ТИПОВОЙ ПРОЕКТ

901-6-57

ГРАДИРНИ

ОТКРЫТОГО ТИПА С КАПЕЛЬНЫМ ОРОСИТЕЛЕМ

Альбом VII

15433-07

ЦЕНА 1-08

gost.e-ecolog.ru

ЦЕНТРАЛЬНЫЙ ИНСТИТУТ ТИПОВОГО ПРОЕКТИРОВАНИЯ
ГОССТРОЯ СССР

Москва, А-445, Смольная ул., 22

Сдано в печать 1979 года

Заказ № 1739 Тираж 2000 экз.

ТИПОВОЙ ПРОЕКТ
901-6-57

ГРАДИРНИ ОТКРЫТОГО ТИПА С КАПЕЛЬНЫМ ОРОСИТЕЛЕМ

СОСТАВ ПРОЕКТА

АЛЬБОМ I – ОБЩИЕ УКАЗАНИЯ ДЕТАЛИ, ТЕХНОЛОГИЧЕСКОГО ОБОРУДОВАНИЯ
АЛЬБОМ VII – ГРАДИРНЯ ПЛОЩАДЬЮ 48м²
АЛЬБОМ X – ЧЕРТЕЖИ УЗЛОВ, ЭЛЕМЕНТОВ КОНСТРУКЦИИ И ИЗДЕЛИЙ
АЛЬБОМ XVI-СМЕТЫ

АЛЬБОМ – VII

РАЗРАБОТАН
ПРОЕКТНЫМИ ИНСТИТУТАМИ
СОЮЗВОДОКАНАЛПРОЕКТ, ПРОМСТРОЙПРОЕКТ

ГЛАВНЫЙ ИНЖЕНЕР ИНСТИТУТА В. Н. САМОХИН
ГЛАВНЫЙ ИНЖЕНЕР ПРОЕКТА Л.Г. СТУЛОВА

УТВЕРЖДЕН В/О СОЮЗВОДОКАНАЛНИИПРОЕКТ
ПРОТОКОЛ №100 ОТ 7.XII.1977 г. ВВЕДЕН В ДЕЙСТВИЕ
В/О СОЮЗВОДОКАНАЛНИИПРОЕКТ С 30 VI 1978 г.
ПРИКАЗ № 181 ОТ 14 VI 1978 г.

ВЕДОМОСТЬ ЧЕРТЕЖЕЙ КОМПЛЕКТОВ НВ, АР, КЖ

Формат	№№ п/п	Марка листа	Наименование	Исполнитель	№№ стр.
	1	В.Ч.	Ведомость чертежей		2
			Технологические		
22	2	НВ-1	Общие данные	союзводоканалпроект	3
22	3	НВ-2	Водораспределительные системы. Планы. Разрезы.	"	4
22	4	НВ-3	Водораспределительные системы. Монтажные детали (начало)	"	5
22	5	НВ-4	Водораспределительные системы. Монтажные детали (Окончание)	"	6
22	6	НВ-5	Расстановка и конструкция щитов решетника	"	7
22	7	НВ-6	Водопроводное оборудование бассейна	"	8
			Архитектурно-строительные		
22	8	АРБ-1	Общие данные. Фасады.	промстройпроект	9
22	9	АРБ-2	Планы на отм. 0.380; 1.030; 1.730; 3.130; 3.830; 5.230; 5.930 и 7.330	"	10
22	10	АРБ-3	Планы на отм. 2.430; 4.530; 6.630 и 8.200 Ведомость деревянных элементов	"	11
22	11	АРБ-4	Разрезы 1-1 и 2-2	"	12
22	12	КЖБ-1	Общие данные	"	13
22	13	КЖБ-2	Маркировочные схемы элементов водосборного бассейна Общие виды днища, стен и розеты	"	14
22	14	КЖБ-3	Схемы армирования днища, стен и розеты. (Начало)	"	15
22	15	КЖБ-4	Схемы армирования днища, стен и розеты. (Окончание)	"	16

							ТП 901-6-57 ВЧ		
							Градирни открытого типа с капельным орасителем		
Изм.	Лист	№ докум.	Подп.	Дата					
Провер.		Зайцева					Градирня площадью 48м²	Лит.	Лист	Листов
Чертил		Ермакова						Р	1	1
Рук. бр.		Христофорид								
Гл. инж. пр		Отулова					Ведомость чертежей	Госстрой СССР СОЮЗВОДОКАНАЛПРОЕКТ г. Москва		
Гл. спец.		Ямполский								
Нач. отд.		Трудников								

Ведомость основных комплектов

Обозначение		Наименование	Примечание
ТП 901-6-	НВ	Технологическая часть	разработан ин-том СВКП
ТП 901-6-	АР	Архитектурно-строительные решения	разработан ин-том ПСП
ТП 901-6-	КЖ	Конструкции железобетонные	

Ведомость чертежей основного комплекта марки НВ

Формат	Лист	Наименование	Примечание
22	НВ-1	Общие данные	
22	НВ-2	Водораспределительные системы. План. Разрезы.	
22	НВ-3	Водораспределительные системы. Монтажные детали (Начало)	
22	НВ-4	Водораспределительные системы. Монтажные детали (Окончание)	
22	НВ-5	Конструкция и расстановка щитов решетника.	
22	НВ-6	Водопроводное оборудование бассейна	

Спецификация на водопроводное оборудование

№№ п/п	Наименование	Материал	ф усл.	Един. изм.	Кол-во	Масса, кг Един.	Масса, кг Общ.	ГОСТ
1	Задвижка 30ч 6бр	чугун	250	шт.	3	179.0	537.0	5762-74
2	Сопло ф 32×16	полиэтилен	32	шт.	54	0.05	2.7	чертеж СВКП

Спецификация древесины

№№ п/п	Наименование	Сечение, мм	Количество, м³
1	Брусок	50×50	1.2
2	Брусок	25×50	0,3
3	Доска	10×80	6.6
4	Доска	10×50	0.48

Справка

Типовой проект разработан в соответствии с действующими строительными нормами и правилами и предусматривает мероприятия, обеспечивающие взрывную, взрывопожарную и пожарную безопасность при правильной эксплуатации сооружения.

Главный инженер проекта: /Л.Г. Стулова/

Ведомость примененных документов

Обозначение	Наименование	Примечание
ГОСТ 8509-72	Сталь прокатная угловая равнополочная	
ГОСТ 103-76	Сталь прокатная полосовая	
ГОСТ 19903-74	Сталь прокатная толстолистовая	
ГОСТ 2590-71	Сталь горячекатаная круглая	
ГОСТ 3262-75	Трубы стальные водогазопроводные	
ГОСТ 10704-76	Трубы стальные электросварные	
ГОСТ 5662-74	Задвижки параллельные с выдвижным шпинделем фланцевые	
ГОСТ 1255-67	Фланцы стальные плоские приварные	
ГОСТ 7798-70	Болты с шестигранной головкой	
ГОСТ 5915-70	Гайки шестигранные	
ГОСТ 11371-68	Шайбы	
ГОСТ 4028-63	Гвозди строительные	
ГОСТ 8486-66	Пиломатериалы хвойных пород	
ГОСТ 13327-73	Препарат ХМ-5 для пропитки древесины	
ГОСТ 17133-71	Резина листовая	
ГОСТ 8966-71	Муфты прямые короткие	
ГОСТ 8963-75	Пробки	
ГОСТ 17375-72	Детали трубопроводов. Отводы крутозагнутые	
ГОСТ 17379-72	Заглушки	
ГОСТ 17378-72	Переходы из углеродистой стали	

Спецификация прокатной стали

№№ п/п	Наименование	Материал	ф усл.	Ед. изм.	Кол-во	Масса, кг Един.	Масса, кг Общ.	ГОСТ
1	Уголок 32×32×3	ст.	—	м	54	1.46	7.9	8509-72
2	Круг 6	ст.	—	м	35.5	0.222	7.9	2590-71
3	Лист 300×4	ст.	—	м	0.7	9.42	6.6	19903-74
4	Полоса 120×12	ст.	—	м	0.5	11.3	5.7	103-76

Спецификация крепежных деталей и гвоздей

№№ п/п	Наименование	Материал	ф усл.	Ед. изм.	Кол-во	Масса, кг Ед	Масса, кг Общ.	ГОСТ
1	Гайка М6	ст.	—	шт.	2	0.003	0.006	5915-70
2	Гайка М16	ст.	—	шт.	172	0.034	6.0	5915-70
3	Гайка М20	ст.	—	шт.	48	0.065	1.6	5915-70
4	Болт М16×55	ст.	—	шт.	172	0.12	20.7	7790-70
5	Болт М20×75	ст.	—	шт.	48	0.25	12.0	7790-70
6	Гвозди 2×40	ст.	—	кг	19.8	—	19.8	4028-63
7	Гвозди 2.5×60	ст.	—	кг	12.0	—	12.0	4028-63

Спецификация труб

№№ п/п	Наименование	Материал	ф усл.	Един. изм.	Кол-во	Масса, кг Един.	Масса, кг Общ.	ГОСТ
1	Трубы 42.3×2.8	ст.	32	м	17.5	2.73	47.8	3262-75
2	Трубы 114×3,5	ст.	100	м	20.0	9.54	190.8	10704-76
3	Трубы 159×5	ст.	150	м	19.0	18.99	360.8	10704-76
4	Трубы 219×6	ст.	200	м	22.5	31.52	709.2	10704-76
5	Трубы 273×6	ст.	250	м	13.5	39.51	533.4	10704-76
	Трубы 325×6	ст.	300	м	2.2	47.2	103.8	10704-76

Спецификация фасонных частей

№№ п/п	Наименование	Материал	ф усл.	Един. изм.	Кол-во	Масса, кг Един.	Масса, кг Общ.	ГОСТ
1	Фланец Ру 2,5	ст.	100	шт.	4	2.6	10.4	1255-67
2	Фланец Ру 2.5	ст.	150	шт.	8	3.43	27.4	1255-67
3	Фланец Ру 2.5	ст.	200	шт.	16	4.73	75.7	1255-67
4	Фланец Ру 2.5	ст.	250	шт.	4	6.95	27.8	1255-67
5	Фланец Ру 10	ст.	250	шт.	4	10.65	42.6	1255-67
6	Отвод 90°	ст.	150	шт.	1	6.1	6.1	17375-72
7	Отвод 90°	ст.	200	шт.	4	14.9	54.6	17375-73
8	Отвод 90°	ст.	250	шт.	1	27.0	27.0	17375-72
9	Переход к 150×100	ст.	—	шт.	4	2.1	8.4	17378-72
10	Переход к 200×150	ст.	—	шт.	4	4.7	18.8	17378-72
11	Заглушка	ст.	250	шт.	2	9.0	18.0	17379-72
12	Муфта	ст.	50	шт.	2	0.63	1.3	8366-59
13	Пробка	чугун	50	шт.	2	0.33	0.7	8963-75
14	Резина б=3мм	резина	—	м²/кг	10/4.5	4.5	4.5	17133-71

Примечание:

Настоящий альбом должен рассматриваться совместно с Альбомом I.

					ТП 901-6-57 НВ
					Градирни открытого типа с капельным оросителем
Изм.	Лист	№ докум.	Подп.	Дата	
Провер.		Зайцева			Градирня площадью 48м²
Чертил		Озерова			Лит. Р; Лист 1; Листов 6
Рук. гр.		Христофориди			
Гл. ин. пр.		Стулова			Общие данные
Гл. спец.		Янпольский			Госстрой СССР СОЮЗВОДОКАНАЛПРОЕКТ г. Москва
Нач. отд.		Трубников			

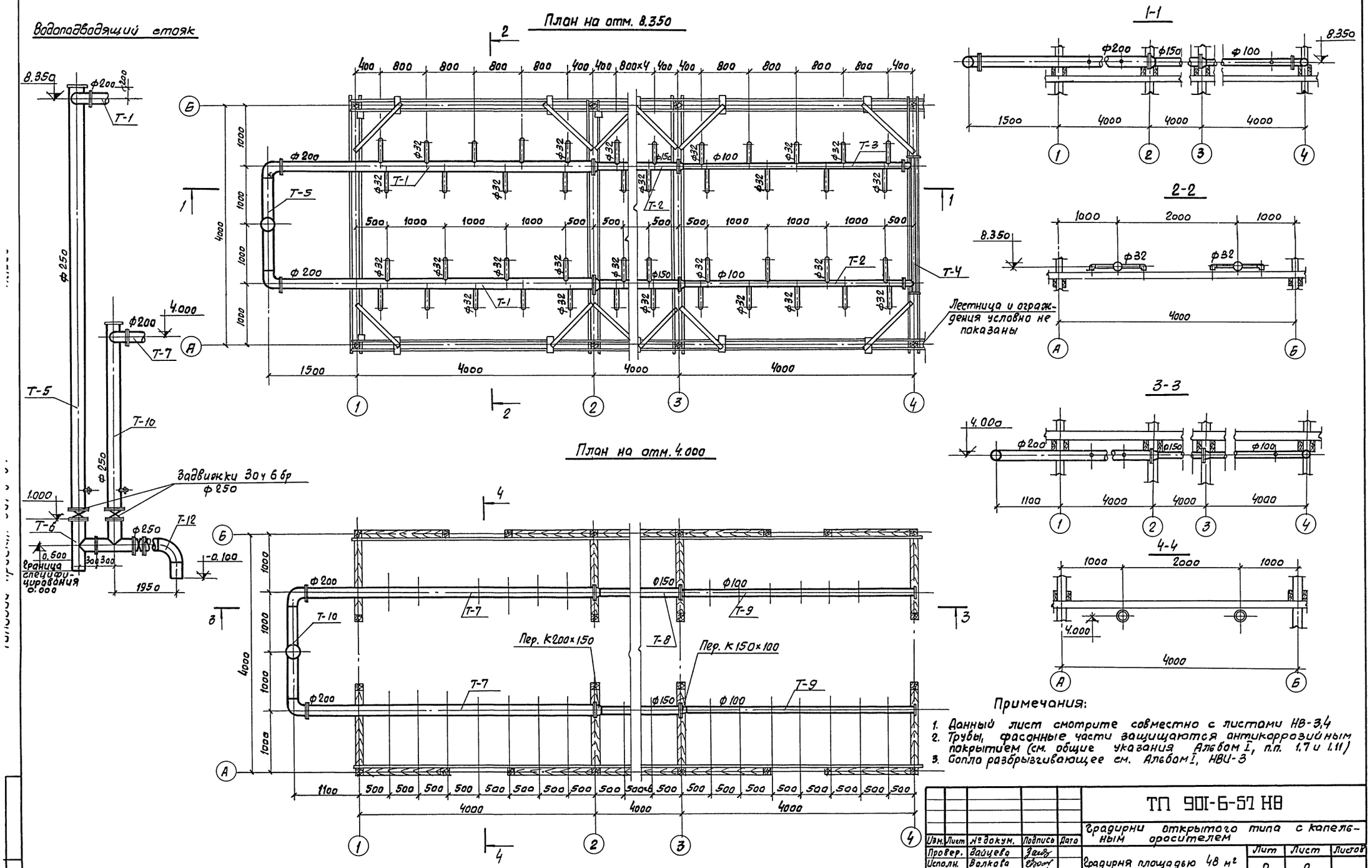

Примечания:

1. Данный лист смотрите совместно с листами НВ-3,4
2. Трубы, фасонные части защищаются антикоррозийным покрытием (см. общие указания Альбом I, п.п. 1.7 и 1.11)
3. Сопло разбрызгивающее см. Альбом I, НВИ-3

Изм.	Лист	№ докум.	Подпись	Дата
Провер.		Зайцева		
Исполн.		Волкова		
Рук. бр.		Христофориди		
Гл. инж. пр.		Стулова		
Гл. спец.		Ямпольский		
Нач. отд.		Трубников		

М 1:25

ТП 901-6-57 НВ

Градирни открытого типа с капельным оросителем

Градирня площадью 48 м²

Лит	Лист	Листов
Р	2	

Водораспределительные системы. План. Разрезы.

Госстрой СССР
СОЮЗВОДОКАНАЛПРОЕКТ
г. Москва

Деталь Т-1

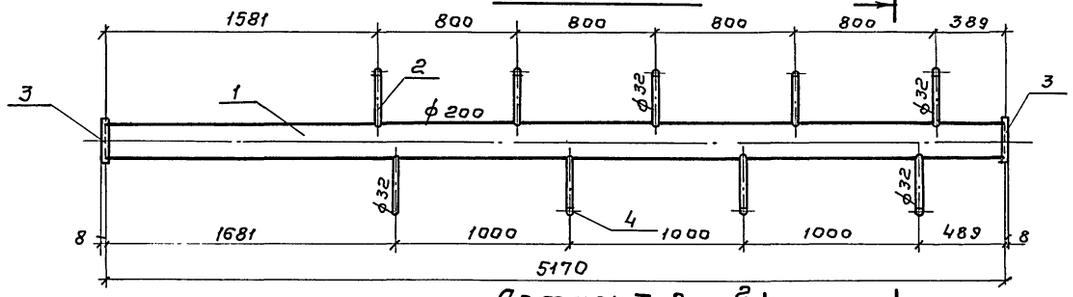

Деталь Т-2

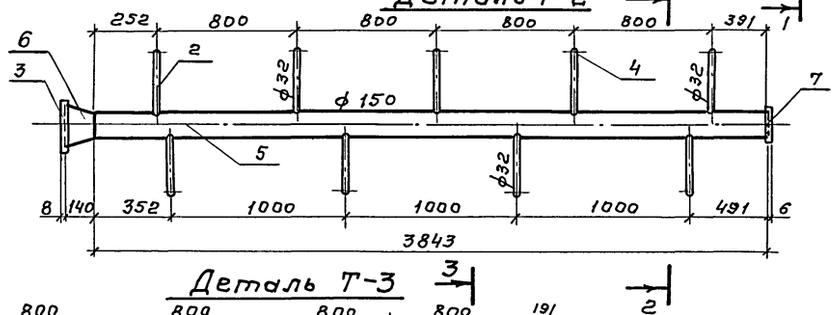

Деталь Т-3

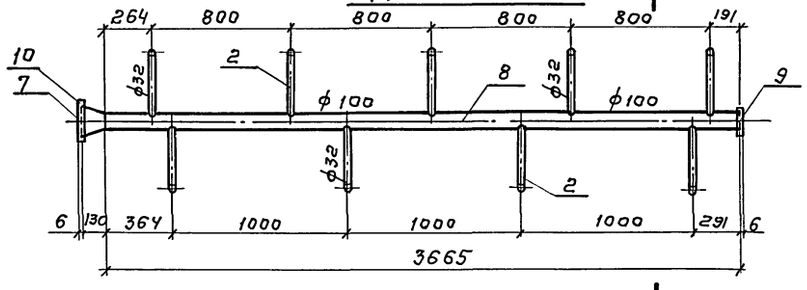

Деталь Т-4

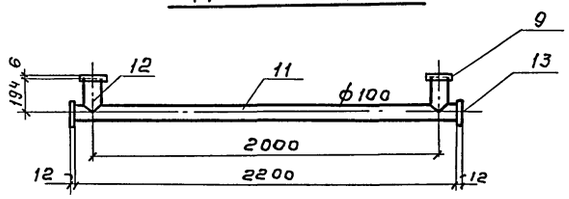

Деталь Т-6

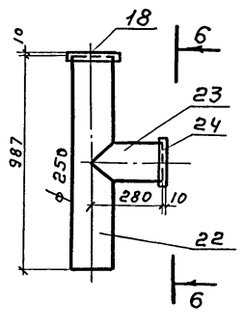

6-6

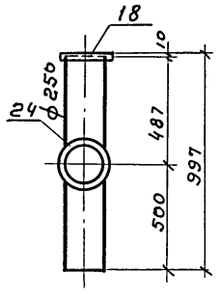

1-1

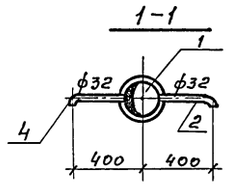

2-2

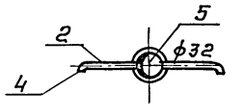

3-3

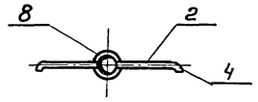

Деталь Т-5

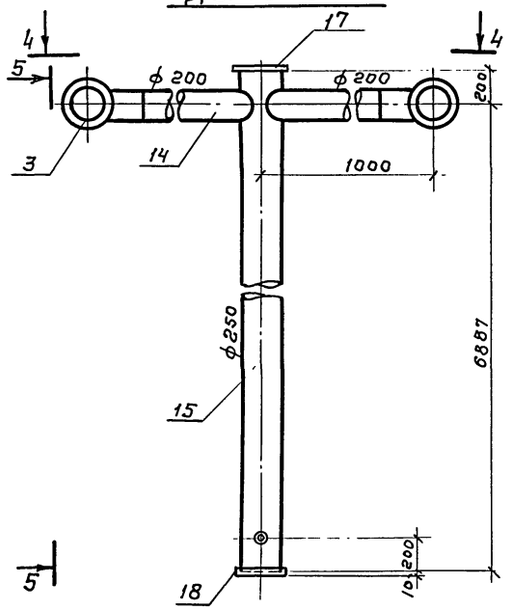

Вид по 5-5

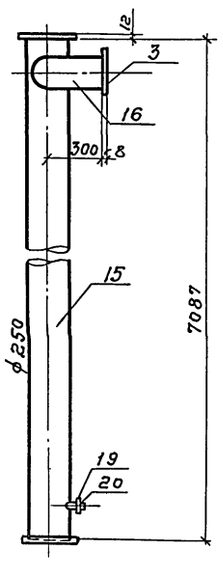

Вид по 4-4

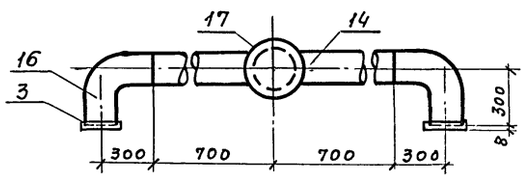

Спецификация монтажных деталей градирни

Марка	№ поз	Наименование	Материал	ф усл пм	Длина, мм	Кол. во	Масса, кг: Штуки	Общий	Детали
Деталь Т-1	1	Труба 219×6	ст	200	5170	1	162,7	162,7	180,5
	2	Труба 42,3×2,8	ст	32	320	9	0,87	7,8	
	3	Фланец Ру2,5	ст	200	—	2	4,73	9,5	
	4	Сопло ф32×16	Полиэтилен	—	—	9	0,05	0,5	
		Изготовить на градирню- 2шт							
Деталь Т-2	2	Труба 42,3×2,8	ст	32	320	9	0,87	7,8	94,1
	3	Фланец Ру 25	ст	200	—	1	4,73	4,7	
	4	Сопло ф32×16	Полиэтилен	—	—	9	0,05	0,5	
	5	Труба 159×5	ст	150	3843	1	73,0	73,0	
	6	Переход К200×150	ст	200×150	140	1	4,7	4,7	
	7	Фланец Ру 2,5	ст	150	—	1	3,43	3,4	
		Изготовить на градирню 2шт							
Деталь Т-3	2	Труба 42,3×2,8	ст	32	320	9	0,87	7,8	51,6
	4	Сопло ф32×16	Полиэтилен	—	—	9	0,05	0,5	
	7	Фланец Ру 2,5	ст	150	—	1	3,61	3,6	
	8	Труба 114×3,5	ст	100	3665	1	34,9	34,9	
	9	Фланец Ру2,5	ст	100	—	1	2,60	2,60	
	10	Переход К 150×100	ст	150×100	130	1	2,1	2,1	
		Изготовить на градирню 2шт							
Деталь Т-4	9	Фланец Ру 2,6	ст	100	—	2	2,60	5,20	32,1
	11	Труба 114×3,5	ст	100	2200	1	21,00	21,00	
	12	Труба 114×3,5	ст	100	194	2	1,85	3,7	
	13	Заглушка 120×12	ст	—	—	2	1,1	2,2	
		Изготовить на градирню 1шт							
Деталь Т-5	3	Фланец Ру 2,5	ст	200	—	2	4,73	9,5	329,7
	14	Труба 219×6	ст	200	618	2	19,5	39,0	
	15	Труба 273×6	ст	250	7087	1	239,9	230,9	
	16	Отбой 90°	ст	200	—	2	14,9	29,8	
	17	Заглушка 250	ст	—	—	1	9,00	9,00	
	18	Фланец Ру10	ст	250	—	1	10,6	10,6	
	19	Муфта	ст	50	—	1	0,63	0,6	
	20	Пробка	чуг	50	—	1	0,33	0,3	
		Изготовить на градирню 1шт							
Деталь Т-6	18	Фланец Ру10	ст	250	—	1	10,65	10,6	68,4
	22	Труба 273×6	ст	250	987	1	39,0	39,0	
	23	Труба 273×6	ст	250	280	1	11,85	11,8	
	24	Фланец Ру 2,5	ст	250	—	1	6,95	7,0	
		Изготовить на градирню 1шт							

Изм.	Лист	№ докум.	Подпись	Дата	ТП 901-6-57 НВ
Провер.		Озерова			Градирни открытого типа с капельным оросителем
Чертил		Волкова			Градирня площадью 48 м² — Лит: Р; Лист: 3; Листов:
Рук. бр.		Христофориди			Водораспределительные системы. Монтажные детали (Начало)
Гл. инж. пр.		Стулова			Госстрой СССР СОЮЗВОДОКАНАЛПРОЕКТ г. Москва
Гл. спец.		Ампольский			
Нач. отд.		Трубников			

М 1:25

Копировал Гольденбаум

Деталь Т-7

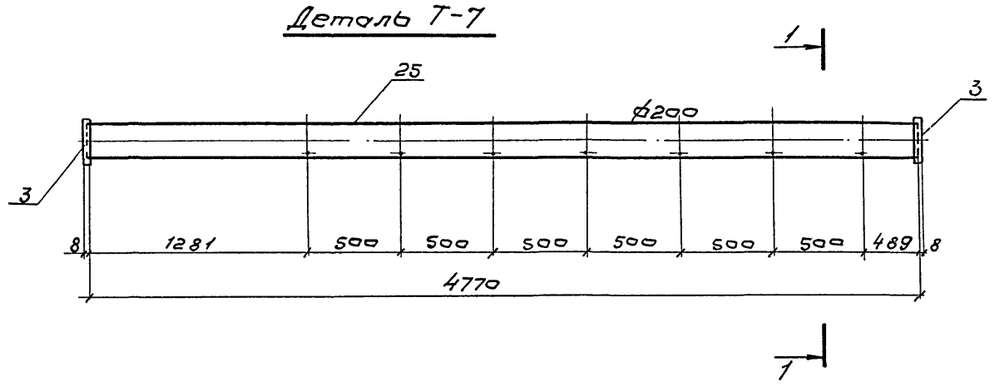

1-1

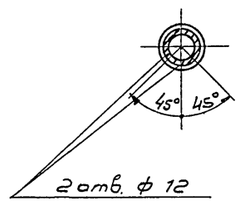

Деталь Т-8

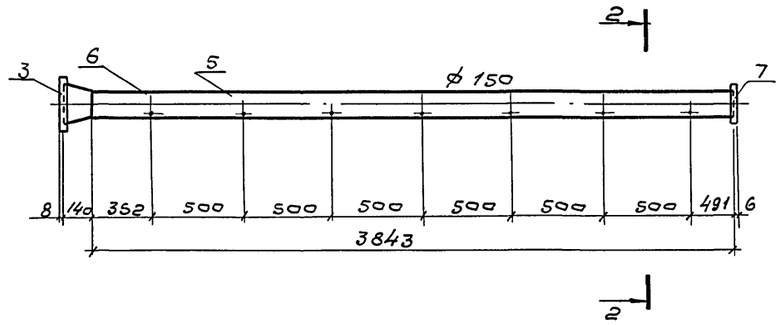

2-2

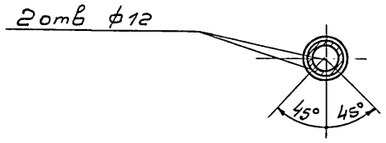

Деталь Т-9

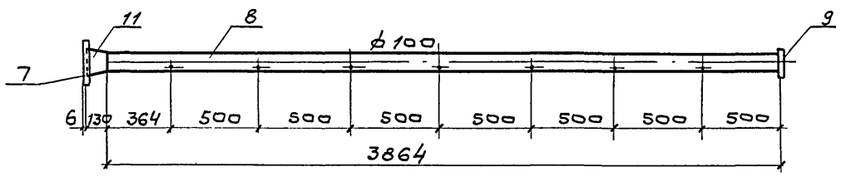

Деталь Т-10

Вид по 5-5

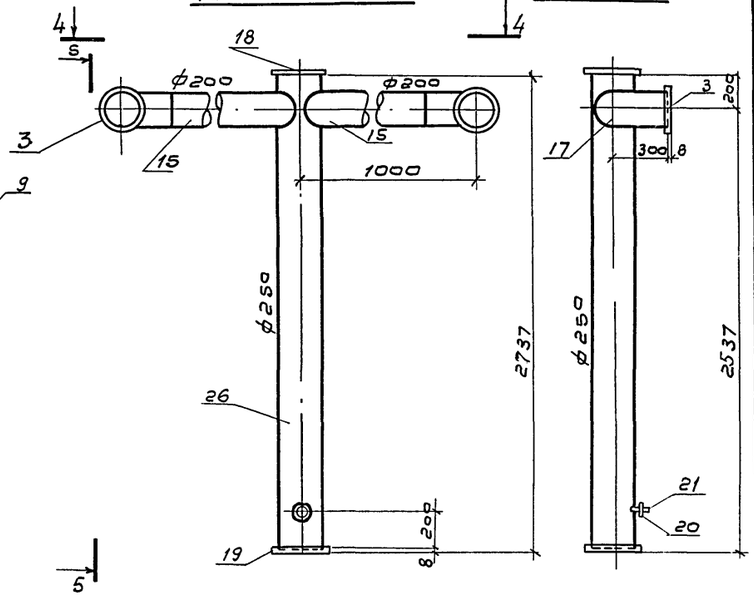

Вид по 4-4

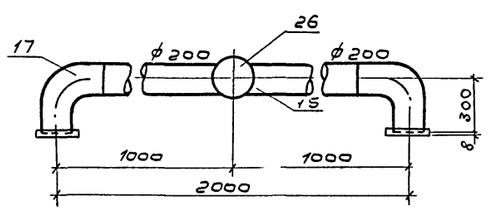

Деталь Т-11

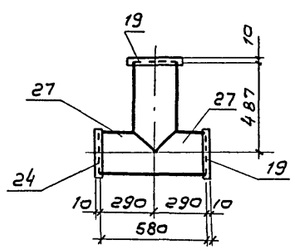

Деталь Т-12

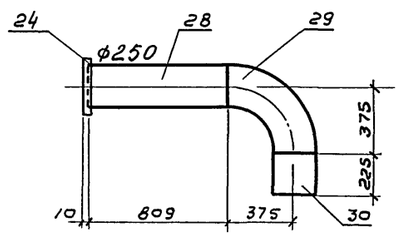

Спецификация монтажных деталей градирни.

Марка	№№ поз.	Наименование	Материал	ф усл мм	Длина (мм)	Кол-во	Масса, кг: штуки	Масса, кг: общий	Масса, кг: детали
Деталь Т-7	3	Фланец Ру 2,5	ст.	200	-	2	4,73	9,5	159,9
	25	Труба 219×6	ст.	200	4770	1	150,4	150,4	
		Изготовить на градирню 2 шт.							
Деталь Т-8	3	Фланец Ру 2,5	ст	200	-	1	4,73	4,7	85,8
	5	Труба 159×5	ст	150	3843	1	73,0	73,0	
	6	Переход к 200×150	ст	200×150	140	1	4,7	4,7	
	7	Фланец Ру 2,5	ст	150	-	1	3,43	3,4	
		Изготовить на градирню 2 шт.							
Деталь Т-9	7	Фланец Ру 2,5	ст.	150	-	1	3,43	3,43	47,0
	8	Труба 114×3,5	ст	100	3864	1	36,9	36,9	
	9	Заглушка 120×12	ст	-	-	1	1,1	1,1	
	11	Переход к 150×100	ст	150×100	130	1	2,1	2,1	
		Изготовить на градирню 2 шт.							
Деталь Т-10	3	Фланец Ру 2,5	ст.	200	-	2	4,73	9,5	216,8
	15	Труба 219×6	ст	200	618	2	19,5	39,0	
	17	Отвод 90°	ст	200	-	2	14,9	29,8	
	18	Заглушка 250	ст	-	-	1	9,00	9,00	
	19	Фланец Ру 10	ст	250	-	1	10,63	10,6	
	20	Муфта	ст	50	-	1	0,63	0,6	
	21	Пробка	ст	50	-	1	0,33	0,3	
	26	Труба 273×6	ст	250	2737	1	118,0	118,0	
		Изготовить на градирню 1 шт.							
Деталь Т-11	19	Фланец Ру 10	ст	250	-	2	10,66	21,3	69,4
	22	Труба 273×6	ст	250	487	1	19,2	19,2	
	24	Фланец Ру 2,5	ст	250	-	1	6,25	6,2	
	27	Труба 273×6	ст	250	580	1	22,7	22,7	
		Изготовить на градирню 1 шт.							
Деталь Т-12	24	Фланец Ру 2,5	ст	250	-	1	6,95	7,0	75,0
	28	Труба 273×6	ст	250	809	1	32,1	32,1	
	29	Отвод 90°	ст	250	-	1	27,0	27,0	
	30	Труба 273×6	ст	250	225	1	8,9	8,9	
		Изготовить на градирню 1 шт.							

М1:25

Изм.	Лист	№ докум.	Подпись	Дата	ТП 901-6-57НВ
Провер.		Зайцева			Градирни открытого типа с капельным оросителем
Техник		Зрожевская			Градирня площадью 48 м² — Лит: Р; Лист: 4; Листов:
Рук. бр.		Христофорова			Водораспределительные системы. Монтажные детали. /Окончание/
Гл. инж. пр.		Стулова			Госстрой СССР, Союзводоканалпроект, г. Москва
Гл. спец.		Ямпольский			
Нач. отд.		Трубников			

1-1

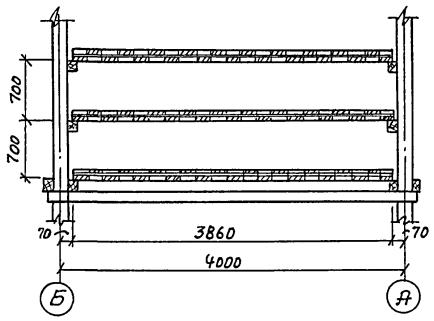

2-2

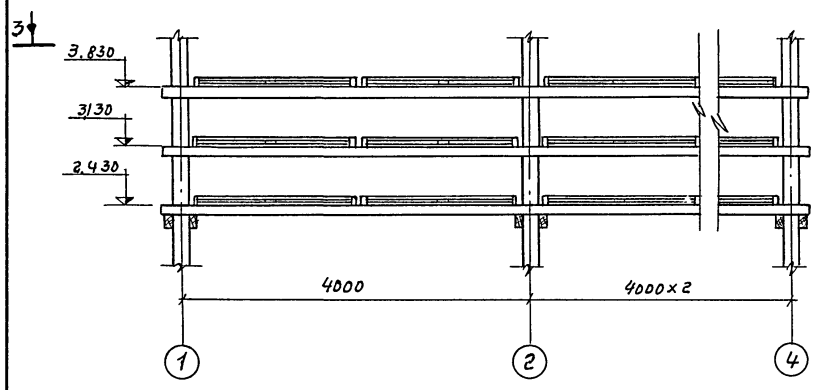

3-3
М 1:50

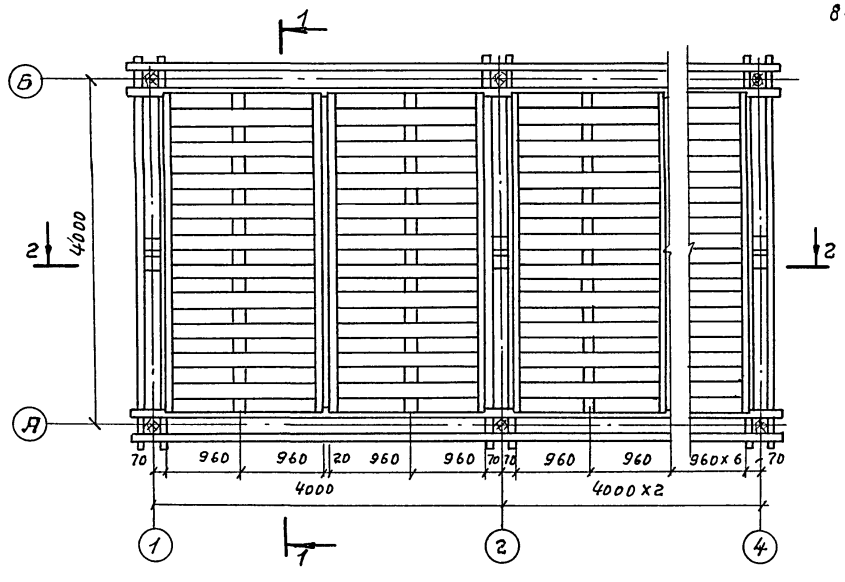

4-4

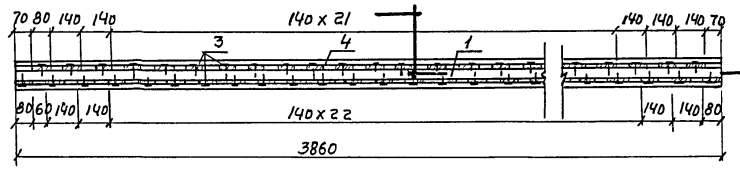

5-5
М 1:20

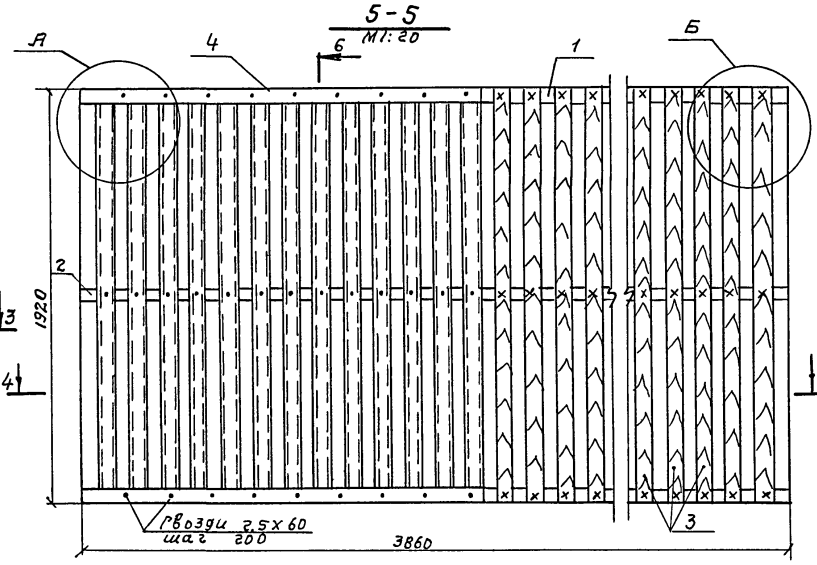

А
М 1:10

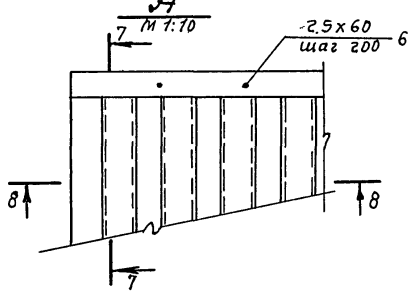

Б
М 1:10

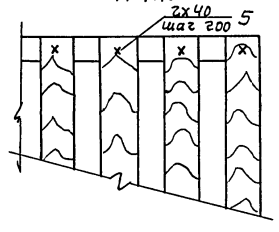

7-7

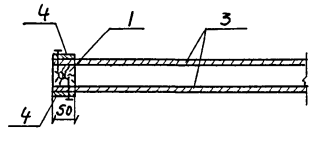

6-6

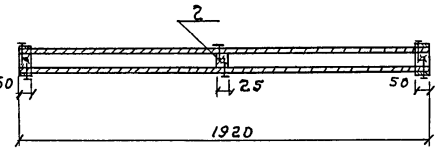

8-8

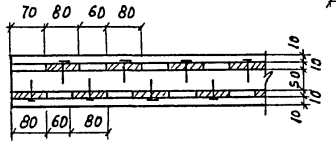

Спецификация материалов на щит решетника

NN поз	Эскиз	сечение мм	Длина мм	Кол-во шт	Объем, м³ шт	Объем, м³ общий
1	3860	50х50	3860	2	0,01	0,02
2	3860	25х50	3860	1	0,005	0,005
3	1920	10х80	1920	55	0,002	0,11
4	3860	10х50	3860	4	0,002	0,008
	Итого: 0,143					
	Изготовить на градирню 60 шт					

Спецификация гвоздей на щит решетника

NN поз	Наименование	сечение мм	Длина мм	Кол-во шт	Вес, кг
5	Гвозди строительные	ф2	40	330	0,33
6	Гвозди строительные	ф2,5	60	80	0,2

Примечания

1. Изготовление элементов решетника должно быть произведено из пиломатериалов в соответствии со СНиП III-19-75 „Деревянные конструкции".
2. Пиломатериалы – из сосны 2го сорта, влажностью не более 25%, нестроганые.
3. Все деревянные элементы должны быть антисептированы (см. „Общие указания", Альбом I, п. 1.11)
4. Заготовку элементов решетника производить до антисептирования.
5. Гвозди должны быть оцинкованы.

Изм	Лист	№ докум.	Подпись	Дата
Провер.		Зайцева		
Чертил		Волкова		
Рук. бриг.		Христофориди		
Гл. инж. пр.		Ступова		
Гл. спец.		Ямпольский		
Нач. отд.		Трубников		

М 1:50

ТП 901-6-57 НВ

Градирни открытого типа с капельным оросителем.

Градирня площадью 48м²

Лит	Лист	Листов
Р	5	

Конструкция и расстановка щитов решетника

Госстрой СССР
СОЮЗВОДОКАНАЛПРОЕКТ
г. Москва

Инв. № подл. | Подпись и дата | Взам. инв. №

1-1

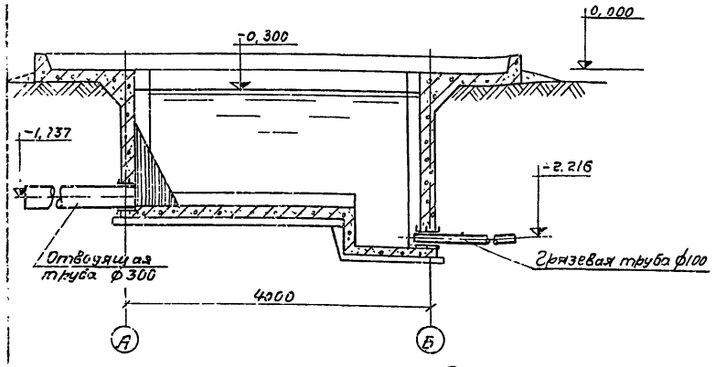

2-2

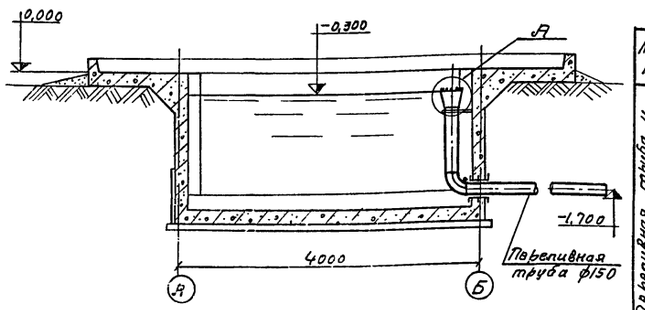

План на отметке 0,200

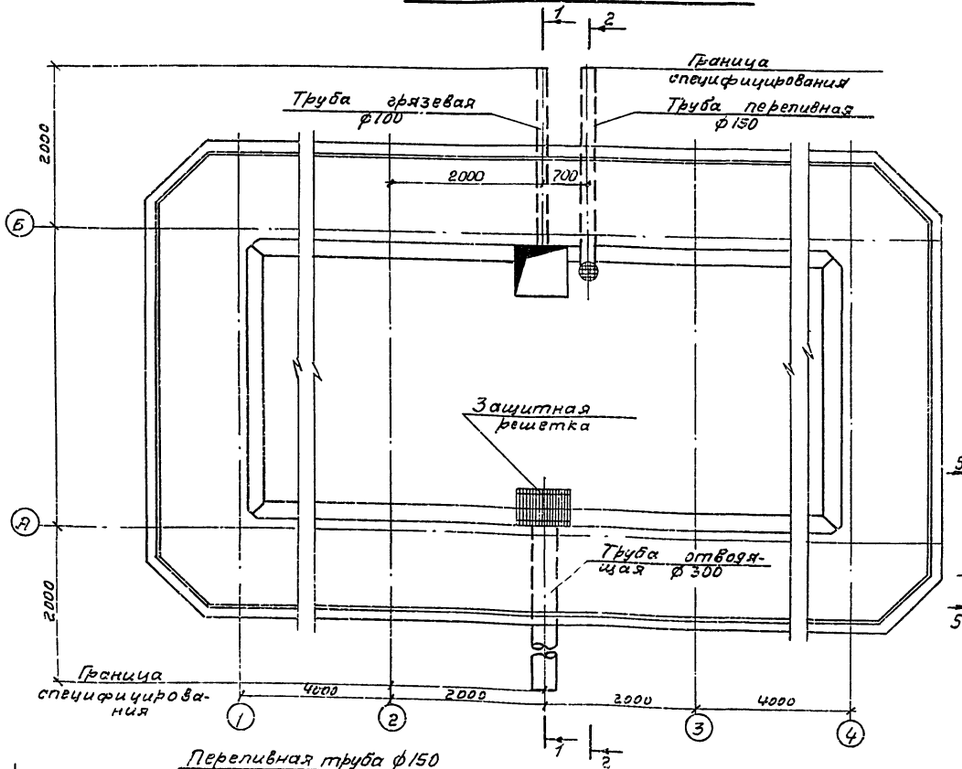

А
М 1:10

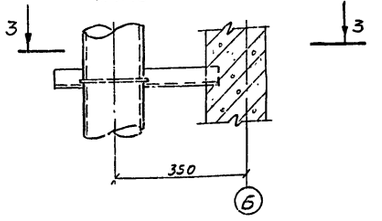

3-3

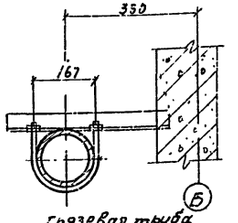

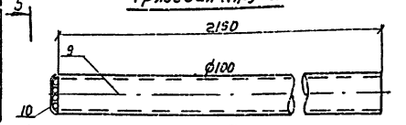

5-5
М 1:5

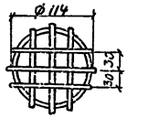

Переливная труба ф150
М 1:20

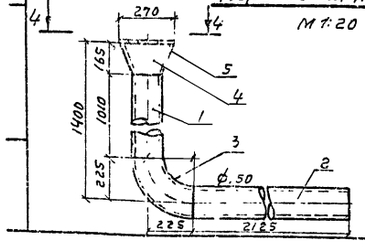

4-4
М 1:10

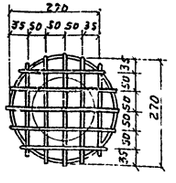

Хомут
М 1:10

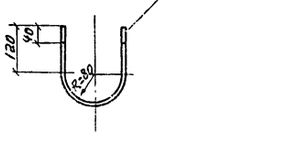

Развертка воронки
М 1:10

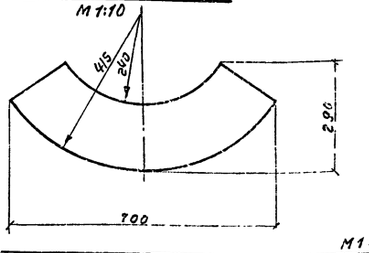

М 1:50

Спецификация материалов на переливную и отводящую трубы

Марка	NN п.п.	Наименование	Материал	Длина, мм	Кол-во	Масса, кг Ед-цы	Масса, кг Общ.	Марки
Переливная труба и ее крепление	1	Труба 159х5	ст	1010	1	19,18	19,2	71,7
	2	Труба 159х5	ст	2125	1	40,35	40,4	
	3	Отвод 90° фусл 150	ст	—	1	6,1	6,1	
	4	Воронка переливная	ст	—	1	5,4	5,4	
	5	Круг 6	ст	1700	1	0,4	0,4	
	6	Круг 6	ст	490	1	0,11	0,11	
	7	Гайка М6	ст	—	2	0,003	0,006	
Отводящая труба	8	Труба 325х6	ст	2150	1	101,5	101,5	101,5

Спецификация материалов на грязевую трубу

NN п.п	Наименование	Материал	Длина мм	Кол-во шт	Масса, кг Ед.	Масса, кг Общ.	Марки
9	Труба 114х3,5	ст	2150	1	20,51	20,51	20,7
10	Круг 6	ст	650	—	0,15	0,15	

Выборка изделий на градирню

NN п.п	Наименование	Материал	Дусл. мм	Ед. изм.	Кол-во	Масса, кг Ед-цы	Масса, кг Общ.
1	Труба грязевая	ст	100	шт	1	20,7	20,7
2	Труба отводящая	ст	300	шт	1	101,5	101,5
3	Труба переливная с креплением	ст	150	шт	1	71,7	71,7
4	Защитная решетка	ст	270	шт	1	14,9	14,9

Примечания

1. Защитная решетка изготавливается по листу НВ-2, приведенном в Альбоме I.
2. Стальные конструкции защищаются антикоррозионным покрытием (см. Альбом I „Общие указания", п.п 1.7 и 1.11)

Изм.	Лист	№ докум.	Подп.	Дата	ТП 901-6-57 НВ
Проверил		Зайцева	Зайц		Градирни открытого типа с капельным орошением
Чертил		Макарова	Макар		Градирня площадью 48м²
Рук. бриг.		Христофориди	Христ		Водопроводное оборудование бассейна.
Гл. инж. пр.		Ступова	Ступ		
Гл. спец.		Ямпольский	Ямп		
Нач. отд.		Трубников	Труб		

Лит	Лист	Листов
Р	6	

Госстрой СССР
СОЮЗВОДОКАНАЛПРОЕКТ
г. Москва

Альбом VII

Типовой проект 901-6-57

Привязан

Ведомость основных комплектов

Обозначение	Наименование	Примечание
ТП 901-6-57 -АР6	Архитектурно-строительные решения	
ТП 901-6-57 -КЖ6	Конструкции железобетонные	
ТП 901-6-57 -НВ	Технологическая часть	Разработана ин-том Союзводоканалпроект

Ведомость чертежей основного комплекта ТП 901-6-57 -АР6

Формат	Лист	Наименование	Примечание
22	1	Общие данные. Фасады.	
22	2	Планы на отм. 0.330; 1.030; 1.730; 3.130; 3.830; 5.230; 5.930 и 7.330.	
22	3	Планы на отм. 2.430; 4.530; 6.630 и 8.200. Ведомость деревянных элементов	
22	4	Разрезы 1-1 и 2-2	

Ведомость примененных и ссылочных документов

Обозначение	Наименование	Примечание
ТП 901-6-57 -АРИ-ТТ	Технические требования	
ТП 901-6-57 -АРИ-СД	Стойка СД	
ТП 901-6-57 -АРИ-Щ2	Щит Щ2	
ТП 901-6-57 -АРИ-Щ5, Щ5А	Щиты Щ5, Щ5А	
ТП 901-6-57 -АРИ-Щ5Б; $Щ6^{т}_{н}$	То же Щ5Б; $Щ6^{т}_{н}$	
ТП 901-6-57 -АРИ-Щ7	Щит Щ7	
ТП 901-6-57 -АРИ-С1, С2	Стремянки С1; С2	
ТП 901-6-57 -АРИ-ОГ3	Ограждение ОГ3	
ТП 901-6-57 -АРИ-ОГ4	То же ОГ4	
ТП 901-6-57 -АРИ-МС1	Изделие соединительное МС1	
ТП 901-6-57 -АРИ-МС2	То же МС2	
ТП 901-6-57 -АРИ-МС3, МС3а	" МС3, МС3а	
ТП 901-6-57 -АРИ-МС6÷МС15	" МС6÷МС15	
ТП 901-6-57 -У-2, 9, 10, 13÷16, 19÷36	Узлы 2, 9, 10, 13÷16, 19÷36	
Серия 1.459-2 вып.2, л.90	Ограждение стремянки	

Рабочие чертежи марки АР выполнены в соответствии с действующими строительными нормами и правилами проектирования, которые предусматривают мероприятия в строительной части, обеспечивающие взрывную, взрыво-пожарную и пожарную безопасность при соблюдении правил безопасности в эксплуатации. Мероприятия выполнены на основании технологических заданий и категорий производств определенных Союзводоканалпроектом.

Главный инж. проекта /Марек/

Фасад 1-4

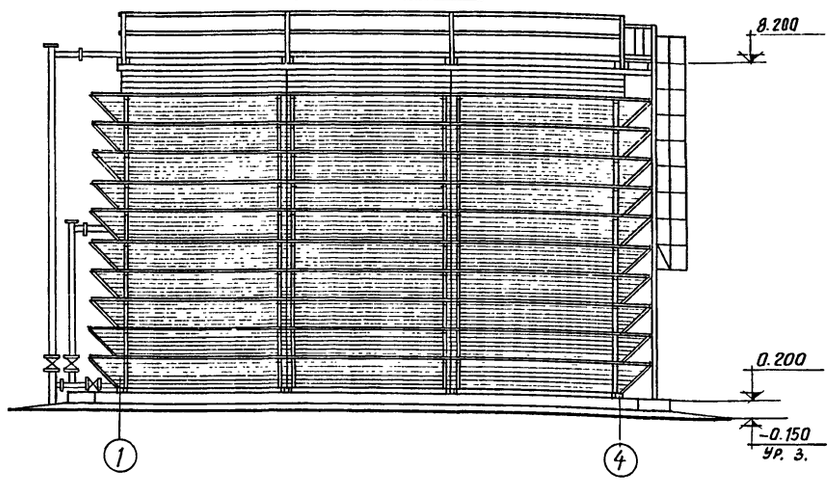

Фасад А-Б

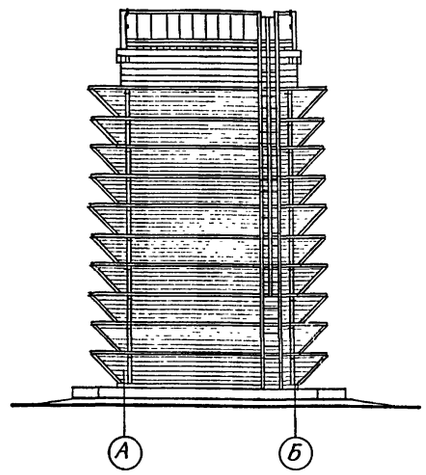

Сводная спецификация к чертежам архитектурно-строительных решений.

Марка или поз.	Обозначение	Наименование	Кол.	Примеч.
		Изделия железобетонные		
		Водосборный бассейн		См. КЖ6
		Изделия деревянные		
		Каркас поз. 1÷30		См. ведом. на АР6-3
СД	ТП 901-6-57 -АРИ-СД	Стойка	8	
Щ2	ТП 901-6-57 -АРИ-Щ2	Щит	40	
Щ5	ТП 901-6-57 -АРИ-Щ5, Щ5А	То же	18	
Щ5А	то же	"	1	
Щ5Б	ТП 901-6-57 -АРИ-Щ5Б, $Щ6^{т}_{н}$	"	1	
$Щ6^{т}$	то же	"	20	
$Щ6^{н}$	"	"	20	
Щ7	ТП 901-6-57 -АРИ-Щ7	"	20	
		Изделия стальные		
С2	ТП 901-6-57 -АРИ-С1, С2	Стремянка	1	
СК8	Серия 1.459-2, вып.2, л.90	Ограждение стремянки	1	
ОГ3	ТП 901-6-57 -АРИ-ОГ3	Ограждение	1	
ОГ4	ТП 901-6-57 -АРИ-ОГ4	То же	2	
МС1	ТП 901-6-57 -АРИ-МС1	Изделие соединительное	16	
МС2	ТП 901-6-57 -АРИ-МС2	То же	1	
МС3а	ТП 901-6-57 -АРИ-МС3, МС3а	"	4	
МС6	ТП 901-6-57 -АРИ-МС6-МС15	"	616	
МС7	То же	"	120	
МС8	"	"	354	
МС9	"	"	160	
МС11	"	"	2	
МС12	"	"	8	
МС13	"	"	4	
МС14	"	"	40	
МС15	"	"	14	

1. Категорию производства, степень огнестойкости, расчетные условия строительства, условия электроосвещения и молниезащиты см. на листах марки НВИ.
2. Требования к деревянным и стальным конструкциям см. на листах марки АРИ-ТТ.
3. Требования к железобетонным конструкциям см. на листах марки КЖИ-ТТ.

Изм.	Лист	№ докум.	Подпись	Дата
Ст. инж.		Климов		
Рук. бр.		Сасонко		6/XII-77
Гл. инж. пр.		Марек		
Гл. констр.		Авраменко		
Нач. СКО-1		Дрампов		
Гл. инж. инта		Королев		

ТП 901-6-57 -АР6

Градирни открытого типа с капельным оросителем

Градирня площадью 48 м²

Лит.	Лист	Листов
Р	1	4

Общие данные. Фасады

ПРОМСТРОЙПРОЕКТ г. Москва

Планы на отм. 1,030; 1,730; 3,130; 3,830; 5,230; 5,930; 7,330

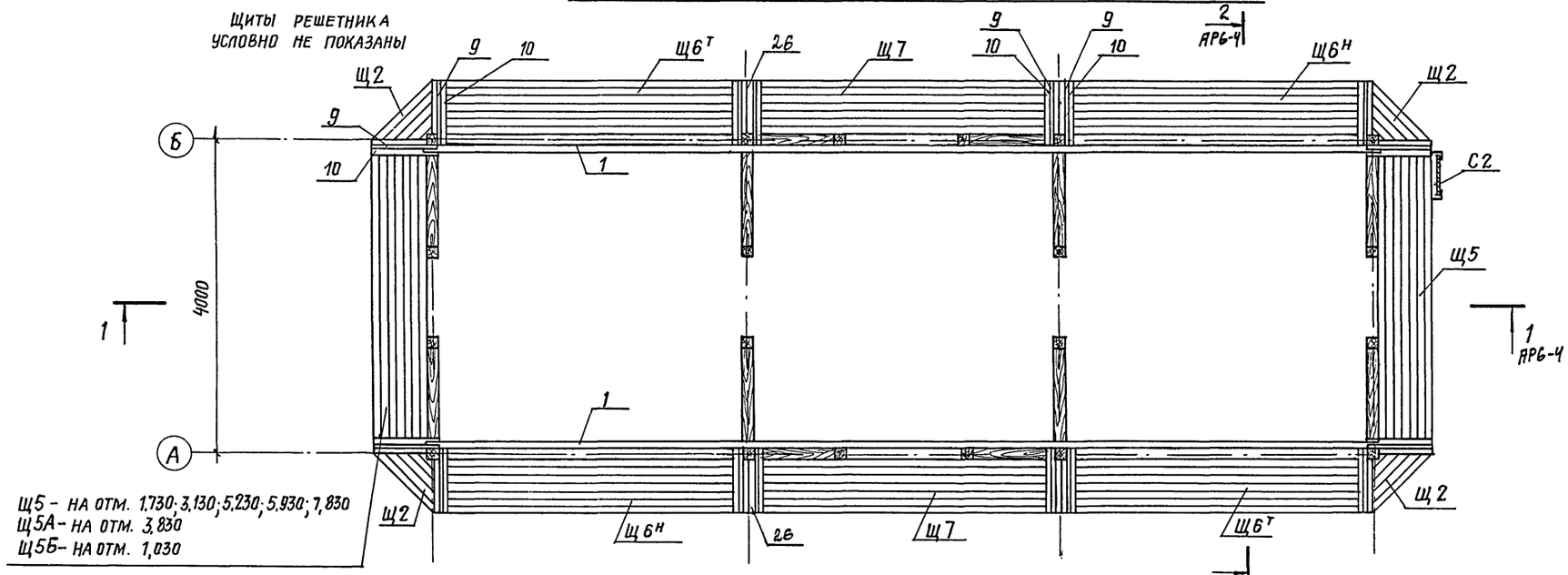

План на отм. 0,330

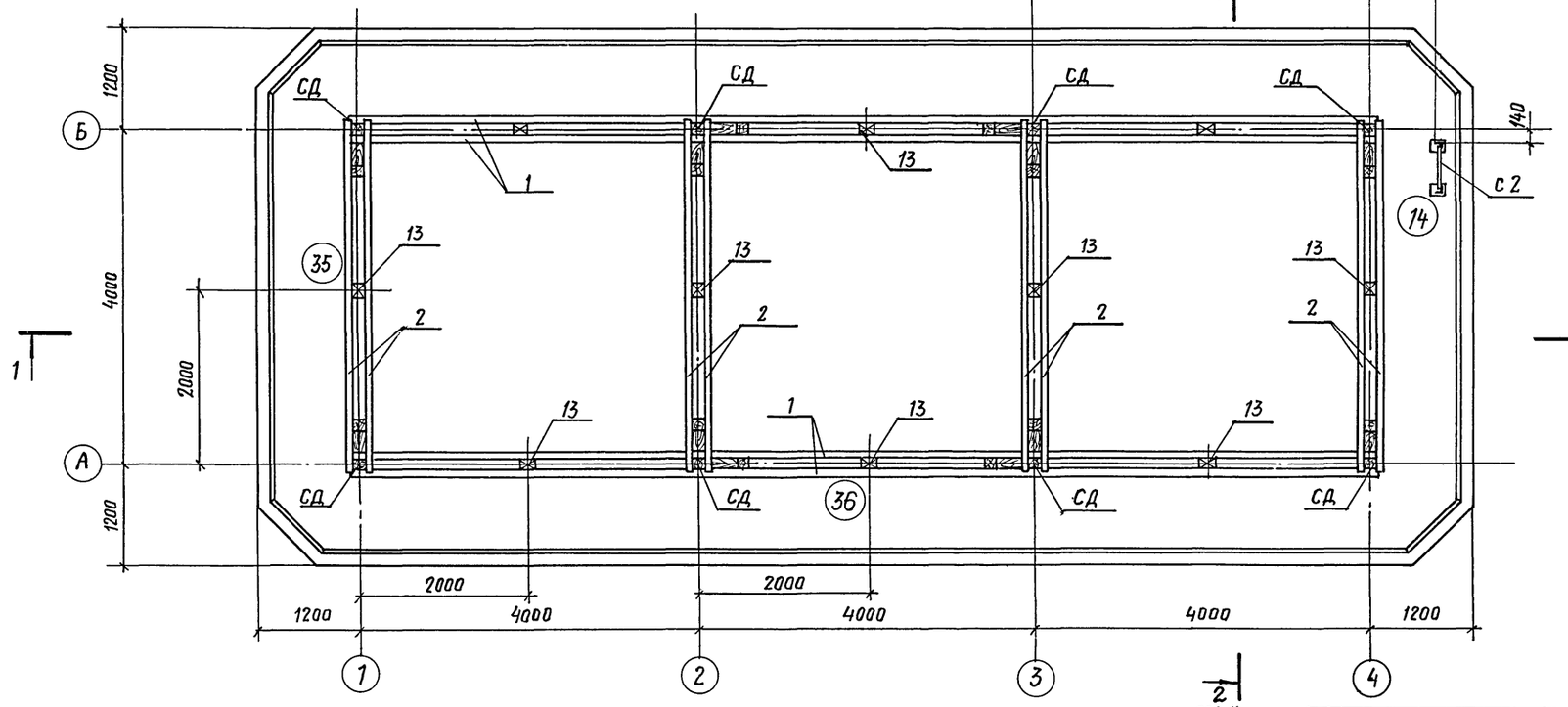

Узлы см. на листах марки У.

					ТП 901-6-57 - АР6			
Изм.	Лист	№ докум.	Подп.	Дата	Градирни открытого типа с капельным оросителем			
Проверил		Котова			Градирня площадью 48м²	Лит.	Лист	Листов
Инженер		Ускова				Р	2	
Рук. бр.		Сасонко						
Гл. инж. пр.		Марек			Планы на отм. 0,330; 1,030; 1,730; 3,130; 3,830; 5,230; 5,930 и 7,330	Промстройпроект г. Москва		
Гл. констр.		Авраменко						
Нач. СКО-1		Дрампов						

План на отм. 8,200

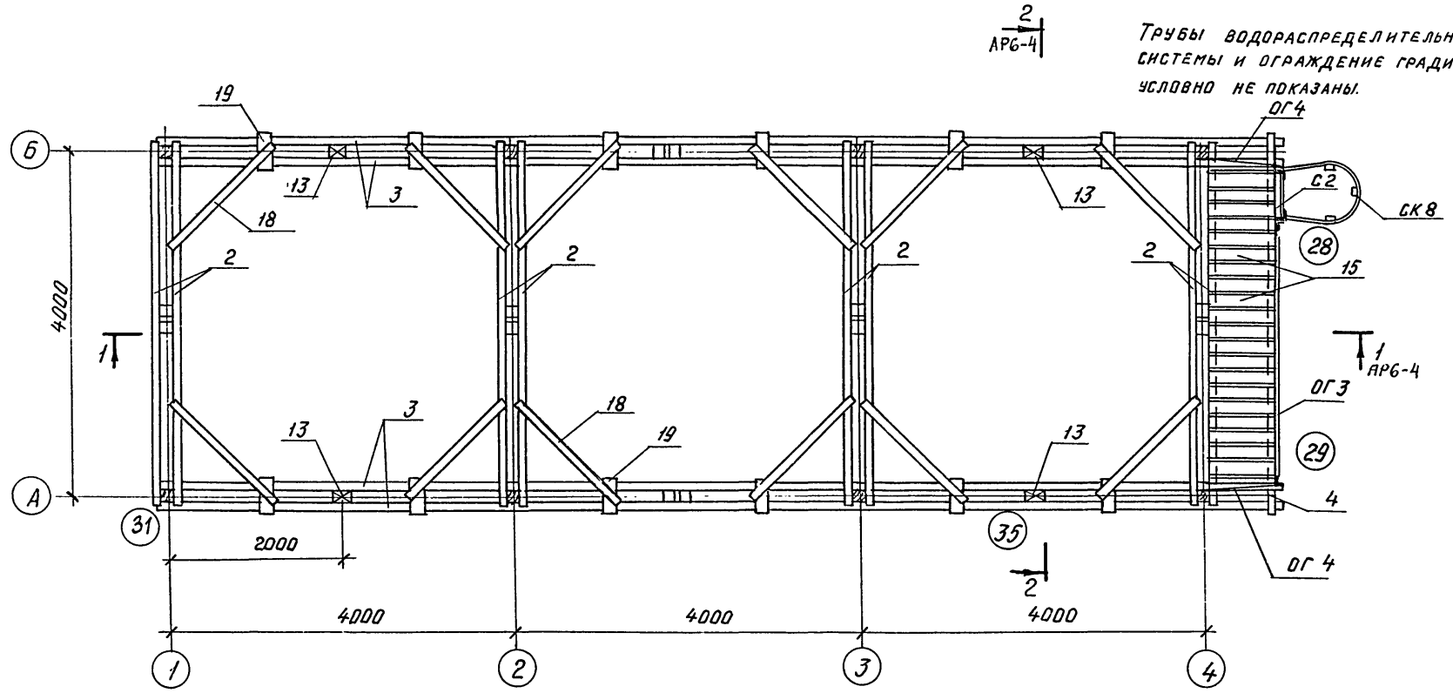

Планы на отм. 2.430; 4.530; 6.630.

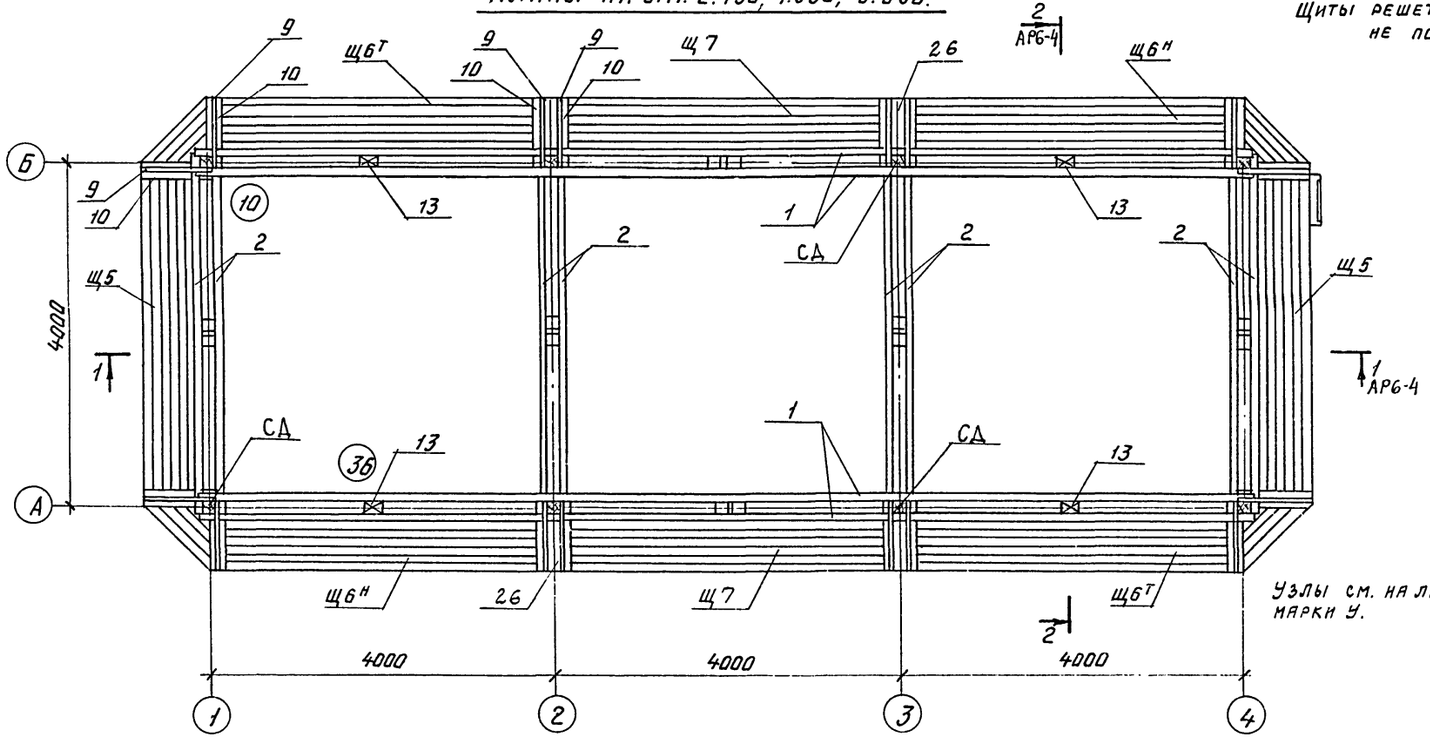

Щиты решетника условно не показаны.

Узлы см. на листах марки У.

Ведомость деревянных элементов

Мар-ка	Поз.	Эскиз	Сечение	Длина мм	Кол.
КАРКАС	1		130×75	12230 x)	30
	2		150×75	4230	40
	3		150×75	13100 x)	4
	4		150×75	4400	1
	5		130×130	3030	4
	6		130×130	2870	8
	7		130×130	2400	4
	8		130×130	2800	8
	9		100×50	870	160
	10		100×75	1190	160
	11		100×50	130	16
	12		100×50	900	80
	13		130×130	230	26
	14		130×75	1200	2
	15		150×40	750	23
	16		130×130	2920	16
	17		130×130	2620	8
	18		100×40	1600	12
	19		150×150	400	12
	20		150×25	3710	2
	21		130×25	3990	18
	22		150×25	3990	8
	23		130×25	3990	6
	24		80×75	150	4
	25		150×60	3990	7
	26		130×25	960	40
	27		150×25	3990	7
	28		130×75	520	56
	29		130×130	520	16
	30		150×130	520	4

x) Стыки элементов осуществлять по узлам 23, 24.

Изм.	Лист	N докум.	Подпись	Дата	ТП 901-6-57 - АР6			
					Градирни открытого типа с капельным оросителем			
Провер.		Котова			Градирня площадью 48 м²	Лит.	Лист	Листов
Ст. техн.		Андрианова				Р	3	
Рук. бр.		Ерусалимская			Планы на отм. 2,430; 4,530; 6,630 и 8,200. Ведомость деревянных элементов	ПРОМСТРОЙПРОЕКТ г. Москва		
Гл. инж. пр.		Марек						
Гл. конст.		Авраменко						
Нач. СКО-1		Дрампов						

1-1

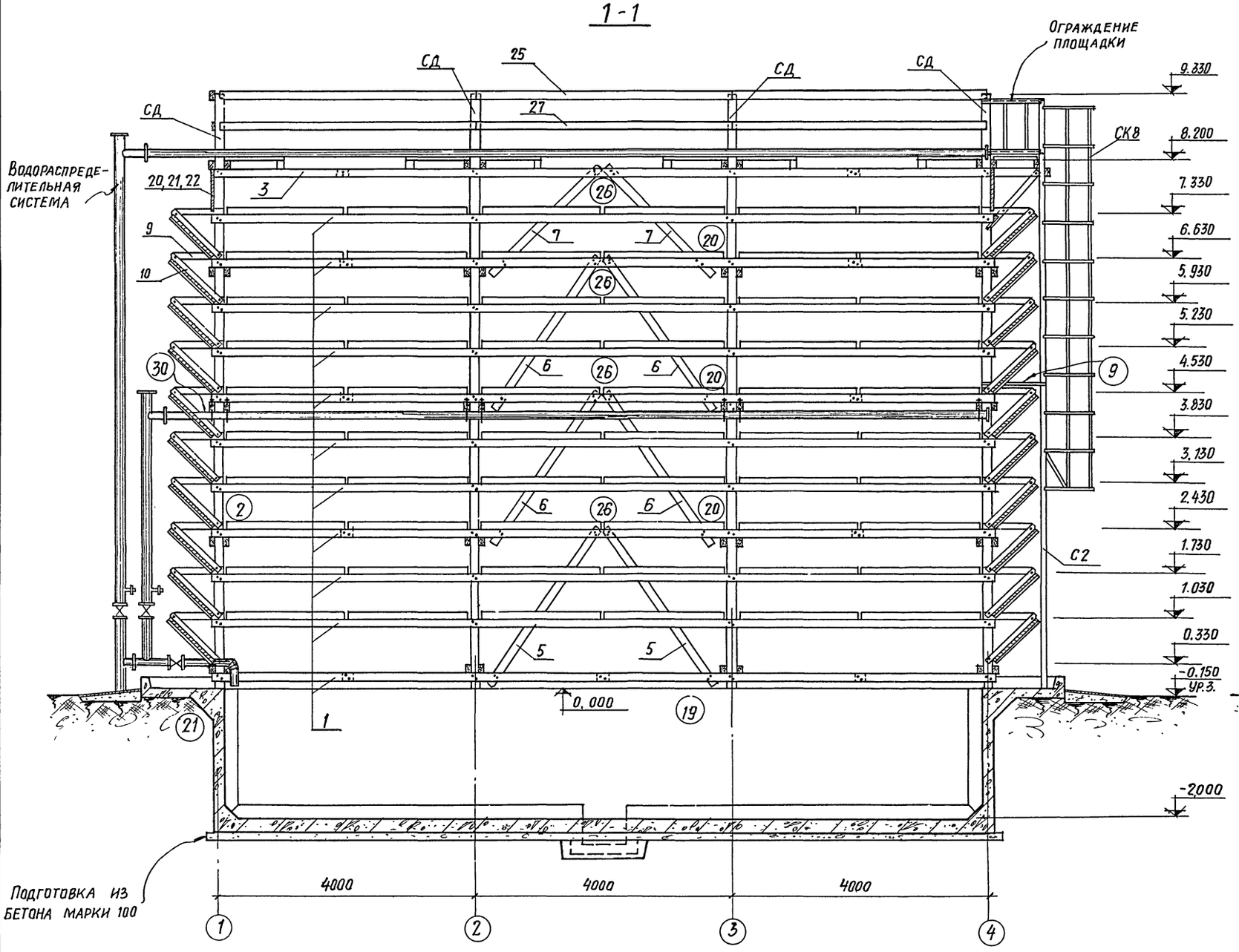

2-2

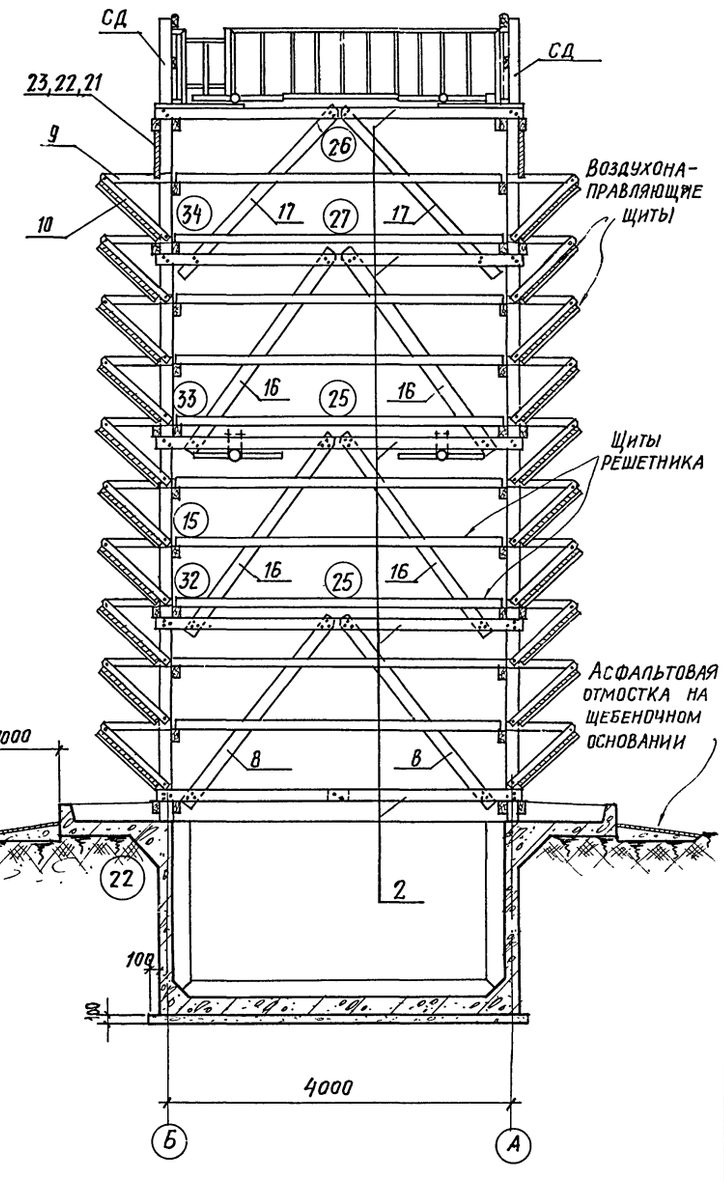

Узлы см. на листах марки У.

					ТП 901-6-57 -АР 6	
Изм.	Лист	№ докум.	Подп.	Дата	Градирни открытого типа с капельным оросителем	
Проверил		Котова			Градирня площадью 48 м²	Лит. Р; Лист 4; Листов
Ст. техн.		Андрианова				
Рук. бр.		Сасонко				
Гл. инж. пр.		Марек			Разрезы 1-1 и 2-2	Промстройпроект г. Москва
Гл. констр.		Авраменко				
Нач. СКО-1		Дрампов				

Ведомость основных комплектов

Обозначение	Наименование	Примечание
ТП 901-6-57-АР6	Архитектурно-строительные решения	
ТП 901-6-57-КЖ6	Конструкции железобетонные	
ТП 901-6-57-НВ	Технологическая часть	Разработана ин-ом Союзводоканалпроект

Ведомость чертежей основного комплекта ТП 901-6- -КЖ6

Формат	Лист	Наименование	Примечание
22	1	Общие данные	
"	2	Маркировочные схемы элементов водосборного бассейна. Общие виды днища, стен и розеты	
"	3	Схемы армирования днища, стен и розеты (начало)	
"	4	Схемы армирования днища, стен и розеты (окончание)	

Рабочие чертежи марки КЖ выполнены в соответствии с действующими строительными нормами и правилами проектирования, которые предусматривают мероприятия в строительной части, обеспечивающие взрывную, взрыво-пожарную и пожарную безопасность при соблюдении правил безопасности в эксплуатации. Мероприятия выполнены на основании технологических заданий и категорий производств, определенных Союзводоканалпроектом

Главный инж. проекта —/Марек/

Ведомость примененных и ссылочных документов

Обозначение	Наименование	Примечание
ТП 901-6-57-КЖИ-ТТ	Технические требования	
ТП 901-6-57-КЖИ-КР1, КР2	Каркасы плоские КР1, КР2	
ТП 901-6-57-КЖИ-КР3, КР4	Каркасы плоские КР3, КР4	
ТП 901-6-57-КЖИ-КП1, КП2	Каркасы пространственные КП1, КП2	
ТП 901-6-57-КЖИ-С2, С3	Сетки арматурные С2, С3	
ТП 901-6-57-КЖИ-С5, С6	Сетки арматурные С5, С6	
ТП 901-6-57-КЖИ-С7, С8	Сетки арматурные С7, С8	
ТП 901-6-57-КЖИ-МН1, МН2	Изделия закладные МН1, МН2	
ТП 901-6-57-КЖИ-МН3, МН4	Изделия закладные МН3, МН4	
ТП 901-6-57-М-П91, П91а, УТ1÷УТ4	Приямки П91, П91а. Утолщения УТ1 ÷ УТ4	
Серия 3.901-5	Сальники набивные Ду 50 – 1400 мм	С проектом не высылается

1. Данные по расчетным условиям строительства градирен приведены в „Общих указаниях" на листах марки НВИ настоящего проекта.

2. Требования к железобетонным конструкциям приведены на листах марки КЖИ-ТТ.

Изм	Лист	№ докум	Подп.	Дата
Ст. инж.		Климов		
Рук. бр.		Сасонко		
Гл. инж. пр.		Марек		
Гл. констр.		Авраменко		
Нач. СКО-1		Дрампов		
Гл. инж. н-та		Королев		

ТП 901-6-57 -КЖ6

Градирни открытого типа с капельным оросителем

Градирня площадью 48 м²

Лит.	Лист	Листов
Р	1	4

Общие данные

ПРОМСТРОЙПРОЕКТ г. Москва

Альбом VII

Типовой проект 901-6-57

1 - 1

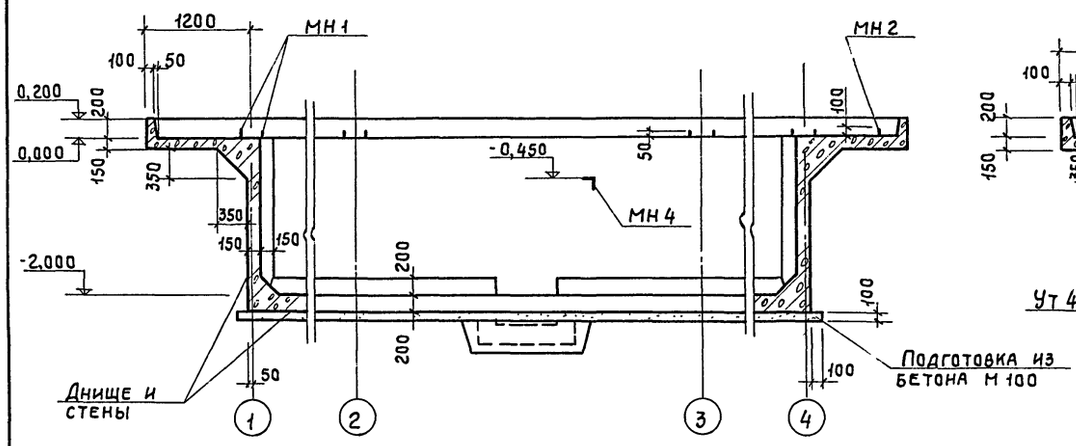

2 - 2

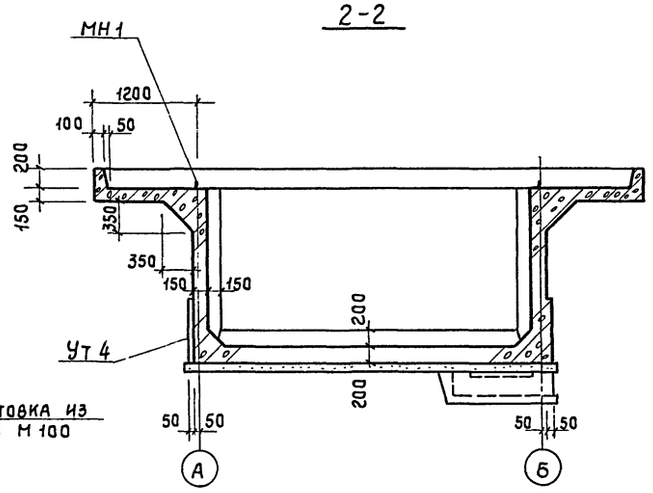

План водосборного бассейна

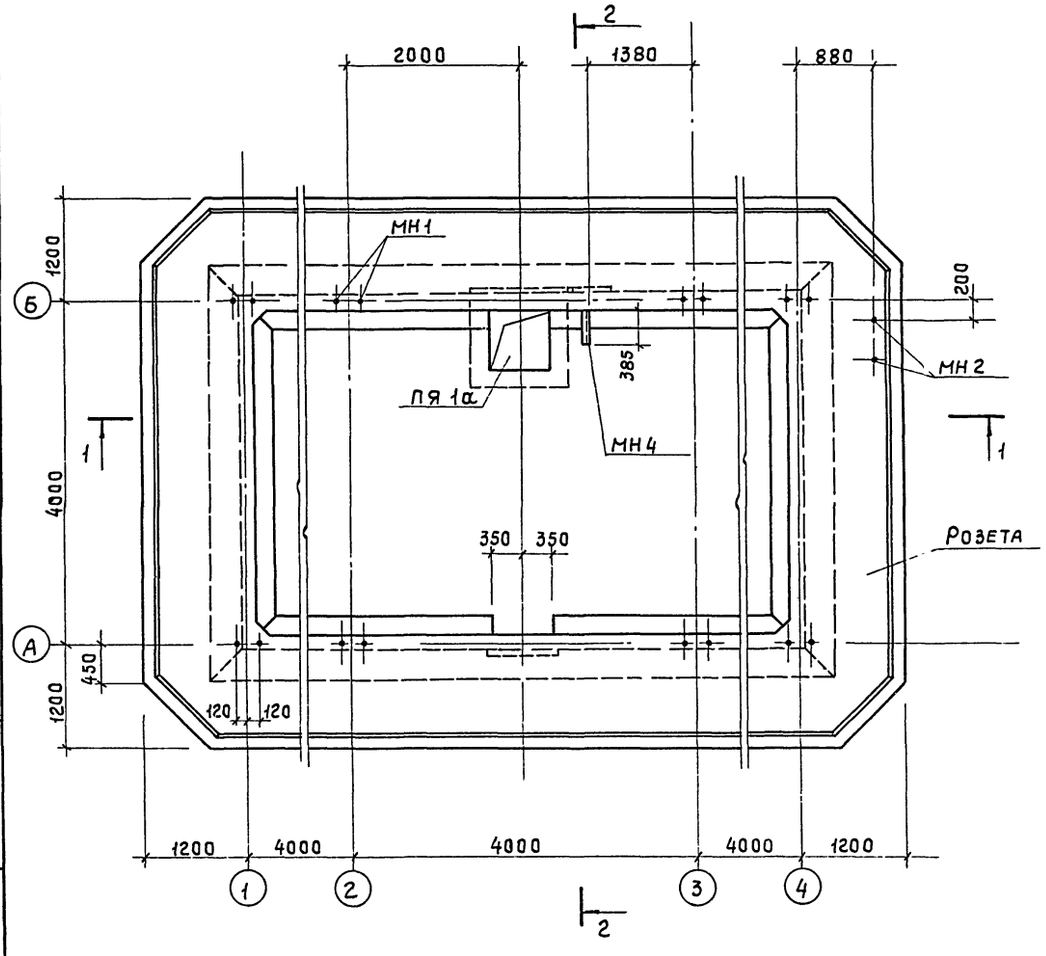

Сводная спецификация элементов водосборного бассейна

Марка	Обозначение	Наименование	Кол.	Примеч.
	КЖ 6-3	Днище, стены и розета		
пя 1а	901-6-57-М-ПЯ1, ПЯ1а, УТ1÷УТ4	Приямок	1	
Ут 4	То же	Утолщение	1	

Спецификация изделий на днище, стены и розету

Формат	Зона	Поз.	Обозначение	Наименование	Кол.	Примеч.
				Документация		
12			ТП 901-6-57 -КЖИ-ТТ	Технические требования		
				Сборочные единицы и детали		
11			ТП 901-6-57 -КЖИ-КП1, КП2	Каркас пространственный КП2	12	
11			ТП 901-6-57 -КЖИ-КР1, КР2	Каркас плоский КР2	16	
11			ТП 901-6-57 -КЖИ-С2, С3	Сетка арматурная С2	4	
11			ТП 901-6-57 -КЖИ-С5, С6	То же С6	4	
11			ТП 901-6-57 -КЖИ-С7, С8	" С8	2	
22			КЖ 6-3	Стержни одиночные поз. 1÷16		См. ведомость
11			ТП 901-6-57 -КЖИ-МН1, МН2	Изделие закладное МН1	8	
11			То же	То же МН2	1	
11			ТП 901-6-57 -КЖИ-МН3, МН4	" МН4	1	
				Материалы		
				Бетон	29,5	м³

Выборка стали на один элемент, кг

Марка элемента	Арматурные изделия: Арматурная сталь ГОСТ 5781-75, Класс А-I, Ф мм 6	8	Итого	Класс А-II, Ф мм 10	14	Итого	Закладные изделия: Профильная сталь L 63×6	Сальники	•12	•16	Итого	Всего
Водосборный бассейн	204,0	839,2	1043,2	876,6	210,0	1086,6	2,2	41,2	0,9	12,0	56,3	2186,1

Изм.	Лист	№ докум.	Подпись	Дата
Провер.		Северинова		
Ст. инж.		Климов		
Рук. гр.		Сасонко		
Гл. инж. пр.		Марек		
Гл. конст.		Авраменко		
Нач. СКО-1		Дрампов		

ТП 901-6-57-КЖ 6

Градирни открытого типа с капельным оросителем

Градирня площадью 48 м²

Лит.	Лист	Листов
Р	2	

Маркировочные схемы элементов водосборного бассейна. Общие виды днища, стен и розеты

Промстройпроект г. Москва

Армирование днища

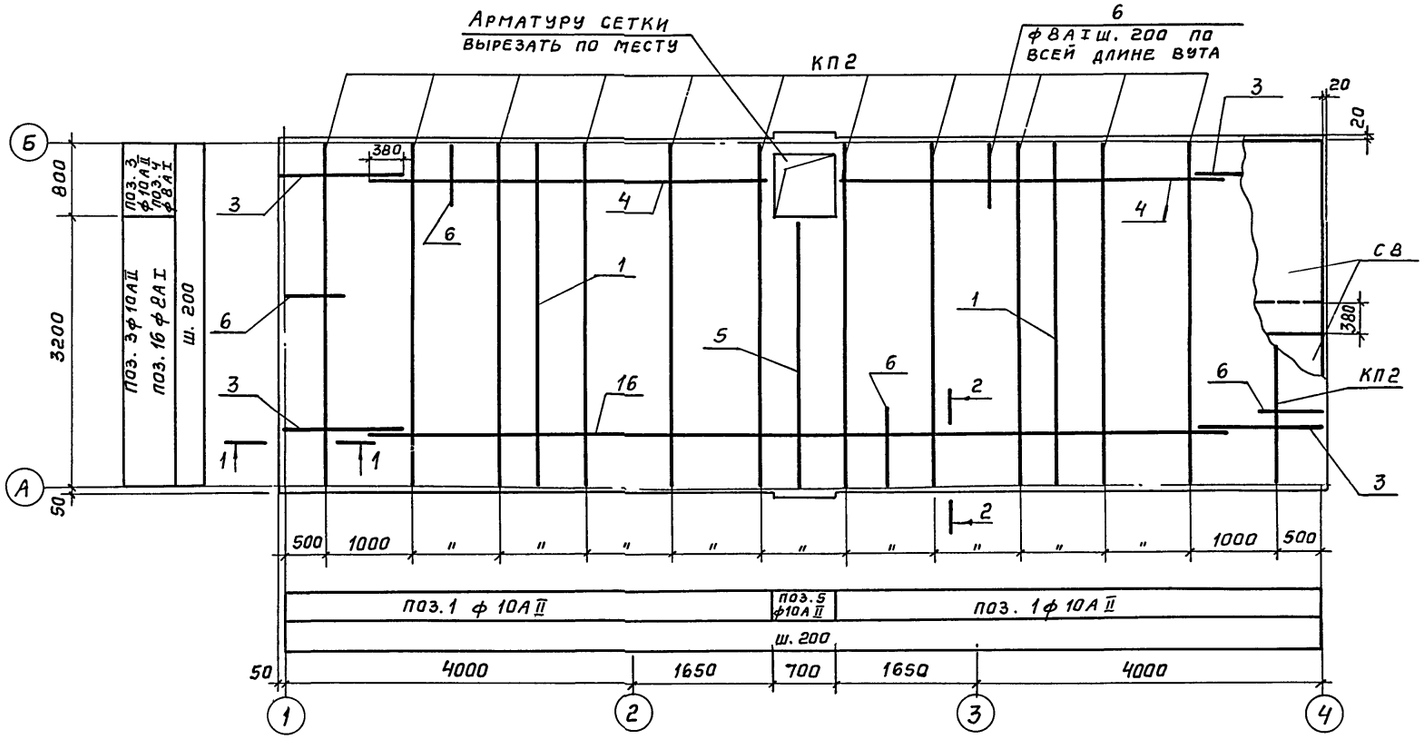

Ведомость стержней на один элемент

Марка эл-та	поз.	Эскиз или сечение	ф мм	Длина мм	Кол.
Днище, стены и розета	1	500 4030 500	10AII	5030	58
	2	500 1250	10AII	1750	176
	3	500 1500	10AII	2000	42
	4	4530	8AI	4650	10
	5	3200 500	10AII	3700	3
	6	150 450 150	8AI	870	196
	7	п.м.	6AI	441,0	-
	8	250 700 250	8AI	1320	172
	9	1200	14AII	1200	16
	10	1300 1000 2720	14AII	3600	8
	11	50 50 300 290 1260	6AI	1990	184
	12	50 50 300 290 500	6AI	1230	8
	13	500 500	10AII	1000	40
	14	4700	14AII	4700	12
	15	8540	14AII	8540	8
	16	9780	8AI	9900	18

1-1

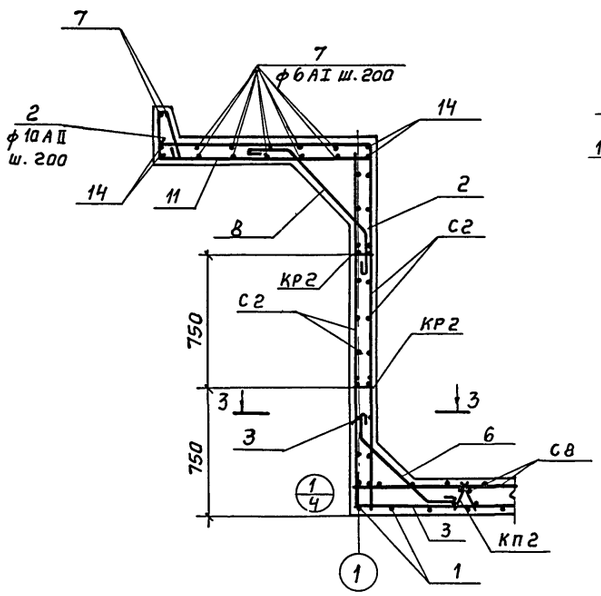

2-2

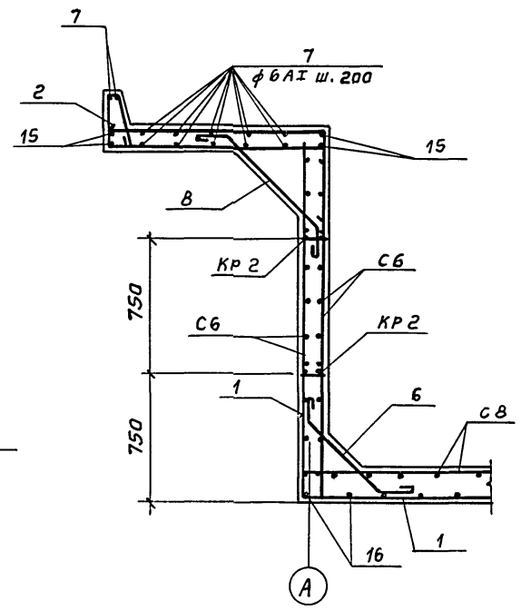

3-3

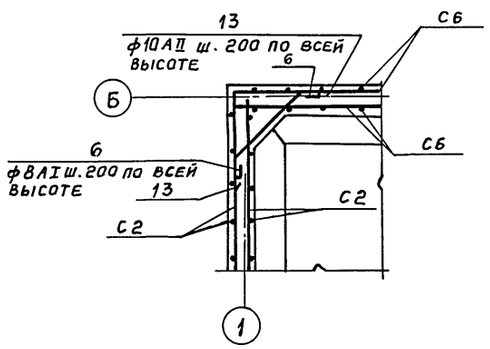

						ТП 901-6-57 -КЖ6			
						Градирни открытого типа с капельным оросителем			
Изм.	Лист	№ докум.	Подпись	Дата		Градирня площадью 48м²	Лит	Лист	Листов
Провер.		Котова					Р	3	
Ст. инж.		Климов							
Рук. бр.		Сасонко				Схемы армирования днища, стен и розеты (начало)	Промстройпроект г. Москва		
Гл. инж. пр.		Марек							
Гл. конст.		Авраменко							
Нач. СКО-1		Дрампов							

Армирование продольной стены

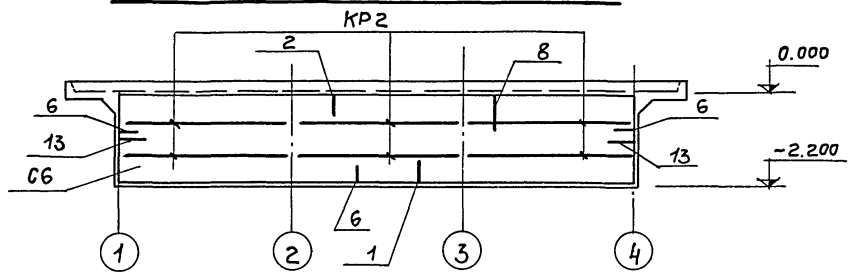

Армирование розеты

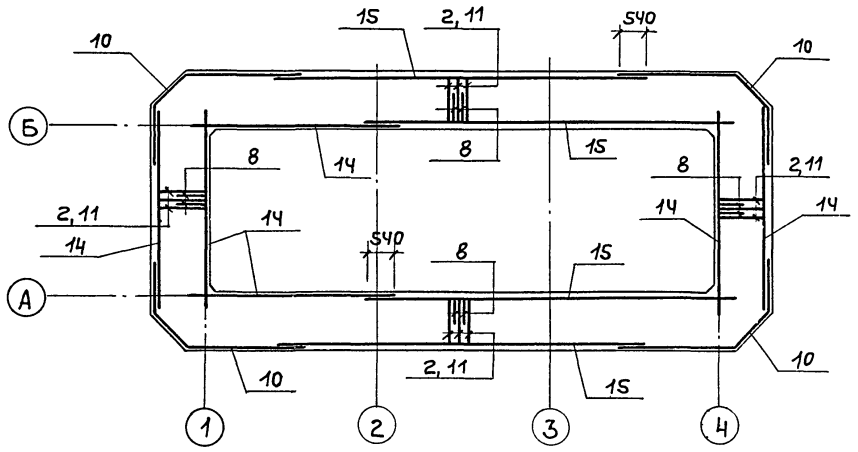

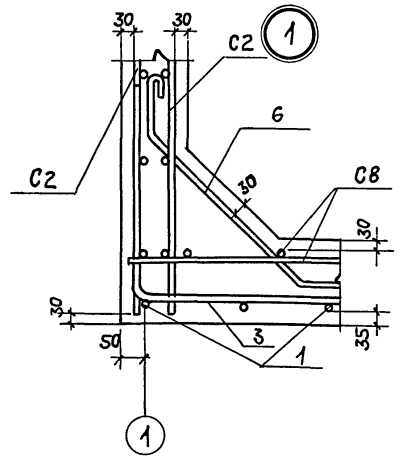

4-4

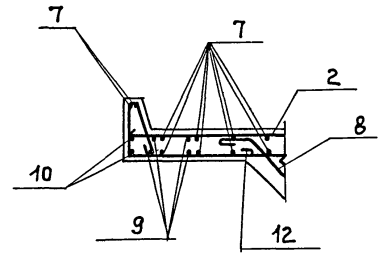

Раскладка верхней арматуры угла розетты

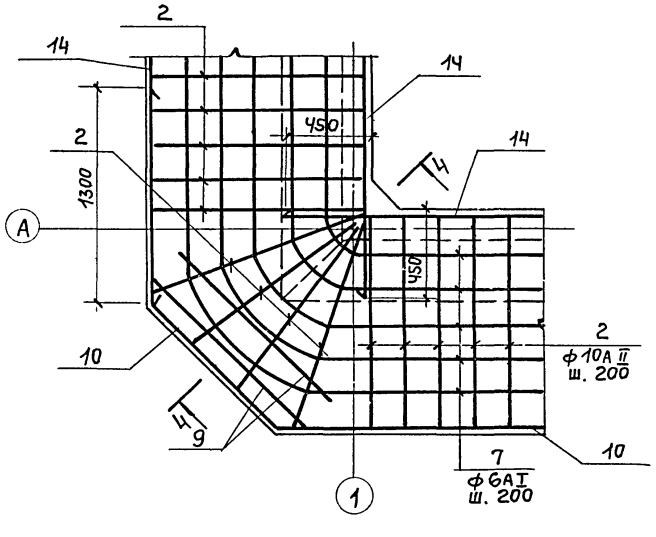

Раскладка нижней арматуры угла розетты

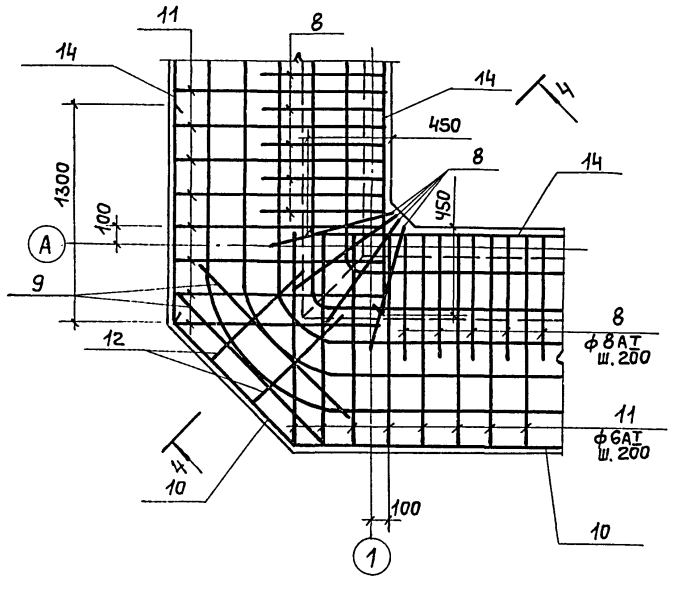

					ТП 901-6-57- КЖ6	
					Градирня открытого типа с капельным оросителем	
Изм.	Лист	№ докум.	Подп.	Дата	Градирня площадью 48м²	Лит. / Лист / Листов: Р / 4 /
Провер.		Северинова				
Ст. инж		Климов				
Рук. бр.		Сасонко			Схемы армирования днища, стен и розетты (окончание)	ПРОМСТРОЙПРОЕКТ г. Москва
Гл. инж. пр		Марек				
Гл. констр.		Авраменко				
Нач. СКО-1		Дрампов				

15433-07

gost.e-ecolog.ru