ТИПОВОЙ ПРОЕКТ
901—6— 57

ГРАДИРНИ ОТКРЫТОГО ТИПА С КАПЕЛЬНЫМ ОРОСИТЕЛЕМ

АЛЬБОМ— VI

ГРАДИРНЯ ПЛОЩАДЬЮ 32 м²

15433—06
ЦЕНА 0-90

gost.e-ecolog.ru

ЦЕНТРАЛЬНЫЙ ИНСТИТУТ ТИПОВОГО ПРОЕКТИРОВАНИЯ
ГОССТРОЯ СССР

Москва, А-445, Смольная ул., 22

Сдано в печать 1979 года

Заказ № 1762 Тираж 2000 экз.

ТИПОВОЙ ПРОЕКТ
901—6—57

ГРАДИРНИ ОТКРЫТОГО ТИПА С КАПЕЛЬНЫМ ОРОСИТЕЛЕМ

СОСТАВ ПРОЕКТА:

АЛЬБОМ I – ОБЩИЕ УКАЗАНИЯ. ДЕТАЛИ ТЕХНОЛОГИЧЕСКОГО ОБОРУДОВАНИЯ
АЛЬБОМ VI – ГРАДИРНЯ ПЛОЩАДЬЮ 32 м²
АЛЬБОМ X – ЧЕРТЕЖИ УЗЛОВ, ЭЛЕМЕНТОВ КОНСТРУКЦИЙ И ИЗДЕЛИЙ
АЛЬБОМ XV – СМЕТЫ

АЛЬБОМ – VI

РАЗРАБОТАН
ПРОЕКТНЫМИ ИНСТИТУТАМИ
СОЮЗВОДОКАНАЛПРОЕКТ, ПРОМСТРОЙПРОЕКТ
ГЛАВНЫЙ ИНЖЕНЕР ИНСТИТУТА В.Н. САМОХИН
ГЛАВНЫЙ ИНЖЕНЕР ПРОЕКТА Л.Г. СТУЛОВА

УТВЕРЖДЕН В/О СОЮЗВОДОКАНАЛНИИПРОЕКТ
ПРОТОКОЛ №100 ОТ 7 XII 1977 г. ВВЕДЕН В ДЕЙСТВИЕ
В/О СОЮЗВОДОКАНАЛНИИПРОЕКТ С 30 VI 1978 г.
ПРИКАЗ № 181 ОТ 14 VI 1978 г.

ВЕДОМОСТЬ ЧЕРТЕЖЕЙ КОМПЛЕКТОВ НВ, АР, КЖ

Формат	№№ п/п	Марка листа	Наименование	Исполнитель	№№ стр.
	1	в.ч.	Ведомость чертежей		2
			Технологические		
22	2	НВ-1	Общие данные	союзводоканалпроект	3
22	3	НВ-2	Водораспределительные системы. Планы. Разрезы.	"	4
22	4	НВ-3	Водораспределительные системы. Монтажные детали.	"	5
22	5	НВ-4	Конструкция и расстановка щитов решетника	"	6
22	6	НВ-5	Водопроводное оборудование бассейна	"	7
			Архитектурна-строительные		
22	7	АР5-1	Общие данные. Фасады.	промстройпроект	8
22	8	АР5-2	Планы	"	9
22	9	АР5-3	Разрезы 1-1 и 2-2. Ведомость деревянных элементов	"	10
22	10	КЖ 5-1	Общие данные.	"	11
22	11	КЖ 5-2	Маркировочные схемы элементов водосборного бассейна. Общие виды днища, стен и розеты.	"	12
22	12	КЖ5-3	Схемы армирования днища, стен и розеты	"	13

Изм.	Лист	№ докум.	Подпись	Дата	ТП 901-6-57 ВЧ			
					Градирни открытого типа с капельным оросителем			
Правер.		Зайчева			Градирня площадью 32 м²	Лит.	Лист	Листов
Чертил		Ермакова				Р	1	1
Рук. бр.		Христофориди			Ведомость чертежей	Госстрой СССР СОЮЗВОДОКАНАЛПРОЕКТ		
Гл. инж. пр.		Стулова						
Гл. спец.		Ямпольский						

Ведомость основных комплектов

Обозначение		Наименование	Примечание
ТП901-6	НВ	Технологическая часть	Разработан ин-том СВКП
ТП 901-6	АР	Архитектурно-строительные решения	Разработан ин-том ПСП
ТП 901-6	КЖ	Конструкции железобетонные	"

Ведомость чертежей основного комплекта марки НВ

Формат	Лист	Наименование	Примечание
22	НВ-1	Общие данные	
22	НВ-2	Водораспределительные системы. План. Разрезы.	
22	НВ-3	Водораспределительные системы. Монтажные детали	
22	НВ-4	Конструкция и расстановка щитов решетника	
22	НВ-5	Водопроводное оборудование бассейна	

Спецификация на водопроводное оборудование

№№ п/п	Наименование	Материал	ф усл.	Един. изм.	Кол-во	Масса, кг Един.	Масса, кг Общ.	ГОСТ
1	Задвижка 30 ч 6бр	чугун	200	шт.	3	125.0	375.0	5762-74
2	Сопло ф 32×16	полиэтилен	32	шт.	36	0.05	1.8	чертеж СВКП

Спецификация древесины

№№ п/п	Наименование	Сечение (мм)	Количество ($м^3$)
1	Брусок	50×50	0.8
2	Брусок	25×50	0.2
3	Доска	10×80	4.4
4	Доска	10×50	0.32

Справка

Типовой проект разработан в соответствии с действующими строительными нормами и правилами и предусматривает мероприятия, обеспечивающие взрывную, взрывопожарную и пожарную безопасность при правильной эксплуатации сооружения.

Главный инженер проекта: /Л.Г. Стулова/

Ведомость примененных документов

Обозначение	Наименование	Примечание
ГОСТ 8509-72	Сталь прокатная угловая равнополочная	
ГОСТ 103-76	Сталь прокатная полосовая	
ГОСТ 19903-74	Сталь прокатная толстолистовая	
ГОСТ 2590-71	Сталь горячекатаная круглая	
ГОСТ 3262-75	Трубы стальные водогазопроводные	
ГОСТ 10704-76	Трубы стальные электросварные	
ГОСТ 5762-74	Задвижки параллельные с выдвижным шпинделем фланцевые	
ГОСТ 1255-67	Фланцы стальные плоские приварные	
ГОСТ 7798-70	Болты с шестигранной головкой	
ГОСТ 5915-70	Гайки шестигранные	
ГОСТ 11371-68	Шайбы	
ГОСТ 4028-63	Гвозди строительные	
ГОСТ 8486-66	Пиломатериалы хвойных пород	
ГОСТ 13327-73	Препарат ХМ-5 для пропитки древесины	
ГОСТ 17133-71	Резина листовая	
ГОСТ 8966-71	Муфты прямые короткие	
ГОСТ 8963-75	Пробки	
ГОСТ 17375-72	Детали трубопроводов Отводы крутоизогнутые	
ГОСТ 17379-72	Заглушки	
ГОСТ 17378-72	Переходы из углеродистой стали	

Спецификация прокатной стали

№№ п/п	Наименование	Материал	ф усл.	Ед. изм.	Кол-во	Масса, кг Един.	Масса, кг Общ.	ГОСТ
1	Уголок 32×32×3	ст.	—	м	5.4	1.46	7.9	8509-72
2	Круг 6	ст.	—	м	35.5	0.222	7.8	2590-71
3	Лист 300×4	ст.	—	м	0.7	9.42	6.6	19903-74
4	Полоса 120×12	ст.	—	м	0.5	11.3	5.7	103-76
			—	—	—	—	—	—

Спецификация крепежных деталей и гвоздей

№№ п/п	Наименование	Материал	ф усл.	Ед. изм.	Кол-во	Масса, кг Ед-цы	Масса, кг Общ.	ГОСТ
1	Гайка М6	ст.	—	шт.	2	0.003	0.006	5915-70
2	Гайка М16	ст.	—	шт.	72	0.033	2.4	5915-70
3	Гайка М20	ст.	—	шт.	32	0.065	2.1	5915-70
4	Болт М16×55	ст.	—	шт.	72	0.117	8.5	7798-70
5	Болт М20×75	ст.	—	шт.	32	0.249	8.0	7798-70
6	Гвозди 2×40	ст.	—	кг	13.2		13.2	4028-63
7	Гвозди 2.5×60	ст.	—	кг	8.0		8.0	4028-63

Спецификация труб

№№ п/п	Наименование	Материал	ф усл.	Един. изм.	Кол-во	Масса, кг Един.	Масса, кг Общ.	ГОСТ
1	Трубы 42,3×2.8	ст.	32	м	13	2.73	35.5	3262-75
2	Трубы 114×3.5	ст.	100	м	12.5	9.54	119.3	10704-76
3	Трубы 159×5	ст.	150	м	26.2	18.99	497.6	10704-76
4	Трубы 219×6	ст.	200	м	16.1	31.52	507.5	10704-76

Спецификация фасонных частей

№№ п/п	Наименование	Материал	ф усл.	Един. изм.	Кол-во	Масса, кг Един.	Масса, кг Общ.	ГОСТ
1	Фланец Ру 2.5	ст.	100	шт.	4	2.05	8.2	1255-67
2	Фланец Ру 2.5	ст.	150	шт.	8	3.43	27.5	1255-67
3	Фланец Ру 2.5	ст.	200	шт.	4	4.73	18.92	1255-67
4	Фланец Ру 10	ст.	200	шт.	4	8.05	32.2	1255-67
5	Отвод 90°	ст.	150	шт.	4	8.0	32.0	17375-72
6	Отвод 90°	ст.	200	шт.	1	14.9	14.9	17375-72
7	Переход к150×100	ст.	—	шт.	2	2.1	4.2	17378-72
8	Заглушка 200	ст.	—	шт.	2	4.6	9.2	17379-72
9	Муфта	ст.	50	шт.	2	0.33	0.7	8966-59
10	Пробка	чугун	50	шт.	2	0.63	1.3	8963-75
11	Резина δ = 3мм	резина	—	м / кг	0.72 / 2.3	4.5	3.3	17133-71
			—	—	—	—	—	—

Примечание:

Настоящий альбом должен рассматриваться совместно с альбомом I.

					ТП 901-6-57-НВ	
					Градирни открытого типа с капельным оросителем	
Изм.	Лист	№ докум.	Подп.	Дата		
Провер.		Зайцева			Градирня площадью 32 $м^2$	Лит. Р; Лист 1; Листов 5
Чертил		Озерова				
Рук. гр.		Хаистофориди				
Гл. ин. пр.		Стулова			Общие данные	Госстрой СССР Союзводоканалпроект г. Москва
Гл. спец.		Ямполевский				
Нач. отд.		Трубников				

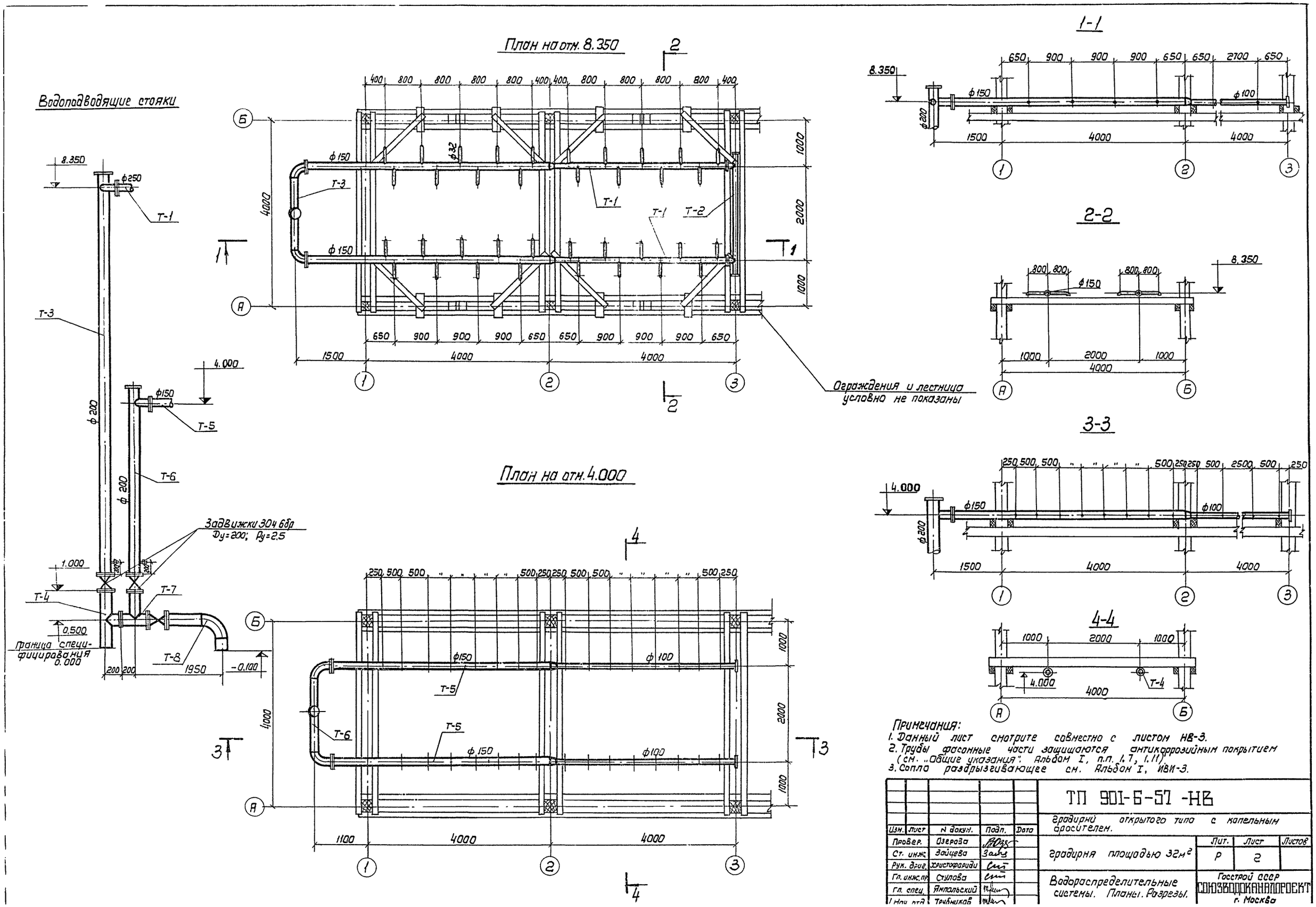

Примечания:
1. Данный лист смотрите совместно с листом НВ-3.
2. Трубы фасонные части защищаются антикоррозийным покрытием (см. „Общие указания". Альбом I, п.п. 1.7, 1.11)
3. Сопло раздрызгивающее см. Альбом I, ИВИ-3.

Изм.	Лист	N докум.	Подп.	Дата	ТП 901-6-57 -НВ			
					Градирни открытого типа с капельным оросителем.			
Провер.		Озерова			Градирня площадью 32м²	Лит.	Лист	Листов
Ст. инж.		Зайцева				Р	2	
Рук. дриг.		Христофариди						
Гл. инж. пр.		Стулова			Водораспределительные системы. Планы. Разрезы.	Госстрой СССР СОЮЗВОДОКАНАЛПРОЕКТ г. Москва		
Гл. спец.		Ямпольский						
Нач. отд.		Трубников						

Деталь Т-1

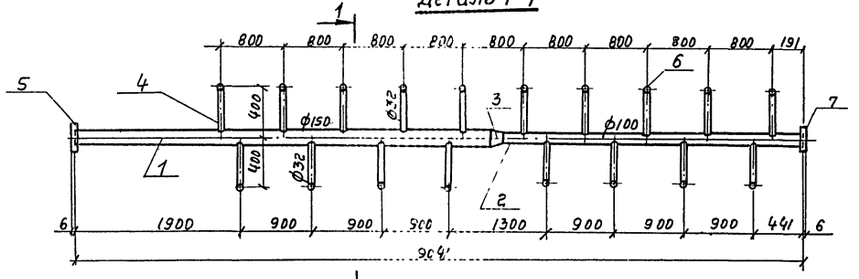

1-1

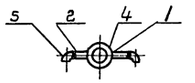

Деталь Т-2

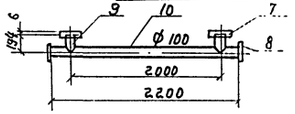

Деталь Т-3

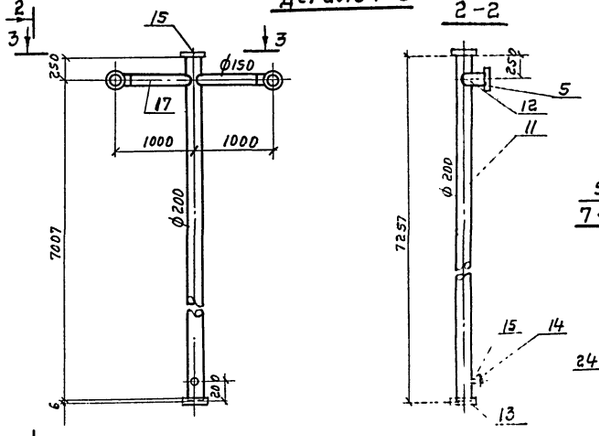

Деталь Т-5

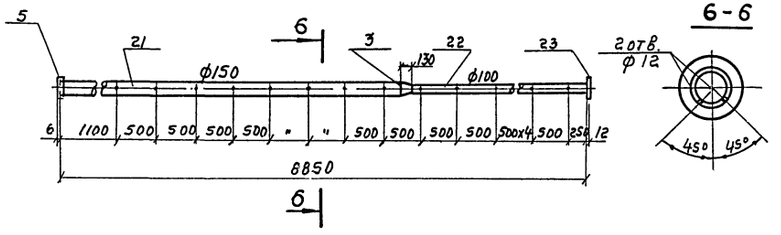

6-6

Деталь Т-6

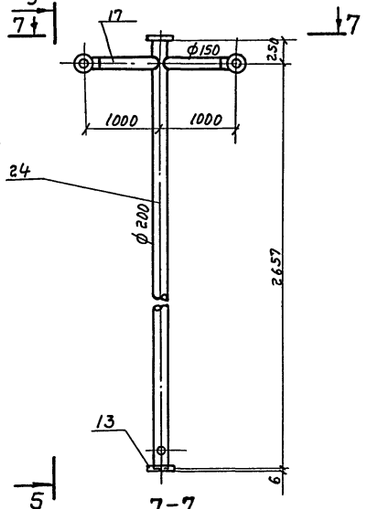

5-5

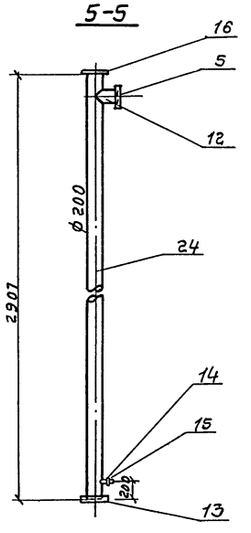

Деталь Т-4

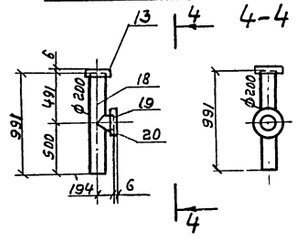

Деталь Т-7

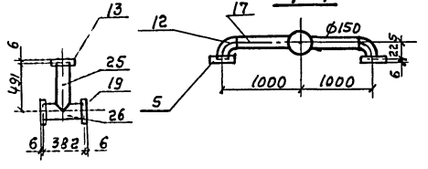

Деталь Т-8

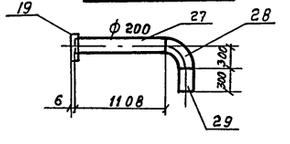

Спецификация монтажных деталей градирни

Марка	NN поз.	Наименование	Материал	ф усл. мм	Длина, мм	Кол. шт.	Масса, кг: Штуки	Масса, кг: Общий	Масса, кг: Детали
Деталь Т-1	1	Труба 159х5	ст	150	5260	1	997	99,7	162,8
	2	Труба 114х3,5	ст	100	3870	1	36,92	36,9	
	3	Переход к 150х100	ст	150х100	130	1	2,1	2,1	
	4	Труба 42,3х2,8	ст	32	360	18	0,98	17,7	
	5	Фланец Ру 2,5	ст	150	—	18	3,43	3,43	
	6	Сопло 32х16	Полиэтилен	32	—	18	0,05	0,9	
	7	Фланец Ру 2,5	ст	100	—	1	2,05	2,05	
		Изготовить на градирню – 2 шт							
Деталь Т-2	7	Фланец Ру 2,5	ст	100	—	2	2,05	4,1	31,0
	8	Заглушка 120х12	ст	—	—	2	1,1	2,2	
	9	Труба 114х3,5	ст	100	194	2	1,85	3,7	
	10	Труба 114х3,5	ст	100	2200	1	21,0	21,0	
		Изготовить на градирню – 1 шт							
Деталь Т-3	5	Фланец Ру 2,5	ст	150	—	2	3,43	6,9	290,7
	11	Труба 219х6	ст	200	7257	1	228,9	228,9	
	12	Отвод 90°	ст	150	—	2	8,0	16,0	
	13	Фланец Ру 10	ст	200	—	1	8,05	8,05	
	14	Пробка	чугун	50	—	1	0,63	0,63	
	15	Муфта	ст	50	—	1	0,33	0,33	
	16	Заглушка 200	ст	—	—	1	4,6	4,6	
	17	Труба 219х6	ст	150	666	2	12,65	25,3	
		Изготовить на градирню – 1 шт							
Деталь Т-4	13	Фланец Ру10	ст	200	—	1	8,05	8,05	50,1
	18	Труба 219х6	ст	200	991	1	31,2	31,2	
	19	Фланец Ру 2,5	ст	200	—	1	4,73	4,73	
	20	Труба 219х6	ст	200	194	1	6,12	6,12	
		Изготовить на градирню – 1 шт							
Деталь Т-5	5	Переход к 150х100	ст	150х100	130	1	2,1	2,1	135,7
	5	Фланец Ру 2,5	ст	150	—	1	3,43	3,43	
	21	Труба 159х5	ст	150	4850	1	92,1	92,1	
	22	Труба 114х3,5	ст	100	3870	1	37,0	37,0	
	23	Заглушка 120х12	ст	—	—	1	1,1	1,1	
		Изготовить на градирню – 2 шт							
Деталь Т-6	5	Фланец Ру 2,5	ст	150	—	2	3,43	6,9	161,4
	12	Отвод 90°	ст	150	—	2	8,0	16,0	
	13	Фланец Ру10	ст	200	—	1	8,05	8,05	
	14	Пробка	чугун	50	—	1	0,83	0,63	
	15	Муфта	ст	50	—	1	0,33	0,33	
	16	Заглушка	ст		—	1	4,6	4,6	
	17	Труба 219х6	ст	180	666	2	12,05	25,3	
	24	Труба 219х6	ст	200	2907	1	99,6	99,6	
		Изготовить на градирню – 1 шт.							
Деталь Т-7	13	Фланец Ру10	ст	200	—	1	8,05	8,05	45,1
	19	Фланец Ру 2,5	ст	200	—	2	4,73	9,5	
	25	Труба 219х6	ст	200	491	1	15,5	15,5	
	26	Труба 219х6	ст	200	382	1	12,0	12,0	
		Изготовить на градирню – 1 шт.							
Деталь Т-8	19	Фланец Ру 2,5	ст	200	—	1	4,73	4,73	64,1
	27	Труба 219х6	ст	200	1108	1	34,9	34,9	
	28	Отвод 90°	ст	200	—	1	14,9	14,9	
	29	Труба 219х6	ст	200	300	1	9,5	9,5	
		Изготовить на градирню – 1 шт.							

				ТП 901-6-57 -НВ	
				Градирни открытого типа с капельным оросителем	
Изм.	Лист	N докум.	Подп.	Дата	
Провер.	Озерова			Градирня площадью 32 м²	Лит: Р; Лист: 3; Листов:
Ст. инж.	Зайцева				
Рук. бриг.	Христофориди				
Гл. инж. пр.	Стулова			Водораспределительные системы. Монтажные детали.	Госстрой СССР, Союзводоканалпроект г. Москва
Гл. спец.	Ямпольский				
Нач. отд.	Трибунский				

Альбом VI

ТП 901-Б-57

Типовой проект

1-1

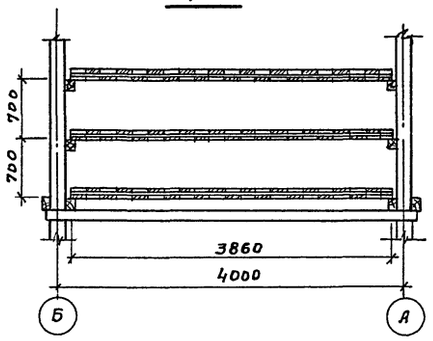

2-2

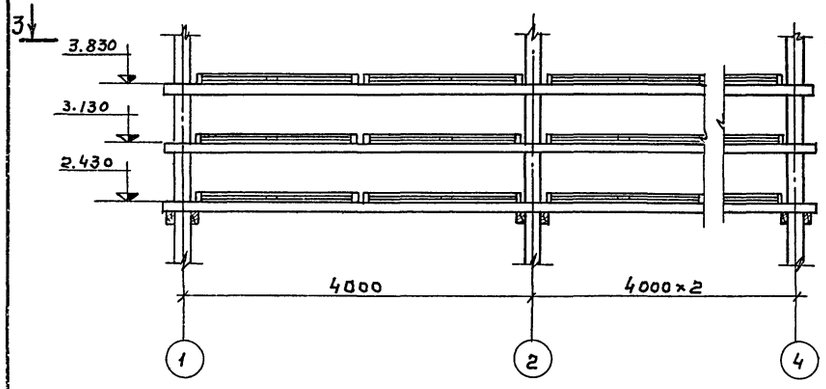

3-3
М 1:50

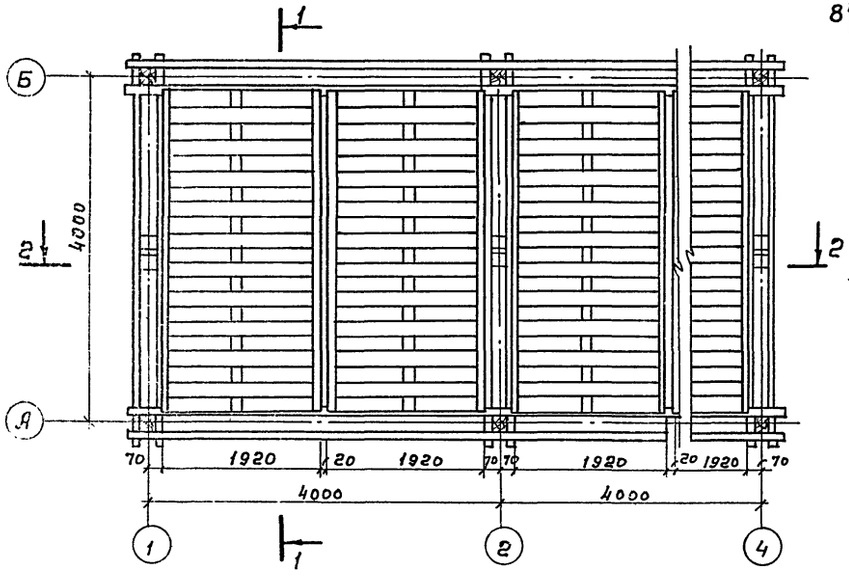

4-4

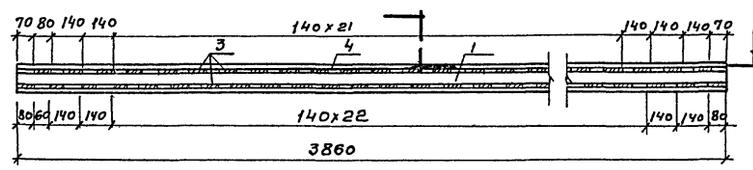

5-5
М 1:20

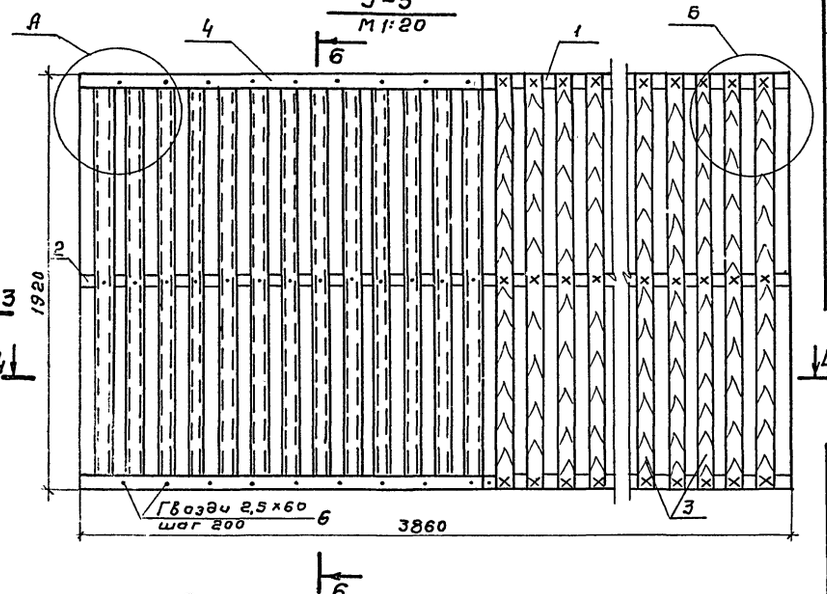

А
М 1:10

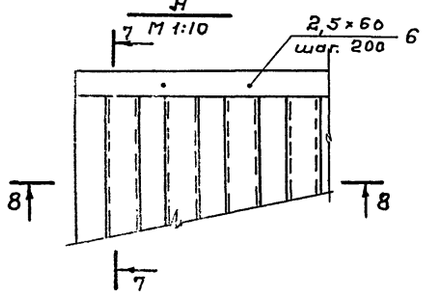

Б
М 1:10

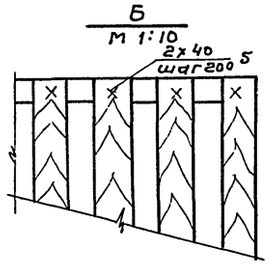

7-7

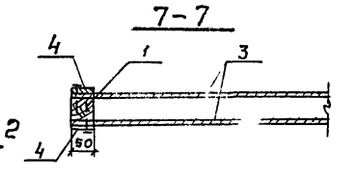

6-6

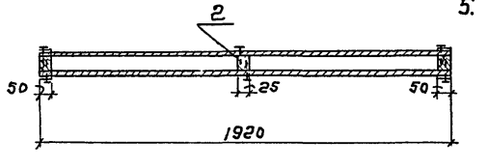

8-8

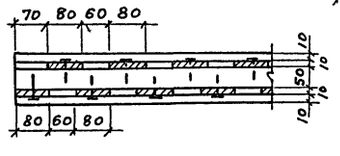

Спецификация материалов на щит решетника

№№ поз.	Эскиз	Сечение мм	Длина мм	Кол-во шт	Объем, м³ шт	Объем, м³ Общий
1	3860	50×50	3860	2	0,01	0,02
2	3860	25×50	3860	1	0,005	0,005
3	1920	10×80	1920	55	0,002	0,11
4	3860	10×50	3860	4	0,002	0,008
	Итого: 0,143					
	Изготовить на градирню 40 шт					

Спецификация гвоздей на щит решетника

№№ поз.	Наименование	Сечение мм	Длина мм	Кол-во шт	Вес, кг
5	Гвозди строительные	ф2	40	330	0,33
6	Гвозди строительные	ф2,5	60	80	0,2

Примечания:

1. Изготовление элементов решетника должно быть произведено из пиломатериалов в соответствии со СНиП III-19-75 „Деревянные конструкции"
2. Пиломатериалы - из сосны 2го сорта, влажностью не более 25% нестроганые.
3. Все деревянные элементы должны быть антисептированы (см. „Общие указания" Альбом I, п. 1.11)
4. Заготовку элементов решетника производить до антисептирования.
5. Гвозди должны быть оцинкованы

Изм.	Лист	№ докум.	Подпись	Дата
Провер.		Зайцева		
Чертил		Волкова		
Рук. брг		Христофориди		
Гл. ин. пр.		Стулова		
Гл. спец.		Ямпольский		

ТП 901-Б-57 НВ

Градирни открытого типа с капельным оросителем

Градирня площадью 32 м²

Лит	Лист	Листов
Р	4	

Конструкция и расстановка щитов решетника

Госстрой СССР
СОЮЗВОДОКАНАЛПРОЕКТ

1-1

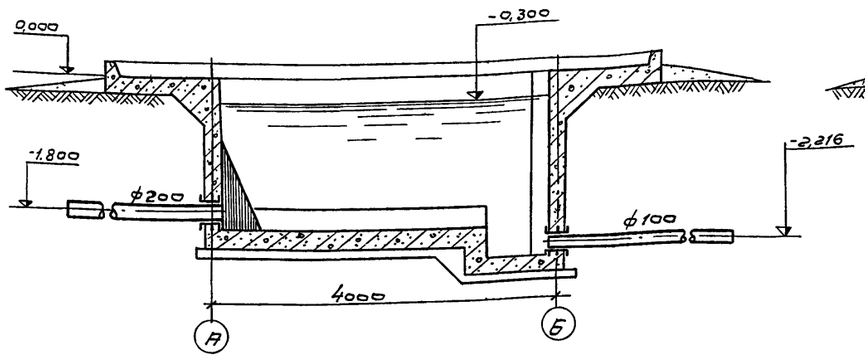

2-2

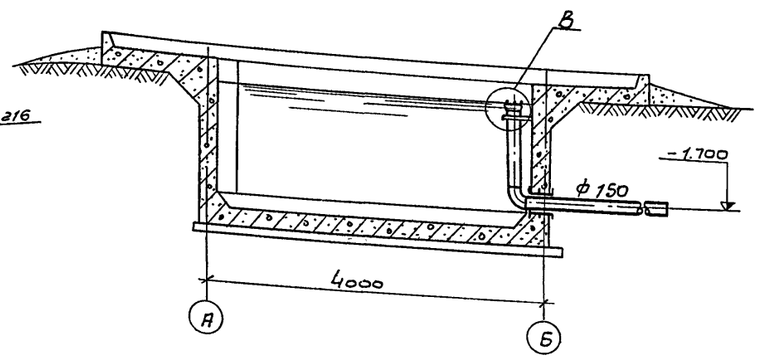

План на отм. -0,200

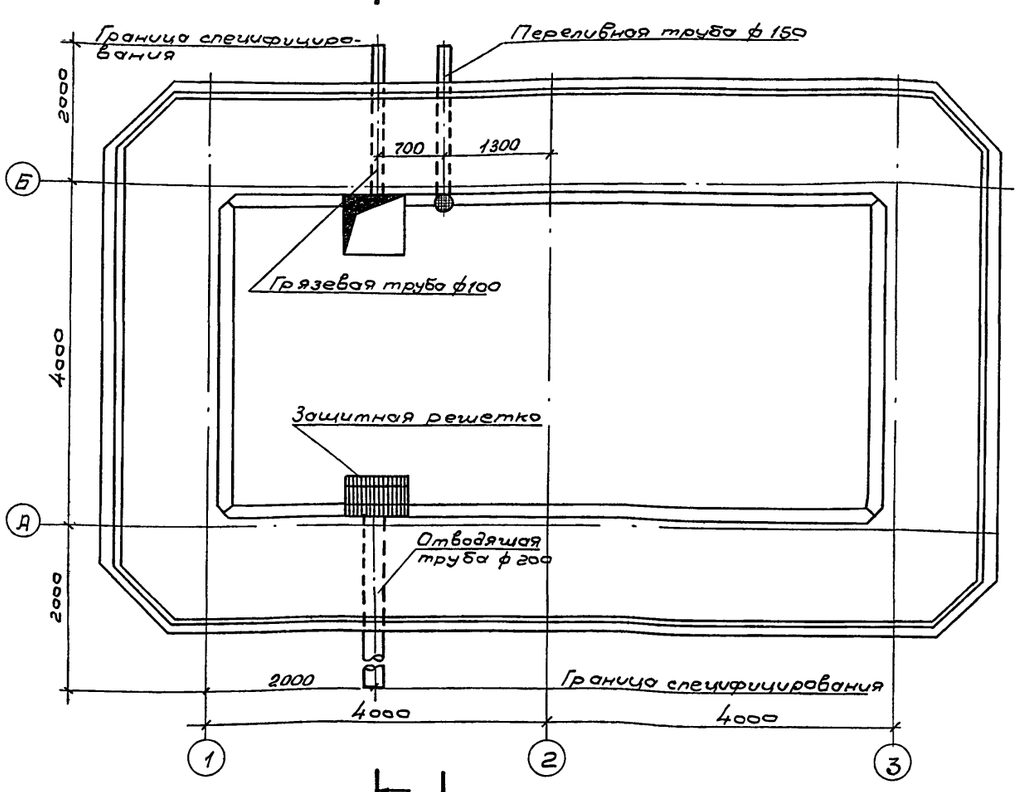

Переливная труба
М1:20

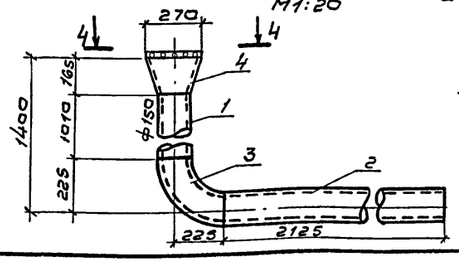

4-4
М1:10

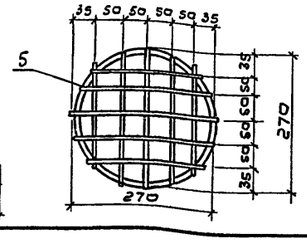

Хомут
М1:5

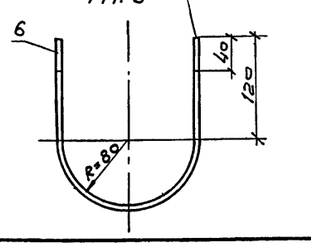

В
М1:10

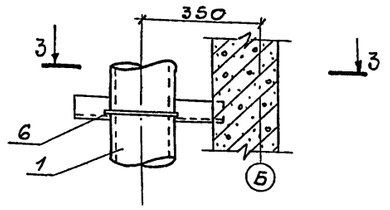

3-3

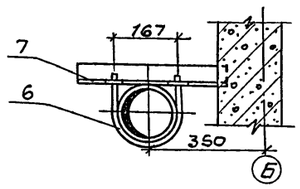

Развертка воронки
М1:10

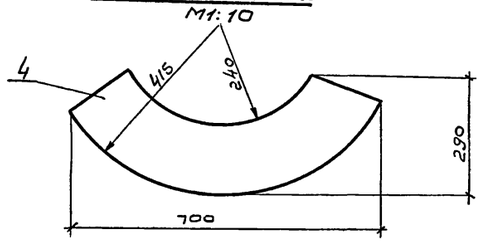

Грязевая труба
М1:10

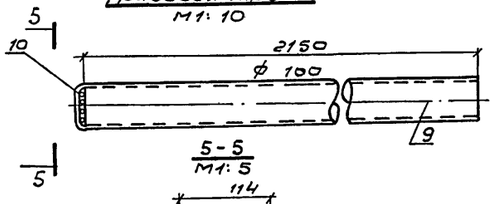

5-5
М1:5

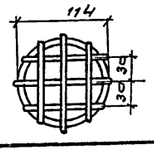

Спецификация материалов на переливную и отводящую трубу

	NN п.п.	Наименование	Материал	Длина мм	Кол-во шт.	Масса, кг Ед-цы	Масса, кг Общ.	Марки
Переливная труба с креплением	1	Труба 159×5	ст	1010	1	19,18	19,2	71,8
	2	Труба 159×5	ст	2125	1	40,35	40,4	
	3	Отвод 90° ф.усл.=150	ст	—	1	6,1	6,1	
	4	Воронка переливная	ст	—	1	5,4	5,4	
	5	Круг 6	ст	270	10	0,06	0,6	
	6	Круг 6	ст	490	1	0,11	0,11	
	7	Гайка М6	ст	—	2	0,006	0,01	
Отводящая труба	8	Труба 219×5	ст	2150	1	56,74	56,74	56,74

Спецификация материалов на грязевую трубу

NN п/п	Наименование	Материал	Длина мм	Кол-во шт.	Масса, кг Ед.	Масса, кг Общ.	Марки
9	Труба грязевая 114×3,5	ст.	2150	1	20,51	20,57	20,7
10	Круг 6	ст.	650	1	0,15	0,15	

Выборка изделий на градирню

NN п/п	Наименование	Материал	Dус мм	Ед. изм	Кол-во	Масса, кг Ед-цы	Масса, кг Общ.
1	Труба грязевая	ст.	100	шт.	1	20,7	20,7
2	Труба отводящая	ст.	200	шт.	1	56,74	56,74
3	Труба переливная с креплением	ст.	150	шт.	1	71,8	71,8
4	Защитная решетка	ст.	—	шт.	1	14,9	14,9

Примечания

1. Защитная решетка изготавливается по листу НВИ-2, приведенном в альбоме I.
2. Стальные конструкции защищаются антикоррозионным покрытием (см. в альбоме I „Общие указания" п.п. 1.7 и 1.11)

Изм	Лист	№докум.	Подпись	Дата
Провер	Зойчева			
Чертеж	Макарова			
Рук. бр.	Христофориди			
Гл. ин. пр.	Стулова			
Гл. спец.	Ямпольский			
Нач. отд.	Трубников			

ТП 901-6-57 НВ

Градирни открытого типа с капельным оросителем.

Градирня площадью 32м²

Лит	Лист	Листов
Р	5	

Водопроводное оборудование бассейна.

Госстрой СССР
СОЮЗВОДОКАНАЛПРОЕКТ
г. Москва

Альбом VI

Ведомость основных комплектов

Обозначение	Наименование	Примечание
ТП 901-6-57 -АР5	Архитектурно-строительные решения	
ТП 901-6-57 -КЖ5	Конструкции железобетонные	
ТП 901-6-57 -НВ	Технологическая часть	Разработана ин-том Союзводоканалпроект

Ведомость чертежей основного комплекта ТП 901-6-57-АР5

Формат	Лист	Наименование	Примечание
22	1	Общие данные. Фасады	
22	2	Планы	
22	3	Разрезы 1-1 и 2-2. Ведомость деревянных элементов	

Ведомость примененных и ссылочных документов

Обозначение	Наименование	Примечание
ТП 901-6-57 -АРИ-ТТ	Технические требования	
ТП 901-6-57 -АРИ-СД	Стойка СД	
ТП 901-6-57 -АРИ-Щ2	Щит Щ2	
ТП 901-6-57 -АРИ-Щ5; Щ5А	Щиты Щ5; Щ5А	
ТП 901-6-57 -АРИ-Щ5Б; $Щ6^{т}_{н}$	то же Щ5Б; $Щ6^{т}_{н}$	
ТП 901-6-57 -АРИ-С1; С2	Стремянки С1; С2	
ТП 901-6-57 -АРИ-ОГ3	Ограждение ОГ3	
ТП 901-6-57 -АРИ-ОГ4	То же ОГ4	
ТП 901-6-57 -АРИ-МС1	Изделие соединительное МС1	
ТП 901-6-57 -АРИ-МС2	То же МС2	
ТП 901-6-57 -АРИ-МС3, МС3а	" МС3; МС3а	
ТП 901-6-57 -АРИ-МС6÷МС15	" МС6÷МС15	
ТП 901-6-57 - У - 2, 9, 10, 13÷16, 19÷36	Узлы 2, 9, 10, 13÷16, 19÷36	
Серия 1.459-2, вып.2; л.90	Ограждение стремянки	

Рабочие чертежи марки АР выполнены в соответствии с действующими строительными нормами и правилами проектирования, которые предусматривают мероприятия в строительной части, обеспечивающие взрывную, взрыво-пожарную и пожарную безопасность при соблюдении правил безопасности в эксплуатации. Мероприятия выполнены на основании технологических заданий и категорий производств определенных Союзводоканалпроектом.

Главный инж. проекта /Марек/

Типовой проект 901-6-57

Инв. № подл. | Подпись и дата | Взам. инв. №

Фасад 1-3

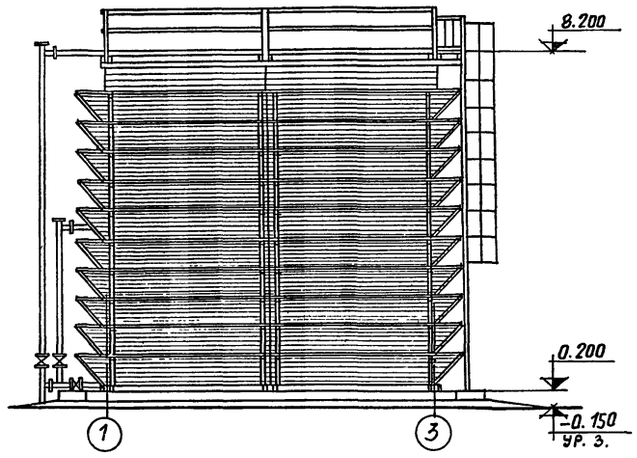

Фасад А-Б

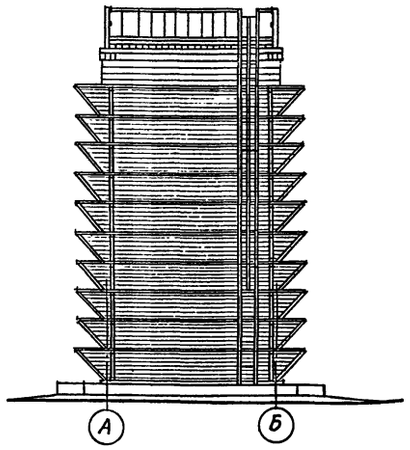

Сводная спецификация к чертежам архитектурно-строительных решений

Марка или поз.	Обозначение	Наименование	Кол.	Примеч.
		Изделия железобетонные		
		Водосборный бассейн		См. КЖ 5
		Изделия деревянные		
		Каркас поз. 1÷30		См. ведом. на АР5-3
СД	ТП 901-6-57 -АРИ-СД	Стойка	6	
Щ2	ТП 901-6-57 -АРИ-Щ2	Щит	40	
Щ5	ТП 901-6-57 -АРИ-Щ5; Щ5А	То же	18	
Щ5А	то же	"	1	
Щ5Б	ТП 901-6-57 -АРИ-Щ5Б; $Щ6^{т}_{н}$	"	1	
$Щ6^{т}$	то же	"	20	
$Щ6^{н}$	"	"	20	
		Изделия стальные		
С2	ТП 901-6-57 -АРИ-С1, С2	Стремянка	1	
СК8	Серия 1.459-2 вып.2, л.90	Ограждение стремянки	1	
ОГ3	ТП 901-6-57 -АРИ-ОГ3	Ограждение	1	
ОГ4	ТП 901-6-57 -АРИ-ОГ4	То же	2	
МС1	ТП 901-6-57 -АРИ-МС1	Изделие соединительное	12	
МС2	ТП 901-6-57 -АРИ-МС2	То же	1	
МС3А	ТП 901-6-57 -АРИ-МС3, МС3а	"	4	
МС6	ТП 901-6-57 -АРИ-МС6÷МС15	"	470	
МС7	то же	"	92	
МС8	"	"	270	
МС9	"	"	120	
МС11	"	"	2	
МС12	"	"	8	
МС13	"	"	2	
МС14	"	"	20	
МС15	"	"	10	

1. Категорию производства, степень огнестойкости, расчетные условия строительства, условия электроосвещения и молниезащиты см. на листах марки НВИ.
2. Требования к деревянным и стальным конструкциям см. на листах марки АРИ-ТТ.
3. Требования к железобетонным конструкциям см. на листах марки КЖИ-ТТ.

Изм.	Лист	№ докум.	Подпись	Дата	ТП 901-6-57 -АР5			
Ст. инж.		Климов			Градирни открытого типа с капельным оросителем			
Рук. бр.		Сасонко		5.01.77	Градирня площадью 32 м²	Лит.	Лист	Листов
Гл. инж. пр.		Марек				Р	1	3
Гл. конструк.		Авраменко			Общие данные. Фасады	ПРОМСТРОЙПРОЕКТ г. Москва		
Нач. СКО-1		Дрампов						
Гл. инж. ин-та		Королев						

Планы на отм. 1.030; 1.730; 3.130; 3.830; 5.230; 5.930; 7.330

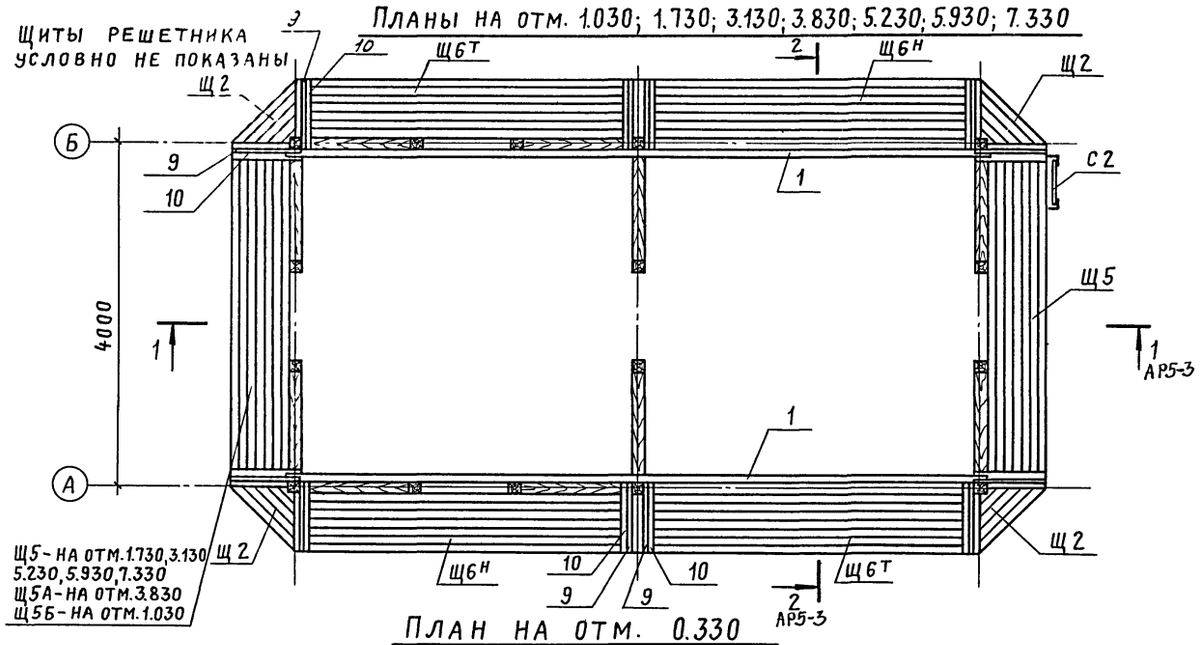

План на отм. 0.330

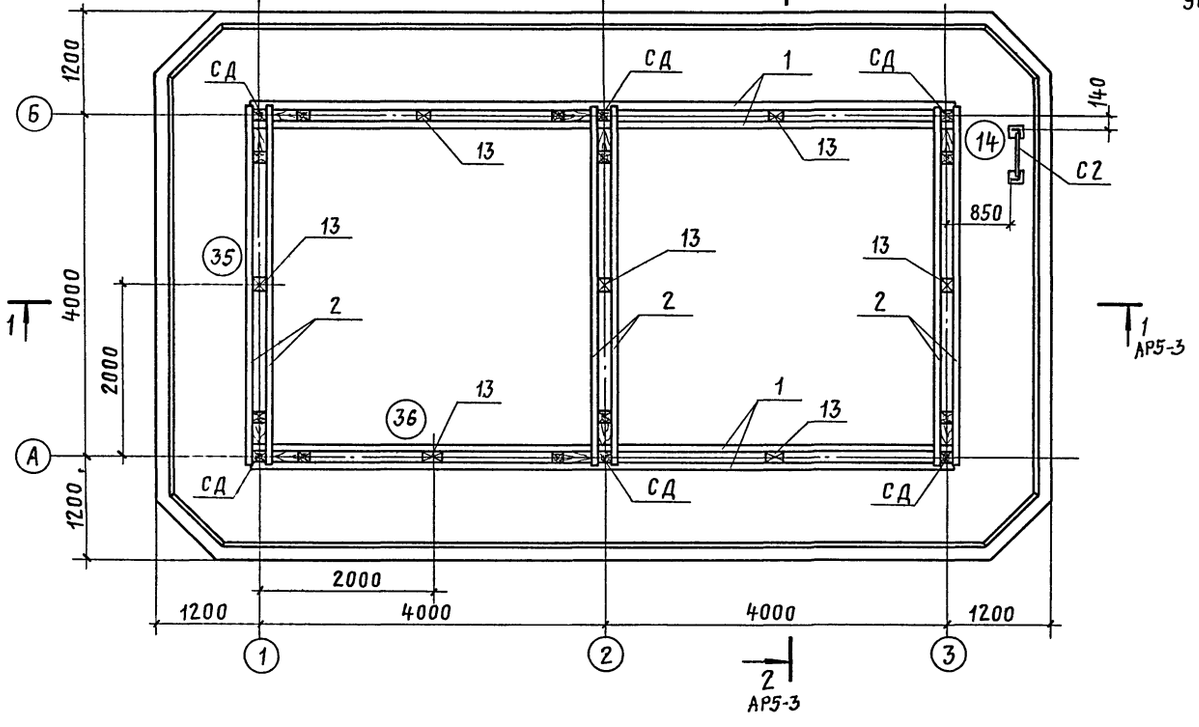

План на отм. 8.200

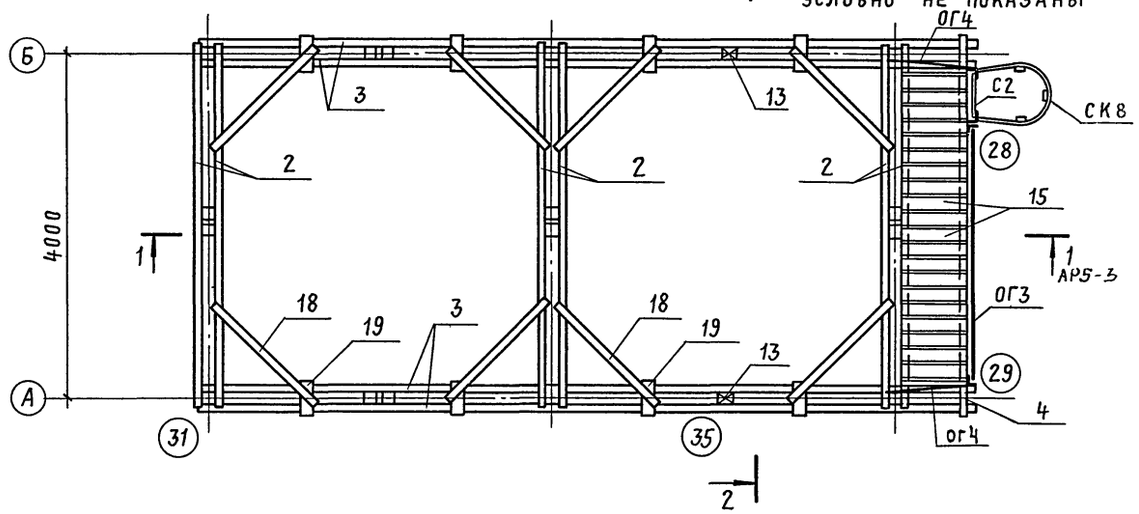

Планы на отм. 2.430; 4.530; 6.630

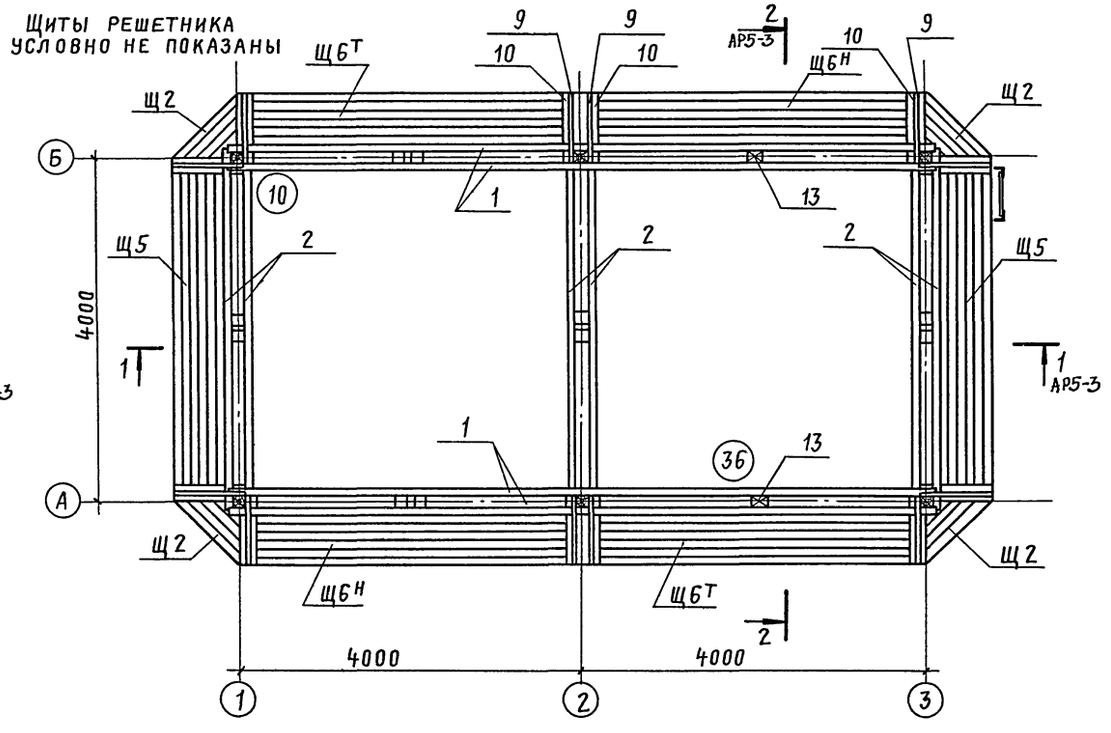

Узлы см. на листах марки У

Изм.	Лист	№ докум.	Подпись	Дата	ТП 901-6-57-АР5			
					Градирня открытого типа с капельным оросителем			
Провер.		Котова			Градирня площадью 32 м²	Лит.	Лист	Листов
Техник		Андрианова				Р	2	
Рук. бр.		Сасонко		6/VI-71г.	Планы	ПРОМСТРОЙПРОЕКТ г. Москва		
Гл. инж. пр.		Марек						
Гл. конст.		Авраменко						
Нач. отд.		Дрампов						

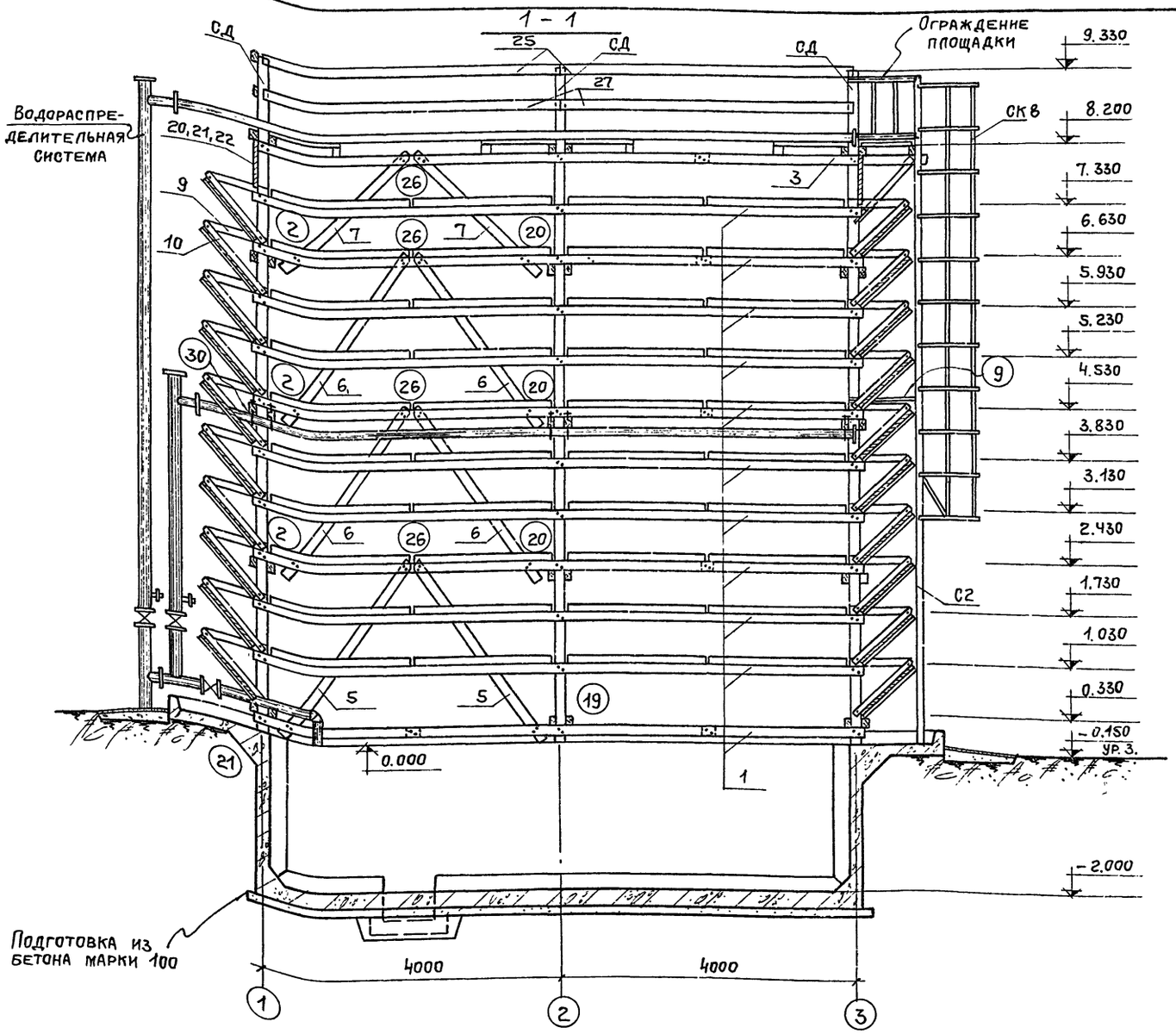

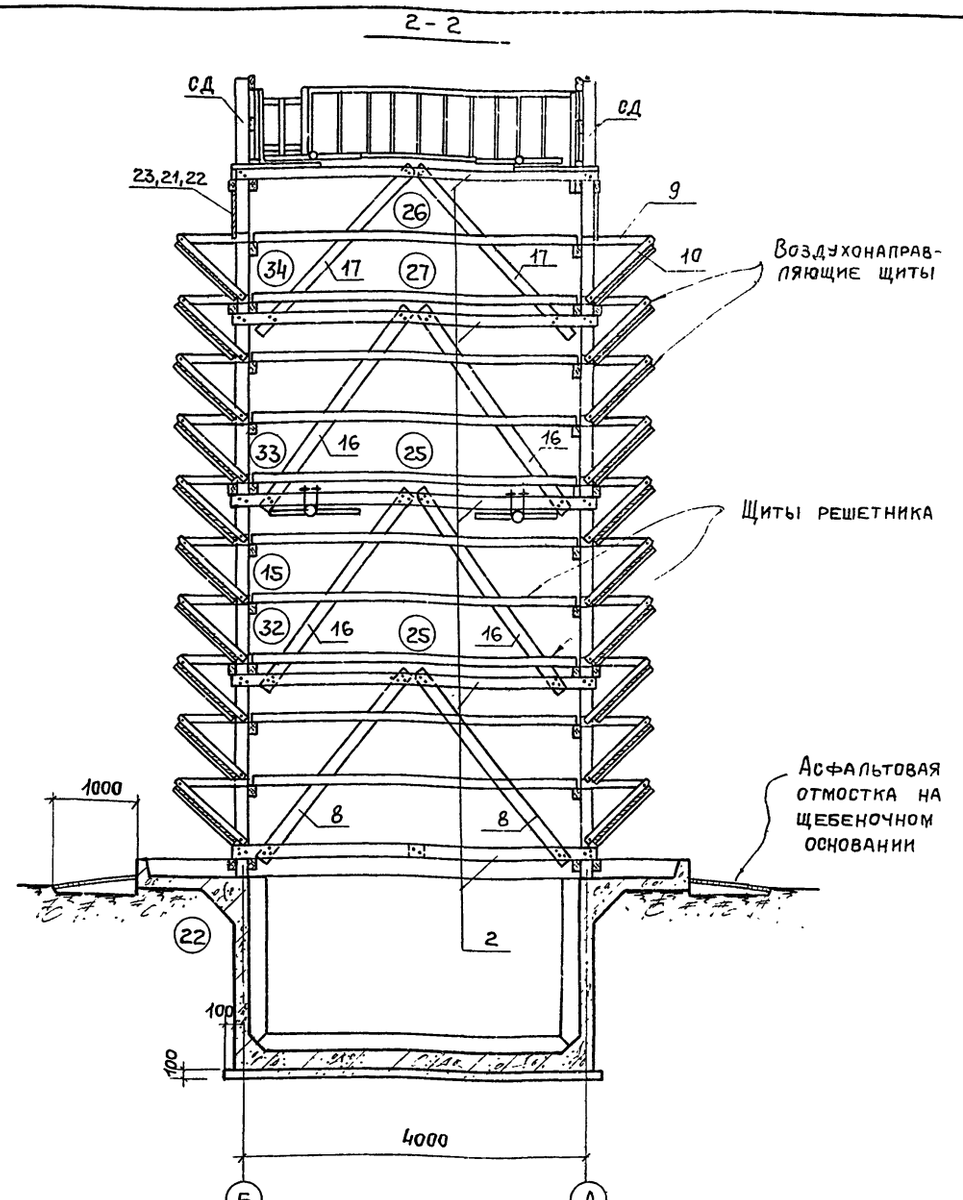

1. Стыки поз. 1, 3 осуществлять по узлам 23, 24
2. Узлы см. на листах марки У.

Ведомость деревянных элементов

Марка	Поз.	Эскиз	Сечение	Длина мм	Кол.
Каркас (начало)	1		130×75	8230	30
	2		150×75	4230	30
	3		150×75	9100	4
	4		150×75	4400	1
	5		130×130	3030	4
	6		130×130	2870	8
	7		130×130	2400	4
	8		130×130	2800	6
	9		100×50	870	120
	10		100×75	1190	120

Марка	Поз.	Эскиз	Сечение	Длина мм	Кол.
Каркас (продолжение)	11		100×50	130	12
	12		100×50	900	80
	13		130×130	230	13
	14		130×75	1200	2
	15		150×40	750	23
	16		130×130	2920	12
	17		130×130	2620	6
	18		100×40	1600	8
	19		150×150	400	8
	20		150×25	3710	2

Марка	Поз.	Эскиз	Сечение	Длина мм	Кол.
Каркас (окончание)	21		130×25	3990	14
	22		150×25	3990	6
	23		130×25	3990	4
	24		80×75	150	4
	25		150×60	3990	5
	26		130×25	960	20
	27		150×25	3990	5
	28		130×75	520	28
	29		130×130	520	8
	30		150×130	520	2

Изм	Лист	№ докум.	Подпись	Дата
Провер.	Котова			
Техник	Андрианова			
Рук. бр.	Сасонко			6/XII-77
Гл. инж.	Марек			
Гл. конст.	Авраменко			
Нач. ско	Дрампов			

ТП 901-6-57 АРS

Градирни открытого типа с капельным оросителем

Градирня площадью 32м²

Лит.	Лист	Листов
Р	3	

Разрезы 1-1 и 2-2. Ведомость деревянных элементов

ПРОМСТРОЙПРОЕКТ г. Москва

Альбом VI

Типовой проект 901-6 57

Альбом VI

Ведомость основных комплектов

Обозначение	Наименование	Примечание
ТП 901-6-57-АР5	Архитектурно-строительные решения	
ТП 901-6-57-КЖ5	Конструкции железобетонные	
ТП 901-6-57-НВ	Технологическая часть	Разработана ин-ом Союзводоканалпроект

Ведомость чертежей основного комплекта ТП 901-6- -КЖ5

Формат	Лист	Наименование	Примечание
22	1	Общие данные	
"	2	Маркировочные схемы элементов водосборного бассейна. Общие виды днища, стен и розеты	
"	3	Схемы армирования днища, стен и розеты	

Ведомость примененных и ссылочных документов

Обозначение	Наименование	Примечание
ТП 901-6-57-КЖИ-ТТ	Технические требования	
ТП 901-6-57-КЖИ-КР1, КР2	Каркасы плоские КР1, КР2	
ТП 901-6-57-КЖИ-КР3, КР4	Каркасы плоские КР3, КР4	
ТП 901-6-57-КЖИ-КП1, КП2	Каркасы пространственные КП1, КП2	
ТП 901-6-57-КЖИ С2, С3	Сетки арматурные С2, С3	
ТП 901-6-57-КЖ С5, С6	Сетки арматурные С5, С6	
ТП 901-6-57-КЖИ С7, С8	Сетки арматурные С7, С8	
ТП 901-6-57-КЖИ-МН1, МН-2	Изделия закладные МН1, МН2	
ТП 901-6-57-КЖИ-МН3, МН4	Изделия закладные МН3, МН4	
ТП 901-6-57-М-ПЯ1, ПЯ1а, УТ1÷УТ4	Приямки ПЯ1, ПЯ1а. Утолщения УТ1÷УТ4	
Серия 3.901-5	Сальники набивные ДУ50 - 1400 мм	С проектом не высылается

1. Данные по расчетным условиям строительства градирен приведены в „Общих указаниях" на листах марки НВИ настоящего проекта.

2. Требования к железобетонным конструкциям приведены на листах марки КЖИ-ТТ.

Рабочие чертежи марки КЖ выполнены в соответствии с действующими строительными нормами и правилами проектирования, которые предусматривают мероприятия в строительной части, обеспечивающие взрывную, взрыво-пожарную и пожарную безопасность присоблюдении правил безопасности в эксплуатации. Мероприятия выполнены на основании технологических заданий и категорий производств, определенных Союзводоканалпроектом.

Главный инж. проекта [подпись] /Марек/

Изм.	Лист	№ докум.	Подп.	Дата
Ст. инж.	Климов	[подпись]		
Рук. бр.	Сасонко	[подпись]	6/XII-77	
Гл. инж. пр.	Марек	[подпись]		
Гл. констр.	Авраменко	[подпись]		
Нач. СКО-1	Дрампов	[подпись]		
Гл. инж. ин-та	Королев	[подпись]		

ТП 901-6-57 -КЖ5

Градирни открытого типа с капельным оросителем

Градирня площадью 32м²	Лит.	Лист	Листов
	Р	1	3

Общие данные

ПРОМСТРОЙПРОЕКТ г. Москва

Альбом VI

Типовой проект 901-6-57

1-1

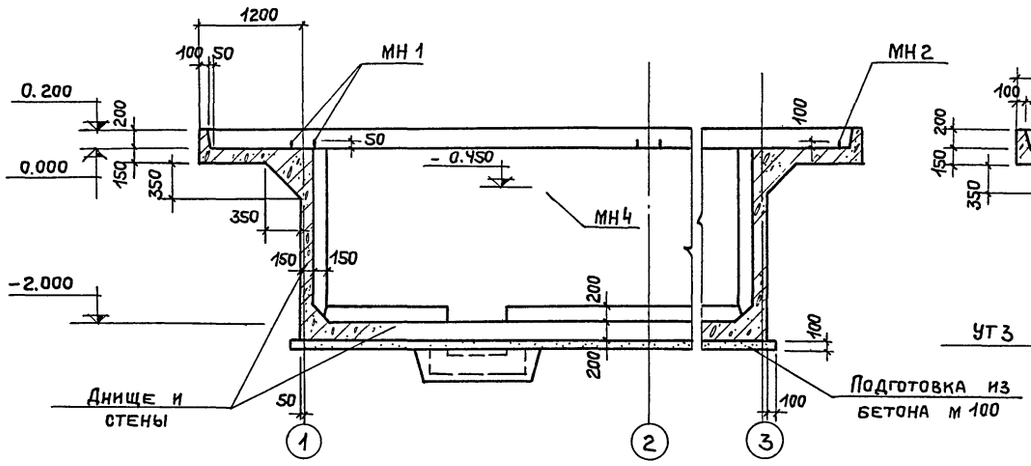

2-2

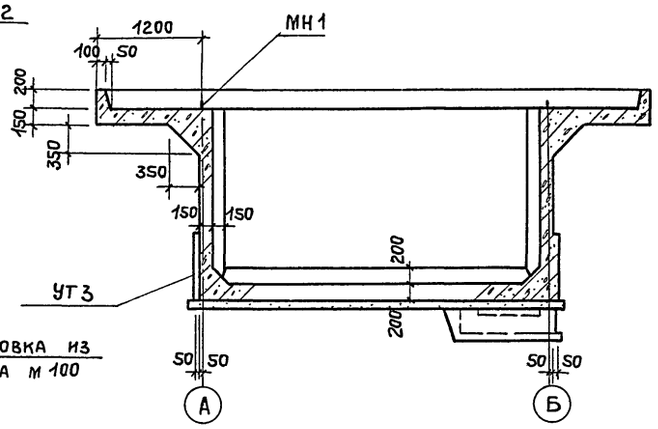

План водосборного бассейна

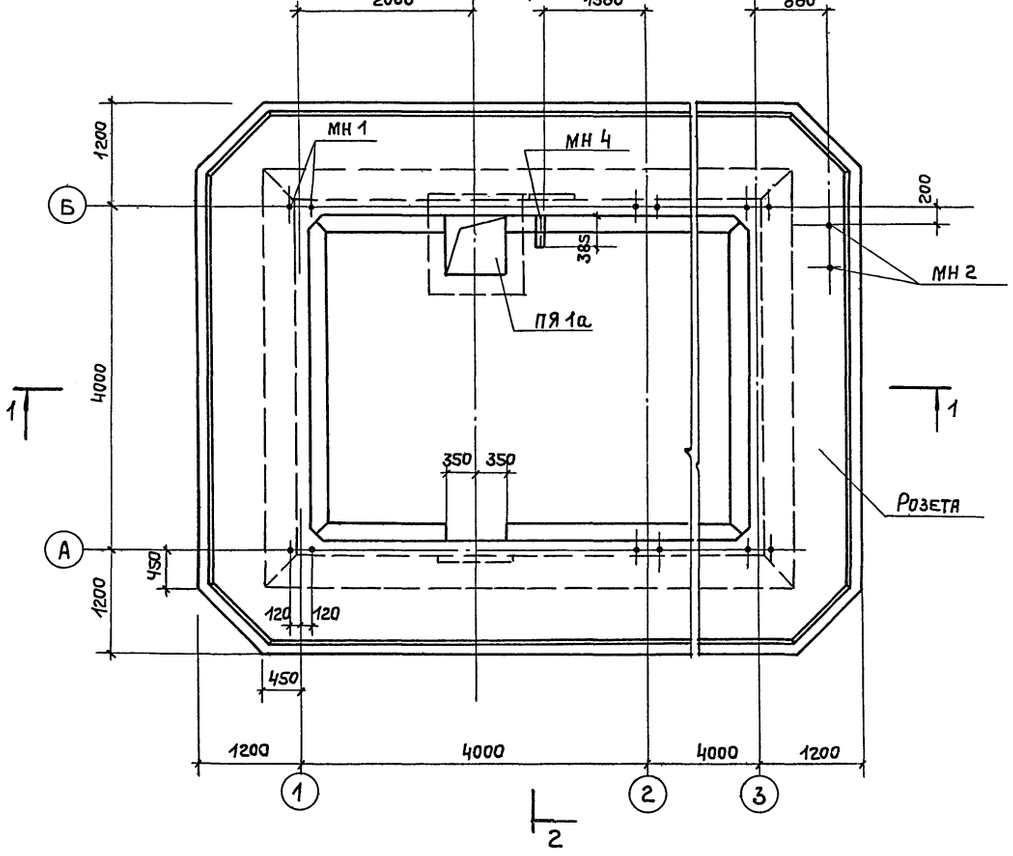

Сводная спецификация элементов водосборного бассейна

Марка	Обозначение	Наименование	Кол.	Примеч.
	КЖS-3	Днище, стены и розета		
ПЯ1а	901-6-57М-ПЯ1, ПЯ1а, УТ1÷УТ4	Приямок	1	
УТ3	То же	Утолщение	1	

Спецификация изделий на днище, стены и розету

Формат	Зона	Поз.	Обозначение	Наименование	Кол.	Примеч.
				Документация		
12			ТП 901-6-57 - КЖИ-ТТ	Технические требования		
				Сборочные единицы и детали		
11			ТП 901-6-57 - КЖИ-КП1, КП2	Каркас пространственный КП2	8	
11			ТП 901-6-57 - КЖИ-КР1, КР2	Каркас плоский КР2	12	
11			ТП 901-6-57 - КЖИ-С2, С3	Сетка арматурная С2	4	
11			ТП 901-6-57 - КЖИ-С5, С6	То же С5	4	
11			ТП 901-6-57 - КЖИ-С7, С8	" С7	2	
22			КЖS-3	Стержни одиночные поз. 1÷16		см. ведомость
11			ТП 901-6-57-КЖИ-МН1, МН-2	Изделие закладное МН1	6	
11			То же	То же МН2	1	
11			ТП 901-6-57-КЖИ-МН3, МН4	" МН4	1	
				Материал		
				Бетон	21,5	м³

Выборка стали на один элемент, кг

Марка элемента	Арматурные изделия							Закладные изделия					Всего
	Арматурная сталь ГОСТ 5781-75							Профильная сталь				Итого	
	Класс А-I				Класс А-II								
	ф мм				ф мм								
	6	8		Итого	10		Итого	∠63×6	Сальники	•12	•16		
Водосборный бассейн	158,8	516,8		675,6	835,7		835,7	2,2	33,7	0,5	9,0	45,8	1557,1

Изм	Лист	№ докум.	Подпись	Дата
Провер.		Котова		
Ст. инж.		Климов		
Рук. бр.		Сасонко		
Гл. инж. пр.		Марек		
Гл. конст.		Авраменко		

ТП 901-6-57 - КЖS

Градирни открытого типа с капельным оросителем

Градирня площадью 32м²

Лит	Лист	Листов
Р	2	

Маркировочные схемы элементов водосборного бассейна. Общие виды днища стен и розетки

ПРОМСТРОЙПРОЕКТ г. Москва

Альбом VI

Типовой проект УУ1-6-21

Армирование днища

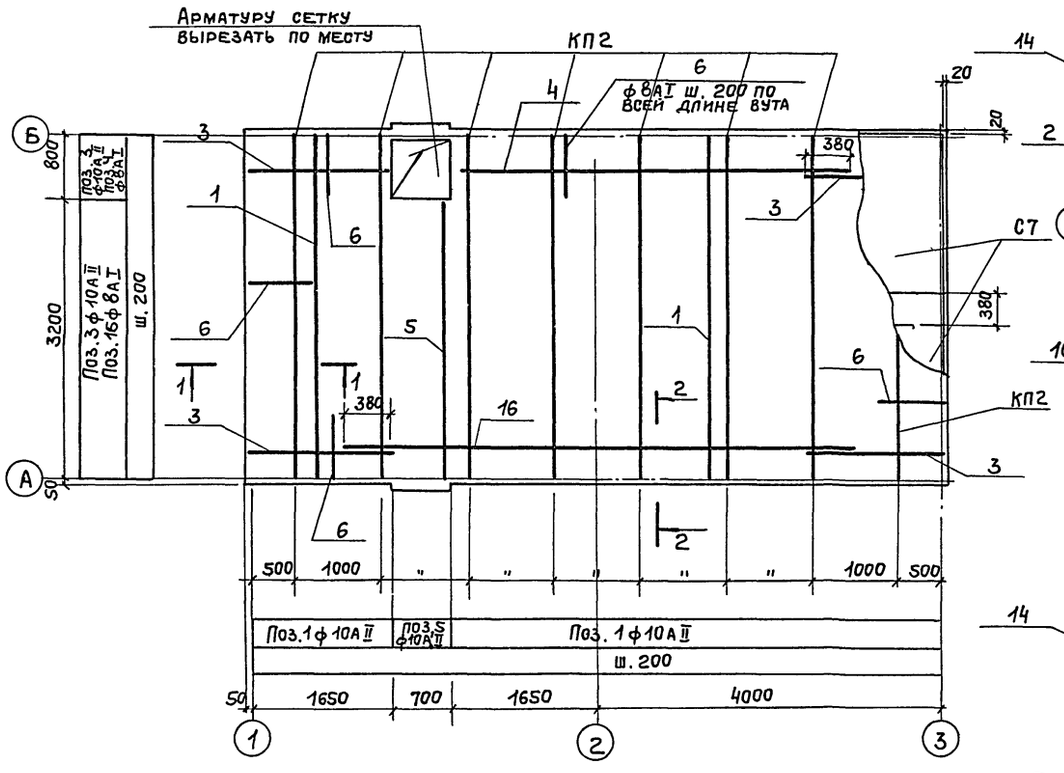

Раскладка нижней арматуры угла розеты

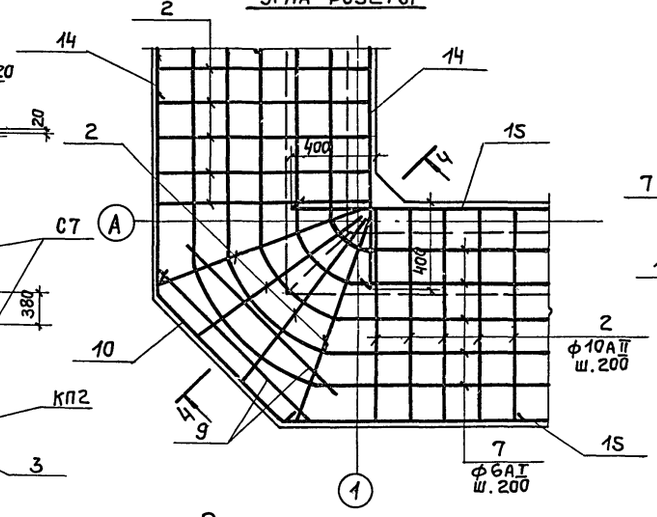

Раскладка нижней арматуры угла розеты

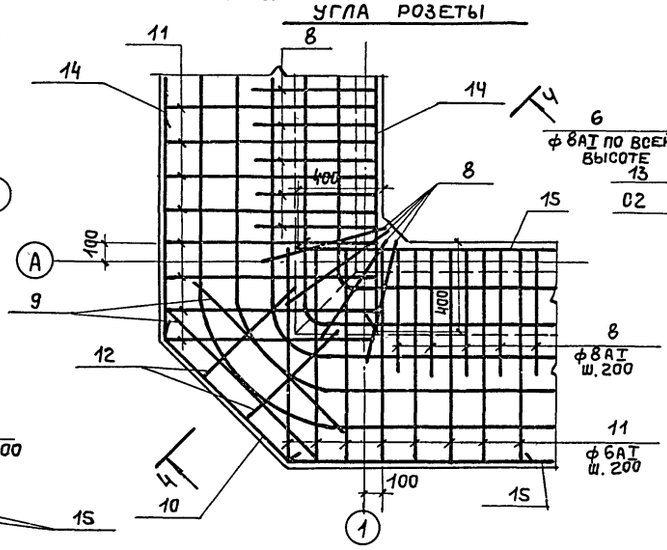

4 - 4

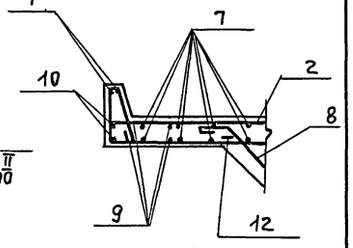

3 - 3

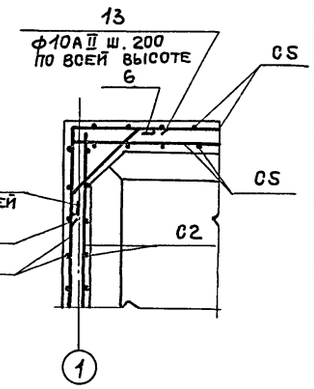

1 - 1

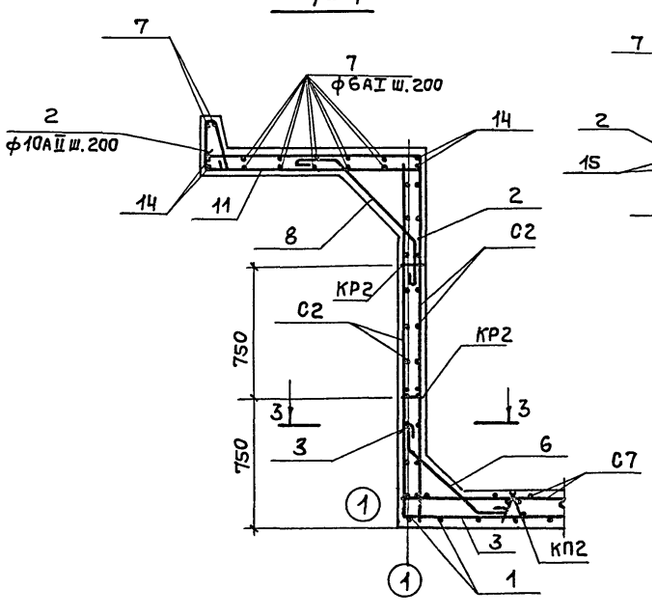

2 - 2

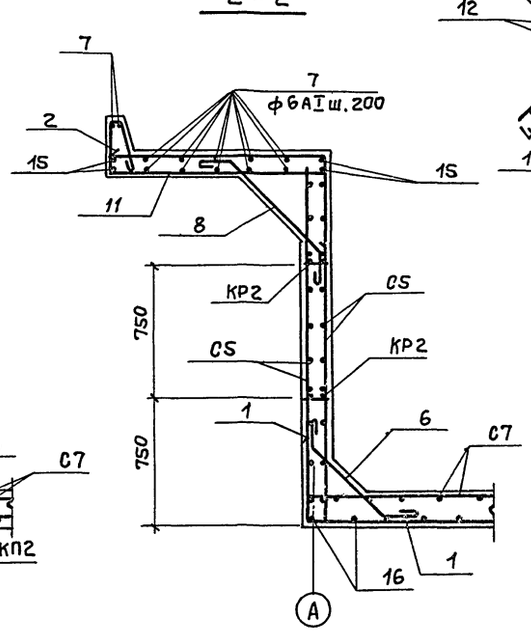

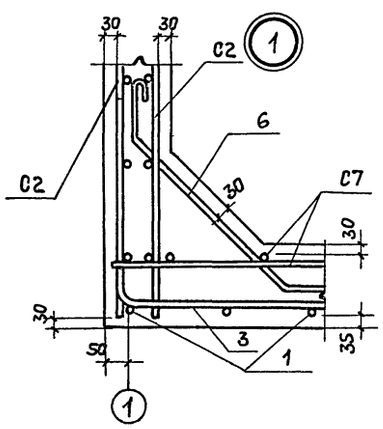

Ведомость стержней на один элемент

Марка эл-та	Поз.	Эскиз или сечение	ф мм	Длина мм	Кол.
Днище, стены и розета	1	500 4030 500	10АII	5030	38
	2	500 1250	10АII	1750	136
	3	500 1650	10АII	2150	42
	4	4380	8АI	4500	S
	5	3200 500	10АII	3700	3
	6	150 450 150	8АI	870	156
	7	п.м.	6АI	345.0	–
	8	250 700 250	8АI	1320	132
	9	1200	10АII	1200	16
	10	1300 1000 1300	10АII	3600	8
	11	50 50 300 290 1260	6АI	1990	144
	12	50 50 300 290 500	6АI	1230	8
	13	500 500	10АII	1000	40
	14	4800	10АII	4800	8
	15	8700	10АII	8700	8
	16	5520	8АI	5640	18

Изм.	Лист	№ докум.	Подпись	Дата
Провер.		Котова		
Ст. инж.		Климов		
Рук. гр.		Сасонко		
Гл. инж. пр.		Марек		
Гл. констр.		Авраменко		
Нач. СКО 1		Дрампов		

ТП 901-6-57 – КЖ5

Градирни открытого типа с капельным оросителем

Градирня площадью 32 м²

Лит.	Лист	Листов
Р	3	

Схемы армирования днища, отен и розеты

ПРОМСТРОЙПРОЕКТ г. Москва

gost.e-ecolog.ru