ТИПОВОЙ ПРОЕКТ
901-6-57

ГРАДИРНИ ОТКРЫТОГО ТИПА С КАПЕЛЬНЫМ ОРОСИТЕЛЕМ

АЛЬБОМ V

ГРАДИРНЯ ПЛОЩАДЬЮ 16 м²

15433-05
ЦЕНА 0-90

gost.e-ecolog.ru

ЦЕНТРАЛЬНЫЙ ИНСТИТУТ ТИПОВОГО ПРОЕКТИРОВАНИЯ
ГОССТРОЯ СССР

Москва, А-445, Смольная ул., 22

Сдано в печать 1979 года

Заказ № 1761 Тираж 2000 экз.

ТИПОВОЙ ПРОЕКТ
901-6-57

ГРАДИРНИ ОТКРЫТОГО ТИПА С КАПЕЛЬНЫМ ОРОСИТЕЛЕМ

СОСТАВ ПРОЕКТА:

АЛЬБОМ I – ОБЩИЕ УКАЗАНИЯ. ДЕТАЛИ ТЕХНОЛОГИЧЕСКОГО ОБОРУДОВАНИЯ
АЛЬБОМ V – ГРАДИРНЯ ПЛОЩАДЬЮ 16м²
АЛЬБОМ X – ЧЕРТЕЖИ УЗЛОВ, ЭЛЕМЕНТОВ КОНСТРУКИЙ И ИЗДЕЛИЙ
АЛЬБОМ XIV – СМЕТЫ

АЛЬБОМ – V

РАЗРАБОТАН
ПРОЕКТНЫМИ ИНСТИТУТАМИ
СОЮЗВОДОКАНАЛПРОЕКТ ПРОМСТРОЙПРОЕКТ

ГЛАВНЫЙ ИНЖЕНЕР ИНСТИТУТА В.Н.САМОХИН
ГЛАВНЫЙ ИНЖЕНЕР ПРОЕКТА Л.Г. СТУЛОВА

УТВЕРЖДЕН В/О СОЮЗВОДОКАНАЛНИИПРОЕКТ
ПРОТОКОЛ №100 от 7.XII.1977 г. ВВЕДЕН В ДЕЙСТВИЕ
В/О СОЮЗВОДОКАНАЛНИИПРОЕКТ с 30 VI 1978г.
ПРИКАЗ № 181 от 14 VI 1978г.

ВЕДОМОСТЬ ЧЕРТЕЖЕЙ КОМПЛЕКТОВ НВ, АР, КЖ

Формат	№№ п/п	Марка листа	Наименование	Исполнитель	№№ стр.
	1	В.Ч.	Ведомость чертежей		2
			Технологические		
22	2	НВ-1	Общие данные	союзводоканалпроект	3
22	3	НВ-2	Водораспределительные системы. Планы. Разрезы.	"	4
22	4	НВ-3	Водораспределительные системы. Монтажные детали.	"	5
22	5	НВ-4	Конструкция и расстановка. щитов решетника	"	6
22	6	НВ-5	Водопроводное оборудование бассейна	"	7
			Архитектурно-строительные		
22	7	АР4-1	Общие данные. Фасады.	промстройпроект	8
22	8	АР4-2	Планы. Ведомость деревянных элементов.	"	9
22	9	АР4-3	Разрезы 1-1 и 2-2	"	10
22	10	КЖ4-1	Общие данные.	"	11
22	11	КЖ-4-2	Маркировочные схемы элементов водосборного бассейна. Общие виды днища, стен и розеты.	"	12
22	12	КЖ4-3	Схемы армирования днища, стен и розеты.	"	13

Альбом V

Типовой проект 901-6-57

Инв. № подл. | Подпись дата

Изм.	Лист	№ докум.	Подпись	Дата
Провер.		Зайцева		
Чертежн.		Ермакова		
Рук. бр.		Христофориди		
Гл. инж. пр.		Стулова		
Гл. спец.		Ямпольский		
Нач. отд.		Трубников		

ТП 901-6-57 ВЧ

Градирни открытого типа с капельным оросителем

Градирня площадью 16 м²

Лит.	Лист	Листов
Р	1	1

Ведомость чертежей

Госстрой СССР
СОЮЗВОДОКАНАЛПРОЕКТ
г. Москва

161133-05 2

Ведомость основных комплектов

Обозначение		Наименование	Примечание
ТП 901-6	НВ	Технологическая часть	Разработан ин-том СВКП.
ТП 901-6	АР	Архитектурно-строительные решения	Разработан ин-том ПСП
ТП 901-6	КЖ	Конструкции железобетонные	——"——

Ведомость чертежей основного комплекта марки НВ

Формат	Лист	Наименование	Примечание
	НВ-1	Общие данные	
	НВ-2	Водораспределительные системы. Планы и разрезы.	
	НВ-3	Водораспределительные системы. Монтажные детали.	
	НВ-4	Конструкция и расстановка щитов решетника	
	НВ-5	Водопроводное оборудование бассейна	

Спецификация на водопроводное оборудование

№№ п/п	Наименование	Материал	Фусл.	Един. изм.	Кол-во	Масса, кг Един.	Масса, кг Общ.	ГОСТ
1	Задвижка 30ч 6 бр.	чугун	150	шт.	3	73.5	220.5	5762-74
2	Сопло ф 32×16	полиэтилен	32	шт.	18	0.05	0.9	чертеж СВКП

Спецификация древесины

№№ п/п	Наименование	Сечение, мм.	Количество, м³
1	Брусок	25×50	0.1
2	Брусок	50×50	0.4
3	Доска	10×50	0.16
4	Доска	10×80	2.2

Справка

Типовой проект разработан в соответствии с действующими строительными нормами и правилами и предусматривает мероприятия, обеспечивающие взрывную, взрывопожарную и пожарную безопасность при правильной эксплуатации сооружения.

Главный инженер проекта (Л.Г.Стулова)

Ведомость примененных документов

Обозначение	Наименование	Примечание
ГОСТ 8509-72	Сталь прокатная уловая равнополочная	
ГОСТ 103-76	Сталь прокатная полосовая	
ГОСТ 19903-74	Сталь прокатная толстолистовая	
ГОСТ 2590-71	Сталь горячекатаная круглая	
ГОСТ 3262-75	Трубы стальные водогазопроводные	
ГОСТ 10704-76	Трубы стальные электросварные	
ГОСТ 5762-74	Задвижки параллельные с выдвижным шпинделем фланцевые	
ГОСТ 1255-67	Фланцы стальные плоские приварные	
ГОСТ 7798-70	Болты с шестигранной головкой	
ГОСТ 5915-70	Гайки шестигранные	
ГОСТ 11371-68	Шайбы	
ГОСТ 4028-63	Гвозди строительные	
ГОСТ 8486-66	Пиломатериалы хвойных пород	
ГОСТ 13327-73	Препарат ХМ-5 для пропитки древесины	
ГОСТ 17133-71	Резина листовая	
ГОСТ 8966-71	Муфты прямые короткие	
ГОСТ 8963-75	Пробки	
ГОСТ 17375-72	Детали трубопроводов. Отводы крутоизогнутые	
ГОСТ 17379-72	Заглушки	
ГОСТ 17378-72	Переходы из углеродистой стали	

Спецификация прокатной стали

№№ п/п.	Наименование	Материал	Фусл.	Ед. изм	кол-во шт.	Масса, кг Един.	Масса, кг Общ.	ГОСТ
1	Уголок 32×32×3	ст.	—	м	5.4	1.46	7.88	8509-72
2	Круг 6	ст.	—	м	33.5	0.222	7.44	2590-71
3	Лист 300×4	ст.	—	м	0.7	9.42	6.6	2590-71
4	Полоса 120×12	ст.	—	м	0.5	11.3	5.7	103-76

Спецификация крепежных деталей и гвоздей

№№ п/п.	Наименование	Материал	Фусл.	Ед. изм	кол-во	Масса, кг Ед-цы	Масса, кг Общ.	ГОСТ
1	Гайка м 6	ст.	—	шт	2	0.003	0.006	5915-70
2	Гайка м 16	ст.	—	шт.	50	0.034	1.7	5915-70
3	Гайка м 20	ст.	—	шт.	32	0.065	2.1	5915-70
4	Болт м 16×55	ст.	—	шт.	50	0.12	6.0	7798-70
5	Болт м 20×75	ст.	—	шт.	32	0.25	8.0	7798-70
6	Гвозди 2×40	ст.	—	шт.	6.6	-	6.6	4028-63
7	Гвозди 2,5×60	ст.	—	шт.	4.0	-	4.0	4028-63

Спецификация труб

№№ п/п	Наименование	Материал	Фусл.	Един. изм.	кол-во	Масса, кг Един.	Масса, кг Общ.	ГОСТ
1	Трубы 42.3×2.8	ст.	32	м	6.5	2.73	17.8	3262-75
2	Трубы 114×3,5	ст.	100	м	26.0	9.54	248.1	10704-76
3	Трубы 159×5	ст.	150	м	20.0	18.99	380.0	10704-76

Спецификация фасонных частей

№№ п/п	Наименование	Материал	Фусл.	Един. изм.	кол-во	Масса, кг Един.	Масса, кг Общ.	ГОСТ
1	Фланец Ру 2.5	ст.	100	шт.	4	2.05	8.2	1255-67
2	Фланец Ру 2.5	ст.	150	шт.	4	3.43	13.72	1255-67
3	Фланец Ру 10	ст.	150	шт.	4	6.62	26.5	1255-67
4	Отвод 90°	ст.	100	шт.	4	3.22	12.88	17375-72
5	Отвод 90°	ст.	150	шт.	1	6.1	6.1	17375-72
6	Муфта	ст.	50	шт.	2	0.63	1.26	8966-59
7	Пробка	чугун	50	шт.	2	0.33	0.66	8963-59
8	Резина δ = 3мм	резина	-	м²/кг	0.52/2.3	4.5	2.3	7338-65
9	Заглушка 150	ст.	-	шт.	2	1.3	2.6	17379-72

Примечание.

1. Настоящий альбом должен рассматриваться совместно с Альбом I.

			ТП 901-6-57 НВ	
Изм. Лист	№ докум.	Подпись	Дата	Градирни открытого типа с капельным оросителем
Провер.	Озерова			Градирня площадью 16м²
Чертил	Зайцева			Лит: Р; Лист: 1; Листов:
Рук. бр.	Христофорий			
Гл.инж.пр.	Стулова			Общие данные
Гл.спец.	Ямполевский			Госстрой СССР СОЮЗВОДОКАНАЛПРОЕКТ г. Москва
Нач. отд.	Трубников			

Альбом V

Типовой проект 901-6-57

Водоподводящие стояки

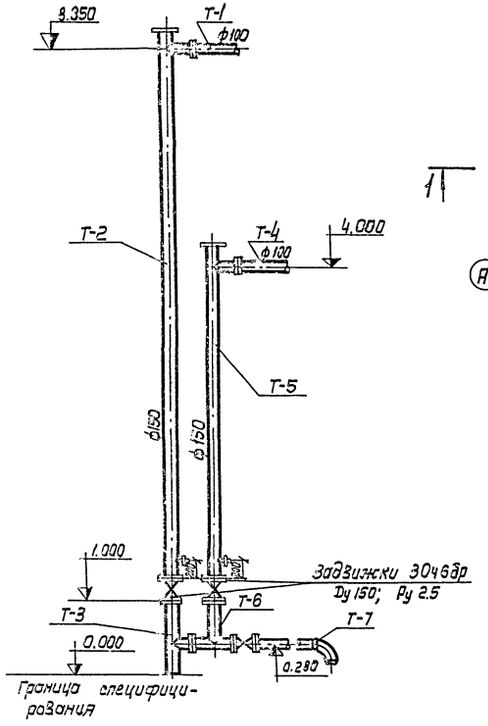

План на отм. 8.350

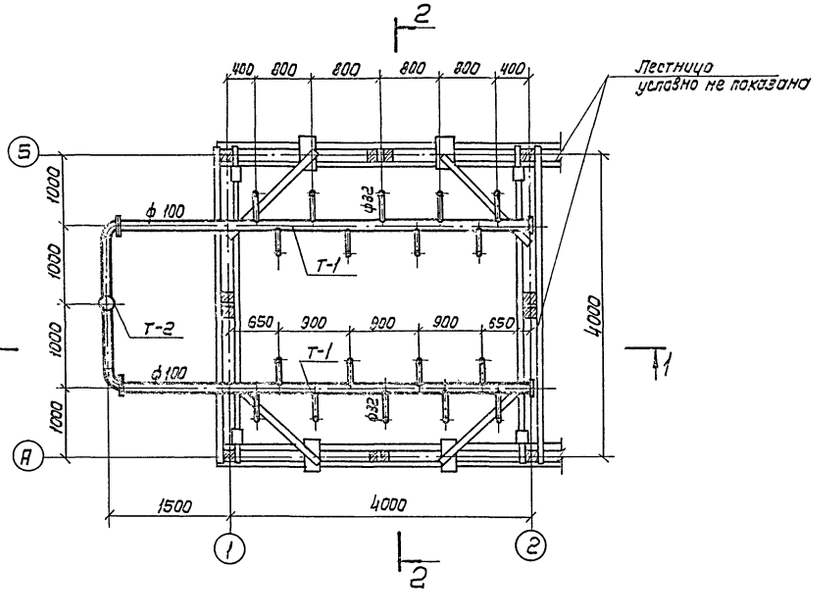

План на отм. 4.000

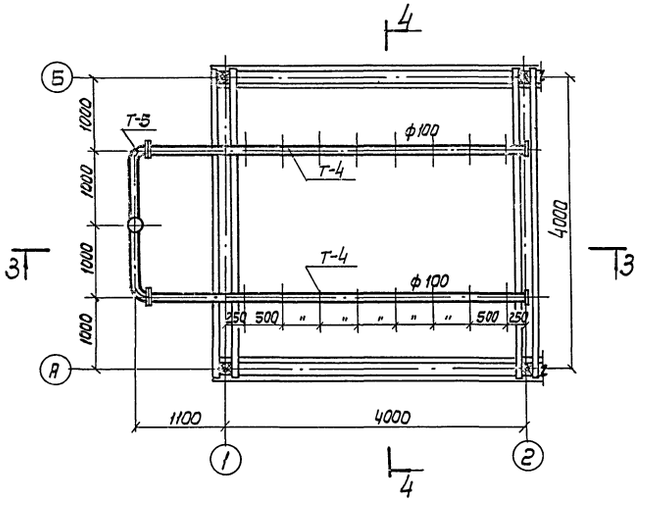

1-1

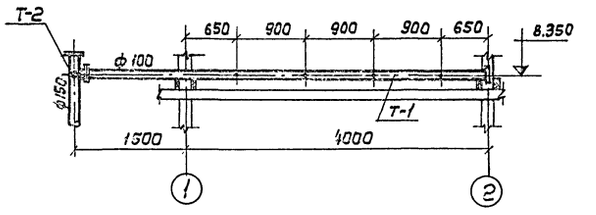

2-2

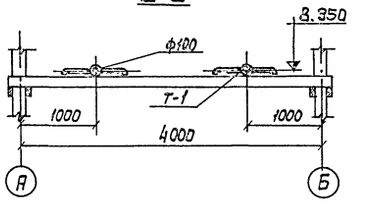

3-3

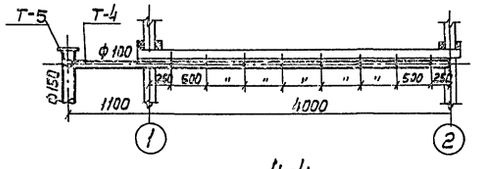

4-4

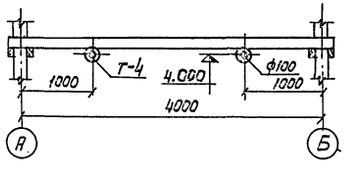

Примечания:

1. Данный лист смотрите совместно с листом НВ-3
2. Трубы, фасонные части защищаются антикоррозионным покрытием (см. „Общие указания", Альбом I, п.п 1.7, 1.11).
3. Сопло разбрызгивающее см. Альбом I, НВИ-3.

					ТП 901-6-57НВ		
					Градирни открытого типа с капельным орошением.		
Изм.	Лист	N докум.	Подп.	Дата			
Провер.		Озерова			Градирня площадью 16м²	Лит.	Лист	Листов
Чертежн.		Макарова				Р	2	
Рук. бр.		Христофорова						
Гл. инж. пр.		Ступова			Водораспределительные системы. Планы. Разрезы.	Госстрой СССР СОЮЗВОДОКАНАЛПРОЕКТ г. Москва		
Гл. спец.		Ямпольский						
Нач. отд.		Трубников						

Инв. N подл. | Подп. | Дата

Деталь Т-1

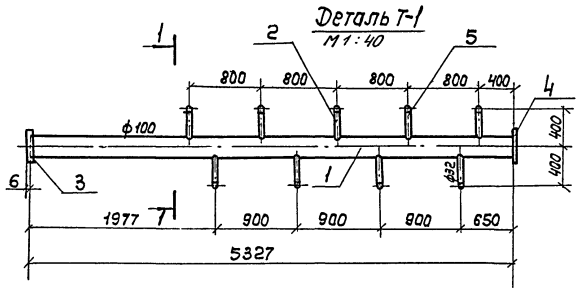

1-1

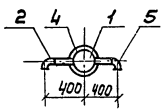

Деталь Т-4

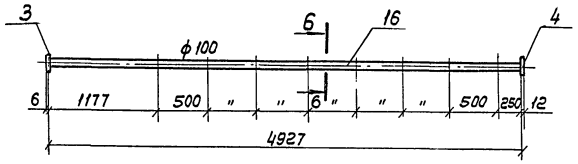

6-6

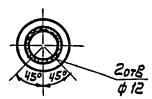

Деталь Т-2

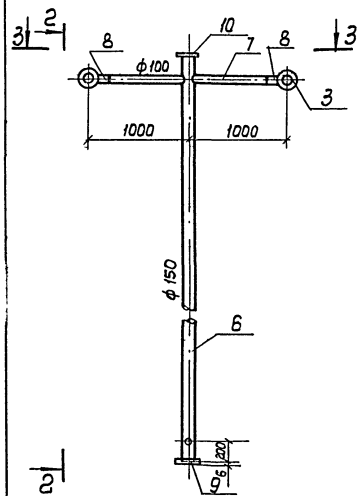

2-2

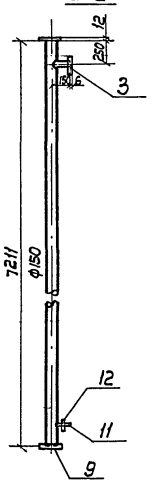

Деталь Т-5

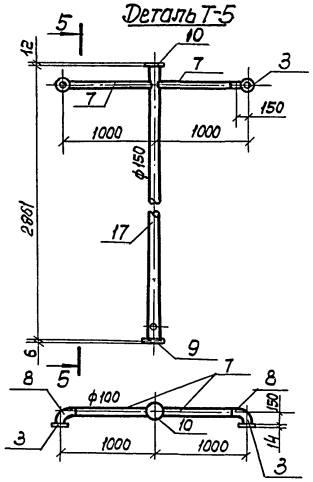

5-5

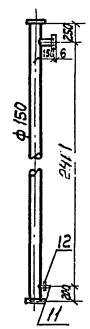

3-3

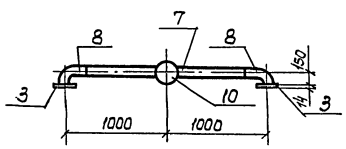

Деталь Т-3

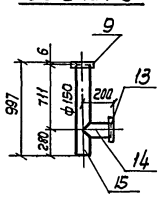

4-4

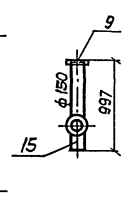

Деталь Т-6

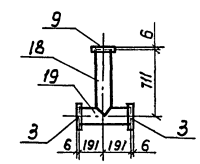

Деталь Т-7

М 1:40

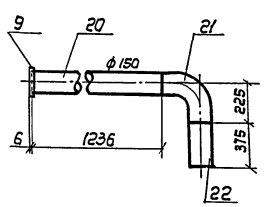

Спецификация монтажных деталей градирни

Марка	NN поз.	Наименование	Материал	Dусл мм	Длина мм	Кол-во	Масса, кг: Штуки	Масса, кг: Общий	Масса, кг: Детали
Деталь Т-1	1	Труба 114×3.5	ст.	100	5327	1	50.82	50.82	63.8
	2	Труба 42.3×2.8	ст.	32	360	9	0.98	8.82	
	3	Фланец Ру 2.5	ст.	100	—	1	2.60	2.60	
	4	Заглушка ф 120×12	ст.	—	—	1	1.1	1.1	
	5	Сопло ф 32×16	полиэтилен	—	—	9	0.05	0.45	
		Изготовить на градирню – 2 шт.							
Деталь Т-2	3	Фланец Ру 2.5	ст.	100	—	2	2.60	5.20	172.6
	6	Труба 159×5.0	ст.	150	7211	1	136.94	136.94	
	7	Труба 114×3.5	ст.	100	792	2	7.56	15.12	
	8	Отвод 90°	ст.	100	—	2	3.22	6.44	
	9	Фланец Ру 10	ст.	150	—	1	6.62	6.62	
	10	Заглушка 150	ст.	—	—	1	1.3	1.3	
	11	Муфта	ст.	50	—	1	0.63	0.63	
	12	Пробка	ст.	50	—	1	0.33	0.33	
		Изготовить на градирню – 1 шт.							
Деталь Т-3	9	Фланец Ру 10	ст.	150	—	1	6.62	6.62	32.7
	13	Фланец Ру 2.5	ст.	150	—	1	3.43	3.43	
	14	Труба 159×5.0	ст.	150	194	1	3.8	3.8	
	15	Труба 159×5.0	ст.	150	991	1	18.88	18.88	
		Изготовить на градирню – 1 шт.							
Деталь Т-4	3	Фланец Ру 2.5	ст	100	—	1	260	2.60	50.7
	4	Заглушка ф 120×12	ст	—	—	1	1.1	1.1	
	16	Труба 114×3.5	ст	—	4927	1	47.0	47.0	
		Изготовить на градирню – 2 шт.							
Деталь Т-5	3	Фланец Ру 2.5	ст.	100	—	2	2.60	5.20	96.6
	7	Труба 114×3.5	ст.	100	792	2	7.56	15.12	
	8	Отвод 90°	ст.	100	—	2	3.22	6.44	
	9	Фланец Ру 10	ст.	150	—	1	6.62	6.62	
	10	Заглушка 150	ст.	—	—	1	1.3	1.3	
	11	Муфта	ст.	50	—	1	0.63	0.63	
	12	Пробка	ст.	50	—	1	0.33	0.33	
	17	Труба 159×5.0	ст.	150	2861	1	60.98	60.98	
		Изготовить на градирню – 1 шт.							
Деталь Т-6	9	Фланец Ру 10	ст.	150	—	2	6.62	13.24	37.5
	13	Фланец Ру 2.5	ст.	150	—	1	3.43	3.43	
	18	Труба 159×5.0	ст.	150	711	1	13.56	13.56	
	19	Труба 159×5.0	ст.	150	382	1	7.25	7.25	
		Изготовить на градирню – 1 шт.							
Деталь Т-7	9	Фланец Ру 10	ст	150	—	1	6.62	6.62	43.3
	20	Труба 159×5.0	ст	150	1236	1	23.47	23.47	
	21	Отвод 90°	ст	150	—	1	6.1	6.1	
	22	Труба 159×5.0	ст	150	375	1	7.12	7.12	
		Изготовить на градирню – 1 шт.							

М 1:50

Изм.	Лист	N докум.	Подп.	Дата	ТП 901-6-57 НВ
Провер.		Зайцева			Градирни открытого типа с капельным орошением
Ст. инж.		Озерова			Градирня площадью 16 м² — Лит. Р; Лист 3; Листов
Рук. фраг.		Христофорова			
Гл. ин. пр.		Ступова			Водораспределительные системы. Монтажные детали.
Гл. спец.		Янпольский			Госстрой СССР, Союзводоканалпроект, г. Москва
Нач. отд.		Трудников			

Альбом V

Типовой проект 901-6-57

1-1

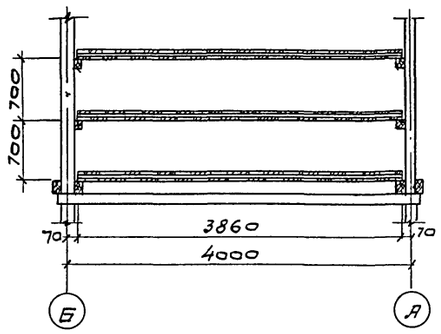

2-2

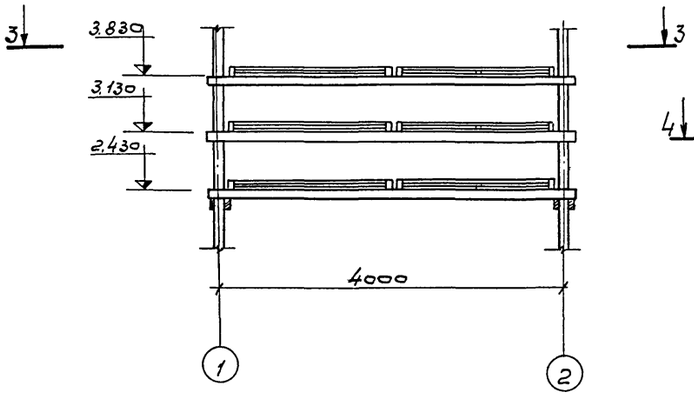

3-3
М1:50

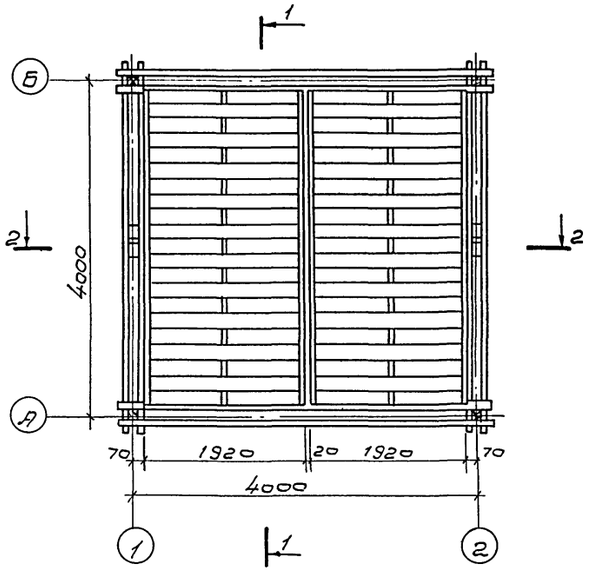

4-4

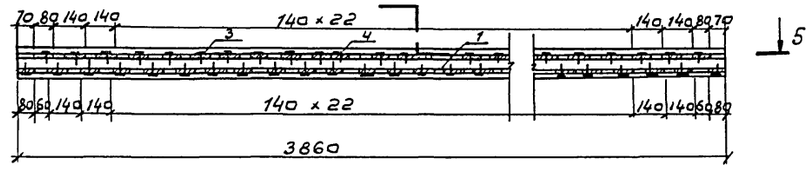

5-5
М1:20

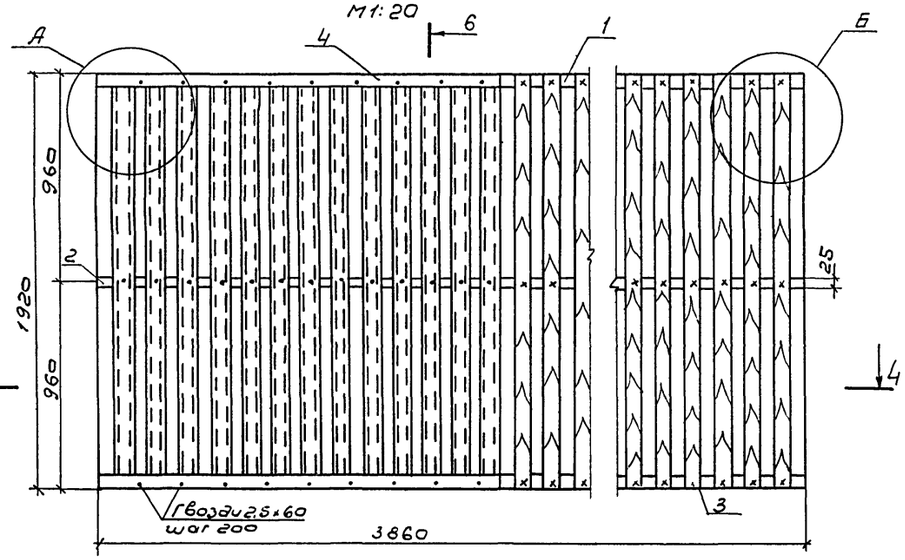

7-7

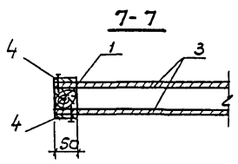

6-6

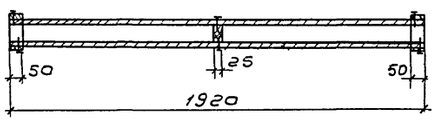

8-8

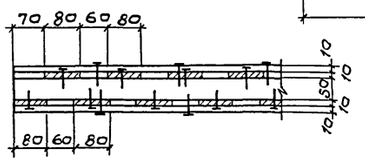

А
М1:10

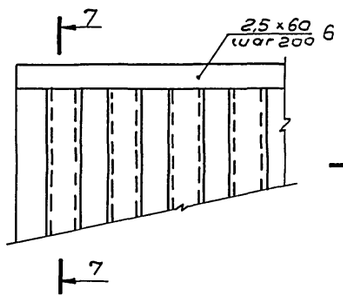

Б
М1:10

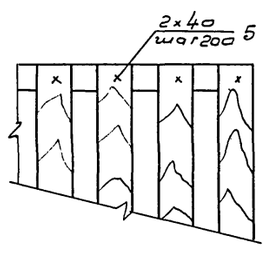

М 1:50

Спецификация материалов на щит решетника

NN поз.	Эскиз	Сечение мм	Длина мм	кол-во шт.	Объем, м³ шт.	Объем, м³ общий
1	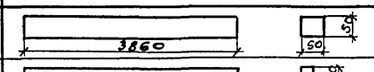	50×50	3860	2	0,01	0,02
2	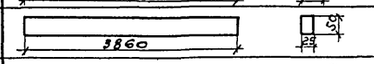	25×50	3860	1	0,005	0,005
3	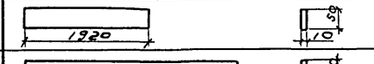	10×80	1920	55	0,002	0,11
4	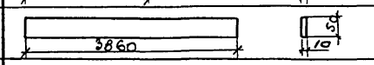	10×50	3860	4	0,002	0,008
	Итого: 0,143					
	Изготовить на градирню 20 шт.					

Спецификация гвоздей на щит решетника

NN поз.	Наименование	Сечение мм	Длина мм	кол-во шт.	Вес кг.
5	Гвозди строительные	ф2	40	330	0,33
6	Гвозди строительные	ф2,5	60	80	0,2

Примечания

1. Изготовление элементов решетника должна быть произведена из пиломатериалов в соответствии со СНиП III-19-75 „Деревянные конструкции".
2. Пиломатериалы- из сосны 2-го сорта влажностью не более 25% нестроганые.
3. Все деревянные элементы должны быть антисептированы (см. „Общие указания", Альбом I, п. 1,11)
4. Заготовку элементов решетника производить до антисептирования.
5. Гвозди должны быть оцинкованы.

Изм.	Лист	№ докум.	Подпись	Дата
Провер.		Озерова		
Техник		Зрожевская		
Рук. бр.		Христофорий		
Гл. инж. пр		Ступова		
Гл. спец.		Ялольский		
Нач. отд.		Трубников		

ТП 901-6-57 НВ

Градирни открытого типа с капельным орошителем.

Градирня площадью 16 м²

Лит	Лист	Листов
Р	4	

Конструкция и расстановка щитов решетника.

Госстрой СССР
СОЮЗВОДОКАНАЛПРОЕКТ
г. Москва

Инв. № подл. | Подпись, дата

1-1

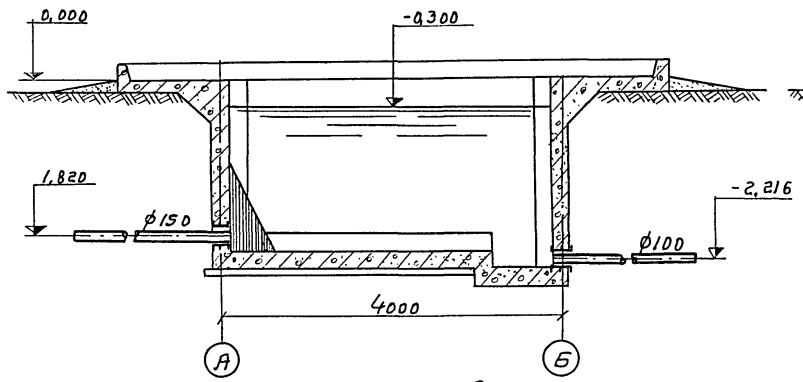

2-2

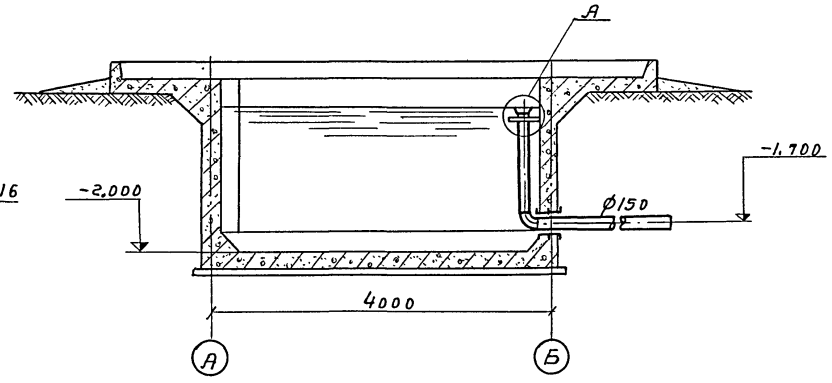

План на отм. -0,200

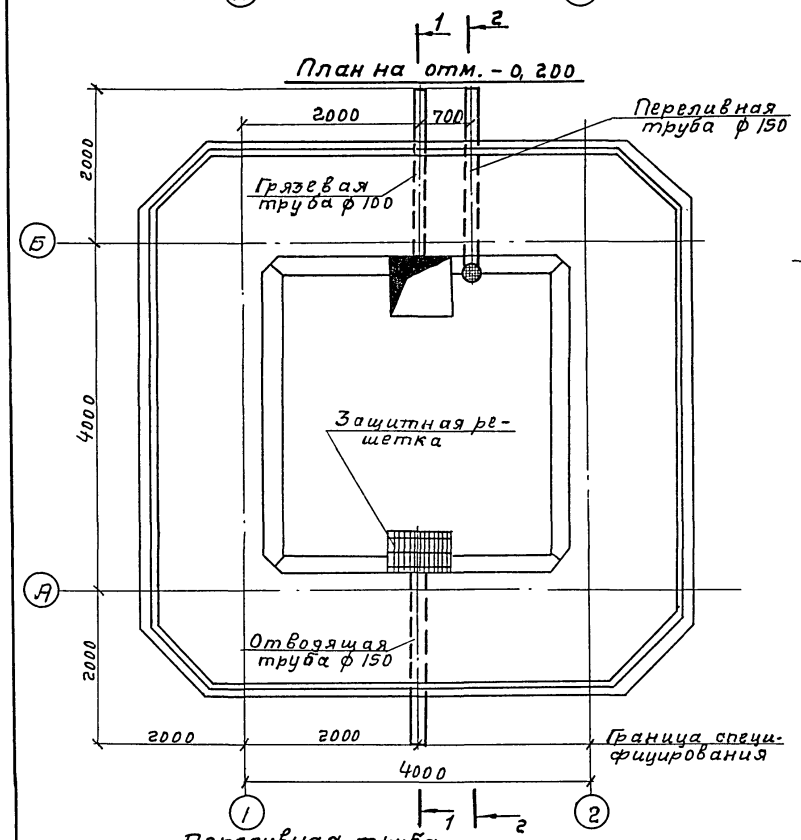

А

М 1:10

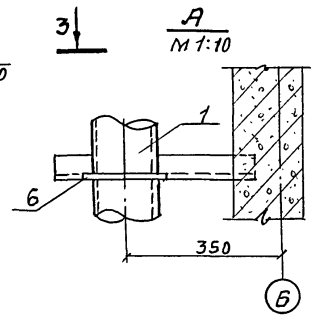

3-3

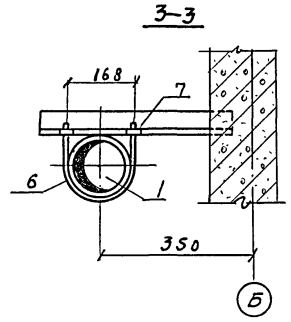

Труба грязевая

М 1:10

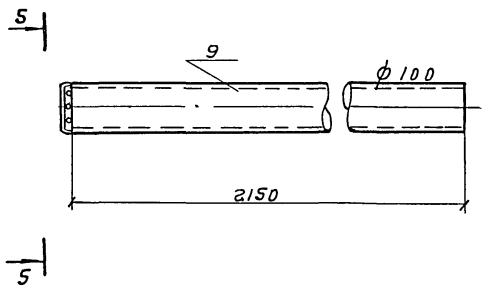

5-5

М 1:5

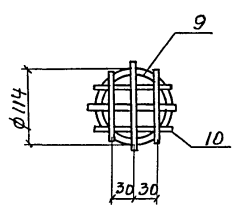

Переливная труба

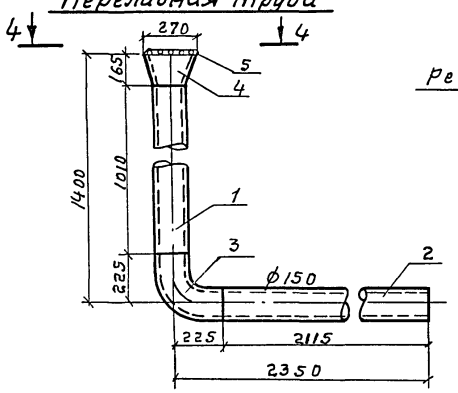

Хомут

М 1:5

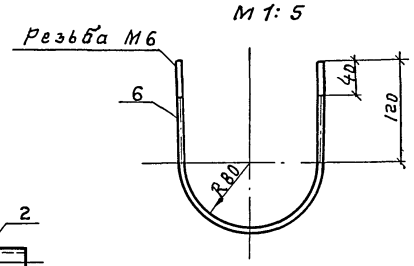

4-4

М 1:10

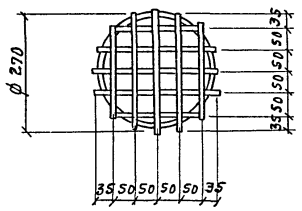

Развертка воронки

М 1:10

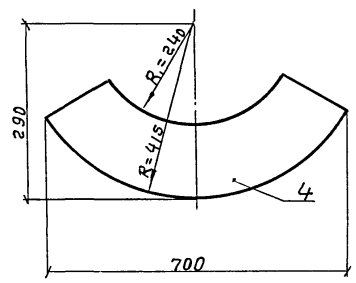

Спецификация материалов на переливную и отводящую трубу

	NN поз.	Наименование	Материал	Длина мм	Кол-во	Масса, кг ед.	Масса, кг общ.	Марки
Переливная труба и крепление переливной трубы	1	Труба 159х5	ст	1010	1	19,18	19,18	71,83
	2	Труба 159х5	ст	2125	1	40,35	40,35	
	3	Отвод 90° фусл. 150	ст	—	1	6,1	6,1	
	4	Воронка переливная	ст	—	1	5,4	5,4	
	5	Круг 6	ст	270	10	0,06	0,6	
	6	Круг 6	ст	490	1	0,19	0,19	
	7	Гайка М6	ст	—	2	0,006	0,01	
Отводящая труба	8	Труба 159х5	ст	2150	1	40,83	40,83	40,83

Спецификация материалов на грязевую трубу

Наименование	NN поз.	Наименование	Материал	Длина мм	Кол-во шт	Масса, кг ед-цы	Масса, кг общ.	Марки
Грязевая труба	9	Труба 114х3,5	ст	2150	1	20,51	20,51	20,7
	10	Круг 6	ст	650	—	—	0,15	

Выборка изделий на градирню

NN поз.	Наименование	Материал	Дусл. мм	Ед. изм. шт	Кол-во шт	Масса, кг ед.	Масса, кг общ.
1	Труба грязевая	ст.	100	шт	1	20,7	20,7
2	Труба отводящая	ст.	150	шт	1	40,83	40,83
3	Труба переливная с креплением	ст	150	шт	1	71,83	71,83
4	Защитная решетка	ст	—	шт	1	14,9	1,49

Примечания

1. Защитная решетка изготавляется по листу НВИ-2, приведенном в Альбоме I.
2. Стальные конструкции защищаются антикоррозийным покрытием (см. в Альбоме I, „общие указания", п.п. 1.7; 1.11)

Изм.	Лист	№ докум.	Подпись	Дата
Провер.		Зайцева		
Чертил		Зрожевская		
Рук. бр.		Христофорида		
Гл. инж. пр		Стулова		
Гл. спец		Ямпольский		
Нач. отд		Трубников		

М1:50

ТП 901-6-57 НВ

Градирни открытого типа с капельным оросителем

Градирня площадью 16 м²

Водопроводное оборудование бассейна.

Лит	Лист	Листов
Р	5	

Госстрой СССР
СОЮЗВОДОКАНАЛПРОЕКТ
г. Москва

15Н33-05

Альбом V

Типовой проект 901-6-57

Ведомость основных комплектов

Обозначение	Наименование	Примечание
ТП 901-6-57 -АР4	Архитектурно-строительные решения	
ТП 901-6-57 -КЖ4	Конструкции железобетонные	
ТП 901-6-57 -НВ	Технологическая часть	Разработана ин-том Союзводоканалпроект

Ведомость чертежей основного комплекта ТП 901-6- -АР4

Формат	Лист	Наименование	Примечание
22	1	Общие данные. Фасады.	
22	2	Планы. Ведомость деревянных элементов	
22	3	Разрезы 1-1 и 2-2	

Ведомость примененных и ссылочных документов

Обозначение	Наименование	Примечание
ТП 901-6-57 -АРИ-ТТ	Технические требования	
ТП 901-6-57 -АРИ-СД	Стойка СД	
ТП 901-6-57 -АРИ-Щ2	Щит Щ2	
ТП 901-6-57 -АРИ-Щ5; Щ5А	Щиты Щ5, Щ5А	
ТП 901-6-57 -АРИ-Щ5Б, Щ6$^{т}_{н}$	Щиты Щ5Б, Щ6$^{т}_{н}$	
ТП 901-6-57 -АРИ-С1, С2	Стремянки С1, С2	
ТП 901-6-57 -АРИ-ОГ3	Ограждение ОГ3	
ТП 901-6-57 -АРИ-ОГ4	То же ОГ4	
ТП 901-6-57 -АРИ-МС1	Изделие соединительное МС1	
ТП 901-6-57 -АРИ-МС2	То же МС2	
ТП 901-6-57 -АРИ-МС3, МС3а	" МС3, МС3а	
ТП 901-6-57 -АРИ-МС6 ÷ МС15	" МС6 ÷ МС15	
ТП 901-6-57 -У-1, 2, 4, 5, 9, 10, 13 ÷ 16, 25 ÷ 31, 35, 36	Узлы 1, 2, 4, 5, 9, 10, 13 ÷ 16, 25 ÷ 31, 35, 36	
Серия 1.459-2. Вып. 2, л. 90	Ограждение стремянки	

Гл. инж. пр. Союзводоканалпроект — Ст. инж. Клим — Рук. гр. Сасонко — Н. контр. — Инв. № подл. — Подп. и дата

Рабочие чертежи марки АР выполнены в соответствии с действующими строительными нормами и правилами проектирования, которые предусматривают мероприятия в строительной части, обеспечивающие взрывную, взрыво-пожарную и пожарную безопасность при соблюдении правил безопасности в эксплуатации. Мероприятия выполнены на основании технологических заданий и категорий производств, определенных Союзводоканалпроектом.

Главный инж. проекта ~ /Марек/

Фасад 1-2

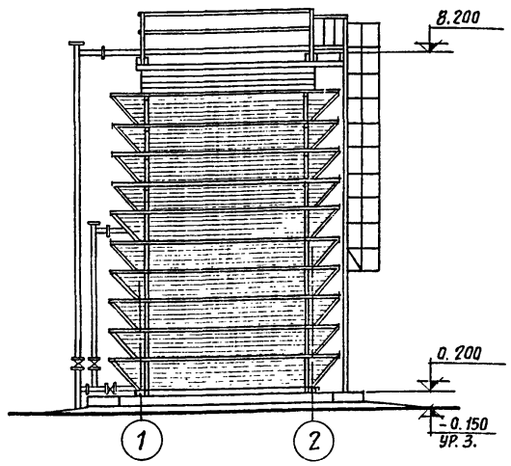

Фасад А-Б

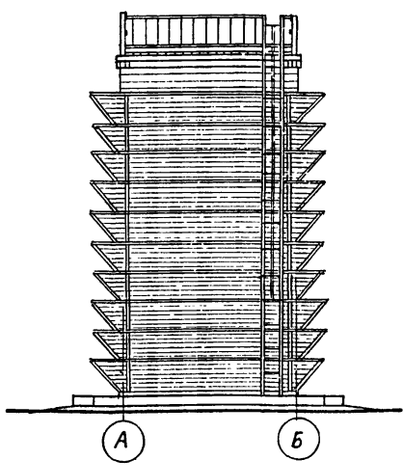

Сводная спецификация к чертежам архитектурно-строительных решений

Марка или поз.	Обозначение	Наименование	Кол.	Примеч.
		Изделия железобетонные		
		Водосборный бассейн		см. КЖ 4
		Изделия деревянные		
		Каркас поз. 1 ÷ 25, 27		см. ведом. на АР4-3
СД	ТП 901-6-57 -АРИ-СД	Стойка	4	
Щ2	ТП 901-6-57 -АРИ-Щ2	Щит	40	
Щ5	ТП 901-6-57 -АРИ-Щ5, Щ5А	То же	38	
Щ5А	То же	"	1	
Щ5Б	ТП 901-6-57 -АРИ-Щ5Б; Щ6$^{т}_{н}$	"	1	
		Изделия стальные		
С2	ТП 901-6-57 -АРИ-С1, С2	Стремянка	1	
СК8	Серия 1.459-2; вып. 2, л. 90	Ограждение стремянки	1	
ОГ3	ТП 901-6-57 -АРИ-ОГ3	Ограждение	1	
ОГ4	ТП 901-6-57 -АРИ-ОГ4	То же	2	
МС1	ТП 901-6-57 -АРИ-МС1	Изделие соединительное	8	
МС2	ТП 901-6-57 -АРИ-МС2	То же	1	
МС3а	ТП 901-6-57 -АРИ-МС3, МС3а	"	4	
МС6	ТП 901-6-57 -АРИ-МС6 ÷ МС15	"	300	
МС7	То же	"	64	
МС8	"	"	186	
МС9	"	"	80	
МС11	"	"	2	
МС12	"	"	8	
МС15	"	"	6	

1. Категорию производства, степень огнестойкости, расчетные условия строительства, условия электроосвещения и молние-защиты см. на листах марки НВИ.
2. Требования к деревянным и стальным конструкциям см. на листах марки АРИ-ТТ.
3. Требования к железобетонным конструкциям см. на листах марки КЖИ-ТТ.

Изм.	Лист	№ докум.	Подпись	Дата
Ст. инж.		Климов		
Рук. гр.		Сасонко		
Гл. инж. пр.		Марек		
Гл. констр.		Авраменко		
Нач. СКО-1		Дрампов		
Гл. инж. инд.		Королев		

ТП 901-6-57 -АР4

Градирни открытого типа с капельным оросителем

Градирня площадью 16 м²

Лит.	Лист	Листов
Р	1	3

Общие данные. Фасады

Промстройпроект г. Москва

Альбом У

Типовой проект 901-6-57

Планы на отм. 1.030; 1.730; 3.130; 3.830; 5.230; 5.930 и 7.330

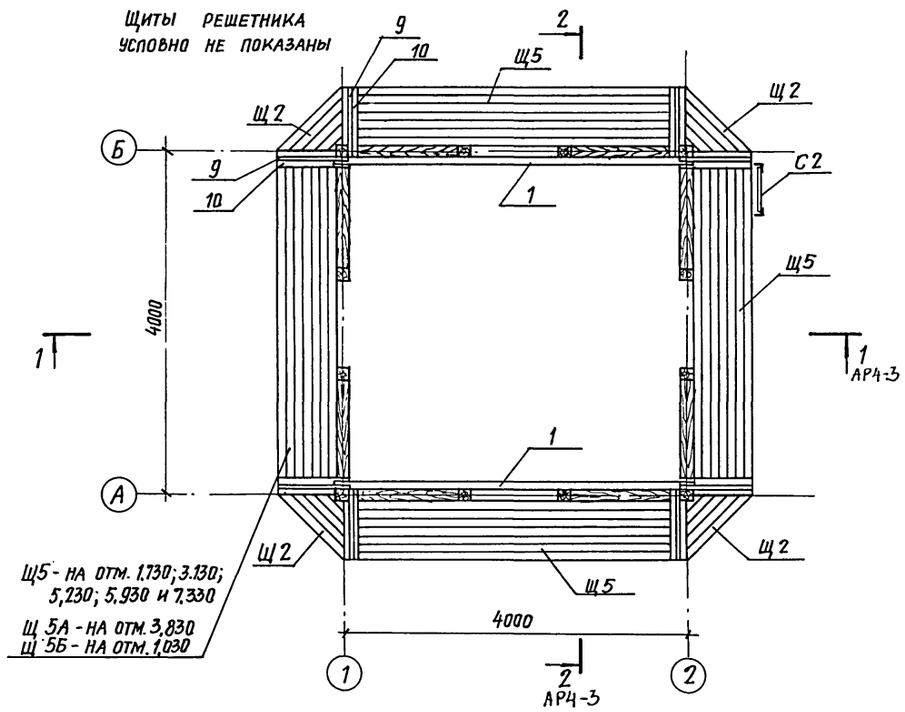

План на отм. 8.200

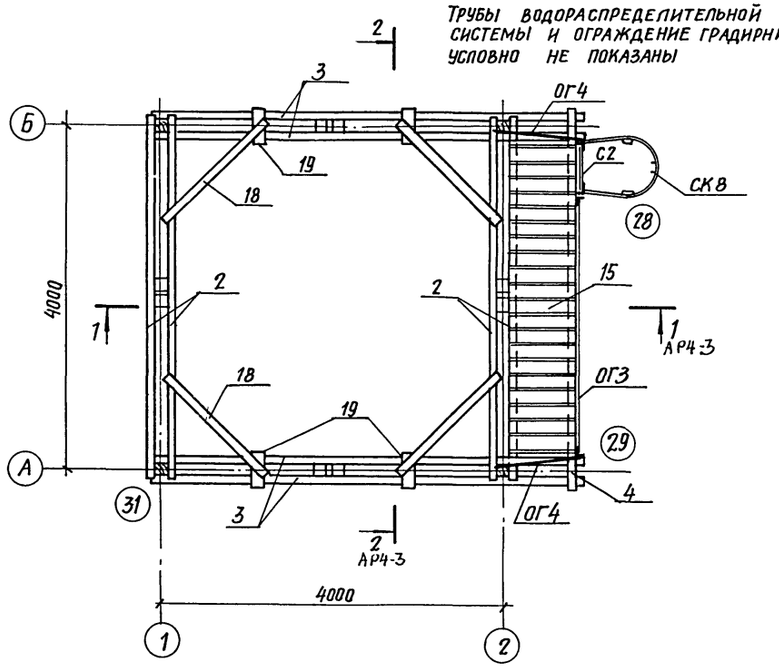

План на отм. 0,330

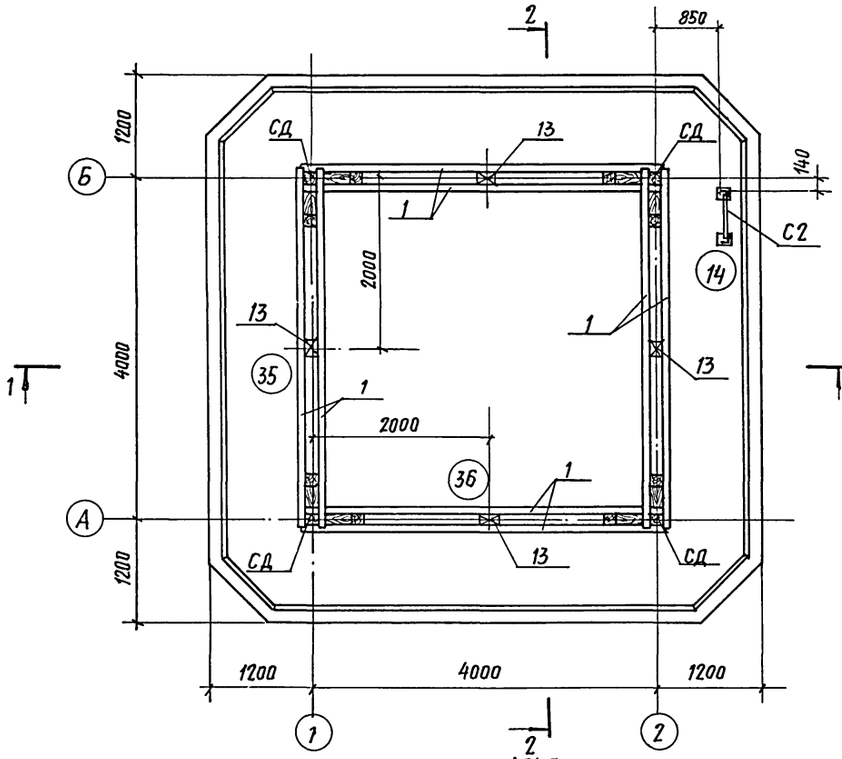

Планы на отм. 2,430; 4.530 и 6. 630

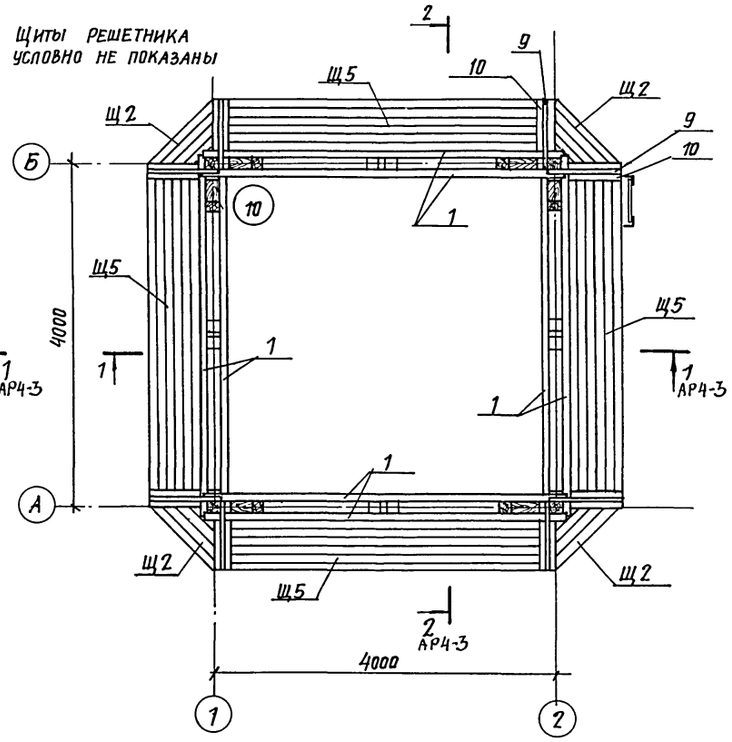

Ведомость деревянных элементов

Марка	Поз.	Эскиз	Сечение	Длина мм	Кол.
КАРКАС	1		130×75	4230	46
	2		150×75	4230	4
	3		150×75	5100	4
	4		150×75	4400	1
	5		130×130	3000	4
	6		130×130	2870	8
	7		130×130	2400	4
	8		130×130	2800	4
	9		100×50	870	80
	10		100×75	1190	80
	11		100×50	130	8
	12		100×50	900	80
	13		130×130	230	4
	14		130×75	1200	2
	15		150×40	750	23
	16		130×130	2920	8
	17		130×130	2620	4
	18		100×90	1600	4
	19		150×150	400	4
	20		150×25	3710	2
	21		130×25	3990	10
	22		150×25	3990	4
	23		130×25	3990	2
	24		80×75	150	4
	25		150×60	4010	3
	27		150×25	4010	3

Узлы см. на листах марки У.

Изм.	Лист	№ докум.	Подпись	Дата
Проверил		Котова		
Ст. техн.		Гусева		
Рук. бриг.		Сасонко		
Гл. инж. пр.		Марек		
Гл. конст.		Авраменко		
Нач. СКО-1		Дрампов		

ТП 901-6-57 -АР4

Градирни открытого типа с капельным оросителем

Градирня площадью 16 м²

Лит.	Лист	Листов
Р	2	

Планы. Ведомость деревянных элементов

ПРОМСТРОЙПРОЕКТ г. Москва

Альбом V

Типовой проект 901-6-57

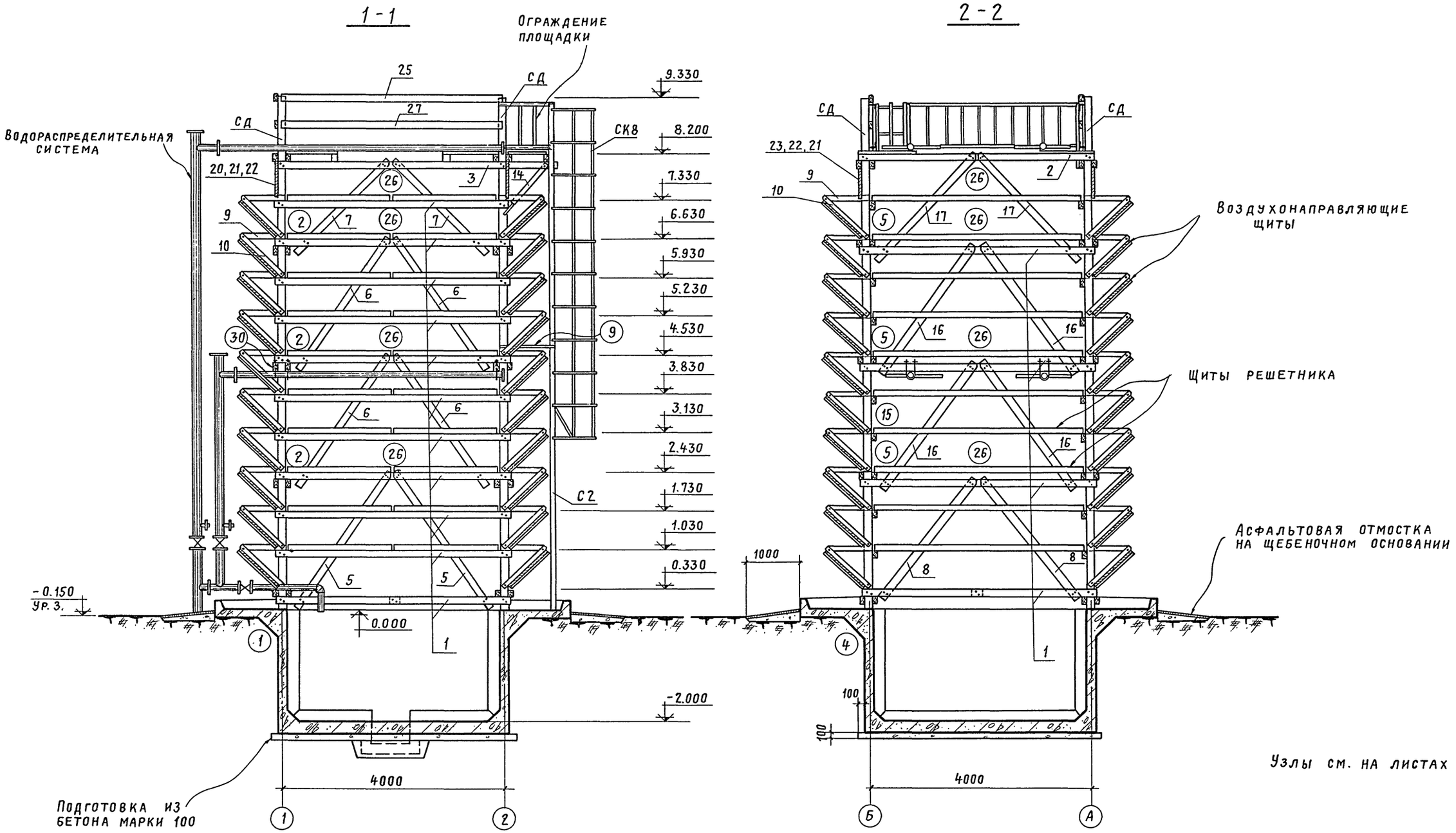

					ТП 901-6-57- АР4			
					Градирни открытого типа с капельным оросителем			
Изм.	Лист	№ докум.	Подпись	Дата				
Провер.		Котова			Градирня площадью 16 м²	Лит.	Лист	Листов
Ст. техн.		Гусева				Р	3	
Рук. бр.		Сасонко		6.12.77				
Гл. инж. пр.		Марек			Разрезы 1-1 и 2-2	Промстройпроект г. Москва		
Гл. констр.		Авраменко						
Нач. СКО-1		Дрампов						

Т. 8 № подл. | Подпись и дата

15433-05 11

Альбом V

Ведомость основных комплектов

Обозначение	Наименование	Примечание
ТП 901-6-57-АР4	Архитектурно-строительные решения	
ТП 901-6-57-КЖ4	Конструкции железобетонные	
ТП 901-6-57-НВ	Технологическая часть	Разработана ин-ом Союзводоканалпроект

Ведомость чертежей основного комплекта ТП 901-6- -КЖ4

Формат	Лист	Наименование	Примечание
22	1	Общие данные	
"	2	Маркировочные схемы элементов водосборного бассейна. Общие виды днища, стен и розеты	
"	3	Схемы армирования днища, стен и розеты	

Рабочие чертежи марки КЖ выполнены в соответствии с действующими строительными нормами и правилами проектирования, которые предусматривают мероприятия в строительной части, обеспечивающие взрывную, взрыво-пожарную и пожарную безопасность при соблюдении правил безопасности в эксплуатации. Мероприятия выполнены на основании технологических заданий и категорий производств, определенных Союзводоканалпроектом.

Главный инж. проекта /МАРЕК/

Ведомость примененных и ссылочных документов

Обозначение	Наименование	Примечание
ТП 901-6-57-КЖИ-ТТ	Технические требования	
ТП 901-6-57-КЖИ-КР1, КР2	Каркасы плоские КР1, КР2	
ТП 901-6-57-КЖИ-КР3, КР4	Каркасы плоские КР3, КР4	
ТП 901-6-57-КЖИ-КП1, КП2	Каркасы пространственные КП1, КП2	
ТП 901-6-57-КЖИ-С2, С3	Сетки арматурные С2, С3	
ТП 901-6-57-КЖИ-С4	Сетка арматурная С4	
ТП 901-6-57-КЖИ-МН1, МН2	Изделия закладные МН1, МН2	
ТП 901-6-57-КЖИ-МН3, МН4	Изделия закладные МН3, МН4	
ТП 901-6-57-М-П91, П91а, УТ1÷УТ4	Приямки П91, П91а. Утолщения УТ1÷УТ4	
Серия 3.901-5	Сальники набивные ДУ 50-1400 мм	С проектом не высылается

1. Данные по расчетным условиям строительства градирен приведены в „Общих указаниях" на листах марки НВИ настоящего проекта.

2. Требования к железобетонным конструкциям приведены на листах марки КЖИ-ТТ.

					ТП 901-6-57 -КЖ4	
					Градирни открытого типа с капельным оросителем	
Изм.	Лист	№ докум.	Подп.	Дата		
Ст. инж.		Климов			Градирня площадью 16 м²	Лит. Р; Лист 1; Листов 3
Рук. бр.		Сасонко		5/XII-72		
Гл. инж. пр.		Марек			Общие данные	Промстройпроект г. Москва
Гл. констр.		Авраменко				
Нач. СКО-1		Дрампов				
Гл. инж. инд.		Королев				

Альбом V

Типовой проект 901-6-57

Инв. № подл. | Подп. и дата

1-1

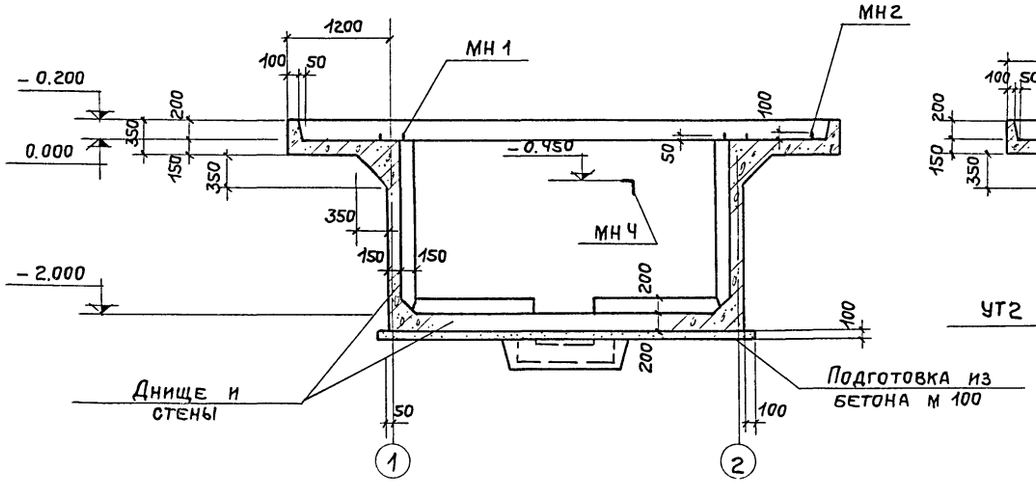

2-2

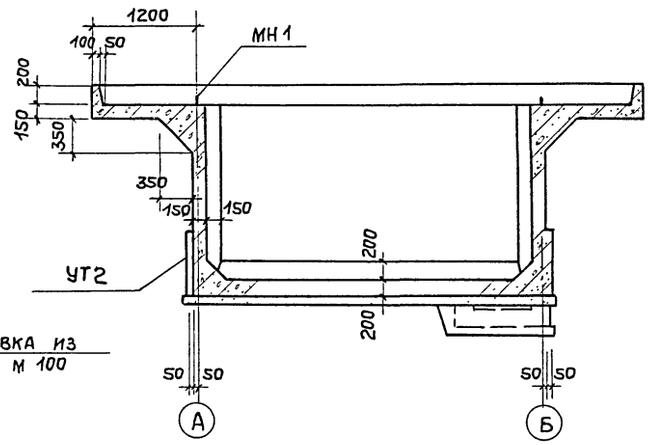

План водосборного бассейна

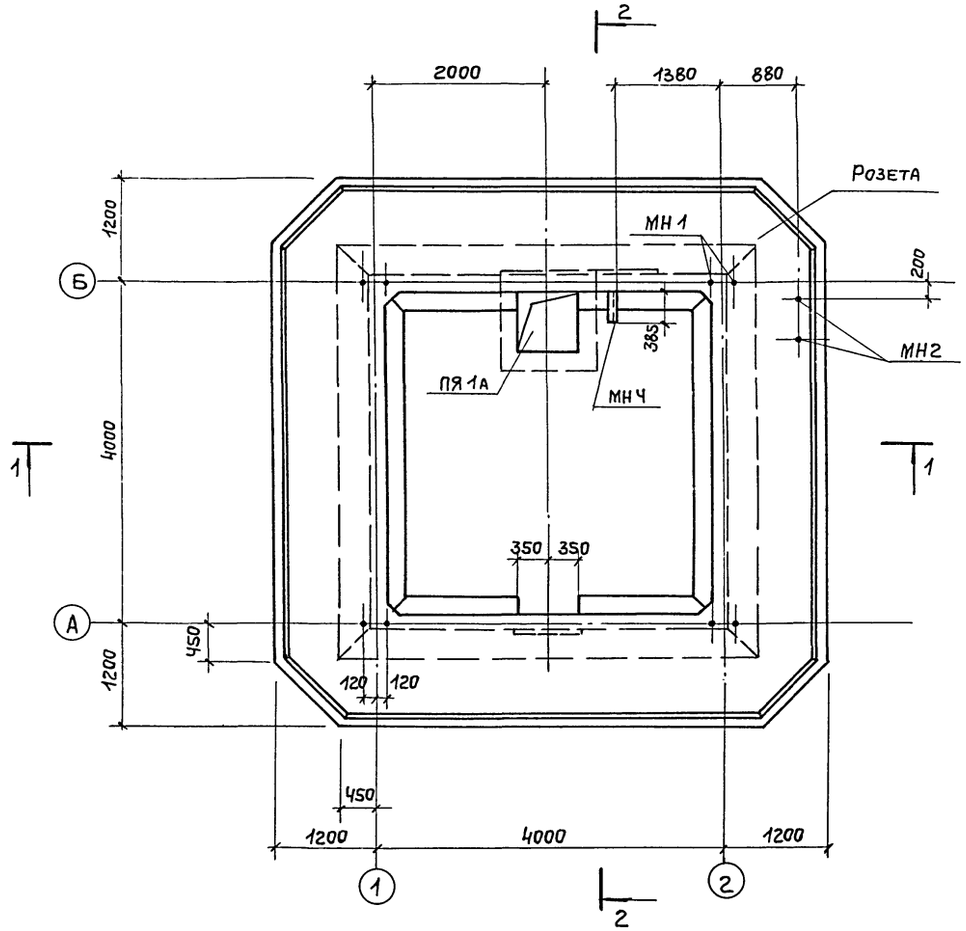

Сводная спецификация элементов водосборного бассейна

Марка	Обозначение	Наименование	Кол.	Примеч.
	КЖ 4-3	Днище, стены и розета		
ПЯ1а	901-6 ПЯ1, ПЯ1а, УТ1÷УТ4	Приямок	1	
УТ2	То же	Утолщение	1	

Спецификация изделий на днище стены и розету

Формат	Зона	Поз.	Обозначение	Наименование	Кол.	Прим.
				Документация		
12			ТП 901-6-57 – КЖИ-ТТ	Технические требования		
				Сборочные единицы и детали		
11			ТП 901-6-57 – КЖИ-КП1, КП2	Каркас пространственный КП2	4	
11			ТП 901-6-57 – КЖИ-КР1, КР2	Каркас плоский КР2	8	
11			ТП 901-6-57 – КЖИ-С2, С3	Сетка арматурная С2	8	
11			ТП 901-6-57 – КЖИ-СЧ	То же СЧ	2	
22			КЖ 4-3	Стержни одиночные поз. 1÷13		см. ведомость
11			ТП 901-6-57 – КЖИ-МН1, МН2	Изделие закладное МН 1	4	
11			То же	То же МН2	1	
11			ТП 901-6-57 – КЖИ-МН3, МН4	" МН4	1	
				Материал		
				Бетон	13,5	м³

Выборка стали на один элемент, кг

Марка элемента	Арматурные изделия							Закладные изделия					Всего
	Арматурная сталь ГОСТ 5781-75							Профильная сталь				Итого	
	Класс А-I				Класс А-II								
	ф мм			Итого	ф мм		Итого	∠63×6	Сальники	·12	·16		
	6	8			10								
Водосборный бассейн	113,0	394,7		507,7	520,6		520,6	2,2	29,8	0,9	6,0	39,9	1068,2

Изм.	Лист	№ докум.	Подпись	Дата
Провер.		Котова		
Ст. инж.		Климов		
Рук. бр.		Сасонко		6.11.77
Гл. инж. пр.		Марек		
Гл. конст.		Авраменко		
Нач. СКО-1		Дрампов		

ТП 901-6-57 – КЖЧ

Градирни открытого типа с капельным оросителем

Градирня площадью 16 м²

Лит.	Лист	Листов
Р	2	

Маркировочные схемы элементов водосборного бассейна. Общие виды днища стен и розеты

Промстройпроект г. Москва

Альбом V

Типовой проект 901-6-21

Армирование днища

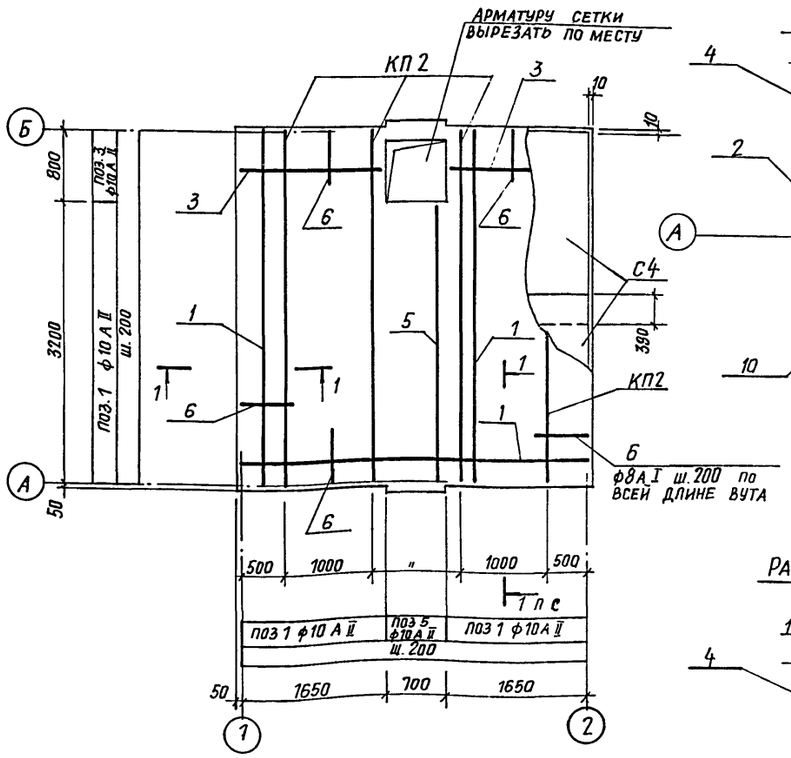

Раскладка верхней арматуры угла розеты

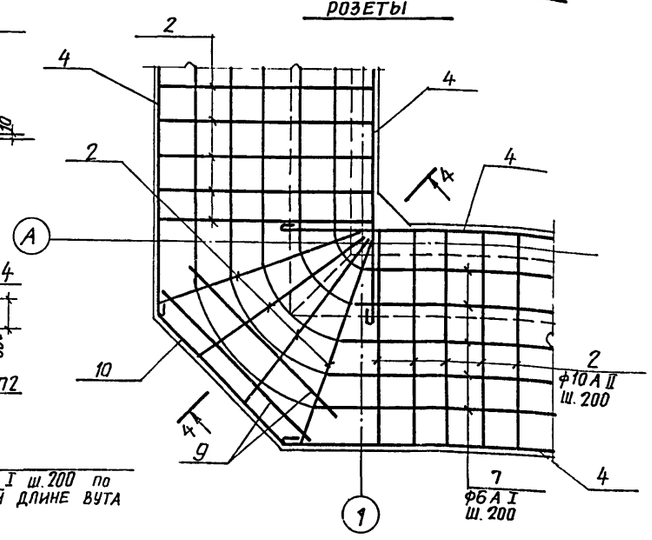

2-2

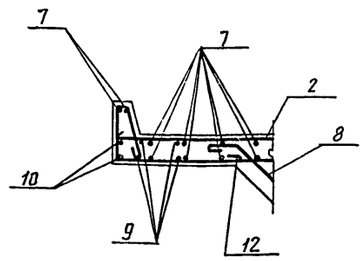

Раскладка нижней арматуры угла розеты

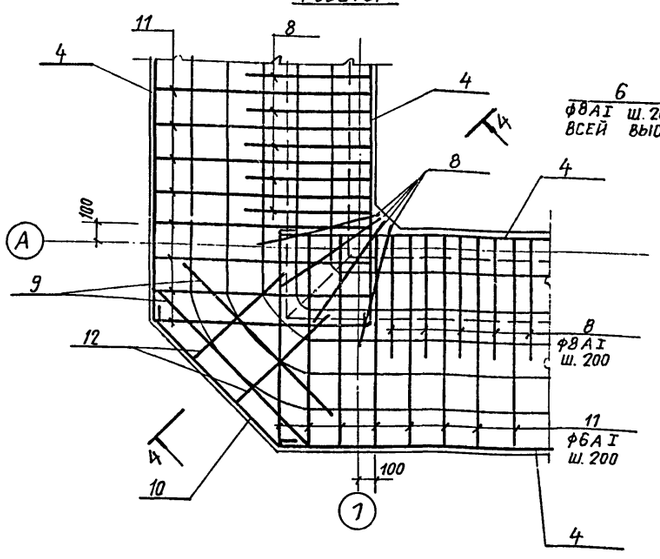

3-3

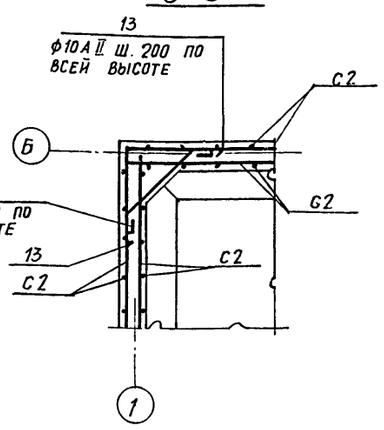

1-1

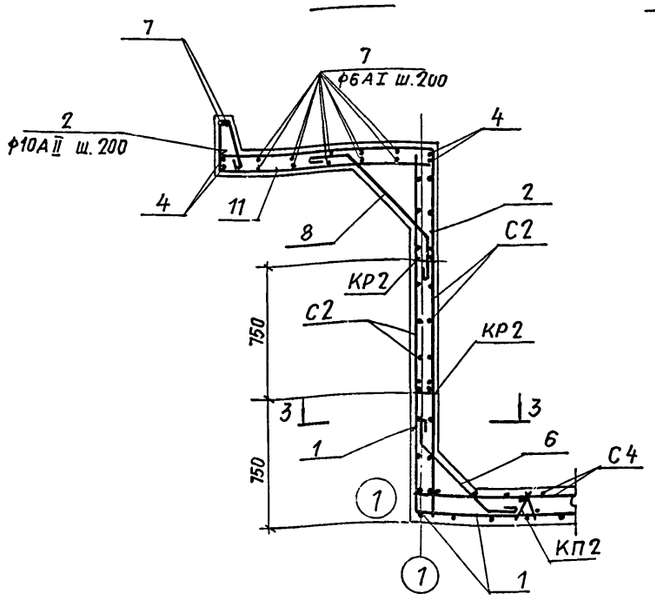

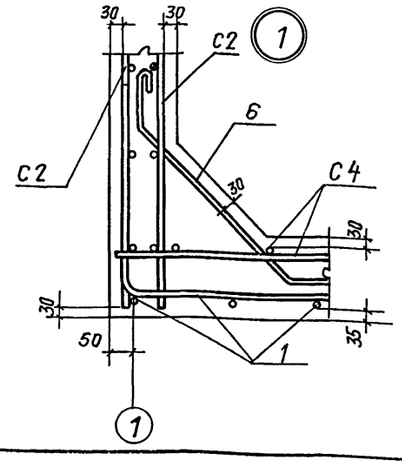

Ведомость стержней на один элемент

Марка эл-та	поз.	Эскиз или сечение	ф, мм	Длина мм	Кол.
Днище, стены и розета	1	500 — 4030 — 500	10АII	5030	34
	2	500 — 1250	10АII	1150	96
	3	500 — 1650	10АII	2150	10
	4	4900	8АI	5020	16
	5	500 — 3200	10АII	3100	3
	6	150, 450, 150	8АI	870	116
	7	П.М.	6АI	249,0	—
	8	250, 100, 250	8АI	1320	92
	9	1200	10АII	1200	16
	10	1300, 1000, 1300	10АII	3600	8
	11	50, 50, 290, 300, 1260	6АI	1990	104
	12	50, 50, 290, 300, 500	6АI	1230	8
	13	500 — 500	10АII	1000	40
					—

Изм.	Лист	№ докум.	Подп.	Дата
Проверил		Котова		
Ст. инж.		Климов		
Рук. бр.		Сасонко		
Гл. инж. пр.		Марек		
Гл. констр		Авраменко		
Нач СКО-1		Дрампов		

ТП 901-6-57 КЖ 4

Градирня открытого типа с капельным оросителем

Градирня площадью 16 м²

Лит.	Лист	Листов
Р	3	

Схемы армирования днища, стен и розеты

ПРОМСТРОЙПРОЕКТ г. Москва

15433-05

14

gost.e-ecolog.ru