ТИПОВОЙ ПРОЕКТ
901-6-57

ГРАДИРНИ ОТКРЫТОГО ТИПА С КАПЕЛЬНЫМ ОРОСИТЕЛЕМ

АЛЬБОМ – IV

ГРАДИРНЯ ПЛОЩАДЬЮ 12 м²

15433–04
ЦЕНА 0-90

gost.e-ecolog.ru

ЦЕНТРАЛЬНЫЙ ИНСТИТУТ ТИПОВОГО ПРОЕКТИРОВАНИЯ
ГОССТРОЯ СССР

Москва, А-445, Смольная ул., 22

Сдано в печать 1979 года

Заказ № 1760 Тираж 2000 экз.

ТИПОВОЙ ПРОЕКТ
901—6—57

ГРАДИРНИ ОТКРЫТОГО ТИПА С КАПЕЛЬНЫМ ОРОСИТЕЛЕМ

СОСТАВ ПРОЕКТА:

АЛЬБОМ I — ОБЩИЕ УКАЗАНИЯ ДЕТАЛИ ТЕХНОЛОГИЧЕСКОГО ОБОРУДОВАНИЯ
АЛЬБОМ IV — ГРАДИРНЯ ПЛОЩАДЬЮ 12 м²
АЛЬБОМ X — ЧЕРТЕЖИ УЗЛОВ, ЭЛЕМЕНТОВ КОНСТРУКЦИЙ И ИЗДЕЛИЙ
АЛЬБОМ XIII — СМЕТЫ

АЛЬБОМ — IV

РАЗРАБОТАН
ПРОЕКТНЫМИ ИНСТИТУТАМИ
СОЮЗВОДОКАНАЛПРОЕКТ, ПРОМСТРОЙПРОЕКТ

ГЛАВНЫЙ ИНЖЕНЕР ИНСТИТУТА В.Н САМОХИН
ГЛАВНЫЙ ИНЖЕНЕР ПРОЕКТА Л.Г. СТУЛОВА

УТВЕРЖДЕН В/О СОЮЗВОДОКАНАЛНИИПРОЕКТ
ПРОТОКОЛ №100 ОТ 7 XII 1977 г. ВВЕДЕН В ДЕЙСТВИЕ
В/О СОЮЗВОДОКАНАЛНИИПРОЕКТ С 30 VI 1978 г.
ПРИКАЗ № 181 ОТ 14 VI 1978 г.

ВЕДОМОСТЬ ЧЕРТЕЖЕЙ КОМПЛЕКТОВ НВ, АР, КЖ

Формат	№№ п/п	Марка листа	Наименование	Исполнитель	№№ стр.
	1	В.Ч.	Ведомость чертежей		2
			Технологические		
22	2	НВ-1	Общие данные	Союзводоканалпроект	3
22	3	НВ-2	Водораспределительные системы. Планы. Разрезы.	"	4
22	4	НВ-3	Водораспределительные системы. Монтажные детали.	"	5
22	5	НВ-4	Конструкция и расстановка щитов решетника	"	6
22	6	НВ-5	Водопроводное оборудование бассейна	"	7
			Архитектурно-строительные		
22	7	АРЗ-1	Общие данные. Фасады.	промстройпроект	8
22	8	АРЗ-2	Планы. Ведомость деревянных элементов.	"	9
22	9	АРЗ-3	Планы на отм. 0.330. Разрезы 1-1 и 2-2.	"	10
22	10	КЖЗ-1	Общие данные.	"	11
22	11	КЖЗ-2	Маркировочные схемы элементов водосборного бассейна. Общие виды днища, стен и розеты.	"	12
22	12	КЖЗ-3	Схемы армирования днища, стен и розеты.	"	13

Типовой проект 901-6-57

Инв.№подл. | Подпись и дата

Изм.	Лист	№ докум.	Подпись	Дата
Провер.		Зайцева		
Чертил		Ермакова		
Рук. бр.		Христофориди		
Гл. инж. пр.		Стулова		
Гл. спец.		Ямполевский		
Нач. отд.		Трубников		

ТП 901-6-57 ВЧ

Градирни открытого типа с капельным оросителем

Градирня площадью 12м²

Лит.	Лист	Листов
Р	1	1

Ведомость чертежей

Госстрой СССР СОЮЗВОДОКАНАЛПРОЕКТ г. Москва

Ведомость основных комплектов

Обозначение	Наименование	Примечание
ТП 901-6 - НВ	Технологическая часть	Разработан ин-том СВКП
ТП 901-6 - АР	Архитектурно-строительные решения	Разработан ин-том ПСП
ТП 901-6 - КЖ	Конструкции железобетонные	——"——

Ведомость чертежей основного комплекта марки НВ

Формат	Лист	Наименование	Примечание
22	НВ-1	Общие данные	
22	НВ-2	Водораспределительные системы. Планы. Разрезы.	
22	НВ-3	Водораспределительные системы. Монтажные детали.	
22	НВ-4	Конструкция и расстановка щитов решетника	
22	НВ-5	Водопроводное оборудование бассейна.	

Спецификация на водопроводное оборудование

№№ п/п	Наименование	Материал	фусл.	Един. изм.	Кол-во	Масса, кг. Един.	Масса, кг. Общ.	ГОСТ
1	Задвижка 30ч 6 бр.	чугун	100	шт.	3	39,5	118,5	5762-74
2	Сопло ф 32×16	получен	32	шт.	15	0.05	0.75	чертеж СВКП

Спецификация древесины

№№ п/п	Наименование	Сечение, мм	Количество, м³
1	Брусок	50×50	0,48
2	Доска	10×50	0.21
3	Доска	10×80	0.92

Справка

Типовой проект разработан в соответствии с действующими строительными нормами и правилами и предусматривает мероприятия, обеспечивающие взрывную, взрывопожарную и пожарную безопасность при правильной эксплуатации сооружения.

Главный инженер проекта (л.г. Стулова)

Ведомость примененных документов

Обозначение	Наименование	Примечание
ГОСТ 8509-72	Сталь прокатная угловая равнополочная	
ГОСТ 103-76	Сталь прокатная полосовая	
ГОСТ 19903-74	Сталь прокатная толстолистовая	
ГОСТ 2590-71	Сталь горячекатаная круглая	
ГОСТ 3262-75	Трубы стальные водогазопроводные	
ГОСТ 10704-76	Трубы стальные электросварные	
ГОСТ 5762-74	Задвижки параллельные с выдвижным шпинделем фланцевые	
ГОСТ 1255-67	Фланцы стальные плоские приварные	
ГОСТ 7798-70	Болты с шестигранной головкой	
ГОСТ 5915-70	Гайки шестигранные	
ГОСТ 11371-68	Шайбы	
ГОСТ 4028-63	Гвозди строительные	
ГОСТ 8486-66	Пиломатериалы хвойных пород	
ГОСТ 13327-73	Препарат ХМ-5 для пропитки древесины	
ГОСТ 17133-71	Резина листовая	
ГОСТ 8966-71	Муфты прямые короткие	
ГОСТ 8963-75	Пробки	
ГОСТ 17375-72	Детали трубопроводов. Отводы крутоизогнутые	
ГОСТ 17379-72	Заглушки	
ГОСТ 17378-72	Переходы из углеродистой стали	

Спецификация прокатной стали

№№ п/п	Наименование	Материал	фусл.	Ед. изм.	Кол-во	Масса, кг. Един.	Масса, кг. Общ.	ГОСТ
1	Уголок 32×32×3	ст.	—	м	5,4	1.46	7.88	8509-72
2	Круг 6	ст.	—	м	34,0	0.222	7.55	2590-71
3	Лист 210×4	ст.	—	м	0,51	6,59	3,3	19903-74
4	Полоса 120×12	ст.	—	м	0.5	11,3	5,7	103-76

Спецификация крепежных деталей и гвоздей

	Наименование	Материал	фусл.	Ед изм.	Кол-во	Масса, кг. Ед-цы	Масса, кг. Общ.	ГОСТ
1	Гайка М8	ст.	—	шт.	2	0,006	0.012	5915-70
2	Гайка М16	ст.	—	шт.	27	0,033	0.9	5915-70
3	Болт М 16×55	ст.	—	шт.	27	0.12	3.2	7798-70
4	Гвозди 2×40	ст.	—	кг.	2,5	—	2,5	4028-63
5	Гвозди 2,5×6,0	ст.	—	кг.	4,0	—	4,0	4028-63

Спецификация труб

№№ п/п	Наименование	Материал	фусл.	Един. изм.	Кол-во	Масса, кг. Един.	Масса, кг. Общ.	ГОСТ
1	Трубы 42,3×2,8	ст.	32	м	13,4	2,73	36,58	3262-75
2	Трубы 89×3	ст.	80	м	7.9	6,35	50.17	10704-76
3	Трубы 114×3,5	ст.	100	м	24.0	9,54	228,96	10704-76
4	Трубы 159×5	ст.	150	м	2.2	18,99	41.8	10704-76

Спецификация фасонных частей

№№ п/п	Наименование	Материал	фусл.	Един. изм.	Кол-во	Масса, кг. Един.	Масса, кг. Общ.	ГОСТ
1	Фланец Ру 2,5	ст.	100	шт.	6	2.05	12,3	1255-67
2	Фланец Ру 10	ст.	100	шт.	6	3,81	22,86	1255-67
3	Отвод 90°	ст.	100	шт.	1	2,4	2,4	17375-72
4	Переход к 100×80	сл.	-	шт.	2	0.9	1.8	17378-72
5	Муфта	ст.	32	шт.	2	0.17	0.34	8966-75
6	Пробка	чугун	32	шт.	2	0.18	0.36	8963-75
7	Заглушка 32	ст.	32	шт.	12	0.8	0.96	13378-72
8	Резина δ = 3мм	резина	—	м²/кг	0,33/1,47	4,5	1.47	17133-71

Примечание:

1. Настоящий альбом должен рассматриваться совместно с Альбомом I.

				ТП 901-6-57 НВ	
				Градирни открытого типа с капельным оросителем	
Изм.	Лист	№ докум.	Подпись	Дата	
Провер.		Озерова			Градирня площадью 12 м²
Чертил		Зайцева			Лит. Р; Лист 1; Листов
Рук. бр.		Христофориди			
Гл. инж. пр.		Стулова			Общие данные
Гл. спец.		Ямпольский			Госстрой СССР Союзводоканалпроект г. Москва
Нач. отд.		Трудников			

15433-04 4

Альбом IV

Типовой проект 901-6-57

Инв. № подл. | Подпись, дата

Водоподводящие стояки

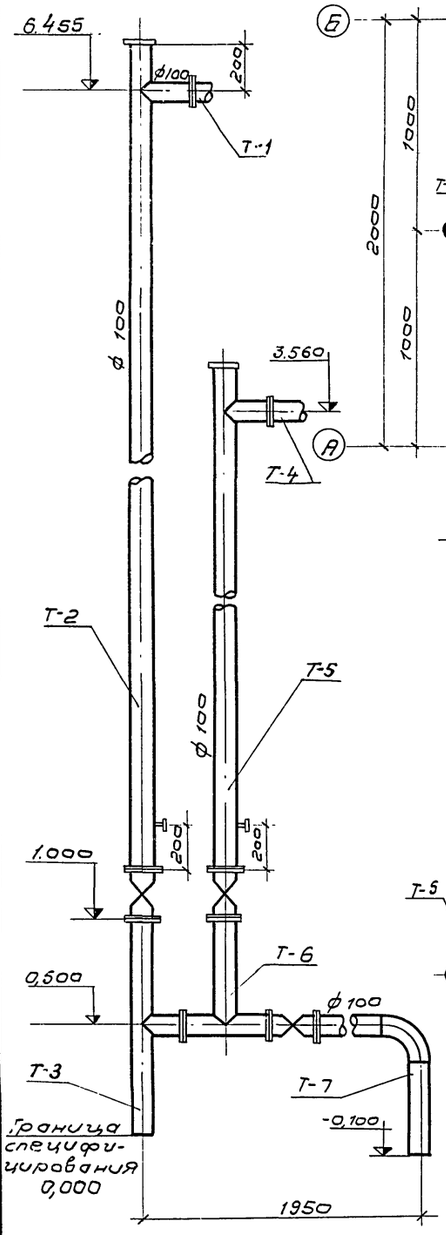

План на отм. 6.455

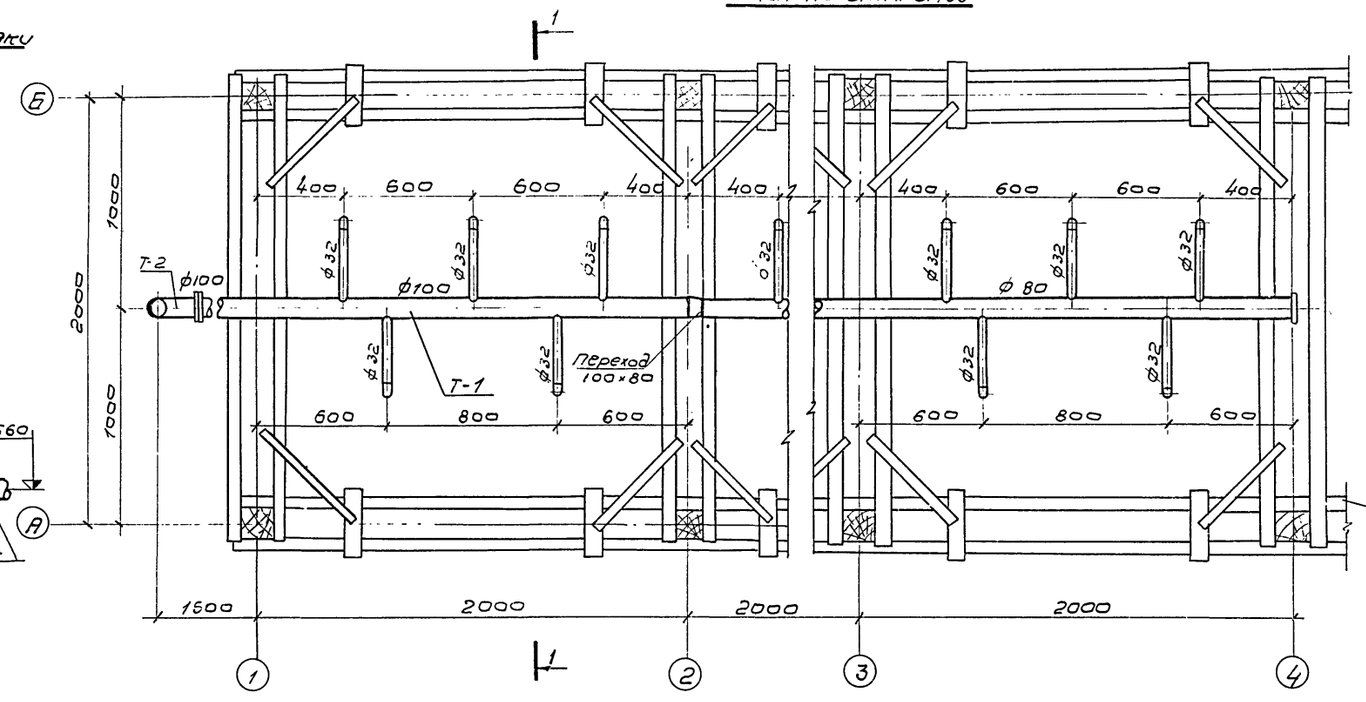

1-1

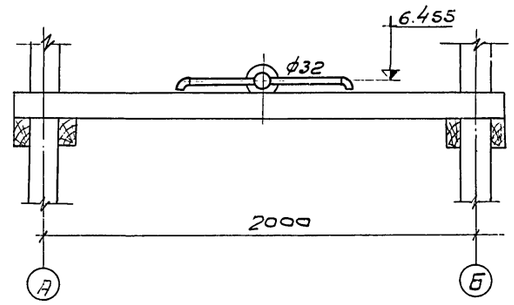

Ограждения и лестница условно не показаны

2-2

План на отм. 3.560

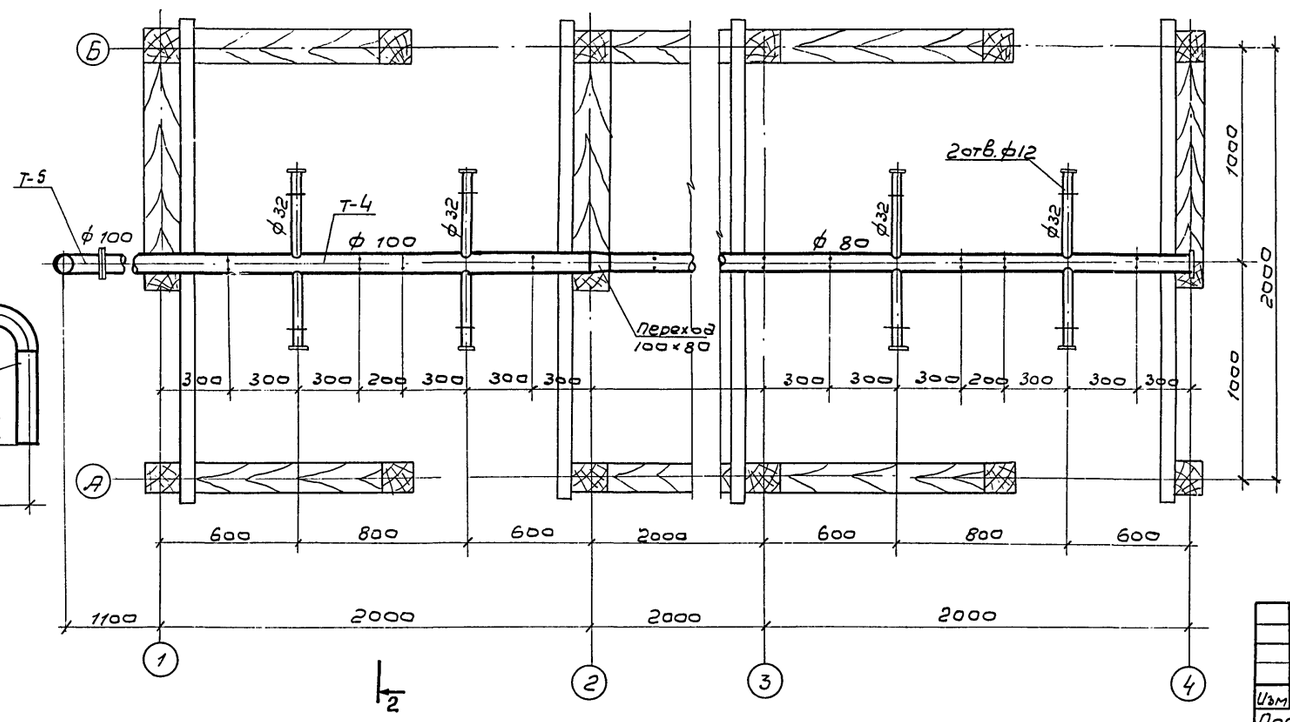

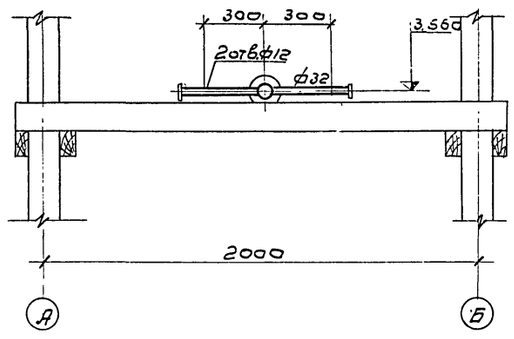

Примечания:

1. Данный лист смотрите совместно с листом НВ-3.
2. Трубы, фасонные части защищаются антикоррозионным покрытием (см. „Общие указания" Альбом I, п.п. 1.7; 1.11).
3. Сопла разбрызгивающее см. Альбом I, НВИ-3

Изм.	Лист	№ докум.	Подпись	Дата
Провер.		Озерова		
Ст. инж.		Зайцева		
Рук. бр.		Христофорова		
Гл. инж. пр.		Стулова		
Гл. спец.		Ямпольский		
Нач. отд.		Трубников		

ТП 901-6-57 НВ

Градирни открытого типа с капельным оросителем

Градирня площадью 12м²

Лит	Лист	Листов
Р	2	

Водораспределительные системы. План. Разрезы.

Госстрой СССР СОЮЗВОДОКАНАЛПРОЕКТ г. Москва

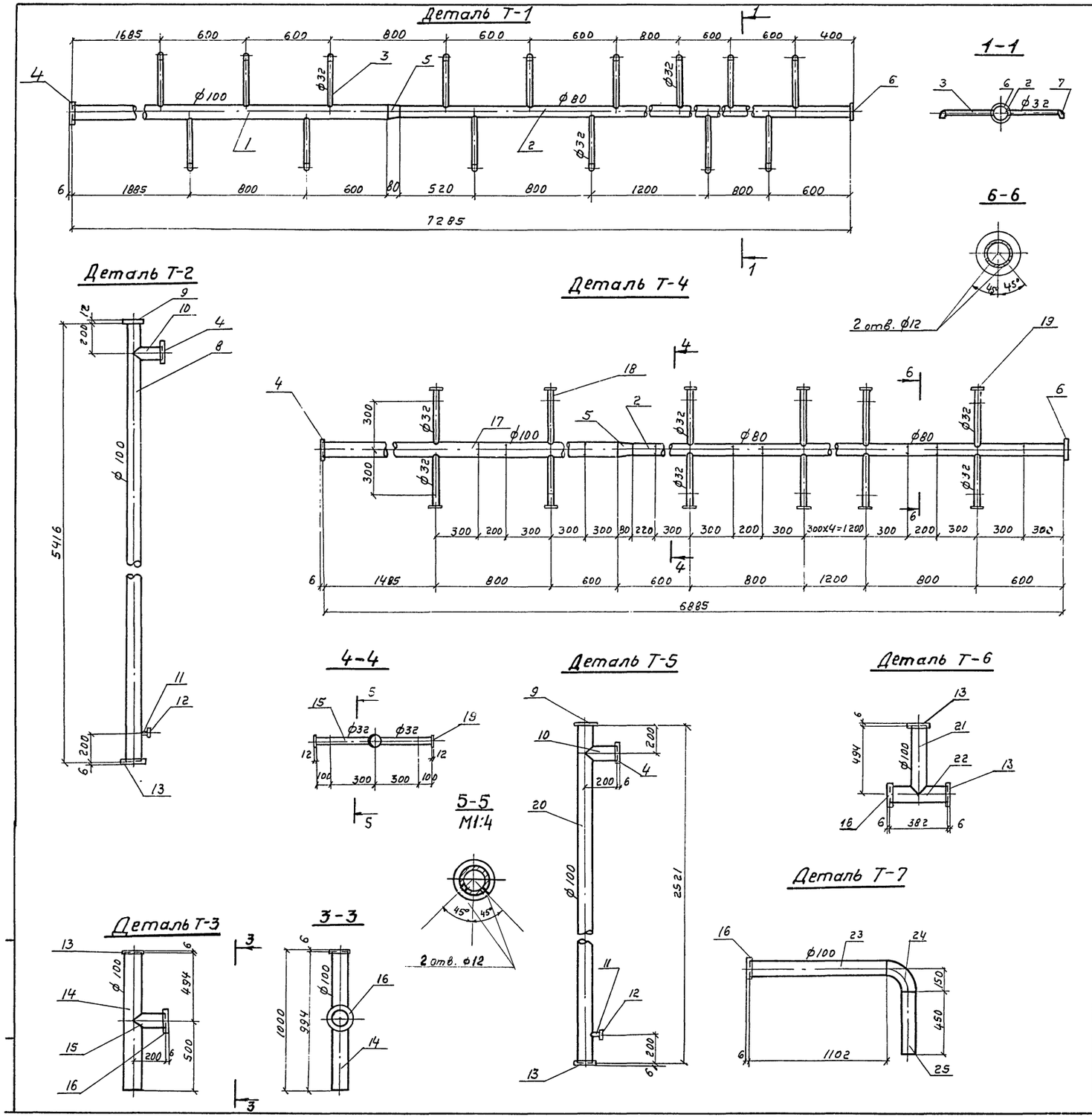

Спецификация монтажных деталей градирни

Марка	NN поз	Наименование	Материал	Фусл. мм	Длина мм	Кол-во	Масса, кг штуки	Масса, кг общий	Масса, кг детали
Деталь Т-1	1	Труба 114 x 3,5	ст	100	3285	1	31,35	31,35	74,2
	2	Труба 89 x 3,0	ст	80	3920	1	24,93	24,93	
	3	Труба 42,3 x 2,8	ст	32	320	15	0,87	13,0	
	4	Фланец Ру 2,5	ст	100	—	1	2,60	2,60	
	5	Переход К100 x 80	ст	100x80	80	1	0,9	0,9	
	6	Заглушка 100 x 12	ст	—	—	1	0,7	0,7	
	7	Сопло ⌀ 32 x 16	полиэтилен	—	—	15	0,05	0,75	
Деталь Т-2	4	Фланец Ру 2,5	ст	100	—	1	2,6	2,6	61,5
	8	Труба 114 x 3,5	ст	100	5416	1	51,7	51,7	
	9	Заглушка 120 x 12	ст	—	—	1	1,1	1,1	
	10	Труба 114 x 3,5	ст	100	200	1	1,91	1,91	
	11	Муфта	ст	32	—	1	0,18	0,18	
	12	Пробка	чуг	32	—	1	0,17	0,17	
	13	Фланец Ру10	ст	100	—	1	3,81	3,81	
Деталь Т-3	13	Фланец Ру 10	ст	100	—	1	3,81	3,81	17,8
	14	Труба 114 x 3,5	ст	100	994	1	9,5	9,5	
	15	Труба 114 x 3,5	ст	100	200	1	1,91	1,91	
	16	Фланец Ру 2,5	ст	100	—	1	2,6	2,6	
Деталь Т-4	2	Труба 89 x 3,0	ст	80	3920	1	24,9	24,9	79,2
	4	Фланец Ру 2,5	ст	100	—	1	2,6	2,6	
	5	Переход К 100x80	ст	—	80	1	0,9	0,9	
	6	Заглушка 100x12	ст	—	—	1	0,7	0,7	
	17	Труба 114 x 3,5	ст	100	2885	1	27,52	27,52	
	18	Труба 42,3 x 3,2	ст	32	361	12	1,8	21,6	
	19	Заглушка 32	ст	—	—	12	0,08	1,0	
Деталь Т-5	4	Фланец Ру 2,5	ст	100	—	1	2,6	2,6	33,9
	9	Заглушка 120x12	ст	—	—	1	1,1	1,1	
	10	Труба 114 x 3,5	ст	100	200	1	1,91	1,91	
	11	Муфта	ст	32	—	1	0,18	0,18	
	12	Пробка	ст	32	—	1	0,17	0,17	
	13	Фланец Ру10	ст	100	—	1	3,81	3,81	
	20	Труба 114 x 3,5	ст	100	2521	1	24,1	24,1	
Деталь Т-6	13	Фланец Ру10	ст	100	—	1	3,81	3,81	17,4
	16	Фланец Ру 2,5	ст	100	—	2	2,6	5,2	
	21	Труба 114 x 3,5	ст	100	494	1	4,71	4,71	
	22	Труба 114 x 3,5	ст	100	382	1	3,64	3,64	
Деталь Т-7	16	Фланец Ру 2,5	ст	100	—	1	2,6	2,6	19,5
	23	Труба 114 x 3,5	ст	100	1102	1	10,51	10,51	
	24	Отвод 90°	ст	100	—	1	2,4	2,4	
	25	Труба 114 x 3,5	ст	100	450	1	4,3	4,3	

Изм.	Лист	№ докум.	Подпись	Дата
Провер.		Озерова		
Ст. инж.		Зайцева		
Рук. бр.		Христофориди		
Гл. инж. пр.		Стулова		
Гл. спец.		Ямпольский		
Нач. отд.		Трубников		

ТП 901 6-57 НВ

Градирни открытого типа с капельным оросителем

Градирня площадью 12 м²

Лит	Лист	Листов
Р	3	

Водораспределительные системы. Монтажные детали.

Госстрой СССР
СОЮЗВОДОКАНАЛПРОЕКТ
г. Москва

15433-04

Альбом IV

Типовой проект 901-6-57

3-3

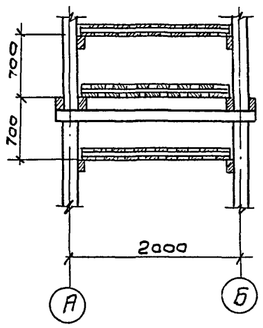

1-1

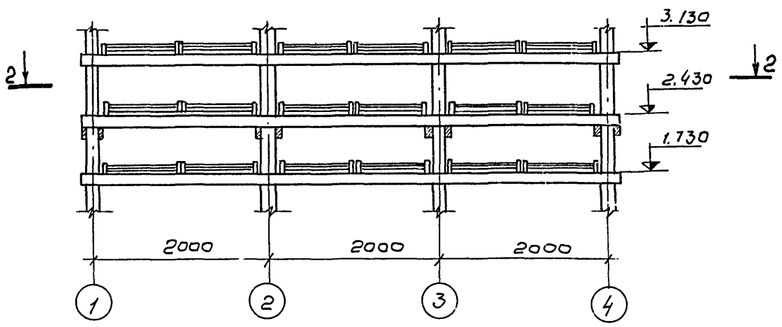

План по 2-2
М1:50

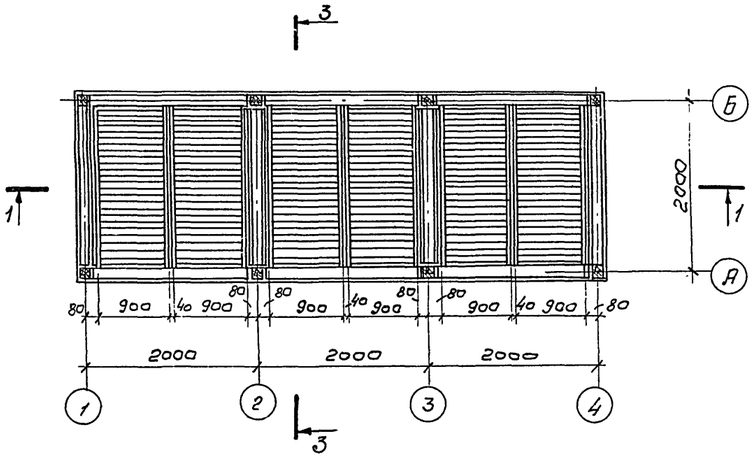

3-3

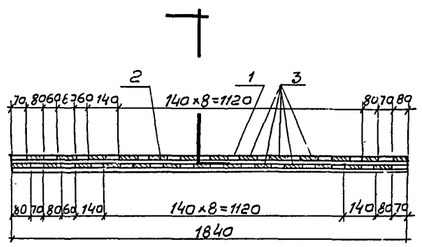

4-4

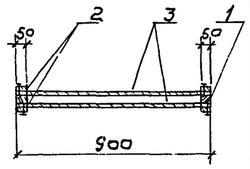

План 5-5
М1:20

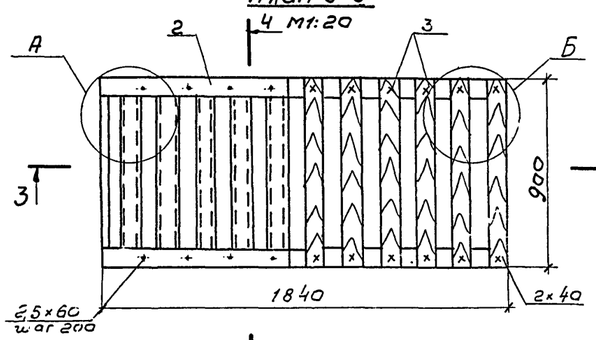

А

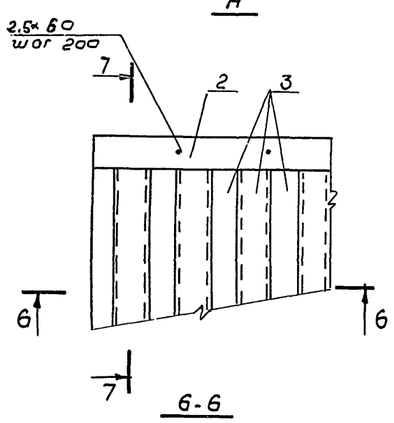

Б

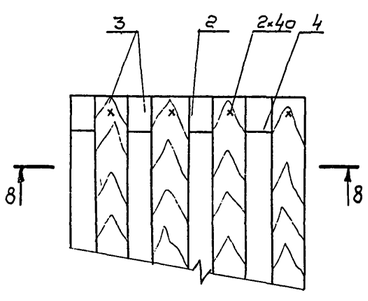

6-6
М1:10

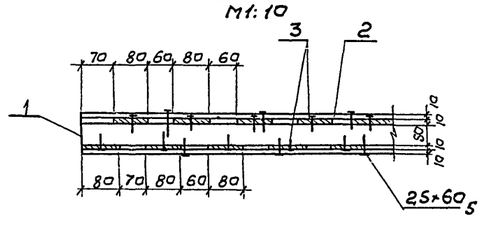

8-8

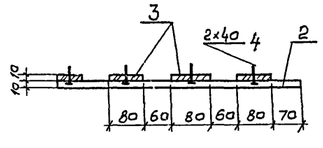

7-7

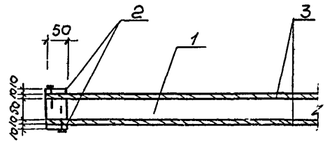

Спецификация материалов на щит решетника.

NN поз.	Эскиз	Сечение мм	Длина мм	кол-во шт.	Объем м³ шт.	Объем м³ общ.
1	1840, 50, 50	50×50	1840	2	0,006	0,010
2	1840, 50, 10	10×50	1840	4	0,0092	0,004
3	900, 80, 10	10×80	900	26	0,0072	0,019
				Итого:		0,033
Изготовить на градирню – 48 шт.						

Спецификация гвоздей на щит решетника

NN поз.	Наименование	Сечение мм	Длина мм	Кол-во шт.	Масса
4	Гвозди строительные.	ф2	40	52	0,052
5	Гвозди строительные.	ф2,5	60	36	0,083

Примечания:

1. Изготовление элементов решетника должно быть произведено из пиломатериалов в соответствии с СНиП III-19-75 „Деревянные конструкции".
2. Пиломатериалы - из сосны 2-го сорта, влажностью не более 25%, нестроганные.
3. Все деревянные элементы должны быть антисептированы (см. „Общие указания, Альбом I п.1.11)
4. Заготовку элементов решетника производить до антисептирования.
5. Гвозди должны быть оцинкованы.

Изм	Лист	№ докум.	Подпись	Дата
Провер.		Озерова		
Чертеж.		Ермакова		
Рук. бр		Христофориди		
Гл. инж. пр		Стулова		
Гл. спец.		Ямпольский		
Н. отд.		Трубников		

ТП 901-6-57 НВ

Градирни открытого типа с капельным оросителем

Градирня площадью 12м²

Лит	Лист	Листов
Р	4	

Конструкция и расстановка щитов решетника.

Госстрой СССР
СОЮЗВОДОКАНАЛПРОЕКТ
г. Москва

Инв. № подл. | Подпись и дата

15433-04 7

1-1

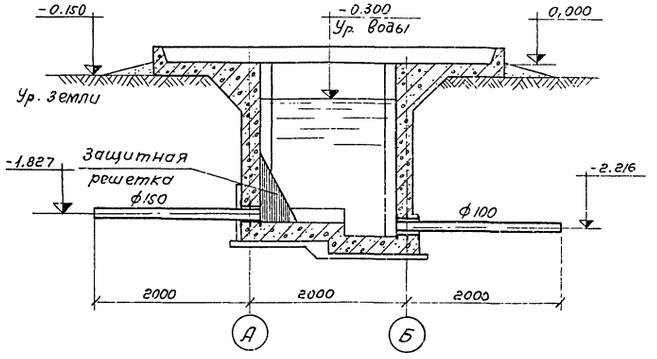

2-2

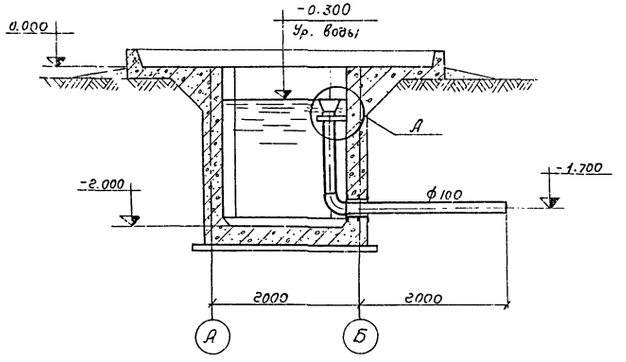

План на отм. -0,200

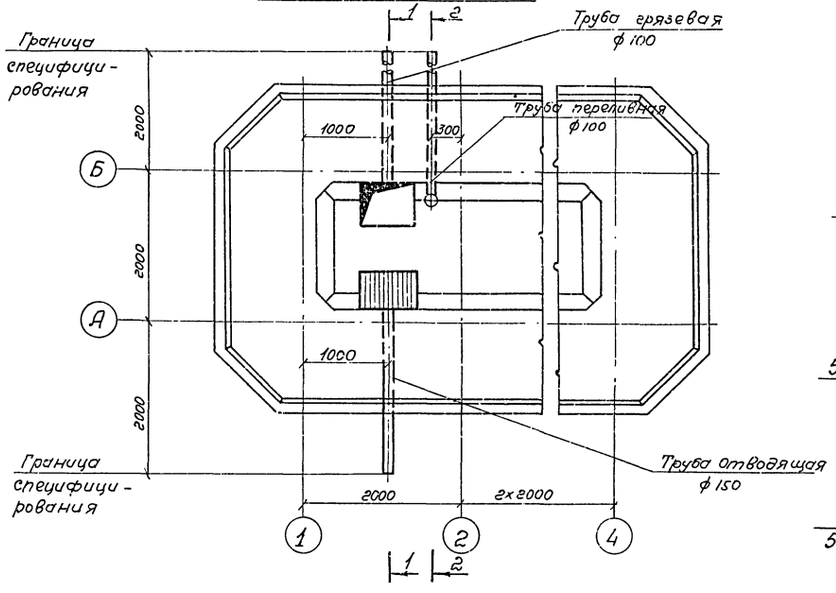

А
М1:10

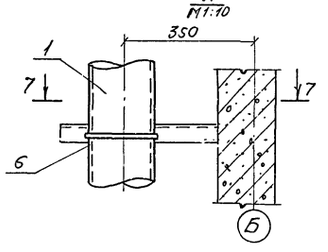

7-7

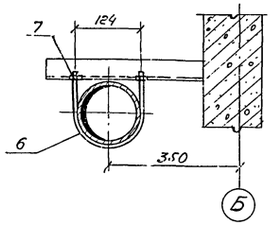

Труба грязевая
М 1:10

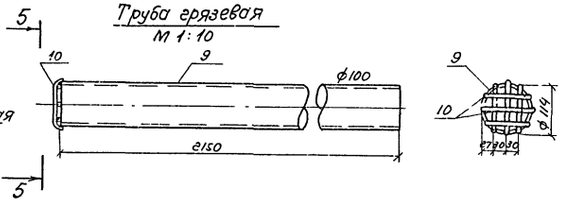

Спецификация материалов на переливную и отводящую трубы

Марка	NN п.п.	Наименование	Материал	Длина, мм	Кол-во	Масса, кг Ед-цы	Масса, кг Общ.	Марки
Переливная труба и крепление к переливной трубе	1	Труба 114х3,5	ст.	1185	1	10,83	10.83	36,54
	2	Труба 114х3,5	ст.	2200	1	21,0	21,0	
	3	Отвод 90° ф усл. 100	ст.	—	1	2,4	2,4	
	4	Воронка переливная	ст.	—	1	1,9	1,9	
	5	Круг 6	ст.	1144	—	—	0,25	
	6	Круг 6	ст.	380	1	0,15	0,15	
	7	Гайка М6	ст.	--	2	0,003	0,006	
Отводящая труба	8	Труба 159х5	ст.	2150	1	40,83	40,83	40,83

Спецификация материалов на грязевую трубу

	NN поз.	Наименование	Материал	Длина мм	Кол-во шт.	Масса, кг Ед.	Масса, кг Общ	Марки
Грязевая труба	9	Труба 114х3,5	ст.	2150	1	20,51	20,51	20,7
	10	Круг 6	ст.	650	—	0,15	0,15	

Выборка изделий на градирню

NN п.п.	Наименование	Материал	Д усл. мм	Ед. изм.	Кол-во шт.	Масса, кг Ед.изм.	Масса, кг Общ.
1	Труба грязевая с прутьями	ст.	100	шт.	1	20,7	20,7
2	Труба отводящая	ст	150	шт.	1	40,83	40,83
3	Труба переливная с креплением	ст	100	шт.	1	36,54	36,54
4	Защитная решетка	ст.	—	шт.	1	14,85	14,85

Примечания:

1. Защитная решетка изготавливается по листу НВИ-2 приведенном в Альбоме I.
2. Стальные конструкции защищаются антикоррозийным покрытием (см. в Альбоме I. „Общие указания" п п. 1.7; 1,11).

Переливная труба
М 1:10

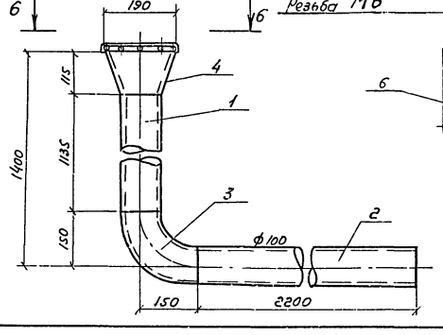

Хомут
М1:5

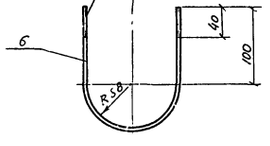

Развертка воронки
М 1:10

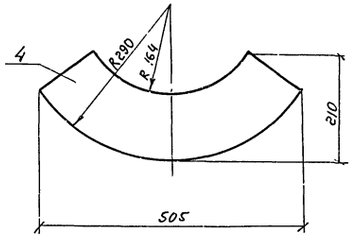

4-4
М1:5

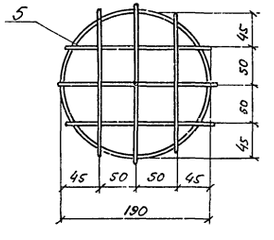

						ТП 901-6-57 НВ		
						Градирни открытого типа с капельным оросителем.		
Изм.	Лист	№ докум.	Подп.	Дата				
Проверил		Зайцева				Градирня площадью 12м²	Лит.	Лист	Листов
Чертил		Макарова					Р	5	
Рук. бриг.		Христофориди				Водопроводное оборудование бассейна	Госстрой СССР		
Гл. инж. пр.		Стулова					СОЮЗВОДОКАНАЛПРОЕКТ г. Москва		
Гл. спец.		Ямпольский							
Нач. отд.		Трубников							

М 1:50

Альбом IV

Ведомость основных комплектов

Обозначение	Наименование	Примечание
ТП 901-6-57 -АР3	Архитектурно-строительные решения	
ТП 901-6-57 -КЖ3	Конструкции железобетонные	
ТП 901-6-57 -НВ	Технологическая часть	Разработана ин-том Союзводоканалпроект

Ведомость чертежей основного комплекта ТП 901-6-57-АР3

Формат	Лист	Наименование	Примечание
22	1	Общие данные. Фасады	
22	2	Планы. Ведомость деревянных элементов.	
22	3	Планы на отм. 0,330. Разрезы 1-1 и 2-2	

Ведомость примененных и ссылочных документов

Обозначение	Наименование	Примечание
ТП 901-6-57 -АРИ-ТТ	Технические требования	
ТП 901-6-57 -АРИ-Щ1,Щ1А,Щ1Б	Щиты Щ1, Щ1А, Щ1Б	
ТП 901-6-57 -АРИ-Щ2	Щит Щ2	
ТП 901-6-57 -АРИ-$Щ3^{т}_{н}$, Щ4	Щиты $Щ3^{т}_{н}$, Щ4	
ТП 901-6-57 -АРИ-С1, С2	Стремянки С1; С2	
ТП 901-6-57 -АРИ-ОГ1	Ограждение ОГ1	
ТП 901-6-57 -АРИ-ОГ2	То же	
ТП 901-6-57 -АРИ-МС1	Изделие соединительное МС1	
ТП 901-6-57 -АРИ-МС2	То же МС2	
ТП 901-6-57 -АРИ-МС3, МС3а	" МС3, МС3а	
ТП 901-6-57 -АРИ-МС4, МС5	" М4, МС5	
ТП 901-6-57-АРИ-МС6÷МС15	"	
ТП 901-6-57-У-2,5÷24	Узлы 2,5÷24	
Серия 1.459-2 вып. 2, л. 90	Ограждение стремянки	

Рабочие чертежи марки АР выполнены в соответствии с действующими строительными нормами и правилами проектирования, которые предусматривают мероприятия в строительной части, обеспечивающие взрывную, взрыво-пожарную и пожарную безопасность при соблюдении правил безопасности в эксплуатации. Мероприятия выполнены на основании технологических заданий и категорий производств, определенных Союзводоканалпроектом.

Главный инж. проекта /Марек/

Типовой проект 901-6-57

Инв. № подл. | Подпись и дата | Взам. инв. №

Фасад 1-4

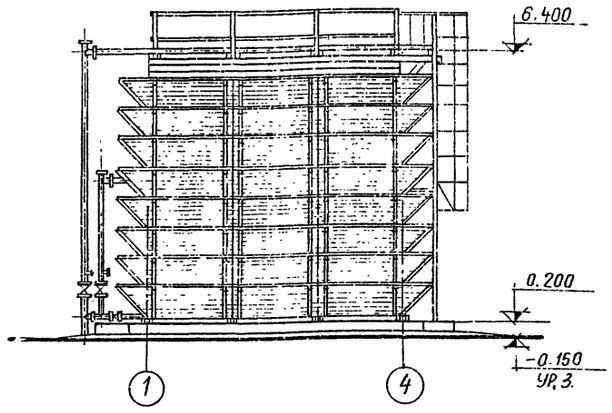

Фасад А-Б

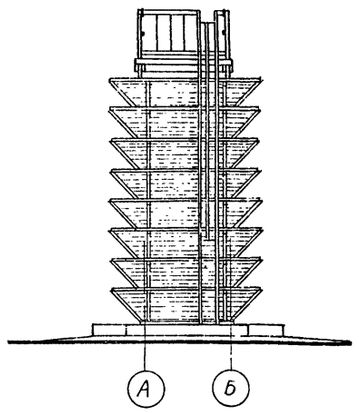

Сводная спецификация к чертежам архитектурно-строительных решений

Марка или поз.	Обозначение	Наименование	Кол.	Примеч.
		Изделия железобетонные		
		Водосборный бассейн		См. КЖ 3
		Изделия деревянные		
		Каркас поз. 1÷26		См. ведом. на АР3-2
Щ1	ТП 901-6-57 -АРИ-Щ1,Щ1А,Щ1Б	Щит	14	
Щ1А	То же	То же	1	
Щ1Б	"	"	1	
Щ2	ТП 901-6-57 -АРИ-Щ2	"	32	
$Щ3^{т}_{н}$	ТП 901-6-57 -АРИ-$Щ3^{т}_{н}$; Щ4		16+16	
Щ4	ТП 901-6-57		16	
		Изделия стальные		
С1	ТП 901-6-57 -АРИ С1, С2	Стремянка	1	
СК7	Серия 1.459-2; вып. 2, л. 90	Ограждение стремянки	1	
ОГ1	ТП 901-6-57 -АРИ-ОГ1	Ограждение	1	
ОГ2	ТП 901-6-57 -АРИ-ОГ2	То же	1	
МС1	ТП 901-6-57 -АРИ-МС1	Изделие соединительное	16	
МС2	ТП 901-6-57 -АРИ-МС2	То же	1	
МС3	ТП 901-6-57 -АРИ-МС3, МС3а	"	4	
МС4	ТП 901-6-57 -АРИ-МС4, МС5	"	4	
МС5	То же	"	8	
МС6	ТП901-6-57 -АРИ-МС6÷МС15	"	308	
МС7	То же	"	128	
МС8	"	"	282	
МС9	"	"	128	
МС10	"	"	8	
МС11	"	"	18	
МС12	"	"	8	
МС13	"	"	4	
МС14	"	"	32	

1. Категорию производства, степень огнестойкости, расчетные условия строительства, условия электроосвещения и молние-защиты см. на листах марки НВИ.
2. Требования к деревянным и стальным конструкциям см. на листах марки АРИ-ТТ.
3. Требования к железобетонным конструкциям см. на листах марки КЖИ-ТТ.

Изм.	Лист	№ докум.	Подпись	Дата	ТП 901-6-57 -АР3			
					Градирни открытого типа с капельным оросителем			
Ст. инж.		Климов			Градирня площадью 12 м²	Лит.	Лист	Листов
Рук. бр.		Сасонко				Р	1	3
Гл. инж. пр.		Марек			Общие данные. Фасады	Промстройпроект г. Москва		
Гл. констр.		Авраменко						
Нач. СКО-1		Дрампов						
Гл. инж. инд.		Королев						

Планы на отм. 2.430 и 4.530

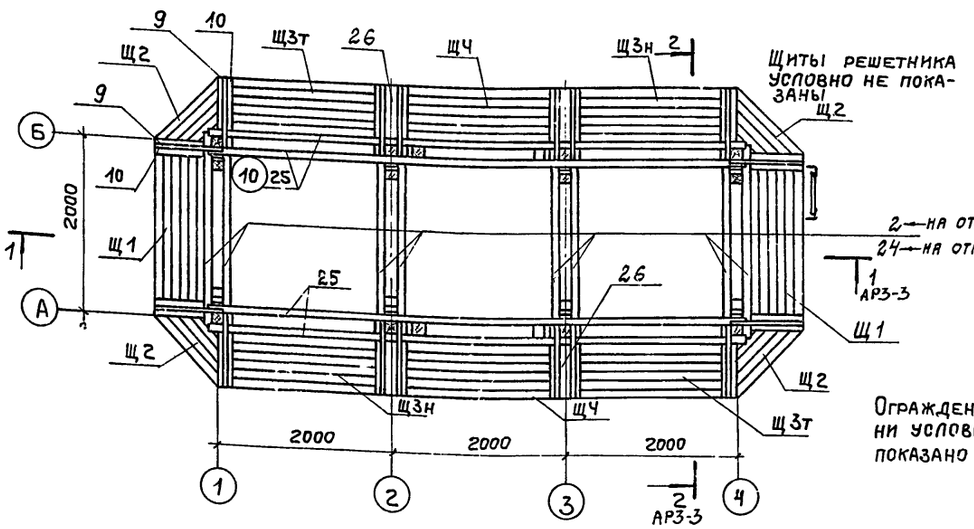

Планы на отм. 1.030; 1.730; 3.130; 3.830; 5.230, 5.930

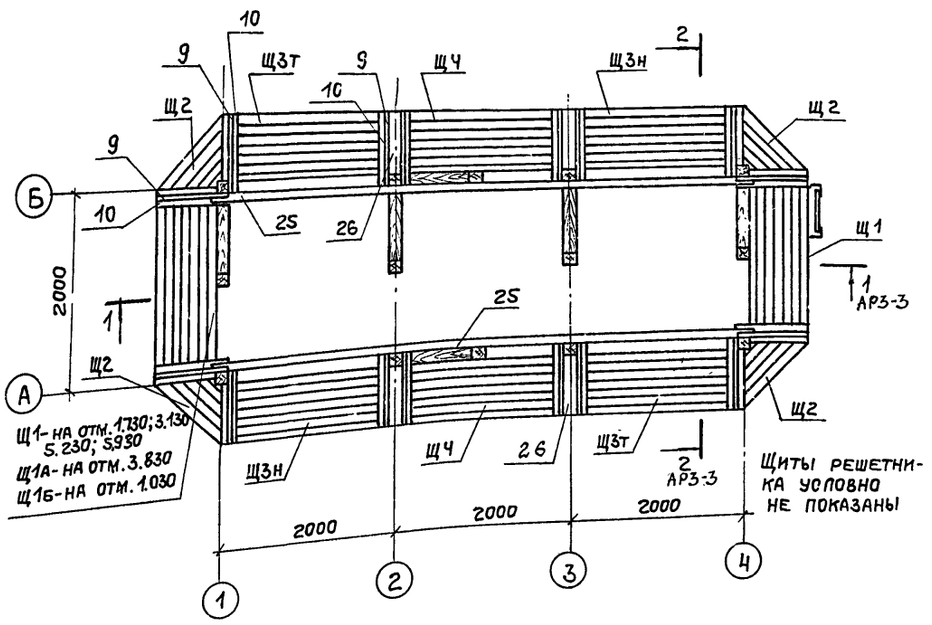

План на отм. 6.400

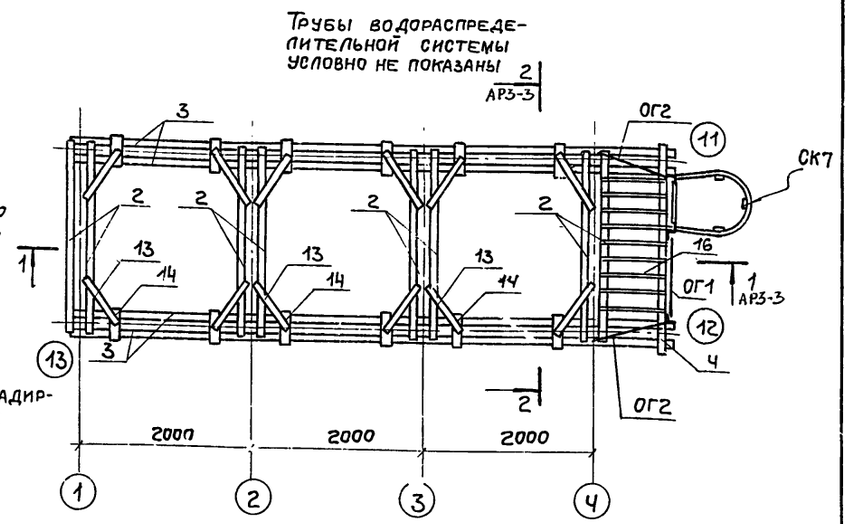

План на отм. 3.500

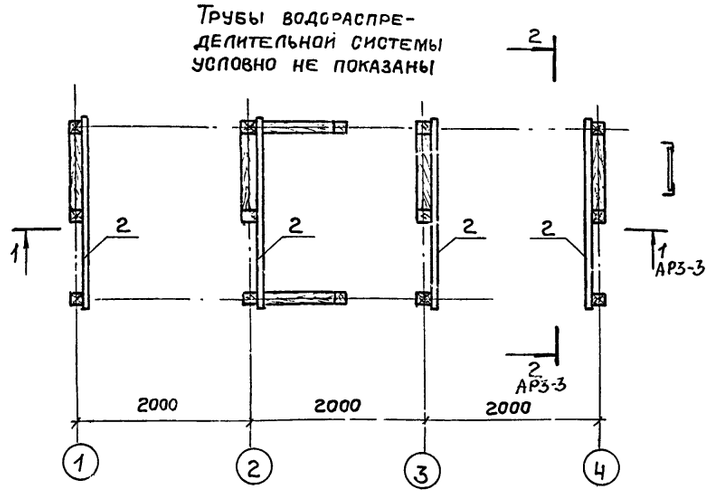

Узлы см. на листах марки У.

Ведомость деревянных элементов

Марка	Поз.	Эскиз	Сечение	Длина мм	Кол.
Каркас	1		130×130	6450	8
	2		130×75	2230	20
	3		130×75	7090 x)	4
	4		130×75	2400	1
	5		130×130	2900	6
	6		130×130	2760	10
	7		130×130	2530	2
	8	75 130 75	130×75	990	2
	9	60 40 50 100	100×50	870	128
	10	50 60 30 33 75 100	100×75	1190	128
	11		100×50	130	16
	12		100×50	900	64
	13		100×40	750	12
	14		130×130	400	12
	15		80×75	130	4
	16		150×40	750	12
	17	130 19	130×19	1710	2
	18	150 19	150×19	2100	2
	19		150×19	2100	2
	20		130×75	1260	8
	21	150	150×40	—	15пм
	22		150×19	—	15пм
	23		130×19	130	8
	24		150×75	2230	16
	25		130×75	6230	24
	26		130×19	960	32

x) Стык элемента осуществлять по узлу 23

Изм.	Лист	№ докум.	Подпись	Дата
Провер		Котова		
Ст. техн.		Андрианова		
Рук. гр.		Сасонко		
Гл. инж. пр.		Марек		
Гл. констр		Авраменко		
Нач. СКО-1		Дрампов		

ТП 901-6-57 — АР3

Градирни открытого типа с капельным оросителем

Градирня площадью 12м²

Лит.	Лист	Листов
Р	2	

Планы. Ведомость деревянных элементов

ПРОМСТРОЙПРОЕКТ г. Москва

1-1

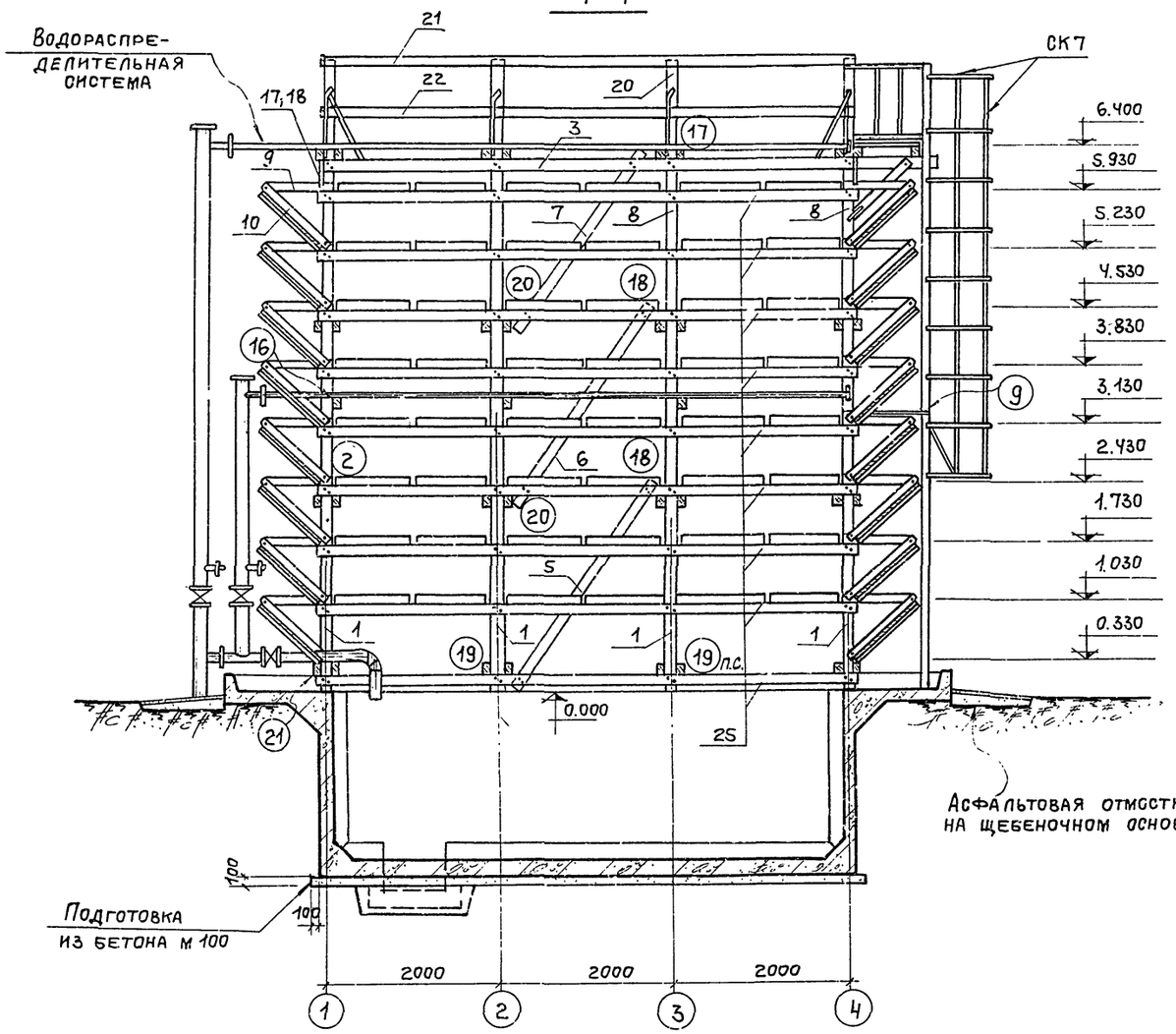

2-2

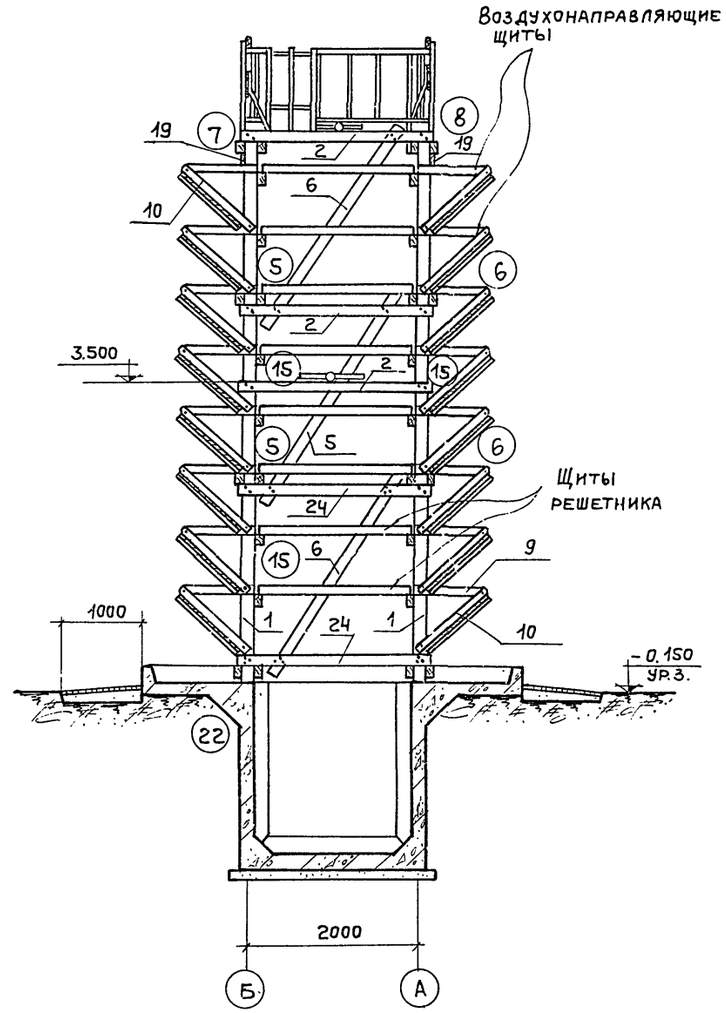

План на отм. 0.330

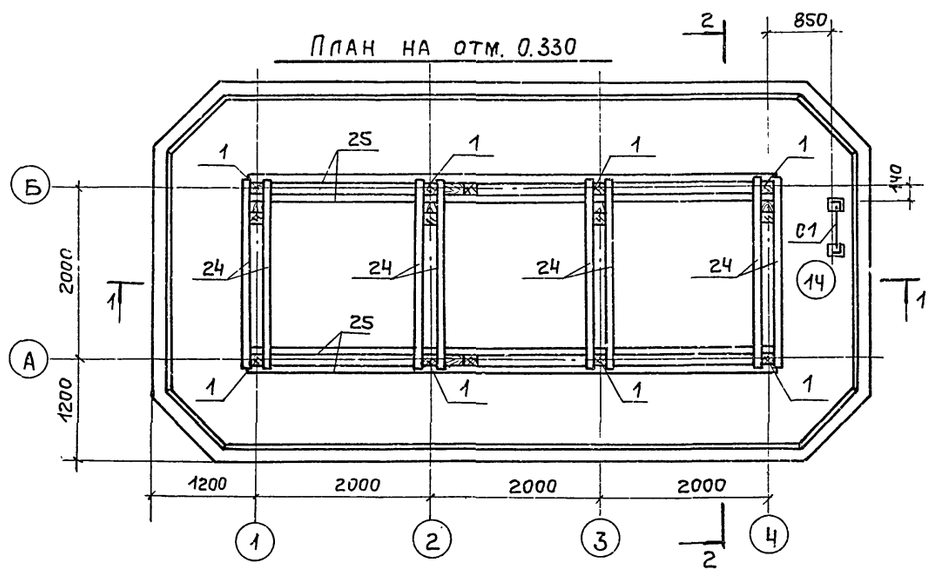

Узлы см. на листах марки У.

					ТП 901-6-57 – АР3	
Изм.	Лист	№ докум.	Подпись	Дата	Градирни открытого типа с капельным оросителем	
Провер.		Котова			Градирня площадью 12 м²	Лит: Р; Лист: 3; Листов:
Техник		Андрианова				
Рук. бр.		Сасонко		03.11.77		
Гл. инж. пр.		Марек			План на отм. 0.330. Разрезы 1-1 и 2-2	Промстройпроект г. Москва
Гл. конст.		Авраменко				
Нач. СКО-1		Дрампов				

Ведомость основных комплектов

Обозначение	Наименование	Примечание
ТП 901-6-57 -АРЗ	Архитектурно-строительные решения	
ТП 901-6-57 -КЖЗ	Конструкции железобетонные	
ТП 901-6-57 -НВ	Технологическая часть	Разработана ин-ом Союзводоканалпроект

Ведомость чертежей основного комплекта ТП 901-6- -КЖЗ

Формат	Лист	Наименование	Примечание
22	1	Общие данные	
"	2	Маркировочные схемы элементов водосборного бассейна. Общие виды днища, стен и розеты.	
"	3	Схемы армирования днища, стен и розеты	

Рабочие чертежи марки КЖ выполнены в соответствии с действующими строительными нормами и правилами проектирования, которые предусматривают мероприятия в строительной части, обеспечивающие взрывную, взрыво-пожарную и пожарную безопасность при соблюдении правил безопасности в эксплуатации. Мероприятия выполнены на основании технологических заданий и категорий производств, определенных Союзводоканалпроектом.

Главный инж. проекта _____ /Марек/

Ведомость примененных и ссылочных документов

Обозначение	Наименование	Примечание
ТП 901-6-57 -КЖИ-ТТ	Технические требования	
ТП 901-6-57 -КЖИ-КР1,КР2	Каркасы плоские КР1, КР2	
ТП 901-6-57-КЖИ-КР3,КР4	Каркасы плоские КР3, КР4	
ТП 901-6-57 -КЖИ-КП1,КП2	Каркасы пространственные КП1, КП2	
ТП 901-6-57 -КЖИ-С1	Сетка арматурная С1	
ТП 901-6-57 -КЖИ-С2,С3	Сетки арматурные С2, С3	
ТП 901-6-57-КЖИ-МН1,МН2	Изделия закладные МН1, МН2	
ТП 901-6-57 -КЖИ-МН3,МН4	Изделия закладные МН3, МН4	
ТП 901-6-57-М-ПЯ1,ПЯ1а,УТ1÷УТ4	Приямки ПЯ1, ПЯ1а. Утолщения УТ1 ÷ УТ4	
Серия 3.901-5	Сальники набивные Ду 50 - 1400 мм	С проектом не высылается

1. Данные по расчетным условиям строительства градирен приведены в „Общих указаниях" на листах марки НВИ настоящего проекта.

2. Требования к железобетонным конструкциям приведены на листах марки КЖИ - ТТ.

Изм	Лист	№ докум.	Подп.	Дата
Ст. инж.		Климов		
Рук. бр.		Сасонко		6.XII-77
Гл. инж. пр.		Марек		
Гл. конст.		Авраменко		
Нач. СКО-1		Драпов		
Гл. инж. ин-та		Королев		

ТП 901-6-57 -КЖЗ

Градирни открытого типа с капельным оросителем

Градирня площадью 12м²

Лит.	Лист	Листов
Р	1	3

Общие данные

ПРОМСТРОЙПРОЕКТ г. Москва

15433-04 1

Альбом IV

Типовой проект 901-6-57

Инв. № подл. | Подп. и дата

1 - 1

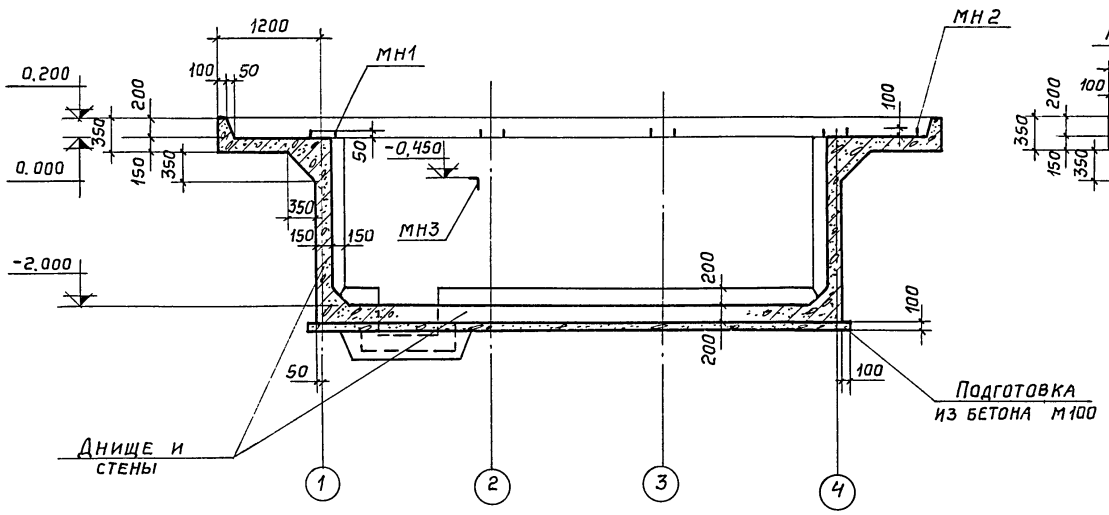

2 - 2

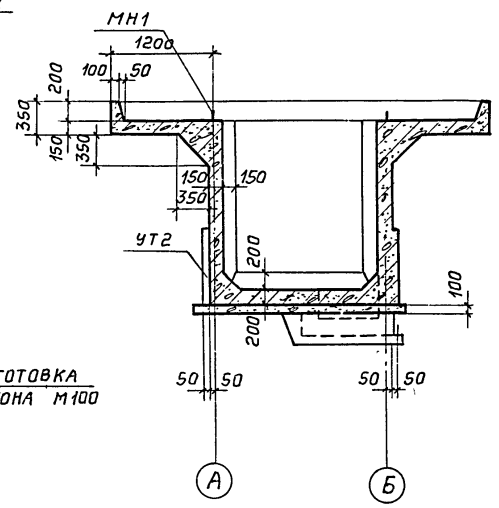

План водосборного бассейна

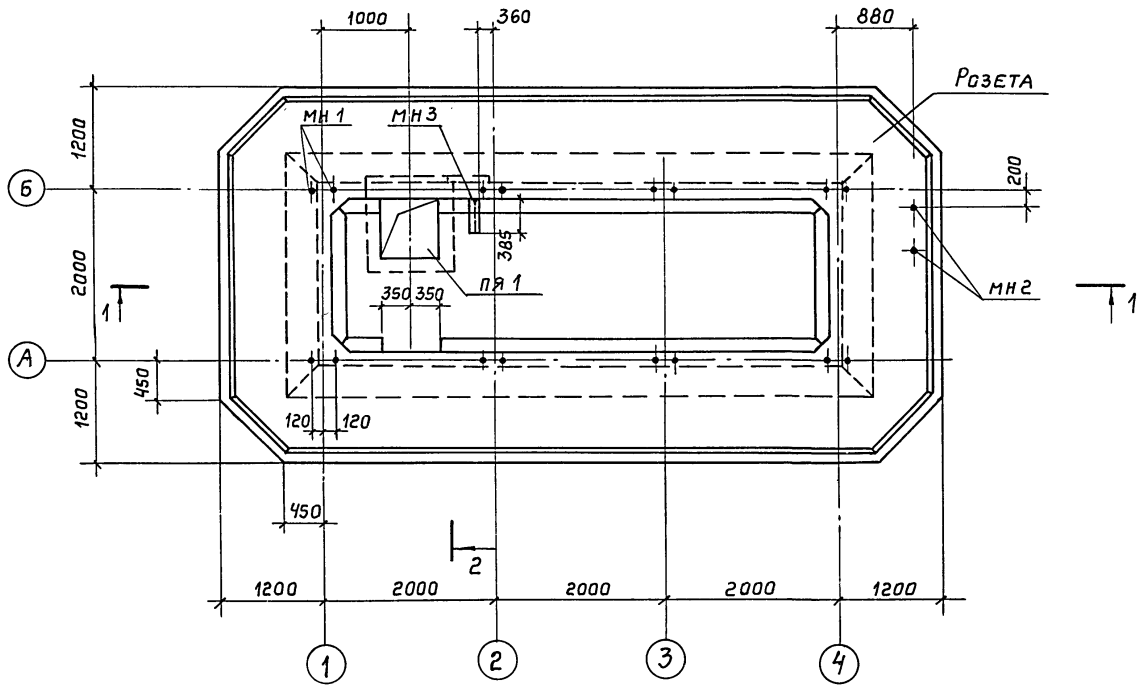

Сводная спецификация элементов водосборного бассейна

Марка	Обозначение	Наименование	Кол	Примеч
	КЖ3-3	Днище, стены и розета		
ПЯ1	901-6-57-м-ПЯ1, ПЯ1а, Ут1÷Ут4	Приямок	1	
Ут2	То же	Утолщение	1	

Спецификация изделий на днище стены и розету

Формат	Зона	Позиц	Обозначение	Наименование	Кол.	Примеч.
				Документация		
12			ТП 901-6-57 - КЖИ-ТТ	Технические требования		
				Сборочные единицы и детали		
11			ТП 901-8-57 -КЖИ-КП1, КП2	Каркас пространственный КП1	6	
11			ТП 901-6-57 -КЖИ-КР1, КР2	Каркас плоский КР1	16	
11			ТП 901-6-57 -КЖИ-С1	Сетка арматурная С1	4	
11			ТП 901-6-57 -КЖИ-С2, С3	То же С3	5	
22			КЖ 3-3	Стержни одиночные поз.1÷15		см. ведомость
11			ТП 901-6-57 -КЖИ-МН1, МН2	Изделие закладное МН1	8	
11			То же	То же МН2	1	
11			ТП 901-6-57 -КЖИ-МН3, МН4	„ МН3	1	
				Материал		
				Бетон	13,0	м³

Выборка стали на один элемент, кг

Марка элемента	Арматурные изделия							Закладные изделия						Всего
	Арматурная сталь ГОСТ 5781-75							Профильная сталь				Итого		
	Класс А-I			Итого	Класс А-II		Итого	163×6	Сальники	·12	·16			
	ф мм 6	ф мм 8			ф мм 10									
Водосборный бассейн	112,8	301,4		414,2	595,1		595,1	3,0	18,6	0,9	12,0	34,5	1043,7	

Изм	Лист	№ докум.	Подп.	Дата	ТП 901-6-57 - КЖ 3			
					Градирни открытого типа с капельным оросителем			
Проверил		Котова			Градирня площадью 12 м²	Литер	Лист	Листов
Ст. инж.		Климов				Р	2	
Рук. гр.		Сасонко		6.11.76	Маркировочные схемы элементов водосборного бассейна. Общие виды днища, стен и розеты	Промстройпроект г. Москва		
Гл. инж. пр.		Марек						
Гл. констр.		Авраменко						
Нач. СКО-1		Дрампов						

Армирование днища

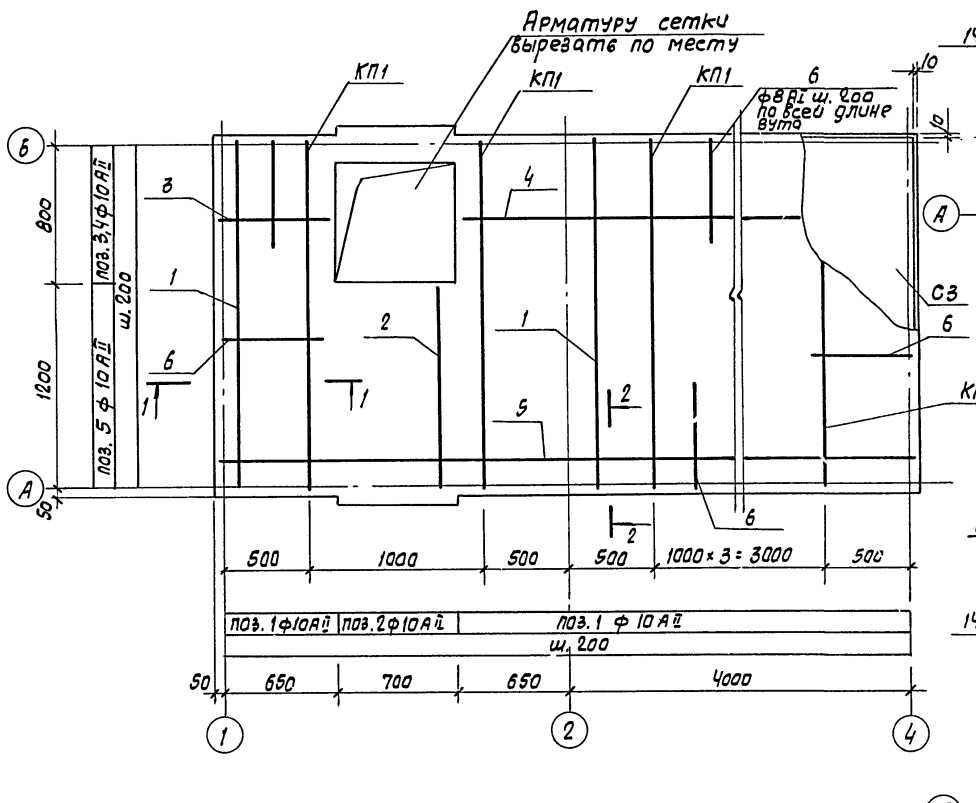

Раскладка верхней арматуры угла розеты

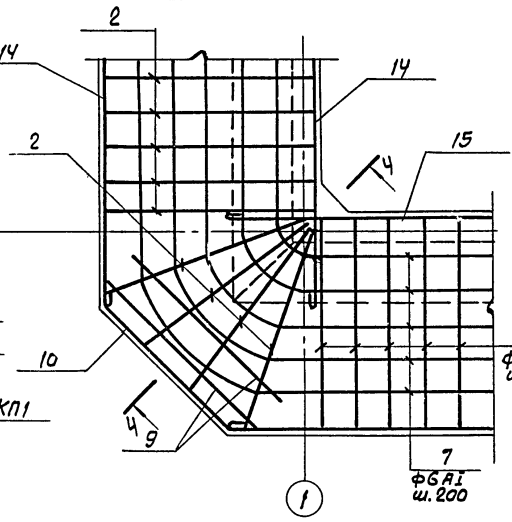

4-4

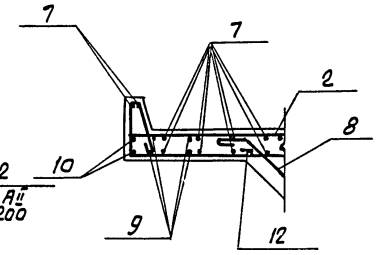

3-3

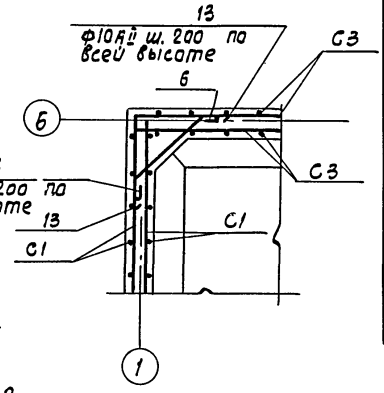

Раскладка нижней арматуры угла розеты

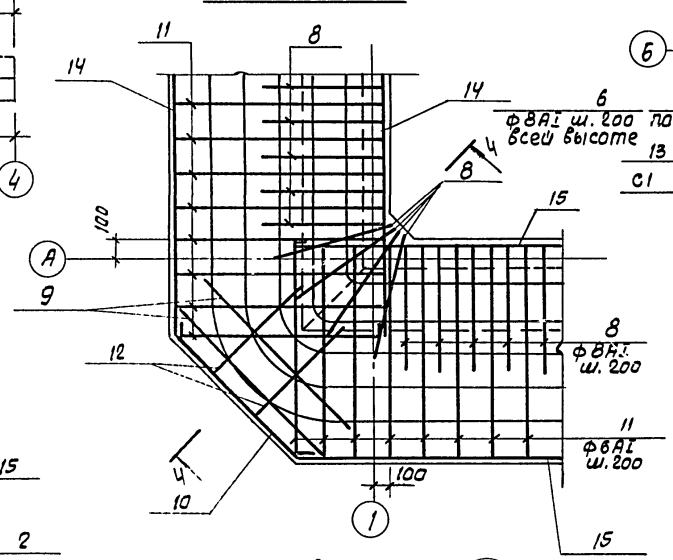

1-1

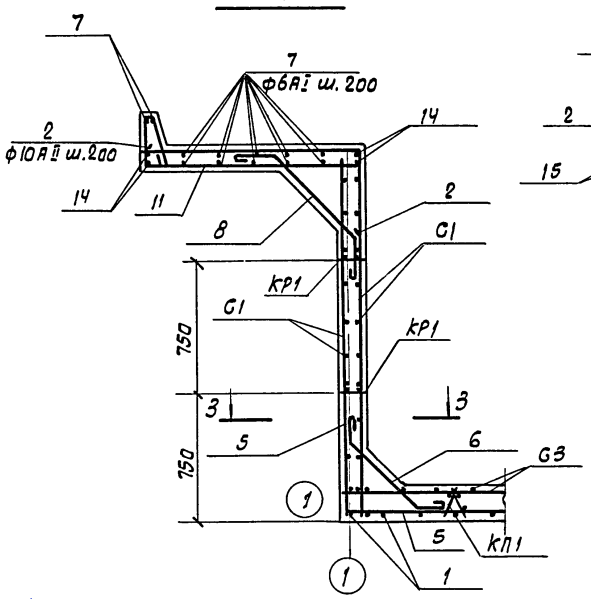

2-2

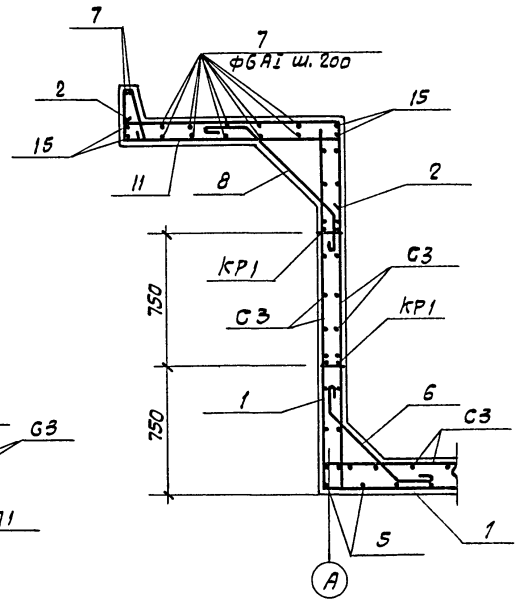

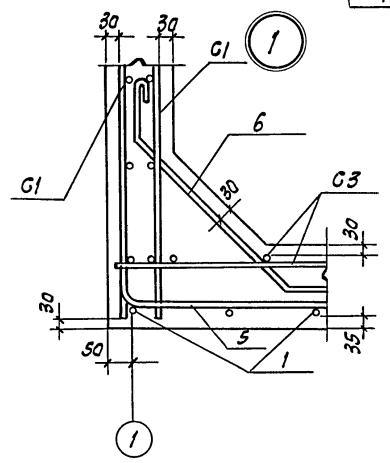

Ведомость стержней на один элемент

Марка эл-та	Поз.	Эскиз или сечение	ф мм	Длина мм	Кол.
Днище, стены и розета	1	500 2030 500	10 AII	3030	28
	2	500 1250	10 AII	1750	99
	3	500 650	10 AII	1150	5
	4	4850 500	10 AII	5150	5
	5	500 6030 500	10 AII	7030	8
	6	150 450 150	8 AI	870	116
	7	п.м.	6 AI	249,0	—
	8	250 700 250	8 AI	1320	92
	9	1200	10 AII	1200	16
	10	1300 1300	10 AII	3600	8
	11	290 50 50 1260	6 AI	1990	104
	12	290 50 50 500	6 AI	1230	8
	13	500 500	10 AII	1000	40
	14	2900	8 AI	3020	8
	15	6900	8 AI	7020	8

Изм.	Лист	№ докум.	Подпись	Дата
Проверил		Котова		
Ст. инж.		Климов		
Рук. бр.		Сасанко		
Гл. инж. пр.		Марек		
Гл. констр.		Авраменко		
Нач. СКО-1		Дрампов		

ТП 901-6-57 - КЖЗ

Градирни открытого типа с капельным оросителем

Градирня площадью 12 м²

Лит	Лист	Листов
Р	3	

Схемы армирования днища стен и розеты

ПРОМСТРОЙПРОЕКТ г. Москва

15433-04

Инв. № подл. | Подпись и дата | Взам. инв. №
gost.e-ecolog.ru