ТИПОВОЙ ПРОЕКТ
901-6-57

ГРАДИРНЯ ОТКРЫТОГО ТИПА С КАПЕЛЬНЫМ ОРОСИТЕЛЕМ

АЛЬБОМ - III

ГРАДИРНЯ ПЛОЩАДЬЮ 8 м²

15433-03
ЦЕНА 0-90

gost.e-ecolog.ru

ЦЕНТРАЛЬНЫЙ ИНСТИТУТ ТИПОВОГО ПРОЕКТИРОВАНИЯ
ГОССТРОЯ СССР

Москва, А-445, Смольная ул., 22

Сдано в печать 1979 года

Заказ № 1759 Тираж 2000 экз.

ТИПОВОЙ ПРОЕКТ
901-6-57

ГРАДИРНИ ОТКРЫТОГО ТИПА С КАПЕЛЬНЫМ ОРОСИТЕЛЕМ

СОСТАВ ПРОЕКТА:

АЛЬБОМ I – ОБЩИЕ УКАЗАНИЯ, ДЕТАЛИ ТЕХНОЛОГИЧЕСКОГО ОБОРУДОВАНИЯ
АЛЬБОМ III – ГРАДИРНЯ ПЛОЩАДЬЮ 8 м²
АЛЬБОМ X ЧЕРТЕЖИ УЗЛОВ, ЭЛЕМЕНТОВ КОНСТРУКЦИЙ И ИЗДЕЛИЙ
АЛЬБОМ XII – СМЕТЫ

АЛЬБОМ – III

РАЗРАБОТАН
ПРОЕКТНЫМИ ИНСТИТУТАМИ
СОЮЗВОДОКАНАЛПРОЕКТ, ПРОМСТРОЙПРОЕКТ
ГЛАВНЫЙ ИНЖЕНЕР ИНСТИТУТА В.Н. САМОХИН
ГЛАВНЫЙ ИНЖЕНЕР ПРОЕКТА Л.Г. СТУЛОВА

УТВЕРЖДЕН В/О СОЮЗВОДОКАНАЛНИИПРОЕКТ
ПРОТОКОЛ №100 ОТ 7.XII. 1977 г. ВВЕДЕН В ДЕЙСТВИЕ
В/О СОЮЗВОДОКАНАЛНИИПРОЕКТ С 30 VI 1978 г.
ПРИКАЗ № 181 ОТ 14 VI 1978 г.

ВЕДОМОСТЬ ЧЕРТЕЖЕЙ КОМПЛЕКТОВ НВ, АР, КЖ

Формат	№№ п/п	Марка листа	Наименование	Исполнитель	№№ стр.
	1	в.ч.	Ведомость чертежей		2
			Технологические		
22	2	НВ-1	Общие данные	союзводоканалпроект	3
22	3	НВ-2	Водораспределительные системы. Планы. Разрезы.	"	4
22	4	НВ-3	Водораспределительные системы. Монтажные. детали.	"	5
22	5	НВ-4	Расстановка и конструкция щитов решетника.	"	6
22	6	НВ-5	Водопроводное оборудование бассейна	"	7
			Архитектурно-строительные		
22	7	АР2-1	Общие данные. Фасады.	промстройпроект	8
22	8	АР2-2	Планы. Ведомость деревянных элементов	"	9
22	9	АР2-3	Планы на отм. а.330. Разрезы 1-1 и 2-2	"	10
22	10	КЖ2-1	Общие данные	"	11
22	11	КЖ2-2	Маркировочные схемы элементов водосборного бассейна. Общие виды днища, стен и розеты.	"	12
22	12	КЖ2-3	Схема армирования днища, стен и розеты	"	13

Альбом III

Типовой проект 901-6-57

Инв. № подл. | Подпись, дата

Изм.	Лист	№ докум.	Подп.	Дата	ТП 901-6-57 ВЧ
Провер.		Зайцева			Градирни открытого типа с капельным оросителем.
Чертил		Ермакова			Градирня площадью 8м² — Лит. Р; Лист 1; Листов 1
Рук. бр.		Христофориди			
Гл. инж. пр.		Стулова			Ведомость чертежей
Гл. спец.		Ямпольский			Госстрой СССР СОЮЗВОДОКАНАЛПРОЕКТ г. Москва
Нач. отд.		Трубников			

15433-03

Ведомость основных комплектов

Обозначение		Наименование	Примечание
ТП 901-6-	НВ	Технологическая часть	разработан ин-том СВКП
ТП 901-6	АР	Архитектурно-строительные решения	разработан ин-том ПСП
ТП 901-6	КЖ	Конструкции железобетонные	—"—

Ведомость чертежей основного комплекта марки НВ

Формат	Лист	Наименование	Примечание
22	НВ-1	Общие данные	
22	НВ-2	Водораспределительные системы. Планы. Разрезы.	
22	НВ-3	Водораспределительные системы. Монтажные детали.	
22	НВ-4	Конструкция и расстановка щитов решетника	
22	НВ-5	Водопроводное оборудование бассейна	

Спецификация на водопроводное оборудование

№№ п/п	Наименование	Материал	ф усл.	Един изм.	Кол-во	Масса, кг. Един	Масса, кг. Общ.	ГОСТ
1	Задвижка 30 ч 6 бр	чугун	80	шт.	3	27,5	82,5	5762-74
2	Сопло ф 32×16	полиэтилен	32	шт.	10	0,05	0,5	чертеж СВКП

Спецификация древесины

№№ п/п	Наименование	Сечение (мм)	Количество ($м^3$)
1	Брусок	50×50	0,32
2	Доска	10×50	0,14
3	Доска	10×80	0,6

Справка.

Типовой проект разработан в соответствии с действующими строительными нормами и правилами и предусматривает мероприятия, обеспечивающие взрывную, взрывопожарную и пожарную безопасность при правильной эксплуатации сооружения.

Главный инженер проекта (Л.П.Стулова)

Ведомость примененных документов

Обозначение	Наименование	Примечание
ГОСТ 8509-72	Сталь прокатная угловая равнополосная	
ГОСТ 103-76	Сталь прокатная полосовая	
ГОСТ 19903-74	Сталь прокатная толстолистовая	
ГОСТ 2590-71	Сталь горячекатаная круглая	
ГОСТ 3262-75	Трубы стальные водогазопроводные	
ГОСТ 10704-76	Трубы стальные электросварные	
ГОСТ 5762-74	Задвижки параллельные с выдвижным шпинделем фланцевые	
ГОСТ 1255-67	Фланцы стальные плоские приварные	
ГОСТ 7798-70	Болты с шестигранной головкой	
ГОСТ 5915-70	Гайки шестигранные	
ГОСТ 11371-68	Шайбы	
ГОСТ 4028-63	Гвозди строительные	
ГОСТ 8486-66	Пиломатериалы хвойных пород	
ГОСТ 13327-73	Препарат ХМ-5 для пропитки древесины	
ГОСТ 17133-71	Резина листовая	
ГОСТ 8966-71	Муфты прямые короткие	
ГОСТ 8963-75	Пробки	
ГОСТ 17375-72	Детали трубопроводов. Отводы крутоизогнутые.	
ГОСТ 17379-72	Заглушки	
ГОСТ 17378-72	Переходы из углеродистой стали	

Спецификация прокатной стали

№№ п/п	Наименование	Материал	ф усл.	Ед. изм.	Кол-во	Масса, кг Един.	Масса, кг Общ.	ГОСТ
1	Уголок 32×32×3	ст.	—	м	54	1,46	7,9	8509-72
2	Круг 6	ст.	—	м	34,0	0,222	7,55	2590-71
3	Лист 210×4	ст.	—	м	0,51	6,59	3,3	19903-74
4	Полоса 100×12	ст.	—	м	0,4	9,42	3,8	103-76

Спецификация крепежных деталей и гвоздей

	Наименование	Материал	ф усл.	Ед. изм.	Кол-во	Масса, кг Ед-цы	Масса, кг Общ.	ГОСТ
1	Гайка М6	ст.	—	шт.	2	0,003	0,006	5915-70
2	Гайка М16	ст.	—	шт.	24	0,033	0,8	5915-70
3	Болт М16×55	ст.	—	шт.	24	0,12	2,9	7798-70
4	Гвозди 2×40	ст.	—	кг	1,8	—	1,8	4028-63
5	Гвозди 2,5×60	ст.	—	кг	2,8	—	2,8	4028-63

Спецификация труб.

№№ п/п	Наименование	Материал	ф усл.	Един. изм.	Кол-во	Масса, кг. Един.	Масса, кг. Общ.	ГОСТ
1	Трубы 42,3×2,8	ст.	32	м	6,1	2,73	16,7	3262-75
2	Трубы 89×3,0	ст.	80	м	24,5	6,36	155,8	10704-76
3	Трубы 114×3,5	ст.	100	м	7,7	9,54	73,46	10704-76

Спецификация фасонных частей

№№ п/п	Наименование	Материал	ф усл.	Един. изм.	Кол-во	Масса, кг Един.	Масса, кг Общ.	ГОСТ
1	Фланец Ру 2,5	ст.	80	шт.	6	1,84	11,04	1255-67
2	Фланец Ру 10	ст.	80	шт.	6	3,19	19,14	1255-67
3	Муфта	ст.	32	шт.	2	0,17	0,34	8966-71
4	Пробка	чугун	32	шт.	2	0,18	0,36	8963-75
5	Прокладки 138×8,5 δ=3	рез.	—	шт.	9	0,1	0,9	17133-71
6	Отвод 90°	ст.	100	шт.	1	2,4	2,4	17375-72
7	Заглушка 32	ст.	—	шт.	8	0,08	0,64	17379-72
8	Резина δ=3мм	резина	—	м² / кг	0,23 / 1,3	4,5	1,3	17133-71

Примечание.

1. Настоящий альбом должен рассматриваться совместно с альбомом I.

Изм.	Лист	№ докум.	Подпись	Дата
Провер.		Озерова		
Чертил		Зайцева		
Рук. бр.		Христофорид		
Гл. инж.		Стулова		
Гл. спец.		Ямпольский		
Нач. отд.		Трубников		

ТП 901-6-57 НВ

Градирни открытого типа с капельным оросителем

Градирня площадью 8 м²

Лит	Лист	Листов
Р	1	5

Общие данные

Госстрой СССР
СОЮЗВОДОКАНАЛПРОЕКТ
г. Москва

15433-03

Типовой проект 901-6-57 Альбом III

Водоподводящие стояки

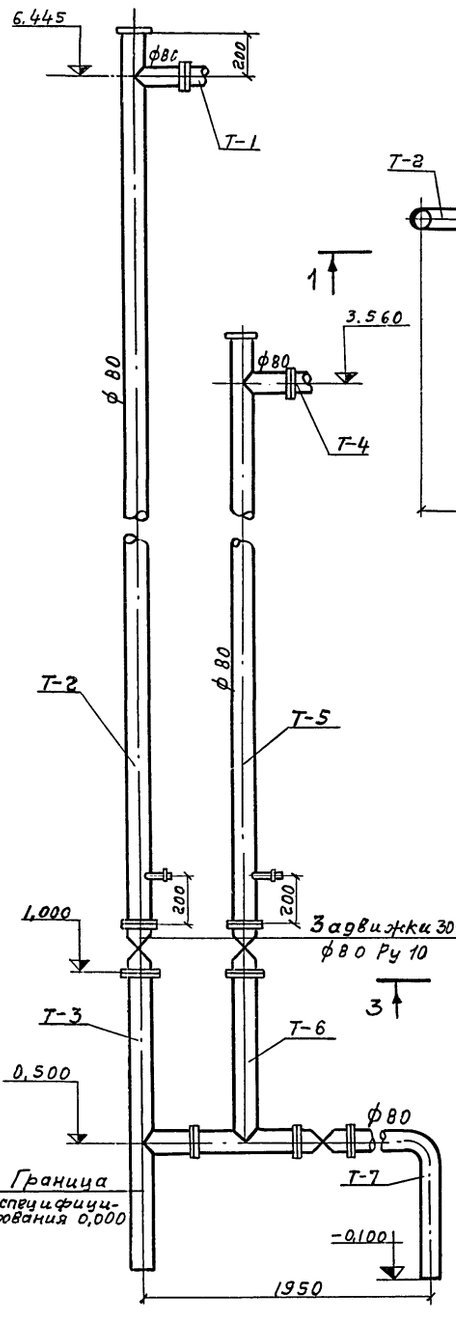

План на отм. 6.455

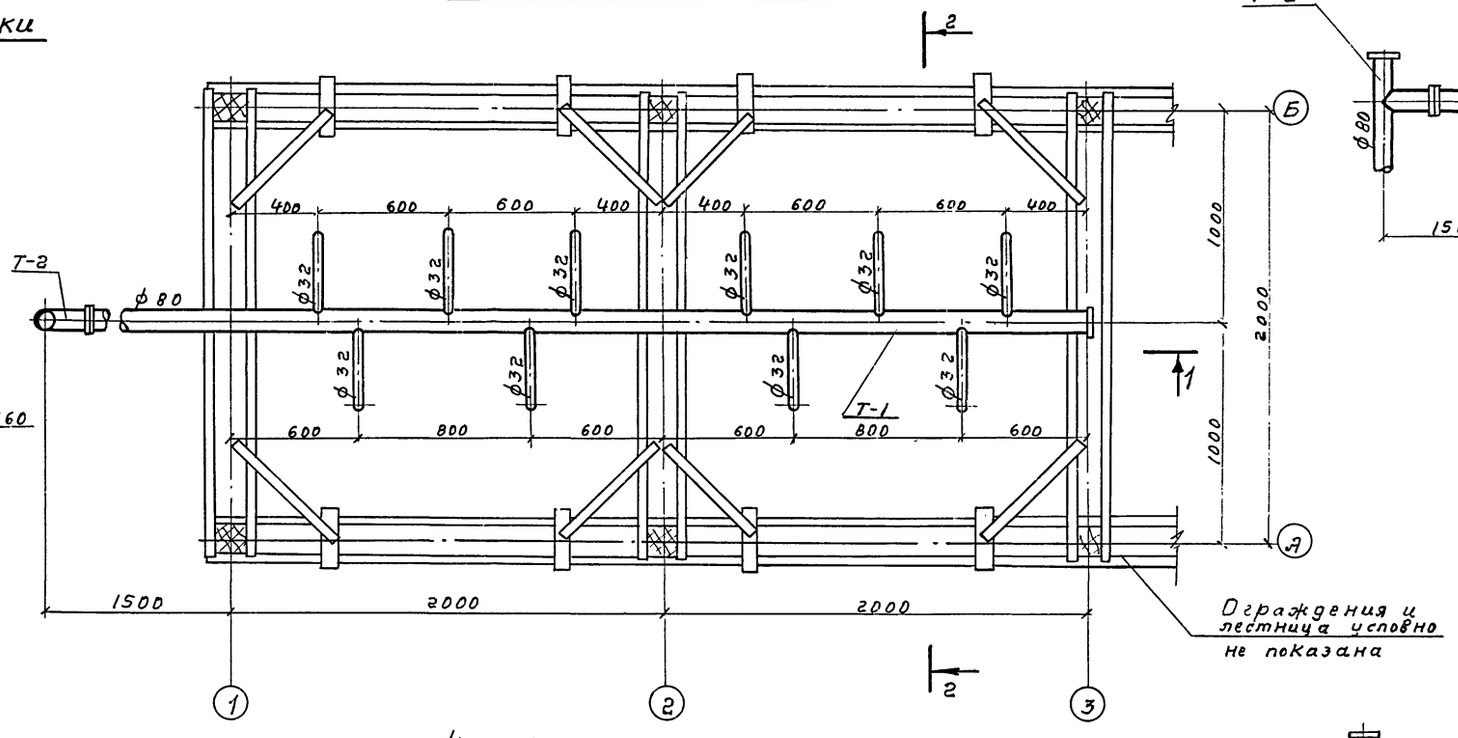

План на отм. 3.560

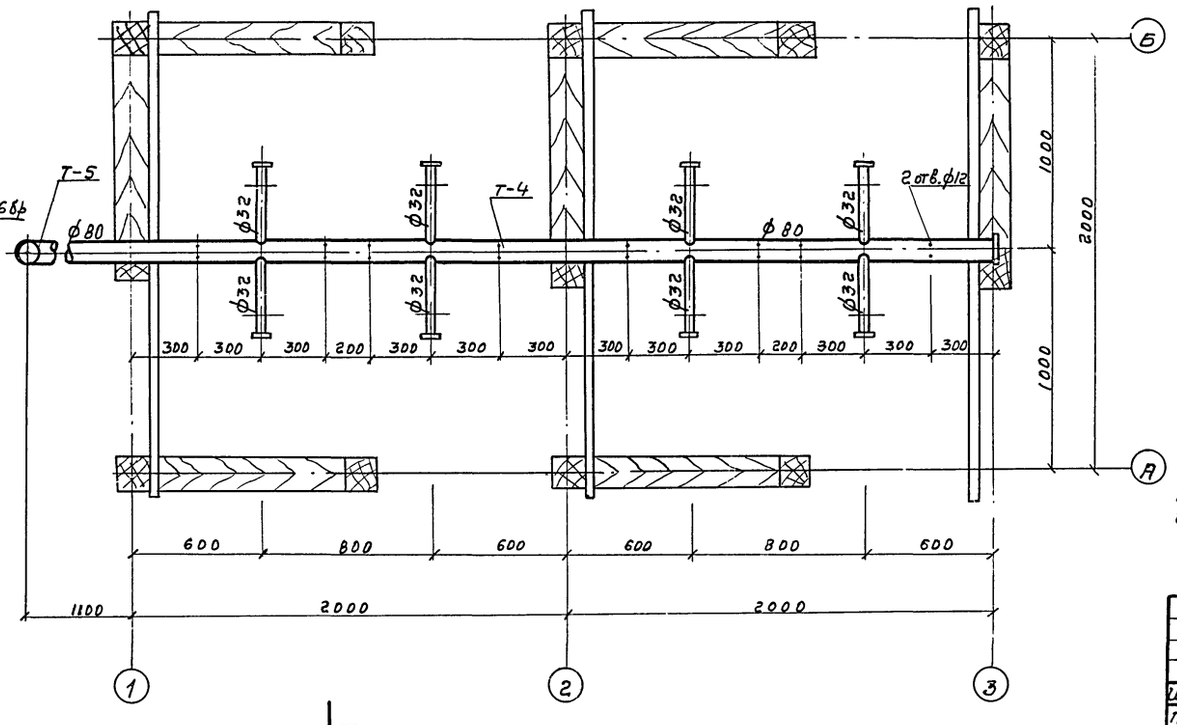

1-1

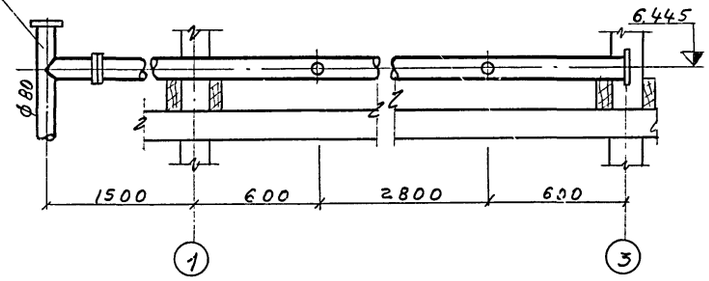

2-2

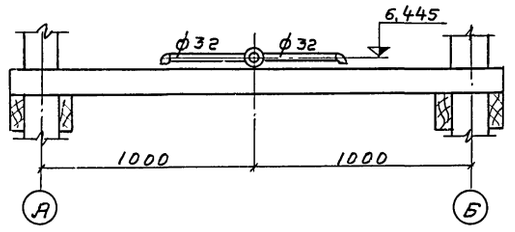

3-3

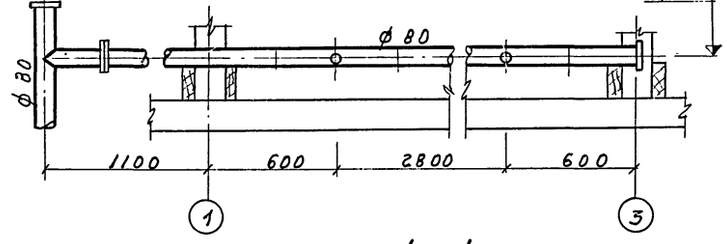

4-4

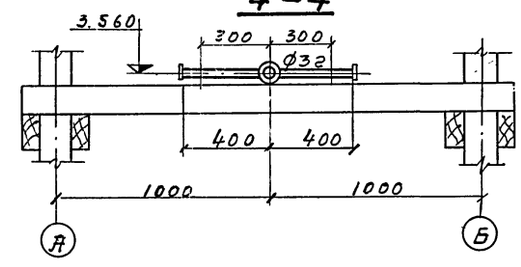

3

Примечания:

1. Данный лист смотрите совместно с листом НВ-3.
2. Трубы, фасонные части защищаются антикоррозионным покрытием (см. „Общие указания" Альбом I п.п. 1.7, 1.11)
3. Сопло разбрызгивающее см. Альбом I, НВИ-3.

Изм.	Лист	№ докум.	Подпись	Дата
Провер.		Озерова		
Ст. инж.		Зайцева		
Рук. бр.		Христофориди		
Гл. инж. пр.		Стуклова		
Гл. спец.		Ямпольский		
Нач. отд.		Трубников		

ТП 901-6-57 НВ

Градирни открытого типа с капельным оросителем

Лит	Лист	Листов
Р	2	

Градирня площадью 8 м²

Водораспределительные системы. Планы. Разрезы.

Госстрой СССР
СОЮЗВОДОКАНАЛПРОЕКТ
г. Москва

Инв. № подл. | Подпись, дата

Деталь Т-1

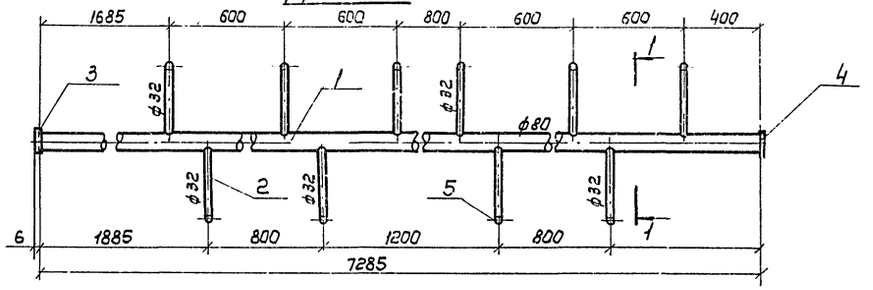

1-1

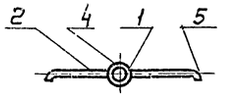

Деталь Т-2

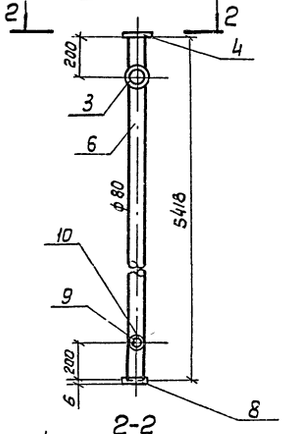

Деталь Т-5

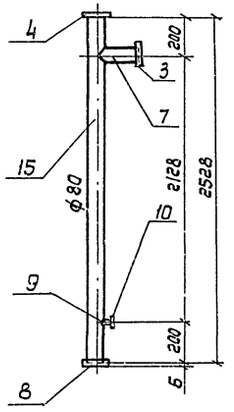

Деталь Т-4

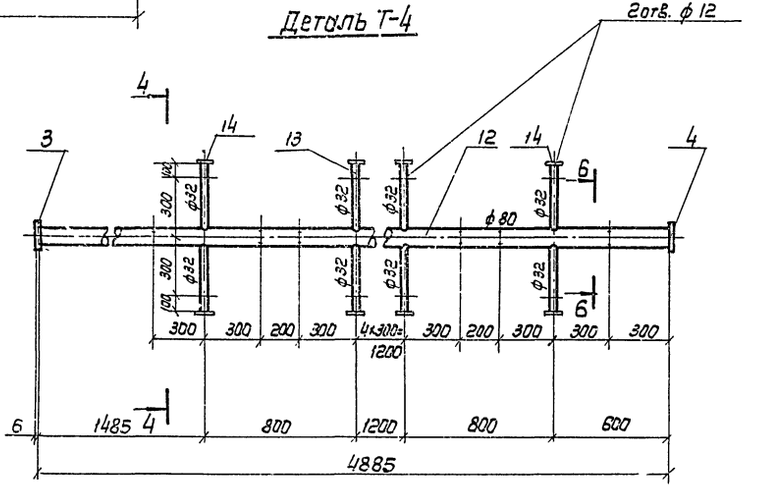

2-2

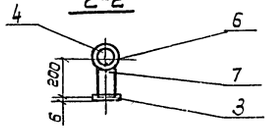

4-4

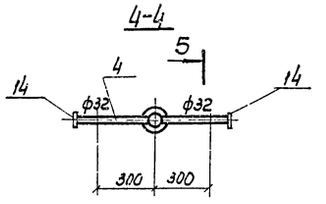

6-6
M1:5

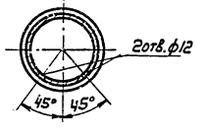

Деталь Т-3

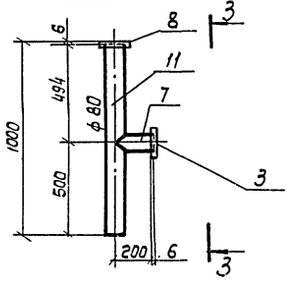

3-3

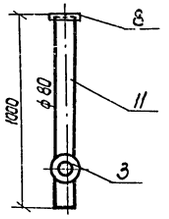

Деталь Т-6

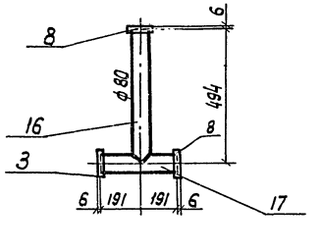

5-5
M1:4

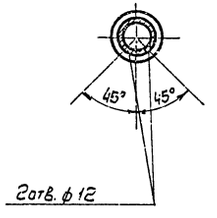

Деталь Т-7

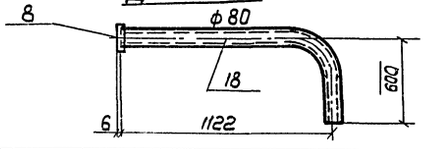

Спецификация монтажных деталей градирни

Марка	NN поз.	Наименование	Материал	Фусл. мм	Длина мм	Кол-во	Масса, кг: штуки	Масса, кг: общий	Масса, кг: Детали
Деталь Т-1	1	Труба 89×3.0	ст	80	7285	1	46.34	46.34	58.1
	2	Труба 42.5×2.8	ст	32	320	10	0.87	8.70	
	3	Фланец Ру 2.5	ст	80	—	1	1.84	1.84	
	4	Заглушка 100×12	ст	—	—	1	0.7	0.7	
	5	Сопло ф32×16	поли-этилен	—	—	10	0.05	0.5	
Деталь Т-2	3	Фланец Ру 2.5	ст	80	—	1	1.84	1.84	41.8
	4	Заглушка 100×12	ст	—	—	1	0.7	0.7	
	6	Труба 89×3.0	ст	80	5418	1	34.45	34.45	
	7	Труба 89×3.0	ст	80	200	1	1.27	1.27	
	8	Фланец Ру 10	ст	80	—	1	3.19	3.19	
	9	Муфта	ст	32	—	1	0.18	0.18	
	10	Пробка	чугун	32	—	1	0.17	0.2	
Деталь Т-3	3	Фланец Ру 2.5	ст	80	—	1	1.84	1.84	12.6
	7	Труба 89×3.0	ст	80	200	1	1.27	1.27	
	8	Фланец Ру 10	ст	80	—	1	3.19	3.19	
	11	Труба 89×3.0	ст	80	494	1	6.3	6.3	
Деталь Т-4	3	Фланец Ру=2.5	ст	80	—	1	1.84	1.84	42.2
	4	Заглушка 100×12	ст	—	—	1	0.7	0.7	
	12	Труба 89×3.0	ст	80	4885	1	31.07	31.07	
	13	Труба 42.3×2.8	ст	32	360	8	0.98	7.84	
	14	Заглушка 32	ст	—	—	8	0.08	0.64	
Деталь Т-5	3	Фланец Ру=2.5	ст	80	—	1	1.84	1.84	23.5
	4	Заглушка 100×12	ст	—	—	1	0.7	0.7	
	7	Труба 89×3.0	ст	80	200	1	1.27	1.27	
	8	Фланец Ру 10	ст	80	—	1	3.19	3.19	
	9	Муфта	ст	32	—	1	0.18	0.18	
	10	Пробка	ст	32	—	1	0.17	0.17	
	15	Труба 89×3.0	ст	80	2528	1	15.98	15.98	
Деталь Т-6	3	Фланец Ру 2.5	ст	80	—	2	1.84	3.68	12.5
	8	Фланец Ру 10	ст	80	—	1	3.19	3.19	
	16	Труба 89×3.0	ст	80	494	1	3.14	3.14	
	17	Труба 89×3.0	ст	80	382	1	2.43	2.43	
Деталь Т-7	8	Фланец Ру 10	ст	80	—	1	3.19	3.19	13.6
	18	Труба 89×3.0	ст	80	1640	1	10.4	10.4	

Изм.	Лист	N докум.	Подп.	Дата	ТП 901-6-57-НВ
Провер.		Озерова			Градирни открытого типа с капельным оросителем
Ст. инж.		Зайцева			Градирня площадью 8м²
Рук. др.		Христофоров			Водораспределительные системы. Монтажные детали
Гл. ин. пр.		Стулова			
Гл. спец.		Янпольский			
Нач. отд.		Трубников			

Лит.	Лист	Листов
Р	3	

Госстрой СССР
СОЮЗВОДОКАНАЛПРОЕКТ
г. Москва

2-2

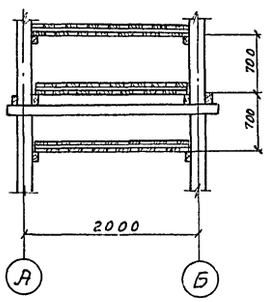

1-1

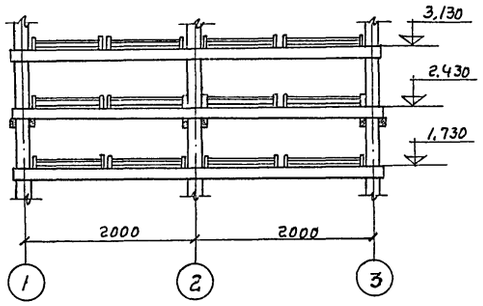

План 2-2
м 1:50

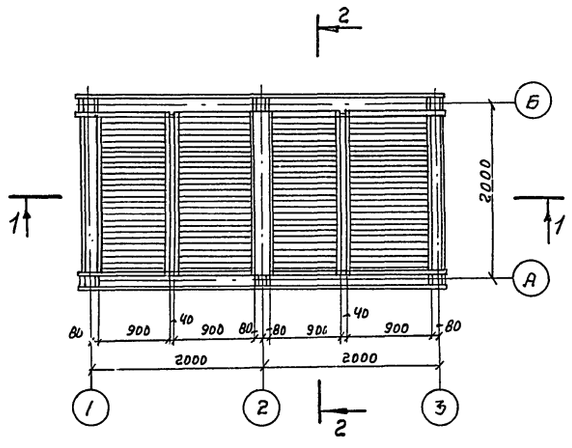

3-3

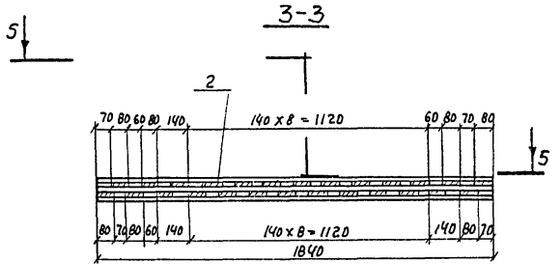

План 5-5
м 1:20

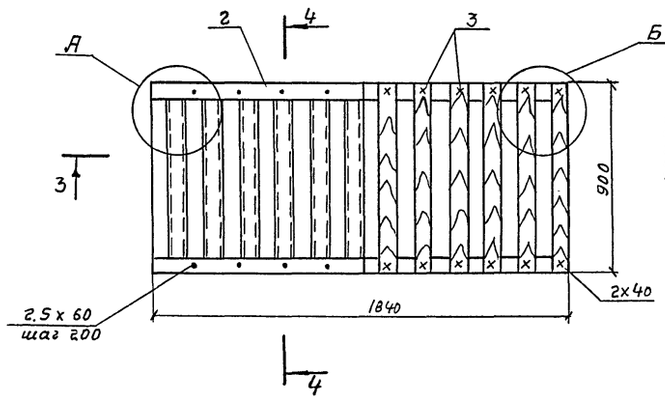

7-7

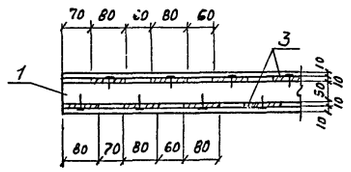

А

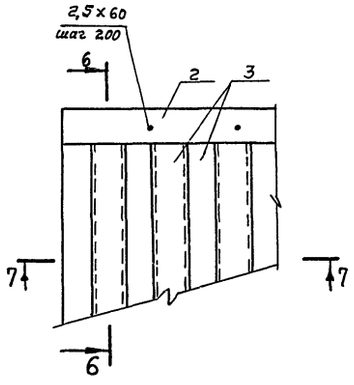

4-4

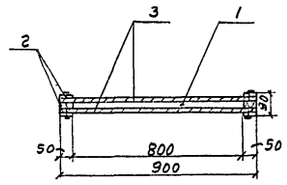

6-6

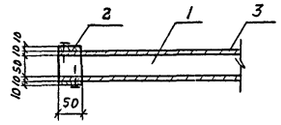

8-8

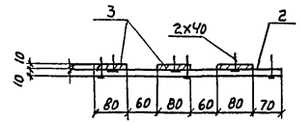

Б

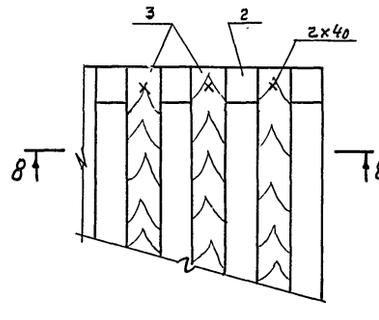

Спецификация материалов на щит решетника

NN поз	Эскиз	Сечение мм	Длина мм	Кол-во шт	Объем м³ шт.	Объем м³ общ.
1	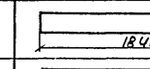	50x50	1840	2	0,005	0,010
2	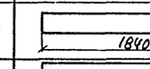	10x50	1840	4	0,00092	0,004
3	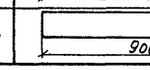	10x80	900	26	0,00072	0,019
					Итого:	0,033
Изготовить на градирню – 32 шт						

Спецификация гвоздей на щит решетника

NN поз	Наименование	Сечение мм	Длина мм	Кол-во шт	Масса кг
4	Гвозди строительные	ф 2	40	52	0,052
5	Гвозди строительные	ф 2,5	60	36	0,083

Примечание:

1. Изготовление элементов решетника должно быть произведено из пиломатериалов в соответствии с СНиП III-19-75. „Деревянные конструкции".
2. Пиломатериалы – из сосны 2го сорта влажностью не более 25%, нестроганые.
3. Все деревянные элементы должны быть антисептированы (см. „Общие указания" Альбом I п. Т.П.).
4. Заготовку элементов решетника производить до антисептирования.
5. Гвозди должны быть оцинкованы.

Изм.	Лист	№ докум.	Подпись	Дата
Провер.		Озерова		
Техник		Ермакова		
Рук. гр.		Христофоров		
Гл. инж. пр.		Стулова		
Гл. спец.		Яполькин		
Нач. отд.		Трубников		

ТП 901-6-57 НВ

Градирни открытого типа с капельным орошением.

Градирня площадью 8 м²

Лит	Лист	Листов
Р	4	

Конструкция и расстановка щитов решетника.

Госстрой СССР
СОЮЗВОДОКАНАЛПРОЕКТ
г. Москва

Инв. № подл. | Подпись, дата

1-1

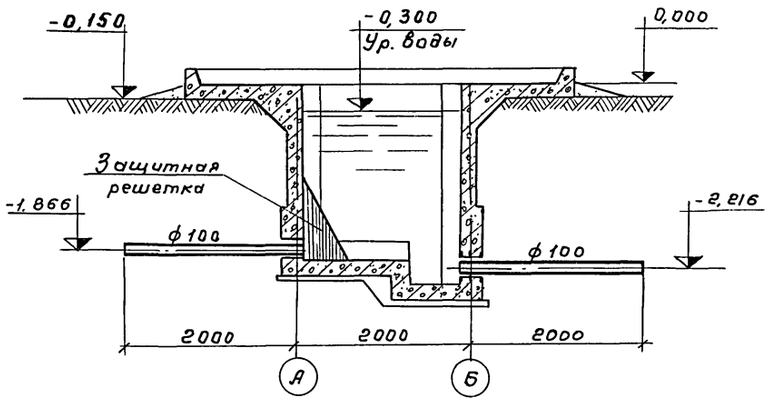

2-2

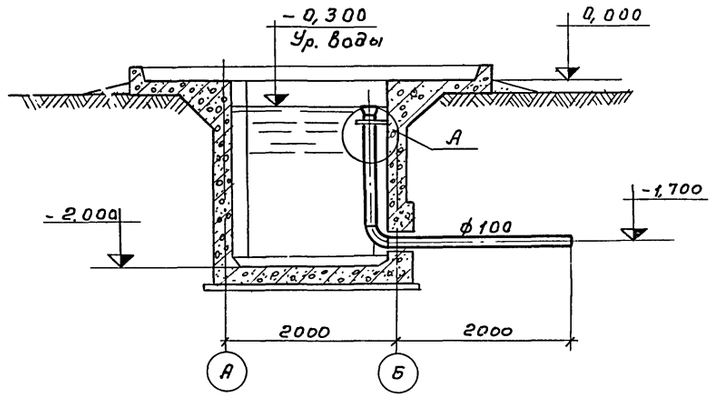

План на отм. 0,200

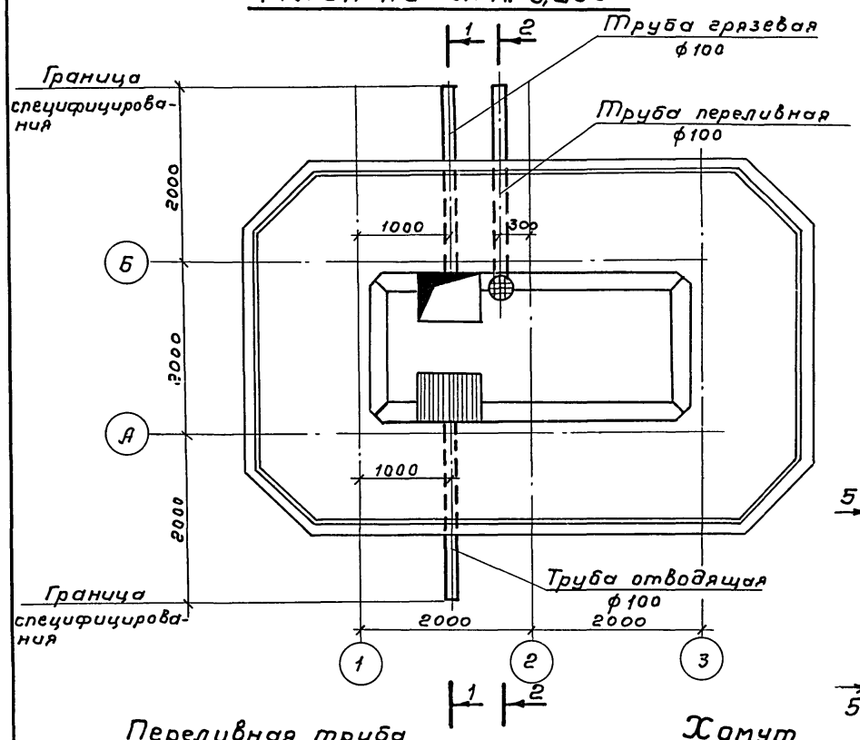

А
м 1:10

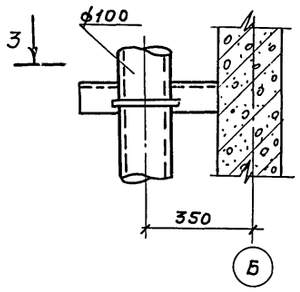

3-3

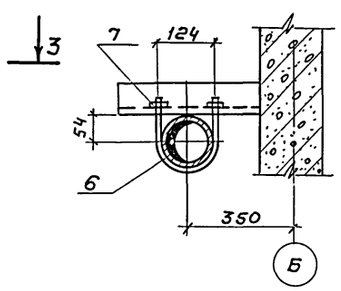

Труба грязевая
м 1:10

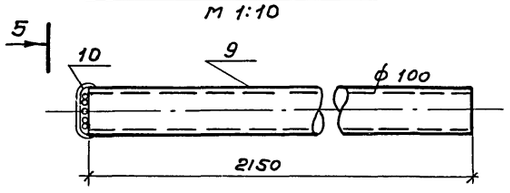

5-5
м 1:5

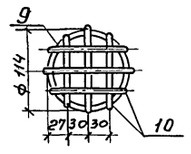

Переливная труба
м 1:10

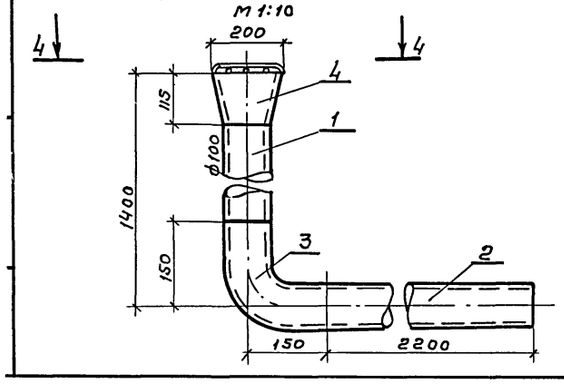

Хомут
м 1:5

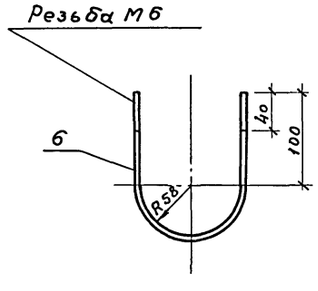

4-4
м 1:5

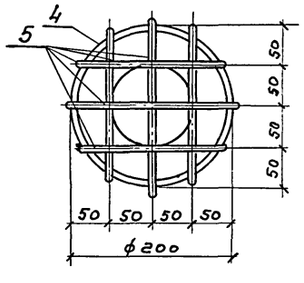

Развертка воронки
м 1:10

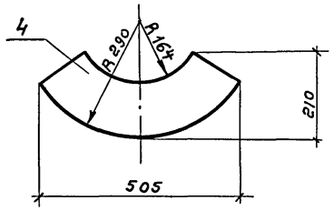

м 1:50

Спецификация материалов на переливную и отводящую трубы

	№ № п.п	Наименование	Материал	Длина мм	Кол-во шт	Масса, кг Ед-цы	Масса, кг Общий	Марки
Переливная труба и крепление трубы	1	Труба 114х3,5	ст	1135	1	10,83	10,83	36,54
	2	Труба 114х3,5	ст	2200	1	21,0	21,0	
	3	Отвод 90°фусл 100	ст	—	1	2,4	2,4	
	4	Воронка переливная	ст	—	1	1,9	1,9	
	5	Круг 6	ст	1144	—	—	0,25	
	6	Круг 6	ст	380	1	0,15	0,15	
	7	Гайка М6	ст	—	2	0,003	0,006	
Отводящая труба	8	Труба 114х3,5	ст	2150	1	20,51	20,51	20,51

Спецификация материалов на грязевую трубу

	№ № поз.	Наименование	Материал	Длина мм	Кол-во шт	Масса, кг Ед.	Масса, кг Общ.	Марки
Грязевая труба	9	Труба 114х3,5	ст	2150	1	20,51	20,51	20,7
	10	Круг 6	ст	650	—	—	0,15	

Выборка изделий на градирню

№ № п/п	Наименование	Материал	фусл. мм	Ед. изм	Кол-во	Масса, кг Единицы	Масса, кг Общий
1	Труба грязевая	ст	100	шт	1	20,7	20,7
2	Труба отводящая	ст	100	шт	1	20,51	20,51
3	Переливная труба и крепление трубы	ст	100	шт	1	36,54	36,54
4	Защитная решетка	ст	—	шт	1	14,9	14,9

Примечания

1. Защитная решетка изготавливается по листу НВИ-2 приведенном в Альбоме I.
2. Стальные конструкции защищаются антикоррозионным покрытием (см. в Альбоме I „Общие указания" п.п. 17,1,11)

Изм.	Лист	№ докум.	Подпись	Дата
Проверил		Озерова		
Техник		Зрожевская		
Рук. бриг.		Христофориди		
Гл. инж. пр.		Стулова		
Гл. спец.		Яппольский		
Нач. отд.		Трубников		

ТП 901-6-57 НВ

Градирни открытого типа с капельным оросителем

Градирня площадью 8 м²

Лит	Лист	Листов
Р	5	

Водопроводное оборудование бассейна

Госстрой СССР СОЮЗВОДОКАНАЛПРОЕКТ г. Москва

Альбом III

Ведомость основных комплектов

Обозначение	Наименование	Примечание
ТП 901-6-57 -АР2	Архитектурно-строительные решения	
ТП 901-6-57 -КЖ2	Конструкции железобетонные	
ТП 901-6-57 -НВ	Технологическая часть	Разработана ин-том Союзводоканалпроект

Ведомость чертежей основного комплекта ТП 901-6-57-АР2

Формат	Лист	Наименование	Примечание
22	1	Общие данные. Фасады.	
22	2	Планы. Ведомость деревянных элементов	
22	3	План на отм. 0.330. Разрезы 1-1 и 2-2	

Ведомость примененных и ссылочных документов

Обозначение	Наименование	Примечание
ТП 901-6-57 -АРИ-ТТ	Технические требования	
ТП 901-6-57 -АРИ-Щ1,Щ1А,Щ1Б	Щиты Щ1, Щ1А, Щ1Б	
ТП 901-6-57 -АРИ-Щ2	Щит Щ2	
ТП 901-6-57 -АРИ-Щ3$^{т}_{н}$,Щ4	Щиты Щ3$^{т}_{н}$, Щ4	
ТП 901-6-57 -АРИ-С1, С2	Стремянки С1, С2	
ТП 901-6-57 -АРИ-ОГ1	Ограждение ОГ1	
ТП 901-6-57 -АРИ-ОГ2	То же ОГ2	
ТП 901-6-57 -АРИ-МС1	Изделие соединительное МС1	
ТП 901-6-57 -АРИ-МС2	То же МС2	
ТП 901-6-57 -АРИ-МС3,МС3а	" МС3, МС3а	
ТП 901-6-57 -АРИ-МС4,МС5	" МС4, МС5	
ТП 901-6-57 -АРИ-МС6÷МС15	" МС6÷МС15	
ТП 901-6-57 -У-2,5÷19,21,22	Узлы 2,5÷19, 21, 22	
Серия 1.459-2, вып. 2, л. 90	Ограждение стремянки	

Рабочие чертежи марки АР выполнены в соответствии с действующими строительными нормами и правилами проектирования, которые предусматривают мероприятия в строительной части, обеспечивающие взрывную, взрыво-пожарную и пожарную безопасность при соблюдении правил безопасности в эксплуатации. Мероприятия выполнены на основании технологических заданий и категорий производств, определенных Союзводоканалпроектом.

Главный инж проекта [подпись] /Марек/

Типовой проект 901-6-57

Согласовано

Гл. инж. пр. Союзводоканал проект — Ступова — 6/XII-77

Инв. N подл. | Подпись и дата

Фасад 1-3

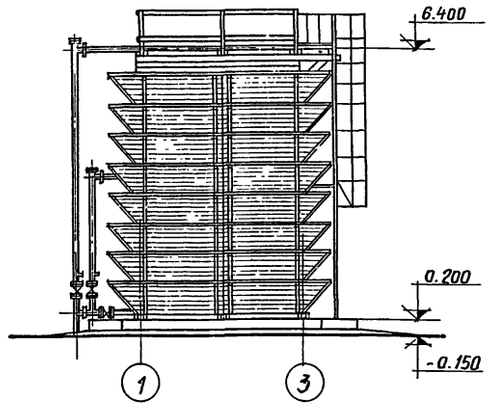

Фасад А-Б

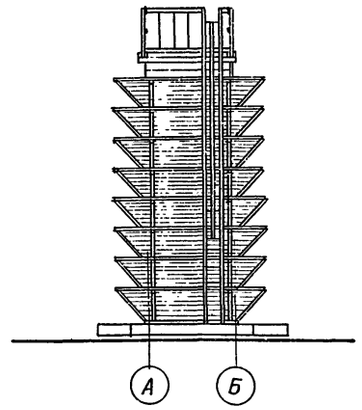

Сводная спецификация к чертежам архитектурно-строительных решений

Марка или поз.	Обозначение	Наименование	Кол.	Примеч.
		Изделия железобетонные		
		Водосборный бассейн		см. КЖ 2
		Изделия деревянные		
		Каркас поз 1÷26		см. ведом. на АР2-2
Щ1	ТП 901-6-57 - АРИ-Щ1, Щ1А, Щ1Б	Щит	14	
Щ1А	То же	То же	1	
Щ1Б	"	"	1	
Щ2	ТП 901-6-57 - АРИ-Щ2	"	32	
Щ3$^{т}_{н}$	ТП 901-6-57 - АРИ-Щ3$^{т}_{н}$, Щ4	"	16+16	
		Изделия стальные		
С1	ТП 901-6-57 - АРИ-С1, С2	Стремянка	1	
СК7	Серия 1.459-2, вып. 2, л. 90	Ограждение стремянки	1	
ОГ1	ТП 901-6-57 -АРИ-ОГ1	Ограждение	1	
ОГ2	ТП 901-6-57 - АРИ-ОГ2	То же	2	
МС1	ТП 901-6-57 -АРИ-МС1	Изделие соединительное	12	
МС2	ТП 901-6-57 -АРИ-МС2	То же	1	
МС3	ТП 901-6-57 -АРИ-МС3,МС3а	"	4	
МС4	ТП 901-6-57 -АРИ-МС4,МС5	"	4	
МС5	То же	"	6	
МС6	ТП 901-6-57 -АРИ-МС6÷МС15	"	248	
МС7	То же	"	98	
МС8	"	"	214	
МС9	"	"	96	
МС10	"	"	8	
МС11	"	"	14	
МС12	"	"	8	
МС13	"	"	2	
МС14	"	"	16	

1. Категорию производства, степень огнестойкости, расчетные условия строительства, условия электроосвещения и молниезащиты градирен см. на листах марки НВИ.
2. Требования к деревянным и стальным конструкциям см. на листах марки АРИ-ТТ.
3. Требования к железобетонным конструкциям см. на листах марки КЖИ-ТТ.

Изм.	Лист	№ докум.	Подпись	Дата
Ст. инж.		Климов	[подпись]	
Рук. бр.		Сасонко	[подпись]	6/XII-77
Гл. инж. пр.		Марек	[подпись]	
Гл. констр.		Авраменко	[подпись]	
Нач. СКО-1		Дрампов	[подпись]	
Гл. инж. ин-та		Королев	[подпись]	

ТП 901-6-57 - АР2

Градирни открытого типа с капельным оросителем

Градирня площадью 8 м²

Лит.	Лист	Листов
Р	1	3

Общие данные. Фасады

ПРОМСТРОЙПРОЕКТ г. Москва

15433-03

Планы на отм. 2.430, 4.530

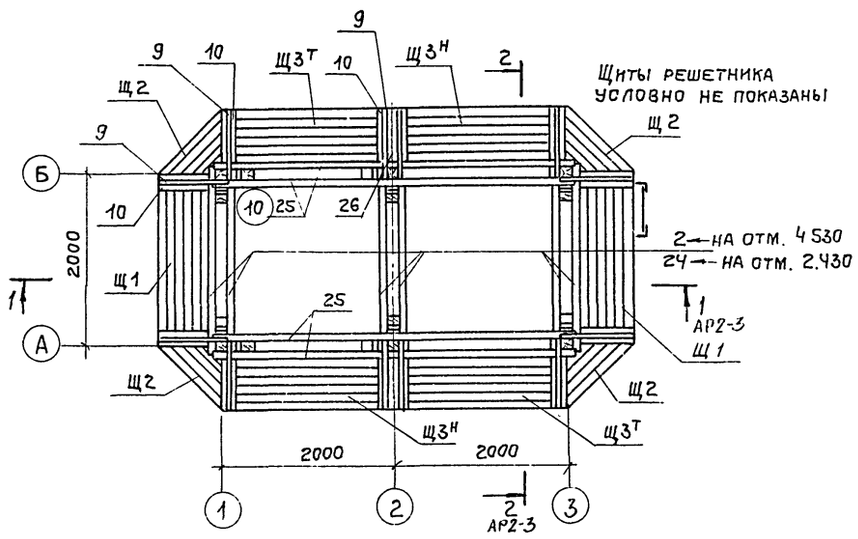

План на отм. 6.400

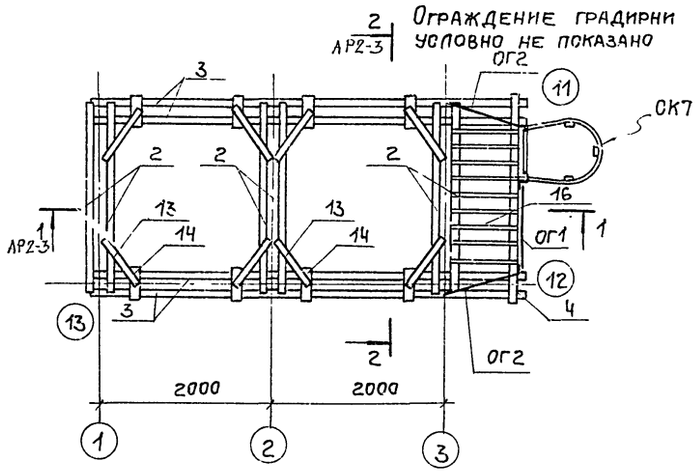

Планы на отм. 1.030; 1.730; 3.130; 3.830; 5.230, 5.930

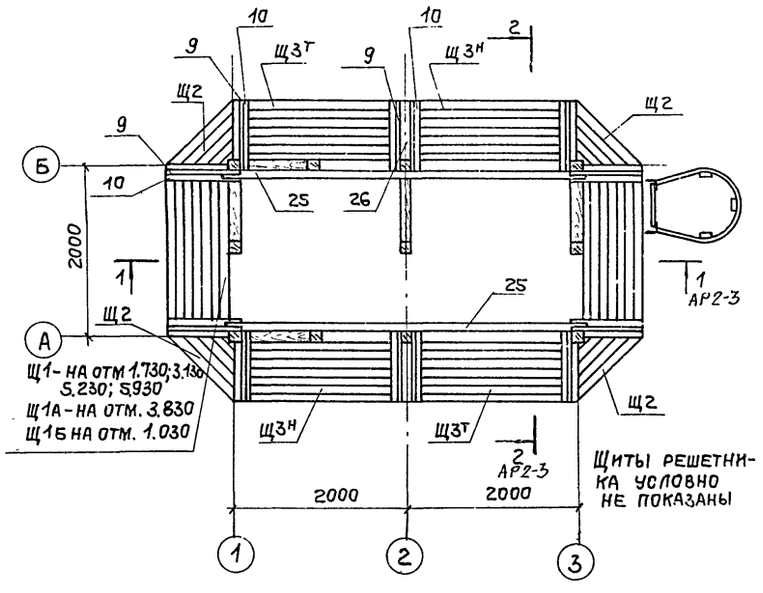

План на отм. 3.500

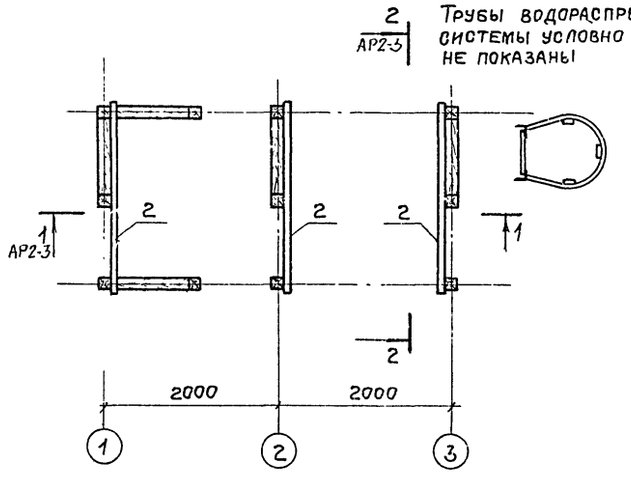

Узлы см. на листах марки У

Ведомость деревянных элементов

Марка	Поз.	Эскиз	Сечение	Длина мм	Кол. шт.
Каркас	1		130×130	6450	6
	2		130×75	2230	15
	3		130×75	5090	4
	4		130×75	2400	1
	5		130×130	2900	5
	6		130×130	2760	8
	7		130×130	2530	2
	8	75, 130, 75	130×75	990	2
	9	60, 40, 50, 100	100×50	870	96
	10	40, 60, 60, 30, 30, 75, 100	100×75	1190	96
	11		100×50	130	12
	12		100×50	900	64
	13		100×40	750	8
	14		130×130	400	8
	15		80×75	130	4
	16		150×40	750	12
	17	130, 19	130×19	1710	2
	18	150, 19	150×19	2100	2
	19		150×19	2100	2
	20		130×75	1260	6
	21	150, 40	150×40	—	11пм
	22		150×19	—	11пм
	23		130×19	130	8
	24		150×75	2230	12
	25		130×75	4230	24
	26		130×19	960	16

Изм.	Лист	№ докум.	Подпись	Дата	ТП 901-6-57 – АР2			
					Градирня открытого типа с капельным оросителем			
Провер.		Котова			Градирня площадью 8м²	Лит.	Лист	Листов
Техник		Андрианова				Р	2	
Рук.бр.		Сасонко						
Гл.инж.пр.		Марек			Планы. Ведомость деревянных элементов	Промстройпроект г. Москва		
Гл.конст.		Авраменко						
Нач.СКО1		Дрампов						

1-1

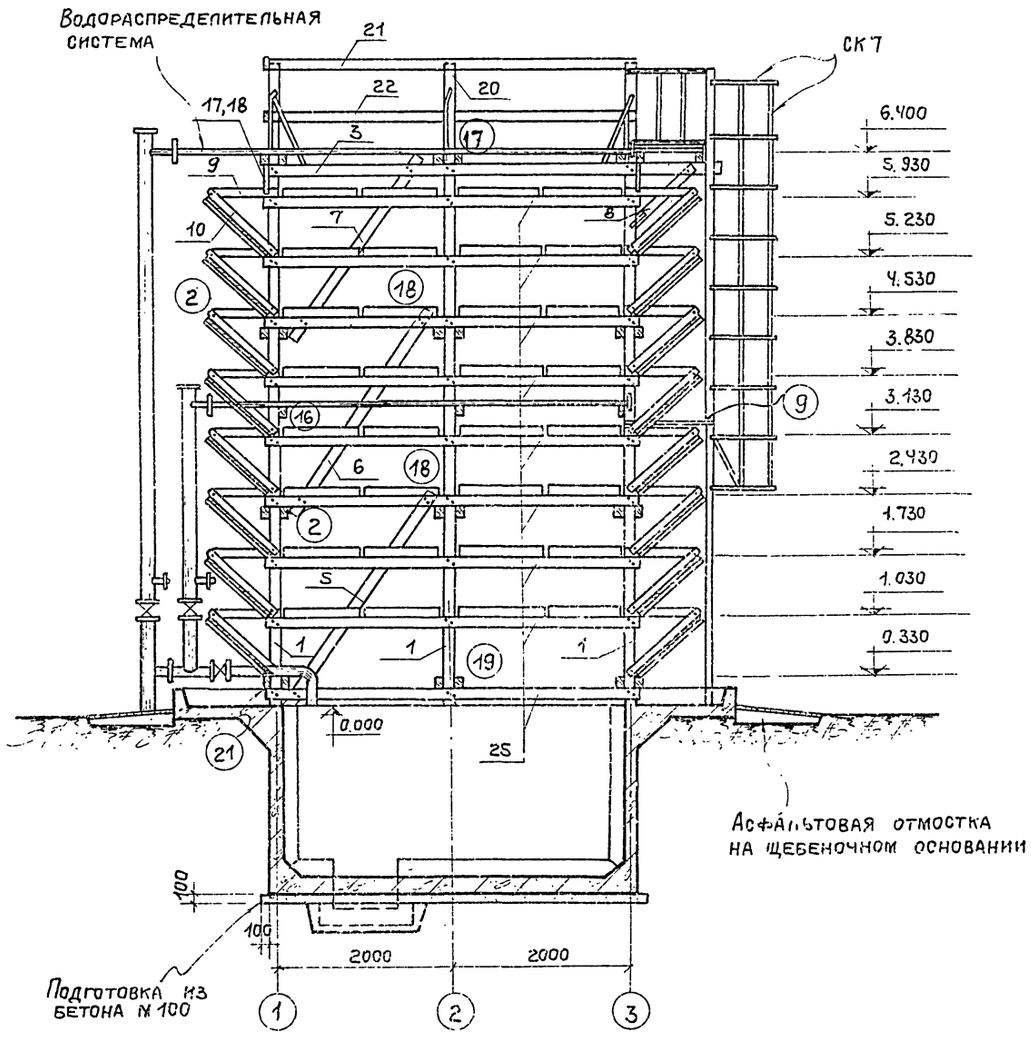

Асфальтовая отмостка на щебеночном основании

2-2

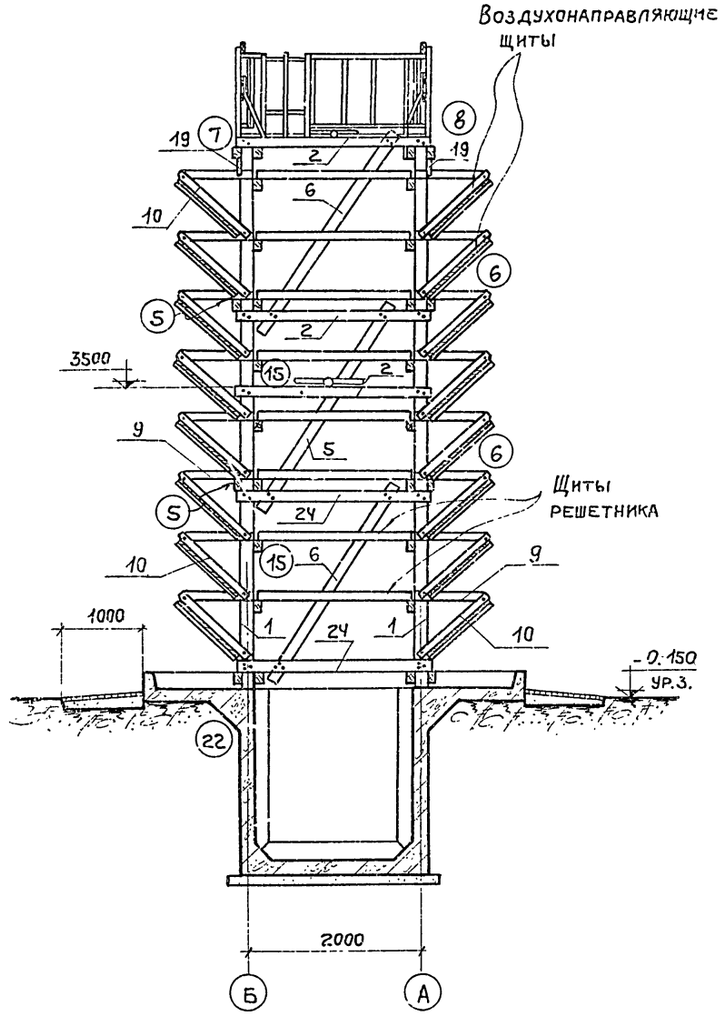

План на отм. 0.330

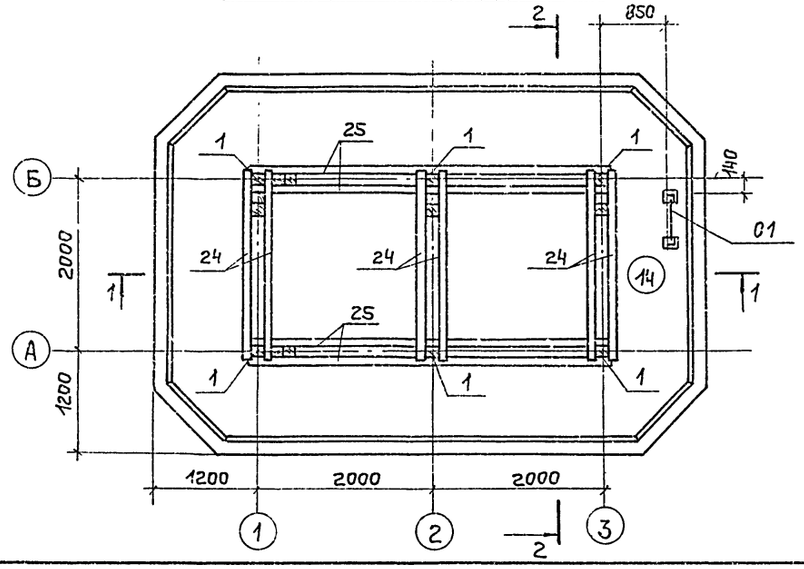

Узлы см. на листах марки У.

					901-6-57 - АР2	
Изм.	Лист	№ докум.	Подпись	Дата	Градирня открытого типа с капельным оросителем	
Провер.		Котова			Градирня площадью 8м²	Лит. Р; Лист 3; Листов
Техник		Андрианова				
Рук. бр.		Сасонко				
Гл. инж. пр.		Марек			План на отм. 0.330. Разрезы 1-1 и 2-2	ПРОМСТРОЙПРОЕКТ г. Москва
Гл. конст.		Авраменко				
Нач. СКО-1		Дрампов				

Альбом V

Типовой проект 901-6-57

Инв. № подл. | Подп. и дата | Взам. инв. № | Инв. № дубл. | Подп. и дата

Ведомость основных комплектов

Обозначение	Наименование	Примечание
ТП 901-6-57-АР2	Архитектурно-строительные решения	
ТП 901-6-57 КЖ2	Конструкции железобетонные	
ТП 901-6-57 -НВ	Технологическая часть	Разработана ин-ом Союзводоканалпроект

Ведомость чертежей основного комплекта ТП 901-6- -КЖ2

Формат	Лист	Наименование	Примечание
22	1	Общие данные	
"	2	Маркировочные схемы элементов водосборного бассейна. Общие виды днища, стен и розеты	
"	3	Схемы армирования днища, стен и розеты	

Рабочие чертежи марки КЖ выполнены в соответствии с действующими строительными нормами правилами проектирования, которые предусматривают мероприятия в строительной части, обеспечивающие взрывную, взрыво-пожарную и пожарную безопасность при соблюдении правил безопасности в эксплуатации. Мероприятия выполнены на основании технологических заданий и категорий производств, определенных Союзводоканалпроектом.

Главный инж. проекта /МАРЕК/

Ведомость примененных и ссылочных документов

Обозначение	Наименование	Примечание
ТП 901-6-57-КЖИ-ТТ	Технические требования	
ТП 901-6-57-КЖИ-КР1, КР2	Каркасы плоские КР1, КР2	
ТП 901-6-57--КЖИ-КР3, КР4	Каркасы плоские КР3, КР4	
ТП 901-6-57-КЖИ-КП1, КП2	Каркасы пространственные КП1, КП2	
ТП 901-6-57-КЖИ-С1	Сетка арматурная С1	
ТП 901-6-57-КЖИ-С2, С3	Сетки арматурные С2, С3	
ТП 901-6-57-КЖИ-МН1, МН2	Изделия закладные МН1, МН2	
ТП 901-6-57-КЖИ-МН3, МН4	Изделия закладные МН3, МН4	
ТП 901-6-57-М-ПЯ1, ПЯ1а, УТ1÷УТ4	Приямки ПЯ1, ПЯ1а. Утолщения УТ1 ÷ УТ4	
Серия - 3.901-5	Сальники набивные Дубо - 1400мм	С проектом не высылается

1. Данные по расчетным условиям строительства градирен приведены в „Общих указаниях" на листах марки НВИ настоящего проекта.

2. Требования к железобетонным конструкциям приведены на листах марки КЖИ-ТТ.

Изм.	Лист	№ докум.	Подп.	Дата
Ст. инж.		Климов		
Рук. бр.		Сасонко		
Гл. инж. пр.		Марек		
Гл. констр.		Авраменко		
Нач. СКО-1		Дрампов		
Гл. инж. инд.		Королев		

ТП 901-6-57 -КЖ2

Градирни открытого типа с капельным оросителем

Градирня площадью 8м²

Лит.	Лист	Листов
Р	1	3

Общие данные

ПРОМСТРОЙПРОЕКТ г. Москва

15433-03 12

1-1

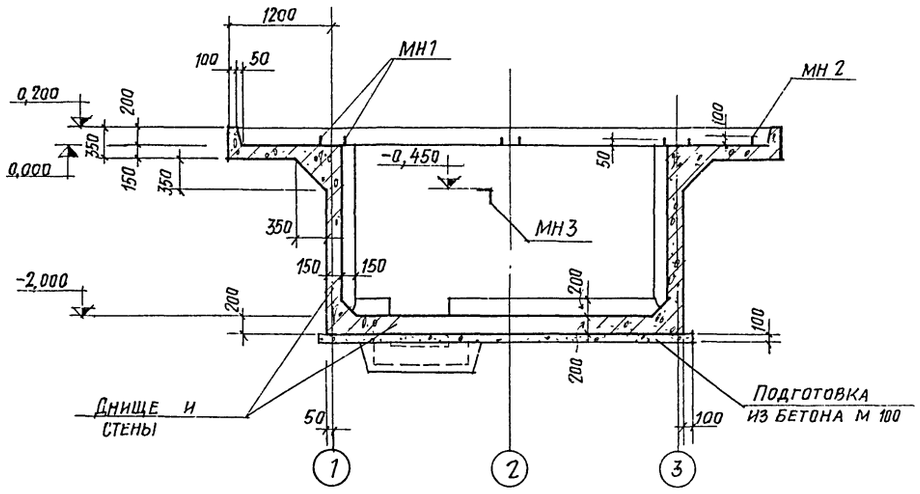

2-2

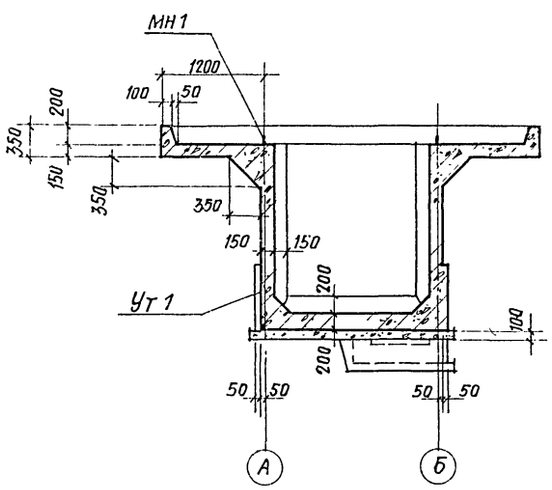

План водосборного бассейна

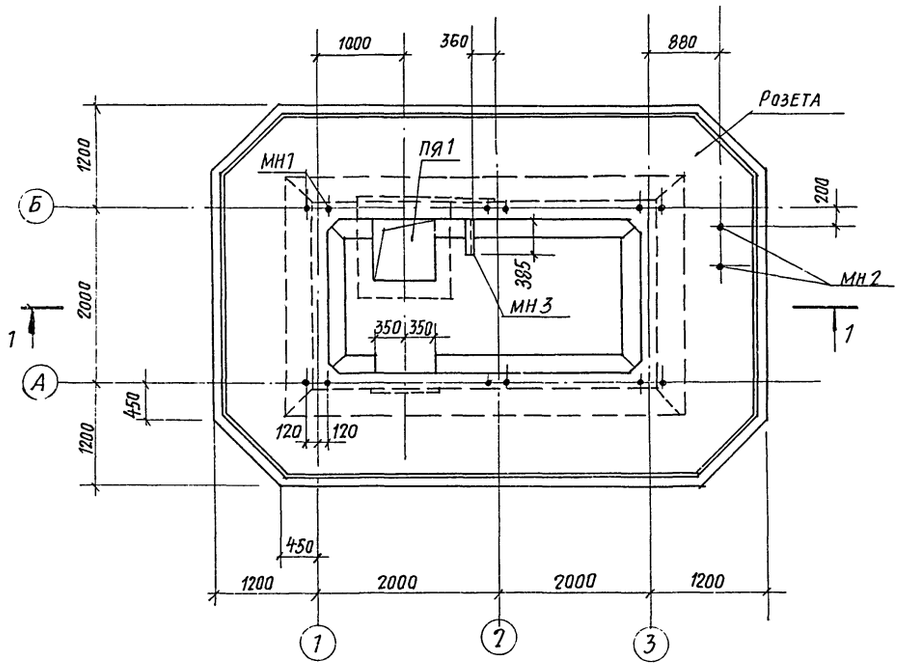

Сводная спецификация элементов водосборного бассейна

Марка	Обозначение	Наименование	Кол.	Примеч.
	КЖ 2-3	Днище, стены и розета		
ПЯ 1	901-6-57-М-ПЯ1, пя1а, ут1÷ут4	Приямок	1	
Ут 1	То же	Утолщение	1	

Спецификация изделий на днище, стены и розету

Формат	Зона	Поз.	Обозначение	Наименование	Кол	Примеч
				Документация		
12			ТП 901-6-57 - КЖИ-ТТ	Технические требования		
				Сборочные единицы и детали		
11			ТП 901-6-57 - КЖИ-КП1, КП2	Каркас пространственный КП1	4	
11			ТП 901-6-57 - КЖИ-КР1, КР2	Каркас плоский КР1	12	
11			ТП 901-6-57 - КЖИ-С1	Сетка арматурная С1	4	
11			ТП 901-6-57 - КЖИ-С2, С3	То же С2	5	
22			КЖ 2-3	Стержни одиночные поз. 1÷15		См. ведомость
11			ТП 901-6-57 - КЖИ-МН1, МН2	Изделие закладное МН1	6	
11			То же	То же МН2	1	
11			ТП 901-6-57 - КЖИ-МН3, МН4	" МН3	1	
				Материал		
				Бетон	9,8	м³

Выборка стали на один элемент, кг

Марка элемента	Арматурные изделия: Арматурная сталь Гост 5781-75 Класс А-I ф мм 6	8		Итого	Класс А-II ф мм 10		Итого	Закладные изделия: Профильная сталь ∠63×6	Сальники	·12	·16	Итого	Всего
Водосборный бассейн	90,6	232,4		323,0	474,4		474,4	3,0	18,6	0,9	9,0	31,5	828,9

						ТП 901-6-57-КЖ2			
						Градирни открытого типа с капельным оросителем			
Изм.	Лист	№ докум.	Подп.	Дата			Лит.	Лист	Листов
Проверил		Котова				Градирня площадью 8м²	Р	2	
Ст. инж.		Климов							
Рук. бр.		Сасонко		6/XII-77					
Гл. инж. пр.		Марек				Маркировочные схемы элементов водосборного бассейна. Общие виды днища, стен и розеты	Промстройпроект г. Москва		
Гл. констр.		Авраменко							
Нач. СКО-1		Дрампов							

Инв. № подл. | Подп. и дата

Армирование днища

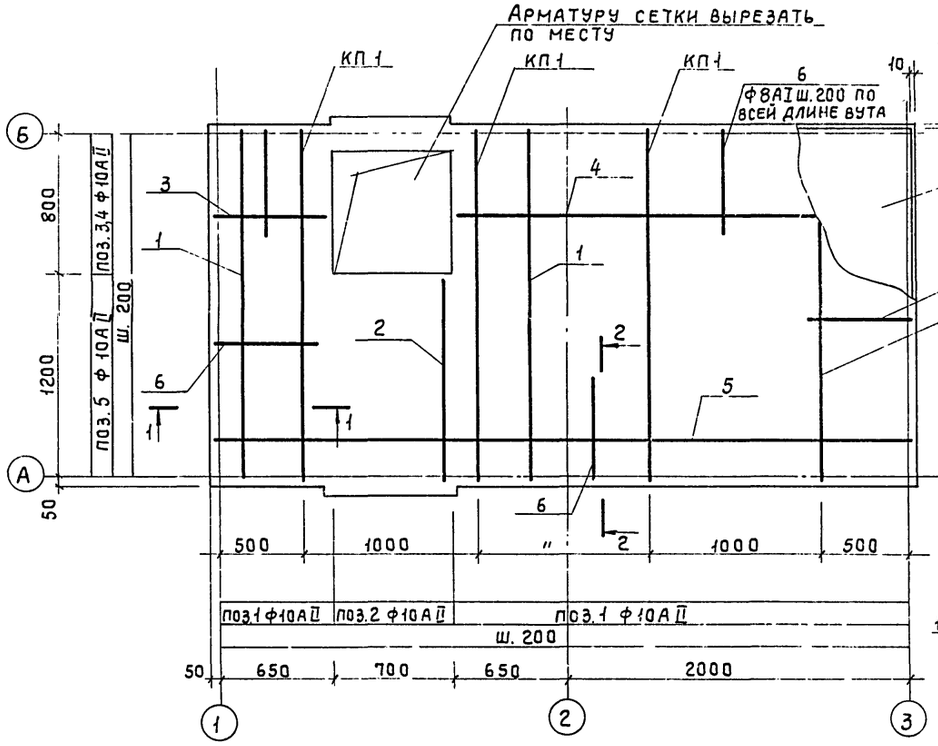

Раскладка верхней арматуры угла розеты

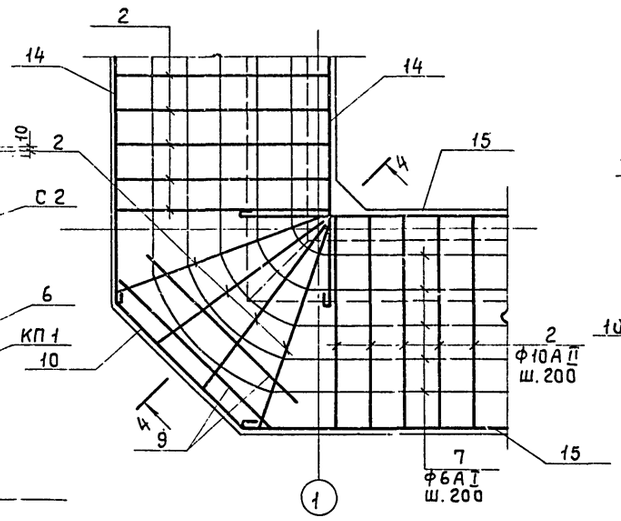

Раскладка нижней арматуры угла розеты

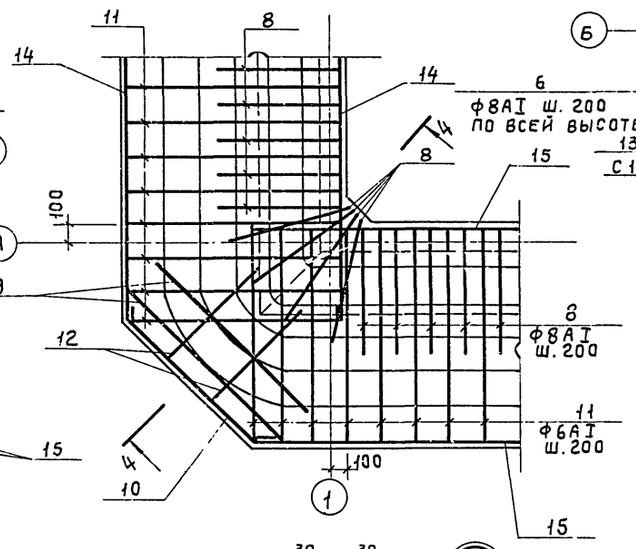

4 - 4

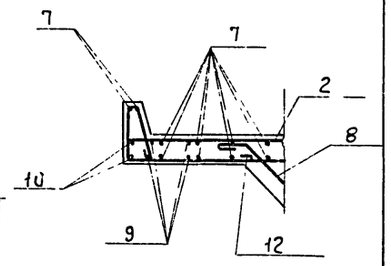

3 - 3

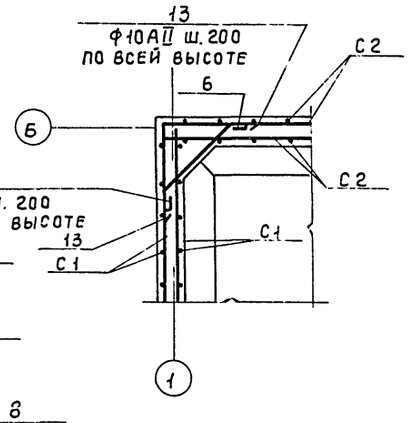

1 - 1

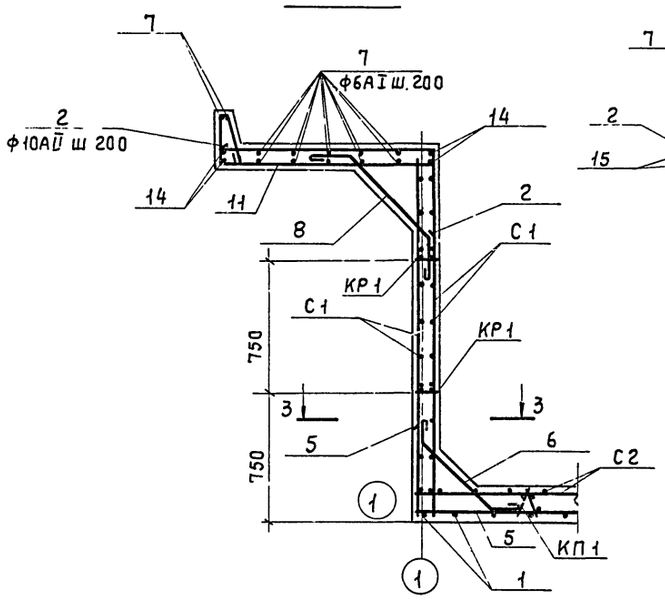

2 - 2

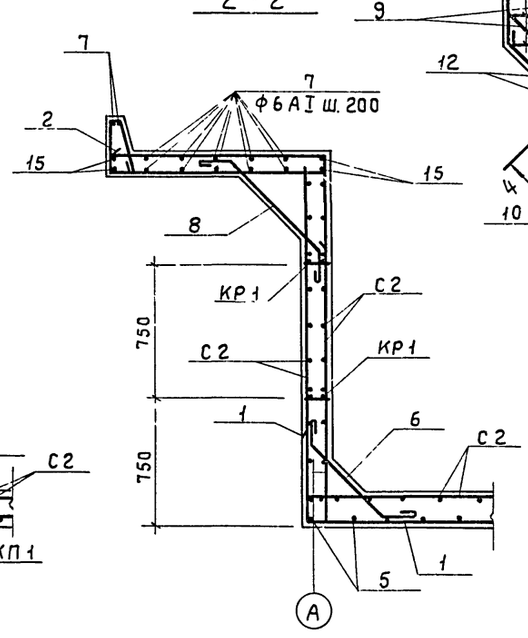

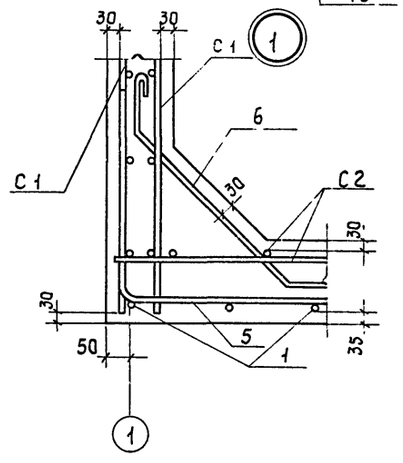

Ведомость стержней на один элемент

Марка эл-та	Поз.	Эскиз или сечение	ф мм	Длина мм	Кол
Днище стены и розета	1	500 2030 500	10АII	3030	18
	2	500 1250	10АII	1750	79
	3	500 650	10АII	1150	5
	4	2650 500	10АII	3150	5
	5	500 4030 500	10АII	5030	8
	6	150 450 150	8АI	870	96
	7	п. м.	6АI	201.0	—
	8	250 700 250	8АI	1320	72
	9	1200	10АII	1200	16
	10	1300 1000 1300	10АII	3600	8
	11	290 50 50 300 1260	6АI	1990	84
	12	290 50 50 300 500	6АI	1230	8
	13	500 500	10АII	1000	40
	14	2900	8АI	3020	8
	15	4900	8АI	5020	8

Изм.	Лист	№ докум.	Подпись	
Проверил		Котова		
Ст.инж.		Климов		
Рук.бр.		Сасонко		9.XII-77г.
Гл.инж.пр.		Марек		
Гл.констр.		Авраменко		
Нач.СКО-1		Дрампов		

ТП 901-6-57 - КЖ2

Градирни открытого типа с капельным оросителем

Градирня площадью 8 м²

Лит	Лист	Листов
Р	3	

Схемы армирования днища, стен и розеты.

Промстройпроект г. Москва

15433-03

gost.e-ecolog.ru