ТИПОВОЙ ПРОЕКТ
901-6-57

ГРАДИРНИ ОТКРЫТОГО ТИПА С КАПЕЛЬНЫМ ОРОСИТЕЛЕМ

АЛЬБОМ - II

ГРАДИРНЯ ПЛОЩАДЬЮ 41 м²

15433-02
ЦЕНА 0-04

gost.e-ecolog.ru

ЦЕНТРАЛЬНЫЙ ИНСТИТУТ ТИПОВОГО ПРОЕКТИРОВАНИЯ
ГОССТРОЯ СССР

Москва, А-445, Смольная ул., 22

Сдано в печать 1979 года

Заказ № 1758 Тираж 2000 экз.

ТИПОВОЙ ПРОЕКТ
901-6-57

ГРАДИРНИ ОТКРЫТОГО ТИПА С КАПЕЛЬНЫМ ОРОСИТЕЛЕМ

СОСТАВ ПРОЕКТА:

АЛЬБОМ I - ОБЩИЕ УКАЗАНИЯ ДЕТАЛИ ТЕХНОЛОГИЧЕСКОГО ОБОРУДОВАНИЯ
АЛЬБОМ II - ГРАДИРНЯ ПЛОЩАДЬЮ 4 м²
АЛЬБОМ X - ЧЕРТЕЖИ УЗЛОВ, ЭЛЕМЕНТОВ КОНСТРУКЦИЙ И ИЗДЕЛИЙ
АЛЬБОМ XI - СМЕТЫ

АЛЬБОМ — III

РАЗРАБОТАН
ПРОЕКТНЫМИ ИНСТИТУТАМИ
СОЮЗВОДОКАНАЛПРОЕКТ, ПРОМСТРОЙПРОЕКТ

ГЛАВНЫЙ ИНЖЕНЕР ИНСТИТУТА В.Н.САМОХИН
ГЛАВНЫЙ ИНЖЕНЕР ПРОЕКТА Л.Г. СТУЛОВА

УТВЕРЖДЕН В/О СОЮЗВОДОКАНАЛНИИПРОЕКТ
ПРОТОКОЛ №100 ОТ 7.XII.1977 г. ВВЕДЕН В ДЕЙСТВИЕ
В/О СОЮЗВОДОКАНАЛНИИПРОЕКТ С 30 VI 1978 г.
ПРИКАЗ № 181 ОТ 14 VI 1978 г.

ВЕДОМОСТЬ ЧЕРТЕЖЕЙ КОМПЛЕКТОВ НВ, АР, КЖ

Формат	№№ п/п	Марка листа	Наименование	Исполнитель	№№ стр.
	1	В.Ч.	Ведомость чертежей		2
			Технологические		
22	2	НВ-1	Общие данные	союзводоканалпроект	3
22	3	НВ-2	Водораспределительные системы. Планы. Разрезы.	"	4
22	4	НВ-3	Водораспределительные системы. Монтажные детали	"	5
22	5	НВ-4	Расстановка и конструкция щитов решетника	"	6
22	6	НВ-5	Водопроводное оборудование бассейна	"	7
			Архитектурно-строительные		
22	7	АР1-1	Общие данные. Фасады.	промстройпроект	8
22	8	АР1-2	Планы и разрезы. Ведомость деревянных элементов	"	9
22	9	КЖ-1-1	Общие данные.	"	10
22	10	КЖ1-2	Маркировочные схемы элементов водосборного бассейна. Общие виды днища, стен и розеты.	"	11
22	11	КЖ1-3	Схемы армирования днища, стен и розеты.	"	12

Изм.	Лист	N докум.	Подп.	Дата
Провер.		Зайцева		
Чертил		Ермакова		
Рук. бр.		Христофориди		
Гл. инж. пр.		Стулова		
Гл. спец.		Ямпольский		
Нач. о. тд.		Грудников		

ТП 901-6-57 В Ч

Градирни открытого типа с капельным оросителем

Градирня площадью 4 м²	Лит.	Лист	Листов
	Р	1	1
Ведомость чертежей	Госстрой СССР СОЮЗВОДОКАНАЛПРОЕКТ г. Москва		

15433-02 3

Альбом III

Типовой проект 901-6-57

Ведомость основных комплектов

Обозначение		Наименование	Примечание
ТП 901-6-	НВ	Технологическая часть	разработан ин-том СВКП
ТП 901-6-	АР	Архитектурно-строительные решения	разработан ин-том ЛСП
ТП 901-6-	КЖ	Конструкции железобетонные	—"—

Ведомость чертежей основного комплекта марки НВ

Формат	Лист	Наименование	Примечание
22	НВ-1	Общие данные	
22	НВ-2	Водораспределительные системы. Планы. Разрезы.	
22	НВ-3	Водораспределительные системы. Монтажные детали.	
22	НВ-4	Конструкция и расстановка щитов решетника	
22	НВ-5	Водопроводное оборудование бассейна.	

Спецификация на водопроводное оборудование

№№ п/п	Наименование	Материал	ф усл.	Един. изм.	кол-во	Масса, кг Един.	Масса, кг Общ.	ГОСТ
1	Задвижка 30ч 6бр	чугун	80	шт.	3	27.5	82.5	5762-74
2	Сопло ф 32×16	полиэтилен	32	шт.	5	0.05	0.25	чертеж СВКП

Спецификация древесины

№№ п/п	Наименование	Сечение, мм	Количество, м³
1	Брусок	50×50	0.16
2	Доска	10×50	0.07
3	Доска	10×80	0.3

Справка

Типовой проект разработан в соответствии с действующими строительными нормами и правилами и предусматривает мероприятия, обеспечивающие взрывную, взрывопожарную и пожарную безопасность при правильной эксплуатации сооружения.

Главный инженер проекта (Л.Г. Стулова)

Ведомость примененных документов

Обозначение	Наименование	Примечание
ГОСТ 8509-72	Сталь прокатная угловая равнополочная	
ГОСТ 103-76	Сталь прокатная полосовая	
ГОСТ 19903-74	Сталь прокатная толстолистовая	
ГОСТ 2590-71	Сталь горячекатаная круглая	
ГОСТ 3262-75	Трубы стальные водогазопроводные	
ГОСТ 10704-76	Трубы стальные электросварные	
ГОСТ 5762-74	Задвижки параллельные с выдвижным шпинделем фланцевые	
ГОСТ 1255-67	Фланцы стальные плоские приварные	
ГОСТ 7798-70	Болты с шестигранной головкой	
ГОСТ 5915-70	Гайки шестигранные	
ГОСТ 11371-68	Шайбы	
ГОСТ 4028-63	Гвозди строительные	
ГОСТ 8486-66	Пиломатериалы хвойных пород	
ГОСТ 13327-73	Препарат хм-5 для пропитки древесины	
ГОСТ 17133-71	Резина листовая	
ГОСТ 8966-71	Муфты прямые короткие	
ГОСТ 8963-75	Пробки	
ГОСТ 17375-72	Детали трубопроводов. Отводы крутоизогнутые	
ГОСТ 17379-72	Заглушки	
ГОСТ 17378-72	Переходы из углеродистой стали	

Спецификация прокатной стали

№№ п/п	Наименование	Материал	ф усл.	Ед. изм.	кол-во	Масса, кг Един.	Масса, кг Общ.	ГОСТ
1	Уголок 32×32×3	ст.	–	м	5.4	1.46	7.88	8509-72
2	Круг 6	ст.	–	м	34.0	0.222	8.63	2590-71
3	Лист 210×4	ст.	–	м	0.51	6.59	3.3	19903-74
4	Полоса 100×12	ст.	–	м	0.4	9.42	3.8	103-76

Спецификация крепежных деталей и гвоздей

№№ п/п	Наименование	Материал	ф усл.	Ед. изм.	кол-во	Масса, кг Един.	Масса, кг Общ.	ГОСТ
1	Гайка М6	ст.	–	шт.	2	0.003	0.006	5915-70
2	Гайка М16	ст.	–	шт.	60	0.033	1.98	5915-70
3	Болт М16×55	ст.	–	шт.	60	0.12	7.2	7798-70
4	Гвозди 2×40	ст.	–	кг	0.9	–	0.9	4028-63
5	Гвозди 2,5×60	ст.	–	кг	1.4	–	1.4	4028-63

Спецификация труб

№№ п/п	Наименование	Материал	ф усл.	Един. изм.	кол-во	Масса, кг Един.	Масса, кг Общ.	ГОСТ
1	Трубы 42,3×2.8	ст.	32	м	3.1	2.73	8.5	3262-75
2	Трубы 89×3,0	ст.	80	м	18.4	6.35	116.9	10704-76
3	Трубы 114×3,5	ст.	100	м	7.7	19.54	73.5	10704-76

Спецификация фасонных частей

№№ п/п	Наименование	Материал	ф усл.	Един. изм.	кол-во	Масса, кг Един.	Масса, кг Общ.	ГОСТ
1	Фланец Ру 2,5	ст	80	шт.	6	1.84	11.04	1255-67
2	Фланец Ру 10	ст.	80	шт.	6	3.19	19.14	1255-67
3	Отвод 90°	ст	100	шт.	1	2.4	2.4	17375-72
4	Муфта	ст.	32	шт.	2	0.17	0.34	8966-71
5	Пробка	чуг.	32	шт.	2	0.18	0.36	8963-75
6	Заглушка 32	ст.	32	шт.	4	0.08	0.32	17379-72
7	Резина δ=3мм	резина	–	м²/кг	0.29/1.3	4.5	1.3	17133-71

Примечание.

1. Настоящий альбом должен рассматриваться совместно с Альбомом I

Изм.	Лист	№ докум.	Подпись	Дата
Провер.		Озерова		
Чертил		Войцева		
Рук. гр.		Христофорид.		
Гл. инж. пр.		Стулова		
Гл. спец.		Ямпольский		
Нач. отд.		Трубников		

ТП 901-6-57НВ

Градирни открытого типа с капельным оросителем

Градирня площадью 4м²

Лит.	Лист	Листов
Р	1	5

Общие данные

Госстрой СССР
Союзводоканалпроект
г. Москва

15433-02

Инв. № подл. | Подпись, дата

Водоподводящие стояки

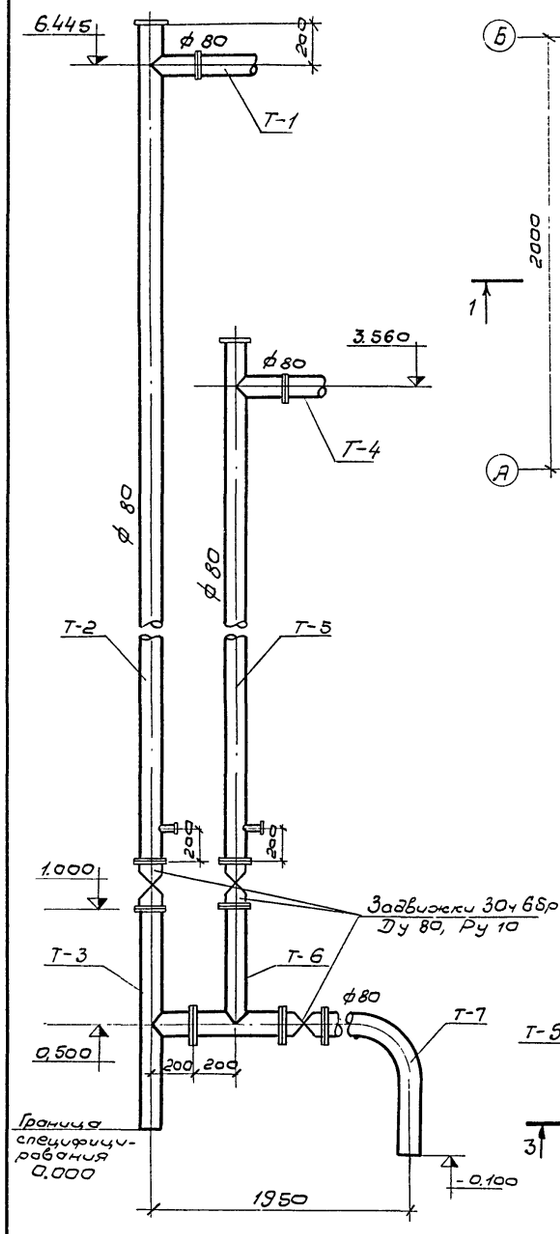

План на отм. 6.445

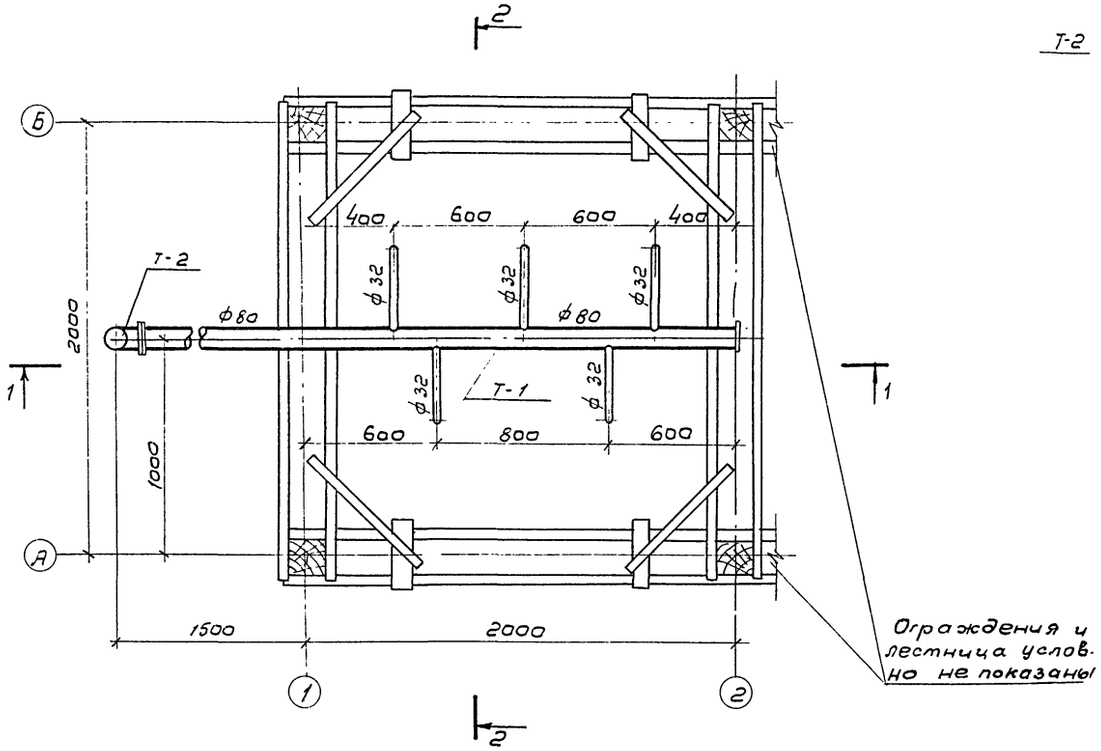

План на отм. 3.560

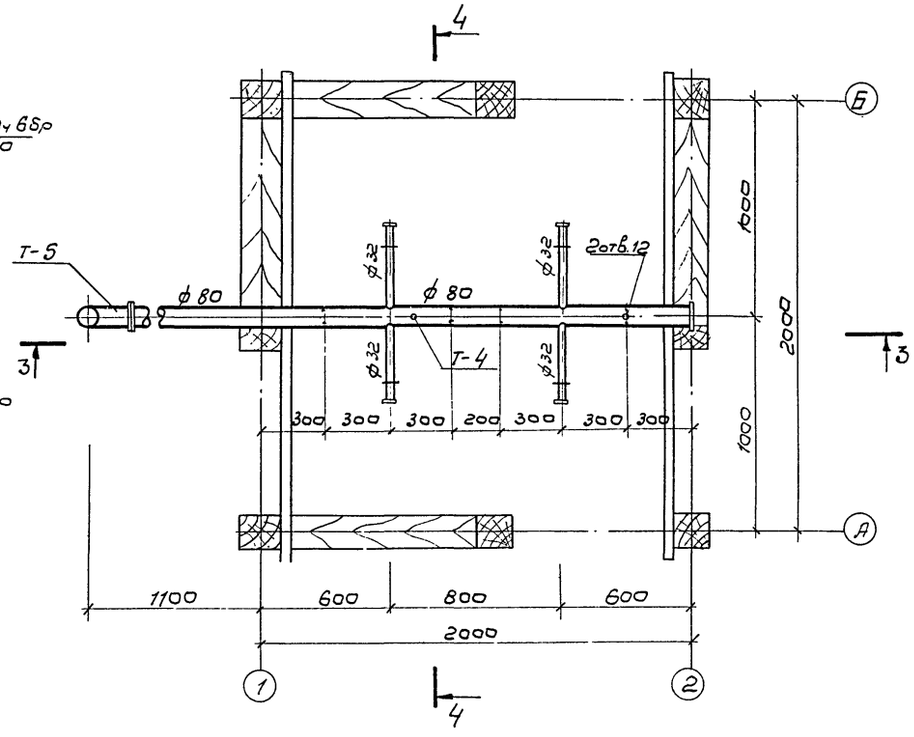

1-1

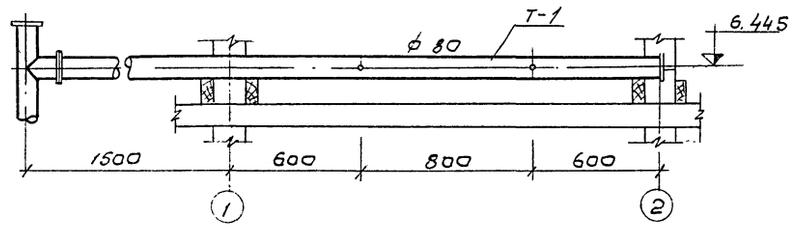

2-2

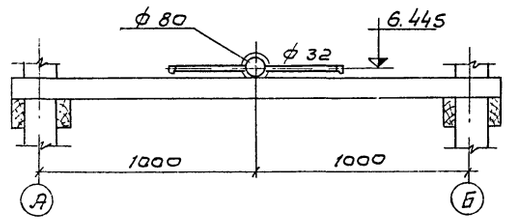

3-3

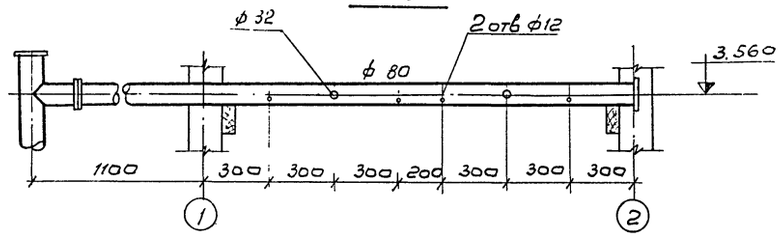

4-4

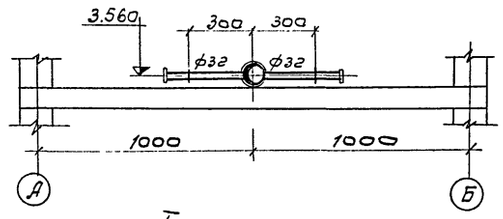

Примечания:

1. Данный лист смотрите совместно с листом НВ-3
2. Трубы, фасонные части защищаются антикоррозионным покрытием (см. „Общие указания". Альбом I, п.п. 1.7, 1.11)
3. Сопло разбрызгивающее см. Альбом I, НВИ-3.

Изм	Лист	N докум.	Подпись	Дата	ТП 901-6-57 НВ			
					Градирни открытого типа с капельным оросителем.			
Провер.		Озеравов			Градирня площадью 4м²	Лит.	Лист	Листов
Чертеж		Волкова				Р	2	
Рук. бр		Христофориди			Водораспределительные системы. Планы. Разрезы.	Госстрой СССР СОЮЗВОДОКАНАЛПРОЕКТ г. Москва		
Гл. инж. пр		Стулова						
Гл. спец.		Ятпольский						
Н. отд.		Трубников						

М. 50

Типовой проект 901-6-57 Альбом III

Деталь Т-1

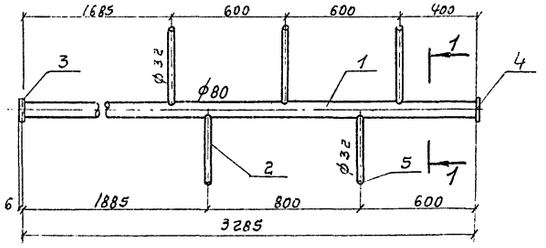

1-1

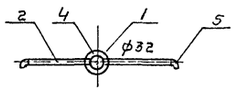

Деталь Т-4

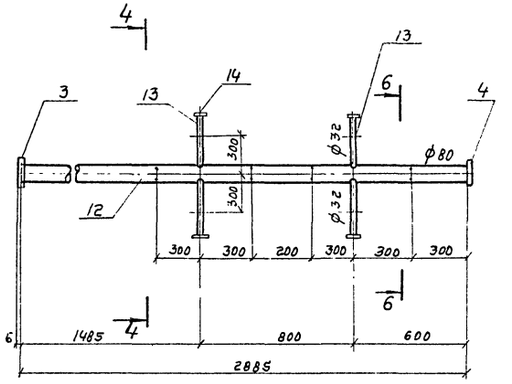

Деталь Т-2

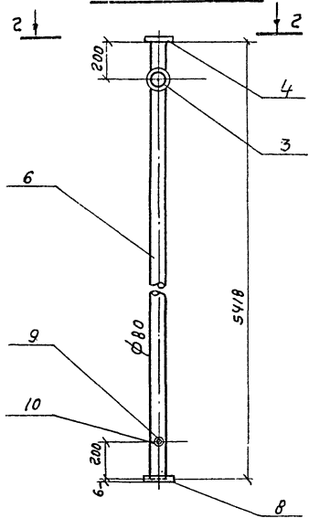

Деталь Т-5

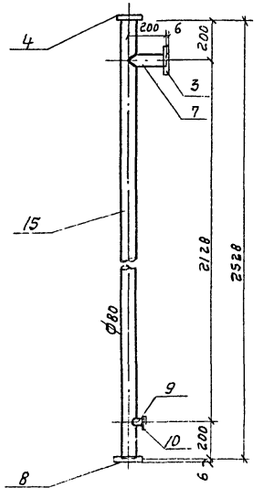

4-4

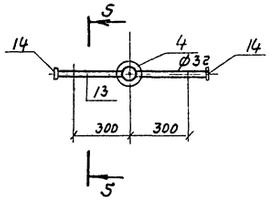

5-5
М 1:4

6-6
М 1:5

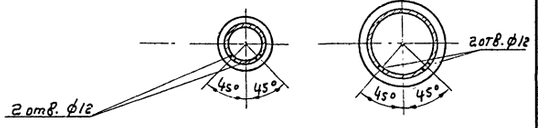

2-2

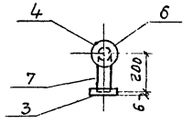

Деталь Т-6

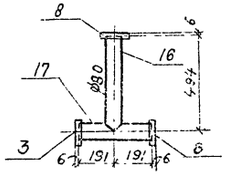

Деталь Т-7

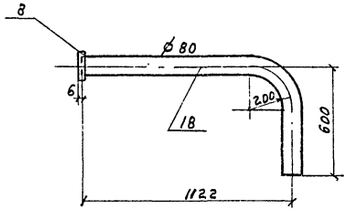

Деталь Т-3

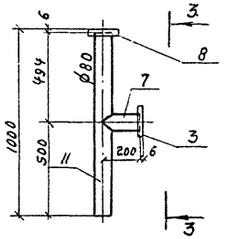

3-3

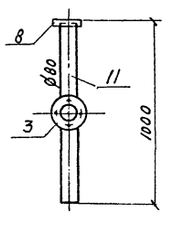

Спецификация монтажных деталей градирни

Марка	NN поз.	Наименование	Материал	Фусп. мм	Длина мм	Кол-во	масса, кг: штуки	масса, кг: общий	масса, кг: детали
Деталь Т-1	1	Труба 89 х 3	ст	80	3285	1	20,9	20,9	27,8
	2	Труба 42,3 х 2,8	ст	32	320	5	0,87	4,35	
	3	Фланец Ру 2,5	ст	80	—	1	1,84	1,84	
	4	Заглушка 100 х 12	ст	—	—	1	0,7	0,7	
	5	Сопло ф32 х 16	полиэтилен	—	—	5	0,05	0,25	
Деталь Т-2	3	Фланец Ру 2,5	ст	80	—	1	1,84	1,84	41,9
	4	Заглушка 100 х 12	ст	—	—	1	0,7	0,7	
	6	Труба 89 х 3	ст	80	5418	1	34,45	34,45	
	7	Труба 89 х 3	ст	80	200	1	1,27	1,27	
	9	Фланец Ру 10	ст	80	—	1	3,19	3,19	
	9	Муфта	ст	32	—	1	0,18	0,18	
	10	Пробка	чуг.	32	—	1	0,17	0,17	
Деталь Т-3	3	Фланец Ру 2,5	ст	80	—	1	1,84	1,84	12,6
	7	Труба 89 х 3	ст	80	200	1	1,27	1,27	
	8	Фланец Ру 10	ст	80	—	1	3,19	3,19	
	11	Труба 89 х 3	ст	80	994	1	6,3	6,3	
Деталь Т-4	3	Фланец Ру 2,5	ст	80	—	1	1,84	1,84	25,1
	4	Заглушка 100 х 12	ст	—	—	1	0,7	0,7	
	12	Труба 89 х 3	ст	80	2885	1	18,35	18,35	
	13	Труба 42,3 х 2,8	ст	32	360	4	0,98	3,92	
	14	Заглушка 32	ст	—	—	4	0,08	0,32	
Деталь Т-5	3	Фланец Ру 2,5	ст	80	—	1	1,84	1,84	23,4
	4	Заглушка 100 х 12	ст	—	—	1	0,7	0,7	
	7	Труба 89 х 3	ст	80	200	1	1,27	1,27	
	8	Фланец Ру 10	ст	80	—	1	3,19	3,19	
	9	Муфта	ст	32	—	1	0,18	0,2	
	10	Пробка	чуг	32	—	1	0,17	0,2	
	15	Труба 89 х 3	ст	80	2528	1	15,98	15,98	
Деталь Т-6	3	Фланец Ру 2,5	ст	80	—	2	1,84	3,68	12,5
	8	Фланец Ру 10	ст	80	—	1	3,19	3,19	
	16	Труба 89 х 3	ст	80	494	1	3,14	3,14	
	17	Труба 89 х 3	ст	80	382	1	2,43	2,43	
Деталь Т-7	8	Фланец Ру 10	ст	80	—	1	3,19	3,19	13,6
	18	Труба 89 х 3	ст	80	1640	1	10,4	10,4	

Изм.	Лист	№ докум.	Подпись	Дата
Провер.		Озерова		
Черти.		Волкова		
Рук. бр.		Христофорыч		
Гл. инж. пр.		Ступева		
Гл. спец.		Ятопольский		
Нач. отд.		Трубников		

ТП 901-6-57 НВ

Градирни открытого типа с капельным оросителем

Градирня площадью 4м²

Лит	Лист	Листов
Р	3	

Водораспределительные системы. Монтажные детали.

Госстрой СССР
СОЮЗВОДОКАНАЛПРОЕКТ
г. Москва

М 1:20

15433-02 6

Инв. № подл. | Подпись и дата | Взам. инв. №

2-2

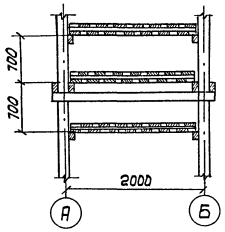

3-3

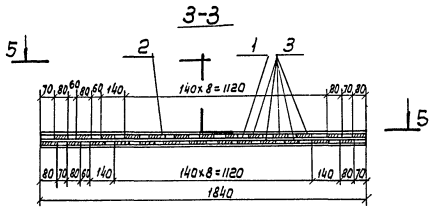

4-4

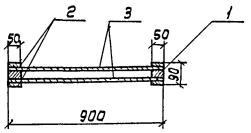

1-1

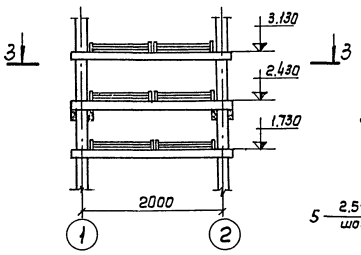

План 5-5
М1:20

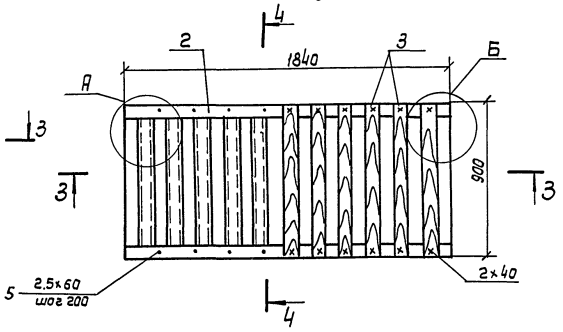

6-6
М1:10

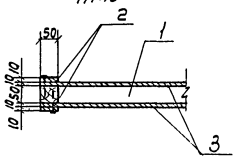

План по 2-2
М1:50

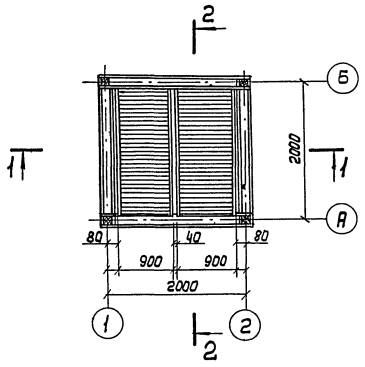

8-8

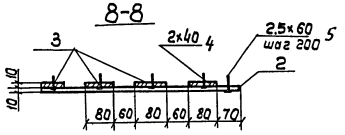

7-7

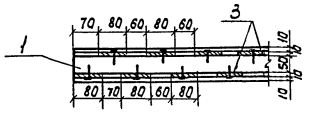

Б

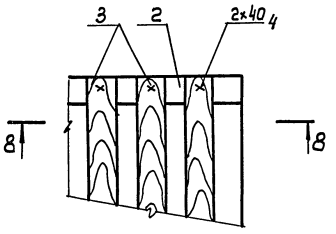

А

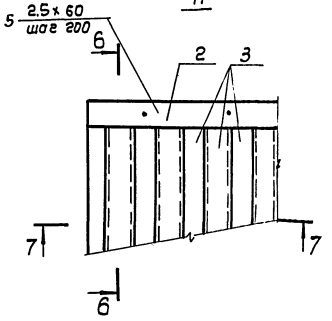

Спецификация материалов на щит решетника

NN поз.	Эскиз	Сечение мм	Длина мм	Кол-во шт.	Объем, м³ Шт.	Объем, м³ Общ.
1	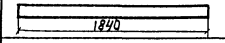	50х50	1840	2	0.005	0.010
2	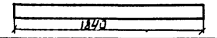	10х50	1840	4	0.00092	0.004
3	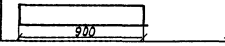	10х80	900	26	0.00072	0.019
				Итого:		0.033
	Изготовить на градирню - 16 шт.					

Спецификация гвоздей на щит решетника

NN поз.	Наименование	Сечение мм	Длина мм	Кол-во шт.	Масса кг
4	Гвозди строительные	ф 2	40	52	0.052
5	Гвозди строительные	ф 2.5	60	36	0.083

Примечания:

1. Изготовление элементов решетника должно быть произведено из пиломатериалов в соответствии со СНиП III-19-75, „Деревянные конструкции".
2. Пиломатериалы - из сосны 2го сорта, влажностью не более 25%, нестроганные.
3. Все деревянные элементы должны быть антисептированы (См. „Общие указания". Альбом I п. 1.11).
4. Заготовку элементов решетника производить до антисептирования.
5. Гвозди должны быть оцинкованы.

Изм.	Лист	N докум.	Подп.	Дата
Провер.		Озерова		
Чертежн.		Ернакова		
Рук. бр.		Христофориди		
Гл. инж. пр.		Стулова		
Гл. спец.		Янпольский		
Нач. отд.		Трубников		

М1:50

ТП 901-6-51.86

Градирни открытого типа с капельным орошением.

Градирня площадью 4 м²

Лит.	Лист	Листов
Р	4	

Конструкция и расстановка щитов решетника

Госстрой СССР СОЮЗВОДОКАНАЛПРОЕКТ г. Москва

15433-02 7

Альбом II

Типовой проект 901-6-57

1-1

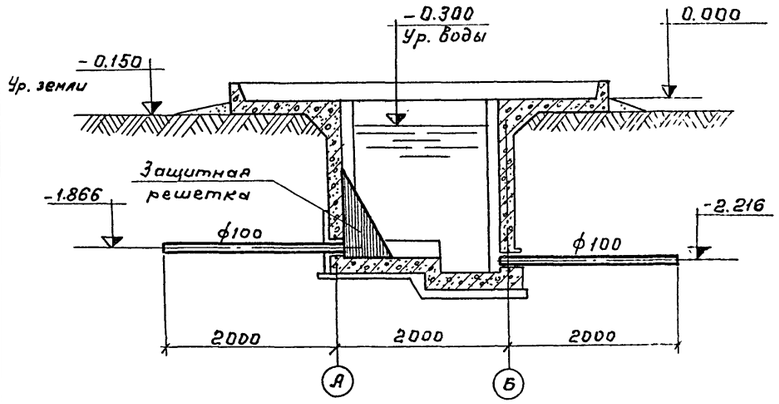

2-2

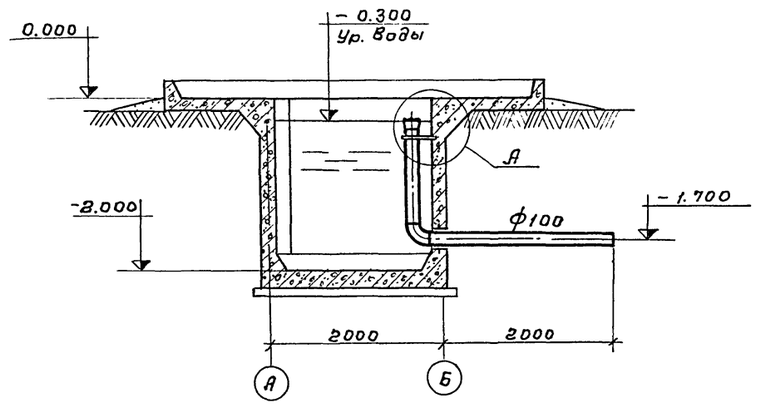

План на отм. 0.200

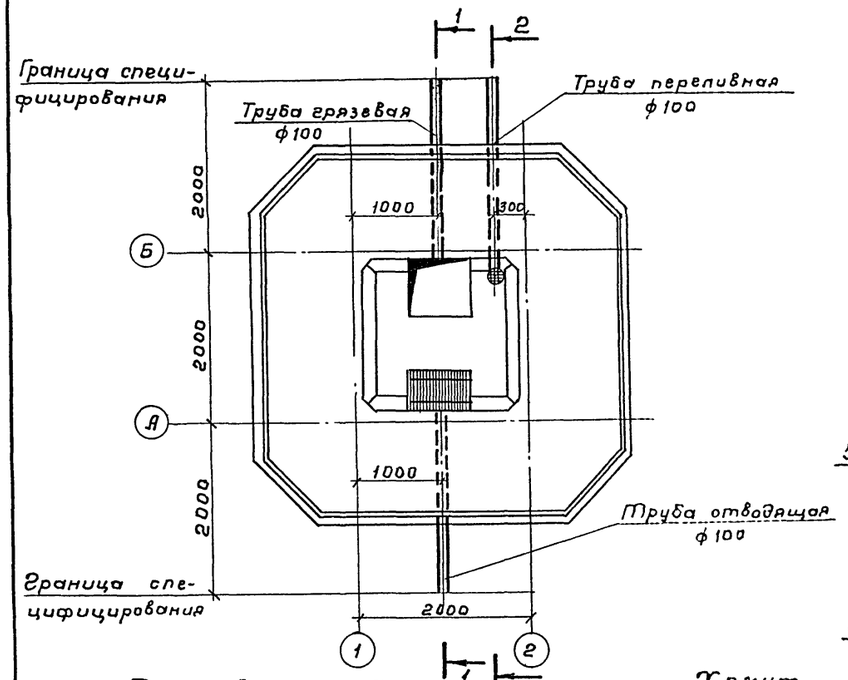

А
м 1:10

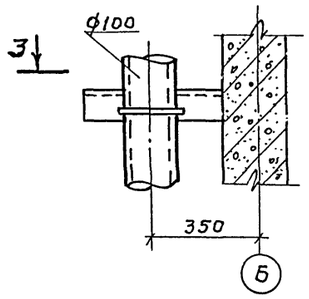

3-3

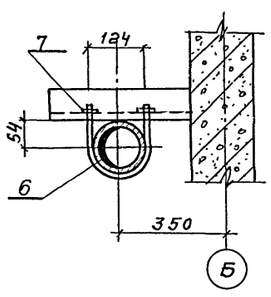

Труба грязевая
м 1:10

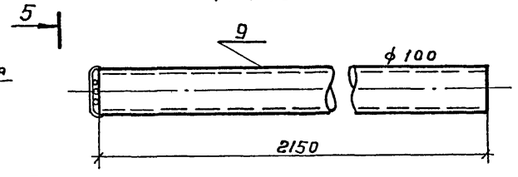

5-5
м 1:5

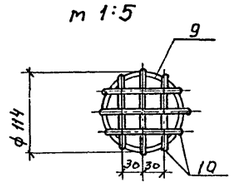

Переливная труба
м 1:10

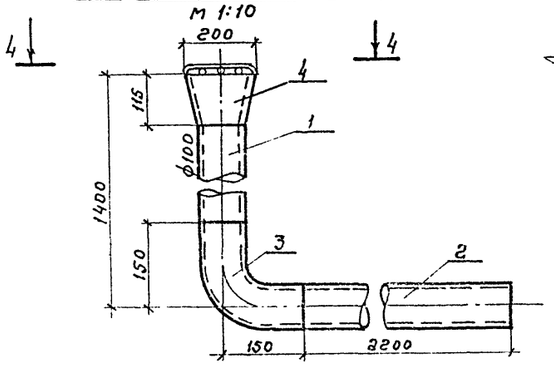

Хомут
м 1:5

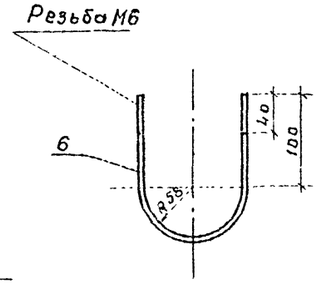

4-4
м 1:5

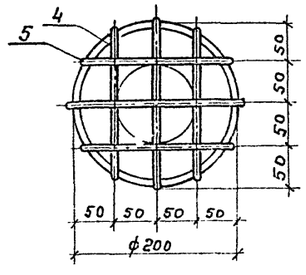

Развертка воронки
м 1:10

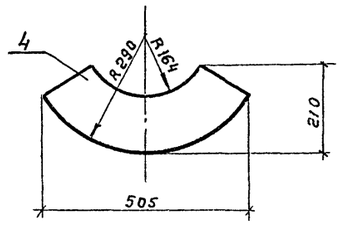

Спецификация материалов на переливную и отводящую трубы

Наименование	№№ поз	Наименование.	Материал	Длина мм	Кол-во	Масса, кг Ед-цы	Масса, кг Общ.	Марки
Переливная труба и крепление переливной трубы	1	Труба 114×3,5	ст	1135	1	10.83	10, 83	36,54
	2	Труба 114×3,5	ст	2200	1	21.0	21.0	
	3	Отвод 90° фусл.100	ст	—	1	2,4	2.4	
	4	Воронка переливная	ст	—	1	1,9	1,9	
	5	Круг 6	ст	1144	—	—	0,25	
	6	Круг 6	ст	380	1	0,15	0,15	
	7	Гайка М6	ст	—	2	0,003	0,006	
Отводящая труба	8	Труба 114×3,5	ст	2150	1	20,51	20,51	20,51

Спецификация материалов на грязевую трубу.

Наименование	№№ поз	Наименование	Материал	Длина мм	Кол-во шт	Масса кг Ед.	Масса кг Общ.	Марки
Грязевая труба	9	Труба 114×3,5	ст	2150	1	20,51	20,51	20,7
	10	Круг 6	ст	650	—	—	0,15	

Выборка изделий на градирню

№№ п/п	Наименование	Материал	фусл. мм	Ед. изм	Кол-во	Масса, кг Ед-цы	Масса, кг Общий
1	Труба грязевая	ст	100	шт	1	20,7	20,7
2	Труба отводящая	ст	100	шт	1	20,51	20,51
3	Переливная труба и крепление трубы	ст	100	шт	1	36,54	36,54
4	Защитная решетка	ст	—	шт	1	14,9	14.9

Примечания.

1. Защитная решетка изготавливается по листу НВИ-2 приведенном в Альбоме I
2. Стальные конструкции защищаются антикоррозионным покрытием (см. в Альбом I „Общие указания" п.п. 1,7, 1.11)

Изм.	Лист	№ докум.	Подпись	Дата
Проверил		Озерова		
Техник		Зражевская		
Рук. бриг.		Христофориди		
Гл. инж. пр.		Стулова		
Гл. спец.		Янпольский		
Нач. отд.		Трубников		

ТП 901-6-57 НВ

Градирни открытого типа с капельным оросителем.

Градирня площадью 4 м²

Лит	Лист	Листов
Р	5	

Водопроводное оборудование бассейна

Госстрой СССР СОЮЗВОДОКАНАЛПРОЕКТ г. Москва

м 1:50

Инв. № подл. | Подпись и дата

15433-02 8

Альбом II

Типовой проект 901-6-57

Ведомость основных комплектов

Обозначение	Наименование	Примечание
ТП 901-6-57 -АР1	Архитектурно-строительные решения	
ТП 901-6-57 -КЖ1	Конструкции железобетонные	
ТП 901-6-57 -НВ	Технологическая часть	разработана ин-том Союзводоканалпроект

Ведомость чертежей основного комплекта ТП 901-6- -АР1

Формат	Лист	Наименование	Примечание
22	1	Общие данные. Фасады.	
22	2	Планы и разрезы. Ведомость деревянных элементов	

Ведомость примененных и ссылочных документов

Обозначение	Наименование	Примечание
ТП 901-6-57-АРИ-ТТ	Технические требования	
ТП 901-6-57-АРИ-Щ1,Щ1А,Щ1Б	Щиты Щ1; Щ1А; Щ1Б	
ТП 901-6-57-АРИ-Щ2	Щит Щ2	
ТП 901-6-57-АРИ-С1, С2	Стремянки С1, С2	
ТП 901-6-57-АРИ-МС1	Изделие соединительное МС1	
ТП 901-6-57-АРИ-ОГ1	Ограждение ОГ1	
ТП 901-6-57-АРИ-ОГ2	" ОГ2	
ТП 901-6-57-АРИ-МС2	Изделие соединительное МС2	
ТП 901-6-57-АРИ-МС3,МС3а	то же МС3;МС3а	
ТП 901-6-57-АРИ-МС4,МС5	" МС4,МС5	
ТП 901-6-57-АРИ-МС6÷МС15	" МС6÷МС15	
ТП 901-6-57-У1÷16	Узлы 1÷16	
Серия 1.459-2, вып.2, л.90	Ограждение стремянки	

Рабочие чертежи марки АР выполнены в соответствии с действующими строительными нормами и правилами проектирования, которые предусматривают мероприятия в строительной части, обеспечивающие взрывную, взрыва-пожарную и пожарную безопасность при соблюдении правил безопасности в эксплуатации. Мероприятия выполнены на основании технологических заданий и категорий производств, определенных Союзводоканалпроектом.

Главный инж. проекта /Марек/

Инв.№ подл. | Подпись и дата | Взам.инв.№ | Инв.№ дубл. | Подпись и дата | Союзводоканалпроект

Фасад 1-2

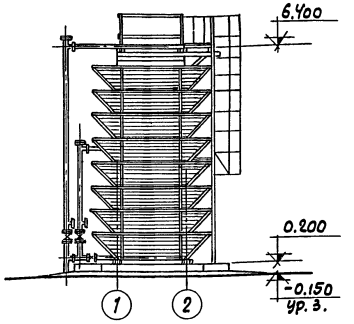

Фасад А-Б

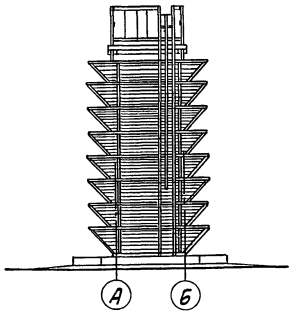

Сводная спецификация к чертежам архитектурно-строительных решений

Марка или поз.	Обозначение	Наименование	Кол.	Примеч.
		Изделия железобетонные		
		Водосборный бассейн		см. КЖ-1
		Изделия деревянные		
		Каркас поз. 1÷23		см. ведом. на АР1-2
Щ1	ТП 901-6-57 -АРИ-Щ1,Щ1А,Щ1Б	Щит	30	
Щ1А	То же	То же	1	
Щ1Б	"	"	1	
Щ2	ТП 901-6-57 - АРИ-Щ2	"	32	
		Изделия стальные		
С1	ТП 901-6-57 -АРИ-С1, С2	Стремянка	1	
СК7	Серия 1.459-2, вып. 2, л. 90	Ограждение стремянки	1	
ОГ1	ТП 901-6-57 -АРИ-ОГ1	Ограждение	1	
ОГ2	ТП 901-6-57 -АРИ-ОГ2	То же	2	
МС1	ТП 901-6-57 -АРИ-МС1	Изделие соединительное	8	
МС2	ТП 901-6-57 -АРИ-МС2	То же	1	
МС3	ТП 901-6-57 -АРИ-МС3,МС3а	"	4	
МС4	ТП 901-6-57 -АРИ-МС4,МС5	"	4	
МС5	То же	"	4	
МС6	ТП 901-6-57 - АРИ-МС6÷МС15	"	180	
МС7	То же	"	68	
МС8	"	"	146	
МС9	"	"	64	
МС10	"	"	8	
МС11	"	"	10	
МС12	"	"	8	

1. Категория производства, степень огнестойкости, расчетные условия строительства, условия электроосвещения и молниезащиты см. на листах марки НВИ.
2. Требования к деревянным и стальным конструкциям см. на листах марки АРИ-ТТ.
3. Требования к железобетонным конструкциям см. на листах марки КЖИ-ТТ.

Изм.	Лист	№ докум.	Подпись	Дата
Ст. инж.		Климов		
Рук. бр.		Сосонко		
Гл. инж. пр.		Марек		
Гл. констр.		Авраменко		
Нач. СКО-1		Драмов		
Гл. инж. инж.		Королев		

ТП 901-6-57 - АР1

Градирни открытого типа с капельным оросителем

Градирня площадью 4м²

Лит.	Лист	Листов
Р	1	2

Общие данные. Фасады.

ПРОМСТРОЙПРОЕКТ г. Москва

15433-02

1-1

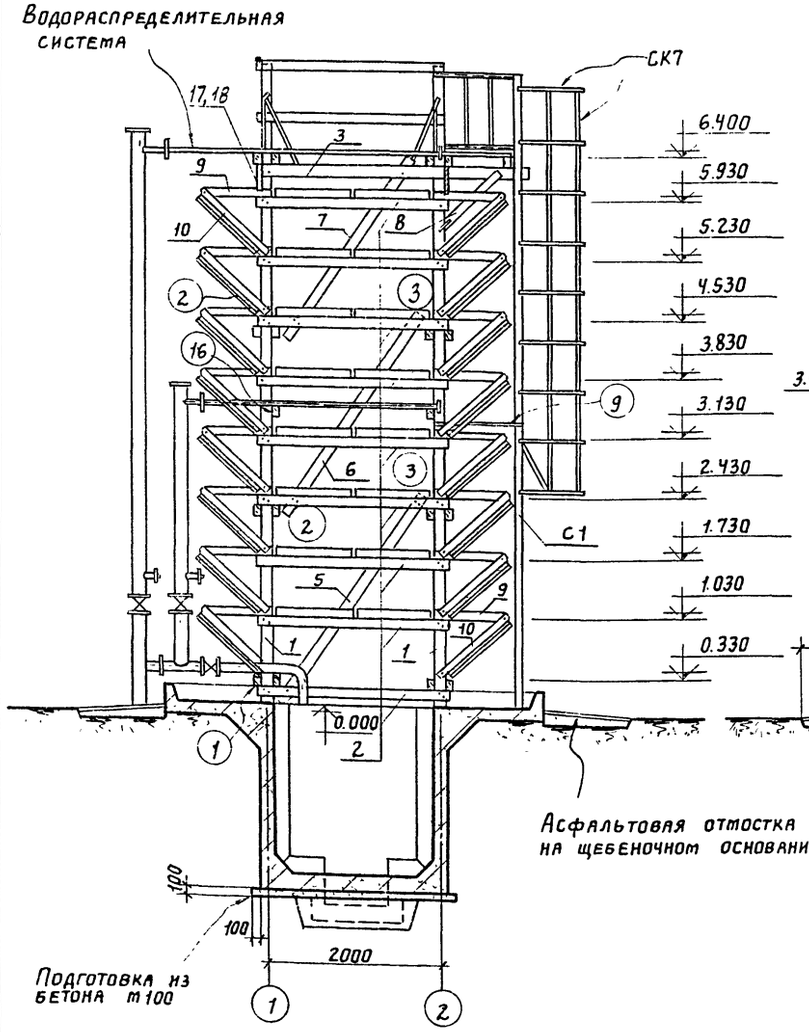

2-2

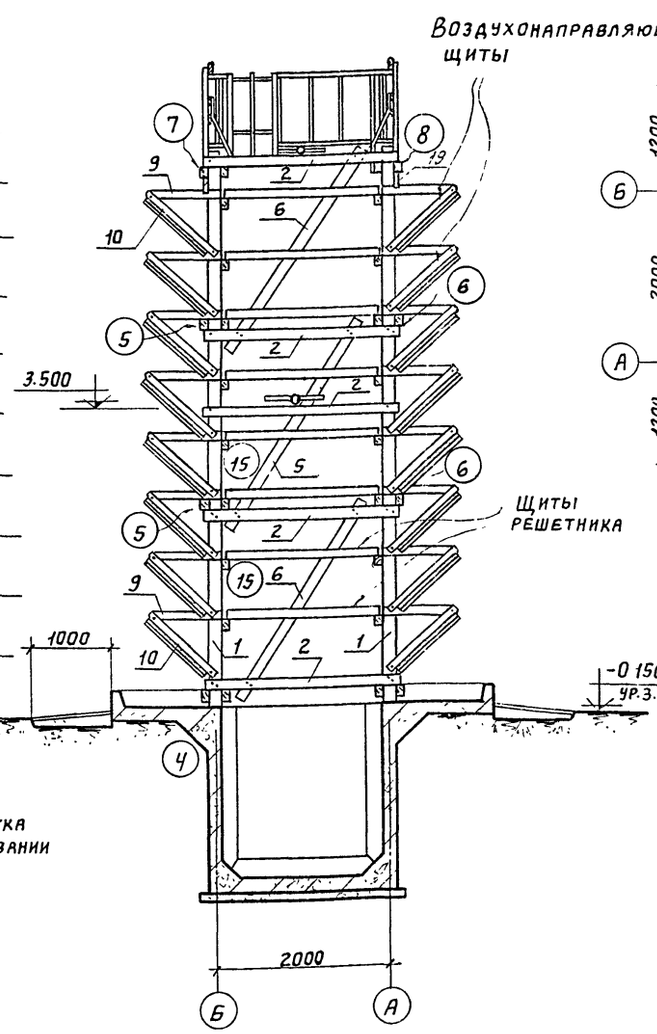

План на отм. 0.330

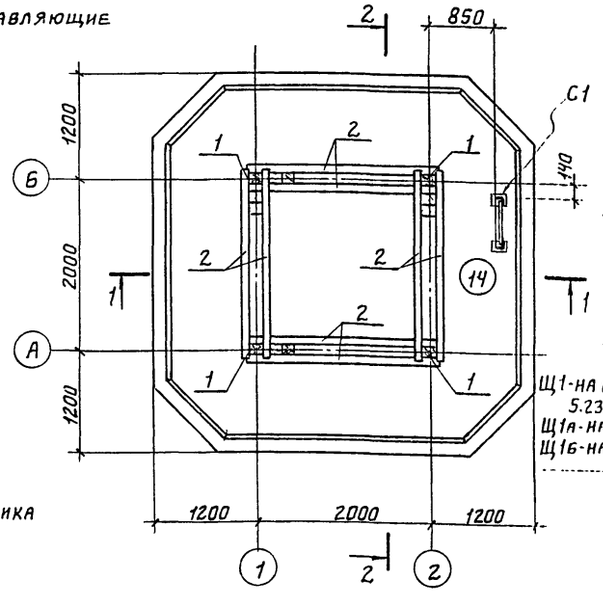

Планы на отм. 1.030, 1.730; 3.130; 3.830; 5.230 и 5930

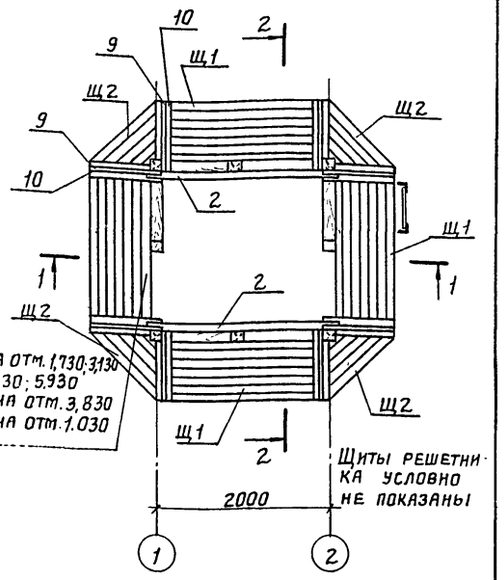

Планы на отм. 2.430 и 4.530

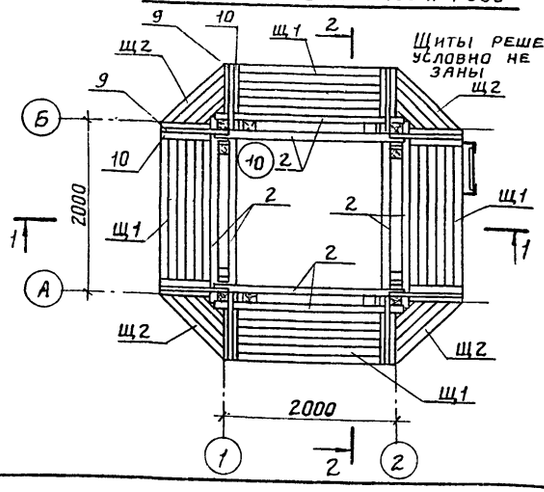

План на отм. 3.500

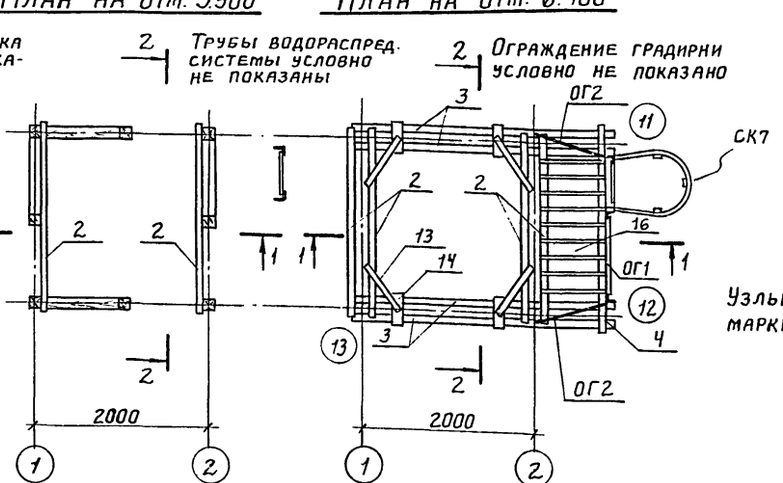

План на отм. 6.400

Узлы см. на листах марки У.

Ведомость деревянных элементов

Марка	Поз.	Эскиз	Сечение	Длина мм	Кол шт.
Каркас	1		130×130	6450	4
	2		130×75	2230	42
	3		130×75	3090	4
	4		130×75	2400	1
	5		130×130	2890	4
	6		130×130	2760	6
	7		130×130	2530	2
	8		130×75	990	2
	9		100×50	870	64
	10		100×75	1190	64
	11		100×50	130	8
	12		100×50	900	64
Каркас (продолжение)	13		100×40	750	4
	14		130×130	400	4
	15		80×75	130	4
	16		150×40	750	12
	17	130	130×19	1710	2
	18	150	150×19	2100	2
	19		150×19	2100	2
	20		130×75	1260	4
	21	150	150×40	2130	3
	22		150×19	2130	3
	23		130×19	130	8

Изм	Лист	№ докум.	Подпись	Дата
Провер		Котова		
Ст техн		Гусева		
Рук бриг		Сасонко		6.11.87
Гл. инж пр		Марек		
Гл. конст.		Авраменко		
Нач. СКО-1		Драпов		

ТП 901-6-57- АР1

Градирни открытого типа с капельным оросителем

Градирня площадью 4 м²

Лит	Лист	Листов
Р	2	

Планы и разрезы. Ведомость деревянных элементов

ПРОМСТРОЙПРОЕКТ г. Москва

Альбом III

Типовой проект 901-6-57

Ведомость основных комплектов

Обозначение	Наименование	Примечание
ТП 901-6-57-АР1	Архитектурно-строительные решения	
ТП 901-6-57-КЖ1	Конструкции железобетонные	
ТП 901-6-57-НВ	Технологическая часть	Разработана ин-ом Союзводоканалпроект

Ведомость чертежей основного комплекта ТП 901-6 - КЖ1

Формат	Лист	Наименование	Примечание
22	1	Общие данные	
"	2	Маркировочные схемы элементов водосборного бассейна. Общие виды днища, стен и розеты	
"	3	Схемы армирования днища, стен и розеты	

Рабочие чертежи марки КЖ выполнены в соответствии с действующими строительными нормами и правилами проектирования, которые предусматривают мероприятия в строительной части, обеспечивающие взрывную, взрыво-пожарную и пожарную безопасность при соблюдении правил безопасности в эксплуатации. Мероприятия выполнены на основании технологических заданий и категорий производств, определенных Союзводоканалпроектом.

Главный инж проекта _____ /Марек/

Ведомость примененных и ссылочных документов

Обозначение	Наименование	Примечание
ТП 901-6-57-КЖИ-ТТ	Технические требования	
ТП 901-6-57-КЖИ-КР1,КР2	Каркасы плоские КР1, КР2	
ТП 901-6-57-КЖИ-КР3, КР4	Каркасы плоские КР3, КР4	
ТП 901-6-57-КЖИ-КП1, КП2	Каркасы пространственные КП1, КП2	
ТП 901-6-57-КЖИ-С1	Сетка арматурная С1	
ТП 901-6-57-КЖИ-МН1,МН2	Изделия закладные МН1, МН2	
ТП 901-6-57-КЖИ-МН3,МН4	Изделия закладные МН3, МН4	
ТП 901-6-57 М-ПЯ1, ПЯ1а, УТ1÷УТ4	Приямки ПЯ1, ПЯ1а. Утолщения УТ1 ÷ УТ4	
Серия 3.901-5	Сальники набивные Ду50 - 1400 мм	С проектом не высылается

1. Данные по расчетным условиям строительства градирен приведены в „Общих указаниях" на листах марки НВИ настоящего проекта.

2. Требования к железобетонным конструкциям приведены на листах марки КЖИ-ТТ.

Изм	Лист	№ докум.	Подп.	Дата
Ст. инж		Климов		
Рук бр.		Сасонко		6/XII-71
Гл. инж. пр		Марек		
Гл. конст		Авраменко		
Нач. СКО-1		Дрампов		
Гл. инж и-та		Королев		

ТП 901-6-57 -КЖ 1

Градирни открытого типа с капельным оросителем

Градирня площадью 4м²

Лит.	Лист	Листов
Р	1	3

Общие данные

ПРОМСТРОЙПРОЕКТ г. Москва

Альбом II

Типовой проект 901-6-57

Инв. N подл. | Подп. и дата

1-1

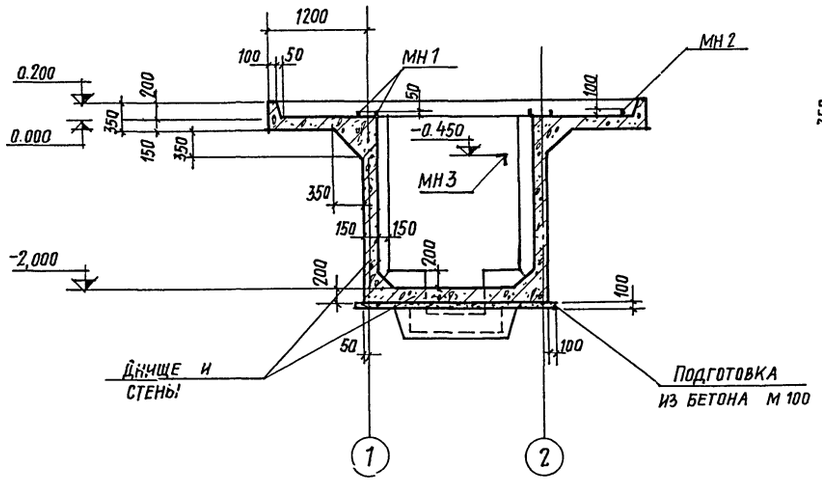

2-2

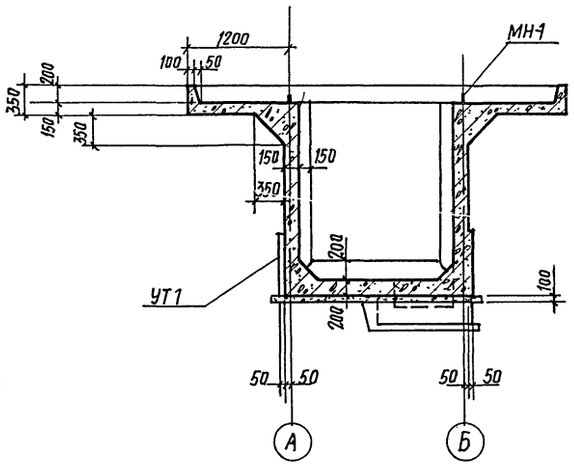

План водосборного бассейна

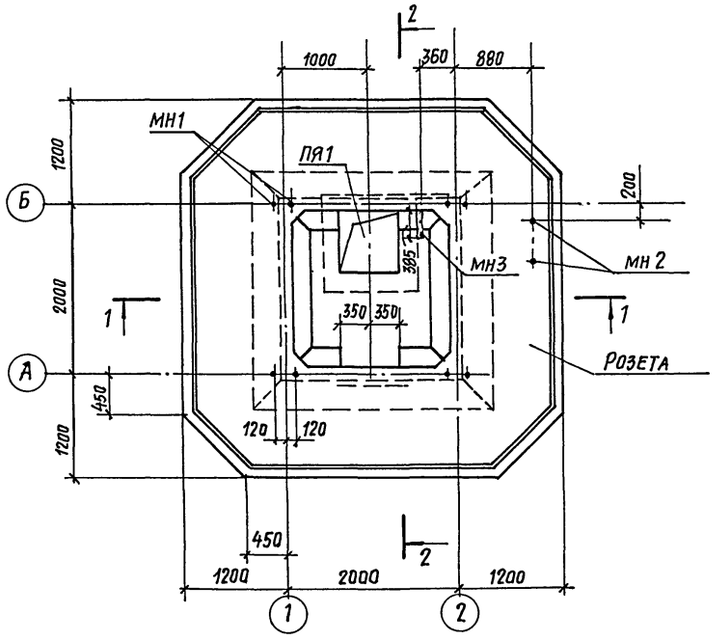

Сводная спецификация элементов водосборного бассейна

Марка	Обозначение	Наименование	Кол.	Примеч.
	КЖ1-3	Днище, стены и розета		
ПЯ1	901-6-57.м-пя1, пя1а, ут1÷ут4	Приямок	1	
УТ1	То же	Утолщение	1	

Спецификация изделий на днище, стены и розету

Формат	Зона	Поз.	Обозначение	Наименование	Кол.	Примеч
				Документация		
12			ТП 901-6-57 - КЖИ-ТТ	Технические требования		
				Сборочные единицы и детали		
11			ТП 901-6-57- КЖИ-КП1, КП2	Каркас пространств. КП1	2	
11			ТП 901-6-57 -КЖИ-КР1, КР2.	Каркас плоский КР1	8	
11			ТП 901-6-57 - КЖИ - С1	Сетка арматурная С1	9	
22			КЖ1-3	Стержни одиночные поз 1÷12	-	См. ведомость
11			ТП 901-6-57 -КЖИ-МН1, МН2	Изделие закладное МН1	4	
11			То же	То же МН2	1	
11			ТП 901-6-57 -КЖИ-МН3, МН4	" МН3	1	
				Материал		
				Бетон	6,6	м³

Выборка стали на один элемент, кг

Марка элемента	Арматурные изделия							Закладные изделия					
	Арматурная сталь ГОСТ 5781-75							Профильная сталь				Итого	Всего
	Класс А-I				Класс А-II								
	ф мм			Итого	ф мм		Итого	L63×6	Сальники	·12	·16		
	6	8			10								
Водосборный бассейн	48,0	109,0		157,0	383,5		383,5	3,0	18,6	0,9	6,0	28,5	579,0

Изм.	Лист	№ докум.	Подп.	Дата	ТП 901-6-57 - КЖ1			
					Градирни открытого типа с капельным оросителем			
Проверил		Климов			Градирня площадью 4 м²	Лит.	Лист	Листов
Инженер		Котова				Р	2	
Рук. бриг.		Сасонко						
Гл. инж. пр.		Марек			Маркировочные схемы элементов водосборного бассейна. Общие виды днища, стен и розеты	Промстройпроект г. Москва		
Гл. констр.		Авраменко						
Нач. СКО-1		Дрампов						

Альбом III

Типовой проект 901-6-57

Инв. № подл. | Подп. и дата

Армирование днища

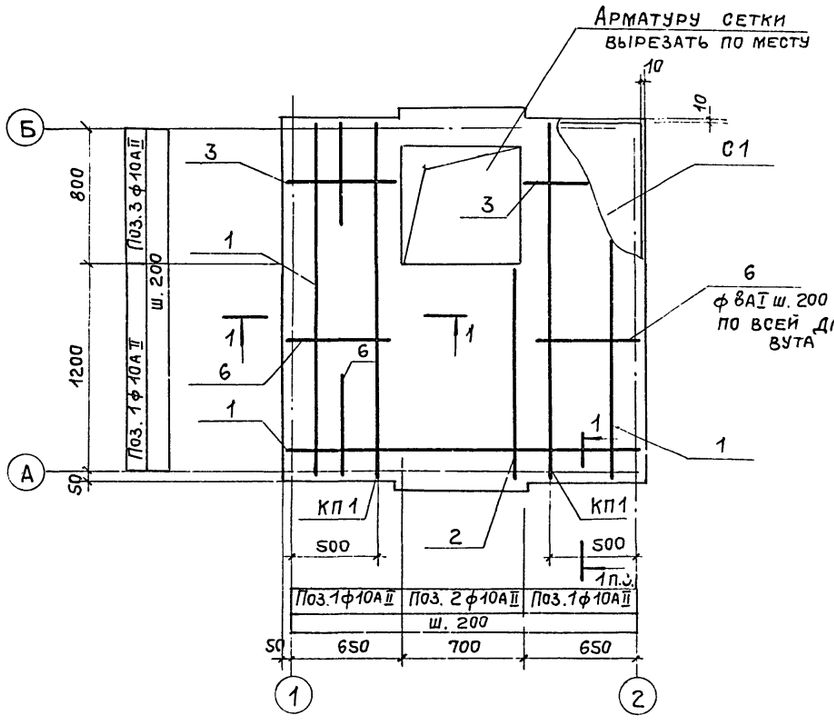

3 - 3

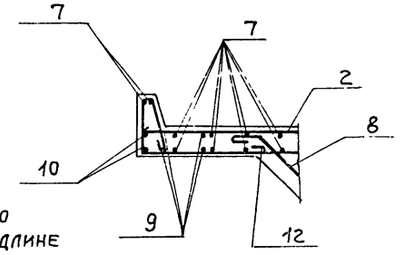

2 - 2

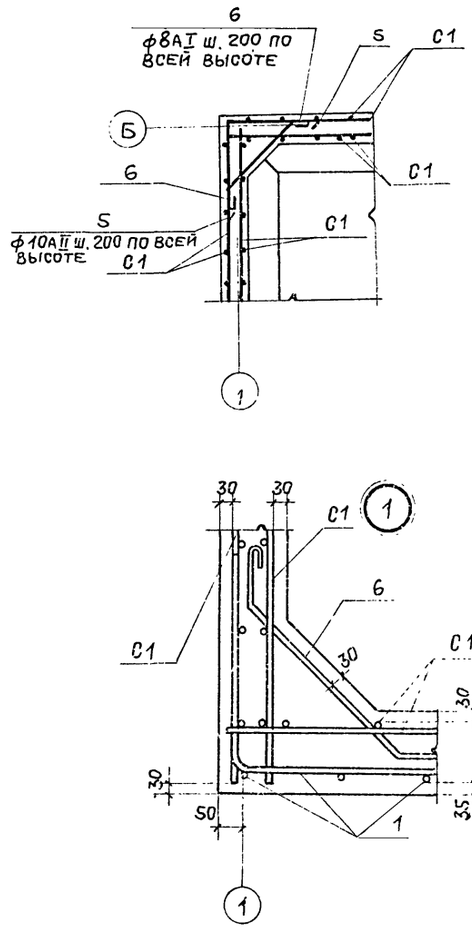

1 - 1

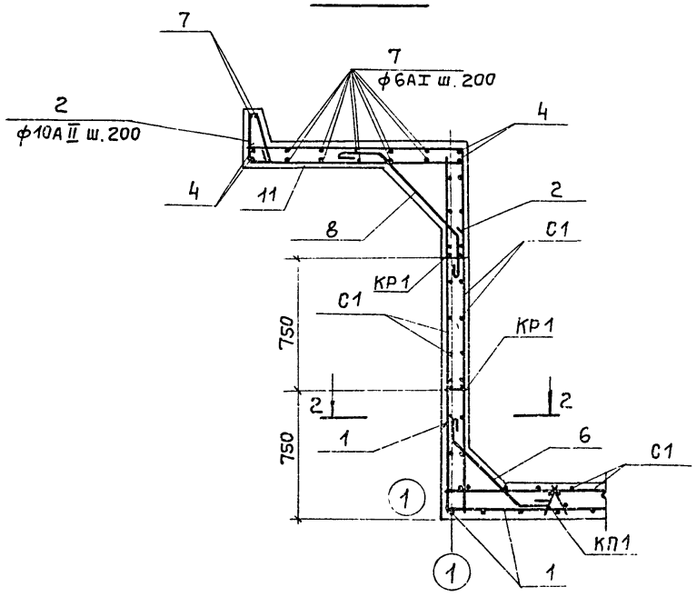

Раскладка верхней арматуры угла розеты

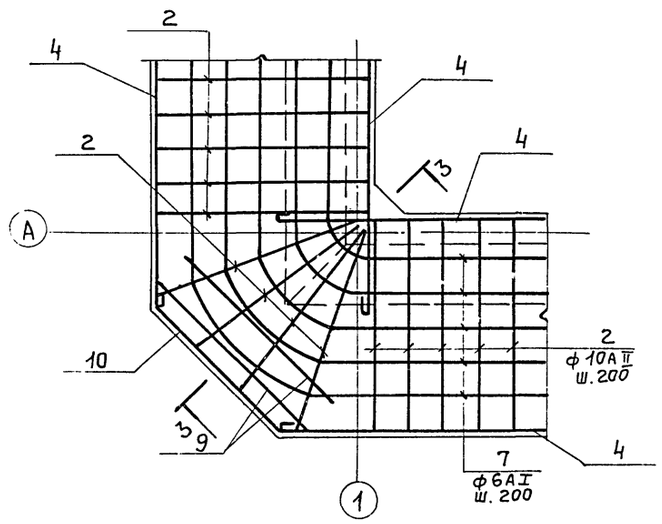

Раскладка нижней арматуры угла розеты

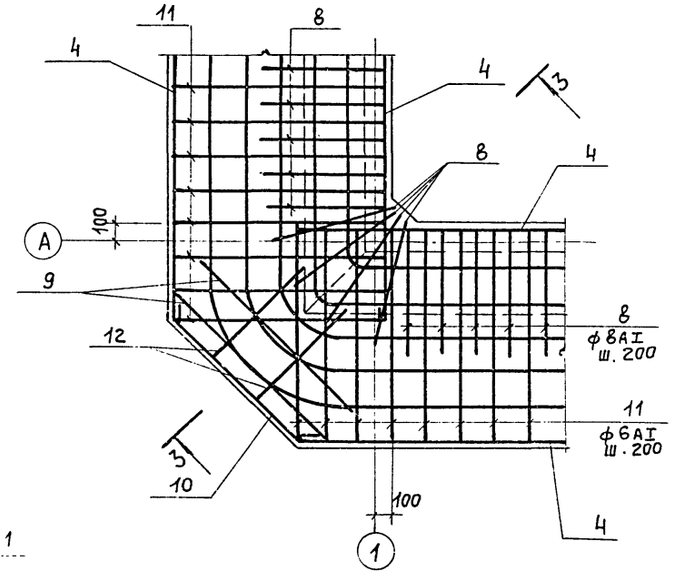

Ведомость стержней на один элемент

Марка эл-та	Поз.	Эскиз или сечение	ф, мм	Длина мм	Кол.
Днище, стены и розета	1	500 — 2030 — 500	10АII	3030	14
	2	500 — 1250	10АII	1750	59
	3	500 — 650	10АII	1150	10
	4	2900	8АI	3020	16
	5	500 — 500	10АII	1000	40
	6	150 — 450 — 150	8АI	870	76
	7	п.м.	6АI	152,0	—
	8	250 — 700 — 250	8АI	1320	52
	9	1200	10АII	1200	16
	10	1300 — 1000 — 1300	10АII	3600	8
	11	290 — 300 — 1260	6АI	1990	64
	12	290 — 300 — 500	6АI	1230	8

Изм.	Лист	№ докум.	Подп.	Дата
Проверил		Климов		
Инженер		Котова		
Рук. бр.		Сасонко		6/XII-57
Гл. инж. пр.		Марек		
Гл. конст.		Абраменко		
Нач. СКО1		Дрампов		

ТП 901-6-57 - КЖ1

Градирни открытого типа с капельным оросителем

Градирня площадью 4 м²

Лит.	Лист	Листов
Р	3	

Схемы армирования днища, стен и розеты

ПРОМСТРОЙПРОЕКТ г. Москва

15433-02

gost.e-ecolog.ru