ТИПОВОЙ ПРОЕКТ
503-1-75.89

ПРОИЗВОДСТВЕННЫЙ КОРПУС №2 АВТОНОМНОГО АВТОТРАНСПОРТНОГО ПРЕДПРИЯТИЯ НА 200 ГРУЗОВЫХ АВТОМОБИЛЕЙ С ЧАСТИЧНО ЗАКРЫТОЙ СТОЯНКОЙ

АЛЬБОМ 3

АР АРХИТЕКТУРНЫЕ РЕШЕНИЯ СТР. 3-9
КЖ КОНСТРУКЦИИ ЖЕЛЕЗОБЕТОННЫЕ СТР. 10-39
КМ КОНСТРУКЦИИ МЕТАЛЛИЧЕСКИЕ СТР. 40-43
ОВ ОТОПЛЕНИЕ И ВЕНТИЛЯЦИЯ СТР. 44-72
ВК ВНУТРЕННИЙ ВОДОПРОВОД И КАНАЛИЗАЦИЯ СТР. 73-79

gost.e-ecolog.ru

Отпечатано
в Новосибирском филиале ЦИТП
630006, г. Новосибирск, ул. Лазарева 33/1
Выдано в печать "9" VIII 1990 г.
Заказ Т-1358. Тираж 50

ТИПОВОЙ ПРОЕКТ
503-1-75.89

ПРОИЗВОДСТВЕННЫЙ КОРПУС №2 АВТОНОМНОГО АВТОТРАНСПОРТНОГО ПРЕДПРИЯТИЯ НА 200 ГРУЗОВЫХ АВТОМОБИЛЕЙ С ЧАСТИЧНО ЗАКРЫТОЙ СТОЯНКОЙ

АЛЬБОМ 3
ПЕРЕЧЕНЬ АЛЬБОМОВ

АЛЬБОМ	1	ПЗ	ПОЯСНИТЕЛЬНАЯ ЗАПИСКА.
АЛЬБОМ	2	ТХ	ТЕХНОЛОГИЯ ПРОИЗВОДСТВА.
		ЭМ	СИЛОВОЕ ЭЛЕКТРООБОРУДОВАНИЕ.
		ЭО	ЭЛЕКТРИЧЕСКОЕ ОСВЕЩЕНИЕ.
		СС	СВЯЗЬ И СИГНАЛИЗАЦИЯ.
		АУС	АВТОМАТИЧЕСКАЯ ПОЖАРНАЯ СИГНАЛИЗАЦИЯ.
АЛЬБОМ	3	АР	АРХИТЕКТУРНЫЕ РЕШЕНИЯ.
		КЖ	КОНСТРУКЦИИ ЖЕЛЕЗОБЕТОННЫЕ.
		КМ	КОНСТРУКЦИИ МЕТАЛЛИЧЕСКИЕ.
		ОВ	ОТОПЛЕНИЕ И ВЕНТИЛЯЦИЯ.
		ВК	ВНУТРЕННИЙ ВОДОПРОВОД И КАНАЛИЗАЦИЯ.
АЛЬБОМ	4	АТХ	АВТОМАТИЗАЦИЯ ТЕХНОЛОГИИ ПРОИЗВОДСТВА.
		АОВ	АВТОМАТИЗАЦИЯ ОТОПЛЕНИЯ И ВЕНТИЛЯЦИИ.
		АВК	АВТОМАТИЗАЦИЯ ВНУТРЕННЕГО ВОДОПРОВОДА И КАНАЛИЗАЦИИ.
		АТС	АВТОМАТИЗАЦИЯ ТЕПЛОВЫХ СЕТЕЙ.
АЛЬБОМ	5	КИИ	СТРОИТЕЛЬНЫЕ ИЗДЕЛИЯ.
АЛЬБОМ	6	СО	СПЕЦИФИКАЦИИ ОБОРУДОВАНИЯ.
АЛЬБОМ	7		ЗАДАНИЕ ЗАВОДУ-ИЗГОТОВИТЕЛЮ ПО АВТОМАТИЗАЦИИ САНИТАРНО-ТЕХНИЧЕСКИХ СИСТЕМ.
АЛЬБОМ	8	ВМ	ВЕДОМОСТИ ПОТРЕБНОСТИ В МАТЕРИАЛАХ.
АЛЬБОМ	9	С	СМЕТЫ. КНИГА 1,2

РАЗРАБОТАН НОВОСИБИРСКИМ ФИЛИАЛОМ ИНСТИТУТА ГИПРОАВТОТРАНС

ТИПОВОЙ ПРОЕКТ

ПРИМЕНЕННЫЕ ТИПОВЫЕ ПРОЕКТЫ
503-9-885 АЛЬБОМ 3 „КОНТРОЛЬНО-ПРОПУСКНОЙ ПУНКТ ГРУЗОВЫХ АВТОТРАНСПОРТНЫХ ПРЕДПРИЯТИЙ НА 4 ПОСТА"
/РАСПРОСТРАНЯЕТ НОВОСИБИРСКИЙ ФИЛИАЛ ЦИТП/

ГЛАВНЫЙ ИНЖЕНЕР ФИЛИАЛА — Я.И. ВИЛЬБЕРГЕР
ГЛАВНЫЙ ИНЖЕНЕР ПРОЕКТА — В.С. КОРНАВИНА

УТВЕРЖДЕН И ВВЕДЕН В ДЕЙСТВИЕ МИНАВТОТРАНСОМ РСФСР
ПРОТОКОЛ ОТ 27.02.89. №2

№№ листов	Наименование и обозначение документов. Наименование листа	Стр.
	Содержание альбома	2
АР1	Общие данные	3
АР2	План на отм. 0.000	4
АР3	Фрагмент 1. Венткамера 2,3	5
АР4	Фасады 1...13; 13...1; А...Л; Л...А: Разрез 1-1	6
АР5	План кровли, спецификации	7
АР6	План полов	8
АР7	Подвесные потолки	9
КЖ1	Общие данные (начало)	10
КЖ2	Общие данные (окончание)	11
КЖ3	Схема расположения фундаментов. Узел 1,2	12
КЖ4	Спецификация к схеме расположения фундаментов. Таблица нагрузок	13
КЖ5	Узел 3...6 к схеме расположения фундаментов	14
КЖ6	Узел 7...10 к схеме расположения фундаментов	15
КЖ7	Узел 11...14 к схеме расположения фундаментов	16
КЖ8	Узел 15...18 к схеме расположения фундаментов	17
КЖ9	Фундамент ФМ1... ФМ3	18
КЖ10	Фундамент ФМ4... ФМ6	19
КЖ11	Фундамент ФМ7, ФМ8	20
КЖ12	Фундамент ФМ9, ФМ10, ФМ14	21
КЖ13	Фундамент ФМ11, ФМ12	22
КЖ14	Схема расположения подземного хозяйства	23
КЖ15	Подземное хозяйство. Фундамент ФМ1...ФМ8	24
КЖ16	Подземное хозяйство Фундамент ФМ9	25
КЖ17	Схемы расположения лотков, плит перекрытия канала Кл1... Кл7	26
КЖ18	Подземное хозяйство. Приямок ПР1, ПР2	27
	Опоры ОП1. Лючок Л1	
КЖ19	Схема расположения колонн, балок	28
КЖ20	Схемы расположения торцового фахверка по осям А, Ж.	29
КЖ21	Схема расположения плит покрытия, стаканов Фундаментов ФМ10... ФМ14	30
КЖ22	Спецификация к схеме расположения плит покрытия, стаканов, фундаментов	31
КЖ23	Схемы расположения венткамер на отм. 3.300	32
КЖ24	Схемы расположения колонн, ригелей, балок венткамер на отм. 3.300	33
КЖ25	Схемы расположения стеновых панелей	34
КЖ26	Спецификация к схеме расположения стеновых панелей	35
КЖ27	КПП. Схема расположения колонн, балок, плит покрытия, фундаментов.	36
КЖ28	КПП. Фундамент ФМ 15	37
КЖ29	Отстойный колодец с маслоуловителем	38
КЖ30	Колодец с доломитовым фильтром	39
КМ1	Общие данные (начало)	40
КМ2	Общие данные (продолжение)	41
КМ3	Общие данные (окончание)	42
КМ4	Схемы расположения путей подвесного транспорта и лестниц	43
ОВ1	Общие данные (начало)	44
ОВ2	Общие данные (продолжение)	45
ОВ3	Общие данные (продолжение)	46
ОВ4	Общие данные (продолжение)	47
ОВ5	Общие данные (продолжение)	48
ОВ6	Общие данные (продолжение)	49
ОВ7	Общие данные (продолжение)	56
ОВ8	Общие данные (продолжение)	51
ОВ9	Общие данные (окончание)	52
ОВ10	Отопление, теплоснабжение. План на отм. 0.000	53
ОВ11	Вентиляция. План на отм. 0.000	54
ОВ12	Схема системы отопления	55
ОВ13	Схема системы теплоснабжения установок П1... П8. Узлы 1...6	56
ОВ14	Схема системы теплоснабжения установок У1... У10. Узлы 1...8	57
ОВ15	Схема системы теплоснабжения установокс использованием вторичных энергетических ресурсов	58
ОВ16	Схемы систем П1... П8, В1, В2, В5... В7	59
ОВ17	Схемы систем В4, В8, В9 В13, В15, В22-В24, У1... У10, ВЕ1... ВЕ12	60
ОВ18	Установки систем П1... П4, В1, В2, В8	61
ОВ19	Установки систем П5... П7	62
ОВ20	Установка системы П8	63
ОВ21	Спецификация отопительно-вентиляционных установок П1, П4... П7, В1, В2, В8	64
ОВ22	Виброизолирующее основание под пластмассовый вентилятор	65
ОВ23	Крепление калорифера КСк 4-11 системы В21 Чертеж общего вида	66
ОВ24	Крепление калорифера КСк 4-11 системы В21 Сечение А-А-Е-Е	67
ОВ25	Крепление калорифера КСк 4-12 систем В17... В20. Чертеж общего вида	68
ОВ26	Крепление калорифера КСк 4-12 систем В17.. В20. Сечение А-А-Е-Е	69
ОВ27	Центральный тепловой пункт. План на отм. 0.000 Разрез 1-1	70
ОВ28	Центральный тепловой пункт Разрез 2-2; Разрез 3-3; Разрез 4-4	71
ОВ29	Центральный тепловой пункт. Принципиальная схема трубопроводов. Спецификация установок	72
ВК1	Общие данные (начало)	73
ВК2	Общие данные (окончание)	74
ВК-3	План на отм. 0.000 с сетями водопровода и канализации. Фрагмент 1	75
ВК4	План кровли. Схемы систем К2, К1	76
ВК5	Схемы систем В1, Т3, К3, К10	77
ВК6	Таблица колодцев. Отстойный колодец с маслоулавителем	78
ВК7	Колодец с доломитовым фильтром	(79)

Инв.№ подл. | Подпись и дата | Взам.инв.№

				603-1-75.89		
				Автомобильное автотранспортное предприятие №200 автомобилей с чис		
Гип	Коржавина			Производственный корпус № 2	Стадия	Лист	Листов
					РП	1	1
				Содержание альбома	ГИПРОАВТОТРАНС Новосибирский филиал	

Копировал: Земленных Формат: А2

Альбом 3

Ведомость рабочих чертежей основного комплекта АР

Лист	Наименование	Примечание
1	Общие данные	
2	План на отм. 0.000	
3	Фрагмент 1. Венткамеры 2, 3	
4	Фасады 1...13; 13...1; А...Л; Л...А. Разрез 1-1	
5	План кровли, спецификации	
6	Планы полов	
7	Подвесные потолки	

Ведомость спецификации

Лист	Наименование	Примечан.
5	Спецификация материалов на жалюзийные решетки ЖР Спецификация заполнения проемов	
6	Спецификация сборных перегородок	
7	Спецификация элементов заполнения подвесного потолка Спецификация материалов на передаточное окно	

Основные строительные показатели

Наименование	Ед. изм.	Всего	Примечание
для $t°c = -30°$ (основное решение)			
Площадь застройки	м²	2862,3	
Общая площадь	м²	2790,0	
Строительный объем	м³	17809,5	
для $t°c = -40°$			
Площадь застройки	м²	2873,1	
Общая площадь	м²	2790,0	
Строительный объем	м³	17961,3	

Общие указания

1. Проект разработан на основании плана типового проектирования на 1988 год.
2. За условную отметку 0.000 принят уровень чистого пола производственного корпуса №1, что соответствует абсолютной отметке [ ]
3. Степень огнестойкости здания – II.
4. Проект разработан для применения в районах с расчетной зимней температурой наружного воздуха минус 30°С, со скоростным напором ветра для I географического района, весом снегового покрова для III географического района. Сейсмичность не выше 6 баллов, кроме того, разработан вариант для применения в районах с расчетной зимней температурой минус 40°С, со скоростным напором ветра для II географического района, весом снегового покрова для IV географического района. Сейсмичность не выше 6 баллов.
5. Горизонтальную гидроизоляцию выполнить из цементно-песчаного раствора состава 1:2, толщиной 30 мм. Вокруг здания выполнить асфальтобетонную отмостку шириной 0,7 м, δ=30 мм по щебеночному основанию δ=120 мм.
6. Наружные стены выполнить из керамзитобетонных панелей γ=900 кг/м³, внутренние перегородки – по элементной сборки из гипсокартонных листов на металлическом каркасе. В воздухозаборных шахтах гипсокартонные листы заменены плоскими асбестоцементными. При применении перегородок в качестве противопожарных обшивка гипсокартонными листами производится в два слоя с каждой стороны.
   Во всех перегородках предусматривается звукоизоляция минераловатными плитами.
7. Указания по наружной отделке:
   стеновые панели окрасить эмалью КО-174.
   Оконные блоки, ворота, жалюзийные решетки, металлические лестницы окрасить эмалью ПФ-115/ГОСТ 6465-76*/ за 2 раза по грунту ГФ-021/ГОСТ 25129-82*/. Дверные блоки покрыть бесцветным лаком за 3 раза.

Толщина наружных стен и утеплителя кровли

Расчетная $t°$ наружного воздуха	Керамзитобетонные панели, γ=900 кг/м³	Утеплитель кровли газобетон γ=350 кг/м³, δ
-30°	250	130
-40°	300	160

Ведомость ссылочных и прилагаемых документов

Обозначение	Наименование	Примечание
Ссылочные документы		
Серия 1.038.1-1, Вып. 1	Перемычки железобетонные для зданий с кирпичными стенами	
ГОСТ 14624-84	Двери деревянные для производственных зданий	
ГОСТ 12506-81	Окна деревянные для производственных зданий	
ГОСТ 18124-75*	Листы асбестоцементные плоские	
серия 1.136-10	Двери деревянные внутренние для жилых и общественных зданий	
серия 1.136.5-19	Двери деревянные наружные для жилых и общественных зданий	
серия 1.431.9-24	Перегородки каркасные из гипсокартонных листов для зданий промышленных предприятий	
серия 1.435.9-17 Вып. 1.2	Ворота распашные	
серия 1.435.9-26, Вып. 2	Ворота раздвижные с механизированным открыванием с полотнами из различных материалов	
серия 1.444-1, Вып. 1	Конструкции полов производственных зданий автомобильной промышленности	
серия 1.465.1-14, Вып. 2.7	Железобетонные плиты – оболочки КЖС размером 3х18м для покрытий одноэтажных зданий	
серия 2.435-6, Вып. 2.4	Противопожарные двери и ворота промышленных предприятий	
серия 2.436-17, Вып. 1	Узлы окон с деревянными переплетами по ГОСТ 12506-81	
серия 2.460-18, Вып. 1	Узлы покрытий одноэтажных производственных зданий с рулонными кровлями и железобетонными плитами	
Шифр 42-74, Вып. 1.2	Ворота раздвижные складчатые	
Прилагаемые документы		
Альбом АР, ВМ	Ведомости потребности в материалах	

Проект разработан в соответствии с действующими нормами и правилами и обеспечивает пожаробезопасность при эксплуатации объекта.

Главный инженер проекта [подпись] /Коржавина/

Инв. № подл.	Подп. и дата	Взам. инв. №		

Привязан

Инв. №

503-1-75.89 -АР

Н. контр.	Серебров	[подпись]
ГИП	Коржавина	[подпись]
Рук. бр.	Бояршинов	[подпись]
Гл. спец.	Бабин	[подпись]
Вед. арх.	Окунцов	[подпись]
Н. контр.	Бабин	

Автономное автотранспортное предприятие на 200 грузовых автомобилей с частично закрытой стоянкой

Производственный корпус №2

Стадия	Лист	Листов
РП	1	7

Общие данные

ГИПРОАВТОТРАНС Новосибирский филиал

Альбом 3

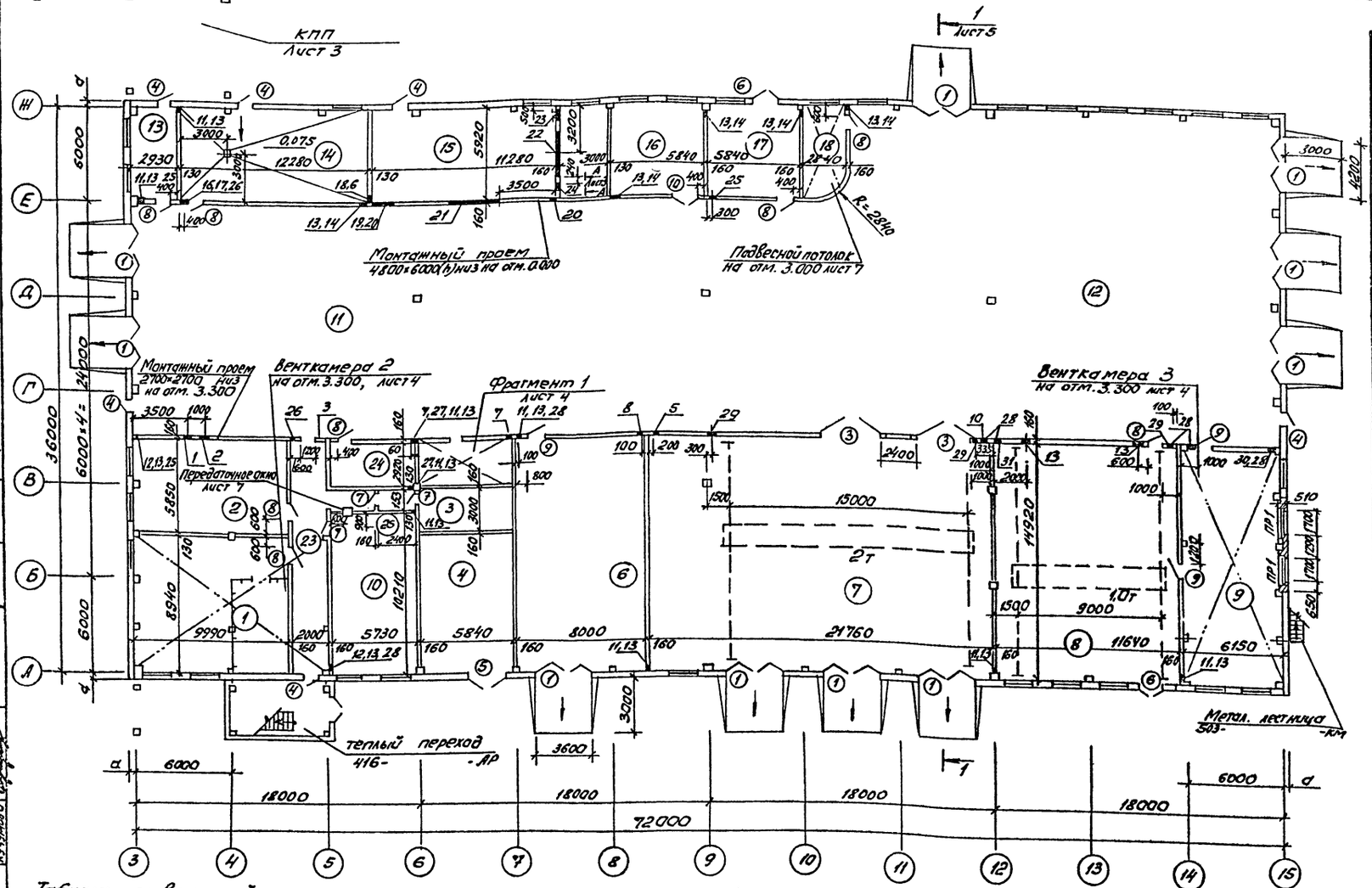

Экспликация помещений

Номер по плану	Наименование	Площадь, м	Категория производства по взрывной, взрыво-пожарной и пожарной опасности
1	Участок ОГМ с кладовой	89,3	Д
2	Участок изготовления нестандартизированного оборудования и оргоснастки	59,2	Д
3	Аналитическое помещение и электрощитовая	17,5	Д
4	Комплектная трансформаторная подстанция	69,6	Д
5	Мужская уборная	5,4	
6	Деревообрабатывающий и обойный участок	120,0	В
7	Кузнечно-сварочный участок	326,0	Г
8	Склад шин	173,7	В
9	Шиноремонтный участок	92,2	В
10	ЦРК и промкладовая	58,3	Д
11	Участок осмотра, диагностирования и дозаправки автомобилей	1219,8	В
12	Участок устранения мелких неисправностей		
13	Комната охраны	17,3	—
14	Центральный тепловой пункт	72,5	Д
15	Венткамера 1	85,5	Д
16	Компрессорная	34,6	Д
17	Склад масел	34,6	В
18	Комната мастера	16,5	—
19	Венткамера 2	109,3	
20	Венткамера 3	92,2	Д
21	Курительная	8,4	—
22	Контрольно-пропускной пункт	216,0	—
23	Коридор	29,0	—
24	Кладовая инвентаря	16,7	Д
25	Тамбур - шлюз	3,8	—

Таблица отверстий

	/начало/				/продолжение/				/продолжение/				/окончание/			
№ отв.	Размер в×h	▽низа	Назначение	№ отв.	Размер в×h	▽низа	Назначение	№ отв.	Размер в×h	▽низа	Назначение	№ отв.	Размер в×h	▽низа	Назначение
1	750×750	6,100	ОВ	10	750×750	4,150	ОВ	19	1150×1150	3,850	ОВ	28	150×150	2,400	ВК
2	650×650	5,350	ОВ	11	200×200	4,400	ОВ	20	200×200	4,000	ОВ	29	250×250	5,650	ВК
3	505×505	5,250	ОВ	12	200×200	2,800	ОВ	21	2950×1550	4,450	ОВ	30	200×200	2,500	ВК
4	275×275	5,730	ОВ	13	200×200	0,000	ОВ	22	2886×1478	0,826	ОВ	31	800×750	4,450	ОВ
5	505×505	4,350	ОВ	14	200×200	4,300	ОВ	23	505×1255	0,300	обрамить ∠50×5 ОВ	32	170×170	2,700	ОВ
6	200×200	3,000	ОВ	15	400×400	3,450	ОВ	24	710×420	1,178	ОВ				
7	275×275	4,050	ОВ	16	380×650	4,500	ОВ	25	200×200	5,750	ВК				
8	350×350	4,000	ОВ	17	410×800	4,400	ОВ	26	300×300	2,400	ВК				
9	220×220	4,500	ОВ	18	400×800	2,700	ОВ	27	200×200	5,700	ВК				

Согласовано: Рук. гр. Смирнова; Рук. гр. Ткаченко; Гл. спец. Кучкина; Фурцев

Инв. № подл. | Подп. и дата | Взам. инв. №

Привязан

Инв. №

ГИП	Карташова		
Рук. др.	Бояринов		
Гл. спец.	Бабин		
Вед. арх.	Окунцов В.		

503-1-75.89 - АР

Автономное автотранспортное предприятие на 200 грузовых автомобилей с частично закрытой стоянкой

Производственный корпус №2

Стадия	Лист	Листов
РП	2	

План на отм. 0.000

ГИПРОАВТОТРАНС Новосибирский филиал

Альбом 3

Фрагмент 1

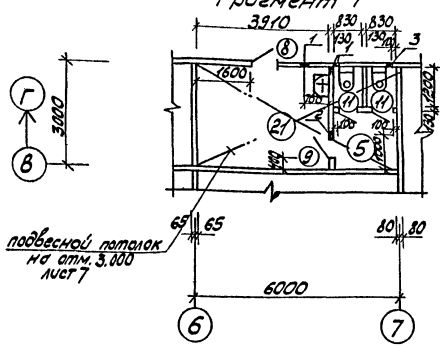

План КПП

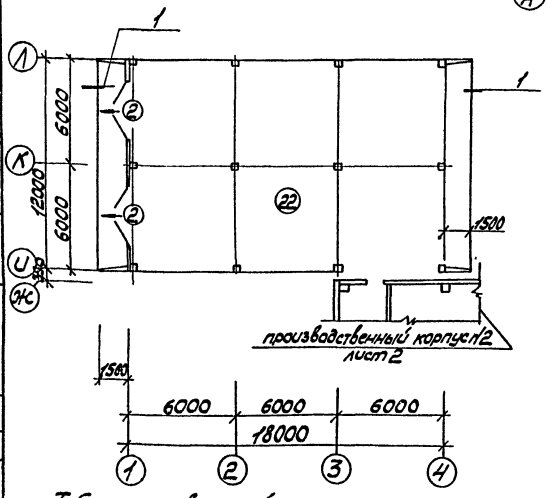

Венткамера 2

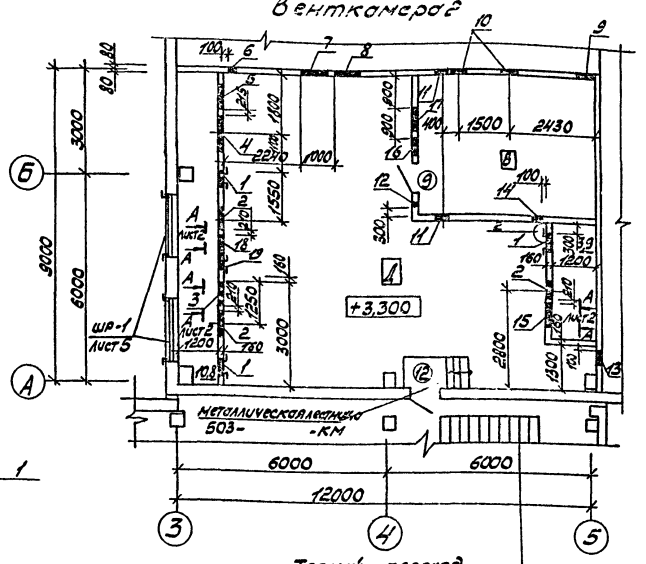

Венткамера 3

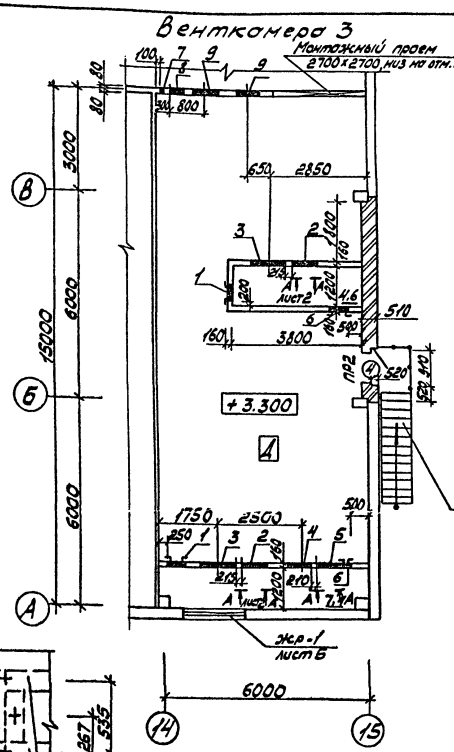

Ведомость перемычек

Марка, поз.	Схема сечения
ПР1	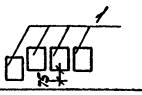
ПР2	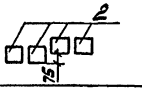

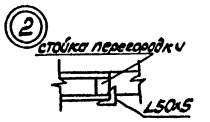

А-А

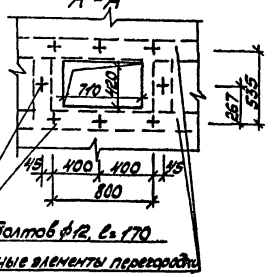

Спецификация перемычек

Марка, поз.	Обозначение	Наименование	Кол.	Масса ед. кг	Примечание
1	Серия 1.038.1-1, вып. 1	2ПБ 22-3	8	92	
2	То же	1ПБ 16-1	8	30	

1. Расход на обрамление отверстий: L50×5 – 91,2 кг

Таблица отверстий

/начало/ /продолжение/

№ отв.	Размер в×h	↓низа	Назначение	№ отв.	Размер в×h	↓низа	Назначение
	Фрагмент 1			8	650×650	5,350	ОВ
1	300×300	2,400	ВК	9	505×730	5,250	ОВ
2	170×170	2,800	ОВ	10	400×400	3,650	ОВ
3	275×275	4,050	ОВ	11	600×600	5,400	ОВ
	Венткамера 2			12	170×170	5,700	ОВ
1	505×1255	3,600	ОВ обрамить L50×5	13	430×430	5,655	ОВ
2	660×1050	3,419	ОВ	14	275×275	5,730	ОВ
3	710×420	3,573	ОВ	15	720×410	3,573	ОВ
4	1050×1553	3,533	ОВ	16	505×505	6,000	ОВ
5	710×420	3,691	ОВ	17	750×400	6,000	ОВ
6	300×300	6,750	ОВ	18	710×420	3,764	ОВ
7	750×750	6,100	ОВ	19	505×505	5,550	ОВ обрамить L50×5

/окончание/

№ отв.	Размер в×h	↓низа	Назначение
	Венткамера 3		
1	505×1255	3,600	ОВ обрамить L50×5
2	710×420	3,883	ОВ
3	1050×1553	3,533	ОВ
4	660×1050	3,419	ОВ
5	710×420	3,573	ОВ
6	810×810	5,100	ОВ обрамить L50×5
7	200×200	5,300	ОВ
8	400×400	5,600	ОВ
9	750×750	6,100	ОВ

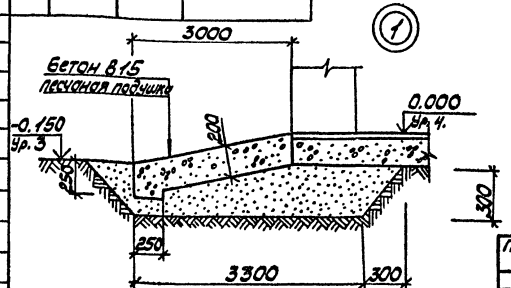

Согласовано	Кучунова	Фрагмент	
Гл. спец.			
Согласовано	Лраченко	Чистякова	Смирнова
Рук. гр.	Рук. гр.	Рук. гр.	
Взам. инв. №			
Подп. и дата			
Инв. № подл.			

Привязан	ГИП	Коржавина	
	Рук. бр.	Бояршинов	
	Гл. спец.	Бабин	
	Вед. арх.	Окунцов	
Инв. №			

503-1-75.89 -АР

Автономное автотранспортное предприятие на 200 грузовых автомобилей с частично закрытой стоянкой

Производственный корпус №2

Стадия	Лист	Листов
РП	3	

Фрагмент 1. Венткамеры 2,3

ГИПРОАВТОТРАНС Новосибирский филиал

Альбом 3

Фасад 1-15

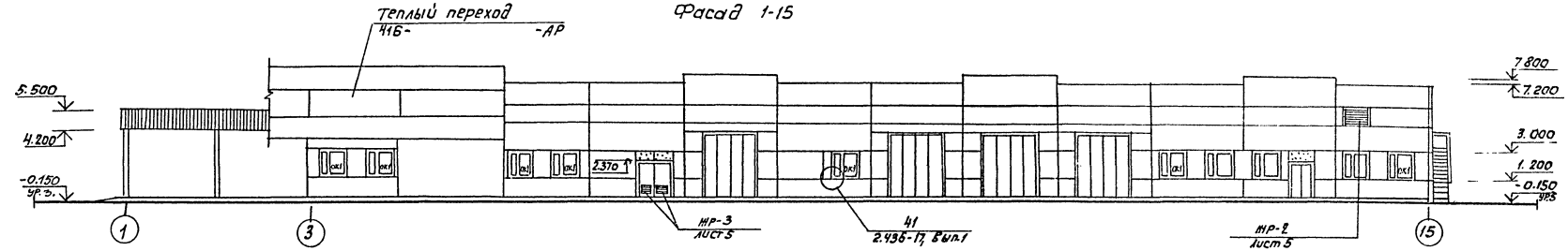

Фасад 15-1

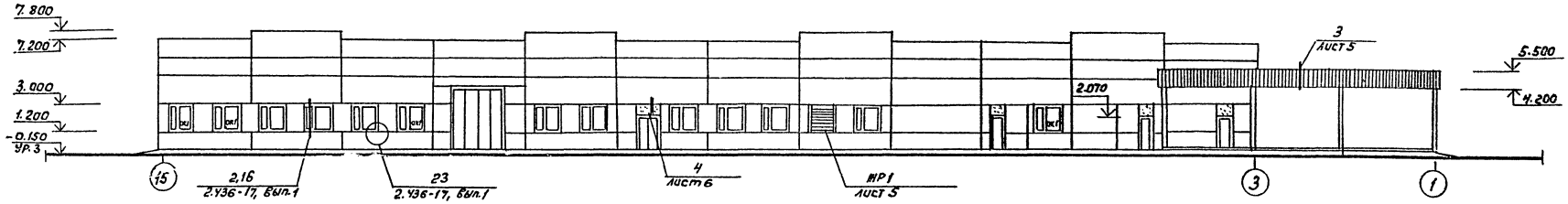

Фасад А-Л

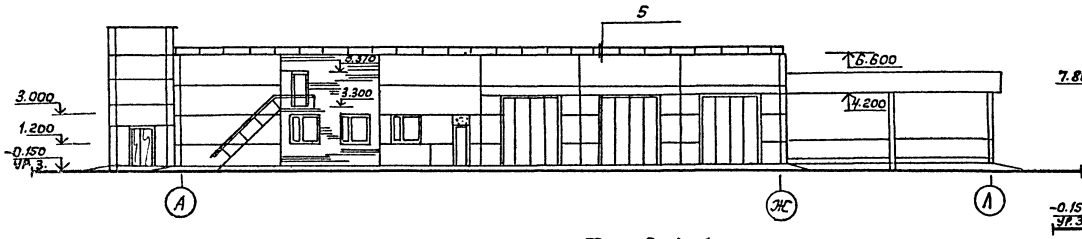

Фасад Л-А

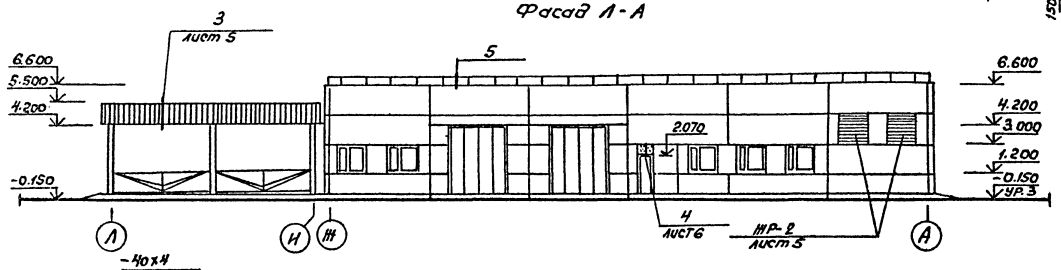

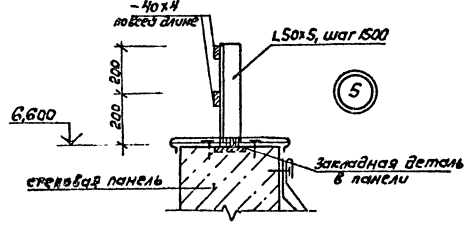

Разрез 1-1

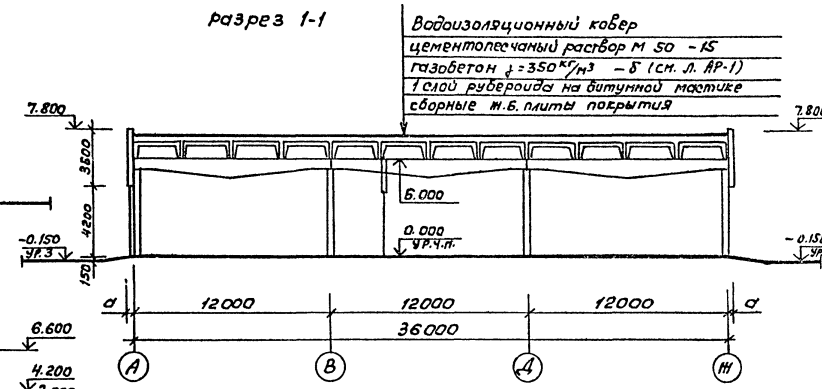

1. Состав водоизоляционного ковра см. на листе 5
2. Расход материалов по узлу 5 - L50×5 - 72,4 кг, -40×4 - 181,4 кг

ГИП	Кормавина		
Рук. бр.	Бобришина		
Гл. спец.	Бабин		
Вед. арх.	Окунцов		

Привязан

Инв. №

503-1-75.89 -АР

Автономная автотранспортная предприятие на 200 грузовых автомобилей с частично закрытой стоянкой

Производственный корпус №2	Стадия	Лист	Листов
	РП	4	

Фасады 1...13; 13...1; А...Л; 1...4. Разрез 1-1

ГИПРОАВТОТРАНС Новосибирский филиал

Формат А2

Инв. № подл. | Подпись и дата | Взам. инв. №

Альбом 3

План кровли

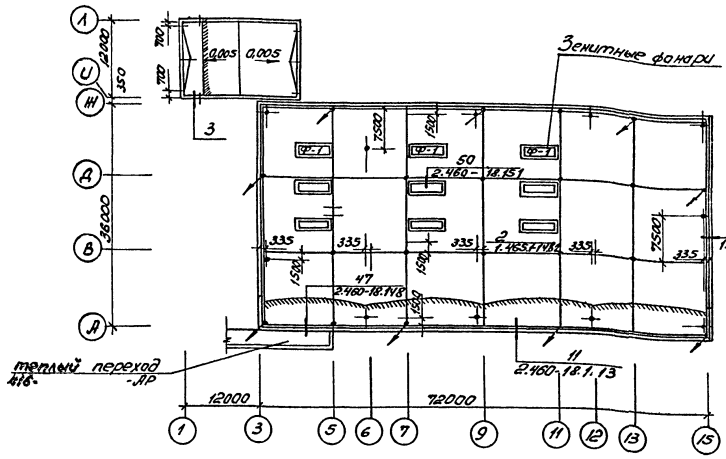

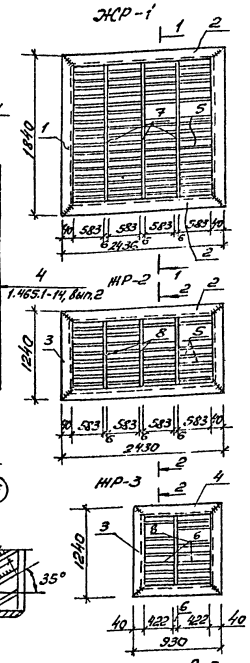

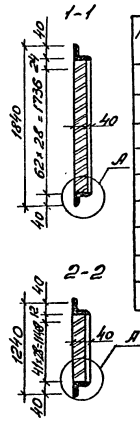

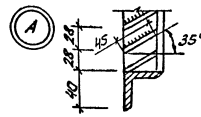

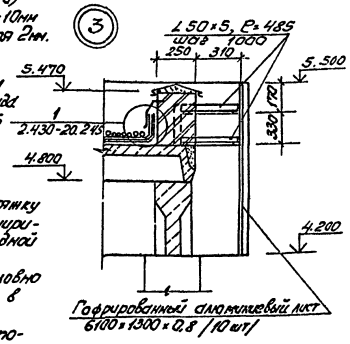

Под водоизоляционный ковер уложить молниеприемную сетку. Сетку выполнить из ф6А1 /ГОСТ 5781-82*/ с ячейками 12,0×12,0м (см. план кровли). Узлы сетки приварить. Все металлические элементы здания расположенные на кровле, соединить с сеткой. Сетку присоединить к арматуре колонн. Все элементы молниеприемной сетки оцинковать.

Водоизоляционный ковер состоит из 4-х слоев рубероида марки РКМ-350Б (ГОСТ 10923-82) на мастике марки МБК-Г-55А (ГОСТ 2889-80) с защитным слоем толщиной 10мм из гравия с крупностью зерен 5-10мм на горячей антисептированной битумной мастике толщиной слоя 2мм.

Водоизоляционный ковер усилить:

В местах примыкания кровли к парапетам, шахтам и др. конструктивным элементам усилить одним слоем рубероида марки РКК-500А (верхний) по двум слоям рубероида марки РКМ-350Б на битумной мастике марки МБК-Г-85

- в ендовах на ширину 1,5м двумя слоями рубероида марки РКМ-350Б.

Температурно-усадочными швами шириной 5мм разделить стяжку под рулонный ковер на участки 6×6м. По швам уложить полосы шириной 15см из рубероида марки РКМ-350Б, наклеенные точечно с одной стороны шва.

На плане кровли места пропуска сантехнических устройств условно не показаны. Заделку рулонного ковра в этих местах выполнить в соответствии с деталями серии 2.460-18.

Кровельные работы вести с учетом мероприятий по противопожарной защите с соблюдением правил пожарной безопасности при производстве строительно-монтажных работ и правил техники безопасности в строительстве.

Спецификация материалов на жалюзийные решетки ЖР

Марка, поз.	Обозначение	Наименование	Кол. на решетку ЖР1	ЖР2	ЖР3	Всего	Масса ед. кг	Примечание
1	ГОСТ 8509-86	L8 e=7840	2	—	—	2	4,45	
2	ГОСТ 8509-86	L40×4, e=2430	2	2	—	4	5,88	
3	ГОСТ 8509-86	L40×4, e=1240	—	2	2	4	3,00	
4	ГОСТ 8509-86	L40×4, e=930	—	—	2	2	2,25	
5	ГОСТ 17066-80*	-45×1,5, e=593	248	164	—	496	0,30	
6	ГОСТ 17066-80*	-45×1,5, e=432	—	—	82	82	0,22	
7	ГОСТ 17066-80*	-35×6, e=1760	3	—	—	3	1,14	
8	ГОСТ 17066-80*	-35×6, e=1160	—	3	1	4	0,75	
		Общий вес:	102,2	70,6	29,8			в кг

Спецификация заполнения проемов

Марка поз.	Обозначение	Наименование	Кол.	Масса ед. кг	Примечание
1	Шифр 42-74, вып.1.2	Ворота ВРС 3,6×4,2	10		
2	т.п. 503-9-8.85. Ал. III	Ворота модель 9405	2	840	
3	Серия 1.435.9-17, вып.1	Ворота ВР4,2×4,2Г	2	753	см. п.п.2
4	ГОСТ 14624-84	Дверной блок ДНГ21-9Л	7		
5	Серия 2.435-6, вып.2	Дверной блок ПД-7	1		см. п.п.3
6	Серия 1.136.5-19	Дверной блок ДН24-15ЩП	2		
7	Серия 2.435-6, вып.2	Дверной блок ПДИ2Л	3		
8	Серия 2.435-6, вып.4	Дверной блок ПД2П	9		
9	Серия 1.136-10	Дверной блок ДГ21-10П	4		
10	ГОСТ 14624-84	Дверной блок ДВГ21-15	1		
11	Серия 1.136-10	Дверной блок ДГ21-7Л	2		
12	ГОСТ 14624-84	Дверной блок ДВГ19-9Л	1		
ОК1	ГОСТ 12506-81	Окно ПВД 18-18.1	31		
Ф-1	Серия 1.465.1-14, вып.7	Зенитный фонарь	9		см. п.п.4

Ведомость проемов ворот и дверей

Марка, поз.	Размер проема в кладке
1	3600×4200
2	3000×3000
3	4200×4200
4	910×2070
5	2400×2370
6	1500×2400
7,8,9	1010×2070
10	1500×2070
11	710×2070

1. Общее количество жалюзийных решеток ЖР1 - 3шт; ЖР-2 - 1шт; ЖР-3 - 2шт.
2. Ворота марки 3 дополнительно обшить войлоком смоченном в асбесте и покрыть листовой сталью. Расход войлока /ГОСТ 287-68*/ - 3,0,2², листовой стали δ=1мм - 230кг.
3. В дверной блок тип 5 установить две решетки ЖР-3, в нижней части, по одной на полотно.
4. Для температуры -40°С остекление фонарей выполнить трёхслойными стеклопакетами, выполненными из оконного стекла толщиной 6мм.

ГИП	Коржавина		503-1-75.89 - АР
Рук. бр.	Бояршинов		Автономное автотранспортное предприятие на 200 грузовых автомобилей с частично закрытой стоянкой
Гл. спец.	Бабин		
Вед. арх.	Окунцов		Производственный корпус №2
			План кровли, спецификации

Стадия	Лист	Листов
РП	5	

ГИПРОАВТОТРАНС Новосибирский филиал

Привязан

Инв. №

Согласовано

Гл. спец. | Кучумова | Взам. Инв. № | Подп. и дата | Инв. № подл.

Альбом 3

План полов

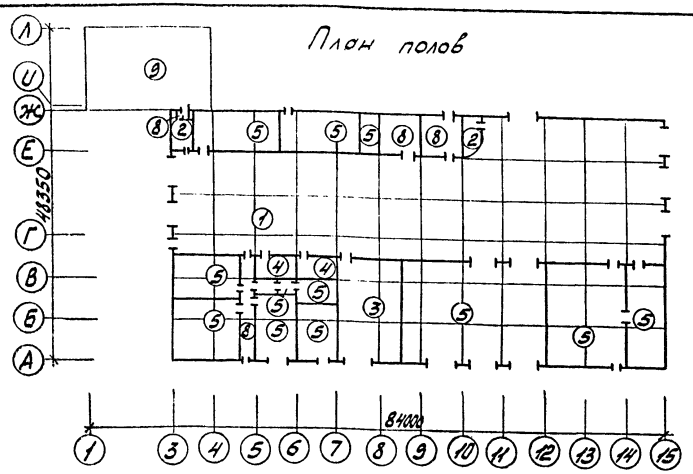

Планы полов на отм. 3.300

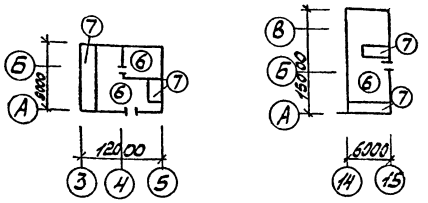

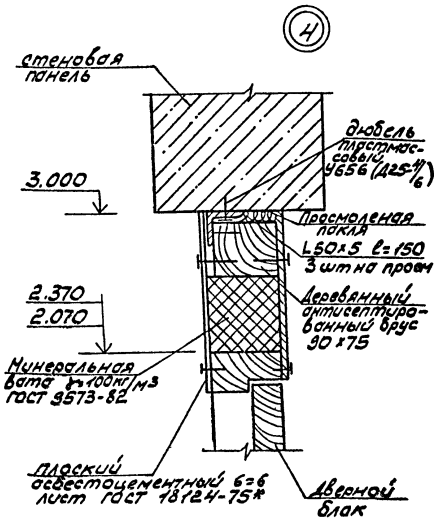

Экспликация полов (начало)

Наименование или номер помещения по проекту	Тип пола по проекту	Схема пола или номер узла по серии	Элементы пола и их толщина	Площадь пола, м²
11, 12	1		Бетон В22,5 - 25 Бетон В22,5 - 163 Уплотненный щебнем грунт	1219,8
13, 18	2		Линолеум ГОСТ 7251-77 -4 Холодн. маст. на водост. вяж. -1 Древесноволокнистая плита ГОСТ 4598-86 -4 Цементно-песчан. р-р М-150 -20 Бетон В-10 -80 Уплотненный щебнем грунт	33,8
6	3		Асфальтобетон -40 Бетон В5 -80 Уплотненный щебнем грунт	120,0
5, 21, 24	4		Керамич. плитка ГОСТ 6787-80 -10 Прослойка и заполнение швов из цем. песчан. р-ра М-150 -15 Бетон В-10 -80 Уплотненный щебнем грунт	30,5
1,2,3,4,7,8,9, 10,14, 15	5		Бетонные плиты В-15 -90 Прослойка и заполнение швов из цементн. песчан. р-ра М-150 -15 Бетон В-10 -80 Уплотненный щебнем грунт	1043,8
19, 20	6		Цементно-песчаный р-р М-150 -20 Бетон В10 -60 Плита перекрытия	174,8
Воздухозаборные шахты венткамер на отм. 3,300	7		Цементно-песчаный р-р М200С Армир. сеткой №1 (ГОСТ 8478-81) -20 Битумн. мастика с посыпкой песком -3 2 слоя изола на битумной мастике -5 Плиты минераловатные (ГОСТ 22350-78) 50 слой рубероида на бит. мастике -3 Плита перекрытия	26,7
17, 16, 23, 25	8		Мозаичные плиты М-200 -20 Прослойка и заполнение швов из цем.-песчан. р-ра М-150 -15 Бетон В-10 -80 Уплотненный щебнем грунт	102
22	9		Мелкозернистый асфальтобетон -40 Крупнозернистый асфальтобетон -60 Бетон В10 -150 Уплотненный щебнем грунт	216,0

Ведомость отделки помещений

Площадь м²

Наименование или номер помещения	Потолок: Площадь	Потолок: Вид отделки	Стены или перегородки: Площадь	Стены или перегородки: Вид отделки	Низ стен или перегородок (панель): Площадь	Низ стен или перегородок (панель): Вид отделки	Низ стен или перегородок (панель): Высота, мм	Примечание
1,2,3,4,6,7,8,9,10,14, 15,16,17,19,20,24	1324,4	расшивка швов известковая окраска	3493,4	затирка швов известковая окраска	—	—	—	
11,12,23,25	1247,8	расшивка швов известковая окраска	1032,0	затирка швов известковая окраска	388,1	окраска эмалью ПФ-115	1800	
13,18	33,8	расшивка швов водоэмульсионная окраска	122,4	затирка швов водоэмульсионная окраска	54,0	окраска эмалью ПФ-115	1500	
Воздухозаборные шахты венткамер	44,7	расшивка швов окраска эмалью ПФ-115	299,0	затирка швов окраска эмалью ПФ-115	—	—	—	
5, 21	13,8	расшивка швов известковая окраска	31,0	затирка швов известковая окраска	62,0	облицовка стеклоплиткой (ГОСТ 17507-85)	2000	

Спецификация сборных перегородок

Марка, поз.	Обозначение	Наименование	Кол.	Масса ед. кг	Примечание
	Нормали Первоуральского завода комплектных металлоконструкц.	Сталь тонколистовая ГН50×100×0,8	0,015		ВТ
	ГОСТ 6266-81*	Гипсокартонные листы δ=14мм	9576		ВМ²
	ГОСТ 18124-75*	Плоский асбестоцементный лист δ=10мм	598		ВМ²
	ГОСТ 9573-82	Минераловатные плиты γ=125 кг/м³	126,9		ВМ³
	ГОСТ 19903-74*	Сталь δ=3мм полосовая	0,37		ВТ
	ТУ 400-28-292-81	Самосверлящие винты	0,34		ВТ
	ТУ 14-4-794-77	Дюбели	0,14		ВТ
	ГОСТ 24064-80	Мастика КН-3	1456		в кг
	ГОСТ 10174-72	Пенополиуретан	22,4		в кг
	ТУ 38-105.540-73	Клей 88м	28		в кг
	ТУ 400-2-264-78	Шпаклевка	1680		в кг

Указания по устройству сборных перегородок

Сборные перегородки запроектированы по серии 1.431.9-24, на металлическом каркасе со спаренными стойками типД с обшивкой гипсокартонными листами δ=14мм, с внутренним слоем из минераловатных плит δ=50мм. Толщина перегородки 130мм. При применении перегородок в качестве противопожарных запроектирована обшивка двумя слоями гипсокартонных листов с каждой стороны. В этом случае толщина перегородки 160мм. В воздухозаборных шахтах венткамер в качестве обшивки применять плоские асбестоцементные листы δ=10мм, внутренний слой из минераловатных плит δ=100мм. γ=200 по ГОСТ 9573-82.

Привязан	ГИП	Коржавин	
	Рук. бр.	Боярщинов	
	Гл. спец.	Бабин	
	Вед. арх.	Окунцов	
Инв. №			

503-1-75.89 -АР

Автономное автотранспортное предприятие на 200 грузовых автомобилей с частично закрытой стоянкой

Производственный корпус № 2

Стадия	Лист	Листов
РП	6	

Планы полов

ГИПРОАВТОТРАНС Новосибирский филиал

Инв. № подл. | Подп. и дата | Взам. инв. №

Альбом 3

План подвесного потолка на отм. 3.000 в осях 10÷11; Е÷Ж

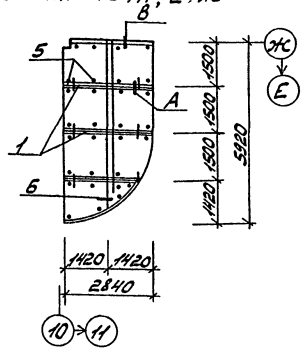

План подвесного потолка на отм. 3.000 в осях 4÷5; В÷Г

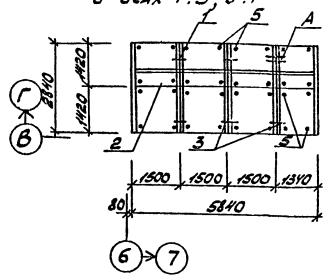

Крепежный элемент для плит

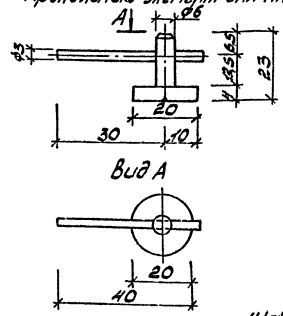

Подвеска в сборе

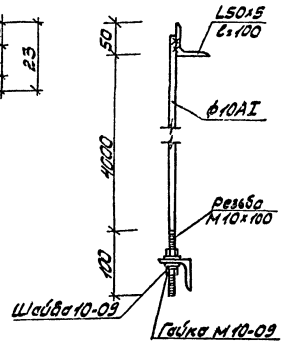

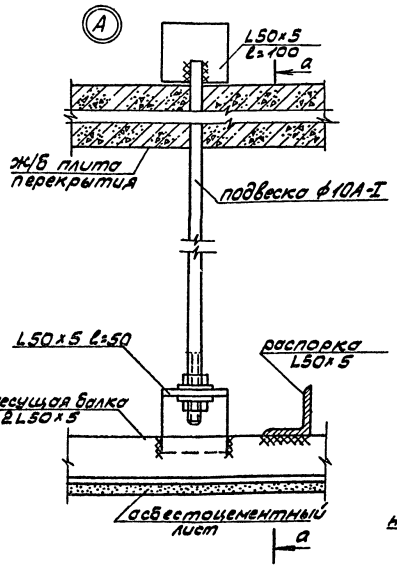

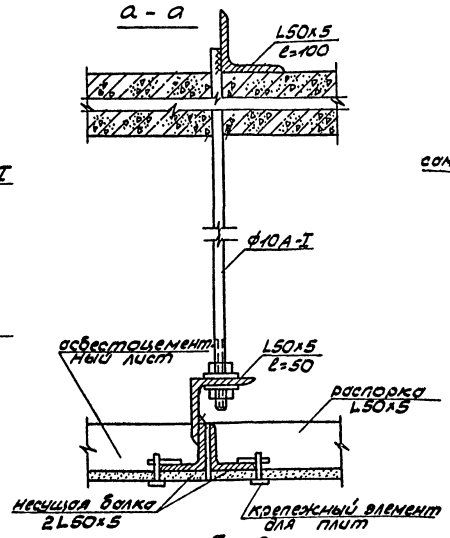

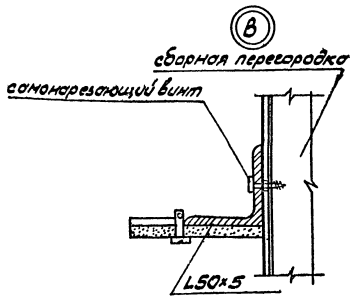

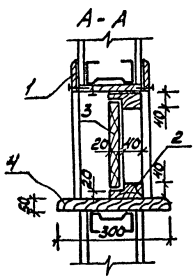

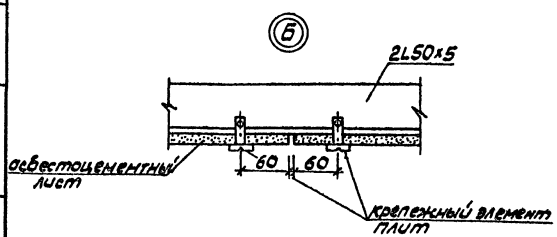

Передаточное окно

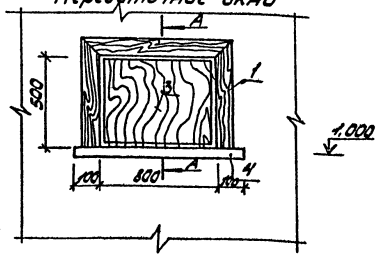

Спецификация элементов заполнения подвесного потолка

Марка, поз.	Обозначение	Наименование	Кол.	Масса кг	Примечание
1	ГОСТ 8509-86	Несущая балка из JL50x5	17,0 п.м	128,1	
2	ГОСТ 8509-86	Распорка из L50x5	23,0 п.м	86,0	резьба 10x100
3	ГОСТ 5781-82	Подвеска ф10 А-I	49,8 п.м	30,9	
4	ГОСТ 8509-86	Крепежный элемент подвески из L50x5 l=100	2,4 п.м	9,0	
5		Крепежный элемент плит	64 шт	3,2	
6	ГОСТ 6402-70	Шайба 10-09	24 шт	0,10	
7	ГОСТ 5915-70	Гайка М10-09	24 шт	0,27	
8	ГОСТ 18124-75*	Асбестоцементные листы 1500x1420 1340x1420 1420x1420	33,1 м² 12шт 2 2		

Спецификация материалов на передаточное окно

Марка, поз.	Обозначение	Наименование	Кол.	Масса ед. кг	Примечание
1		Наличник 60x10	0,0012		в м³
2		Коробка дверки 40x70	0,004		в м³
3		Дверка 460x760x20	0,007		в м³
4		Подоконная доска 1000x300x50	0,015		в м³

1. Подвесные потолки выполнены из асбестоцементных листов по металлическому каркасу
2. Металлические конструкции сталь в ст3 кп2 для сварных конструкций по ГОСТ 380-71*
3. Сварку производить электродами Э-42 по ГОСТ 9467-75 $h_{шва}$ = 4мм
4. В соответствии со СНиП II-28-73* в целях защиты металлических элементов подвесных потолков от коррозии следует:
   а) стальные элементы окрасить эмалью ПФ-115 по грунту ПФ-020 за 2 раза
   б) подвески окрасить „Кузбасслаком"
   в) крепежные элементы плит оцинковать
5. Швы между асбестоцементными листами проклеить бязью и зашпаклевать мастикой ПВА.

ГИП	Коржавина		503-1-75.89	-АР
Рук.бр.	Бояршинов		Автономное автотранспортное предприятие на 200 грузовых автомобилей с частично закрытой стоянкой	
Гл.спец.	Бабин		Производственный корпус №2	Стадия: РП; Лист: 7; Листов:
Вед.арх.	Окунцов		Подвесные потолки	ГИПРОАВТОТРАНС Новосибирский филиал

Привязан

Инв. №

Инв. № подл. | Подп. и дата | Взам. инв. №

Альбом 3

Ведомость рабочих чертежей основного комплекта КЖС

Лист	Наименование	Примечание
1	Общие данные (начало)	
2	Общие данные (окончание)	
3	Схема расположения фундаментов. Узел 1.2	
4	Спецификация к схеме расположения фундаментов. Таблица нагрузок.	
5	Узел 3...6 к схеме расположения фундаментов	
6	Узел 7-10 к схеме расположения фундаментов	
7	Узел 11...14 к схеме расположения фундаментов	
8	Узел 15...18 к схеме расположения фундаментов.	
9	Фундамент Фм 1... Фм 3	
10	Фундамент Фм 4... Фм 6	
11	Фундамент Фм 7, Фм 8	
12	Фундамент Фм 9, Фм 10, Фм 14	
13	Фундамент Фм 11, Фм 12	
14	Схема расположения подземного хозяйства	
15	Подземное хозяйство. Фундамент Фм 1... Фм 8	
16	Подземное хозяйство. Фундамент Фм 9	
17	Схема расположения лотков, плит перекрытия канала Кл 1... Кл 7	
18	Подземное хозяйство. Приямок Пр 1, Пр 2 Опора ОП 1. Лючок Л 1	
19	Схема расположения колонн, балок.	
20	Схемы расположения торцового фахверка по осям А, Ж	
21	Схема расположения плит покрытия, стаканов, фундамента ФМ 10... Фм 14	
22	Спецификация к схеме расположения плит покрытия, стаканов, фундаментов.	
23	Схемы расположения венткамер на отм. 3.300	
24	Схемы расположения колонн, ригелей, балок венткамер на отм. 3.300	
25	Схемы расположения стеновых панелей	
26	Спецификация к схемам расположения стеновых панелей.	
27	КПП. Схема расположения колонн, балок, плит покрытия, фундаментов.	
28	КПП. Фундамент Фм 15	
29	Отстойный колодец с маслоуловителем	
30	Колодец с доломитовым фильтром	

Типовой проект разработан в соответствии с действующими нормами и правилами, и предусматривает мероприятия, обеспечивающие взрывную, взрывопожарную и пожарную безопасность при эксплуатации здания.

Главный инженер проекта Корж. Коржовинова В.С.

Инв.№ подл. | Подпись и дата | Взам.инв.№

Ведомость ссылочных и прилагаемых документов (начало)

Обозначение	Наименование	Примечание
ГОСТ 22701.0-77* — ГОСТ 22701.5-77*	Плиты железобетонные ребристые предварительно напряженные размерами 6×3 м для покрытий производственных зданий.	
1.020-1/83 Вып. 1-1, 2-1, 3-1, 6-1, 7-1	Конструкции каркаса междуэтажных перекрытий для многоэтажных двухпролетных зданий производственных и вспомогательных зданий, промышленных предприятий.	
1.423-3 Вып. 0-1, 12	Железобетонные колонны прямоугольного сечения для одноэтажных производственных зданий без мостовых кранов высотой до 9,6 м.	
1.427.1-3 Вып. 0, 1/87, 2/87	Колонны железобетонные прямоугольного сечения для продольного и торцового фахверка одноэтажных производственных зданий высотой 3,0-14,4 м.	
1.412 1-4	Монолитные железобетонные фундаменты на естественном основании под железобетонные стойки фахверка. Материалы для проектирования и рабочие чертежи.	
1.412-1/77 Вып. 3	Монолитные железобетонные фундаменты под типовые колонны двухветвевого сечения одноэтажных промышленных зданий	
1.415.1-2 Вып. 1	Балки фундаментные железобетонные для наружных и внутренних стен производственных зданий промышленных предприятий.	
1.465.1-14 Вып. 1 2, 3, 4	Железобетонные плиты-оболочки КЖС размером 3×18 м для покрытий одноэтажных зданий.	
1.462.1-18 Вып. 0, 1,2	Балки подстропильные железобетонные для одноэтажных зданий промышленных предприятий с покрытиями из плит длиной на пролет	
1.030.1-1 Вып. 0-0, 0-3, 1-1, 1-3 3-2, 3-3, 4-1, 4-2	Стены наружные из однослойных панелей для каркасных общественных зданий, производственных и вспомогательных зданий промышленных предприятий	
1.041.1-2 Вып. 1,5	Сборные железобетонные многопустотные плиты перекрытий многоэтажных общественных зданий, производственных и вспомогательных зданий промышленных предприятий.	
1.030.9-2 Вып. 7 Часть 2	Перегородки панельных зданий промышленных и сельскохозяйственных предприятий.	
3.006.1-2.87 Вып. 1,2	Сборные железобетонные каналы и тоннели из лотковых элементов	
5.900-2	Сальники набивные Ду 50...1400 для пропуска труб через стены	
1.410-3 Вып. 1	Сетки сварные для армирования железобетонных конструкций.	
1.400-15 Вып. 1	Унифицированные закладные изделия железобетонных конструкций для крепления технологических коммуникаций и устройств.	

(Окончание)

Обозначение	Наименование	Примечание
3.400-6/76	Унифицированные закладные детали сборных железобетонных конструкций инженерных сооружений промышленных предприятий	
1.400-7	Стальные изделия для сопряжения сборных железобетонных конструкций одноэтажных промышленных зданий.	
2.460-14 Вып. 0	Типовые узлы покрытий промышленных зданий в местах пропуска вентиляционных шахт	
1.494-24 Вып. 1	Стаканы для крепления крышных вентиляторов, дефлекторов и зонтов.	
	Прилагаемые документы	
Альбом 5	Строительные изделия	
Альбом 8	Ведомость потребности в материалах	

				Привязан	
Инв.№					
ГИП	Коржовинова			503-1-75.89 -КЖС	
Рук. гр.	Боровиков				
Н.контр.	Орехина				
Гл. спец.	Орехина			Автомобильное автотранспортное предприятие на 200 грузовых автомобилей с участком по ремонту стоянкой	
Рук. р.р.	Мелкозеров				
Вед. инж.	Курдюмов			Производственный корпус №2	Стадия: РП; Лист: 1; Листов: 30
Инже.	Голубкова				
				Общие данные (начало)	ГИПРОАВТОТРАНС Новосибирский филиал

Альбом 3

Ведомость спецификаций

Лист	Наименование	Примечание
4	Спецификация к схеме расположения фундаментов	
9	Спецификация монолитных железобетонных фундаментов Фм 1... Фм 3	
10	Спецификация монолитных железобетонных фундаментов Фм 4... Фм 6	
11	Спецификация монолитных железобетонных фундаментов Фм 7, Фм 8	
12	Спецификация монолитных железобетонных фундаментов Фм 9, Фм 10, Фм 14	
13	Спецификация монолитных железобетонных фундаментов Фм 11, Фм 12.	
14	Спецификация к схеме расположения элементов подземного хозяйства	
15	Спецификация монолитной конструкции фундаментов ФОм 1... ФОм 8	
16	Спецификация элементов сборной конструкции фундамента ФОм 9 Спецификация монолитной конструкции фундамента ФОм 9	
17	Спецификация к схемам расположения лотков и плит перекрытия канала Кл1...Кл7	
18	Спецификация монолитной конструкции ОП1, приямка ПР1, ПР2, лючка Л1.	
19	Спецификация к схеме расположения колонн, балок	
20	Спецификация к схеме расположения торцового фахверка	
22	Спецификация к схеме расположения плит покрытия, стаканов фундаментов. Спецификация монолитной конструкции фундамента ФОм 10... ФОм 14	
23	Спецификация к схеме расположения плит перекрытия венткамер.	
24	Спецификация к схеме расположения колонн, ригелей, балок.	
26	Спецификация к схемам расположения стеновых панелей	
27	Спецификация к схеме расположения колонн, балок, плит покрытия, фундаментов	
28	Спецификация на монолитный фундамент Фм 15	
29	Спецификация сборных конструкций на отстойный колодец с маслоуловителем. Спецификация изделий на отстойный колодец с маслоуловителем.	
30	Спецификация сборочных конструкций на колодец с доломитовым фильтром. Спецификация изделий на колодец с доломитовым фильтром.	

Инв. № подл. | Подп. и дата | Взам. инв. №

Ведомость объемов сборных бетонных и железобетонных конструкций по рабочим чертежам основного комплекта марки КЖС

№ строки	Наименование группы элементов конструкций	Код	Кол м³	Примечание
1	Фундаменты		15,6	
2	Балки фундаментные	5812000000	8,18	
3	Колонны	5821210000	53,65	
4	Ригели	5824210000	6,36	
5	Лотки	5858210000	2,02	
6	Плиты перекрытий каналов	5842110000	2,64	
7	Плиты покрытия	5841210000	234,03	
8	Балки	5824110000	41,5	
9	Стаканы	5841110000	3,77	
10	Панели стеновые	5831220000	257,14 (318,1)	В скобках для t=-40°С
11	Конструкции инженерных сооружений	5850000000	0,77	
	Итого бетона и железобетона		625,650	
			(686,620)	

Таблица нагрузок в Н на 1м² покрытия

Вид нагрузки	Коэф. перегрузки	t°=-30°С снег III район		t°=-40°С снег IV район	
		$q^н$	$q^р$	$q^н$	$q^р$
Слой гравия втопленный в горячую битумную мастику.	1,3	230	299	230	299
4 слоя рубероида на битумной мастике	1,3	130	169	130	169
Цементно-песчаная стяжка толщиной δ=15мм ρ=1800 кг/м³	1,3	270	351	270	351
Газобетон ρ=350 кг/м³ δ=130 (для -30°С), δ=160 (для -40°С)	1,3	455	592	525	683
Пароизоляция - слой рубероида на битумной мастике	1,3	50	65	50	65
Железобетонные плиты-оболочки КЖС	1,1	1820	2000	1820	2000
Снеговая нагрузка	1,4	1000	1400	1600	2100
Суммарная нагрузка		3955	4876	4526	5667

Общие указания

1. За относительную отм. 0.000 принят уровень чистого пола производственного корпуса №1, соответствующий абсолютной отметке ▭ Относительная отм. 0.000 чистого пола производственного корпуса ниже относительной отм. 0.000 чистого пола 1-го этажа административно-бытового корпуса на 900мм.
2. Рельеф территории спокойный, грунтовые воды отсутствуют, грунты не пучинистые, непросадочные со следующими нормативными характеристиками: нормативный угол внутреннего трения $\varphi^н$=0,49 рад (28°), нормативное удельное сцепление $C^н$=2КПа (0,02 кгс/см²), модуль деформации грунта E=14,7МПа (150 кгс/см²), плотность грунта S=1,8 т/м³, коэф. безопасности по грунту Кн=1
3. При расчете и подборе конструкций учтены следующие нагрузки:
   - вес снегового покрова для географического района III - 1,0КПа (100 кгс/м²) - основное решение, IV - 1,5КПа (150 кгс/м²)
   - скоростной напор ветра (тип местности Б) для географического района I - 0,23КПа (23 кгс/м²) - основное решение, II - 0,3КПа (30 кгс/м²),
   - расчетная температура наружного воздуха -30°С - основное решение, -40°С.
   - расчетная сейсмичность не более 6 баллов.
4. Антикоррозионную защиту выполнять в соответствии со СНиП 2.03.11-85 „Защита строительных конструкций от коррозии". Монтажные и соединительные элементы в стыках наружных ограждающих конструкций должны быть защищены путем металлизации цинком, толщина цинкового покрова 120мкм.
5. Проектом не предусмотрено выполнение работ в зимних условиях. При производстве работ в зимних условиях руководствоваться указаниями СНиП 3.03.01-87
6. После монтажа все открытые стальные элементы покрыть фосфатным покрытием ОФП-2мм толщиной 10мм по ГОСТ 23791-79.

ГИП	Коржавина		
Рук. бр.	Боярошинов		
Гл. спец.	Стрехнин		
Рук. гр.	Шайкратова		
Вед. инж.	Сырьянова		
Инж.	Голубцова		

Привязан

Инв. №

503-1-75.89 КЖС

Автономное автотранспортное предприятие на 200 грузовых автомобилей с частично закрытой стоянкой

Производственный корпус №2

Стадия	Лист	Листов
РП	2	

Общие данные (Окончание)

ГИПРОАВТОТРАНС Новосибирский филиал

Альбом 3

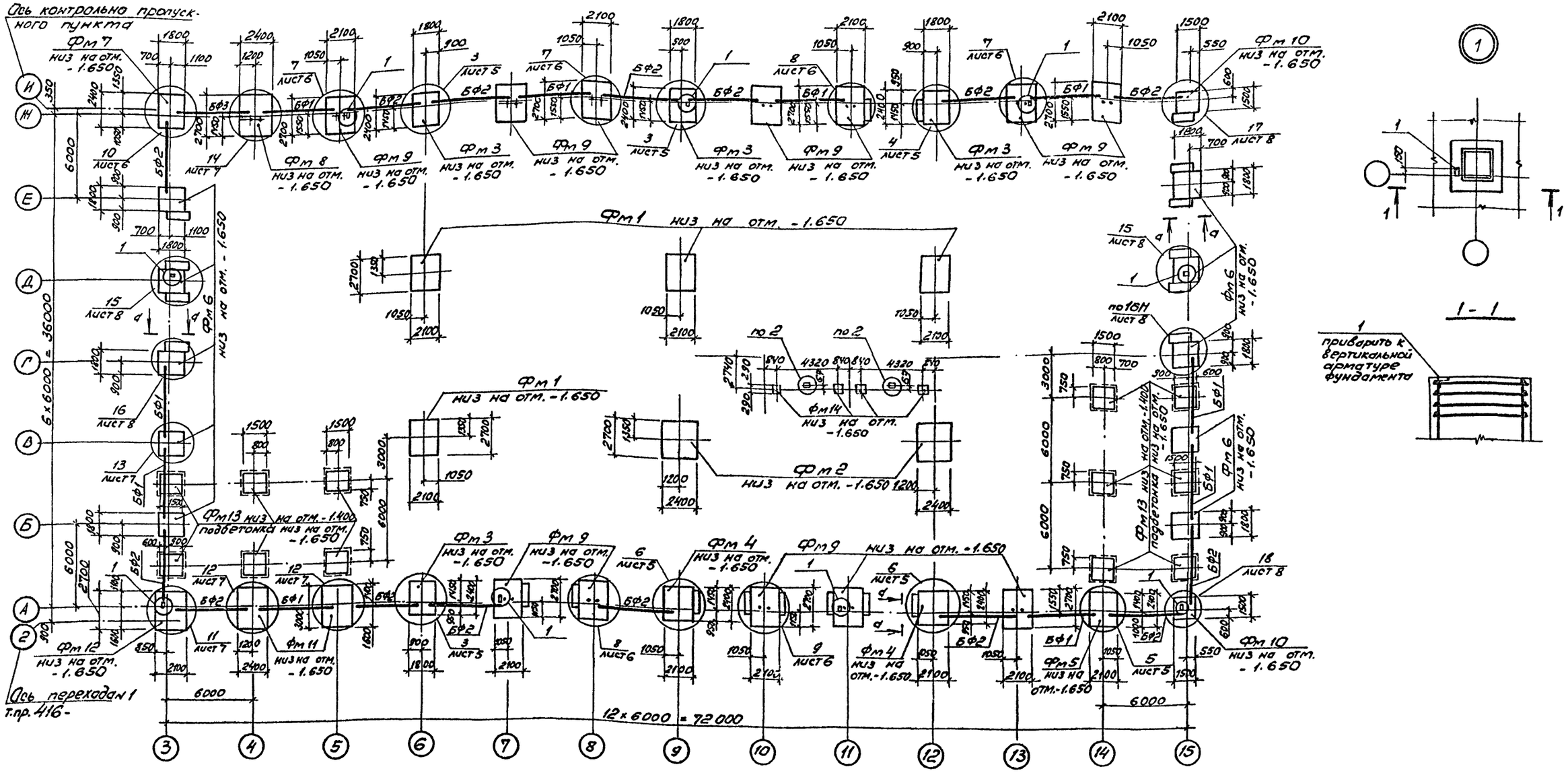

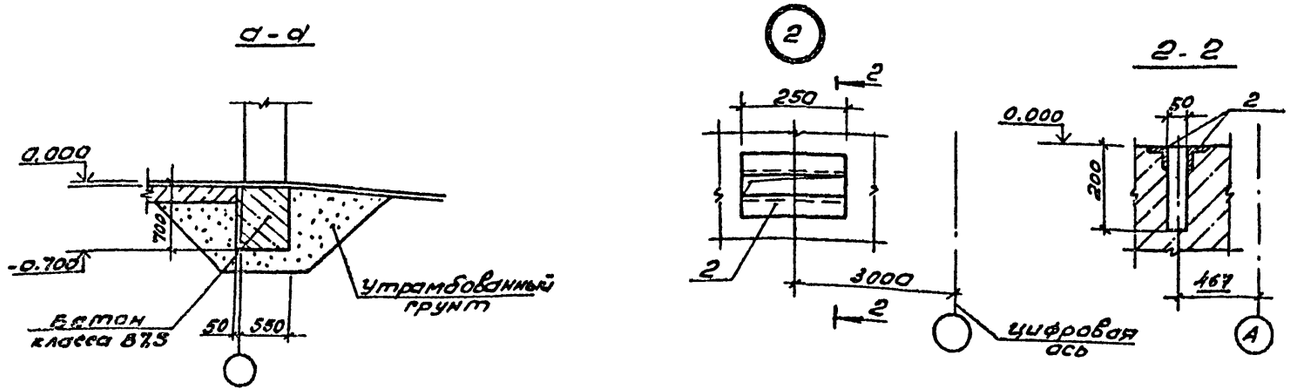

Примечания и спецификацию к схеме расположения фундаментов смотри лист 4.

ГИП	Коржавина		503-1-75.89 КЖ
Рук.бр.	Боярщинов		Автономное автотранспортное предприятие на 200 грузовых автомобилей с частично закрытой стоянкой
Гл.спец.	Стрехнин		
Рук.гр.	Шайхратова		Производственный корпус №2 — Стадия: РП; Лист: 3; Листов:
Вед.инж.	Кирьянова		
Ст.инж.	Михайлова		Схема расположения фундаментов. Узел 1,2. — ГИПРОАВТОТРАНС Новосибирский филиал

Привязан

Инв. №

Альбом 3

Спецификация к схеме расположения фундаментов

Марка поз.	Обозначение	Наименование	Кол.	Масса ед., кг	Примечание
		Фундаменты			
ФМ1	Лист 9	ФМ 1	4		
ФМ2	Лист 9	ФМ 2	2		
ФМ3	Лист 9	ФМ 3	4		
ФМ4	Лист 10	ФМ 4	2		
ФМ5	Лист 10	ФМ 5	1		
ФМ6	Лист 10	ФМ 6	10		
ФМ7	Лист 11	ФМ 7	1		
ФМ8	Лист 11	ФМ 8	1		
ФМ9	Лист 12	ФМ 9	12		
ФМ10	Лист 12	ФМ 10	2		
ФМ11	Лист 13	ФМ 11	2		
ФМ12	Лист 13	ФМ 12	1		
ФМ13	1.020-1/83 Вып. 1-1	1ФП5.9-1	12		
ФМ14	Лист 12	ФМ 14	4		
		Балки фундаментные			
		t=-30°			
БФ1	1.415.1-2 Вып. 1	2БФ6-12АтVСК	10	850	
БФ2	1.415.1-2 Вып. 1	2БФ6-16АтVСК	15	800	
БФ3	1.415.1-2 Вып. 1	2БФ6-21АтVСК	1	750	
		t=-40°			
БФ1	1.415.1-2 Вып. 1	2БФ6-11АтVСК	10	850	
БФ2	1.415.1-2 Вып. 1	2БФ6-15АтVСК	15	800	
БФ3	1.415.1-2 Вып. 1	2БФ6-20АтVСК	1	750	
		Изделие закладное			
1	Без черт.	L50×5 ГОСТ 8509-86 Вст3кп2 ГОСТ 380-88	9	0,57	
2	Без черт.	L50×5 ГОСТ 8509-86 Вст3кп2 ГОСТ 380-88	6	0,94	

Таблица нагрузок на фундамент

Марка фундамента	Схема нагрузки	Нагрузки расчетные N,Q-кН, M-кНм
ФМ1	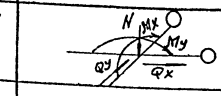	N=1390 Mx=24 My=23 Qx=4 Qy=4
ФМ2	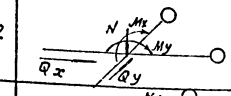	N=1440 Mx=24 My=23 Qx=4 Qy=4
ФМ3	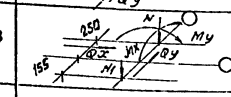	N=715 N1=107 Mx=68 My=11 Qx=4 Qy=2
ФМ4	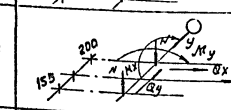	N=763 N1=107 Mx=78 My=16 Qx=6 Qy=3
ФМ5	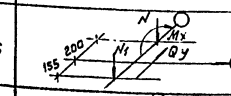	N=112 N1=112 Mx=96 Qy=9
ФМ6	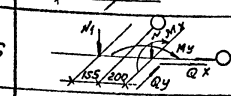	N=362 N1=98 Mx=7 My=46 Qx=5 Qy=8
ФМ7	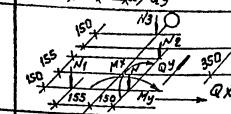	N=246 N1=45 N2=72 N3=191 Mx=30 My=24 Qx=6 Qy=5
ФМ8	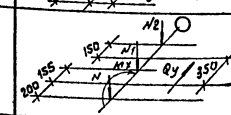	N=30 N1=112 N2=191 Mx=94 Qy=9
ФМ9	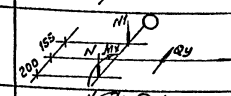	N=30 N1=112 Mx=96 Qy=9
ФМ10	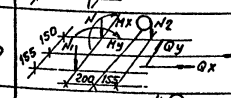	N=191 N1=54 N2=45 Mx=24 My=22 Qx=5 Qy=4
ФМ11	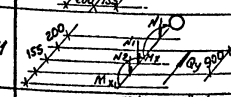	N=120 N1=112 N2=367 Mx=96 Mx1=21 Qy=9
ФМ12	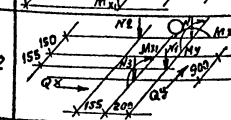	N=246 N1=72 N2=45 N3=367 Mx=30 My=24 Mx1=27 Q1=6 Qy=5
ФМ13	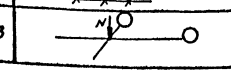	N=270

1. Конструкции фундаментов и узлы разработаны для основного решения:
   Расчетная зимняя температура - 30°С
   Скоростной напор ветра - 0,23 кПА (23 кг/м²)
   Вес снегового покрова - 1,0 кПА (100 кг/м²).
2. Грунтовые воды отсутствуют.
3. Величины нагрузок даны на обрезе фундаментов на отм. -0.150. Ось Х-Х направлена вдоль буквенных осей, ось У-У - вдоль цифровых.
4. Под монолитные фундаменты выполнить щебеночную подготовку с проливкой цементным раствором.
5. Подбетонку для фундаментов ФМ10 выполнять из бетона класса В12,5.
6. Набетонки для опирания фундаментных балок выполнять из бетона В15 одновременно с бетонированием фундаментов.
7. Фундаментные балки укладывать на слой цементного раствора марки 100 толщиной 20мм, зазоры между торцами балок и фундаментом заделать бетоном В15.
8. Ширина набетонки на обрезе фундамента дана для температуры -30°С, для других расчетных температур размеры набетонок принимать по ширине стены.
9. Горизонтальную гидроизоляцию стен выполнять по верху фундаментных балок из цементного раствора 1:2 толщиной 30мм на отм. -0.030.
10. Обратную засыпку пазух фундаментов производить грунтом без включения строительного мусора и растительного грунта с уплотнением слоями не более 200мм до γск = 1,6 тс/м³.
11. Узел 1 предусматривает устройство токоотвода для молниезащиты здания. Поз. 1 приварить к вертикальной арматуре фундамента.

Инв.№ подл. | Подпись и дата | Взам. инв.№

Привязан

Инв.№

ГИП	Кортавина		503-1-75.89 - КЖ
Рук.Бр.	Бобрышина		Автономное автотранспортное предприятие на 200 грузовых автомобилей с частично закрытой стоянкой
Гл.спец.	Стрехнин		Производственный корпус №2
Рук.гр.	Шайхатов		Стадия: РП; Лист: 4; Листов:
Вед.инж.	Кирьянова		Спецификация к схеме расположения фундаментов. Таблица нагрузок
Ст.инж.	Михайлова		ГИПРОАВТОТРАНС Новосибирский ф.

Копировал | Формат А2

Альбом 3

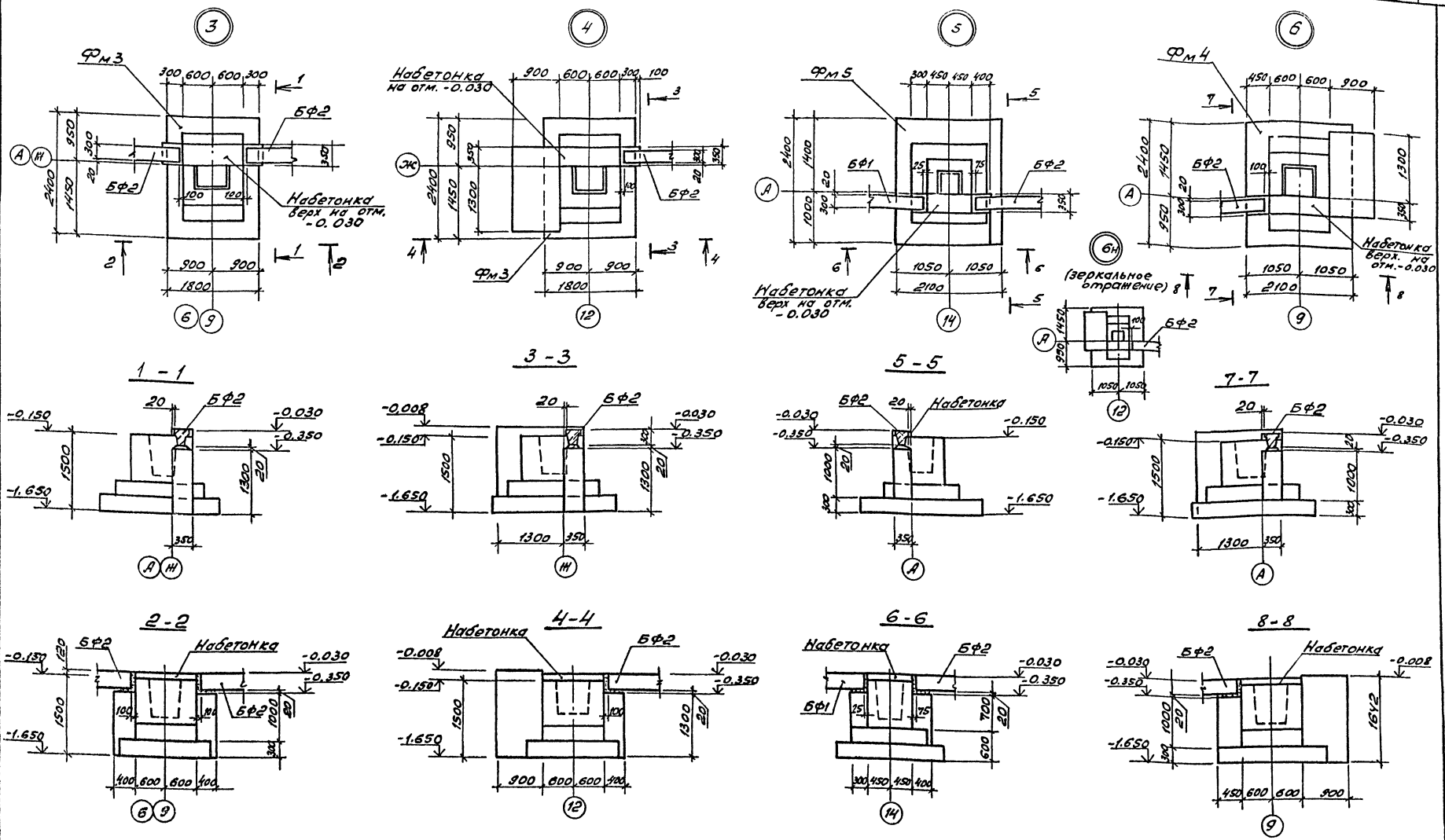

1. Маркировку узлов 3... 6 смотри схему расположения фундаментов лист 3.

ГИП	Корнавина		503-1-75.89 КЖ
Рук. бр.	Бояршинов		Автономное автотранспортное предприятие на 200 грузовых автомобилей с частично закрытой стоянкой
Гл. спец.	Стрехнин		
Рук. гр.	Шайхратова		Производственный корпус №2
Вед. инж.	Кирьянова		Стадия: РП; Лист: 5; Листов:
Ст. инж.	Михайлова		Узел 3...6 к схеме расположения фундаментов
Привязан			ГИПРОАВТОТРАНС Новосибирский филиал
Инв. №			

Инв. № подл. | Подпись и дата | Взам. инв. №

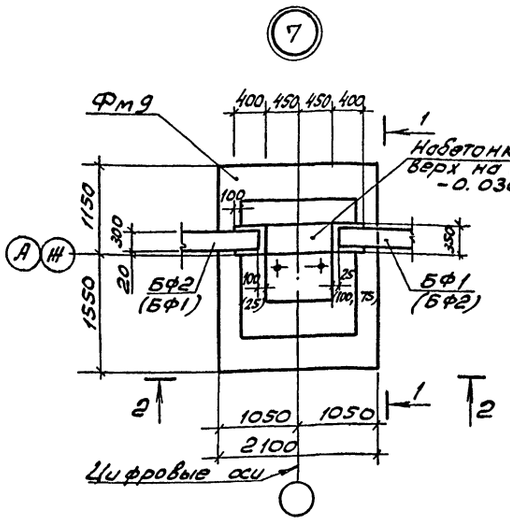

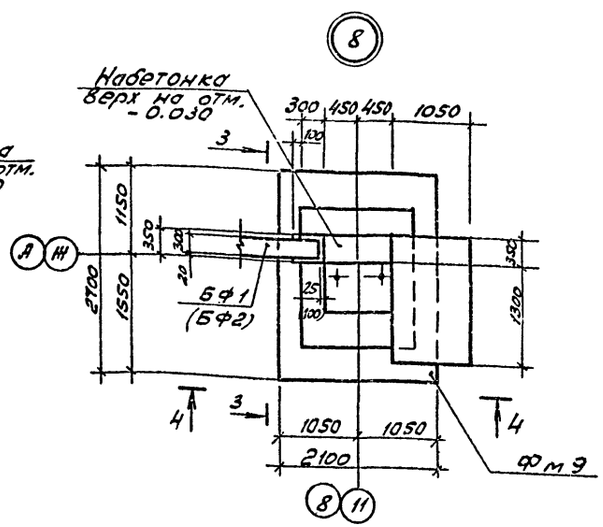

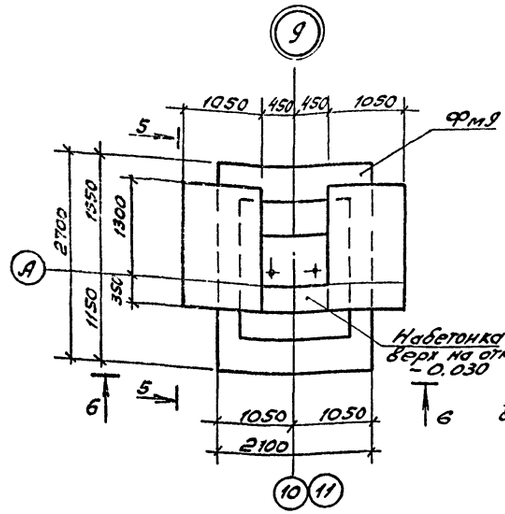

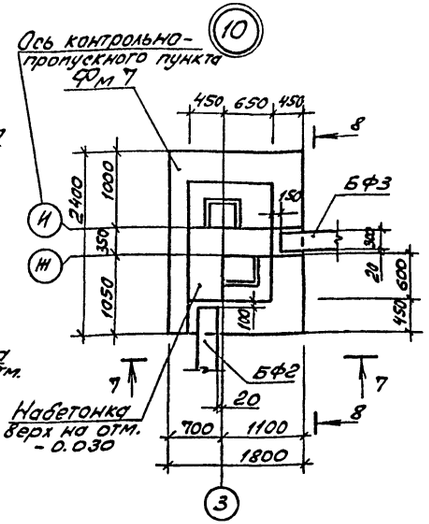

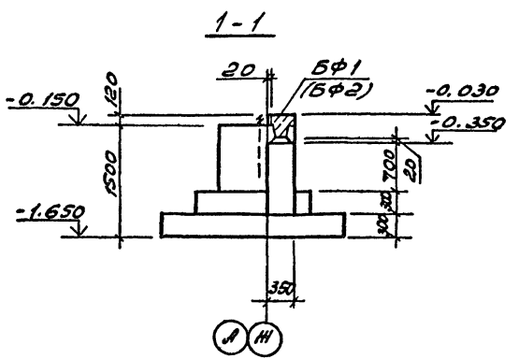

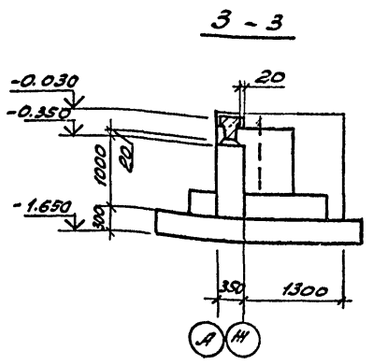

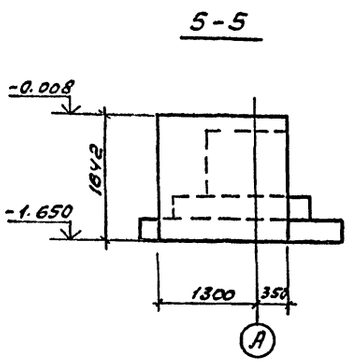

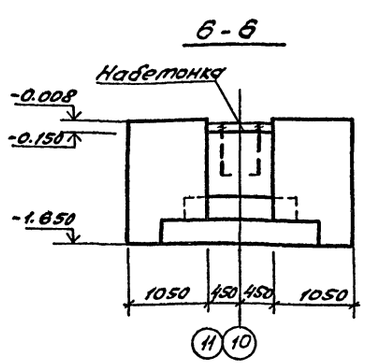

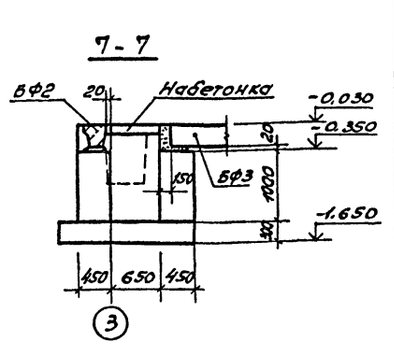

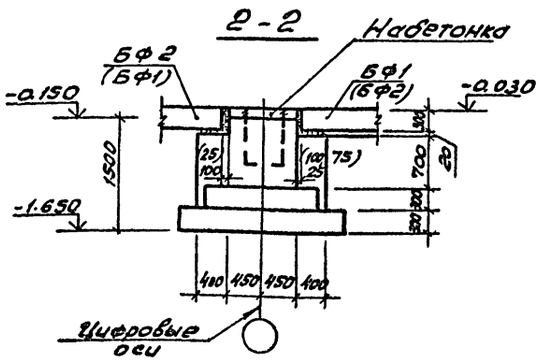

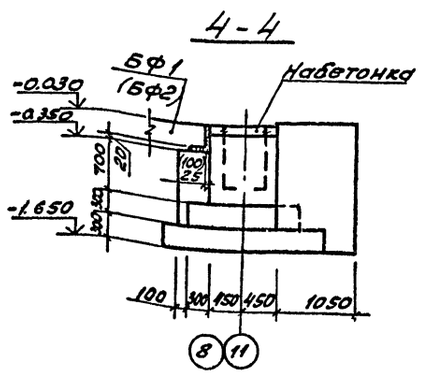

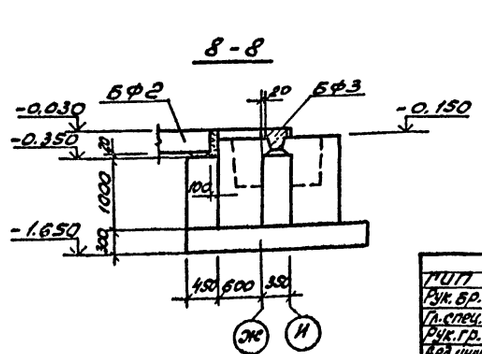

1. Маркировку узлов 7... 10 смотри схему расположения фундаментов лист 3.
2. Размеры в скобках даны для оси „А"

Привязан

Инв. №

ГИП	Корнавина		503-1-75.89 КМ
Рук. ВР.	Боршинов		Автономное автотранспортное предприятие на 200 грузовых автомобилей с частично закрытой стоянкой
Гл. спец.	Строехин		Производственный корпус №2 — Стадия: РП; Лист: 6; Листов:
Рук. гр.	Шайхратов		Узел 7... 10 к схеме расположения фундаментов
Вед. инж.	Кирьянова		ГИПРОАВТОТРАНС Новосибирский филиал
Ст. инж.	Михайлова		

Инв. № подл. | Подпись и дата | Взам. инв. №

Альбом 3

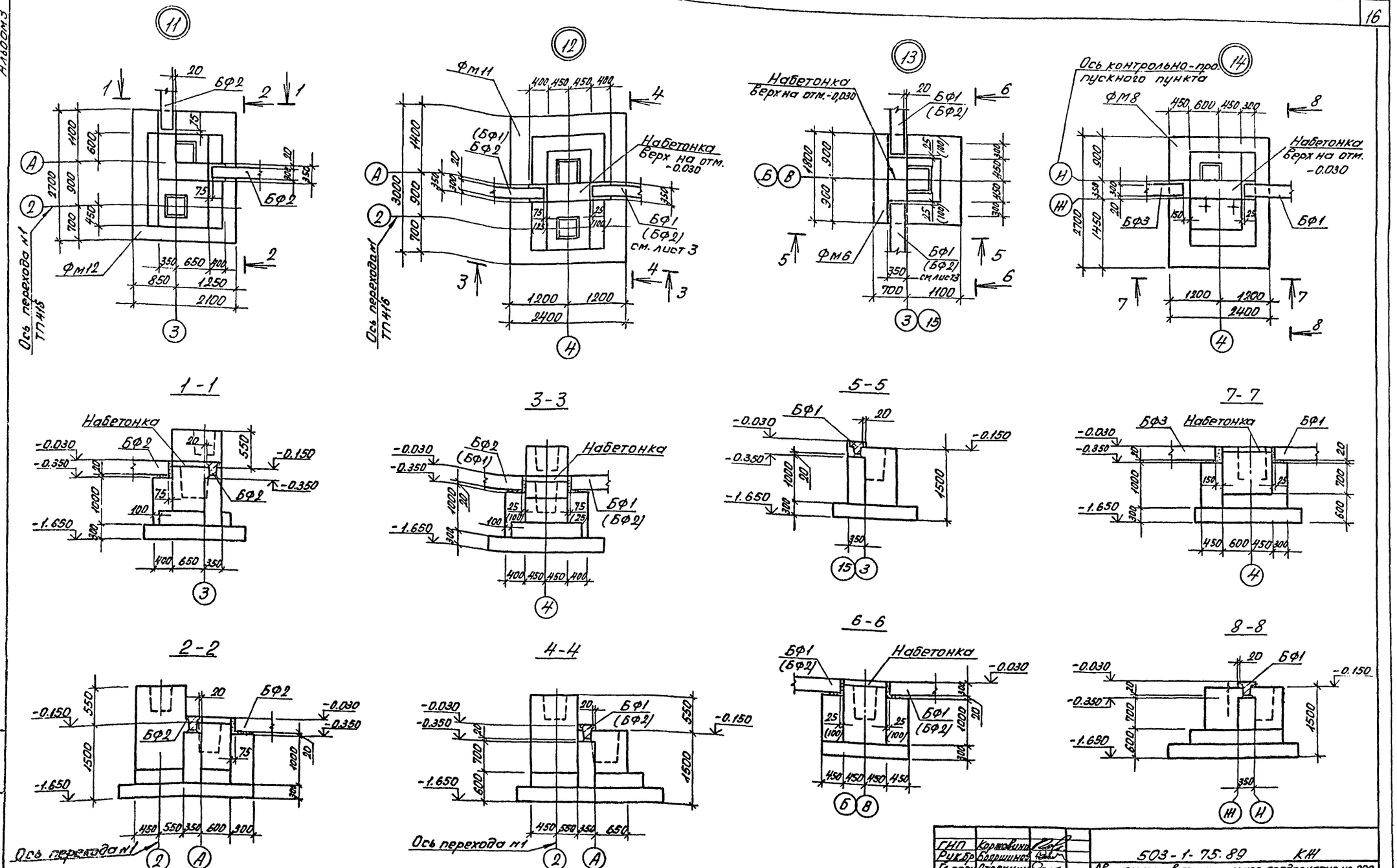

Маркировку узлов 11...14 смотри схему расположения фундаментов лист 3.

ГИП	Коржавина		503-1-75.89 КЖ
Рук.бр	Бояршинов		Автономное автотранспортное предприятие на 200 грузовых автомобилей с частично закрытой стоянкой
Гл.спец	Стрехнин		
Рук.гр	Шадхратова		Производственный корпус №2
Вед.инж	Кирьянова		Стадия: РП; Лист: 7; Листов:
Ст.инж	Михайлова		Узел 11...14 к схеме расположения фундаментов
Привязан			ГИПРОАВТОТРАНС Новосибирский филиал
Инв.№			Формат А2

Инв.№ подл. | Подпись и дата | Взам.инв.№

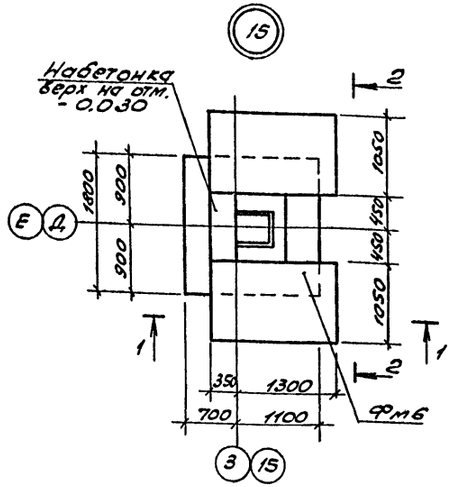

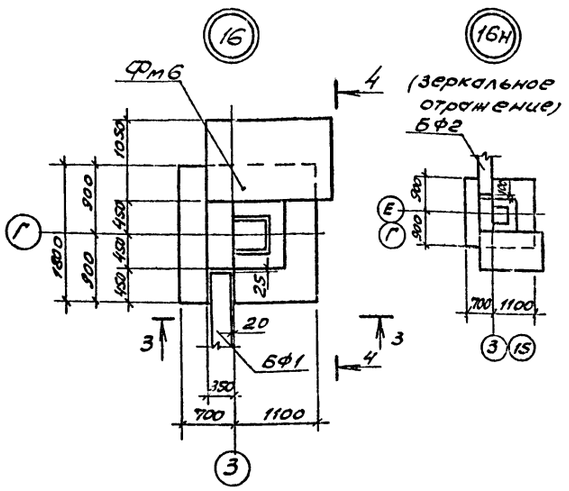

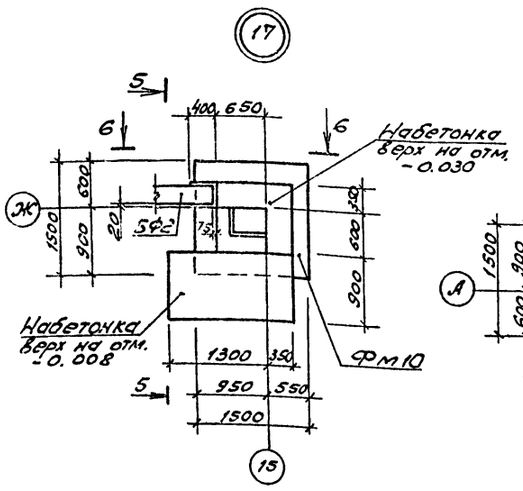

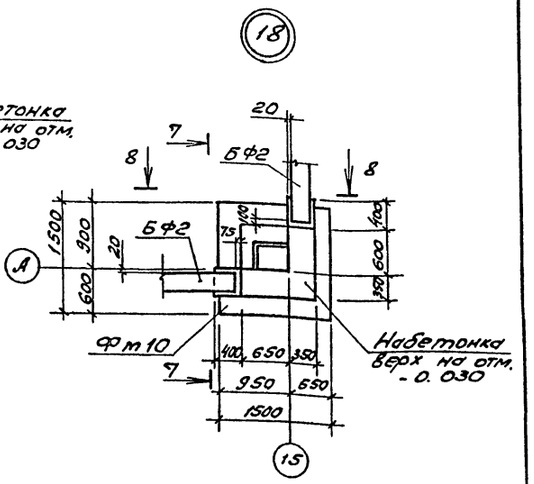

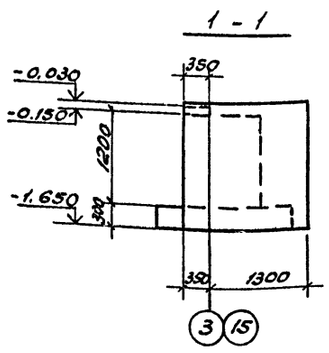

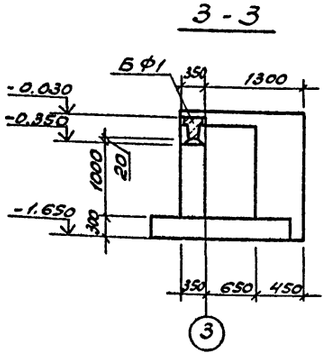

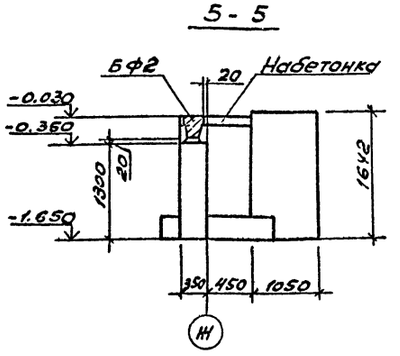

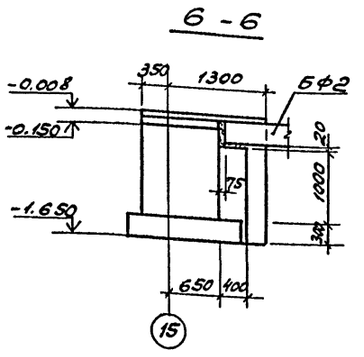

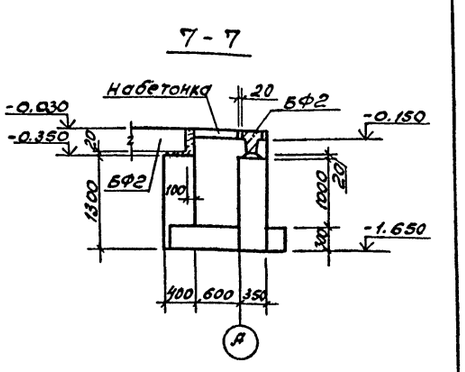

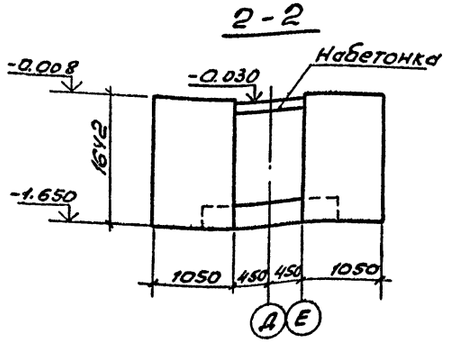

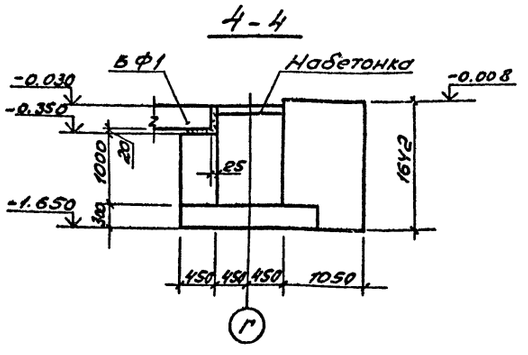

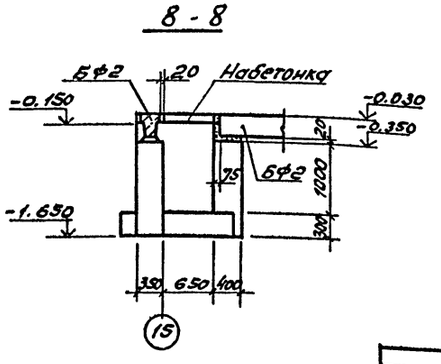

1. Маркировку узлов 15...18 смотри схему расположения фундаментов лист 3.

ГИП	Корнавина		503-1-75.89 -КЖ		
Рук. бр.	Боряшинов		Автономное автотранспортное предприятие на 200 грузовых автомобилей с частично закрытой стоянкой		
Гл. спец.	Строхмин		Производственный корпус №2	Стадия	Лист	Листов
Рук. гр.	Шайхатов			РП	8	
Ведущ.	Кирьянова		Узел 15... 18 к схеме расположения фундаментов.	ГИПРОАВТОТРАНС Новосибирский филиал	
Ст. инж.	Михайлова				

Привязан

Инв. №

Инв. № подл. | Подпись и дата | Взам. инв. №

Фм 1

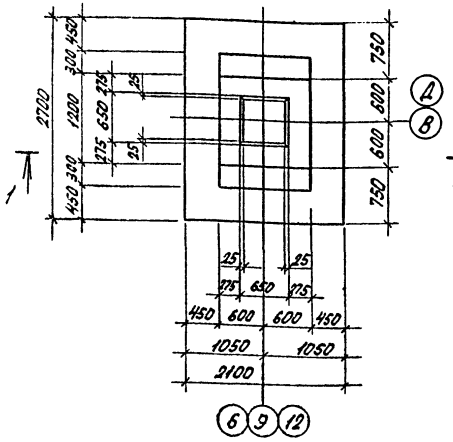

Фм 2

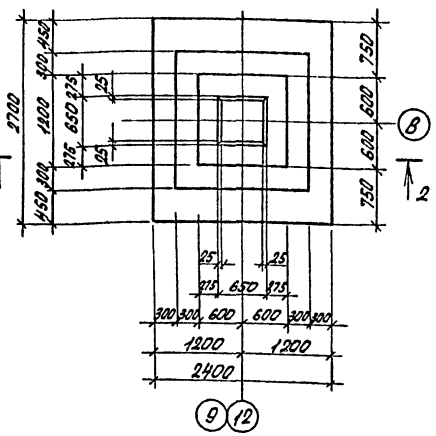

Фм 3

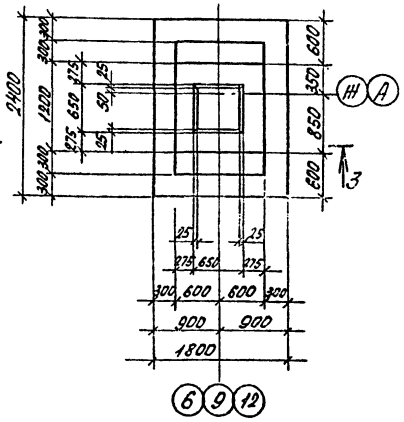

1-1

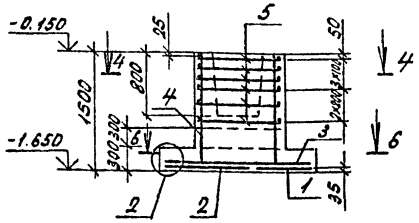

2-2

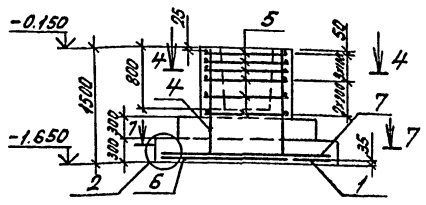

3-3

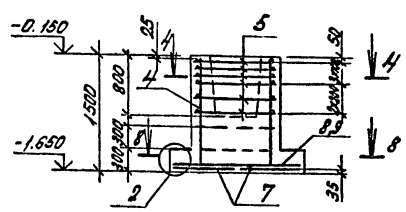

4-4

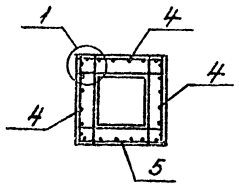

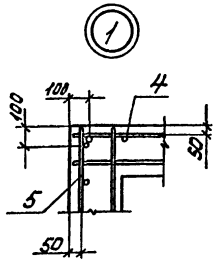

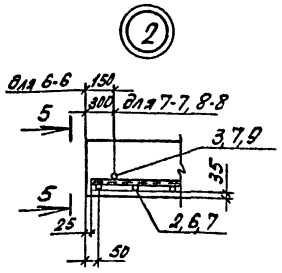

5-5

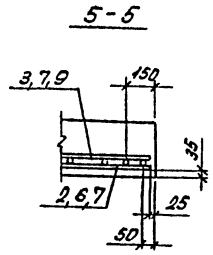

6-6

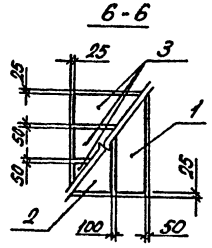

7-7

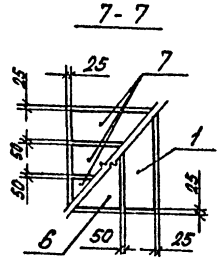

8-8

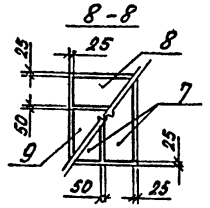

Спецификация монолитных железобетонных фундаментов Фм1.. Фм3

Формат	Зона	Поз	Обозначение	Наименование	Кол.	Примечание
				Фм 1		
				Сборочные единицы		
				Сетки арматурные		
		1	1.410-3 Вып.1	1с 12АIII/6АIII 85×265	1	
		2	1.410-3 Вып.1	1с 12АIII/6АIII 105×265	1	
		3	1.410-3 Вып.1	1с 10АIII/6АIII 85×205	3	
		4	1.412-1/77 Вып.3	СН 12АII-10×15	4	
		5	1.412-1/77 Вып.3	СБ-8АI	6	
				Материалы		
				Бетон класса В15		3,33 м³
				Фм 2		
				Сборочные единицы		
				Сетки арматурные		
		1	1.410-3 Вып.1	1с 12АIII/6АIII 85×265	1	
		6	1.410-3 Вып.1	1с 12АIII/6АIII 145×265	1	
		7	1.410-3 Вып.1	1с 10АIII/6АIII 85×235	3	
		4	1.412-1/77 Вып.3	СН 12АII-10×15	4	
		5	1.412-1/77 Вып.3	СБ-8АI	6	
				Материалы		
				Бетон класса В15		3,9 м³
				Фм 3		
				Сборочные единицы		
				Сетки арматурные		
		7	1.410-3 Вып.1	1с 10АIII/6АIII 85×235	2	
		8	1.410-3 Вып.1	1с 10АIII/6АIII 85×175	1	
		9	1.410-3 Вып.1	1с 10АIII/6АIII 145×175	1	
		4	1.412-1/77 Вып.3	СН 12АII-10×15	4	
		5	1.412-1/77 Вып.3	СБ-8АI	6	
				Материалы		
				Бетон класса В15		3,0 м³

Схему расположения фундаментов см. лист 3.

Ведомость расхода стали на элемент, кг

Марка элемента	Изделия арматурные										Всего	Общий расход
	Арматура класса											
	AI, ст3сп3			AII, Вст5сп2		AIII, 35Гс						
	ГОСТ 5781-82*											
	ф8		Итого	ф12		Итого	ф8	ф10	ф12	Итого		
Фм1	26,4		26,4	30,8		30,8	4,5	18,9	25,9	49,3	106,5	106,5
Фм2	26,4		26,4	30,8		30,8	4,9	21,9	30,6	57,4	114,6	114,6
Фм3	26,4		26,4	30,8		30,8	3,2	28,6	-	31,8	89,0	89,0

ГИП	Кормавина		
Рук.гр.	Боярчинов		
Гл.спец.	Стрехнин		
Рук.гр.	Шойратов		
Ведущ.	Курбянова		
Ст.инж.	Михайлова		

503-1-75.89 КЖ

Автономное автотранспортное предприятие на 200 грузовых автомобилей с частично закрытой стоянкой

Производственный корпус №2

Стадия	Лист	Листов
РП	9	

Фундамент Фм1... Фм3

ГИПРОАВТОТРАНС Новосибирский филиал

Привязан

Инв.№

Инв.№ подл. | Подпись и дата | Взам.инв.№

Копировал Севастьянова Формат А2

Фм4

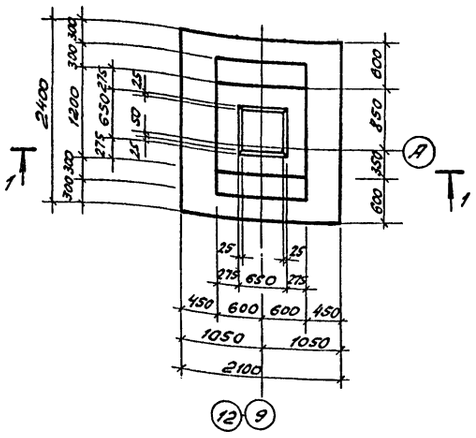

Фм5

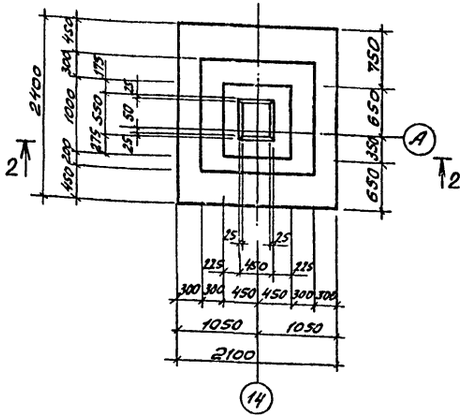

Фм6

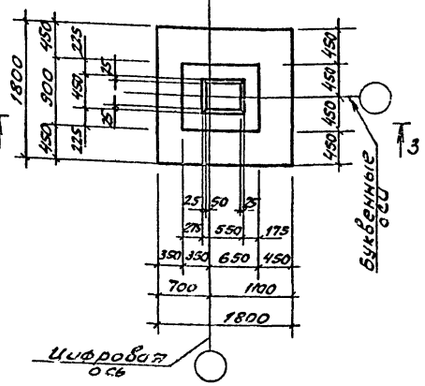

1-1

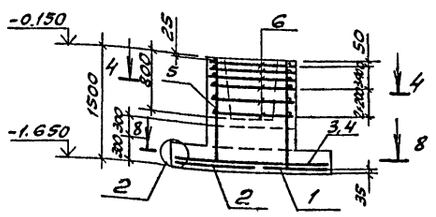

2-2

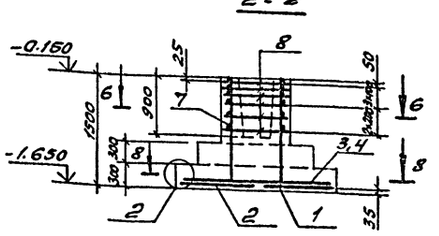

3-3

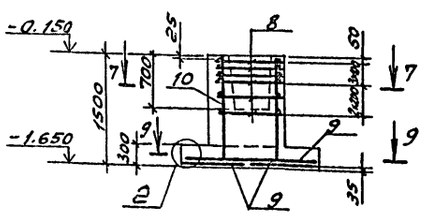

4-4

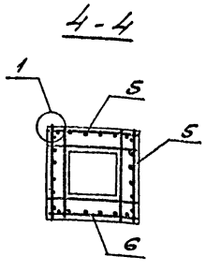

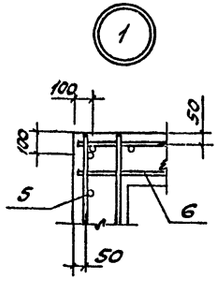

5-5

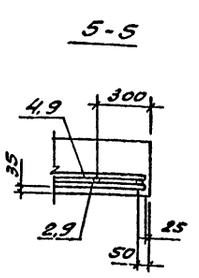

6-6

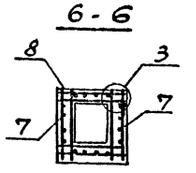

7-7

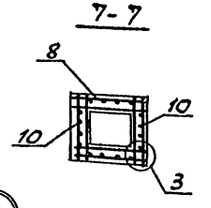

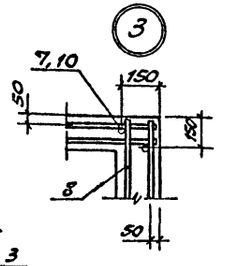

9-9

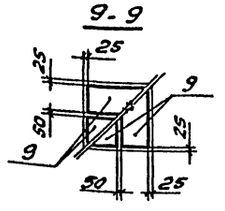

8-8

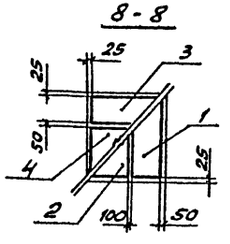

Спецификация монолитных железобетонных фундаментов Фм4... Фм6

Формат	Зона	Поз.	Обозначение	Наименование	Кол	Примечание
				Фм4		
				Сборочные единицы		
				Сетки арматурные		
		1	1.410-3 Вып. 1	1С $\frac{10AIII}{6AIII}$ 85×235	1	
		2	1.410-3 Вып. 1	1С $\frac{10AIII}{6AIII}$ 105×235	1	
		3	1.410-3 Вып. 1	1С $\frac{10AIII}{6AIII}$ 85×205	1	
		4	1.410-3 Вып. 1	1С $\frac{10AIII}{6AIII}$ 145×205	1	
		5	1.412-1/77 Вып. 3	СН12А$\overline{I}$-10×15	4	
		6	1.412-1/77 Вып. 3	СБ-8АI	6	
				Материалы		
				Бетон класса В15		3,2 м^3
				Фм5		
				Сборочные единицы		
				Сетки арматурные		
		1	1.410-3 Вып. 1	1С $\frac{10AIII}{6AIII}$ 85×235	1	
		2	1.410-3 Вып. 1	1С $\frac{10AIII}{6AIII}$ 105×235	1	
		3	1.410-3 Вып. 1	1С $\frac{10AIII}{6AIII}$ 85×205	1	
		4	1.410-3 Вып. 1	1С $\frac{10AIII}{6AIII}$ 145×205	1	
		7	1.412-1/77 Вып. 3	СН14А$\overline{III}$-6×15	4	
		8	1.412-1/77 Вып. 3	СА-8АI	6	
				Материалы		
				Бетон класса В15		2,80 м^3
				Фм6		
				Сборочные единицы		
				Сетки арматурные		
		9	1.410-3 Вып. 1	1С $\frac{10AIII}{6AIII}$ 85×175	4	
		10	1.412-1/77 Вып. 3	СН12А$\overline{I}$-6×15	4	
		8	1.412-1/77 Вып. 3	СА-8АI	6	
				Материалы		
				Бетон класса В15		1,83 м^3

Схему расположения фундаментов см. лист 3

Ведомость расхода стали на элемент, кг

Марка элемента	Изделия арматурные										Всего	Общий расход
	Арматура класса AI, ст3сп 3			AII, Вст5сп2		AIII, 35ГС						
	ГОСТ 5781-82*											
	ф8		Итого	ф12		Итого	ф6	ф10	ф14	Итого		
Фм4	26,4		26,4	30,8		30,8	3,8	32,4	–	36,2	93,4	93,4
Фм5	19,4		19,4	–		–	3,8	32,4	24,0	64,2	83,6	83,6
Фм6	19,4		19,4	20,8		20,8	2,4	21,6	–	24,0	64,2	64,2

Инв. № подл. | Подпись и дата | Взам. инв. №

Привязан

Инв. №

ГИП	Кортвина		503-1-75.89 – КЖ
Рук. гр.	Бояринов		Автономное автотранспортное предприятие на 200 грузовых автомобилей с частично закрытой стоянкой
Н. спец.	Стрехнин		Производственный корпус №2
Рук. гр.	Шейхатов		Стадия: РП; Лист: 10; Листов:
Н. инж.	Курьянова		Фундамент Фм4... Фм6
Ст. инж.	Михайлова		ГИПРОАВТОТРАНС Новосибирский филиал

Альбом 3

Фм 7

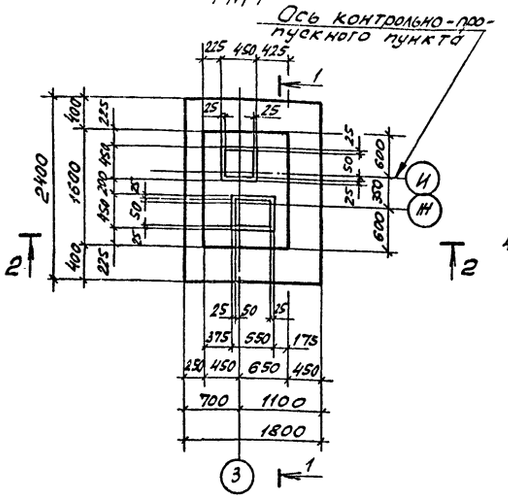

Фм 8

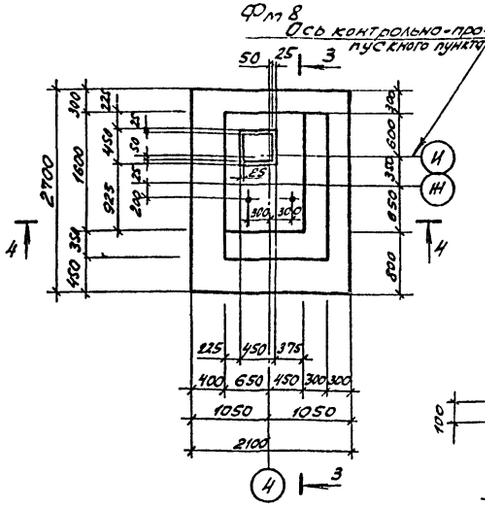

5 - 5

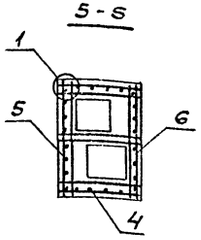

7 - 7

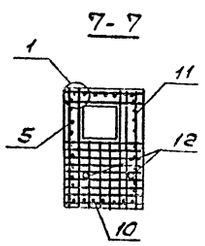

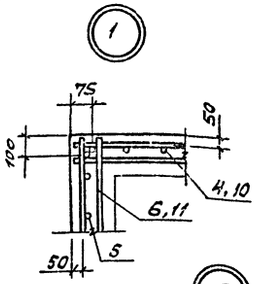

8 - 8

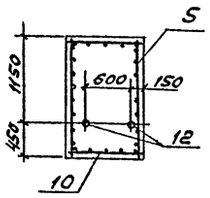

1 - 1

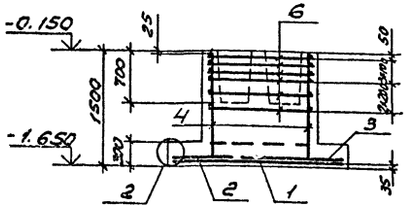

3 - 3

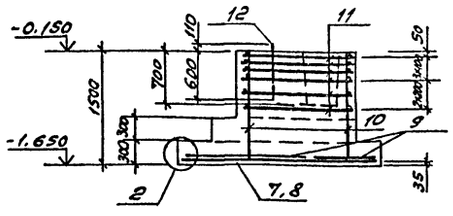

6 - 6

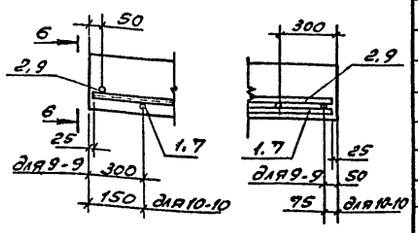

2 - 2

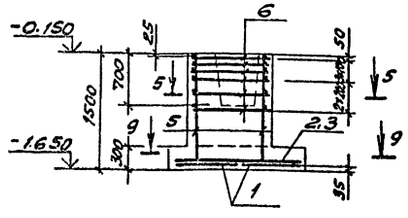

4 - 4

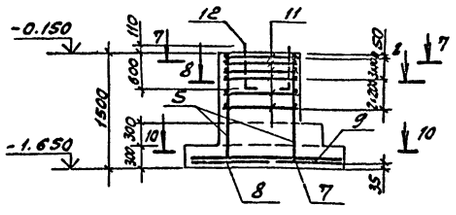

9 - 9

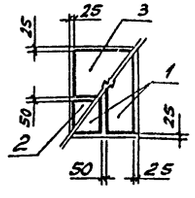

10 - 10

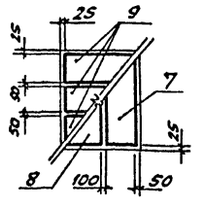

Спецификация монолитных железобетонных фундаментов Фм 7... Фм 8

Формат	Зона	Поз.	Обозначение	Наименование	Кол.	Примечание
				Фм 7		
				Сборочные единицы		
				Сетки арматурные		
		1	1.410-3 Вып. 1	1С 12AIII/6AIII 85×235	2	
		2	1.410-3 Вып. 1	1С 12AIII/6AIII 85×175	1	
		3	1.410-3 Вып. 1	1С 12AIII/6AIII 145×175	1	
		4	1.412-1/77 Вып. 3	СН12AII-10×15	2	
		5	Альбом 5 -КЖ.И.С1,С2	С1	2	
		6	Альбом 5 -КЖ.И.С3,С4	С3	6	
				Материалы		
				Бетон класса В15		1,8 м³
				Фм 8		
				Сборочные единицы		
				сетки арматурные		
		7	1.410-3 Вып. 1	1С 12AIII/6AIII 85×265	1	
		8	1.410-3 Вып. 1	1С 12AIII/6AIII 105×265	1	
		9	1.410-3 Вып. 1	1С 12AIII/6AIII 85×205	3	
		10	1.410-3 Вып. 1	1С 12AIII/6AIII 105×145	2	
		11	Альбом 5 -КЖ.И.С3,С4	С4	6	
		5	Альбом 5 -КЖ.И.С1,С2	С1	2	
				Изделие закладное		
		12	1.412.1-4	МН1	2	
				Изделия соединительные		
			1.412.1-4	ММ1	4	Прим. п2
			1.412.1-4	ММ2	4	
			1.412.1-4	ММ3	4	
				Материалы		
				Бетон класса В15		4,00 м³

1. Схему расположения фундаментов см. лист 3.
2. Схему сборки N1 пространственного каркаса вертикального армирования подколонника см. серию 1.412.1-4.0'70

Ведомость расхода стали на элемент, кг

Марка элемента	Изделия арматурные												Изделия закладные							Общий расход
	Арматура класса												Прокат марки							
	AI, ст3сп3			AII, ВСт5сп2		AIII, 35ГС							ВСт3кп2							
	ГОСТ 5781-82*												ГОСТ 19903-74*	ГОСТ 25090-71*		ГОСТ 5915-70*			Всего	
	ф8	ф10AI	Итого	ф12		Итого	ф6	ф10	ф12			Итого	-60×8	Итого	ВОАТ М24	Итого	Гайка М24	Итого		
Фм 7	43,0		43,0	36,0		36,0	3,2		41,0			44,2	123,2							123,2
Фм 8	62,2	8,4	70,6	33,6		33,6	5,6		67,0			72,6	176,8	0,9	0,9	5,5	5,5	0,4	0,4	6,8	183,6

Привязан

Инв. №

ГИП	Кормавина	
Рук.бр	Бояринцев	
Гл.спец.	Стретнин	
Рук.гр.	Шайхратова	
Вед.инж.	Куревнова	
Ст.инж.	Михайлова	

503-1-75.89 -КЖ

Автономное автотранспортное предприятие на 200 грузовых автомобилей счастично-закрытой стоянкой

Производственный корпус N2

Стадия	Лист	Листов
РП	11	

Фундамент Фм7, Фм8

ГИПРОАВТОТРАНС Новосибирский филиал

Инв. № подл. | Подпись и дата | Взам. инв. №

Альбом 3

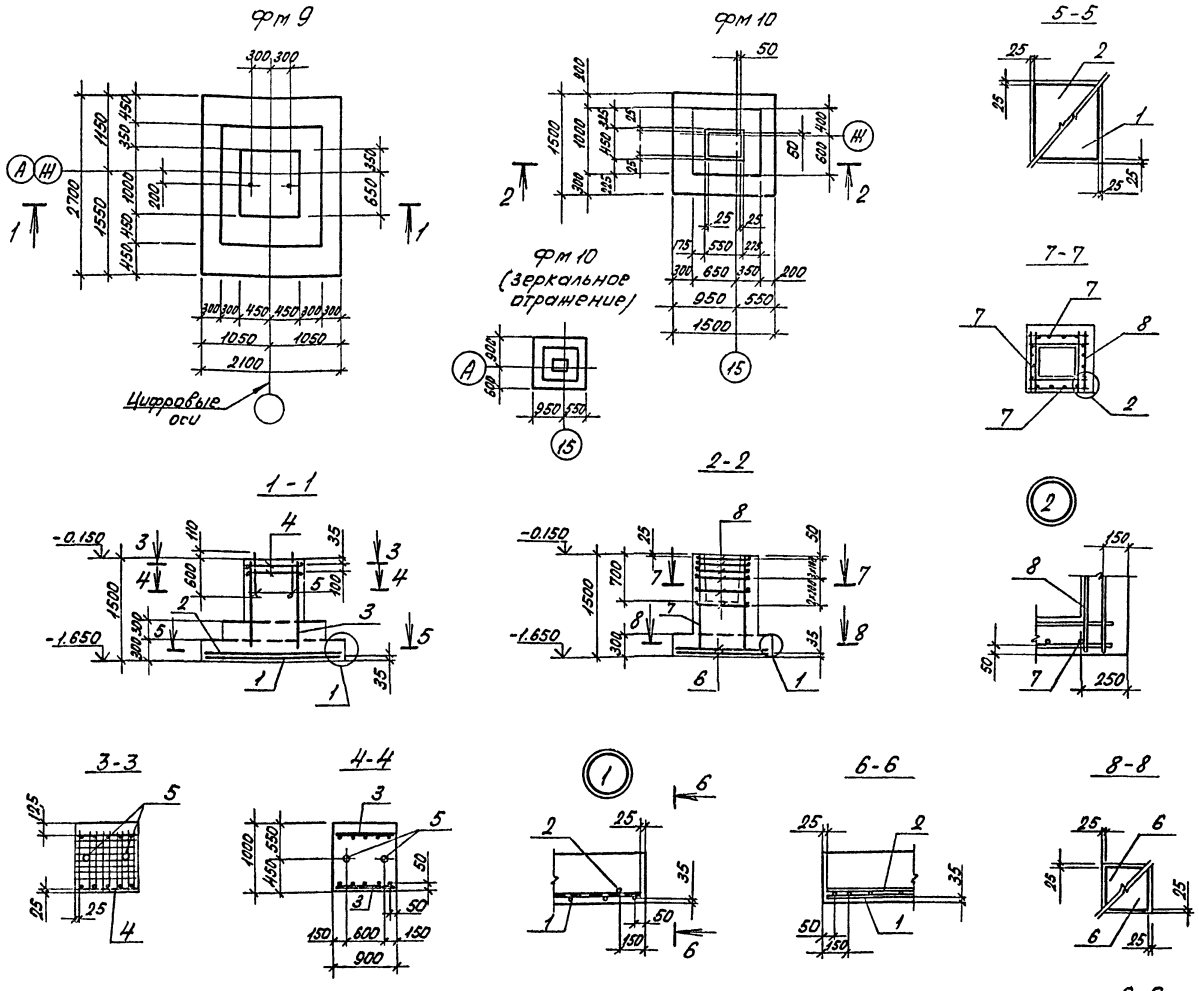

Спецификация монолитных железобетонных фундаментов Фм9, Фм10, Фм14

Формат	Зона	Поз.	Обозначение	Наименование	Кол.	Примечание
				Фм 9		
				Сборочные единицы		
				Сетки арматурные		
		1	1.410-3 Вып.1	1с $\frac{10АIII}{8АIII}$ 205×265	1	
		2	1.410-3 Вып.1	1с $\frac{10АIII}{8АIII}$ 265×205	1	
		3	1.410-3 Вып.1	1с $\frac{12АIII}{6АIII}$ 85×145	2	
		4	1.412.1-4	СН-6АI	2	
				Изделие закладное		
		5	1.412.1-4	МН1	2	
				Изделия соединительные		
			1.412.1-4	ММ1	4	Прим.п.2
			1.412.1-4	ММ2	4	
			1.412.1-4	ММ3	4	
				Материалы		
				Бетон класса В15		3,30м³
				Фм 10		
				Сборочные единицы		
				Сетки арматурные		
		6	1.410-3 Вып.1	1с $\frac{10АIII}{6АIII}$ 145×145	2	
		7	1.412-1/77 Вып.3	СН12АII-6×15	4	
		8	1.412-1/77 Вып.3	СА-8АI	6	
				Материалы		
				Бетон класса В15		1,70м³
				Фм 14		
				Материалы		
				Бетон класса В15		0,54м³

1. Схему расположения фундаментов см. лист 3.
2. Схему сборки №1 пространственного каркаса вертикального армирования подколонника см. серию 1.412.1-4.070.

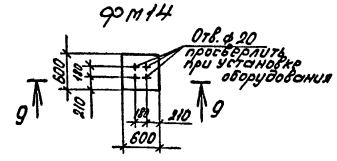

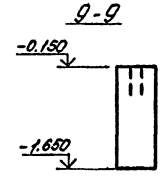

Ведомость расхода стали на элемент, кг

Марка элемента	Изделия арматурные												Всего	Изделия закладные							Всего	Общий расход
	Арматура класса													Прокат марки								
	АI, ст3сп3				АII-ВСт5сп2			АIII, 35ГС						ВСт3кп2								
	ГОСТ 5781-82*													ГОСТ 19903-74*			ГОСТ 2590-71*		ГОСТ 5915-70*			
	⌀6	⌀8	⌀10	Итого	⌀12		Итого	⌀6	⌀8	⌀10	⌀12	Итого		-60×8		Итого	Болт М24	Итого	Гайка М24	Итого		
Фм9	7,0		8,4	15,4				1,2	8,3	35,7	12,8	58,0	73,4	0,92		0,92	5,46	5,46	0,42	0,42	6,8	80,2
Фм10		19,4		19,4	20,8		20,8	2,0		14,4		16,4										56,6

ГИП	Коржавина		
Рук.бр	Бояршинова		
П.спец	Стрехнин		
Рук.гр.	Шайкратова		
Ведущ.инж	Кирьянова		
Ст.инж	Михайлова		

Привязан

Инв. №

503-1-75.89 КЖ

Автономное автотранспортное предприятие на 200 грузовых автомобилей с частично закрытой стоянкой

Производственный корпус №2

Стадия	Лист	Листов
РП	12	

Фундамент Фм9, Фм10, Фм14

ГИПРОАВТОТРАНС Новосибирский филиал

Копировал Севастьянова Формат А2

Инв. № подл. | Подпись и дата | Взам. инв. №

Фм 11

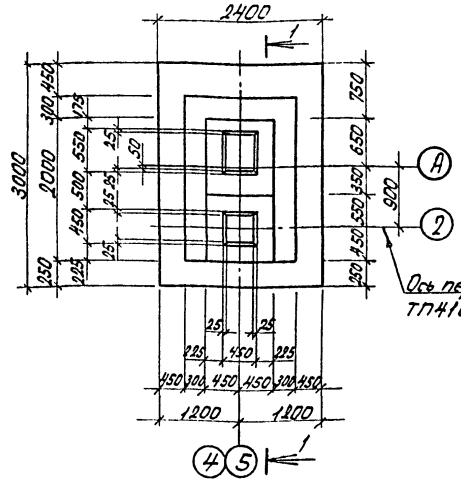

Фм 12

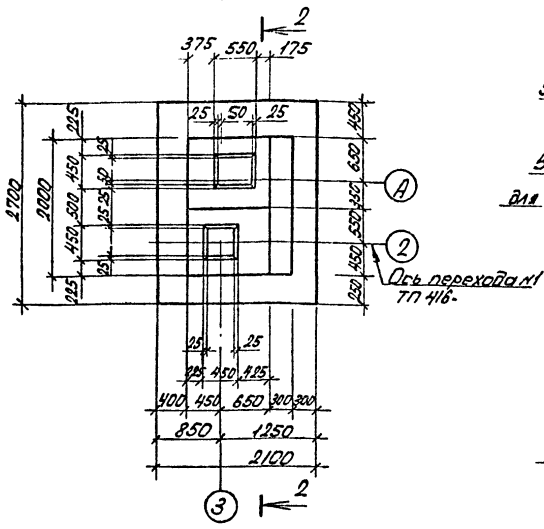

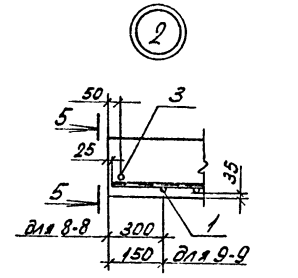

5-5

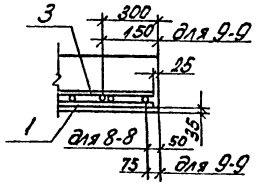

1-1

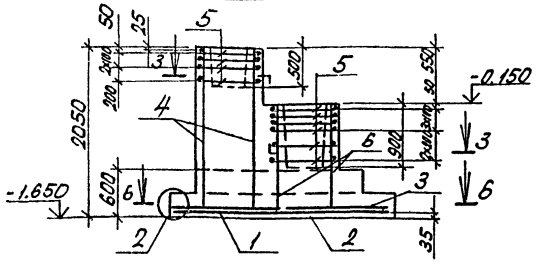

2-2

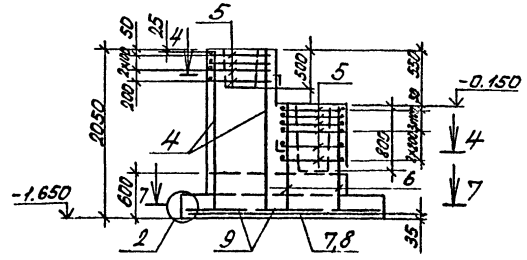

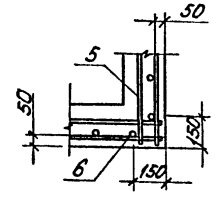

3-3

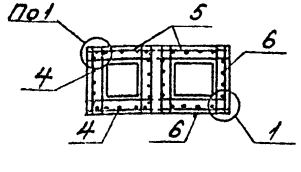

4-4

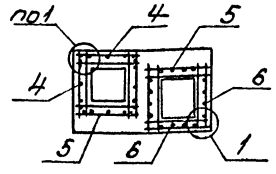

6-6

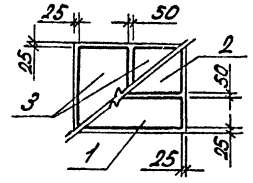

7-7

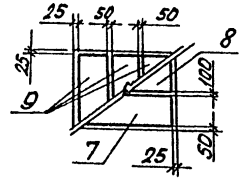

Спецификация монолитных железобетонных фундаментов Фм 11, Фм 12

Позиция	Обозначение	Наименование	Кол.	Примечание
		Фм 11		
		Сборочные единицы		
		Сетки арматурные		
1	1.410-3 Вып.1	1с 12АIII/6АIII 85×295	1	
2	1.410-3 Вып.1	1с 12АIII/6АIII 145×295	1	
3	1.410-3 Вып.1	1с 12АIII/6АIII 145×235	2	
4	Альбом 5 -КЖ.Н.С1/С2	С2	4	
5	1.412-1/77 Вып.3	СА-8АI	10	
6	1.412-1/77 Вып.3	СН12АII-6×15	4	
		Материалы		
		Бетон класса В15		5,2 м³
		Фм 12		
		Сборочные единицы		
		Сетки арматурные		
7	1.410-3 Вып.1	1с 12АIII/6АIII 85×265	1	
8	1.410-3 Вып.1	1с 12АIII/6АIII 105×265	1	
9	1.410-3 Вып.1	1с 12АIII/6АIII 85×205	3	
4	Альбом 5 -КЖ.Н.С1/С2	С2	4	
5	1.412-1/77 Вып.3	СА-8АI	10	
6	1.412-1/77 Вып.3	СН12АII-6×15	4	
		Материалы		
		Бетон класса В15		4,9 м³

Схему расположения фундаментов см. лист 3.

Ведомость расхода стали на элемент, кг

Марка элемента	Изделия арматурные									Общий расход
	Арматура класса								Всего	
	АI, ст3сп3		AII, Вст5сп2		AIII, 35ГС					
	ГОСТ 5781-82*									
	ф8	Итого	ф12	Итого	ф6	ф12		Итого		
Фм 11	36,6	36,6	59,8	59,8	5,1	67,5		72,6	169,0	169,0
Фм 12	36,6	36,6	59,8	59,8	4,5	53,2		57,7	154,1	154,1

Привязан

Инв. №

ГИП	Корнавина		
Рук.бр	Боярчиков		
Гл.спец	Стрехнин		
Рук.гр.	Шойхратов		
Вед.инж.	Кирьянова		
Ст.инж.	Михайлова		

503-1-75.89 КЖ

Автономное автотранспортное предприятие на 200 грузовых автомобилей с частично закрытой стоянкой

Производственный корпус N2

Стадия	Лист	Листов
РП	13	

Фундамент Фм11, Фм12

ГИПРОАВТОТРАНС Новосибирский филиал

Копировал Севастьянова Формат А3

Альбом 3

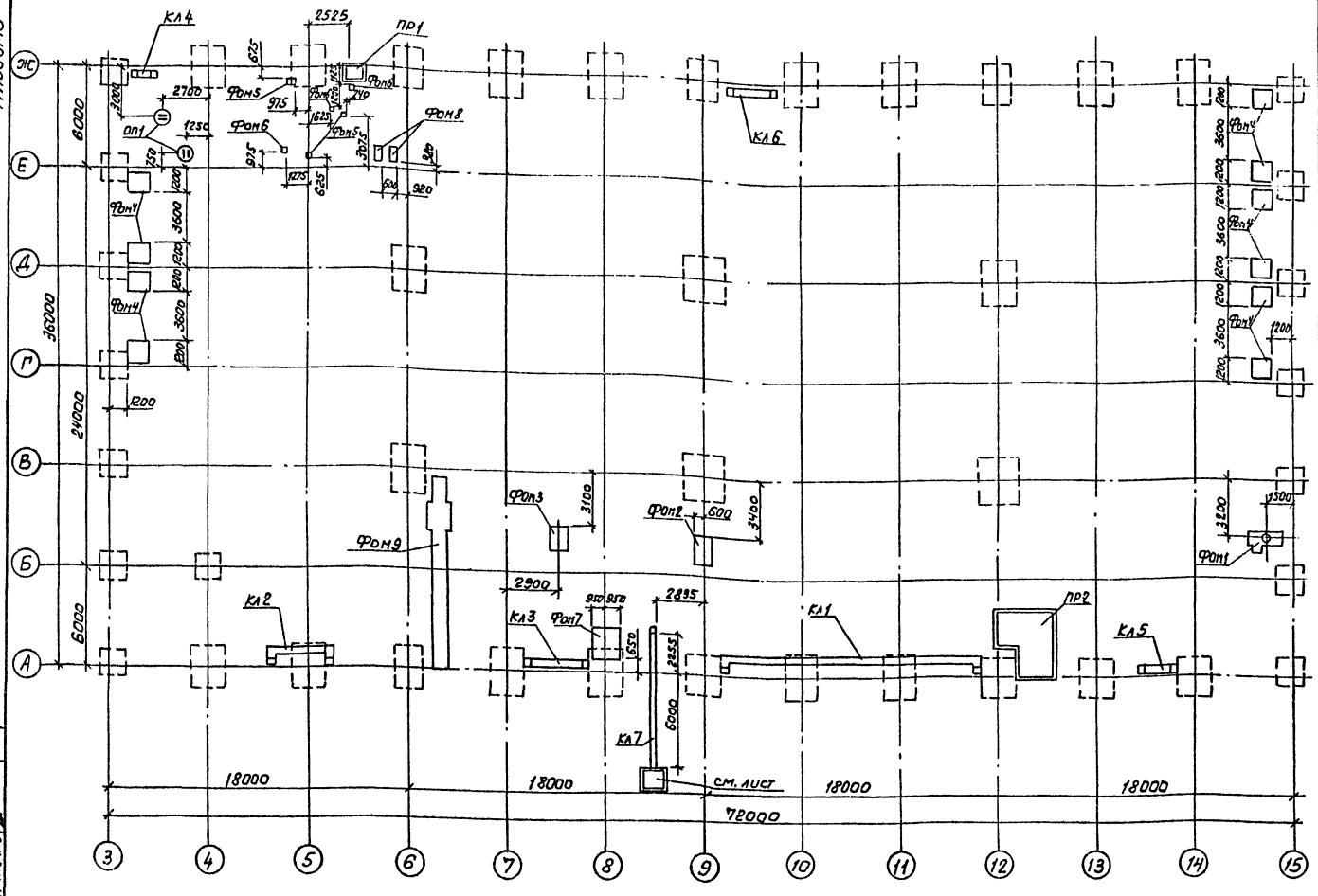

Спецификация к схеме расположения подземного хозяйства

Марка поз.	Обозначение	Наименование	Кол.	Масса ед. кг	Прим.
		Фундаменты под оборудование			
Фом1	Лист 15	Фом1	1		
Фом2	Лист 15	Фом2	1		
Фом3	Лист 15	Фом3	1		
Фом4	Лист 15	Фом4	10		
Фом5	Лист 15	Фом5	3		
Фом6	Лист 15	Фом6	3		
Фом7	Лист 15	Фом7	1		
Фом8	Лист 15	Фом8	2		
Фом9	Лист 16	Фом9	1		
		Каналы			
КЛ1	Лист 17	КЛ1	1		
КЛ2	Лист 17	КЛ2	1		
КЛ3	Лист 17	КЛ3	1		
КЛ4	Лист 17	КЛ4	1		
КЛ5	Лист 17	КЛ5	1		
КЛ6	Лист 17	КЛ6	1		
КЛ7	Лист 17	КЛ7	1		
		Приямки			
Пр1	Лист 18	Пр1	1		
Пр2	Лист 18	Пр2	1		
		Опора			
ОП1	Лист 18	ОП1	2		
		Лючок для прочистки	11		См. прим. п. 9
Л1	Лист 18	Л1	11		См. прим. п. 9

1. При устройстве фундаментов под оборудование, каналов, приямков - земляные работы выполнять в соответствии с указаниями СНиП III-8-76, СНиП 3.02.01-83* с учетом мероприятий по полному сохранению естественной структуры грунтов основания.
2. Обратную засыпку производить материковым грунтом без строительного мусора с послойным трамбованием до получения плотности скелета грунта $\gamma_m = 1{,}65\ т/м^3$.
3. Под монолитные бетонные фундаменты оборудования выполнить подготовку из щебня, втрамбованного в грунт, толщиной 100 мм.
4. Все фундаменты выполнять после получения оборудования и сверки установочного чертежа.
5. Сборные лотки каналов укладывать на песчаную подготовку толщиной 100 мм.
6. Сборные железобетонные плиты укладывать на цементном растворе М50 с тщательной заливкой швов.
7. Стены приямков, каналов, соприкасающиеся с грунтом, обмазать горячим битумом за 2 раза.
8. Все стальные элементы окрасить масляной краской за 2 раза.
9. Схему расположения лючков для прочистки см. лист ВК.

Согласовано:
Гл. спец. ДК Жуланов
Рук. гр. ОВ Кветтих
Рук. гр. ТМ Ченченко

Инв. № подл. | Подпись и дата | Взам. инв. №

Привязан

Инв. №

ГИП	Коржавина		503-1-75.89 -КЖ
Рук. бр.	Бодрышнов		Автономное автотранспортное предприятие на 200 грузовых автомобилей с частично закрытой стоянкой
Гл. спец.	Стрехнин		Производственный корпус №2
Рук. гр.	Шайхратьев		Стадия: Р; Лист: 14; Листов:
Вед. инж.	Сырьянов		Схема расположения подземного хозяйства
Инж.	Нерзляков		ГИПРОАВТОТРАНС Новосибирский филиал

Копировал

Формат А2

Альбом 3

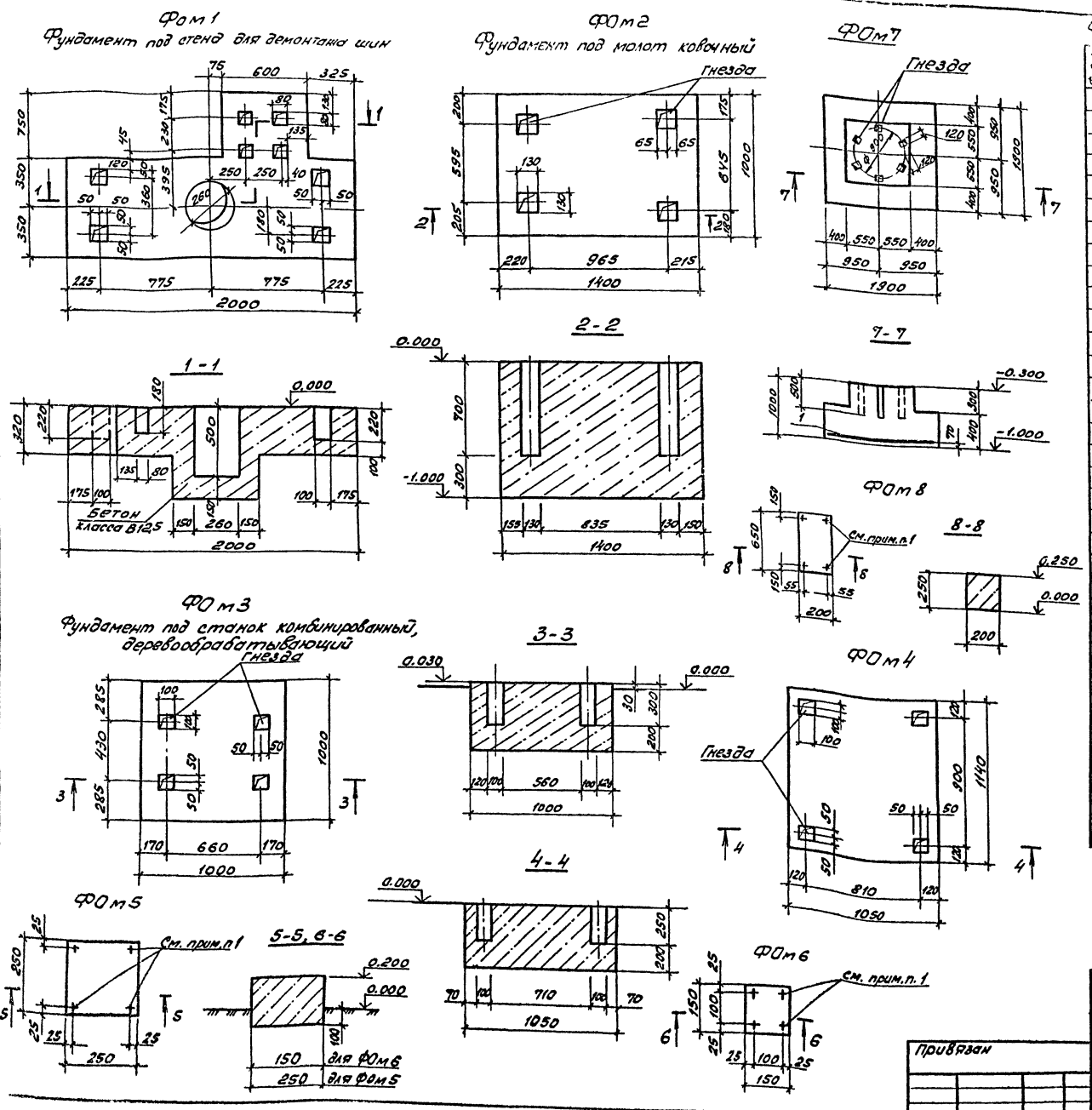

Спецификация монолитных конструкций фундаментов ФОм 1... ФОм 8

Формат	Зона	Поз.	Наименование	Обозначение	Кол.	Примечание
				ФОм 1		
				Материал		
				Бетон класса В12,5		0,63 м³
				ФОм 2		
				Материал		
				Бетон класса В12,5		1,4 м³
				ФОм 3		
				Материал		
				Бетон класса В12,5		0,53 м³
				ФОм 4		
				Материал		
				Бетон класса В12,5		0,54 м³
				ФОм 5		
				Материал		
				Бетон класса В12,5		0,018 м³
				ФОм 6		
				Материал		
				Бетон класса В12,5		0,006 м³
				ФОм 7		
				Сборочные единицы		
				Сетки арматурные		
		1	1.410-3 вып. 1	2С $\frac{14 АШ}{14 АШ}$ 175×175	1	38,0 кг
				Материал		
				Бетон класса В15		1,81 м³
				ФОм 8		
				Материал		
				Бетон класса В12,5		0,033 м³

1. Анкера закладывают при установке оборудования в просверленные скважины на эпоксидном клее.
2. Прим. см. лист 14.

ГИП	Коржавина	
Рук. бр.	Бояршинов	
Гл. спец.	Стрехнин	
Рук. гр.	Шайхратова	
Вед. инж.	Кирьянова	
Инженер	Мерзлякова	

Привязан

Инв. №

503-1-75.89 - КЖ

Автономное автотранспортное предприятие на 200 грузовых автомобилей с частично закрытой стоянкой

Производственный корпус №2

Стадия	Лист	Листов
РП	15	

Подземное хозяйство
Фундамент ФОм 1... ФОм 8

ГИПРОАВТОТРАНС
Новосибирский филиал

Подпись и дата | Взам. инв. №

Альбом 3

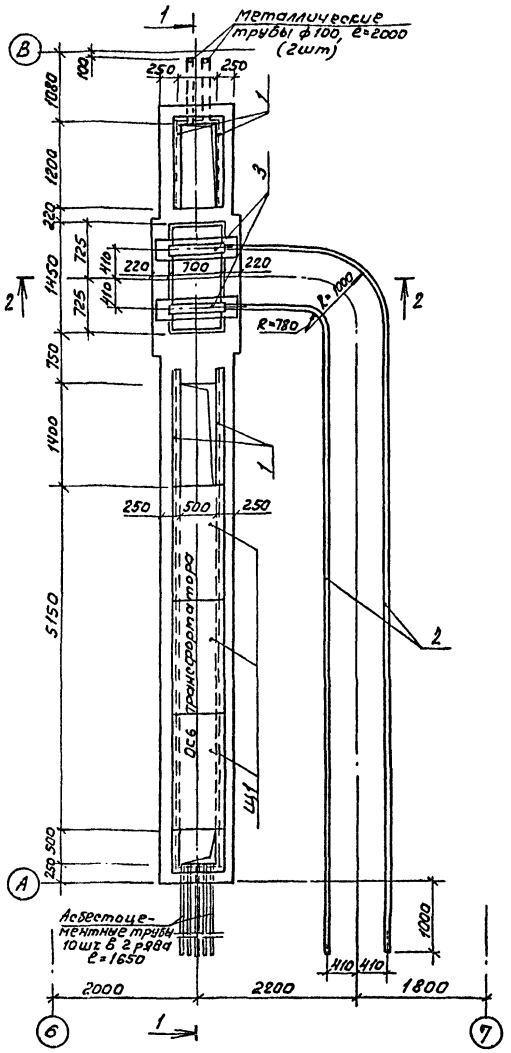

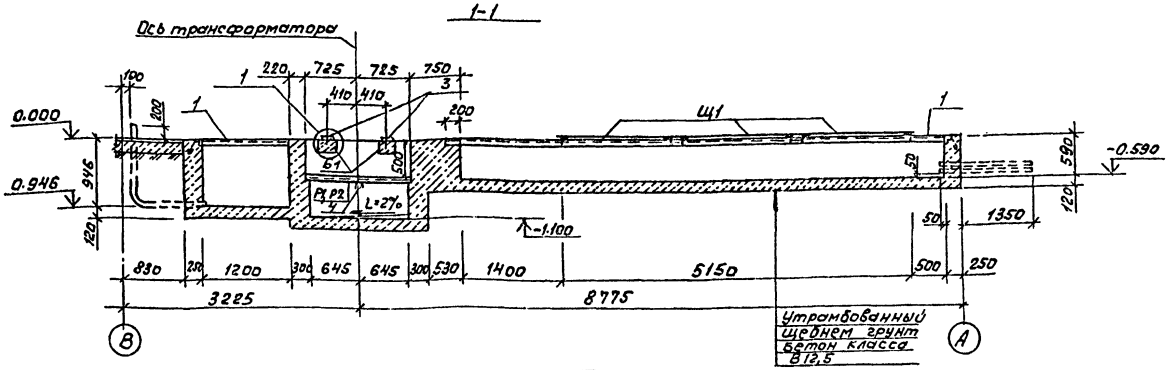

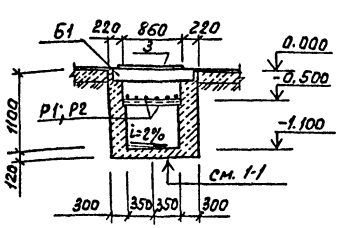

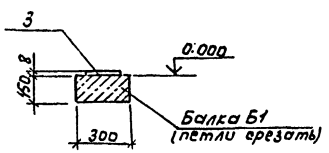

1. Примечание см. лист 14
2. Поверхность необетонируемых закладных деталей окрасить эмалью марки ПФ133 по ГОСТ 926-82 по грунту марки ГФ-020.
3. Позицию „2" пристрелить к балке дюбелями ДГП 4,5×50 в 3х точках.

Спецификация элементов сборной конструкции фундамента Фом 9

Марка	Обозначение	Наименование	Кол.	Масса ед, кг	Примеч.
Б1	3.006.1-2.87 вып.2	Балка Б1	2	130	
Р1	Альбом 5 -кж.н. Рш1, Рш2	Решетка Рш1	1	21,8	
Р2	Альбом 5 -кж.н. Рш1, Рш2	Решетка Рш2	1	24,4	
Щ1	Альбом 5 -кж.н. Щ1	Щит Щ1	3	69,8	

Спецификация монолитной конструкции фундамента Фом 9

Формат	Зона	Поз.	Обозначение	Наименование	Кол.	Примеч.
				Фундамент Фом 9		
				Сборочные единицы		
				Изделие закладное		
		1	3,400-6/76 л.39	Мн 4-46	18,3 м	4,4кг
		2	3,400-6/76 л.17	Мн 1-10	21,6 м	5,1кг
				Детали		
Б.Ч		3		-8×100 ГОСТ 103-76* е=700	2	4,4кг
Б.Ч		4		[N10 ГОСТ 8240-72* е=850	1	7,3кг
				Материалы:		
				Бетон класса В12,5	-	6,16 м³

Ведомость расхода стали на элемент, кг

Марка элемента	Изделия закладные												Всего	Общий расход
	Арматура класса			Прокат марки										
	А-III т 35ГС			ВСт3 сп5 ГОСТ 380-88										
	ГОСТ 5781-82*			ГОСТ 8240-72*			ГОСТ 8509-86			ГОСТ 103-76*				
	ф8		Итого	[10		Итого	L50×5		Итого	-8×100	-6×100	Итого		
Фом 9	19,6		19,6	7,3		7,3	69,0		69,0	8,8	101,5	110,3	206,2	206,2

ГИП	Кормавина		503-1-75.89 КЖ
Рук.бр.	Бояршинов		Автономное автотранспортное предприятие на 200 грузовых автомобилей с частично закрытой стоянкой
Гл.спец.	Стрехнин		
Рук.гр.	Шайхратова		Производственный корпус №2 — Стадия: РП; Лист: 16; Листов:
Вед.инж.	Кирьянова		
Ст.инж.	Михайлова		Подземное хозяйство Фундамент Фом 9 — ГИПРОАВТОТРАНС Новосибирский филиал

Привязан

Инв. №

Согласовано

Рук. гр. ЭО Смирнова

Взам. инв. №

Подпись и дата

Инв. № подл.

Копировал

Формат А2

Альбом 3

Схема расположения лотков и плит перекрытия канала КЛ1.

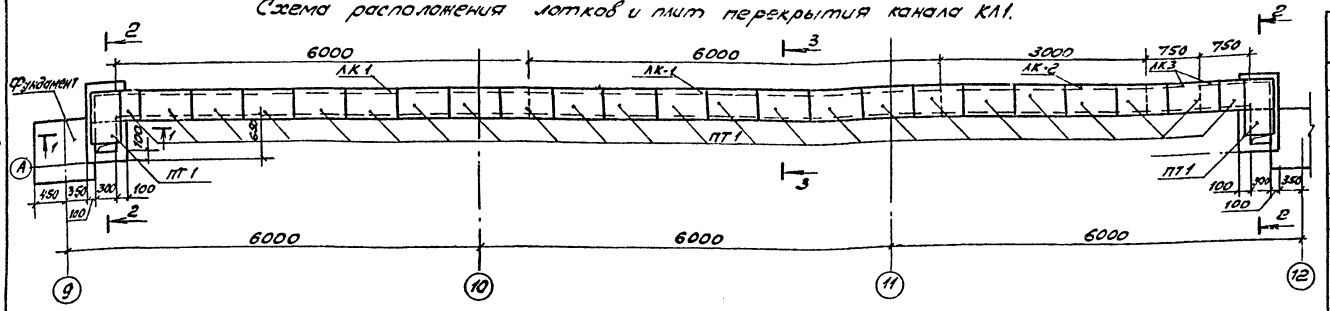

Спецификация к схемам расположения лотков плит перекрытия канала КЛ1... КЛ7

Марка, поз.	Обозначение	Наименование	Кол	Масса ед., кг	Примечание
		Канал КЛ1			
ПТ1	3.006.1-2.87 вып.2	Плита П1-8	25	40	
ЛК1	3.006.1-2.87 вып.1	Лоток Л1-8	2	900	
ЛК2	3.006.1-2.87 вып.1	Л1-8/2	1	450	
ЛК3	3.006.1-2.87 вып.1	Л1д-8	2	110	
		Канал КЛ2			
ПТ1	3.006.1-2.87 вып.2	Плита П1-8	6	40	
ЛК3	3.006.1-2.87 вып.1	Лоток Л1д-8	3	110	
		Канал КЛ3			
ПТ1	3.006.1-2.87 вып.2	Плита П1-8	7	40	
ЛК2	3.006.1-2.87 вып.1	Лоток Л1-8/2	1	450	
ЛК3	3.006.1-2.87 вып.1	Л1д-8	2	110	
		Канал КЛ4, КЛ5, КЛ6			
ПТ1	3.006.1-2.87 вып.2	Плита П1-8	2	40	
ЛК3	3.006.1-2.87 вып.1	Лоток Л1д-8	2	110	
		Канал КЛ7			
ПТ2	3.006.1-2.87 вып.2	Плита П2-15	11	80	
ЛК1	3.006.1-2.87 вып.1	Лоток Л1-8	1	900	
ЛК3	3.006.1-2.87 вып.1	Л1д-8	3	110	

Схема расположения лотков и плит перекрытия канала КЛ2

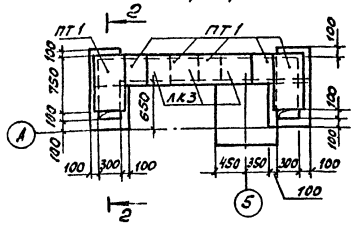

1-1

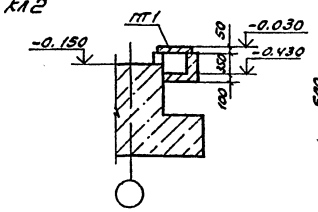

2-2

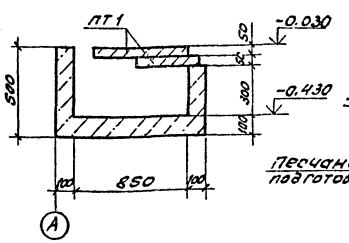

3-3

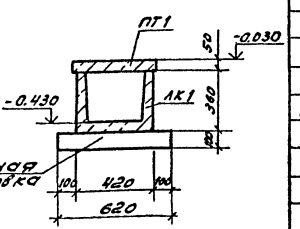

Схема расположения лотков и плит перекрытия канала КЛ3

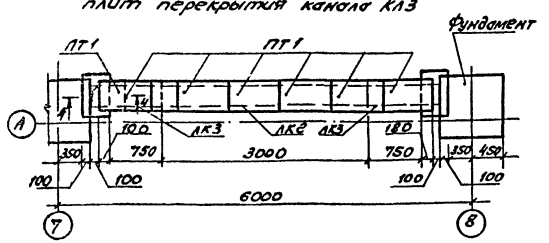

4-4

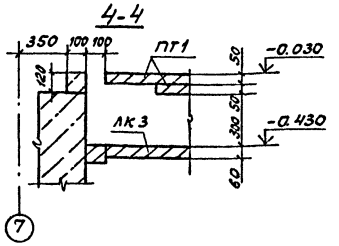

5-5

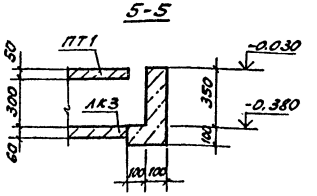

Схемы расположения лотков и плит перекрытия каналов КЛ4, КЛ5, КЛ6.

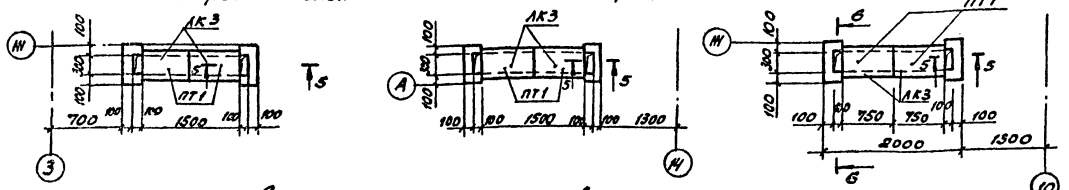

6-6

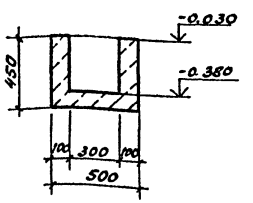

1. Примечания см. лист 14.
2. Объем бетона класса В7,5 для заделки торцов канала V = 0,9 м³.

Схема расположения лотков и плит перекрытия канала КЛ7.

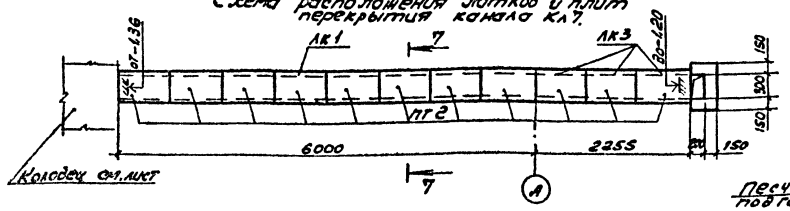

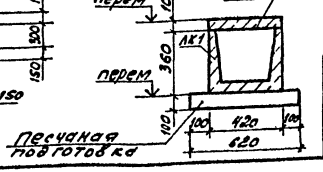

Согласовано
Инв. № подл. | Подпись и дата | Взам. инв. №

Привязан

Инв. №

ГИП	Карпавина		503-1-75.89 КЖ
Рук. бр.	Боровиков		Автономное автотранспортное предприятие на 200 грузовых автомобилей с частично закрытой стоянкой
Гл. инж.	Стрехнин		Производственный корпус. N2
Рук. гр.	Шайхротов		
Вед. инж.	Куприянов		Стадия: РП; Лист: 17; Листов:
Инж.	Голубцова		Схема расположения лотков, плит перекрытия каналов КЛ1... КЛ7.
			ГИПРОАВТОТРАНС Новосибирский филиал

Альбом 3

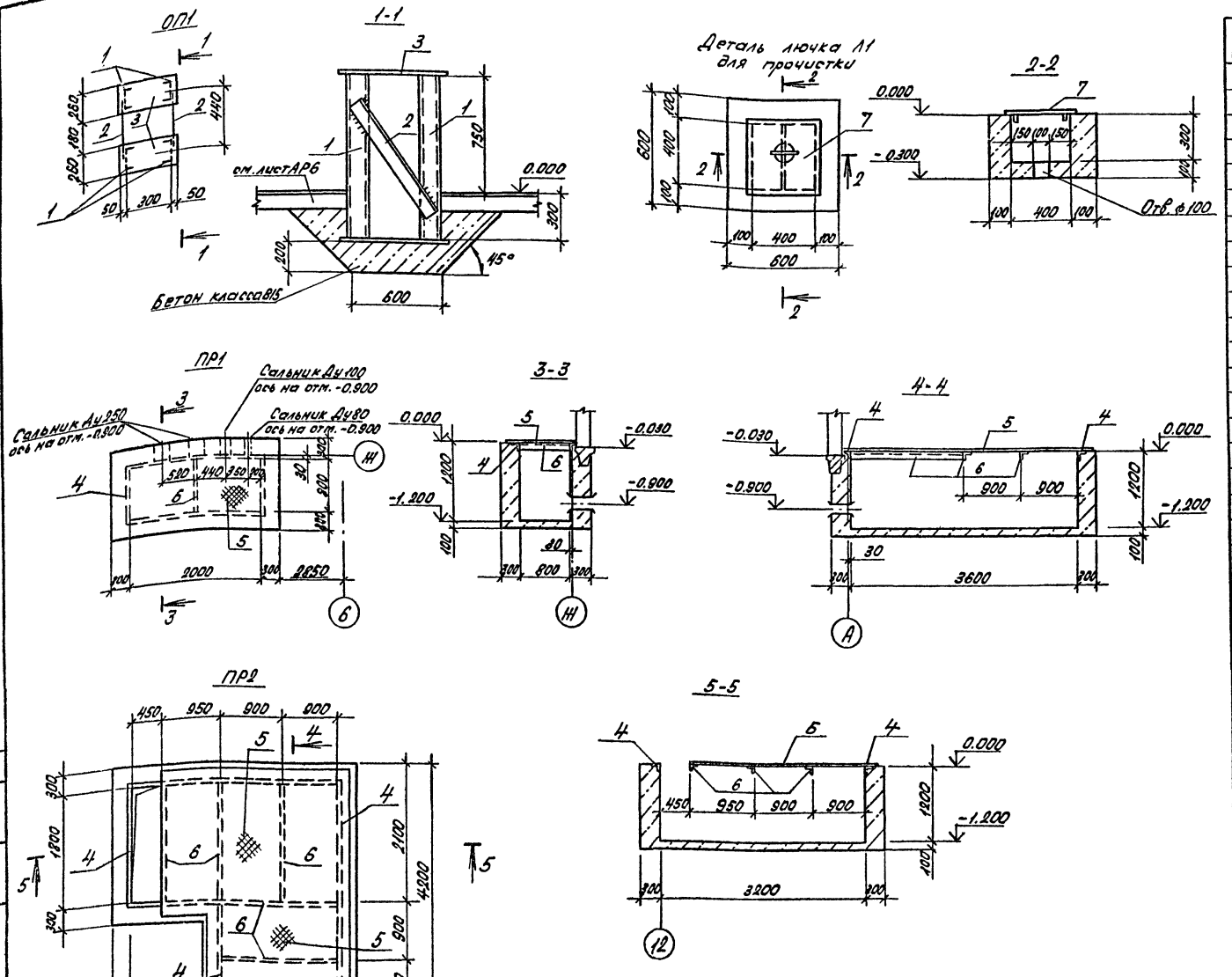

Примечания см. лист 14.

Спецификация монолитной конструкции ОП1, приямка ПР1, ПР2, лючка Л1

Форм.	Зона	Поз.	Наименование	Обозначение	Кол.	Примечания
				Опора ОП1		
				Сборочные единицы		
		1	без черт.	[16, ГОСТ 8240-72* ℓ=1050	4	14,9кг
		2	без черт.	L75x6, ГОСТ 8509-86 ℓ=1000	2	6,89кг
		3	без черт.	-10x260 ГОСТ 19903-74* ℓ=400	4	8,16кг
				Материалы		
				Бетон класса В15		0,98м³
				Приямок ПР1		
				Сборочные единицы		
		4	1.400-15 Вып.1	Изделие закладное МН 548	6,0м	4,2кг
				Детали		
		5	без черт.	Сталь рифл. δ=5, ГОСТ 8568-77*	2,88 м²	42,3кг
		6	без черт.	L50x6, ГОСТ 8509-86, ℓ=800	1	3,02кг
			5.900-2	Сальник Ду80 ℓ=500	1	11,6кг
			5.900-2	Ду100 ℓ=500	1	13,9кг
			5.900-2	Ду250 ℓ=500	2	33,9кг
				Материалы		
				Бетон класса В15		2,81м³
				Приямок ПР2		
				Сборочные единицы		
		4	1.400-15 Вып.1	Изделие закладное МН 548	13,7 м	4,2кг
				Детали		
		5	без черт.	Сталь рифл. δ=5, ГОСТ 8568-77*	10,5 м²	42,3кг
		6	без черт.	L50x5 ГОСТ 8509-86, ℓ=1800	5	6,79кг
			5.900-2	Сальник Ду80 ℓ=500	2	11,6кг
			5.900-2	Ду100 ℓ=500	1	13,9кг
			5.900-2	Ду200 ℓ=500	2	28,6кг
				Материалы		
				Бетон класса В15		6,67м³
				Лючок Л1		
				Сборочные единицы		
			Альбом 5 -КЖИ. КМ1	Крышка КМ1	11	13,66кг
				Материалы		
				Бетон класса В7,5		0,14м³

Согласовано
Рук.гр. ОВ Чистяков
Инв.№ подл. | Подпись и дата | Взам.инв.№

ГИП	Коржавина	
Рук.бр.	Бояршинова	
Гл.спец.	Стрехнина	
Рук.гр.	Шойхратова	
Вед.инж.	Кирьянова	
Инж.	Голубцова	

Привязан

Инв.№

503-1-75.89 КЖ

Автономное автотранспортное предприятие на 200 грузовых автомобилей с частично закрытой стоянкой

Производственный корпус №2

Стадия	Лист	Листов
РП	18	

Подземное хозяйство. Приямок ПР1, ПР2. Опора ОП1. Лючок Л1

ГИПРОАВТОТРАНС Новосибирский филиал

Копировал Севастьянова Формат А2

Альбом №3

Схема расположения колонн

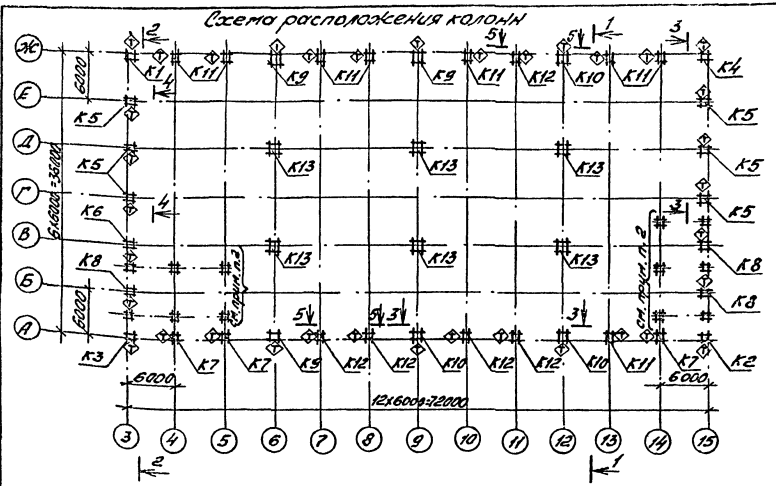

Схема расположения балок

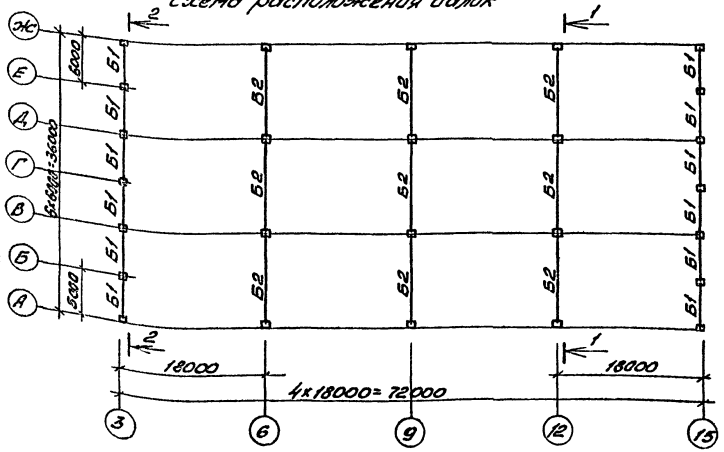

1-1

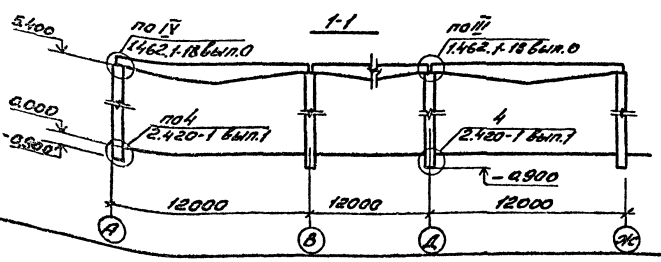

2-2

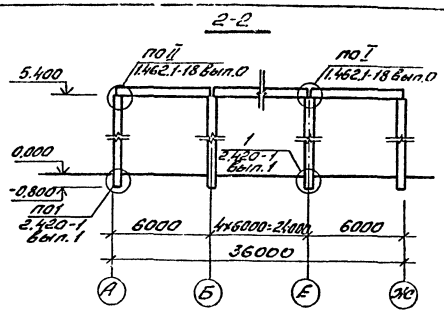

3-3

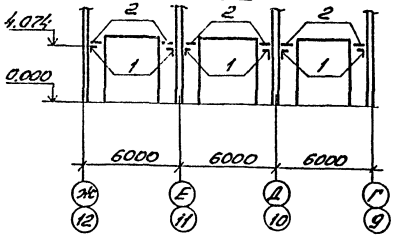

4-4

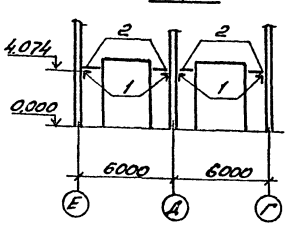

5-5

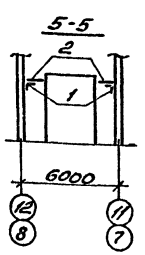

Спецификация к схеме расположения колонн, балок

Марка, поз.	Обозначение	Наименование	Кол.	Масса ед.кг.	Примечание
		I, II-ветровой район			
		Колонны			
К1	Альбом 5-кж.и.К1,К2	К60-1-а-1	1	1850	
К2	К1,К2	К60-1-а-2	1	1850	
К3	К3,К4	К60-1-а-3	1	1850	
К4	К3,К4	К60-1-а-4	1	1850	
К5	К5...К8	К60-1-а-5	6	1850	
К6	К5...К8	К60-1-а-6	1	1850	
К7	К5...К8	К60-9-1	3	1850	
К8	К5...К8	К60-9-а-1	3	1850	
К9	К9...К12	К60-32-1	3	4000	
К10	К9...К12	К60-32-2	3	4000	
К11	К9...К12	6КФ73-1-Н-а-1	8	1690	
К12	К9...К12	6КФ73-1-Н-а-2	5	1690	
К13	1.423-3 вып.1	К60-32	6	4000	
		III, IV-снеговой район			
		Балки			
Б1	1.462.1-18 вып.1	1БП6-3АV-Н	12	2200	
Б2	1.462.1-18 вып.2	БП12-4АV-Н	9	8500	
		Шарниры листовые			
	1.465.1-14 вып.2	МС10	192	1,6	см. прим. п.3
		Крепление рамы ворот			
1	без. черт.	L180×11 ГОСТ8509-86, ℓ=200	20	6,1	см. прим.
2	без. черт.	[18 ГОСТ8240-72*, ℓ=870	20	14,2	п.6

1. Монтаж конструкций производить в соответствии с указаниями СНиП 3.03.01-87
2. Схемы расположения колонн венткамер на отм. 3.300 см. лист 24.
3. Листовые шарниры МС10 приварить к закладным изделиям балок согласно документа 1.465.1-14.2-СМ3: для осей 3,15 по схеме „Г", для осей 6,9,12 по схеме „А" (только с одной стороны).
4. Приварку листовых шарниров производить электродами типа Э42.
5. Для защиты сварного шва приварки листового шарнира от коррозии произвести его защиту растворам по детали А серии 1.465.1-14.2-СМ5 лист.2.
6. Монтажный чертеж ворот см. шифр 42-74 вып. 1. лист 12.

ГИП	Горжавина		503-1-75.89 КЖ
Рук.бр.	Бояршинов		Автономное автотранспортное предприятие на 280 грузовых автомобилей с частичной закрытой стоянкой
Гл.спец.	Стрехнин		
Рук.гр.	Шайхратова		Производственный корпус №2 — Стадия: РП; Лист: 19; Листов:
Вед.инж.	Кирьянова		
Ст.инж.	Михайлова		Схема расположения колонн, балок — ГИПРОАВТОТРАНС Новосибирский филиал

Привязан

Инв. №

Взам. инв. №

Подп. и дата

Альбом 3

Схема расположения торцового фахверка по оси А

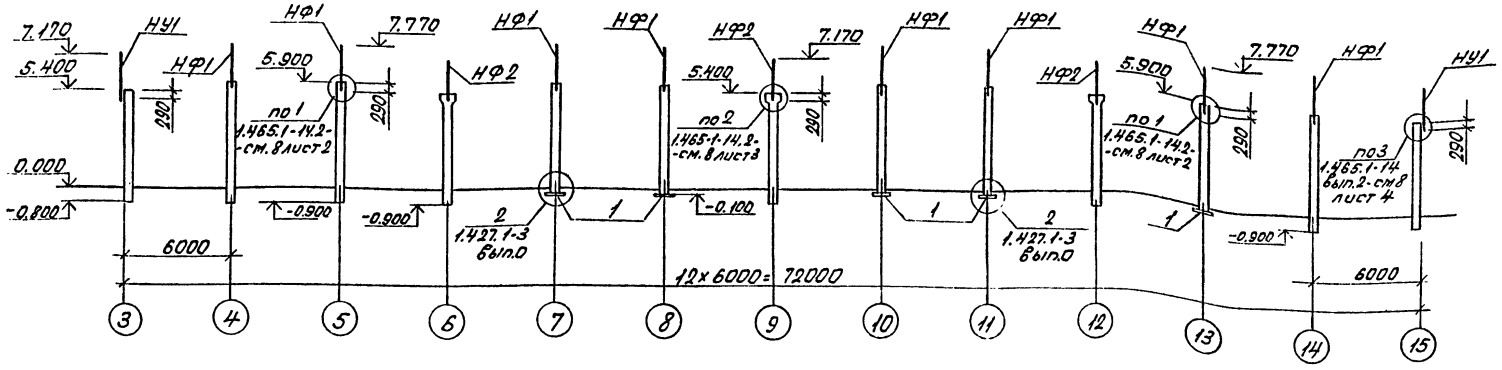

Схема расположения торцового фахверка по оси Ж

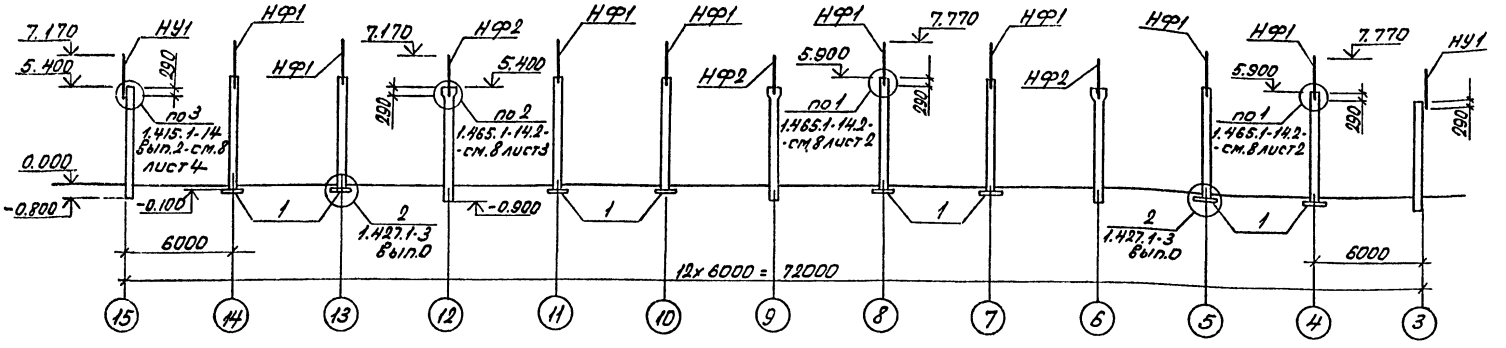

Спецификация к схеме расположения торцового фахверка

Марка	Наименование	Обозначение	Кол.	Масса ед., кг	Примечание
		Насадки			
НУ1	Без черт.	Ц60х10ГОСТ8509-86, ℓ=2070	4	51,13	
НФ1	1.030.1-1 вып.4-1	НС1	16	82,0	
НФ2	1.030.1-1 вып.4-1	НС1-1	6	76,7	См.прим. п.5
		Изделие соединительное			
	1.465.1-14 вып.2	МС1	16	1,9	
	1.465.1-14 вып.2	МС2	16	1,6	
	1.465.1-14 вып.2	МС3	36	0,8	
1	1.030.9-2 вып.7, ч.2	МС38	13	22,0	

1. Схему расположения колонн см. лист 19.
2. Сварку производить электродами типа 942 по ГОСТ 9467-75.
3. Монтажные швы приняты $h_{шва}$ = 8 мм и выполняются после окончательной выверки конструкций.
4. Монтаж конструкций производить в соответствии с указаниями СНиП 3.03.01-87. и указаниями примененных серий.
5. Насадку НС1 укоротить на 100мм.

ГИП	Коржовина	
Рук.бр.	Бояршинов	
Гл.спец.	Стрехнин	
Рук.гр.	Шайкратова	
Вед.инж.	Кирьянова	
Ст.инж.	Михайлова	

Привязан

Инв.№

503-1-75.89 КЖ

Автономное автотранспортное предприятие на 200 грузовых автомобилей с частично закрытой стоянкой

Производственный корпус №2

Стадия	Лист	Листов
РП	20	

Схемы расположения торцового фахверка по осям А, Ж

ГИПРОАВТОТРАНС Новосибирский филиал

Копировал Севастьянова Формат А2

Инв.№ подл. | Подпись и дата | Взам.инв.№

Альбом 3

Схема расположения плит покрытия, стаканов, фундаментов

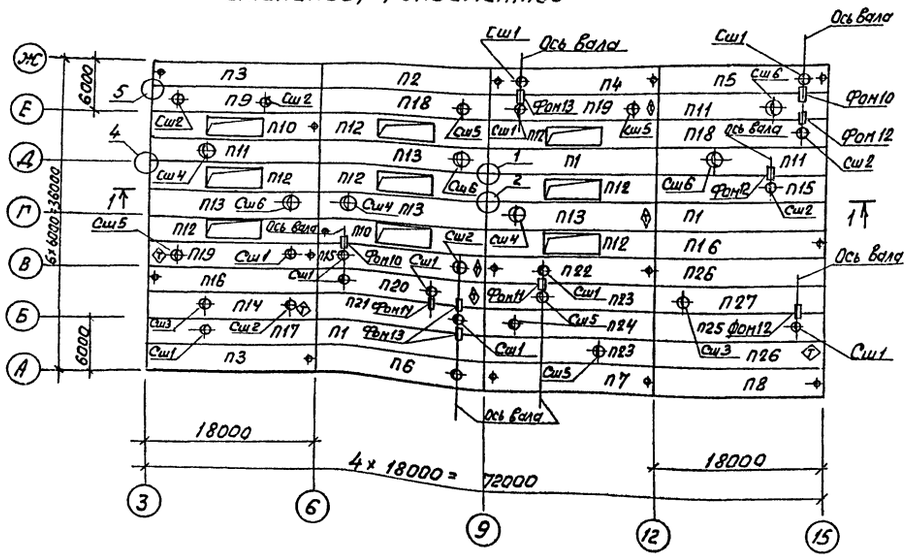

Фом13

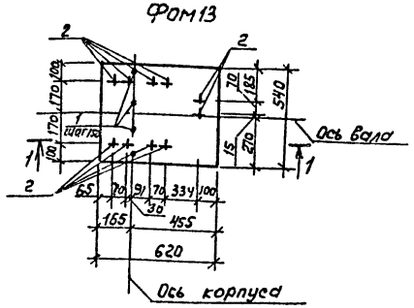

Фом 14

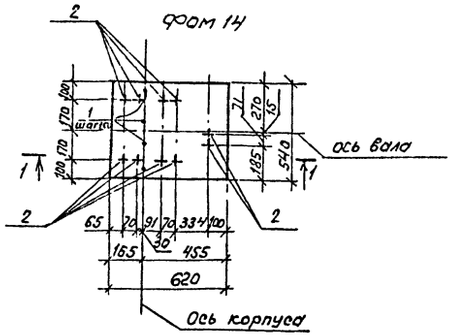

2-2

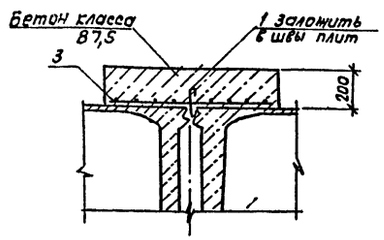

поз. 1

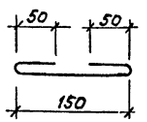

1-1

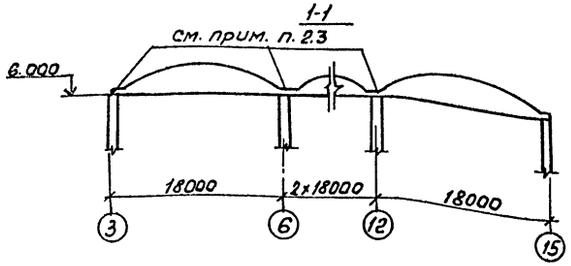

Фом11

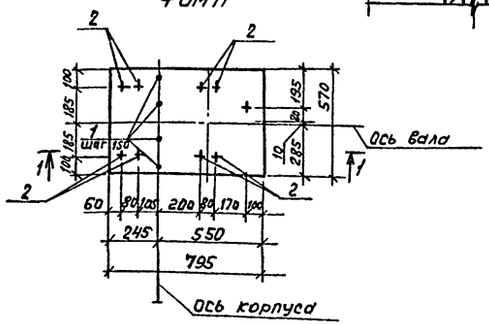

Фом 10

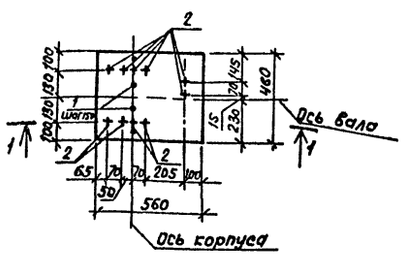

Фом12

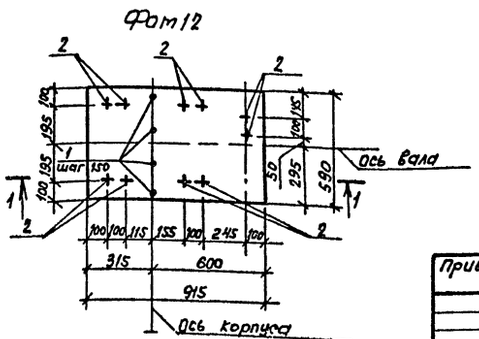

1. Монтаж конструкций производить в соответствии с указаниями СНиП 3.03.01-87.
2. Торцы плит приварить к листовым шарнирам по узлам серии 1.465.1-14.2-См5 листы 1...3.
3. Замоноличивание швов между плитами выполнять по листам серии 1.465.1-14.2- см. 6
4. Болты в фундаментах устанавливать на эпоксидном клее в просверленные скважины при установке оборудования.
5. Спецификацию к схеме расположения плит покрытия, фундаментов, стаканов см. лист 22.
6. Знак ◇ дан для ориентации плит покрытия при монтаже.

ГИП	Коржавина		503-1-75.89 КЖ
Рук. бр.	Бояршинов		Автономное автотранспортное предприятие на 200 грузовых автомобилей с частично закрытой стоянкой
Гл. спец.	Стрехнин		
Рук. гр.	Шайхратова		Производственный корпус Л
Вед. инж.	Кирьянова		Стадия: Рп; Лист: 21; Листов:
Инж.	Нерзлякова		Схема расположения плит покрытия, стаканов, фундамента Фом10... Фом14
Привязан			ГИПРОАВТОТРАНС Новосибирский филиал
Инв. №			

Копировал Фл.

Формат А 2

Согласовано: Рук. гр. Чистякова; Гл. спец. Кучумова

Инв. № подл. | Подпись и дата | Взам. инв. №

Альбом 3

Спецификация к схеме расположения плит покрытия

начало

Марка поз.	Обозначение	Наименование	Кол.	Масса ед., кг	Примеч.
		II снеговой район			
		Плиты покрытия			
П2	Альбом 5 -КЖ.И.П2...П6	1КЖС 18Г-7АV-Н-1	1	9780	
П3	П2...П6	1КЖС18В -7АV-Н-1	2	9780	
П4	П2...П6	1КЖС18ВЧ-7АV-Н-1	1	10550	
П5	П2...П6	1КЖС18ВЧ-7АV-Н-2	1	10500	
П6	П2...П6	1КЖС18ВЧ-7АV-Н-3	1	10500	
П7	П7...П10	1КЖС18В-5АVК-Н-1	1	9780	
П8	П7...П10	1КЖС18В-5АVК-Н-2	1	9780	
П10	П7...П10	3КЖС18ФВ-5АV-Н-1	2	10100	
П12	П11...П14	3КЖС18Ф-5АV-Н-1	7	10100	
П22	П19...П23	1КЖС18ВЧ-5АVК-Н-1	1	10550	
П23	П19...П23	1КЖС18В7-5АVК-Н-1	2	10700	
П24	П24...П27	1КЖС18В7-5АVК-Н-2	1	10700	
П25	П24...П27	КЖС18ВЧ-5АVК-Н-1	1	10700	
П26	П24...П27	1КЖС18Г-5АV-К-Н-1	2	9780	
П27	П24...П27	1КЖС18В10-5АV-К-Н-1	1	10900	
		IV - снеговой район			
П2	Альбом 5 - КЖ.И.П2...П6	1КЖС18Г-9АV-Н-1	1	9780	
П3	П2...П6	1КЖС18В-9АV-Н-1	2	9780	
П4	П2...П6	1КЖС18ВЧ-9АV-Н-1	1	10550	
П5	П2...П6	1КЖС18ВЧ-9АV-Н-2	1	10500	
П6	П2...П6	1КЖС18ВЧ-9АV-Н-3	1	10500	
П7	П7...П10	1КЖС18В-6АVК-Н-1	1	9780	
П8	П7...П10	1КЖС18В-6АVК-Н-2	1	9780	
П10	П7...П10	3КЖС18ФВ-10АV-Н-1	2	10100	
П12	П11...П14	3КЖС18Ф-10АV-Н-1	7	10100	
П22	П19...П23	1КЖС18ВЧ-6АVК-Н-1	1	10550	
П23	П19...П23	1КЖС18В7-6АVК-Н-1	2	10700	
П24	П24...П27	1КЖС18В7-6АVК-Н-2	1	10700	
П25	П24...П27	1КЖС18ВЧ-6АVК-Н-1	1	10700	
П26	П24...П27	1КЖС18Г-6АVК-Н-1	2	9870	
П27	П24...П27	1КЖС18В10-6АVК-Н-1	1	10900	

окончание

Марка поз.	Обозначение	Наименование	Кол.	Масса ед.кг	Примеч.
		II, IV снеговой район			
П1	1.465.1-14В.1	1КЖС18Г-7АV-Н	3	9800	
П9	Альбом 5 -КЖ.И.П7...П10	1КЖС18В7/7-7АV-Н-1	1	11620	
П11	П11...П14	1КЖС18В14-7АV-Н-1	3	10850	
П13	П11...П14	1КЖС18В14-7АV-Н-2	4	10850	
П14	П11...П14	1КЖС18В7/10-7АV-Н-1	1	12050	
П15	П15...П18	1КЖС18В7-7АV-Н-1	1	10700	
П16	П15...П18	1КЖС18В-7АV-Н-1	2	11900	
П17	П15...П18	1КЖС18В4-7АV-Н-4	1	10550	
П18	П15...П18	1КЖС18В7-7АV-Н-2	2	10700	
П19	П19...П23	1КЖС18В7/7-7АV-Н-1	3	10700	
П20	П19...П23	1КЖС18К14/4-7АV-Н-1	1	11220	
П21	П19...П23	1КЖС18В4-7АV-Н-5	1	10550	
		Стаканы			
СШ1	1.494-24 Вып. 1	СБ46-1	11	160	
СШ2	1.494-24 Вып. 1	СБ76-1	6	320	
СШ3	1.494-24 Вып.1	СБ106-1	2	280	
СШ4	1.494-24 Вып. 1	СБ146-1	3	460	
СШ5	1.494-24 Вып.1	СБ76-2	6	320	
СШ6	1.494-24 Вып.	СБ146-2	4	460	
		Фундаменты			
ФОМ10	лист 21	ФОМ 10	2		
ФОМ11	лист 21	ФОМ 11	1		
ФОМ12	лист 21	ФОМ 12	3		
ФОМ13	лист 21	ФОМ 13	3		
ФОМ14	лист 21	ФОМ 14	1		

Спецификация монолитной конструкции фундамента ФОМ 10... ФОМ 14

Формат	Зона	Поз.	Обозначение	Наименование	Кол.	Прим.
				ФОМ 10		
				Сборочные единицы		
		1	лист 21	ф6АIIГОСТ 5781-82*ℓ=250	4	см. 2-2 лист 21
		2	ГОСТ 24379.0-80. 24379.1-80	Болт 1.2 М12×300 В Ст3 пс2	10	прим. п.1
				Материалы		
				Бетон класса В7,5		0.05м³
				ФОМ 11		
				Сборочные единицы		
		1	лист 21	ф6АIIГОСТ 5781-82*ℓ=250	4	см. 2-2 лист 21
		2	ГОСТ 24379.0-80. 24379.1-80	Болт 1.2 М12×300 В Ст3 пс2	10	примеч. п.1
				Материалы		
				Бетон класса В7,5		0,09м³
				ФОМ 12		
				Сборочные единицы		
		1	лист 21	ф6АIIГОСТ 5781-82*ℓ=250	4	см. 2-2 лист 21
		2	ГОСТ 24379.0-80. 24379.1-80	Болт 1.2 М12×300 В Ст3 пс2	10	примеч. п.1
				Материалы		
				Бетон класса В7,5		0.108м³
				ФОМ 13, ФОМ 14		
				Сборочные единицы		
		1	лист 21	ф6АIIГОСТ 5781-82*ℓ=250	4	см. 2-2 лист 21
		2	ГОСТ 24379.0-80. 24379.1-80	Болт 1.2 М12×300 В Ст3 пс2	10	
				Материалы		
				Бетон класса В7,5		0,067м³

1. Схему расположения плит покрытия, стаканов, фундаментов под оборудование см. лист 21.

Инв. № подл. | Подпись и дата | Взам. инв. №

Привязан

Инв. №

ГИП	Корнавина		
Рук. гр.	Боярщинов		
Гл. спец.	Стрехнин		
Рук. гр.	Шайхратов		
Вед. инж.	Кирьянова		
Инж.	Нерзякова		

503-1-75.89 КЖ

Автономное автотранспортное предприятие на 200 грузовых автомобилей с частично закрытой стоянкой

Производственный корпус №2

Стадия	Лист	Листов
РП	22	

Спецификация к схеме расположения плит покрытия, стаканов, фундаментов

ГИПРОАВТОТРАНС Новосибирский филиал

Копировал

Формат А2

Альбом 3

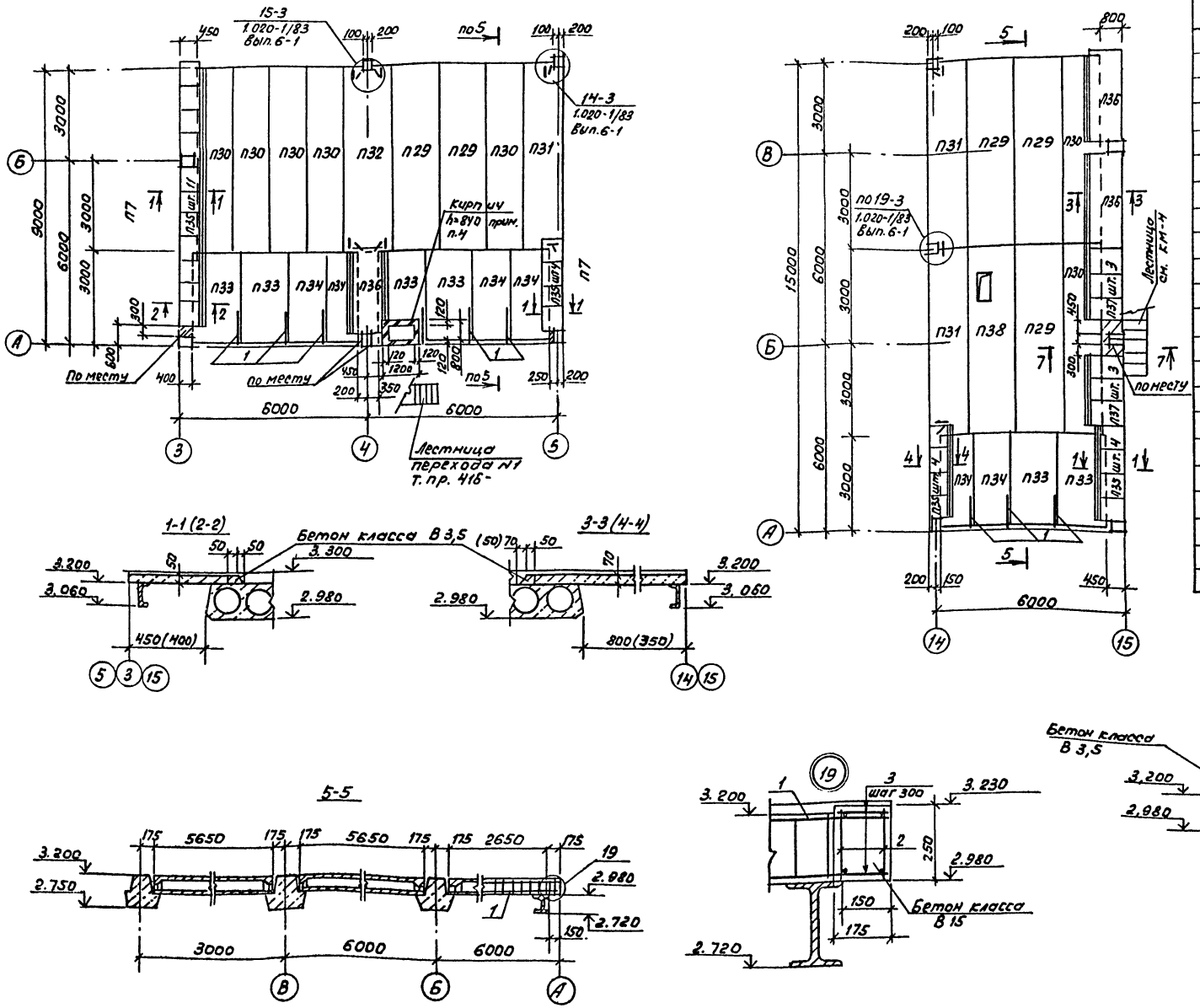

Спецификация к схеме расположения плит перекрытия венткамер

Марка поз.	Обозначение	Наименование	Кол.	Масса ед., кг	Примечание
		Плиты			
П29	1.041.1-2 Вып. 1	ПК 56.15-8 АтVт	5	2600	
П30	1.041.1-2 Вып. 1	ПК 56.12-9 АтVт	7	2000	
П31	1.041.1-2 Вып. 1	ПК 56.12-9 АтVт-1	3	2000	
П32	1.041.1-2 Вып. 1	ПК 56.15-8 АтVт-2	1	2600	
П33	1.041.1-2 Вып. 5	ПК 27.15-16 АIIIт	6	1300	
П34	1.041.1-2 Вып. 5	ПК 27.12-12 АIIIт	6	900	
П35	3.006.1-2.87 Вып. 2	П1-5	23	40	
П36	3.006.1-2.87 Вып. 2	П7-3	3	610	
П37	3.006.1-2.87 Вып. 2	П7д-3	6	150	
П38	Альбом 5 - кж.и. П38	ПРС 56.15-10 АтVт-1	1	2890	
		Изделия арматурные			
1	Альбом 5 - кж.и. КР5, КР6	каркас КР5	9		
2	Альбом 5 - кж.и. КР5, КР6	каркас КР6	6		
		Изделия соединительные			
3	без. черт.	ф8 АI, ГОСТ 5781-82*, ℓ=150	116	0.06	
МС11	1.020-1/83 Вып. 6-1	ф 22 АI, ℓ=540	1	1,61	
МС15	1.020-1/83 Вып. 6-1	ф 16 АI, ℓ=300	8	0,45	
МС18	1.020-1/83 Вып. 6-1	ф 14 АI, ℓ=350	8	0,41	
МС21	1.020-1/83 Вып. 6-1	Полоса 260×10 ℓ=260	8	0,55	

1. Схему расположения колонн, ригелей, балок см. лист 24.
2. Швы между плитами заделать бетоном класса В15.
3. Заделки по месту выполнить сеткой $\frac{5ВрI-100}{5ВрI-100}$ -10 ч0, по ГОСТ 8478-81, длиной 2000, весом 7,2 кг. Бетон класса В15, V = 0,08 м³.
4. Стенки выполнить из кирпича М75 на растворе М25, для опирания площадки, см. лист КМ-4.

Согласовано
Рук. гр. ОВ Чистякова
Взам. инв. №
Подпись и дата
Инв. № подл.

Привязан
Инв. №

ГИП	Кормавина	
Рук. бр.	Бояршинов	
Гл. спец.	Стрехнин	
Рук. гр.	Шайхратова	
Вед. инж.	Кирьянова	

503-1-75.89 КМ

Автономное автотранспортное предприятие на 200 грузовых автомобилей с частично закрытой стоянкой

Производственный корпус №2

Схемы расположения венткамер на отм. 3.300

Стадия Р | Лист 23

Копировал

Альбом 3

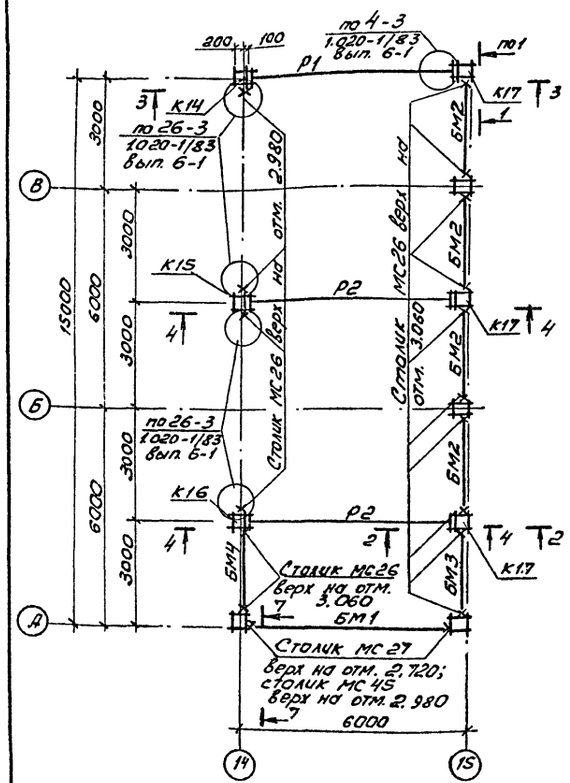

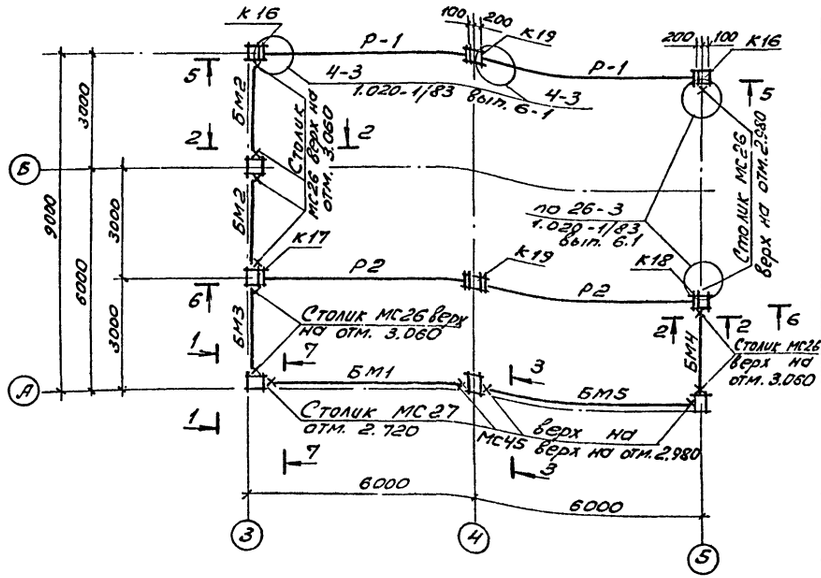

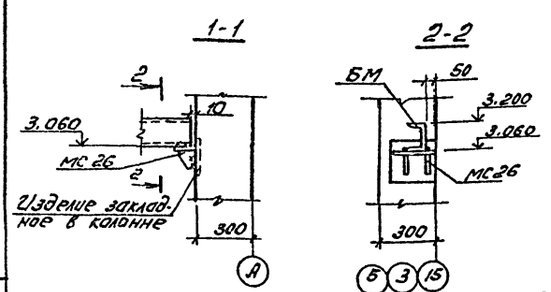

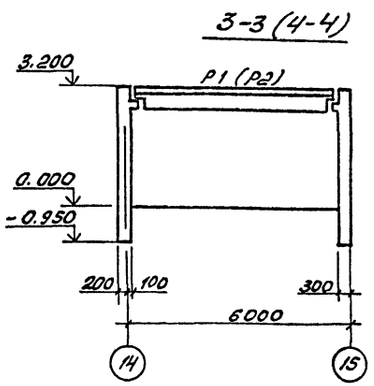

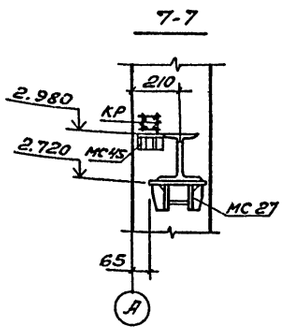

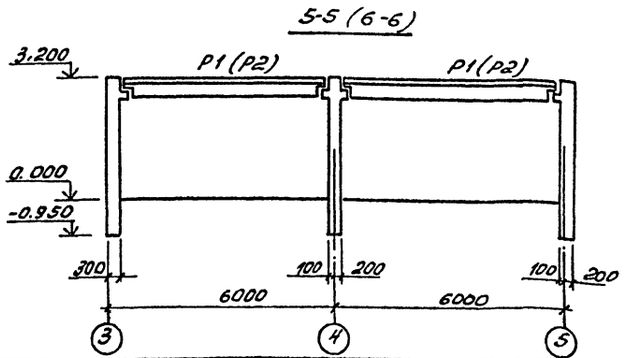

Спецификация к схеме расположения колонн, ригелей, балок

Марка, поз.	Обозначение	Наименование	Кол	Масса ед., кг	Примечание
		Колонны			
К14	Альбом 5 - КЖ.И.К14...К18	1КОЗ. 33-1	1	950	
К15	К14...К18	1КОЗ. 33-2	1	950	
К16	К14...К18	1КОЗ. 33-3	3	950	
К17	К14...К18	1КОЗ. 33-4	4	950	
К18	К14...К18	1КОЗ. 33-5	1	950	
К19	1.020-1/83 вып. 2-1	1КДЗ. 33	2	967	
		Ригели			
Р1	1.020-1/83 вып. 3-1	РОП4.56-30	3	2350	
Р2	1.020-1/83 вып. 3-1	РДП4.56-60Ат V	4	2350	
		Балки металлические			
БМ1	без черт.	I 26 Ш2 ГОСТ 26020-83 / Вст3сп5-1, ТУ-13023-80 ℓ=5430	2	267,2	
БМ2	без черт.	С14 ГОСТ 8240-72* / Вст3кп2 ГОСТ 380-88 ℓ=2680	6	33,0	
БМ3	без черт.	С14 ГОСТ 8240-72* / Вст3кп2 ГОСТ 380-88 ℓ=2530	2	31,1	
БМ4	без черт.	С14 ГОСТ 8240-72* / Вст3кп2 ГОСТ 380-88 ℓ=2430	2	29,9	
БМ5	без черт.	I 26 Ш2 ГОСТ 26020-83 / Вст3сп5-1, ТУ-13023-80 ℓ=5680	1	279,5	
		Изделия металлические			
МС26	1.020-1/83 вып. 7-1	МС 26	26	3,2	
МС27	1.020-1/83 вып. 7-1	МС 27	6	11,26	
МС45	1.020-1/83 вып. 7-1	МС45	6	2,76	

1. При монтаже сборных железобетонных конструкций руководствоваться указаниями серии 1.020-1/83 вып. 0-1, 6-1, СНиП 3.03.01.87

ГИП	Коржавина		503-1-75.89 КЖ
Рук. бр.	Бояршинов		Автономное автотранспортное предприятие на 200 грузовых автомобилей с частично закрытой стоянкой
Гл. спец.	Стрехнин		
Рук. гр.	Шайхратова		Производственный корпус №2
Вед. инж.	Кирьянова		Стадия: РП; Лист: 24; Листов:
Привязан			Схемы расположения колонн, ригелей, балок, венткамер на отм. 3.300
Инв. №			ГИПРОАВТОТРАНС Новосибирский ф.

Инв. № подл. | Подпись и дата | Взам. инв. №

Альбом 3

Схема расположения стеновых панелей по оси А

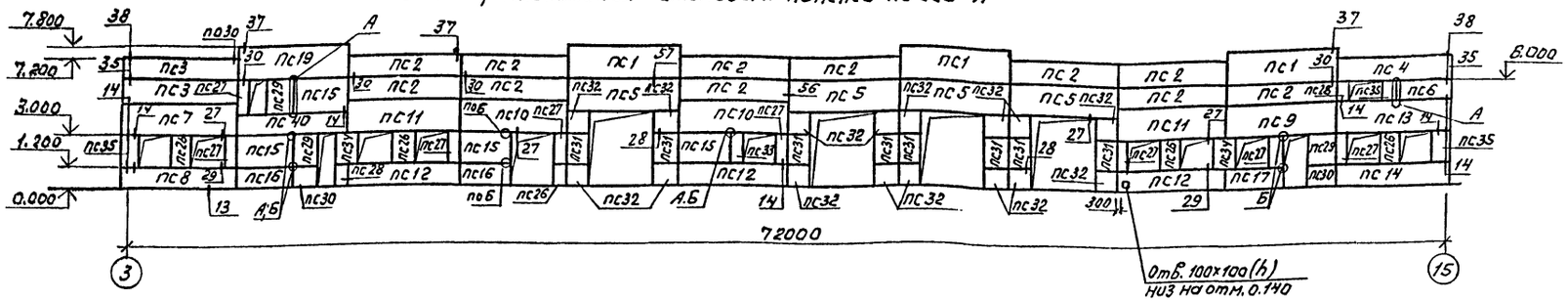

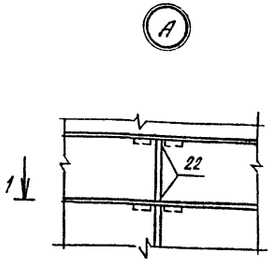

Схема расположения стеновых панелей по оси Ж

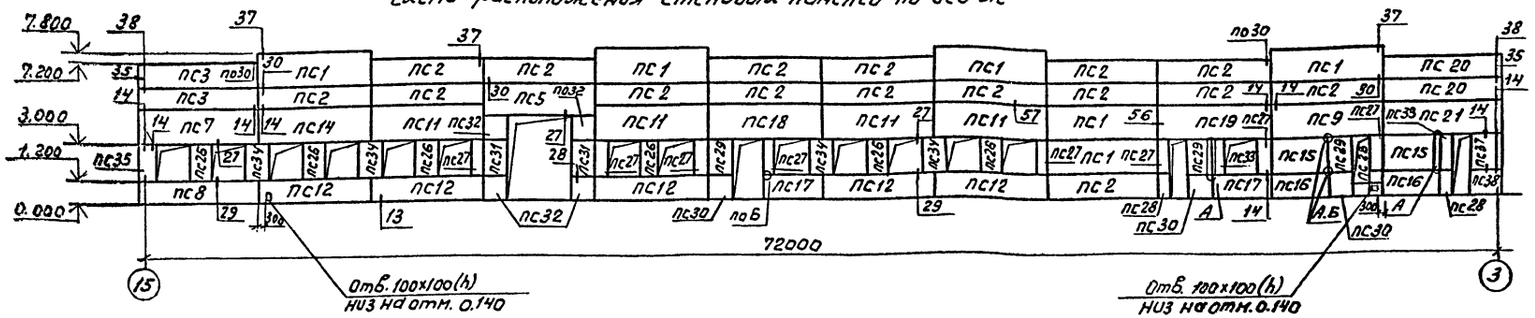

1-1

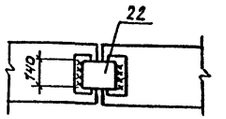

Схема расположения стеновых панелей по оси 15

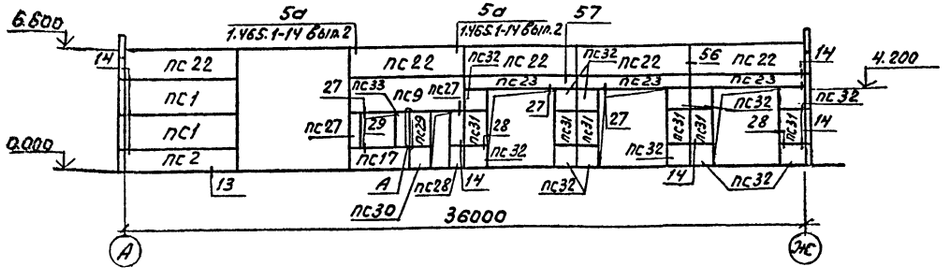

Б

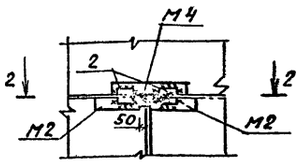

2-2

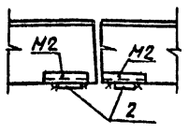

Схема расположения стеновых панелей по оси 3

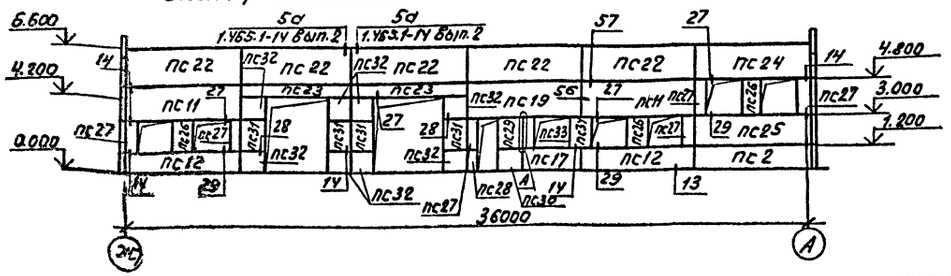

1. Узлы, замаркированные на данном листе, кроме оговоренных, смотри серию 1.030.1-1 вып. 3-3.
2. Сварку производить электродами типа Э42 по ГОСТ 9467-75.
3. Спецификацию к схемам расположения стеновых панелей смотри лист 26.
4. Поз. 22 приварить к панелям до монтажа

Согласовано:
Гл. спец. В.К. Кучумов

Инв. № подл. | Подпись и дата | Взам. инв. №

ГИП	Кортавина		503-1-75.89 КЖС
Рук. бр.	Боаршинов		Автономное автотранспортное предприятие на 200 грузовых автомобилей с частично закрытой стоянкой
Гл. спец.	Стрехнин		
Рук. гр.	Шайхратова		Производственный корпус №2 — Стадия: Р; Лист: 25; Листов:
Ведущий	Курьянова		Схемы расположения стеновых панелей — ГИПРОАВТОТРАНС Новосибирский филиал
Инж.	Голубцова		

Привязан

Инв. №

Копировал

Формат А2

Альбом 3

Спецификация к схемам расположения стеновых панелей

(начало)

Марка поз.	Обозначение	Наименование	кол.	Масса ед. кг	Примечание
		Панели			
		t°=-30°C			
ПС1	1.030.1-1 Вып.1-1	ПС60.18.2,5-2.Л-31	11	3190	
ПС2	1.030.1-1 Вып.1-1	ПС60.12.2,5-3.Л-31	29	2120	
ПС3	1.030.1-1 Вып.1-1	ПС63,12.2.5-3.Л-2-31	4	2230	
ПС4	Альбом 5	кж.и.ПС4...ПС6 ПС63.12.2.5-3.Л-1-1	1	2230	
ПС5		ПС4...ПС6 ПС60.18.2.5-2.Л-1	5	3190	
ПС6		ПС4...ПС6 ПС30.12.2,5-6.Л-1	1	1060	
ПС7		ПС7,ПС8,ПС13 ПС63.18.2,5-2.Л-2-1	2	3350	
ПС8		ПС7,ПС8,ПС13 ПС63.12.2.5-3.Л-2-1	2	2230	
ПС9		ПС9...ПС11 ПС60.18.2,5-2.Л-2	3	3190	
ПС10		ПС9...ПС11 ПС60.18.2,5-2.Л-3	2	3190	
ПС11		ПС9...ПС11 ПС60.18.2,5-2Л-4	9	3190	
ПС12		ПС12,ПС14,ПС23 ПС60.12.2,5-3.Л-1	10	2120	
ПС13		ПС7,ПС8,ПС13 ПС63.18.2,5-2.Л-1-1	1	3350	
ПС14		ПС12,ПС14,ПС23 ПС63.12.2,5-3.Л-1-2	1	2230	
ПС15		ПС15...ПС19 ПС30.18.2,5-6.Л-1	6	1600	
ПС16		ПС15...ПС19 ПС30.12.2,5-6.Л-2	4	1060	
ПС17		ПС15...ПС19 ПС30.12.2,5-6Л-3	5	1060	
ПС18		ПС15...ПС19 ПС60.18.2,5-2.Л-5	1	3190	
ПС19		ПС15...ПС19 ПС60.18.2,5-2.Л-6	3	3190	
ПС20	1.030.1-1 Вып.1-1	ПС63.12.2,5-3.Л-1-31	2	2230	
ПС21	Альбом 5	кж.и.ПС21,ПС22,ПС24 ПС63.18.2,5-2.Л-1-2	1	3350	
ПС22		ПС21,ПС22,ПС24 ПС60.18.2,5-2.Л-7	10	3190	
ПС23		ПС12,ПС14,ПС23 ПС60.6.2,5-6.Л-1	5	1080	
ПС24		ПС21,ПС22,ПС24 ПС60.18.2,5-2.Л-8	1	3190	
ПС25		ПС25...ПС30 ПС33,ПС39,ПС40 ПС60.18.2,5-2.Л-9	1	3190	
ПС26		ПС25...ПС30 ПС33,ПС39,ПС40 2ПС12.18.2,5-Л-1	13	630	
ПС27		ПС25...ПС30 ПС33,ПС39,ПС40 2ПС6.18.2,5-Л-1	24	320	
ПС28		ПС25...ПС30 ПС33,ПС39,ПС40 2ПС6.12.2,5-Л-1	8	210	
ПС29		ПС25...ПС30 ПС33,ПС39,ПС40 2ПС15.18.2,5-Л-1	8	790	
ПС30		ПС25...ПС30 ПС33,ПС39,ПС40 2ПС15.12.2,5-Л-1	7	530	
ПС31		ПС31,ПС32 ПС35...ПС38 2ПС12.18.2,5-Л-2	20	630	
ПС32		ПС31,ПС32 ПС35...ПС38 2ПС12.12.2,5-Л-1	40	420	
ПС33		ПС25...ПС30 ПС33,ПС39,ПС40 2ПС6.18.2,5-Л-2	5	320	
ПС34	1.030.1-1 Вып.1-1	2ПС12.18.2,5-Л-53	7	630	
ПС35	Альбом 5	кж.и.ПС31,ПС32 ПС35...ПС38 2ПС9.18.2,5-Л-1	2	470	
ПС36		ПС31,ПС32 ПС35...ПС38 2ПС9.18.2,5-Л-2	1	470	
ПС37		ПС31,ПС32 ПС35...ПС38 2ПС18.18.2,5-Л-1	1	940	
ПС38		ПС31,ПС32 ПС35...ПС38 2ПС18.12.2,5-Л-1	1	620	
ПС39		ПС25...ПС30 ПС33,ПС39,ПС40 2ПС9.12.2,5-Л-1	1	320	
ПС40		ПС25...ПС30 ПС33,ПС39,ПС40 ПС60.12.2,5-3.Л-2	1	2120	

(продолжение)

Марка поз.	Обозначение	Наименование	кол.	Масса ед. кг	Примечание
		Панели			
		t=-40°C			
ПС1	1.030.1-1 Вып1-1	ПС60.18.3.0-2Л-31	11	3760	
ПС2	1.030.1-1 Вып.1-1	ПС60.12.3.0-3.Л-31	29	2510	
ПС3	1.030.1-1 Вып.1-1	ПС63.5.12.3.0-3.Л-2-31	4	2660	
ПС4	Альбом 5	-кж.и.ПС4.ПС6 ПС63.5.12.3.0-3.Л-1-1	1	2660	
ПС5		ПС4...ПС6 ПС60.18.3.0-2.Л-1	5	3760	
ПС6		ПС4..ПС6 ПС30.12.3.0-6.Л-1	1	1250	
ПС7		ПС7,ПС8,ПС13 ПС63,5.18.3.0-2.Л-2-1	2	3990	
ПС8		ПС7,ПС8,ПС13 ПС63,5.12.3,0-3.Л-2-1	2	2660	
ПС9		ПС9...ПС11 ПС60.18.3,0-2.Л-2	3	3760	
ПС10		ПС9...ПС11 ПС60.18.3,0-2.Л-3	2	3760	
ПС11		ПС9...ПС11 ПС60.18.3.0-2.Л-4	9	3760	
ПС12		ПС12,ПС14,ПС23 ПС60.12.3,0-3.Л-3	10	2510	
ПС13		ПС7,ПС8,ПС13 ПС63,5.18.3,0-2.Л-1-1	1	3990	
ПС14		ПС12,ПС14,ПС23 ПС63,5.12.3,0-3.Л-1-1	1	2660	
ПС15		ПС15...ПС19 ПС30.18.3,0-6.Л-1	6	1990	
ПС16		ПС15...ПС19 ПС30.12.3,0-6.Л-2	4	1250	
ПС17		ПС15...ПС19 ПС30.12.3.0-6.Л-3	5	1250	
ПС18		ПС15...ПС19 ПС60.18.3,0-2.Л-5	1	3760	
ПС19		ПС15...ПС19 ПС60.18.3,0-2.Л-6	3	3760	
ПС20	1.030.1-1 Вып.1-1	ПС63,5.12.3.0-3.Л-1-31	2	2660	
ПС21	Альбом 5	-кж.и.ПС21,ПС22,ПС24 ПС63,5.18.3,0-2Л-1-2	1	3990	
ПС22		ПС21,ПС22,ПС24 ПС60.18.3,0-2.Л-7	10	3760	
ПС23		ПС12,ПС14,ПС23 ПС60.6.3,0-6.Л-1	5	1270	
ПС24		ПС21,ПС22,ПС24 ПС60.18.3,0-2.Л-8	1	3760	
ПС25		ПС25...ПС30 ПС33,ПС39,ПС40 ПС60.18.3.0-2.Л-9	1	3760	
ПС26		ПС25...ПС30 ПС33,ПС39,ПС40 2ПС12.18.3,0-Л-1	13	750	
ПС27		ПС25...ПС30 ПС33,ПС39,ПС40 2ПС6.18.3,0-Л-1	24	370	
ПС28		ПС25...ПС30 ПС33,ПС39,ПС40 2ПС6.12.3,0-Л-1	8	250	
ПС29		ПС25...ПС30 ПС33,ПС39,ПС40 2ПС15.18.3,0-Л-1	8	930	
ПС30		ПС25...ПС30 ПС33,ПС39,ПС40 2ПС15.12.3,0-Л-1	7	620	
ПС31		ПС31,ПС32 ПС35...ПС38 2ПС12.18.3,0-Л-2	20	750	
ПС32		ПС31,ПС32 ПС35...ПС38 2ПС12.12.3,0-Л-1	40	500	
ПС33		ПС25...ПС30 ПС33,ПС39,ПС40 2ПС6.18.3,0-Л-2	5	370	
ПС34	1.030.1-1 Вып.1-1	2ПС12,18.3,0-Л-53	7	750	
ПС35	Альбом 5	-кж.и.ПС31,ПС32 ПС35...ПС38 2ПС9,3.18.3,0-Л-1	2	580	
ПС36		ПС31,ПС32 ПС35...ПС38 2ПС93.18.3,0-Л-2	1	580	
ПС37		ПС31,ПС32 ПС35...ПС38 2ПС18,3.18.3,0-Л-1	1	1120	
ПС38		ПС31,ПС32 ПС35...ПС38 2ПС18,3.12.3,0-Л-1	1	750	
ПС39		ПС25...ПС30 ПС33,ПС39,ПС40 2ПС9,3.12.3,0-Л-1	1	390	
ПС40		ПС25...ПС30 ПС33,ПС39,ПС40 ПС60.12.3,0-3.Л-2	1	2510	

(окончание)

Марка поз.	Обозначение	Наименование	кол.	Масса ед. к	Примечание
		Изделия соединительные			
1	1.030.1-1.4-1-120	Т3	225	0,4	
19	1.030.1-1.3-2-514	лист 8х80х140 ГОСТ 19903-74*	174	0,7	
20	1.030.1-1.4-1-140	Т8	98	0,5	
22	1.030.1-1.3-2-515	лист 8х140х140 ГОСТ 19903-74*	76	1,23	
МС3	1.465.1-14.2-002	МС3	22	0,8	
2	лист 25	лист 8х100х140 ГОСТ 19903-74*	14	0,9	

1. Схемы расположения стеновых панелей смотри лист 25

Инв. № подл. | Подпись и дата | Взам. инв. №

Привязан

Инв. №

ГИП	Коржавина		503-1-75.89 КПС
Рук. бр.	Баярчинов		
Гл. спец.	Стрехнин		Автономное автотранспортное предприятие на 600 грузовых автомобилей с участком эксплуатации стоянкой
Рук. гр.	Шейхрапова		Производственный корпус №2 — Стадия: РП; Лист: 26; Листов:
Вед. инж.	Курьянова		Спецификация к схемам расположения стеновых панелей — ГИПРОАВТОТРАНС Новосибирский филиал
Инж.	Галубцова		

Формат А2

Альбом 3

Схема расположения колонн, балок

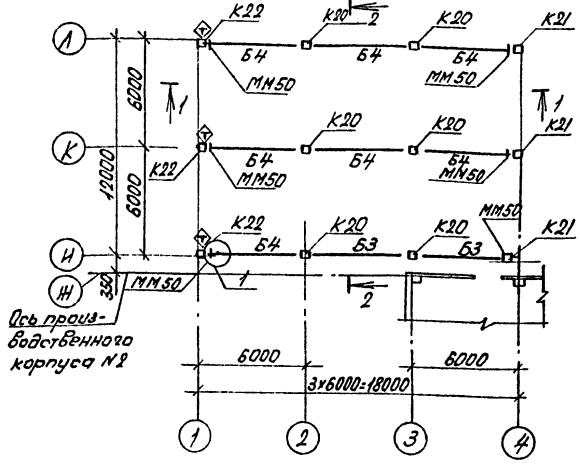

Схема расположения плит покрытия

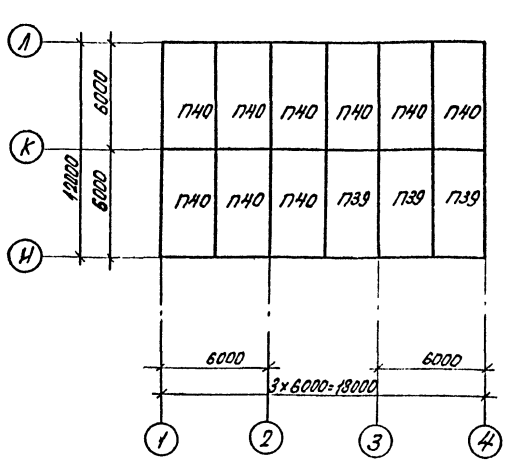

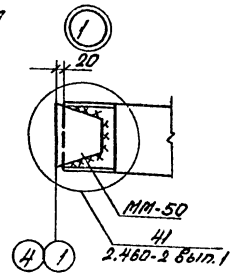

Спецификация к схеме расположения колонн, балок плит покрытия, фундаментов

Марка, поз.	Обозначение	Наименование	Кол.	Масса ед., кг.	Примечание
		I, II-ветровой район			
		колонны			
К20	1.423-3 вып.1	К42-7	6	1200	
К21	1.423-3 вып.1	К42-1	3	1100	
К22	Альбом 5 - КЖН.К22	К42-1-1	3	1100	
		III, IV-снеговой район			
		Балки			
Б3	Альбом 5 - КЖН.Б3	1БСТ6-7АтVT-1	2	1150	
Б4	Альбом 5 к ж.н.Б4	1БСТ6-3АтIVСТ-1	7	1150	
		III, IV-снеговой район			
		Плиты			
П39	ГОСТ 22701.1-77*	ПГ-5АтVIT	3	2650	
П40	ГОСТ 22701.1-77*	ПГ-2АтVIT	9	2650	
		Изделие соединительное			
	1.400-7	ММ50	6	1,8	
		Фундаменты			
ФМ15	Лист 28	ФМ-15	10		

Схема расположения фундаментов

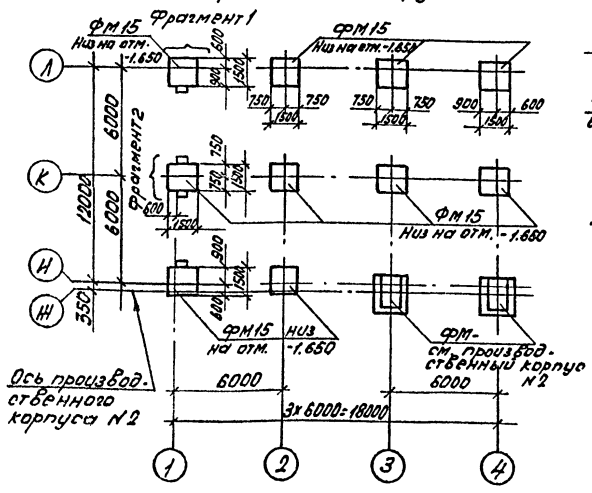

1 - 1

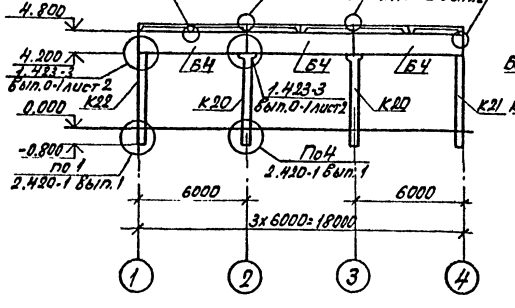

2 - 2

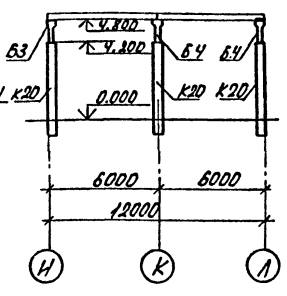

1. Примечание см. на листе 4.
2. Подбетонку под ворота выполнять одновременно с бетонированием фундаментов

3-3

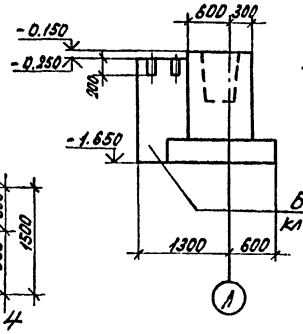

4-4

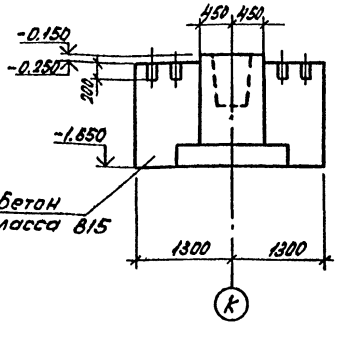

Фрагмент 1

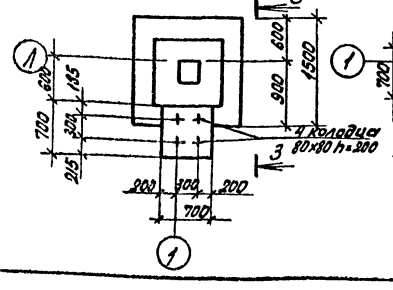

Фрагмент 2

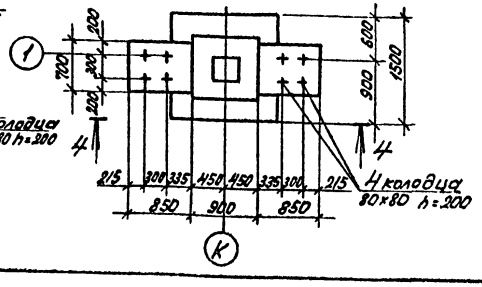

ГИП	Коржавина		
Рук.бр.	Боярщинов		
Гл.спец.	Стрехнин		
Рук.гр.	Шайхратова		
Вед.инж.	Кирьянова		
Инж.	Пехенько		

Привязан

Инв.№

503-1-75.89 КЖ

Автономное автотранспортное предприятие на 200 грузовых автомобилей с частично закрытой стоянкой

Производственный корпус №2

Стадия	Лист	Листов
РП	27	

КПП. Схема расположения колонн, балок, плит покрытия, фундаментов.

ГИПРОАВТОТРАНС Новосибирский филиал

Подпись и дата Взам.инв.№

Альбом 3

Фм 15

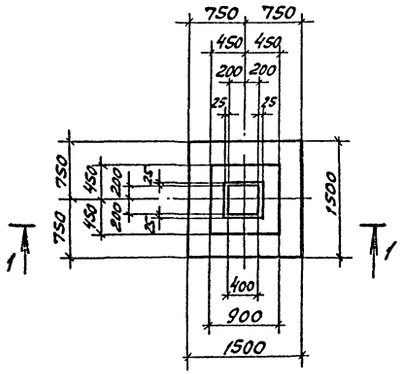

1 - 1

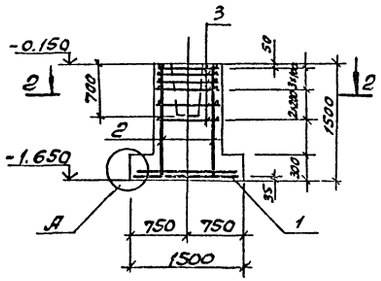

Спецификация на монолитный фундамент Фм15

Формат	Зона	Поз.	Обозначение	Наименование	Кол.	Примечание
				Фм 15		
				Сборочные единицы		
				Сетки арматурные		
		1	1.410-3 Вып. 1	1С $\frac{10А-III}{6А-III}$ - 145×145	2	
		2	1.412-1/77 Вып. 3	СН 12 $\frac{А-II}{А-I}$ - 6×15	4	
		3	1.412-1/77 Вып. 3	СА - 8 АI	6	
				Материал		
				Бетон класса В15		1,35 м³

Схема раскладки сеток подошвы

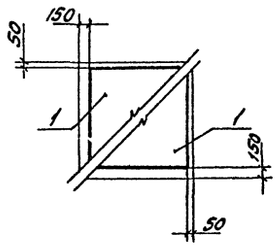

2 - 2

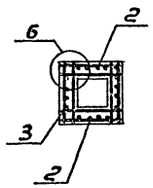

Деталь А

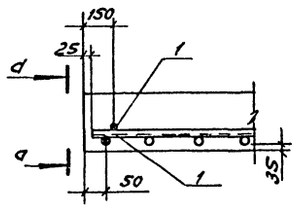

Ведомость расхода стали на элемент, кг

Марка элемента	Изделия арматурные									Всего	Общий расход
	Арматура класса										
	АI-Ст3сп3			АII-ВСт5сп2			АIII-35ГС				
	ГОСТ 5781-82*										
	ф6	ф8	Итого	ф12		Итого	ф10		Итого		
Фм 15	2,0	19,4	21,4	20,8		20,8	14,4		14,4	56,6	56,6

d - d

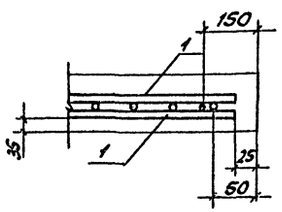

Деталь Б

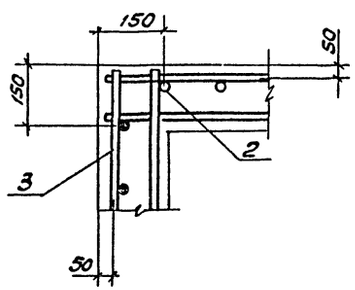

1. Схему расположения фундаментов см. лист 27

Инв.№ подл. | Подпись и дата | Взам.инв.№

ГИП	Коржавина		503-1-75.89	КЖ	
Рук.бр.	Боярщинов				
Гл.спец.	Стрехнин		Автономное автотранспортное предприятие на 200 грузовых автомобилей с частично закрытой стоянкой		
Рук.гр.	Шабхретова				
Вед.инж.	Кусьянова		Производственный корпус №2	Стадия: РП	Лист: 28
Инж.	Пехенько				Листов:
Привязан			КПП Фундамент Фм 15	ГИПРОАВТОТРАНС Новосибирский филиал	
Инв. №					

Альбом 3

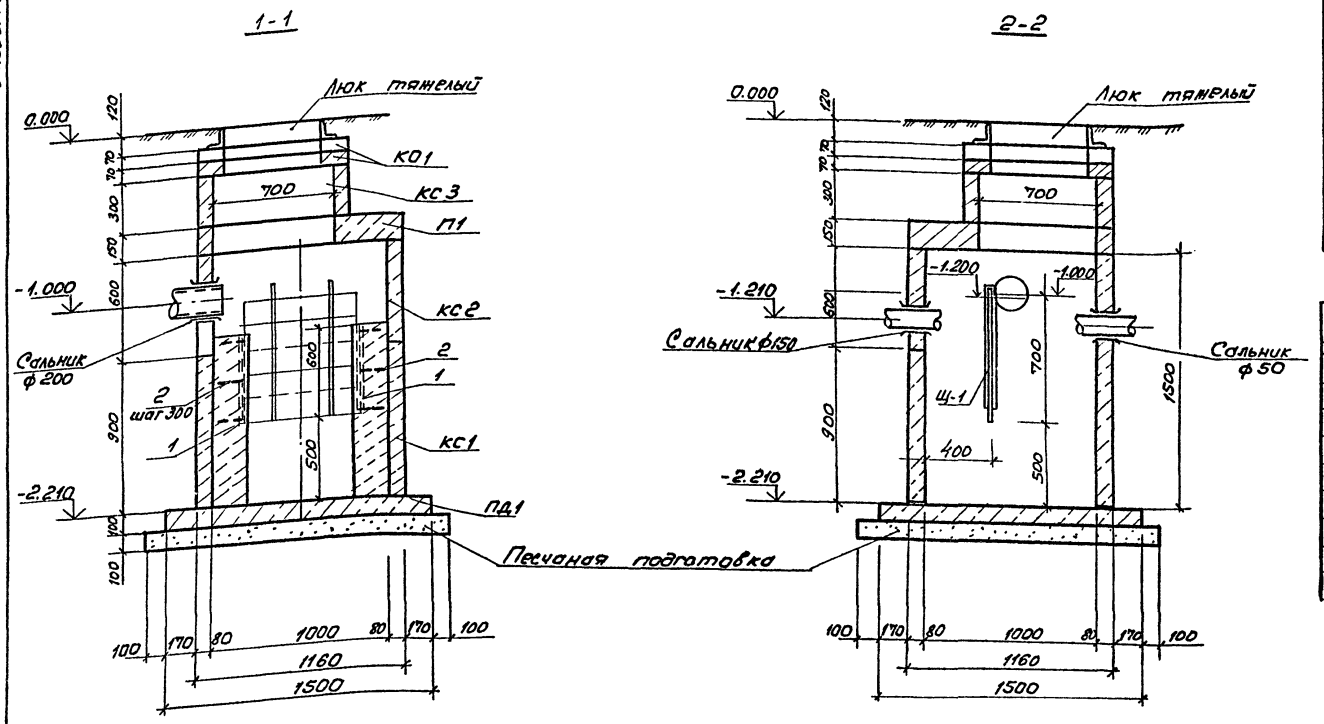

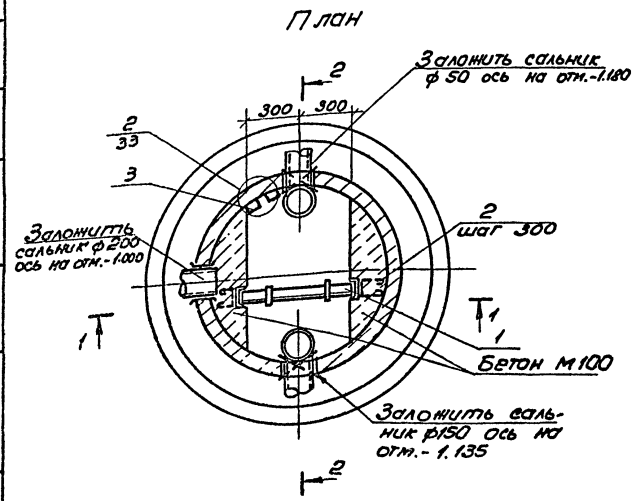

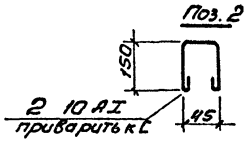

Спецификация сборных конструкций на отстойный колодец с маслоуловителем

Марка, поз.	Обозначение	Наименование	Кол.	Масса ед. кг	Примечание
КС 1	3.900-3 вып. 7 часть 1	Кольцо стеновое КЦ-10-9	1	600	
КС 2	3.900-3 вып. 7 часть 1	КЦ-10-6	1	400	
КС 3	3.900-3 вып. 7 часть 1	КЦ-7-3	1	130	
КО 1	3.900-3 вып. 7 часть 1	Кольцо опорное КЦО-1	2	50	
П 1	3.900-3 вып. 7 часть 1	Плита перекрытия КЦП1-10-1	1	250	
ПД 1	3.900-3 вып. 7 часть 1	Плита днища КЦД-10	1	440	
Щ 1	-КЖ.И. Щ2	Щит Щ2	1		
	ГОСТ 3634-79	Люк тяжелый	1	100	

Спецификация изделий на отстойный колодец с маслоуловителем

Формат	Зона	Поз.	Обозначение	Наименование	Кол.	Примечание
				Изделия закладные		
		3	3.900-3 вып. 7 часть 2	МН1	7	
			5.900-2	Сальник ДУ50	1	
			5.900-2	Сальник ДУ150	1	
			5.900-2	Сальник ДУ200	1	
				Детали		
		1		[6,5 ГОСТ 8240-72* ℓ=600	2	3,54кг
		2		ф10АI ГОСТ 5781-82* ℓ=470	6	0,3кг

1. За относительную отметку 0.000 принят уровень чистого пола производственного корпуса №2, который соответствует абсолютной отметке ▭
2. Расход стали на монолитные участки 8,9 кг
3. Заделку сальников см. серию 5.900-2
4. Наружные стены колодца-отстойника, прикасающегося с землей обмазать горячим битумом за 2 раза.
5. Швы между кольцами и плитами заделать цементным раствором марки 100.
6. Узел 2 см. серию 3.900-3 вып. 7 часть 1

Согласовано
Гл. спец. Кучумова
Взам. инв. №
Подпись и дата
Инв. № подл.

Привязан
Инв. №

ГИП	Коржавина	
Рук. бр.	Бояршинов	
Гл. спец.	Стрехнин	
Рук. гр.	Шайхратов	
Вед. инж.	Кирьянова	
Инж.	Мерзлякова	

503-1-75.89 - КЖ

Автономное автотранспортное предприятие на 200 грузовых автомобилей с частично закрытой стоянкой

Производственный корпус №2

Стадия	Лист	Листов
РП	29	

Отстойный колодец с маслоуловителем

ГИПРОАВТОТРАНС Новосибирский филиал

Альбом 3

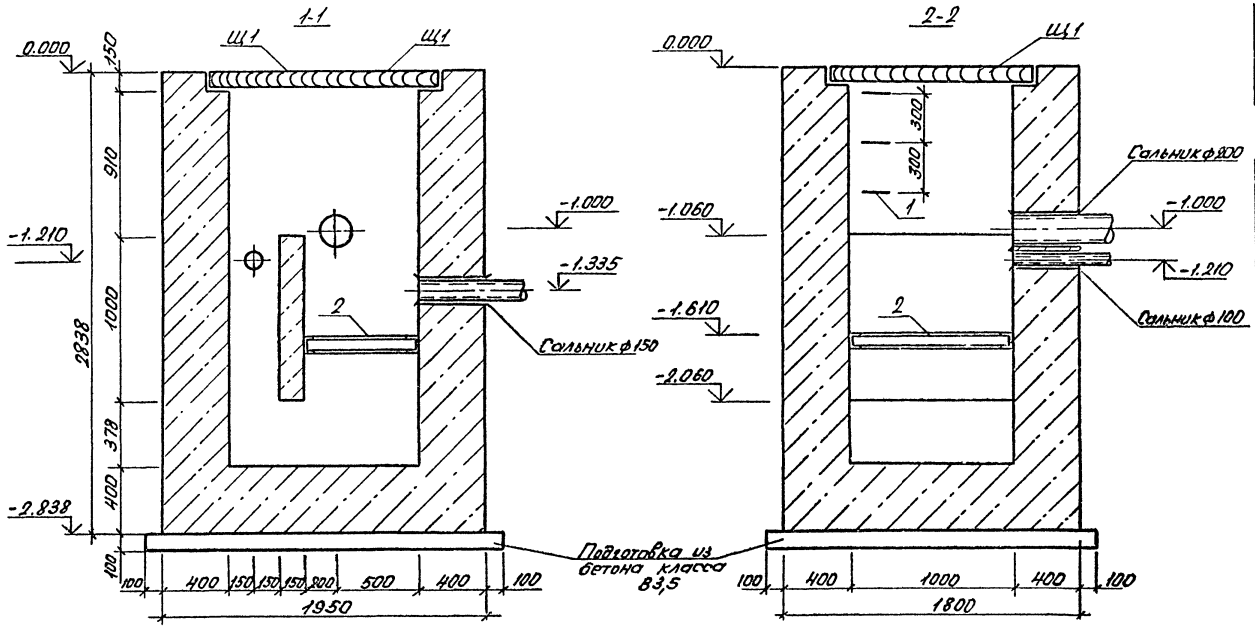

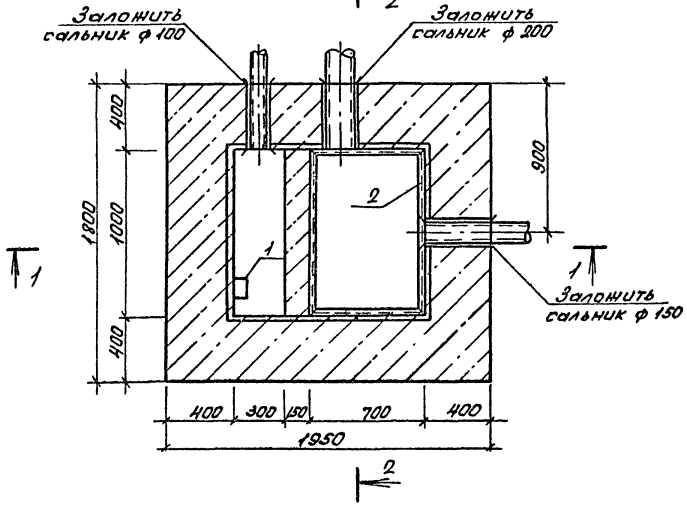

Спецификация сборных конструкций на колодец с доломитовым фильтром

Марка, поз.	Обозначение	Наименование	Кол.	Масса ед.кг	Примечание
Щ1	Альбом 5 - КЖН.Щ3	Щит деревянный Щ3	2		

Спецификация изделий на колодец с доломитовым фильтром

Формат	Зона	Поз.	Обозначение	Наименование	Кол.	Примечание
				Изделия закладные		
		1	1.400-15 Вып.1	МН 801	3	
		2	Альбом 5 - КЖН.МН3	МН3	1	
			5.900-2	Сальник ДУ 100	1	
			5.900-2	Сальник ДУ 150	1	
			5.900-2	Сальник ДУ 200	1	
				Материалы		
				Бетон класса В12,5		7,16 м3
				Бетон класса В3,5		0,43 м3

1. За относительную отм. 0.000 принят уровень чистого пола производственного корпуса №2, который соответствует абсолютной отметке
2. Поверхности, соприкасающиеся с грунтом, обмазать горячим битумом за 2 раза.
3. Внутренние поверхности колодца оштукатурить цементным раствором М50 с железнением.

ГНП	Коржавина		503-1-75.89 КЖ
Рук.бр.	Боярщинов		Автономное автотранспортное предприятие на 200 грузовых автомобилей с частично закрытой стоянкой
Гл.спец	Стрехнин		
Рук.гр.	Шайхратов		Производственный корпус №2 — Стадия: РП; Лист: 30; Листов:
Вед.инж.	Кирьянова		
Инж.	Мерзляков		Колодец с доломитовым фильтром — ГИПРОАВТОТРАНС Новосибирский филиал

Согласовано: Гл. спец. Кучумова; Взам.инв.№; Подпись и дата; Инв.№ подл.

Копировал Севастьянова Формат А2

Альбом 3

Ведомость рабочих чертежей основного комплекта КМ

Лист	Наименование	Примечание
1	Общие данные (начало)	
2	Общие данные (продолжение)	
3	Общие данные (окончание)	
4	Схемы расположения путей подвесного транспорта и лестниц.	

Ведомость металлоконструкций по видам профилей

Наименование конструкций по номенклатуре приказа № 01-22	Позиция по спецификации чертежей КМ	Кол.	Количество	Масса конструкций, т												Примечание	Серия, типовой проект, альбом
				Всего	по видам профилей стали												
					Листовая сталь толщ. 4 мм и более	Листовая сталь толщ. 3 мм	Листовая сталь толщ. 2 мм	Листовая сталь толщ. 1 мм	Гнутые профили толщ. 4 мм и более	Гнутые профили толщ. 3 мм	Гнутые профили толщ. 2 мм	Гнутые профили толщ. 1 мм	Рифлы	Прочие	Всего		
1	2	3	4	5	7	8	9	10	11	12	13	14	15	16	17	18	19
Типовые конструкции																	
Лестницы, площадка и ограждения		1	526392		0,208		0,014	0,078		0,059	0,242				0,435		1.450.3-3 Вып. 1 часть 1,2
Нетиповые конструкции																	
Подвесные пути		2	526235		3,10	0,018		0,983							4,142		
Элементы лестниц		3	526392		0,046	0,03		0,104							0,182		
Итого:		4			3,146	0,048		0,014	1,165		0,059	0,242			4,759		
Контрольная сумма		5															

Ведомость прилагаемых и ссылочных документов

Обозначение	Наименование	Примечание
	Ссылочные документы	
1.450.3-3 Вып. 0,1 часть 1,2	Стальные лестницы, площадки, стремянки и ограждения	
1.465.1-14 Вып. 6 чертежи КМ	Железобетонные плиты-оболочки КЖС размером 3×18 м для покрытий одноэтажных зданий	

Общие указания.

1. За относительную отм. 0.000 принят уровень чистого пола производственного корпуса №1, соответствующий абсолютной отм. [redacted]. Относительная отм. 0.000 чистого пола производственного корпуса ниже относительной отм. 0.000 чистого пола 1-го этажа административно-бытового корпуса на 900 мм.
2. При расчете и подборе конструкций учтены следующие нагрузки:
   - вес снегового покрова для географического района III - 1,0 кПа (100 кгс/м²) (основное решение), IV - 1,5 кПа (150 кгс/м²).
   - скоростной напор ветра (тип местности Б) для географического района I - 0,23 кПа (23 кгс/м²) (основное решение), II - 0,3 кПа (30 кгс/м²)
   - расчетная температура наружного воздуха -30°С (основное решение), -40°С
   - расчетная сейсмичность не более 6 баллов.
3. Проектирование стальных конструкций выполнено в соответствии с требованиями СНиП II-23-81.
4. Конструкции сварные. Сварку производить электродами типа Э42 по ГОСТ 9467-75. Монтаж конструкций производить на болтах нормальной точности и сварке. Болты плотно затянуть и нарезку расчеканить.
5. Все стальные конструкции прогрунтовать на заводе-изготовителе с последующей окраской масляной краской за 2 раза по ГОСТ 8292-85. На вздовые поверхности болтов краска не наносится.
6. Монтаж конструкций производить в соответствии со СНиП 3.03.01-87.

Типовой проект разработан в соответствии с действующими нормами и правилами, и предусматривает мероприятия, обеспечивающие взрывпро, взрывопожарную и пожарную безопасность при эксплуатации здания.

Главный инженер проекта Кан. Корыковин В.С.

Инв. №						Привязан	
Гип	Корыковин						
Нач. отд.	Корыковин					503-1-75.89	КМ
Н. контр.	Стрелкин						
Гл. спец.	Стрелкин					Автоматическая автотранспортная посудомоечная с рулонной обтекающей сеткой с частью для грязной посуды	
Нач. гр.	Кислякова					Производственный корпус №2	Стадия / Лист / Листов: РП / 1 / 4
Вед. инж.	Сорокина					Общие данные (начало)	ГИПРОДОРТОРГНИИ Новосибирский филиал
Инж.	Сандакова						

Инв. № подл. | Подпись и дата | Взам. инв. №

Альбом 3

Вид профиля и ГОСТ, ТУ	Марка металла и ГОСТ	Обозначение и размер профиля мм	№ п.п.	Код: Марки металла	Код: Вида профиля	Код: Размера профиля	Количество, шт	Длина, мм	Масса металл по элементам конструкций: Лестничные марши	Площадки	Окраждения			Общая масса, т	Масса потребности в металле по кварталам (заполняется изготовителем): I	II	III	IV	Заполняется ВИ
									Код элемента конструкций										
1	2	3	4	5	6	7	8	9	526392	526392	526392								
Сталь прокатная угловая равнополочная ГОСТ 8509-86	ВСт3кп2 ГОСТ535-88	L 75×6	1						0,011	0,019				0,030					
		L 56×5	2							0,007				0,007					
		L 25×3	3								0,013			0,013					
	Итого		4	087016					0,011	0,026	0,013			0,050					
Всего профиля:			5		093100				0,011	0,026	0,013			0,050					
Швеллеры стальные гнутые равнополочные ГОСТ 8278-83	ВСт3кп2 ГОСТ11474-76*	[160×50×4	6							0,064				0,064					
		[180×50×4	7						0,093					0,093					
	Итого		8	087016					0,093	0,064				0,157					
Всего профиля:			9		112100				0,093	0,064				0,157					
Швеллеры стальные гнутые неравнополочные ГОСТ 8281-80*	ВСт3кп2 ГОСТ 11474-76*	[50×40×12×2,5	10								0,055			0,055					
	Итого:		11	087016															
Всего профиля:			12		112100						0,055			0,055					
Гнутый профиль 4МТУ2-130-70	ВСт3кп2 ГОСТ 16523-70*	{90×30×25×3,0	13								0,055			0,055					
	Итого:		14	087016							0,023			0,023					
Всего профиля			15		112100						0,023			0,023					
Сталь тонколистовая холодногнутая ГОСТ 19904-74*	ВСт3кп2 ГОСТ 16523-70*	δ=2	16								0,023			0,023					
	Итого:		17	087016					0,057					0,057					
Всего профиля:			18		097004				0,057					0,057					
Сталь толстолистовая горячекатаная ГОСТ 19903-74*	ВСт3кп2	δ=4	19						0,057					0,057					
	ГОСТ 14637-79	δ=6	20	087016					0,007	0,006				0,013					
	Итого:		21		097100				0,003					0,003					
Всего профиля:			22						0,010	0,006				0,016					
Листы стальные с ромбическим и чечевичным рифлением ГОСТ 8568-77*	ВСт3кп2	δ=4	23						0,010	0,006				0,016					
	ГОСТ 380-88									0,060				0,060					
	Итого:		24	087016															
Всего профиля			25		097100					0,060				0,060					
Итого масса металла			26							0,060				0,060					
В том числе по маркам:	ВСт3кп2 ГОСТ535-88		27						0,171	0,156	0,091			0,418					
	ВСт3кп2 ГОСТ11474-76*		28						0,011	0,026	0,013			0,050					
	ВСт3кп2 ГОСТ14637-79		29						0,093	0,064	0,055			0,212					
	ВСт3кп2 ГОСТ380-88		30						0,010	0,006				0,016					
	ВСт3кп2 ГОСТ16523-70*		31							0,060				0,060					
Масса поставки элементов по кварталам, т		I	32						0,057		0,023			0,080					
		II	33																
		III	34																
		IV	35																

Инв. № подл. | Подп. и дата | Взам. инв. №

Привязан

Инв. №

ГИП	Коржавина		
Рук.бр.	Боярщинов		
Гл.спец.	Стрехнин		
Рук.гр.	Шайхратов		
Вед.инж.	Кирьянова		
Инж.	Голубцова		

503-1-75.89 -КМ

Автономное автотранспортное предприятие на 200 грузовых автомобилей с частично закрытой стоянкой

Производственный корпус №2

Стадия	Лист	Листов
РП	2	

Общие данные (продолжение)

ГИПРОАВТОТРАНС Новосибирский филиал

Альбом 3

Вид профиля и ГОСТ, ТУ	Марка металла и ГОСТ	Обозначение и размер профиля мм	№ п.п.	Код: Марки металла	Код: Вида профиля	Код: Размера профиля	Количество, шт	Длина, мм	Масса металла по элементам конструкций: Код элемента конструкций	Общая масса, т	Масса потребности в металле по кварталам (заполняется изготовителем): I	II	III	IV	Заполняется ВЦ
1	2	3	4	5	6	7	8	9	526235 / 526392						
Балки двутавровые для монорельсов ТУ14-2-427-80	ВСт3Гпс5 ГОСТ 380-88	I30М	1						3,01	3,01					
	Итого:		2	087018					3,01	3,01					
Всего профиля:			3		092500				3,01	3,01					
Сталь горячекатаная швеллеры ГОСТ 8240-72*	ВСт3пс6-1 ТУ14-1-3023-80	С14	4						0,007	0,007					
		С18	5						0,038	0,038					
	Итого:		6	087020					0,045	0,045					
Всего профиля:			7		092500				0,045	0,045					
Сталь прокатная угловая равнополочная ГОСТ 8509-86	ВСт3пс6-1 ТУ14-1-3023-80	L90×6	8						0,029	0,029					
	Итого:		9	087020					0,029	0,029					
	ВСт3сп5-1 ТУ14-1-3023-80	L100×7	10						0,017	0,017					
	Итого:		11	087016					0,017	0,017					
Всего профиля:			12		093100				0,017 / 0,029	0,046					
Сталь листовая горячекатаная ГОСТ 19903-74*	ВСт3сп5-1 ТУ14-1-3023-80	δ=6	13						0,004	0,004					
		δ=8	14						0,209	0,209					
		δ=10	15						0,036	0,036					
		δ=16	16						0,208	0,208					
		δ=20	17						0,497	0,497					
	Итого:		18	087016					0,954	0,954					
	ВСт3кп2 ГОСТ 380-88	δ=8	19						0,006	0,006					
	Итого:		20	087016					0,006	0,006					
Всего профиля:			21		097100				0,954 / 0,006	0,960					
Листы стальные сортаментические и чечевичным рифлением ГОСТ 8568-77*	ВСт3кп2 ГОСТ 380-88	δ=4	22						0,095	0,095					
	Итого:		23	087016					0,095	0,095					
Всего профиля:			24		097100				0,095	0,095					
Итого масса металла			25						3,981 / 0,175	4,156					
В том числе по маркам:	ВСт3Гпс5 ГОСТ 380-88		26						3,01	3,01					
	ВСт3пс6-1 ТУ14-1-3023-80		27						0,074	0,074					
	ВСт3сп5-1 ТУ14-1-3023-80		28						0,971	0,971					
	ВСт3кп2 ГОСТ 380-88		29						0,101	0,101					
Масса поставки элементов по кварталам, т		I	30												
		II	31												
		III	32												
		IV	33												

Инв. № подл. | Подп. и дата | Взам. инв. №

Привязан

Инв. №

ГИП	Корнавина		503-1-75.89 КМ
Рук. гр.	Болгушина		Автономное автотранспортное предприятие на 800 грузовых автомобилей с частично закрытой стоянкой
Гл. спец.	Стрехнин		Производственный корпус №2 — Стадия: РП; Лист: 3; Листов:
Рук. гр.	Чайкратова		Общие данные (окончание)
Ведущ. инж.	Кирьянова		ГИПРОАВТОТРАНС Новосибирский филиал
Инж.	Голубцова		

Копировал Севастьянова Формат А2

Альбом 3

Схема расположения путей подвесного транспорта

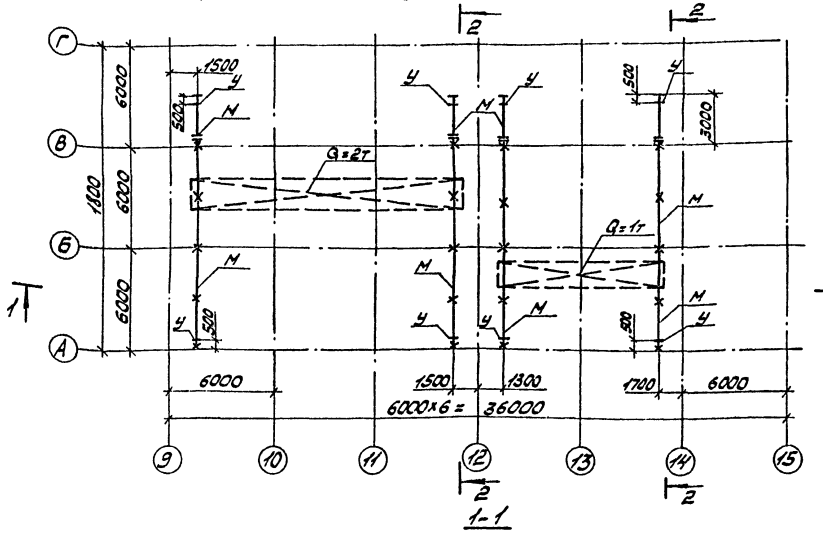

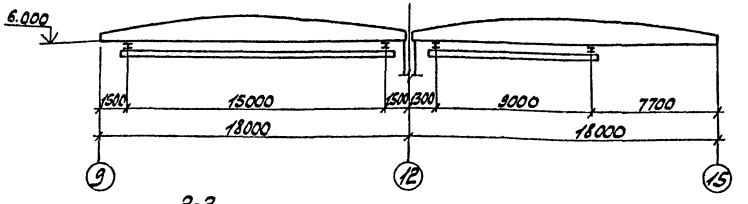

1-1

2-2

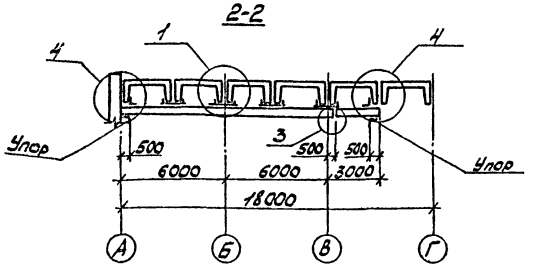

Схема расположения элементов лестницы

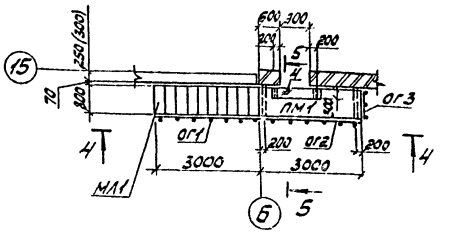

4-4

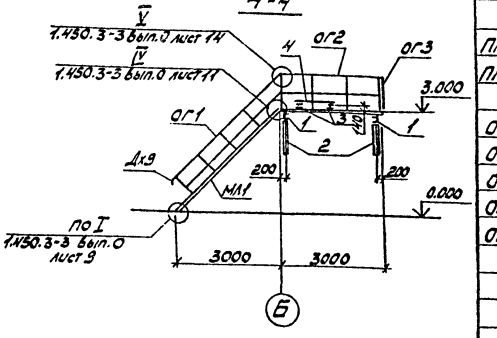

5-5

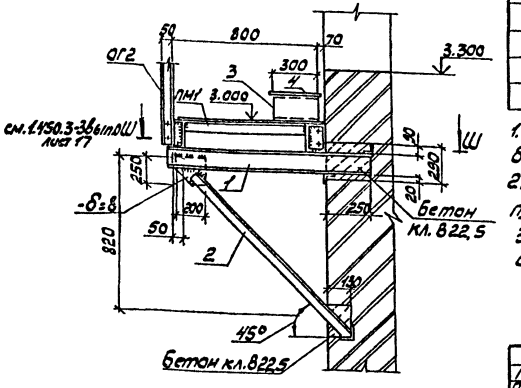

Схема расположения элементов лестницы

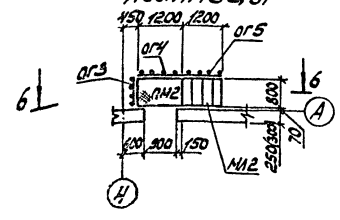

6-6

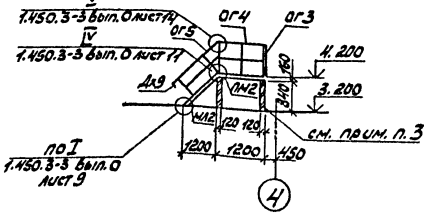

Ведомость элементов

Марка	Сечение: Эскиз	Поз.	Состав	Опорные усилия: M_1 тс.м	N_1 тс	Q_1 тс	Группа конст.	Марка металла	Примечание
М	I		I30м				2	ВСт3Гпс5	
У	L		L 100×7				2	ВСт3сп5-1	констр.
	–		δ=6				2	ВСт3сп5-1	
	–		δ=8				2	ВСт3сп5-1	
	–		δ=10				2	ВСт3сп5-1	
	–		δ=16				2	ВСт3сп5-1	
	–		δ=20				2	ВСт3сп5-1	
	Марши лестничные								
МЛ1	1.450.3-3 вып.1 часть 1 МЛХШ45-30.8(1шт)						4	ВСт3кп2	
МЛ2	1.450.3-3 вып.1 часть 1 МЛХШ45-12.8(1шт)						4	ВСт3кп2	
	Площадки								
ПМ1	1.450.3-3 вып.1 часть 2 ПМХШ-30.8(1шт)						4	ВСт3кп2	
ПМ2	1.450.3-3 вып.1 часть 2 ПМХШ-12.8(1шт)						4	ВСт3кп2	
	Ограждения								
ОГ1	1.450.3-3 вып.1 часть 2 ОГПМХЭБ-10.30(1шт)						4	ВСт3кп2	
ОГ2	1.450.3-3 вып.1 часть 2 ОГПМХЭБ-10.30(1шт)						4	ВСт3кп2	
ОГ3	1.450.3-3 вып.1 часть 2 ОГПМХЭБ-10.9(2шт)						4	ВСт3кп2	
ОГ4	1.450.3-3 вып.1 часть 2 ОГПМХЭБ-10.12(1шт)						4	ВСт3кп2	
ОГ5	1.450.3-3 вып.1 часть 2 ОГПМХЛ45-10.12(1шт)						4	ВСт3кп2	
	Элементы крепления								
	1.450.3-3 вып.1 часть 2 Дх4 (2шт)						4	ВСт3кп2	
	1.450.3-3 вып.1 часть 2 Дх5 (2шт)						4	ВСт3кп2	
	1.450.3-3 вып.1 часть 2 Дх9 (2шт)						4	ВСт3кп2	
	1.450.3-3 вып.1 часть 2 Дх14 (2шт)						4	ВСт3кп2	
	[	1	[18				4	ВСт3пс6-1	
	L	2	L90×6				4	ВСт3пс6-1	
	[	3	[14				4	ВСт3пс6-1	
		4	рифл. δ=4				4	ВСт3кп2	
			L90×6				4	ВСт3пс6-1	
			δ=8				4	ВСт3кп2	

1. Монтажные сопряжения лестничных маршей с площадками на болтах нормальной точности d=16мм по ГОСТ 7798-70*
2. Изготовление и монтаж стальных конструкций подвесного пути вести в соответствии указаний серий 1.465.1-14 вып.6.
3. Расположение кирпичных стенок под площадку ПМ2 см. лист КЖ-23.

ГИП	Коржавина	
Рук.бр.	Бояршинов	
Гл.спец.	Стрехнин	
Рук.гр.	Шайхратова	
Вед.инж.	Кирьянова	
Инж.	Голубцова	

Привязан

Инв.№

503-1-75.89 КМ

Автономное автотранспортное предприятие на 200 грузовых автомобилей с частично закрытой стоянкой

Производственный корпус №2

Стадия	Лист	Листов
РП	4	

Схемы расположения путей подвесного транспорта и лестницы

ГИПРОАВТОТРАНС Новосибирский филиал

Согласовано

Рук.гр.техн. Дранкин

Взам.инв.№

Подп. и дата

Инв.№ подл.

Альбом 3

Ведомость рабочих чертежей основного комплекта ОВ (Начало)

Лист	Наименование	Примечание
1	Общие данные (начало)	
2	Общие данные (продолжение)	
3	Общие данные (продолжение)	
4	Общие данные (продолжение)	
5	Общие данные (продолжение)	
6	Общие данные (продолжение)	
7	Общие данные (продолжение)	
8	Общие данные (продолжение)	
9	Общие данные (окончание)	
10	Отопление, теплоснабжение. План на отм. 0.000	
11	Вентиляция. План на отм. 0.000	
12	Схема системы отопления	
13	Схема системы теплоснабжения установок П1...П8. Узлы 1...6	
14	Схема системы теплоснабжения установок У1...У10. Узлы 1...8	
15	Схема системы теплоснабжения установок с использованием вторичных энергетических ресурсов.	
16	Схемы систем П1...П8, В1, В2, В5...В7	
17	Схемы систем В4, В8, В9, В13, В15, В22-В24, У1...У10, ВЕ1...ВЕ12	
18	Установки систем П1...П4, В1, В2, В8	
19	Установки систем П5...П7	
20	Установка системы П8	
21	Спецификация отопительно-вентиляционных установок П1, П4...П7, В1, В2, В9	
22	Виброизолирующее основание под пластмассовый вентилятор	
23	Крепление калорифера КСк4-11 системы В-21 Чертеж общего вида	
24	Крепление калорифера КСк4-11 системы В21 сечение А-А-Е-Е	
25	Крепление калорифера КСк4-12 систем В17... В20 Чертеж общего вида	
26	Крепление калорифера КСк4-12 систем В17... В20 Сечения А-А- Е-Е	
27	Центральный тепловой пункт. План на отм. 0.000. Разрез 1-1	

Типовой проект разработан в соответствии с действующими нормами и правилами предусматривает мероприятия, обеспечивающие пожарную безопасность при эксплуатации здания.

Главный инженер проекта [подпись] (Коржавина)

(Окончание)

Лист	Наименование	Примечание
28	Центральный тепловой пункт. Разрез 2-2; разрез 3-3; разрез 4-4	
29	Центральный тепловой пункт Принципиальная схема трубопроводов, Спецификация установки.	

Ведомость ссылочных и прилагаемых документов (Начало)

Обозначение	Наименование	Примечание
	Ссылочные документы	
серия 4.904-69	Детали крепления санитарно-технических приборов и трубопроводов	
серия 5.903-1	Узлы обвязки регулирующих клапанов на трубопроводах теплоснабжения калориферных установок	
серия 5.904-3	Ограждения нагревательных приборов для помещений категорий А, В и Е	
серия 5.903-2 вып. 0,1	Воздухосборники для систем отопления и теплоснабжения вентиляционных установок	
серия 5.904-12 вып. 1-1 1-2, 1-5, 1-7, 1-15, 1-16, 1-21, 1-28, 1-29, 1-34, 1-22, 1-35	Приточные вентиляционные камеры производительностью от 3,5 до 125 тыс. м³/ч	
серия 4.903-10 вып. 4, 8, 9	Изделия и детали трубопроводов для тепловых сетей. Грязевики	
серия 1.494-10	Решетки щелевые регулирующие тип Р	
серия 1.494-38 вып. 0,1	Воздухораспределители эжекционные панельные штампованные тип ВЭП	
серия 5.904-13 вып. 1-1	Заслонки воздушные унифицированные для систем вентиляции	
серия 3.904-18 вып. 0,1	Клапаны и заслонки для вентиляционных систем взрывоопасных производств	
серия 4.904-37	Местные отсосы при ручной электросварке	
серия 5.904-45	Узлы прохода вентиляционных шахт через покрытия зданий. Узлы прохода общего назначения	

(Окончание)

Обозначение	Наименование	Примечание
серия 1.494-32	Зонты и дефлекторы вентиляционных сестем	
серия 3.904-24 вып. 1-1	Виброизолирующие основания для насосов различных типов, применяемых в санитарно-технических системах	
серия 3.900-9 вып. 0,3,4.	Опорные конструкции и средства крепления стальных трубопроводов внутренних санитарно-технических систем.	
серия 5.904-38	Гибкие вставки к центробежным вентиляторам.	
серия 5.904-4	Двери и люки для вентиляционных камер.	
серия 5.904-1 вып. 0;1	Детали крепления воздуховодов	
серия 1.494-21	Крепление решеток воздухоприточных типа РР и щелевых регулирующих тип „Р" к воздуховодам строительным конструкциям.	
серия 1.469-7 вып. 1	Покрытия зданий с крышными вентиляторами для бесфонарных зданий и зданий с зенитными фонарями.	
серия 7.903.9-2 вып. 1,2	Тепловая изоляция трубопроводов с положительными температурами.	
серия 1.494-2 вып. 11, 12	Воздушно-тепловые завесы для ворот промышленных зданий	
серия 1.494-25	Подставки под калориферы	
	Прилагаемые документы	
503-1-75.89 - ОВ.СО	Спецификация оборудования	Альбом 6
503-1-75.89 - ОВ.ВМ	Ведомость - потребности в материалах	Альбом 8

Инв. № подл.	Подпись и дата	Взам. инв. №		

Привязан

ГИП	Коржавина	[подпись]	
Рук. др.	Боярыкина	[подпись]	
Н. контр.	Чистякова	[подпись]	8.88
Рук. гр.	Чистякова	[подпись]	8.88
Ст. инж.	Орехова	[подпись]	

503-1-75.89 - ОВ.

Автономное автотранспортное предприятие № 200 грузовых автомобилей с частично закрытой стоянкой

Производственный корпус № 2	Стадия	Лист	Листов
	РП	1	29

Общие данные (начало)

ГИПРОАВТОТРАНС Новосибирский филиал

Копировал: Земленных

Альбом 3

Таблица термических сопротивлений ограждающих конструкций

Характеристика ограждающих конструкций	Значение, R^2, $м^2 ос/Вт$
Наружные стены из керамзитобетонных панелей $f = 900 кг/м^3$, $\delta = 250 мм$ ($t_н = -30°C$, $-40°C$)	0,877
То же $\delta = 300 мм$ ($t_н = -40°C$)	1,052
Наружные стены из кирпича $f = 1800 кг/м^3$ $\delta = 510 мм$ ($t_н = -30°C$)	0,728
То же $\delta = 640 мм$ ($t_н = -40°C$)	0,914
Утеплитель в покрытии - газобетон $f = 350 кг/м^3$ $\delta = 130 мм$ ($t_н = -30°C$)	1,04
То же $\delta = 160 мм$ ($t_н = -40°C$)	1,28

План-схема

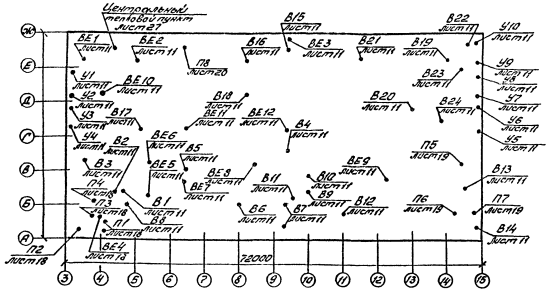

Общие указания

Основные показатели по чертежам отопления и вентиляции.

Наименование здания (сооружения) помещения	Объем $м^3$	Периоды года при $t_н$, °C	Расход тепла, Вт (ккал/ч) На отопление	На вентиляцию *	На горячее водоснабжение	Общий **	Расход холода, Вт (ккал/ч)	Установ. мощн. эл. двигат. кВт.
Производственный корпус 2	178095	-30	344570	3248090	23200	3624870	—	182,1
			(297045)	(2800080)	(20000)	(3124885)	—	
		-40	470080	4175130	23200	4677410	—	182,1
			(405240)	(3599250)	(20000)	(4032250)	—	

*- в том числе на воздушно-тепловые завесы $t_н = -30°C$ 906540 Вт (781500 ккал/ч), $t_н = -40°C$ 1297260 Вт (1118330 ккал/ч).

**- в общий расход тепла входит расход тепла на технологические нужды 9000 Вт (7760 ккал/ч).

Проект отопления и вентиляции разработан для районов с расчетной температурой наружного воздуха минус 30°C и минус 40°C. Внутренние температуры воздуха в помещениях приняты по ГООТ 12.1.005-76.

Теплоснабжение от внешних тепловых сетей через центральный тепловой пункт.

Теплоносителем для системы отопления и теплоснабжения отопительно-вентиляционных установок принята перегретая вода с температурой 150°C (T1) ÷ 70°C (T2).

Горячее водоснабжение - централизованное, температура воды 60°C. Учет теплоты осуществляется в центральном тепловом пункте предприятия.

Данный проект выполнен в соответствии со СНиП 2.04.05-86, СНиП II-93-74, СНиП 2.09.04-87, СНиП II-106-79, СНиП 2.04.07-86 и „Общесоюзными нормами технологического проектирования предприятий автомобильного транспорта" ОНТП-01-86, утвержденными минавтотранс РСФСР.

Потери напора в системе отопления составляют:

$T_н = -30°C$ 54900 Па (5490 кгс/м²)

$T_н = -40°C$ 74110 Па (7411 кгс/м²).

в системе теплоснабжения установок П1...П8 и У1...У10 250000 Па (25000 кгс/м²)

Трубопроводы систем отопления, прокладываемые в каналах, падающие трубопроводы систем теплоснабжения и трубопроводы центрального теплового пункта диаметром до 50мм изолируются ровингом из стеклянных комплетных нитей, толщина изоляции 30мм, диаметром 50мм и более.

- шнуром теплоизоляционным из минеральной ваты, толщина изоляции 50мм.

Покровный слой - стеклопластин рулонный РСТ.

Перед изоляцией на трубопроводы наносится антикоррозийное покрытие масляно-битумное в 2 слоя по грунту ГФ-021 в один слой

Неизолированные трубопроводы регистры из гладких труб покрываются краской БТ-177 за 2 раза по грунту лаком БТ-577.

Воздуховоды систем вентиляции выполняются металлическими толщиной стали согласно СНиП 2.04.05-86

Воздуховоды системы В9, транспортирующие воздух с содержанием паров кислот покрываются изнутри лаком ХС-710 в 2 слоя по грунтовке ГФ-021 в 2 слоя.

Переходы между заслонками и калориферами в системе П1, Воздуховоды; соединяющие воздухозаборные шахты изолируются матами минераловатными прошивными толщиной 40мм.

Покровный слой - стеклопластин рулонный РСТ.

В системе В8, удаляющей воздух, содержащих пара кислот, вентилятор предусмотрен коррозионностойким.

Монтаж и приемку систем отопления и вентиляции вести в соответствии со СНиП 3.05.01-85

Условные обозначения

—791— дренажный трубопровод

—792— падающий трубопровод раствора хлористого кальция

—793— обратный трубопровод раствора хлористого кальция

—·— трубопровод для выпуска воздуха.

крышный вентилятор (на схеме).

ГИП	Горжавина			503-1-75.89	-ОВ
Рук. бр.	Бобрышев				
Рук. зр.	Чистякова		8.88	Автономное автотранспортное предприятие на 200 грузовых автомобилей с частично закрытой стоянкой	
Вт. инж.	Орехова				
Инж.	Ефименко			Производственный корпус №2	Стадия: РП; Листов: 2
Привязан.				Общие данные (продолжение)	ГИП РОСАВТОТРАНС Новосибирский филиал
Инв. №					

Инв. № подл. | Подп. и дата | Взам. инв.

Альбом 3

ХАРАКТЕРИСТИКА ОТОПИТЕЛЬНО-ВЕНТИЛЯЦИОННЫХ СИСТЕМ

Обозначение системы	Кол. систем	Наименование обслуживаемого помещения (технологического оборудования)	Тип установки	Вентилятор: Тип, исполн. взрывозащите	№	Схема исполнен.	Положение	L, м³/ч	P, ПА/кгс/м²	n, об/мин	Электродвигатель: Тип, исполнение по взрывозащите	N, кВт	n, об/мин	Воздухонагреватель: Тип	№	Кол.	Т-ра нагрева, °С от	до	Расход тепла, вт (к кал/ч)	ΔP, ПА/кгс/м²	Фильтр: Тип	№	Кол	ΔP, ПА/кгс/м²	Примечание
П1	1	Тамбур-шлюз	Е2,5090-1	В-Ц4-75	2,5	1	ПРО°	250	130	1380	4АА50А4	0,06	1380	КВСБ-П	6	1	-30	16	3840	3	—	—	—	—	1 вентилятор
							ЛО°		(13)										(3310)	(0,3)					рабочий
														КВСБ-П	6	1	-40	16	4670	3	—	—	—	—	1 вентилятор
																			(4030)	(0,3)					резервный
П2	1	Участок изготовления нестандартизированного оборудования и оргоснастки	Е6,3105-1	В-Ц4-75	6,3	1	ПрО°	6040	680	950	4А100L6	2,2	950	КВББ-П	10	1	-30	16,4	93620	50	—	—	—	—	
									(68)										(80710)	(5)					
														КВББ-П	10		-40	16,3	113600	50	—	—	—	—	
																			(97930)	(5)					
П3	1	Участок осмотра диагностирования и дозаправки автомобилей, участок устранения мелких неисправностей	Е6,3110-1	В-Ц4-75	6,3	1	ЛО°	8730	550	955	4А112МА6	3	955	КВББ-П	10	1	-30	15,9	133920	71	—	—	—	—	
									(55)										(115450)	(7,1)					
														КВББ-П	10	1	-40	15,9	163100	71	—	—	—	—	
																			(140600)	(7,1)					
П4	1	То же	Е10095-1	В-Ц4-75	10	1	ЛО°	14170	750	720	4А132М8	5,5	720	КВББ-П	10	2	-30	15,9	217230	50,5	—	—	—	—	
									(75)										(187270)	(5,05)					
														КВББ-П	10	2	-40	15,9	264625	69,8	—	—	—	—	
																			(228125)	(6,98)					
П5	1	"	Е10095-1	В-Ц4-75	10	1	ПрО°	14170	750	720	4А132М8	5,5	720	КВСБ-П	10	2	-30	15,9	217230	50,5	—	—	—	—	
									(75)										(187270)	(5,05)					
														КВББ-П	10	2	-40	15,9	264625	69,8	—	—	—	—	
																			(228125)	(6,98)					
П6	1	Кузнечно-сварочный участок	Е10095-1	В-Ц4-75	10	1	ПрО°	15300	750	720	4А132М8	5,5	720	КВББ-П	10	2	-30	20,8	259660	81	—	—	—	—	
									(75)										(223845)	(8,1)					
														КВББ-П	10	2	-40	21,1	312310	81	—	—	—	—	
																			(269230)	(8,1)					
П7	1	Деревообрабатывающий и обойный участок, шиномонтажный участок, ИРК и промкладовая	Е5090-1	В-Ц4-75	5	1	ЛО°	5155	420	1420	4А80А4	1,1	1420	КВСБ-П	10	1	-30	18,4	83350	29,3	—	—	—	—	
									(42)										(71860)	(2,93)	—	—	—	—	
														КВСБ-П	10	1	-40	18,6	100920	29,3	—	—	—	—	
																			(87000)	(2,93)	—	—	—	—	

ГИП	Коржавина		
Рук. бр.	Боярщинов		
Рук. гр.	Чистякова		8.83
Ст. инж.	Орехова		

Привязан

Инв. №

503-1-75.89 -08

Автономное автотранспортное предприятие на 200 грузовых автомобилей с частично закрытой стоянкой

Производственный корпус № 2

Стадия	Лист	Листов
РП	3	

Общие данные (продолжение)

ГИПРОАВТОТРАНС Новосибирский филиал

Инв. № подл. | Подпись и дата | Взам. инв. №

Альбом 3

Продолжение

Обозначение системы	Кол. систем	Наименование обслуживаемого помещения (технологического оборудования)	Тип установки	Вентилятор: Тип, исполн. взрывозащите	№	Схема исполнен.	Положение	L, м³/ч	P, пА (кгс/м²)	n, об/мин	Электродвигатель: Тип, исполнение по взрывозащите	№ кВт	n, об/мин	Воздухонагреватель: Тип	№	Кол.	Т-ра нагрева, °С от	до	Расход тепла, Вт (ккал/ч)	ΔP, пА (кгс/м²)	Фильтр: Тип	№	Кол.	ΔP, (кгс/м²)	Примечание
П8	1	Участок осмотра, диагностирования и дозаправки автомобилей, участок устранения мелких неисправностей		В-Ц4-75	16	1	Л0°	120900	1000 (100)	1480	4А225М4	55	1480	КСк4	12	4	-30	-19	444290 (383010)	91 (9,1)	—	—	—	—	Теплоноситель-хлористый кальций
														КВБ6-1	12	2	-19	15,9	1409620 (1215190)	200 (20)	—	—	—	—	Теплоноситель-вода
														КСк4	12	4	-40	-27	525070 (452650)	91 (9,1)	—	—	—	—	Теплоноситель-хлористый кальций
														КВБ6-П	11	4	-27	15,9	1732740 (1493740)	13,2 (13,2)	—	—	—	—	Теплоноситель-вода
Ч1...Ч10	10	То же	Е6,3105-2	В-Ц4-75	6,3	1	Пр180° Л180°	14035	1200 (120)	1440	4А132S4	7,5	1440	КВБ6-П	8	4	15	38,2	217570 (187560)	129,6 (12,96)	—	—	—	—	$t_н$ = -30°С
								15850	1000 (100)	1440	4А132S4	7,5	1440	КВБ6-П	8	4	15	44,4	311340 (268400)	153 (15,3)	—	—	—	—	$t_н$ = -40°С
В1	1	Участок изготовления нестандартизированного оборудования и оргосностки	Е4110-1	В-Ц4-75	4	1	Пр0°	2000	270 (27)	910	4А71А6	0,37	910	—	—	—	—	—	—	—	—	—	—	—	
В2	1	То же	Е4110-1	В-Ц4-75	4	1	Пр0°	2000	270 (27)	910	4А71А6	0,37	910	—	—	—	—	—	—	—	—	—	—	—	
В3	1	—"—	ВКР5.00256	—	5	1	—	3640	200 (20)	900	4А71В6	0,55	900	—	—	—	—	—	—	—	—	—	—	—	
В4	1	Кузнечно-сварочный участок	ПА-212М	—	—	—	—	650	—	—	4АХ-80А2	1,5	2860	—	—	—	—	—	—	—	—	—	—	—	
В5	1	Санузлы, курительная	Е2,5095-1	В-Ц4-75	2,5	1	Пр0°	370	150 (15)	1400	4АА50А4	0,06	1400	—	—	—	—	—	—	—	—	—	—	—	
В6	1	Деревообрабатывающий участок	Е3,15110-1	В-Ц4-75	3,15	1	Л0°	1200	400 (40)	1365	4АА63В4	0,37	1365	—	—	—	—	—	—	—	—	—	—	—	

ГИП	Коржавина		
Рук. бр.	Бояршинов		
Рук. гр.	Чистяковс		
Ст. инж.	Орехова		

Привязан

Инв. №

503-1-75.89 08

Автономное автотранспортное предприятие на 200 грузовых автомобилей с частично закрытой стоянкой

Производственный корпус № 2

Стадия	Лист	Листов
РП	4	

Общие данные (продолжение

ГИПРОАВТОТРАНС Новосибирский филиал

Корпусовал Севастьянов Формат А2

Инв. № подл. | Подпись и дата | Взам. инв. №

Альбом 3

продолжение

Обозначение системы	Кол. систем	Наименование обслуживаемого помещения (технологического оборудования)	Тип установки	Вентилятор: Тип, исполн. взрывозащите	№	Схема исполнен.	положение	L, м³/ч	P, ПА (кгс/м²)	n, об/мин	Электродвигатель: Тип, исполнение по взрывозащите	N, кВт	n, об/мин	Воздухонагреватель: Тип	№	Кол.	Т-ра н. грева, °С от	до	Расход тепла (ккал/ч)	ΔP, ПА (кгс/м²)	Фильтр: Тип	№	Кол.	ΔP, кгс/м²	Примечание
В7	1	Кузнечно-сварочный участок		В-Ц4-70 / И1	3,15	1	Л0° / Пр0°	1130	330 (33)	1370	В63В4 / 2ExdIIAT3	0,37	1370	—	—	—	—	—	—	—	—	—	—	—	1-вентилятор рабочий
В8	1	Кузнечно-сварочный участок		В-Ц4-76	5к	1	Л0°	3800		950	4А100L6	2,2	950	—	—	—	—	—	—	—	—	—	—	—	1 вентилятор резервный пластмассовый
В9	1	Кузнечно-сварочный участок	Е4110-1	В-Ц4-70	4	1	Л0°	2000	270 (27)	910	4А71А6	0,37	910	—	—	—	—	—	—	—	—	—	—	—	
В10	1	Кузнечно-сварочный участок	ВКР4.00256	—	4	1	—	2000	—	890	4АА63В6	0,37	1100	—	—	—	—	—	—	—	—	—	—	—	
В11, В12	2	Кузнечно-сварочный участок	ВКР4.00456	—	4	1	—	2570	—	910	4А71А6	0,37	910	—	—	—	—	—	—	—	—	—	—	—	
В13	1	Шиноремонтный участок	Е4105-1	В-Ц4-75	4	1	Пр0°	2175	580 (58)	910	4А71А6	0,37	910	—	—	—	—	—	—	—	—	—	—	—	
В14	1	Шиноремонтный участок	ПА-212м	—	—	—	—	650	—	—	4АХ-80-А2	1,5	2860	—	—	—	—	—	—	—	—	—	—	—	
В15	1	Склад масел	Е3.15100-1	В-Ц4-75	3,15	1	Пр0°	820	300 (30)	1365	4АА56В4	0,18	1365	—	—	—	—	—	—	—	—	—	—	—	
В16	1	Компрессорная	ВКР4.00256	—	4	—	—	2560	—	890	4АА63В6	0,25	890	—	—	—	—	—	—	—	—	—	—	—	на лето
В17... ...В20	4	Участок осмотра, диагностирования и до заправки автомобилей участок устранения мелких неисправностей	ВКР12,5.001	—	12,5	—	—	33750	—	950	4А1124В6	4	950	КСк4	12	1	15	11,5	—	112 (11,2)	—	—	—	—	$t_н$=-30°С
														КСк4	12	1	15	10,5	—	112 (11,2)	—	—	—	—	$t_н$=-40°С охлаждение воздуха
В21	1	То же	ВКР63.00456	—	6,3	—	—	13560	—	950	4А100L6	2,2	950	КСк4	11	1	15	11,5	—	54,5 (5,45)	—	—	—	—	$t_н$=-30°С
														КСк4	11	1	15	10,5		54,5 (5,45)	—	—	—	—	$t_н$=-40°С охлаждение воздуха
В22	1	"	Е2,5Н0-1	В-Ц4-75	2,5	1	Пр0°	650	240 (24)	1370	4АА50В4	0,09	1370	—	—	—	—	—	—	—	—	—	—	—	
В23	1	"		ВЦ4-70 / И1	5	1	Пр0°	4090		920	В80А6 / 1ExdIIAT3	0,75	920	—	—	—	—	—	—	—	—	—	—	—	рабочий

ГИП	Коржавина		
Рук. бр.	Бодрашинов		
Рук. гр.	Чистяков		8.88
Ст. инж.	Орехова		

Привязан

Инв. №

503-1-75.89 - ОВ

Автономное автотранспортное предприятие на 200 грузовых автомобилей с частично закрытой стоянкой

Производственный корпус № 2

Стадия	Лист	Листов
РП	5	

Общие данные (продолжение)

ГИПРОАВТОТРАНС Новосибирский филиал

Инв. № подл. | Подпись и дата | Взам. инв. №

Альбом 3

продолжение

Обозначение системы	Кол. систем	Наименование обслуживаемого помещения (технологического оборудования)	Тип установки	Вентилятор: Тип, исполн. взрывозащите	№	Схема исполнен	положение	L, м³/ч	P, пА (кгс/м²)	n, об/мин	Электровигатель: Тип, исполнение по взрывозащите	N, квт	n, об/мин	Воздухонагреватель: Тип	№	Кол.	Т-ра нагрева, °С от	до	Расход тепла, (ккал/ч)	ΔP, пА (кгс/м²)	Фильтр: Тип	№	Кол.	ΔP, (кгс/м²)	Примечание
В24	1	Участок осмотра, диагностирования и дозаправки автомобилей, участок устранения мелких неисправностей		ВЦ4-70 И1	5	1	Пр⁵	4090		920	В80А6 1ExdII АТ3	0,75	920	—	—	—	—	—	—	—	—	—	—	—	резервный
ВЕ1	1	Комната охраны	СТD210.	00.000				180	—	—	—	—	—	—	—	—	—	—	—	—	—	—	—	—	
ВЕ2	1	Центральный тепловой пункт	СТD210/	700000	-03			1430	—	—	—	—	—	—	—	—	—	—	—	—	—	—	—	—	
ВЕ3	1	Комната мастера	СТD210.	00.000				70	—	—	—	—	—	—	—	—	—	—	—	—	—	—	—	—	
ВЕ4	1	Венткамера между осями 4...5 и Б...В	СТD210.	00.000				70	—	—	—	—	—	—	—	—	—	—	—	—	—	—	—	—	
ВЕ5	1	ИРК и промкладовая	СТD210.	00.000	-01			400	—	—	—	—	—	—	—	—	—	—	—	—	—	—	—	—	
ВЕ6	1	Кладовая инвентаря	СТD210.	00.000				110	—	—	—	—	—	—	—	—	—	—	—	—	—	—	—	—	
ВЕ7	1	Анализаторное помещение и электрощитовая	СТD210.	00.000				110	—	—	—	—	—	—	—	—	—	—	—	—	—	—	—	—	
ВЕ8	1	Кузнечно-сварочный участок	СТD210.	00.000	-02			2500	—	—	—	—	—	—	—	—	—	—	—	—	—	—	—	—	
ВЕ9	1	Склад шин	СТD210.	00.000	-03			1180	—	—	—	—	—	—	—	—	—	—	—	—	—	—	—	—	
ВЕ10... ...ВЕ12	3	Участок осмотра, диагностирования и дозаправки автомобилей, участок устранения мелких неисправностей	СТD210/	700.000	-03			1400	—	—	—	—	—	—	—	—	—	—	—	—	—	—	—	—	

ГИП	Коржавина			503-1-75.89 -ОВ
Рук. бр.	Бояршинов			
Рук. гр.	Чистякова		8.88	Автономное автотранспортное предприятие на 200 грузовых автомобилей с частично закрытой стоянкой
Ст. инж.	Орехова			
Привязан				Производственный корпус №2
Инв. №				Общие данные (продолжение)

Стадия	Лист	Листов
РП	6	

ГИПРОАВТОТРАНС Новосибирский филиал

Инв. № подл. | Подпись и дата | Взам. инв. №

Расчет воздухообменов по вредностям

Таблица 1

Наименование помещений	Источник выделения вредностей	Вредные вещества	Данные для определения количества вредных веществ: Кол-во выездов в час	Мощн. двигателей	Удельные газовыд.	Количество вредных веществ, выделяющихся в помещении, г/ч: По формуле Z=n.q.N	Прорыв. от шлюзовых отсосов	По технологич. данным	Всего	Концентрация в уходящ. воздухе Cух мг/м³	Концентрация в приточ. воздухе Cп мг/м³	Воздухообмен: Формула для расчета L = Z·10³/(Cух − Cп)	Объем воздуха м³/час	Примечания
Участок осмотра, диагностирования и дозаправки автомобилей, участок устранения мелких неисправностей	ЗИЛ-138 и КамАЗ-5410	окись углерода	14	150	1	2100	—	—	2100	20	6	$\frac{4116 \cdot 10^3 \cdot 0,5}{20-6}$	147000	K=0,5 - коэффициент на интенсивность движения
			24	210	0,4	2016	—	—	2016	20	6			
	ЗИЛ-138 и КамАЗ-5410	окислы азота	14	150	0,024	50,4	—	—	50,4	5	1,5	$\frac{856,8 \cdot 10^3 \cdot 0,5}{5-1,5}$	122400	
			24	210	0,16	806,4	—	—	806,4	5	1,5			
Кузнечно-сварочный участок	ЗИЛ-138 или КамАЗ-5410	окись углерода	1	150	1	150	—	—	150	20	6	$\frac{150 \cdot 10^3 \cdot 0,5}{20-6}$	5360	K=0,5 - один выезд
			1	210	0,4	84	—	—	84	20	6	$\frac{84 \cdot 10^3 \cdot 0,5}{20-6}$	3000	
	ЗИЛ-138 или КамАЗ-5410	окислы азота	1	150	0,024	3,6	—	—	3,6	5	1,5	$\frac{3,6 \cdot 10^3 \cdot 0,5}{5-1,5}$	515	
			1	210	0,16	33,6	—	—	33,6	5	1,5	$\frac{33,6 \cdot 10^3 \cdot 0,5}{5-1,5}$	4800	
Участок устранения мелких неисправностей	ЗИЛ-138 или КамАЗ-5410	окись углерода	1	150	1	150	—	—	150	20	6	$\frac{150 \cdot 10^3}{20-6}$	10710	
			1	210	0,4	84	—	—	84	20	6	$\frac{84 \cdot 10^3}{20-6}$	6000	
	ЗИЛ-138 или КамАЗ-5410	окислы азота	1	150	0,024	3,6	—	—	3,6	5	1,5	$\frac{3,6 \cdot 10^3}{5-1,5}$	1030	
			1	210	0,16	33,6	—	—	33,6	5	1,5	$\frac{33,6 \cdot 10^3}{5-1,5}$	9600	

Таблица 2

Наименование помещений	Источник выделения вредностей	Вредные вещества	Формула для расчета количества вредных веществ, выделяющихся в помещении, Z г/ч	Концентрация в уходящем воздухе Cух мг/м³	Концентрация в приточ. воздухе Cп мг/м³	Формула для расчета воздухообмена $L = \frac{Z \cdot 10^3}{C_{ух} - C_п}$	Объем воздуха м³/ч	Примечание
Участок осмотра, диагностирования и дозаправки автомобилей, участок устранения мелких неисправностей	Газование автомобилей вчас: ЗИЛ-138 - 14 шт.	Окись углерода	$15(0,6+0,8 \cdot 6)\frac{4}{100} \cdot \frac{1,22}{60} \cdot 14$	20	6	$\frac{0,997 \cdot 10^6}{20-6}$	71215	
			$(160+13,5 \cdot 10,85)\frac{0,05}{100} \cdot \frac{1,22}{60} \cdot 24$					
	КамАЗ-5410-24шт	Окислы азота	$(160+13,5 \cdot 10,85)\frac{0,009}{100} \cdot \frac{1,22}{60} \cdot 24$	5	1,5	$\frac{0,01346 \cdot 10^6}{5-1,5}$	3850	

Таблица 3

Наименование помещений	Источник выделения вредностей	Вредные вещества	Формула для расчета количества вредных веществ, выделяющихся в помещении Z, г/час	Концентрация в уходящем воздухе Cух мг/м³	Концентрация в приточном воздухе Cп мг/м³	Формула для расчета воздухообмена $L = \frac{Z \cdot 10^3}{C_{ух} - C_п}$	Объем воздуха м³/ч	Примечание
Кузнечно-сварочный участок	Электросварка Электроды УОНИ (1кг)	Окислы марганца	0,51×1	0,05	0,015	$\frac{0,51 \cdot 10^3}{0,05-0,015}$	14570	
Участок изготовления нестандартизированного оборудов. и оргоснастки	Электросварка Электроды УОНИ (1кг)	Окислы марганца	0,51×1	0,05	0,015	$\frac{0,51 \cdot 10^3 \cdot 0,25^*}{0,05-0,015}$	3640	

* 25% дополнительно на общеобменную вентиляцию

Инв. № подл. | Подпись и дата | Взам. инв. №

Привязан

Инв. №

ГИП	Кортавцев		503-1-75.89 - ОВ
Рук. бр.	Бояринцев		
Рук. гр.	Чистякова		8.84
Ст. инж.	Орехова		Автономное автотранспортное предприятие на 200 грузовых автомобилей с частично закрытой стоянкой
			Производственный корпус №2 — Стадия: РП; Лист: 7; Листов:
			Общие данные (продолжение) — ГИПРОАВТОТРАНС, Новосибирский филиал

Альбом 3

МЕСТНЫЕ ОТСОСЫ ОТ ТЕХНОЛОГИЧЕСКОГО ОБОРУДОВАНИЯ

Технологическое оборудование			Характеристика выделяющихся вредностей	Объем вытяжки, м³/ч		Характеристика местного отсоса		Обозначение системы	Примечание
Поз.	Наименование	Кол.		На ед. оборуд.	Всего	Обозначение	Применяемые документы		
15	Станок точильно-шлифовальный ЗК-634	1	Абразивно-металлическая пыль	650	650	Защитно-обеспыливающий кожух-отсос		В4	ПА-212М
16	Стол для газосварочных работ ОКС-7547	1	Окислы азота	2000	2000	Панель равномерного всасывания 1П9	Серия 4.904-37	В8	
17	Стол для электросварочных работ	1	Сварочный аэрозоль, марганец и его окисы	2000	2000	Панель равномерного всасывания 1П9	Серия 4.904-37	В9	
	Шиномонтажный участок								
1	Верстак для ремонта шин 5102	1	Пары бензина	935	935	Панель равномерного всасывания 1П6	Серия 4.904-37	В13	
3	Электровулканизатор на 4 поста ОШЗ-48	1	Пары бензина	1240	1240	Панель равномерного всасывания 1П9	Серия 4.904-37	В13	
4	Станок точильно-шлифовальный ЗК-634	1	Абразивно-металлическая пыль	650	650	Защитно-обеспыливающий кожух-отсос		В14	ПА-212М

ГИП	Коржавина		
Рук.бр.	Бояршинов		
Рук.гр.	Чистякова		8.88
Ст.инж.	Орехова		
Инж.	Доренкова		

503-1-75.89 ОВ

Автономное автотранспортное предприятие на 200 грузовых автомобилей с частично закрытой стоянкой

Производственный корпус № 2

Стадия	Лист	Листов
РП	8	

Общие данные (продолжение)

ГИПРОАВТОТРАНС Новосибирский ф...

Привязан

Инв. №

Инв. № подл. | Подпись и дата | Взам. инв. №

Альбом 3

Продолжение

Технологическое оборудование			Характеристика выделяющихся вредностей	Объем вытяжки, м³/ч		Характеристика местного отсоса		Обозначение системы	Примечание
Поз.	Наименование	Кол.		на ед. оборуд.	Всего	Обозначение	Применяемые документы		
	Участок изготовления нестандартизированного обо			рудова	ния и	оргоснас	тки		
10	Стол для газосварочных работ ОКС-7547	1	окислы азота	2000	2000	Панель равномерного всасывания 1179	серия 4.904-37	В2	
12	Стол для электросварочных работ ОКС-7523	1	Сварочный аэрозоль, марганец и его окислы	2000	2000	Панель равномерного всасывания 1179	серия 4.904-37	В1	
	Деревообрабатывающий и обойный участок								
8	Верстак специальный с нижним отсосом для разборки подушек автомобилей 22276	1	Пыль	1200	1200	Нижний отсос		В6	Отсос поставляется в комплекте с оборудованием
	Кузнечно-сварочный участок								
1	Стенд для комплексных работ по ремонту радиаторов 3092	1	Пары соляной кислоты, аэрозоль свинца	1800	1800	Панель равномерного всасывания		В8	Отсос поставляется в комплекте с оборудованием
6	Установка для промывки и пропаривания топливных баков 2067	1	Пары воды, бензина, дизтоплива	1130	1130	Шкафное укрытие		В7	Отсос поставляется в комплекте с оборудованием
9	Горн кузнечный на один огонь Р-923	1	Окись углерода	2500	2500	Зонт над горном		В8	Отсос поставляется в комплекте с оборудованием

Привязан

Инв. №

Инв.№ подл. | Подпись и дата | Взам. инв.№

ГИП	Корнавина		503-1-75.89 -ОВ
Рук. гр.	Борщинов		
Рук. гр.	Чистякова		3.88 Автономное автотранспортное предприятие на 200 грузовых автомобилей с частично закрытой стоянкой
Ст. инж.	Орехова		Производственный корпус №2 — Стадия: РП; Лист: 9; Листов:
Инж.	Доренкова		Общие данные (окончание) — ГИПРОАВТОТРАНС Новосибирский филиал

Альбом 3

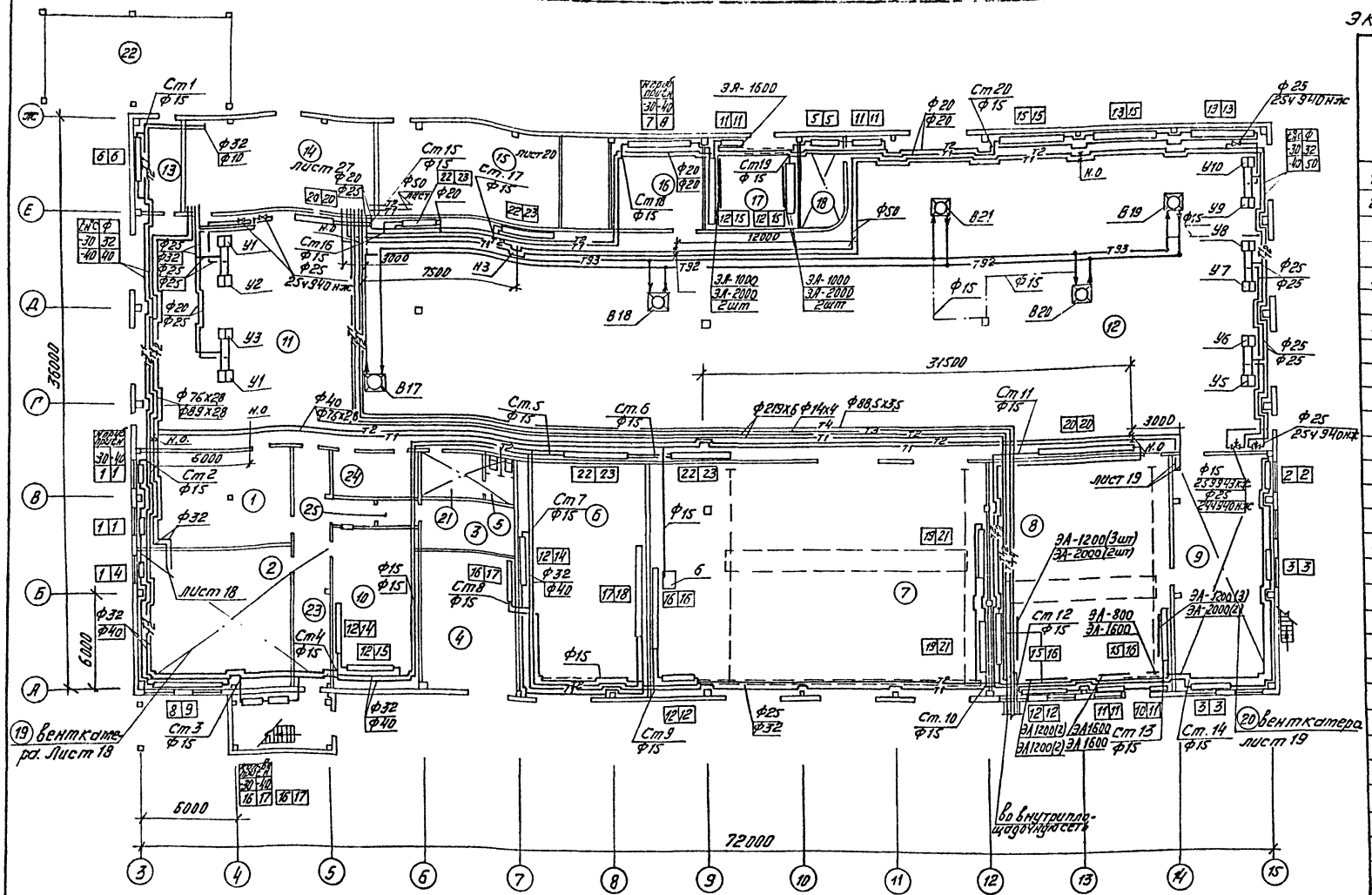

Экспликация помещений

	Наименование	категория производств по взрывной, взрывопожарной и пожарной опасности
1	Участок ОГМ с кладовой	Д
2	Участок изготовления нестандартного оборудования и оргоснастки	Д
3	Анализаторное помещение и электрощитовая	Д
4	Комплектная трансформаторная подстанция	Д
5	Мужская уборная	
6	Деревообрабатывающий и обойный участок	В
7	Кузнечно-сварочный участок	Г
8	Склад шин	В
9	Шиномонтажный участок	В
10	ИРК и промкладовая	Д
11	Участок осмотра, диагностирования и дозаправки автомобилей	В
12	Участок устранения мелких неисправностей	В
13	Комната охраны	
14	Центральный тепловой пункт	
15	Венткамера 1	
16	компрессорная	Д
17	Склад масел	В
18	Комната мастера	
19	Венткамера 2	
20	Венткамера 3	
21	Курительная	
22	Контрольно-пропускной пункт	
23	Коридор	
24	Кладовая инвентаря	
25	Тамбур-шлюз	

Таблица нагревательных приборов

начало

N	Тип прибора
1	2гл.тр.Ф159х3,2 ℓ=1м
2	2гл.тр.Ф159х3,2 ℓ=1,5м
3	2гл.тр.Ф159х3,2 ℓ=2,5м
4	3гл.тр.Ф159х3,2 ℓ=1м
5	3гл.тр.Ф159х3,2 ℓ=2м
6	3гл.тр.Ф159х3,2 ℓ=3,5м
7	3гл.тр.Ф159х3,2 ℓ=4м
8	3гл.тр.Ф159х3,2 ℓ=5м
9	3гл.тр.Ф159х3,2 ℓ=5,5м
10	4гл.тр.Ф159х3,2 ℓ=1м

продолжение

N	Тип прибора
11	4гл.тр.Ф159х3,2 ℓ=2м
12	4гл.тр.Ф159х3,2 ℓ=3м
13	4гл.тр.Ф159х3,2 ℓ=3,5м
14	4гл.тр.Ф159х3,2 ℓ=4м
15	4гл.тр.Ф159х3,2 ℓ=4,5м
16	4гл.тр.Ф159х3,2 ℓ=5м
17	4гл.тр.Ф159х3,2 ℓ=5,5м
18	4гл.тр.Ф159х3,2 ℓ=6,5м
19	5гл.тр.Ф159х3,2 ℓ=5,5м
20	5гл.тр.Ф159х3,2 ℓ=6м

окончание

N	Тип прибора
21	5гл.тр.Ф159х3,2 ℓ=6,5м
22	6гл.тр.Ф159х3,2 ℓ=3м
23	6гл.тр.Ф159х3,2 ℓ=5м

Гип	Корсавина		503-1-75.89 -ОВ
Рук.бр.	Бояршинов		
Рук.гр.	Чистякова	8.88	Автономное автотранспортное предприятие на 200 грузовых автомобилей с частично закрытой стоянкой
Ст.инж.	Орехова		Производственный корпус №2 — Стадия: РП; Лист: 10; Листов:
Инж.	Ефименко		Отопление, теплоснабжение. План на отм. 0.000 — ГИПРОАВТОТРАНС Новосибирский филиал

Привязан

Инв. №

Инв. № подл. | Подпись и дата | Взам. инв. №

Копировал Лист

Формат 42

Альбом 3

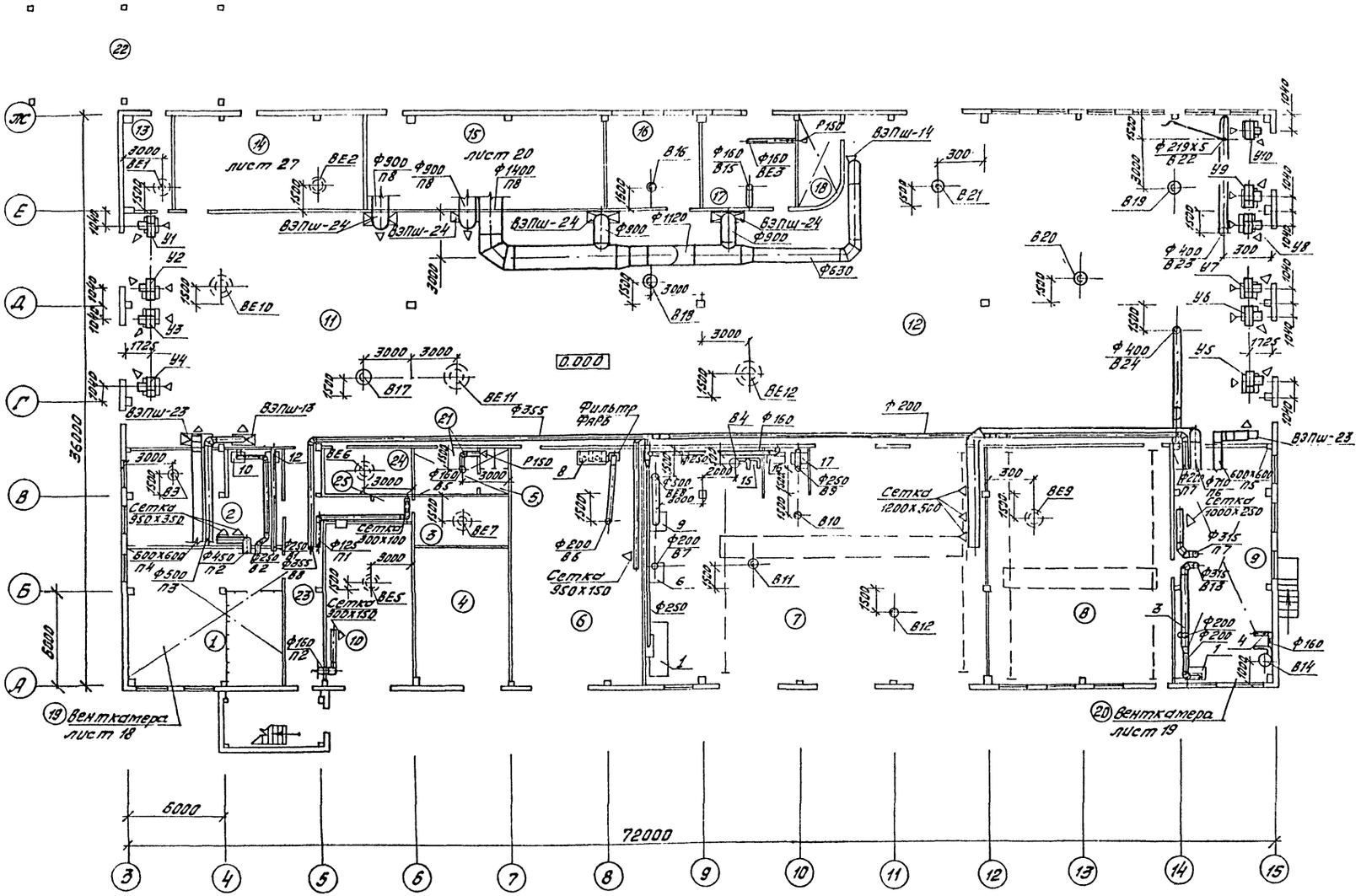

Экспликация помещений

Номер по плану	Наименование	Категория производства, по взрывной, взрыво-пожарной и пожарной опасности
1	Участок ОГМ с кладовой	Д
2	Участок изготовления нестандартного оборудования и оргоснастки	Д
3	Анализаторное помещение и электрощитовая	Д
4	Комплектная трансформаторная подстанция	Д
5	Мужская уборная	
6	Деревообрабатывающий и обойный участок	В
7	Кузнечно-сварочный участок	Г
8	Склад шин	В
9	Шиномонтажный участок	В
10	ИРК и промкладовая	Д
11	Участок осмотра, диагностирования и дозоправки автомобилей	В
12	Участок устранения мелких неисправностей	В
13	Комната охраны	
14	Центральный тепловой пункт	
15	Венткамера 1	
16	Компрессорная	Д
17	Склад масел	В
18	Комната мастера	
19	Венткамера 2	
20	Венткамера 3	
21	Курительная	
22	Контрольно-пропускной пункт	
23	Коридор	
24	Кладовая инвентаря	
25	Тамбур-шлюз	

Элементы планов кровли

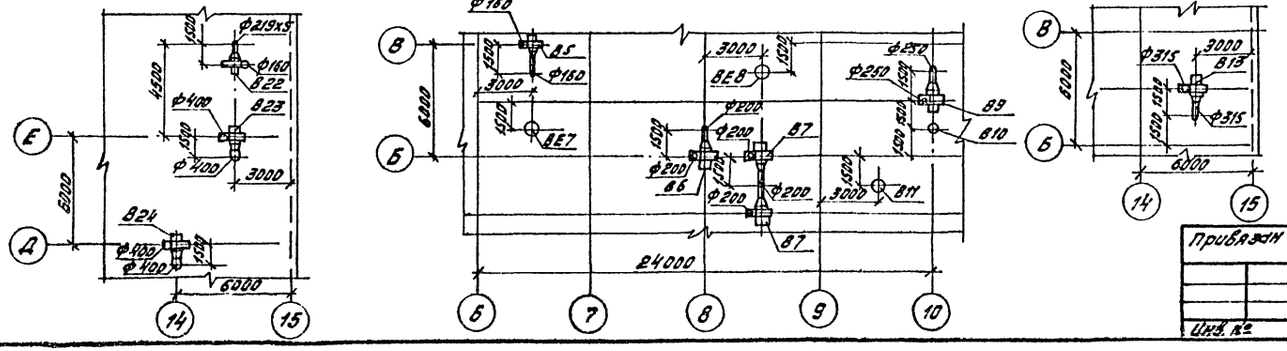

ГИП	Коржавина		503-1-75.89 ОВ
Рук. бр.	Боярщинов		
Рук. гр.	Чистякова	8.88	Автономное автотранспортное предприятие на 200 грузовых автомобилей с частично закрытой стоянкой
Ст. инж.	Орехова		

Привязан

Инв. №

Производственный корпус №2

Стадия	Лист	Листов
РП	11	

Вентиляция. План на отм. 0.000

ГИПРОАВТОТРАНС Новосибирский филиал

Инв. № подл. | Подпись и дата | Взам. инв. №

Система отопления

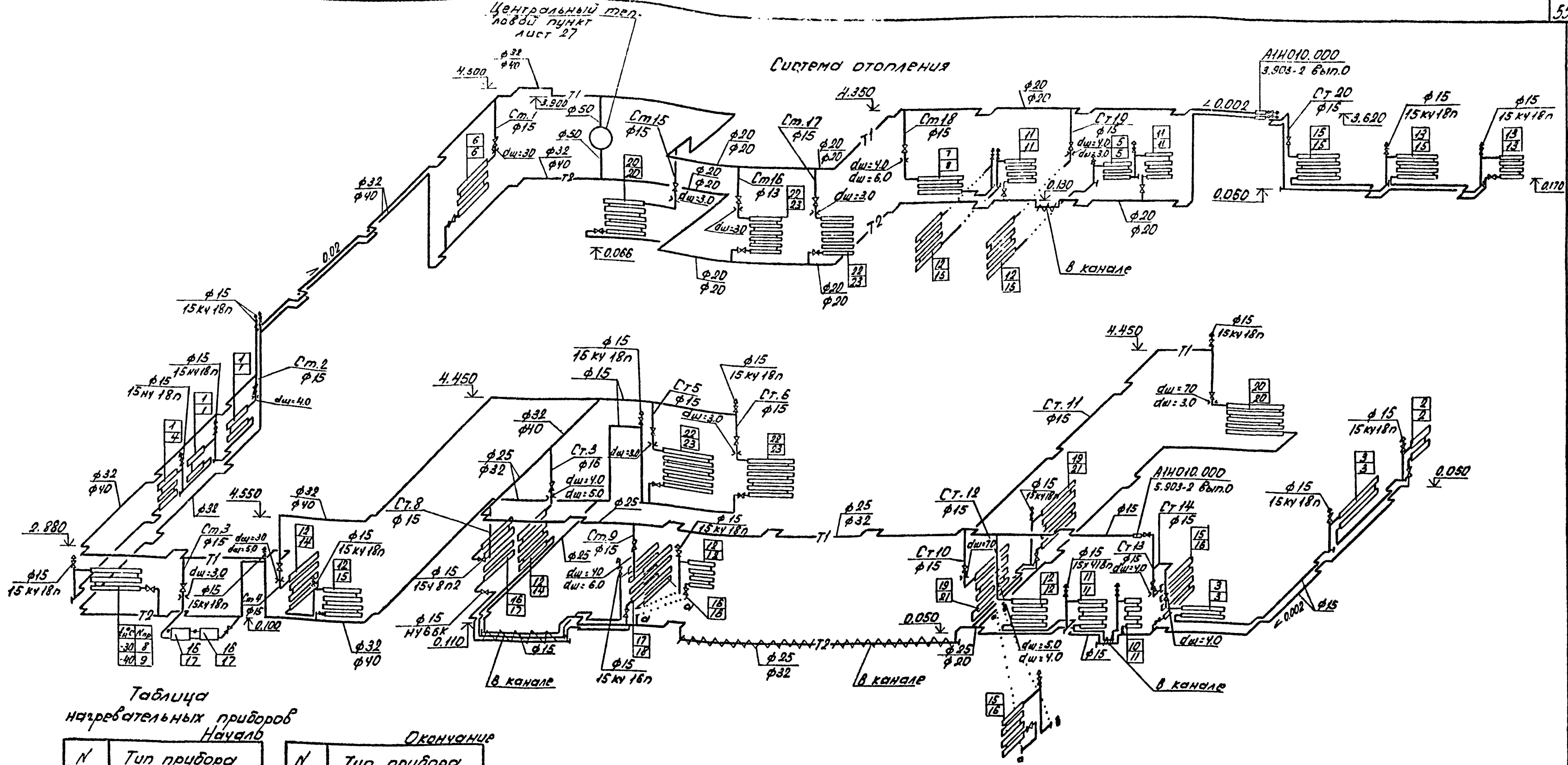

Таблица нагревательных приборов

Начало / Окончание

N	Тип прибора
1	2гл.тр.ϕ159×3,2 ℓ=1м
2	2гл.тр.ϕ159×3,2 ℓ=1,5м
3	2гл.тр.ϕ159×3,2 ℓ=2,5м
4	3гл.тр.ϕ159×3,2 ℓ=1м
5	3гл.тр.ϕ159×3,2 ℓ=2м
6	3гл.тр.ϕ159×3,2 ℓ=3,5м
7	3гл.тр.ϕ159×3,2 ℓ=4м
8	3гл.тр.ϕ159×3,2 ℓ=5м
9	3гл.тр.ϕ159×3,2 ℓ=5,5м
10	4гл.тр.ϕ159×3,2 ℓ=1м
11	4гл.тр.ϕ159×3,2 ℓ=2м
12	4гл.тр.ϕ159×3,2 ℓ=3м
13	4гл.тр.ϕ159×3,2 ℓ=3,5м
14	4гл.тр.ϕ159×3,2 ℓ=4м
15	4гл.тр.ϕ159×3,2 ℓ=4,5м
16	4гл.тр.ϕ159×3,2 ℓ=5м
17	4гл.тр.ϕ159×3,2 ℓ=5,5м
18	4гл.тр.ϕ159×3,2 ℓ=6,5м
19	5гл.тр.ϕ159×3,2 ℓ=5,5м
20	5гл.тр.ϕ159×3,2 ℓ=6м
21	5гл.тр.ϕ159×3,2 ℓ=6,5м
22	6гл.тр.ϕ159×3,2 ℓ=3м
23	6гл.тр.ϕ159×3,2 ℓ=5м

Арматуру на стояках принять аналогично стояку 8.

Взам.инв.N | Подпись и дата | Инв.N подл.

Привязан

Инв.N

ГИП	Коржовина		
Рук.бр	Боярщина		
Рук.гр	Чистякова		8.88
Ст.инж	Орехова		
Инж.	Ефименко		

503-1-75.89 ОВ

Автономное автотранспортное предприятие на 200 грузовых автомобилей с частично закрытой стоянкой

Производственный корпус N2

Стадия	Лист	Листов
РП	12	

Схема системы отопления

ГИПРОАВТОТРАНС Новосибирский филиал

Копировал Севастьянова Формат А2

Альбом 3

Система теплоснабжения установок П1...П8

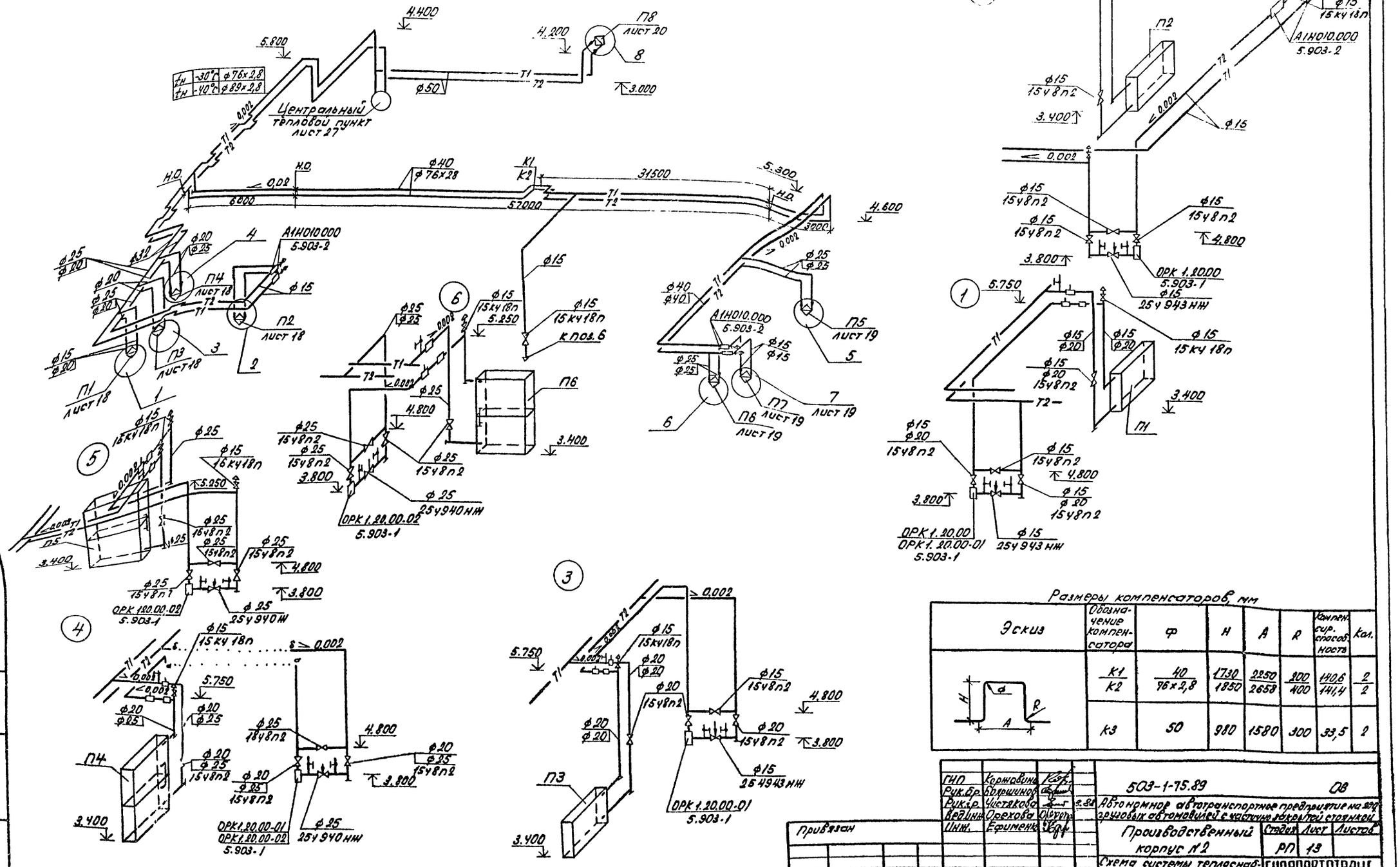

Размеры компенсаторов, мм

Эскиз	Обозначение компенсатора	Ф	Н	А	R	Компенсирующая способность	Кол.
	К1	40	1730	2850	800	140,6	2
	К2	76х2,8	1850	2658	400	141,4	2
	К3	50	980	1580	300	33,5	2

ГИП	Коржавина		503-1-75.89 ОВ
Рук.Гр.	Болшинов		Автонормов автотранспортное предприятие на 200 грузовых автомобилей с частичным хранением стоянкой
Рук.Р.	Чистякова		Производственный корпус №2
Вед.инж.	Орехова		Стадия Р Лист 13 Листов
Инж.	Ефименко		Схема системы теплоснабжения установок П1...П8. Узлы 1...6
			ГИПРОАВТОТРАНС Новосибирский филиал

Привязан

Инв.№

Копировал Севастьянова Формат А2

Альбом 3

Система теплоснабжения установок У1... У10

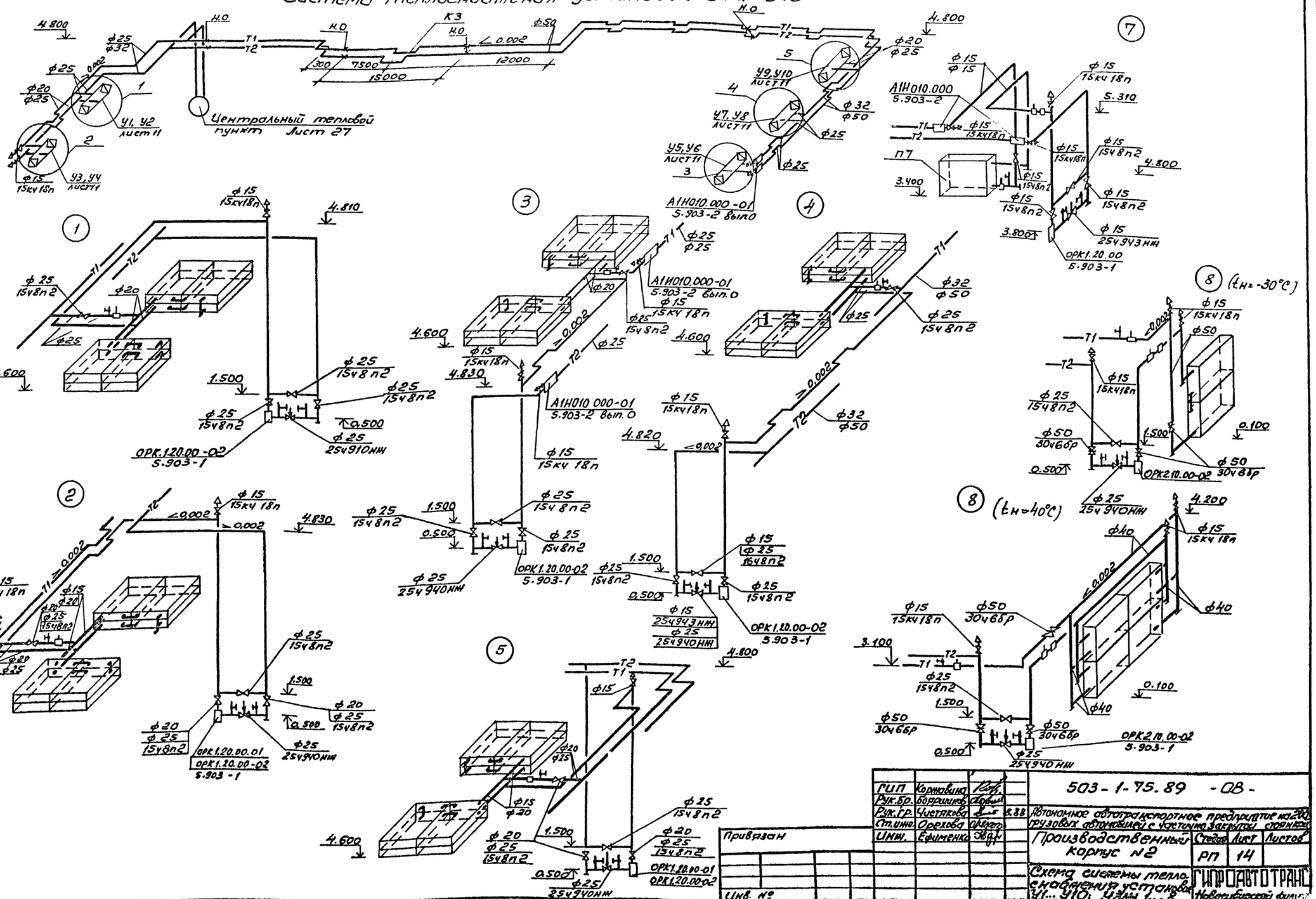

ГИП	Корнавина			503-1-75.89 -ОВ-	
Рук.Бр.	Боршинов				
Рук.Гр.	Чистякова		5.88	Автономное автотранспортное предприятие на 200 грузовых автомобилей с частично закрытыми стоянками	
Ст.инж.	Орехова			Производственный корпус №2	Стадия: РП; Лист: 14; Листов:
Инж.	Ефименко			Схема системы теплоснабжения установок У1... У10. Узлы 1...8	ГИПРОАВТОТРАНС Новосибирский филиал

Привязан

Инв. №

Инв.№ подл. | Подпись и дата | Взам. инв.№

Альбом 3

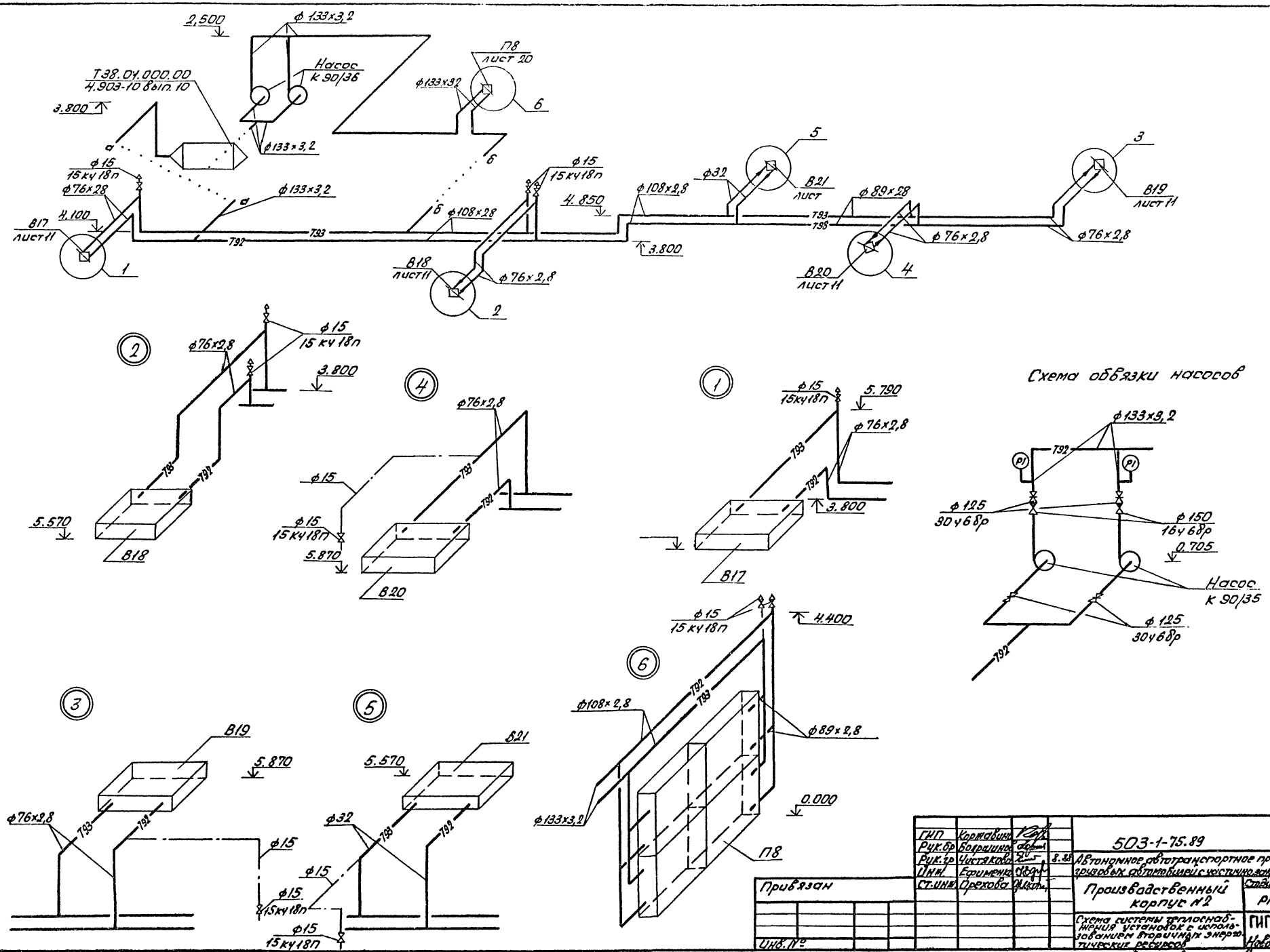

ГИП	Кормавина			503-1-75.89 08
Рук.бр	Бояршинов			
Рук.гр	Чистякова		8.88	Автономное автотранспортное предприятие на 200 грузовых автомобилей с частично закрытой стоянкой
Инж.	Ефименко			
Ст.инж.	Орехова			Производственный корпус №2 — Стадия: РП; Лист: 15; Листов:
Привязан				Схема системы теплоснабжения установок с использованием вторичных энергетических ресурсов
Инв. №				ГИПРОАВТОТРАНС Новосибирский филиал

Копировал Севастьянова Формат А2

Инв. № подл. | Подпись и дата | Взам. инв. №

Альбом 3

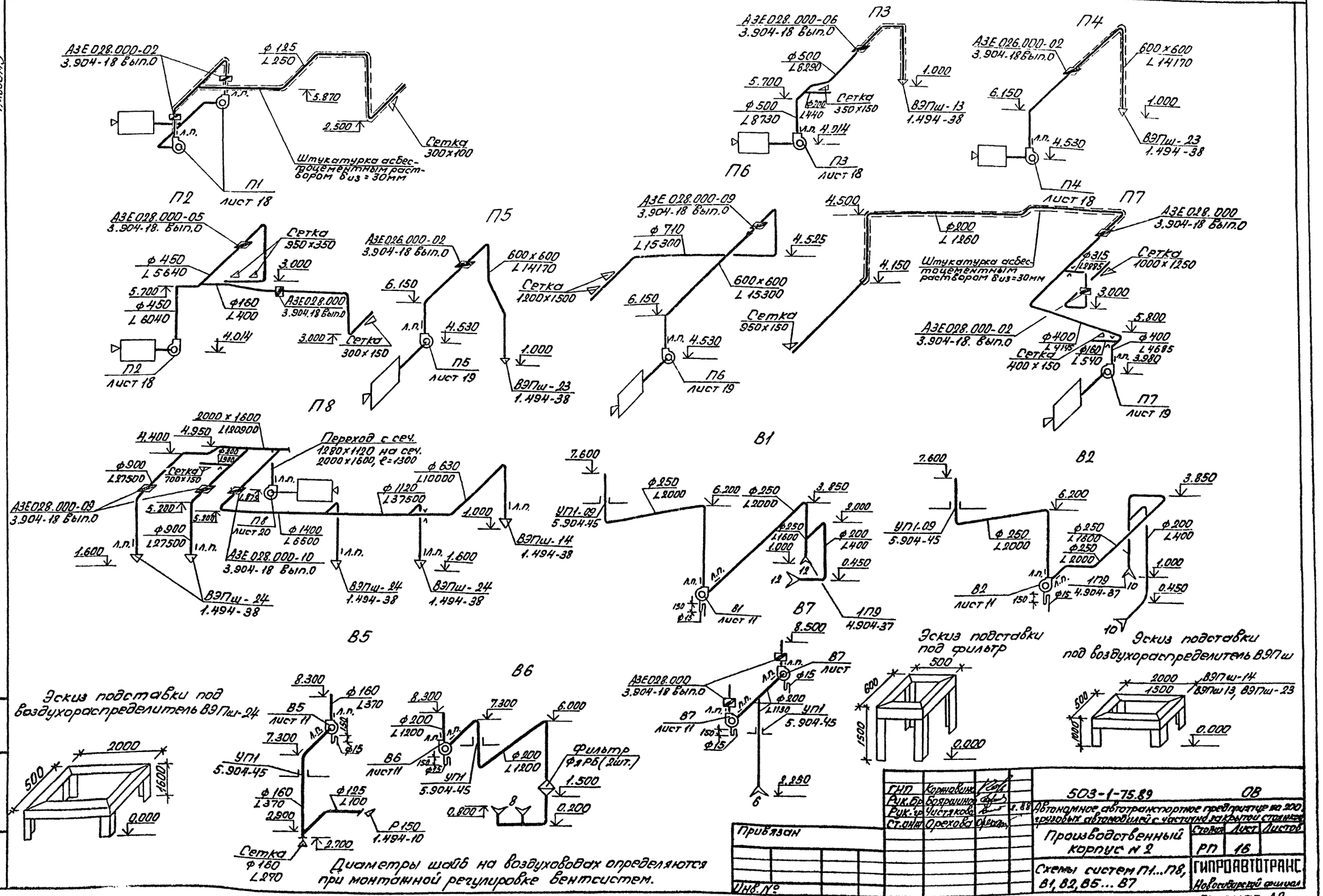

ГИП	Корнилова		
Рук.бр	Боярщинов		
Рук.гр	Чистякова		
Ст.инж	Орехова		

Привязан

Инв. №

503-1-75.89 ОВ

Автономное автотранспортное предприятие на 200 грузовых автомобилей с частично закрытой стоянкой

Производственный корпус № 2

Стадия	Лист	Листов
РП	16	

Схемы систем П1...П8, В1, В2, В5...В7

ГИПРОАВТОТРАНС Новосибирский филиал

Формат А2

Инв. № подл. | Подпись и дата | Взам. инв. №

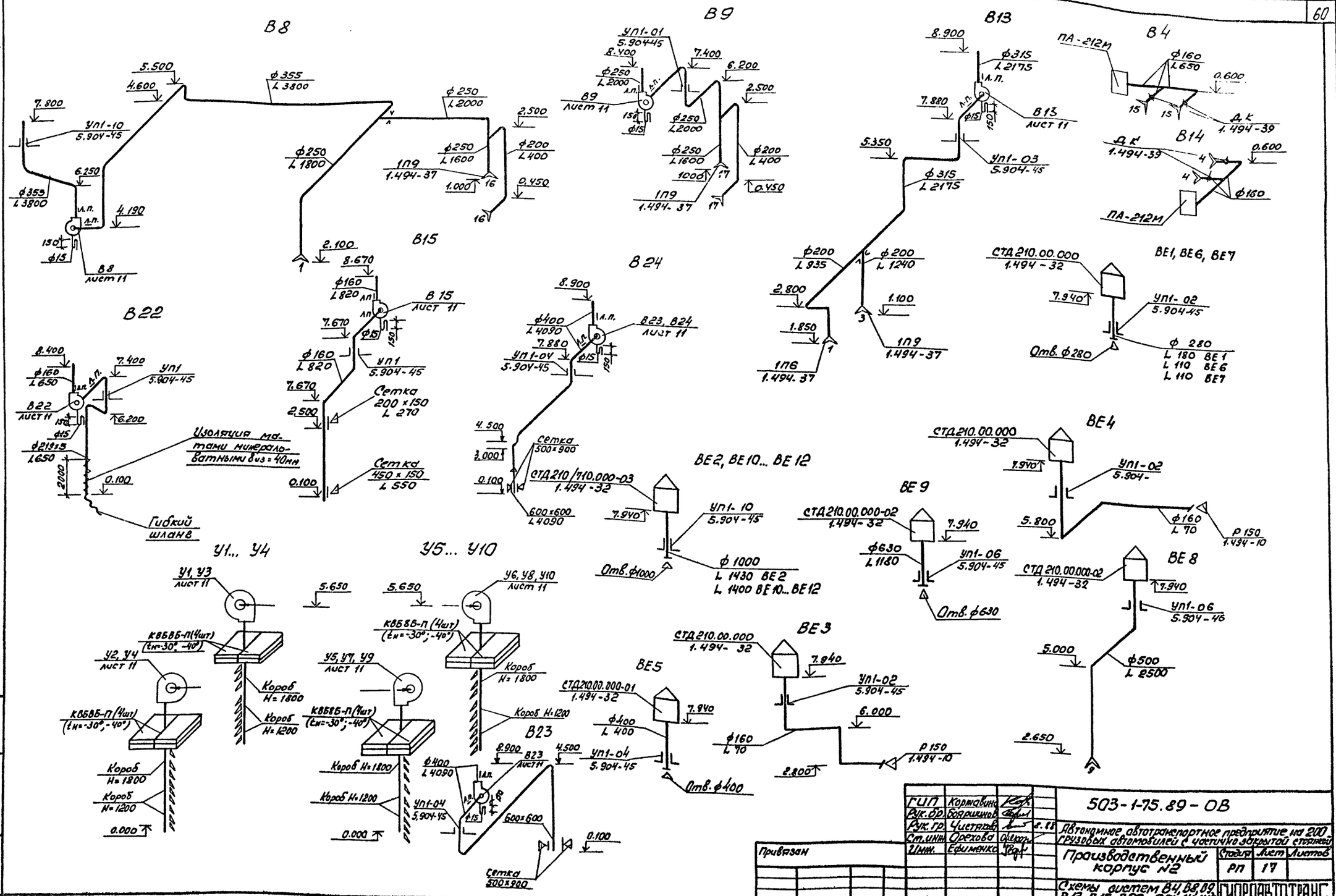

ГИП	Корнавина			503-1-75.89-ОВ	
Рук. бр.	Боярчинов			Автономное автотранспортное предприятие на 200 грузовых автомобилей с частично закрытой стоянкой	
Рук. гр.	Чистяков		8.88	Производственный корпус №2	Стадия: РП; Лист: 17; Листов:
Ст. инж.	Орехово			Схемы систем В4, В8, В9, В13, В15, В22...В24, У1...У10, ВЕ1...ВЕ12.	ГИПРОАВТОТРАНС Новосибирский ф-л
Инж.	Ефименко				

Привязан

Инв. №

Инв. № подл. | Подпись и дата | Взам. инв. №

Альбом 3

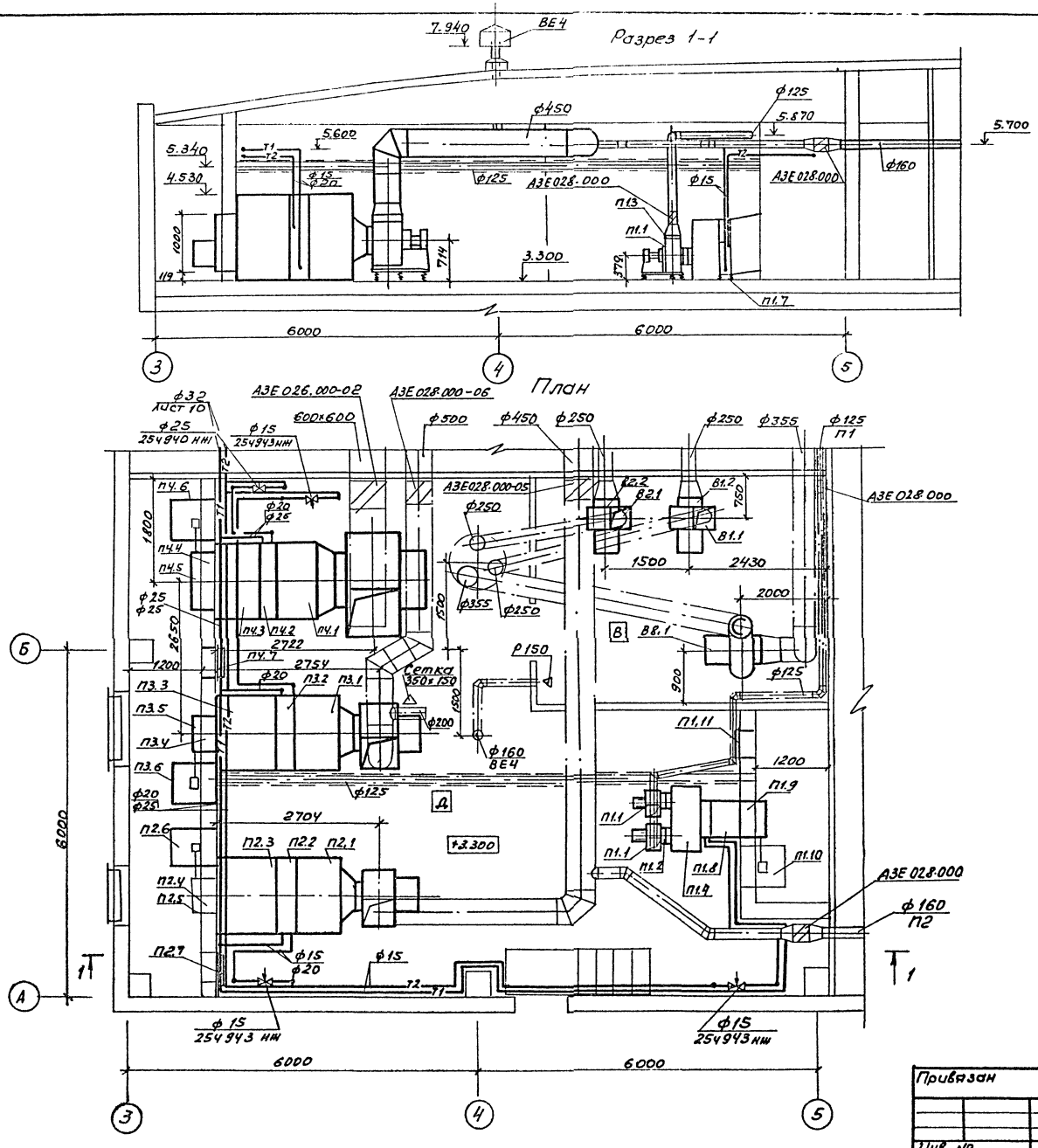

Спецификация атопительно-вентиляционных установок П2, П3

Марка поз.	Обозначение	Наименование	Кол.	Масса, ед., кг	Примечание
		П2 (2ПК.10 правое исполнение)			
		П3 (2ПК10 левое исполнение)			
П2.1	серия 5.904-12 вып. 1-1	Секция соединительная А1А 180.000-02с вентилятором В-Ц4-75№6,3 с гибкими вставками	1	303,3	
П3.1	серия 5.904-12 вып. 1-1	Секция соединительная А1А 180.000-02с вентилятором В-Ц4-75№6,3 с гибкими вставками	1	318,7	
П2.2, П3.2	серия 5.904-12 вып. 1-15	Секция калориферная А1А188.000-03 с одним калорифером КВБ10Б-П	2	210	
П2.3, П3.3	серия 5.904-12 вып. 1-28	Секция приемная А1А 223.000-01	2	132,9	
П2.4, П3.4	серия 5.904-12 вып. 1-35	Патрубок А14М036 010	2	25	
П2.3, П3.5		Заслонка воздушная утепленная КВУ 1000×6000	2	63,7	
П2.6, П3.6	серия 5.904-12 вып. 1-35	Коробка привода утепленной заслонки А3Д 121.000	2	91,5	

ГИП	Коржавина		
Рук. бр.	Бояршинов		
Рук. гр.	Чистякова		8.88
Ст. инж.	Орехова		
Инж.	Ефименко		

503-1-75.89 - ОВ

Автономное автотранспортное предприятие на 200 грузовых автомобилей с частично закрытой стоянкой

Производственный корпус №2

Стадия	Лист	Листов
РП	18	

Установки систем П1... П4, В1, В2, В8

ГИПРОАВТОТРАНС Новосибирский филиал

Привязан

Инв. №

Согласовано
Гл. спец. Бабин
Гл. спец. Стрехнин
Рук. гр. Спиридонов

Инв. № подл. | Подпись и дата | Взам. инв. №

Альбом 3

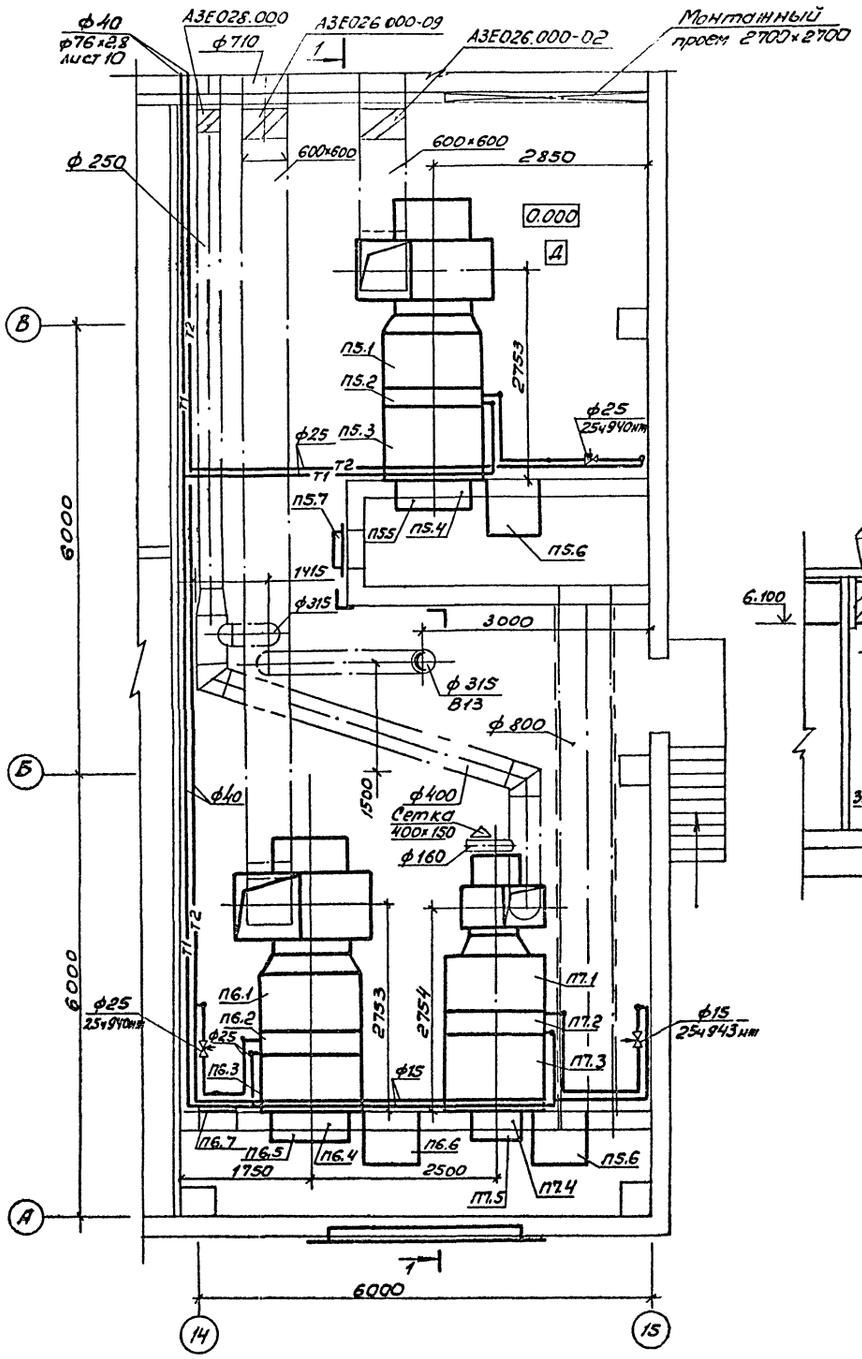

Разрез 1-1

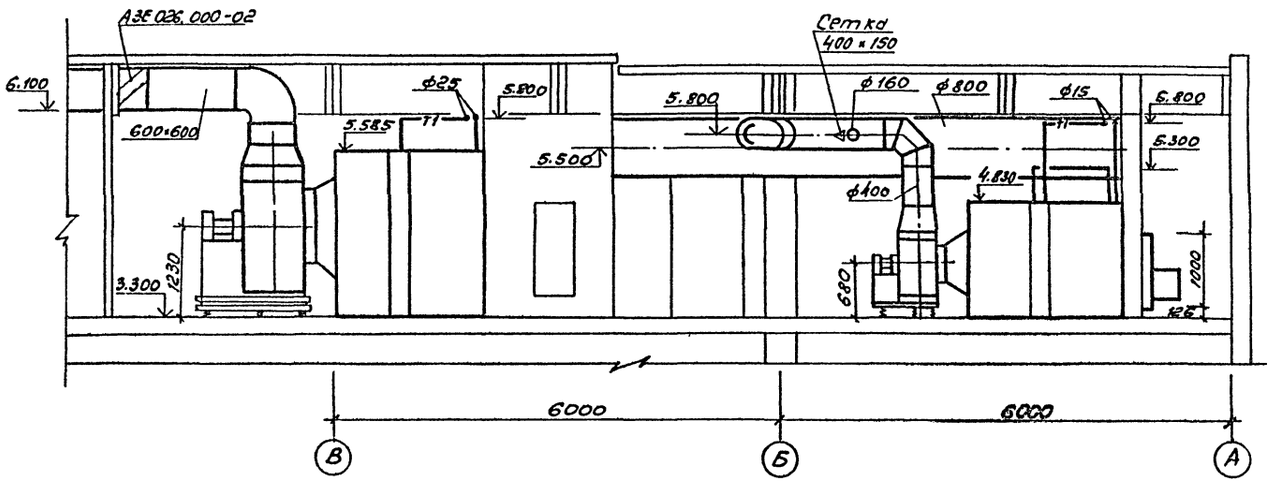

ГИП	Корнавина			503-1-75.89 -08
Рук. бр.	Бояршинов			
Рук. гр.	Чистякова		3.88	Автономное автотранспортное предприятие на 200 грузовых автомобилей с частично закрытой стоянкой
Ст. инж.	Орехова			
Привязан				Производственный корпус №2 — Стадия: РП; Лист: 19; Листов:
Инв. №				Установки систем П5... П7. — ГИПРОАВТОТРАНС Новосибирский филиал

Альбом 3

Разрез 1-1

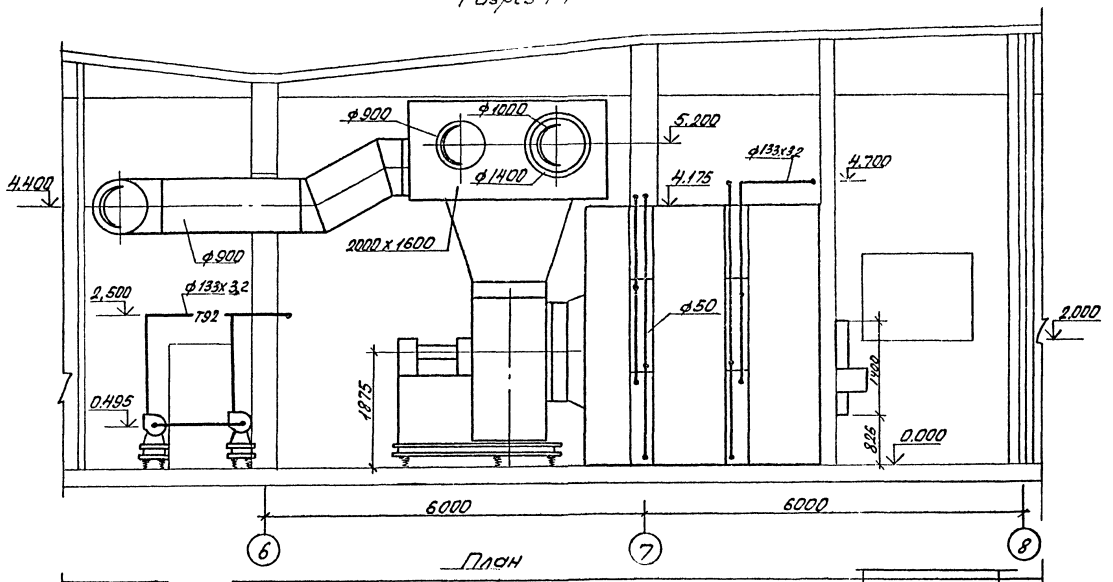

План

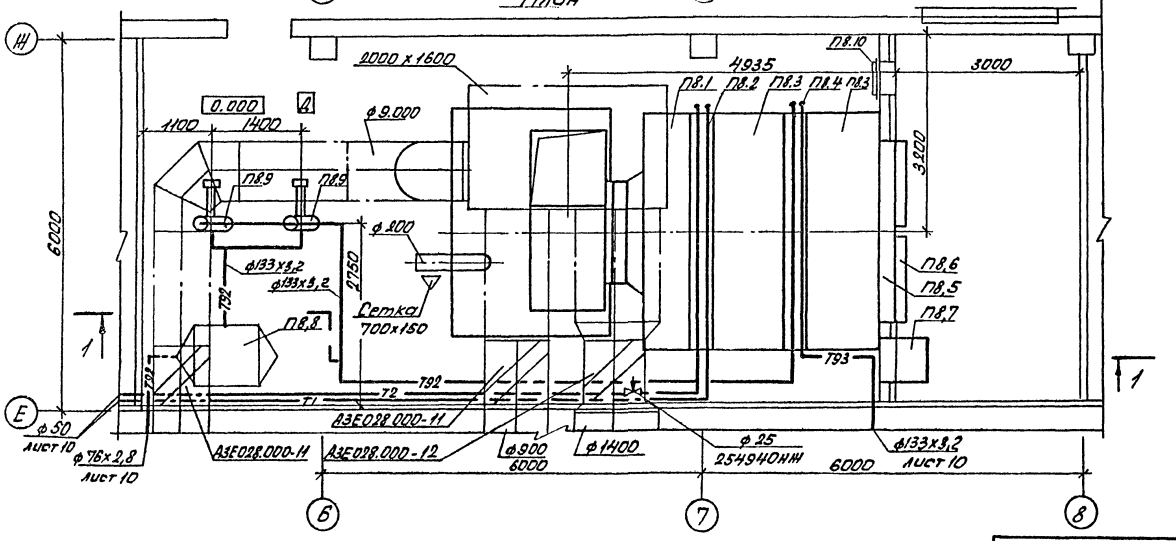

Спецификация отопительно-вентиляционных установок

Марка поз.	Обозначение	Наименование	Кол.	Масса, ед, кг	Примечание
		П8 (2ПК125 левое исполнение)			
П8.1	Серия 5.904-12 Вып. 1-7	Секция соединительная А1А 186.000 с вентилятором В-Ц4-75№16 с гибкими вставками	1	2641	
П8.2	Серия 5.904-12 Вып. 1-21	Секция калориферная А1А 194.000-03 с 2-мя калориферами КВБ126-П (tн=-30°С)	1	1351	
П8.2	Серия 5.904-12 Вып. 1-21	Секция калориферная А1А 194.000-03 с 4-мя калориферами КВБ116-П (tн=-40°С)	1	1729	
П8.3	Серия 5.904-12 Вып. 1-34	Секция приемная А1А 231.000-01	2	344	
П8.4	Серия 5.904-12 Вып. 1-21	Секция калориферная А1А 194.000-03 с 4-мя калориферами КСк4-12-02	1	2512	
П8.5	Серия 5.904-12 Вып. 1-35	Рама А14М 037.010-04	1	2103	
П8,6		Заслонка воздушная утепленная КВУ1800х1400	2	1514	
П8,7	Серия 5.904-12 Вып. 1-35	Коробка привода утепленной заслонки	1	91,5	
П8.8	Серия 4.903-10 Вып. 10	Бак запаса раствора хлористого кальция Т38.01.000.00	1	960	
П8.9		Насос К90/35	1	92	
П8.10	Серия 5.904-38	Дверь герметическая утепленная ДУс1,25х0,5	1	33,6	

ГИП	Коржавина			503-1-75.89 ОВ
Рук. бр.	Боярщинов			
Рук. гр.	Чистякова		8.88	Автономное автотранспортное предприятие на 200 грузовых автомобилей с частично закрытой стоянкой
Ст. инж.	Орехова		—	

Привязан

Инв. №

Производственный корпус №2	Стадия	Лист	Листов
	РП	20	

Установка системы П8

ГИПРОАВТОТРАНС
Новосибирский филиал

начало

Марка, поз.	Обозначение	Наименование	Кол.	Масса ед., кг	Примечание
		П1 (индивидуальная)			
П1.1		Вентилятор радиальный В-Ц4-75 №2,5, исполнение 1, диаметр колеса 0,9Д ном, ПрО° с электродвигателем 4АА50А4, 0,06кВт, 1380 об/мин	2		
П1.2	серия 5.904-38	Вставка гибкая В.00.00-03-	2	0,91	
П1.3	серия 5.904-38	Вставка гибкая Н.00.00.-03	2	0,86	
П1.4		Венткороб из тонколистовой стали δ=1мм по ГОСТ 19903-74* 1125×500×1051	1	48,8	6,1м²
П1.5	серия 5.904-12 вып 1-1	Заслонка прямоугольного сечения Р 600 × 400 Р	1		
П1.6		Калорифер многоходовой КВС6БП	1	71	
П1.7	серия 1.494-25	Подставка под калорифер h=100мм	4	0,76	
П1.8		Переход из тонколистовой стали δ=1мм по ГОСТ19903-74* с сеч. 530×952 на сеч. 100×1503 ℓ=500мм	1	32	4м²
П1.9		Заслонка воздушная утепленная КВУ 1000×600 Э	1	63,7	
П1.10	серия 5.904-12 вып. 1-35	Коробка привода утепленной заслонки А3Д 121.000	1	91,5	
П1.11	серия 5.904-4	Дверь герметическая утепленная Дус 1,25×0,5	1	33,6	

продолжение

Марка, поз.	Обозначение	Наименование	Кол.	Масса ед., кг	Примечание
		П4, П6 (2ПК 20 левое исполнение), П5 (2ПК 20 правое исполнение			
П4.1, П5.1, П6.1	серия 5.904-12 вып. 1-2	Секция соединительная А1А181.000-02 с вентилятором В-Ц4-75 №10 с гибкими вставками	3	614,8	
П4.2, П5.2	серия 5.904-12 вып. 1-16	Секция калориферная А1А189.000-02 с 2-мя калориферами КВС10Б-П (tн=-30°С)	2	320	
П4.2, П5.2	серия 5.904-12 вып. 1-16	Секция калориферная А1А189.000-03 с 2-мя калориферами КВБ10Б-П (tн=-40°С)	2	383	
П6.2	серия 5.904-12 вып. 1-16	Секция калориферная А1А189.000-03 с 2-мя калориферами КВБ10Б-П	1	38,3	
П4.3, П5.3, П6.3	серия 5.904-12 вып. 1-29	Секция приемная А1А226.000-01	3	150	
П4.4, П5.4, П6.4	серия 5.904-12 вып. 1-35	Патрубок А14М036.010-02	3	40,8	
П4.5, П5.5, П6.5		Заслонка воздушная утепленная КВУ1600×1000	3	130,5	
П4.6, П5.6, П6.6	серия 5.904-12 вып. 1-35	Коробка привода утепленной заслонки А3Д121.000	3	91,5	
		П7 (2ПК10 правое исполнение)			
П7.1	серия 5.904-12 вып. 1-1	Секция соединительная А1А180.000 с вентилятором В-Ц4-75 №5 с гибкими вставками	1	0,17	
П7.2	Серия 5.904-12 вып. 1-15	Секция калориферная А1А188.000-02 с одним калорифером КВС10Б-П	1	177	
П7.3	Серия 5.904-12	Секция приемная			

окончание

Марка, поз.	Обозначение	Наименование	Кол.	Масса ед., кг	Примечание
	вып. 1-28	А1А223.000-01	1	132,9	
П7.4	серия 5.904-12 вып. 1-35	Патрубок А14М036.010	1	25	
П7.5		Заслонка воздушная утепленная КВУ600×1000	1	63,7	
П7.6	серия 5.904-12 вып. 1-35	Коробка привода утепленной заслонки А3Д121.000	1	31,5	
П7.7	серия 5.904-4	Дверь герметическая утепленная Дус 1,25×0,5	1	33,6	
		В1, В2			
В1.1, В2.1		Вентилятор радиальный В-Ц4-75 №4, исполнение 1, диаметр колеса 1,1 Д ном, ПрО°, с виброизоляторами с электродвигателем 4А71А6, 0,37 кВт, 910 об/мин	2	63,6	
В1.2, В2.2	серия 5.904-38	Вставка гибкая В.00.00-08	2	1,59	
В1.3, В2.3	серия 5.904-38	Вставка гибкая Н.00.00-08	2	1,34	
		В8			
В8.1		Вентилятор радиальный В-Ц4-76 №5 к пласмассовый, исполнение 1, ЛО° с электродвигателем 4А100L6, 2,2 кВт 950 об/мин	1	100	

ГИП	Коржавина		
Рук.бр.	Боярщинов		
Рук.гр.	Чистякова		8.88
Ст.инж.	Орехова		

503-1-75.89 -ОВ

Автономное автотранспортное предприятие на 200 грузовых автомобилей с частично закрытой стоянкой

Производственный корпус №2

Стадия	Лист	Листов
РП	21	

Спецификация отопительно-вентиляционных установок П1, П4...П7, В1, В2, В8

ГИПРОАВТОТРАНС Новосибирский филиал

Привязан

Инв. №

Инв. № подл. | Подпись и дата | Взам. инв. №

Альбом 3

Общий вид

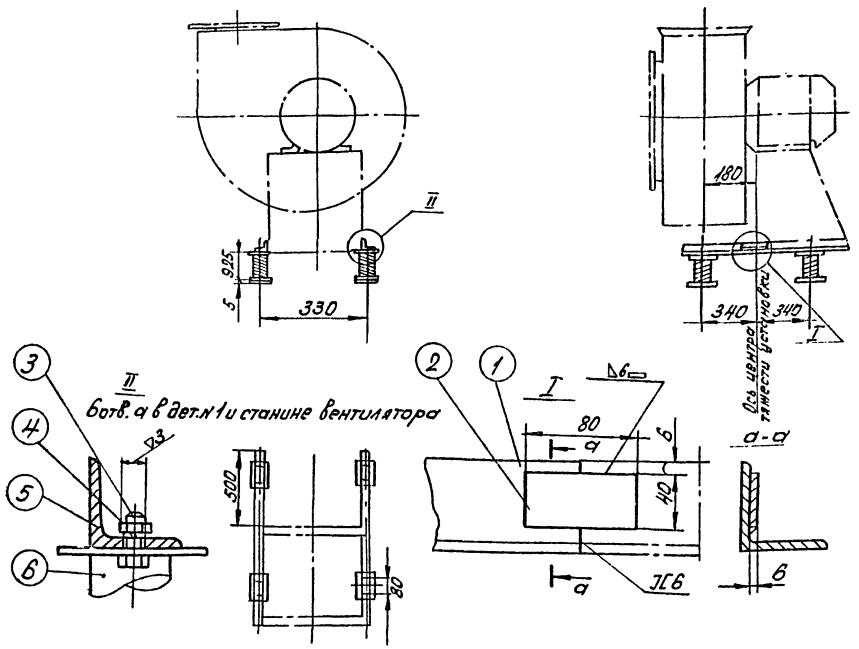

№ вентилятора					5к
Тип электродвигателя					4А100L6
Вес установки кг					106,42
Число оборотов вентилятора ПВ об/мин					950
Частота собственных вертикальных колебаний $n^{\text{в}}$ кол/мин.					155
$n^{\text{в}}/n^{2}$					6
Деформация виброизоляторов мм					37
Изделие				Обозн.	1Д049
				Вес кг	6,42
№№ п/п	Наименование	Комп.	Материал	—	—
1	Уголок ГОСТ8509-72*	2	Сталь Ст3	Обознач.	1Д049.1
				Профиль	50×50×5
				ℓ мм	550
				Вес кг	(1,33)2,66
2	Полоса 40×8 ГОСТ103-76*	2	Сталь Ст3	Обозн.	—
				Вес кг	—
3	Болт ГОСТ7798-70*	8	Сталь Ст3	Размер	М8×25
				Вес кг	(0,016)0,128
4	Гайка ГОСТ5915-70*	8	Сталь Ст3	Размер	М8
				Вес кг	(0,006)0,048
5	Шайба пружинная ГОСТ6402-70*	8	Сталь 65Г	Размер	8
				Вес кг	(0,001)0,008
6	Виброизолятор	4	Разный	Обознач.	Д040
				Вес кг	(0,893)3,572

1. Виброизоляторы крепить к перекрытию не требуется.
2. В скобках в таблице показан вес одной детали, без скобки - общий вес.
3. При индустриальном изготовлении электросварка автоматическая в среде углекислого газа. Катет шва равен меньшей толщине свариваемого металла. При индивидуальном изготовлении, при невозможности осуществления сварки в среде углекислого газа, сварку производить по внутренней окружности труб, прерывистым швом. Общая длина шва не менее 0,3 окружности трубы.

ГИП	Коржавина		
Рук.бр.	Бояршинов		
Рук.гр.	Чистякова		8.88
Ст.инж.	Орехова		

Привязан

Инв.№

503 - 1 - 75. 89 ОВ

Автономное автотранспортное предприятие на 200 грузовых автомобилей с частично закрытой стоянкой

Производственный корпус №2

Стадия	Лист	Листов
РП	22	

Виброизолирующее основание под пластмассовый вентилятор

ГИПРОАВТОТРАНС Новосибирский филиал

Инв.№ под. | Подпись и дата | Взам.инв.№

Копировал Севастьянова Формат А2

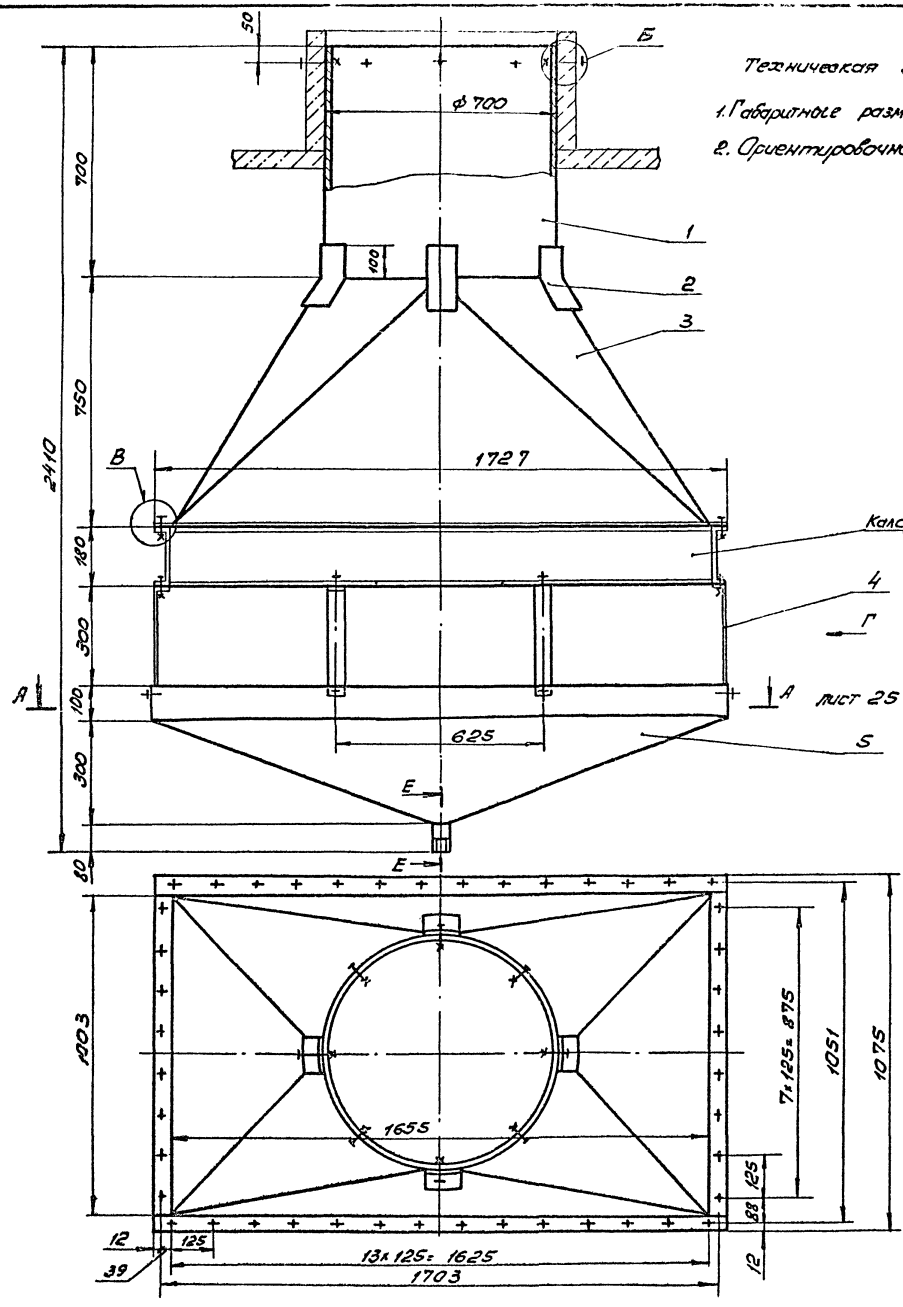

Техническая характеристика

1. Габаритные размеры, мм - 1733 × 1081 × 2410
2. Ориентировочная масса, кг - 240

Спецификация покупных изделий

№ поз.	Обозначение	Кол-во
9	Болт М6×16.58.0115 ГОСТ 7798-70	8
10	Болт М10×20.58.0115 ГОСТ 7798-70	52
11	Гайка М6.5.0115 ГОСТ 5915-70	8
12	Гайка М10.5.0115 ГОСТ 5915-70	52
13	Гайка М12.5.0115 ГОСТ 5915-70	16
14	Шайба 6.65Г.0115 ГОСТ 6402-70	8
15	Шайба 10.65.Г.0115 ГОСТ 6402-70	52
16	Шайба 12.03.0115 ГОСТ 11371-78	8

Спецификация материалов

№ поз.	Наименование	Материал	Размеры, мм	Кол-во, шт.
1	Секция	Лист Б-3.0 ГОСТ 19903-74 / 4-IV-В Ст.3 ГОСТ 16523-70	700×2198	1
2	Накладка	Лист Б-3.0 ГОСТ 19903-74 / 4-IV-В Ст.3 ГОСТ 16523-70	100×200	4
3	Переход	Лист Б-3.0 ГОСТ 19903-74 / 4-IV-В Ст.3 ГОСТ 16523-70	5320×1100	1
4	Кронштейн	Лист Б-2.0 ГОСТ 19903-74 / 4-IV-В Ст.3 ГОСТ 16523-70	50×360	8
5	Поддон	Лист Б-1.0 ГОСТ 19903-74 / 4-IV-В Ст.3 ГОСТ 16523-70	5630×1200	1
6	Патрубок	Труба 15×2,8 ГОСТ 3262-75	L = 80	1
7	Шпилька	Круг В-12 ГОСТ 2590-71 / 45 ГОСТ 1050-74	L = 100	8
8	Упор	Круг В-10 ГОСТ 2590-71 / Ст.3 ГОСТ 535-79	L = 8	8

Технические требования

1. Сварные швы производить по ГОСТ 5264-80, по периметру прилегания деталей. Катет шва равен наименьшей толщине свариваемых деталей.
2. Покрытие: грунтовка ХС-010 ГОСТ 9355-81 / эмаль ХВ-124, салатная, ГОСТ 10144-74.

ГИП	Коржавина		503-1-75.89 -ОВ
Рук.гр.	Боярчинов		Автономное автотранспортное предприятие на 200 грузовых автомобилей с частично закрытой стоянкой
Рук.гр.	Нонин		Производственный корпус №2
Рук.инж.	Захарькова		Стадия: РП; Лист: 23; Листов:
			Крепление калорифера КСк4-11 системы - В21 Чертеж общего вида
			ГИПРОАВТОТРАНС Новосибирский филиал

Привязан

Инв. №

Инв.№ подл. | Подпись и дата | Взам. инв.№

Альбом 3

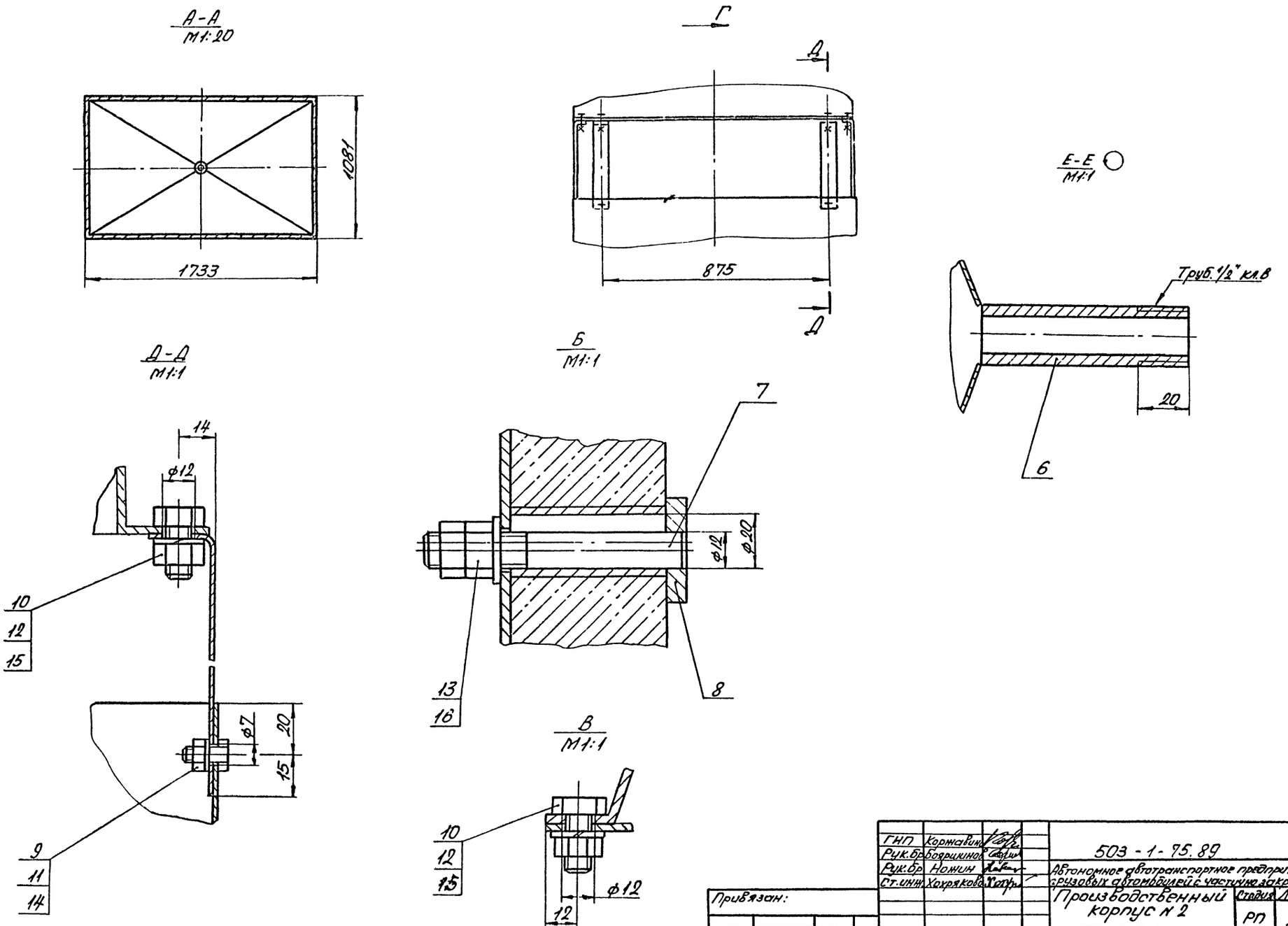

ГНП	Коржавин		
Рук.бр	Бояршинов		
Рук.бр	Ножин		
Ст.инж	Хохрякова		

Привязан:

Инв.№

503 - 1 - 75.89 ОВ

Автономное автотранспортное предприятие на 200 грузовых автомобилей с частично закрытой стоянкой

Производственный корпус № 2

Стадия	Лист	Листов
РП	24	

Крепление калорифера КСК4-11 системы В21
Сечения А-А ... Е-Е

ГИПРОАВТОТРАНС
Новосибирский филиал

Копировал Севастьянова Формат А2

Инв.№ подл. | Подпись и дата | Взам. инв.

Альбом 3

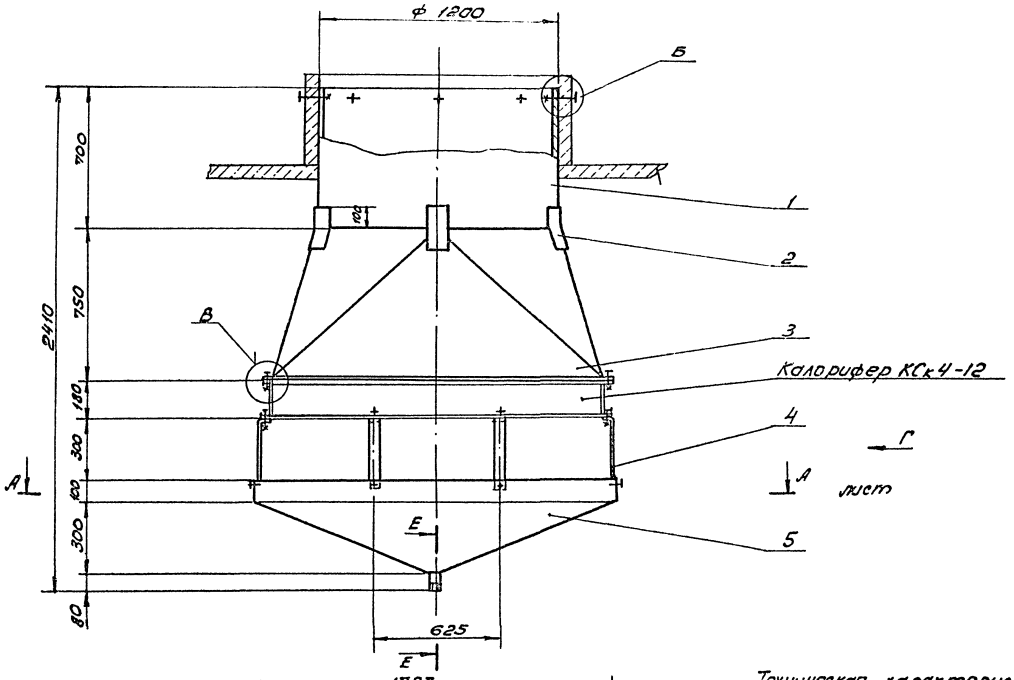

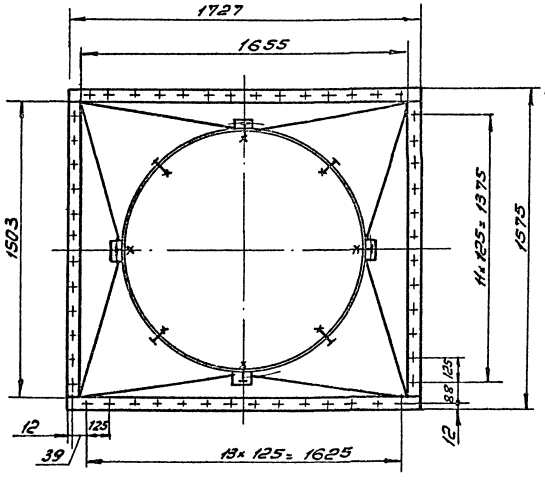

Спецификация покупных изделий

№ поз.	Обозначение	Кол-во
9	Болт М6×16.58.0115 ГОСТ 7798-70	8
10	Болт М10×20.58.0115 ГОСТ 7798-70	60
11	Гайка М6.5.0115 ГОСТ 5915-70	8
12	Гайка М10.5.0115 ГОСТ 5915-70	60
13	Гайка М12.5.0115 ГОСТ 5915-70	16
14	Шайба 6.65Г.0115 ГОСТ 6402-70	8
15	Шайба 10.65Г.0115 ГОСТ 6402-70	60
16	Шайба 12.03.0115 ГОСТ 11371-78	8

Спецификация материалов

№ поз.	Наименование	Материал	Размеры, мм	Кол. во, шт.
1	Секция	Лист Б-3.0 ГОСТ 19903-74 / 4-IV-В Ст.3 ГОСТ 16523-70	700×3768	1
2	Накладка	Лист Б-3.0 ГОСТ 19903-74 / 4-IV-В Ст.3 ГОСТ 16523-70	100×200	4
3	Переход	Лист Б-3.0 ГОСТ 19903-74 / 4-IV-В Ст.3 ГОСТ 16523-70	6320×1100	1
4	Кронштейн	Лист Б-2.0 ГОСТ 19903-74 / 4-IV-В Ст.3 ГОСТ 16523-70	50×360	8
5	Поддон	Лист Б-1.0 ГОСТ 19903-74 / 4-IV-В Ст.3 ГОСТ 16523-70	6630×1250	1
6	Патрубок	Труба 15×2,8 ГОСТ 3262-75	L=80	1
7	Шпилька	Круг В-12 ГОСТ 2590-71 / 45 ГОСТ 1050-74	L=100	8
8	Упор	Круг В-40 ГОСТ 2590-71 / Ст.3 ГОСТ 535-79	L=8	8

Техническая характеристика

1. Габаритные размеры, мм - 1733×1581×2410
2. Ориентировочная масса, кг - 300

Технические требования

1. Сварные швы производить по ГОСТ 5264-80, по периметру прилегания деталей, катет шва равен наименьшей толщине свариваемых деталей
2. Покрытие: грунтовка ХС-010 ГОСТ 9355-81/ эмаль ХВ-124, салатная, ГОСТ 10144-74.

ГИП	Корнюшина		503-1-75.89 -ОВ
Рук. др.	Боярщинов		Автономное автотранспортное предприятие на 200 грузовых автомобилей с частично закрытой стоянкой
Рук. др.	Номин		
Ст. инж.	Хохрякова		Производственный корпус № 2 — Стадия: РП; Лист: 25; Листов:
Привязан			Крепление калорифера КСк4-12 систем В17...В20 Чертеж общего вида — ГИПРОАВТОТРАНС Новосибирский филиал
Инв. №			

Инв. № подл. | Подпись и дата | Взам. инв. №

Альбом 3

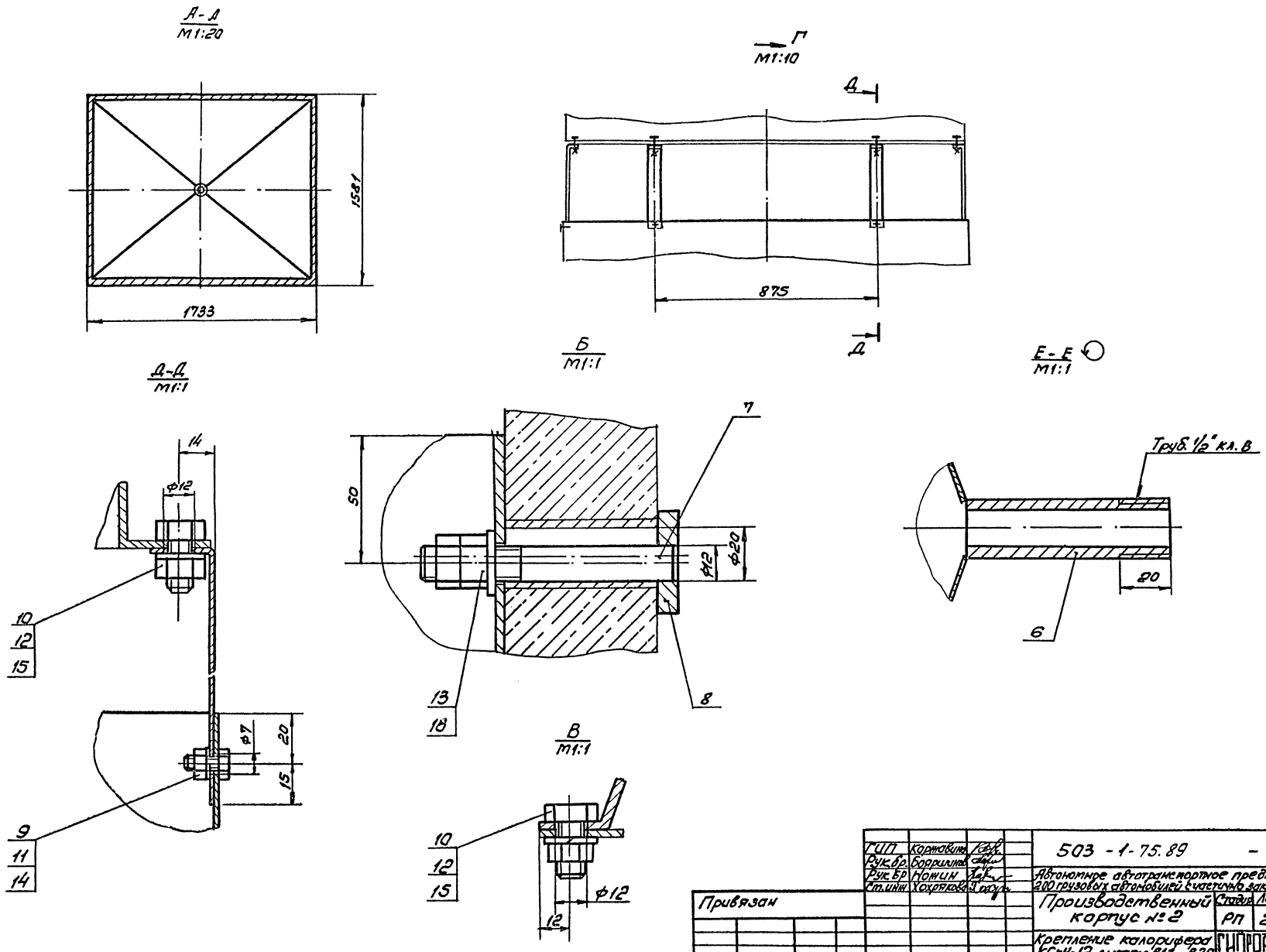

ГИП	Коржавина		503 - 1 - 75.89 - ОВ
Рук. бр.	Боярщинов		Автономное автотранспортное предприятие на 200 грузовых автомобилей с частично закрытой стоянкой
Рук. бр.	Ножин		Производственный корпус № 2
Ст. инж.	Хохрякова		Стадия: РП; Лист: 26; Листов:
Привязан			Крепление калорифера КСКЧ-12 систем В11...В20 Сечения А-А - Е-Е.
Инв. №			ГИПРОАВТОТРАНС Новосибирский фил.

Инв. № подл. | Подп. и дата | Взам. инв. №

Альбом 3

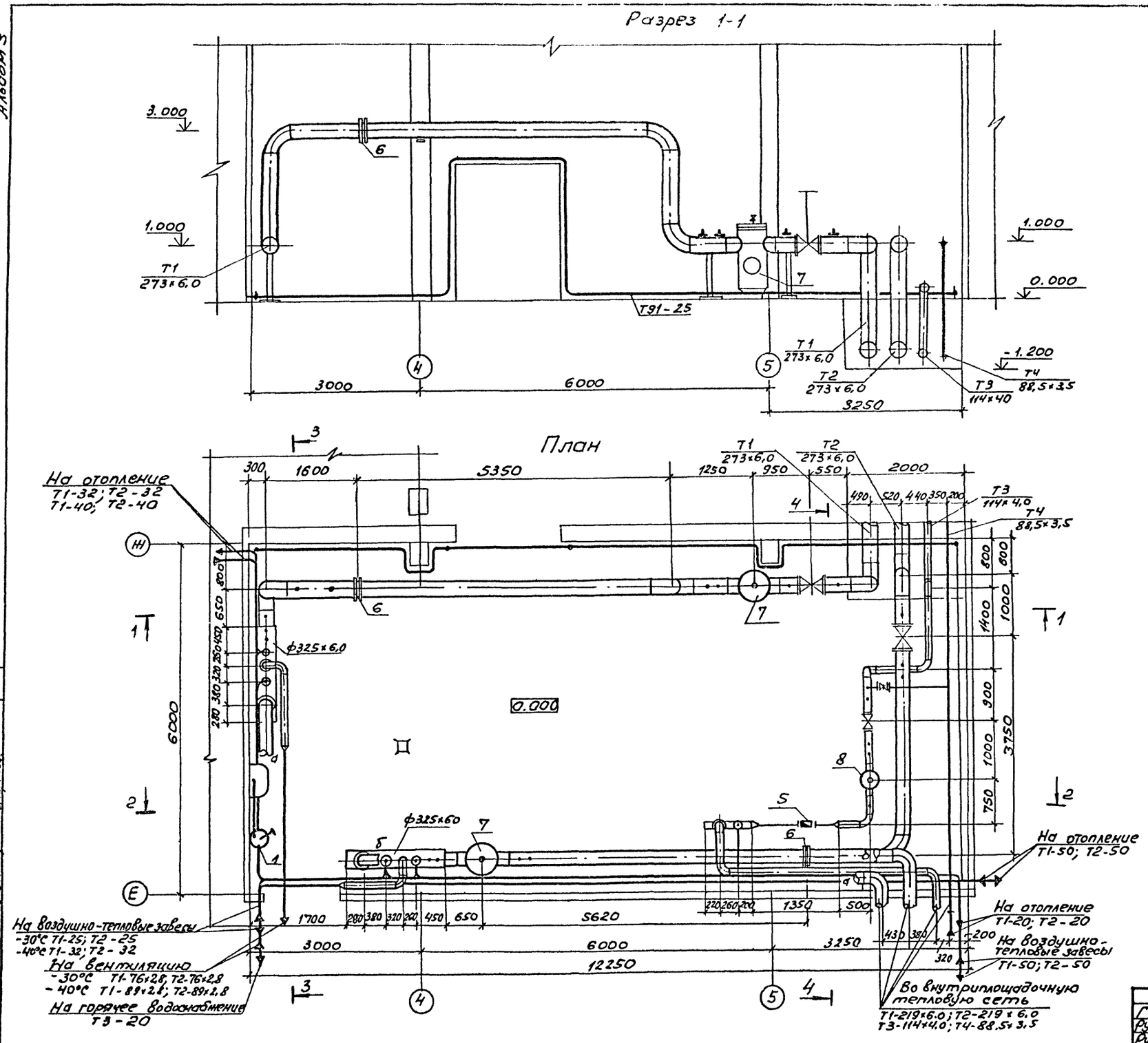

ГИП	Корнавина		
Рук. бр.	Бояршинов		
Рук. гр.	Чистякова		8.88
Инжен.	Одношевская		

503-1-75.89 -ОВ

Автономное автотранспортное предприятие на 200 грузовых автомобилей с частично закрытой стоянкой

Производственный корпус №2

Стадия	Лист	Листов
РП	27	

Центральный тепловой пункт. План на отм. 0.000 Разрез 1-1.

ГИПРОАВТОТРАНС Новосибирский филиал

Привязан

Инв. №

Согласовано

Гл. спец. Стрехнин

Гл. спец. Бабин

Рук. гр. Смирнова

Взам. Инв. №

Подпись и дата

Инв. № подл.

Альбом 3

Разрез 2-2

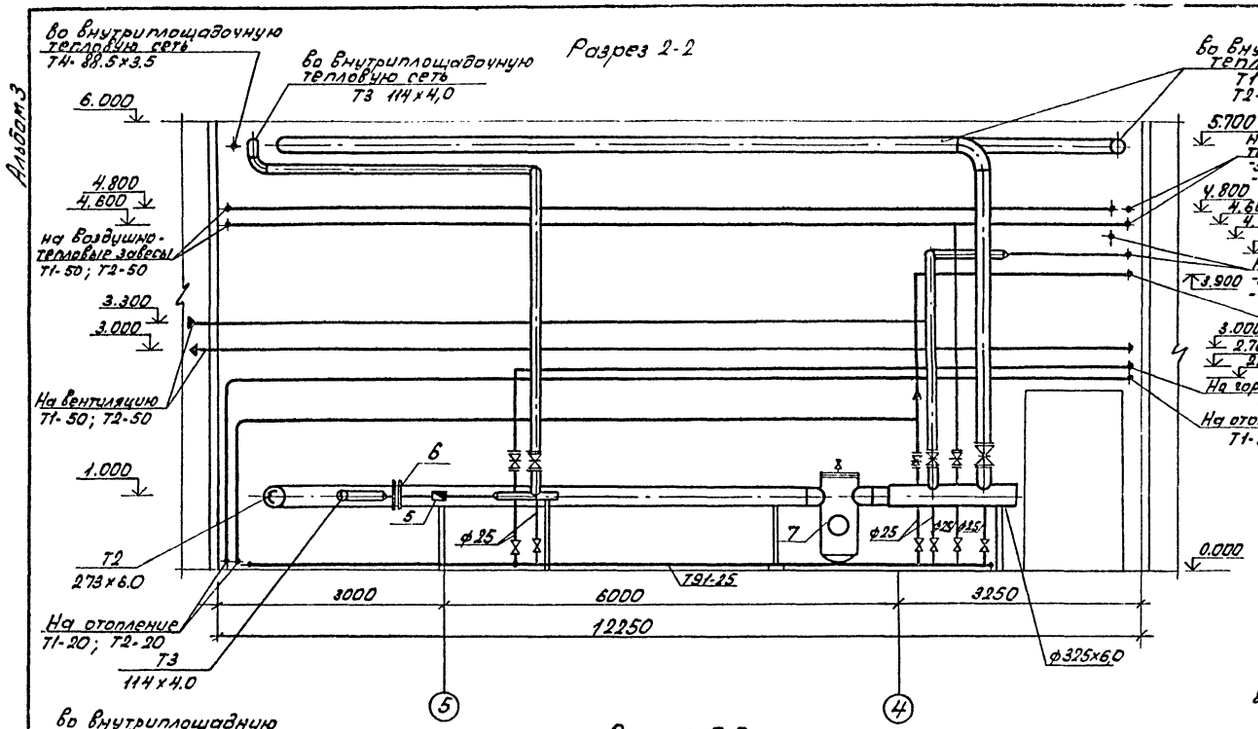

Разрез 4-4

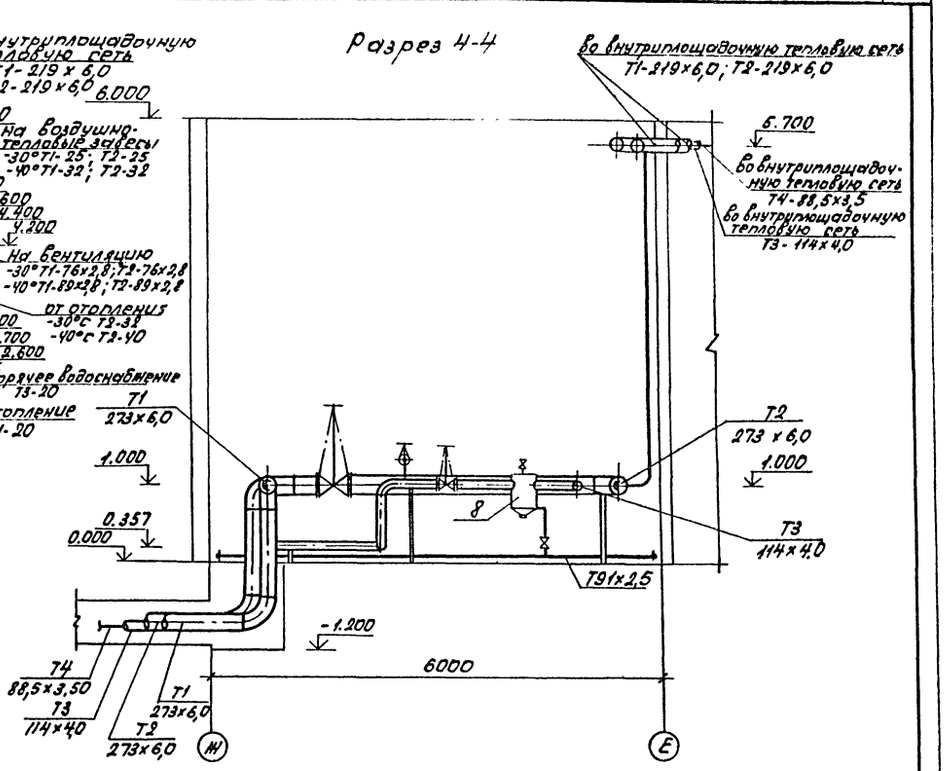

Разрез 3-3

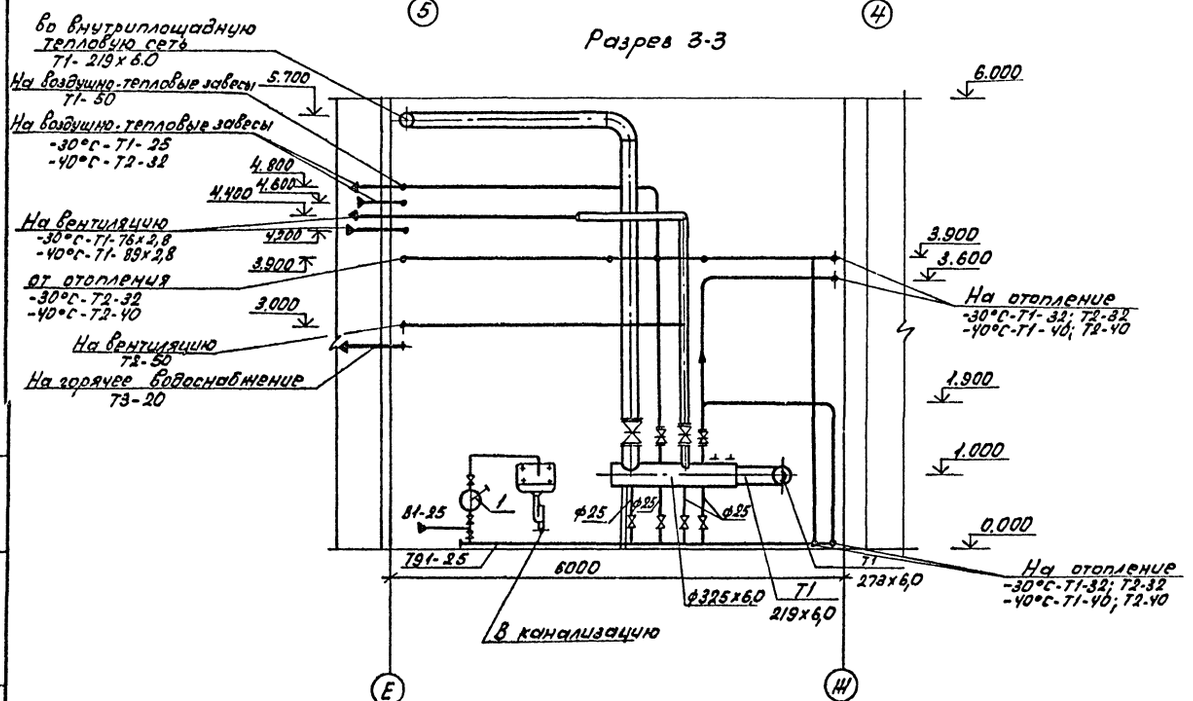

ГИП	Коржавина			503-1-75.89	08
Рук.бр.	Боярчинов			Автономное автотранспортное предприятие на 200 грузовых автомобилей с частично закрытой стоянкой	
Рук.гр.	Чистякова		3.88	Производственный корпус №2	Стадия: РП; Лист: 28; Листов:
Инженер	Понюшевская			Центральный тепловой пункт. Разрез 2-2; Разрез 3-3; разрез 4-4	ГИПРОАВТОТРАНС Новосибирский филиал

Привязан

Инв.№

Инв.№ подл. | Подпись и дата | Взам.инв.№

Копировал Севастьянова формат А2

Принципиальная схема трубопроводов

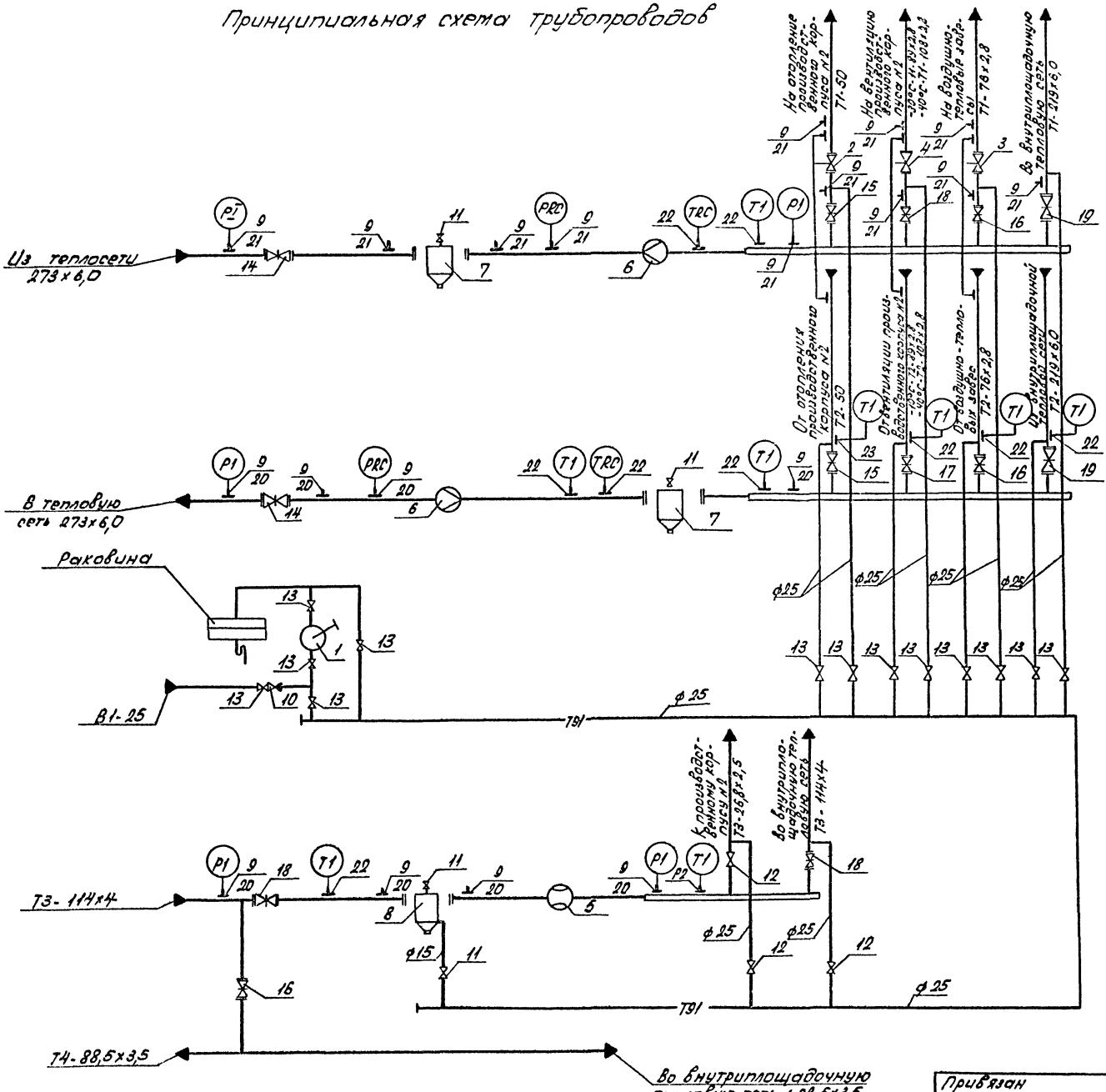

Спецификация установок

Марка поз.	Обозначение	Наименование	Кол.	Масса ед./кг	
1		Насос ручной „Родник"	1	13,0	
2	УРРД-М	Регулятор давления			
		ф50	1	16,1	
3		ф80	1	21,3	
4		(Тн=-30°С) ф80	1	21,3	
		(Тн=-40°С) ф100	1	21,3	
5	СТВГ-100	Водомер ф100	1		
6	ДКН-250	Диафрагма камерная			
		ф250	2		см. КМПиА
7	16-250 Т32.02	Грязевик ф250	2	377,0	
8	16-100 Т34.05	Грязевик ф100	1	59,2	
9	14М1	Кран трехходовой			
		для манометра ф15	19	0,26	
10	1643Бр	Клапан обратный			
		подъемный ф25	1	3,14	
11	15к418П1	Вентиль запорный			
		проходной муфтовый ф15	4	0,7	
12		ф20	3	0,9	
13		ф25	13	1,4	
14	30с41нж1	Задвижка стальная			
		клиновая с выдвижным			
		шпинделем фланцевая			
		ф250	2	238,0	
15	3046Бр	Задвижка параллельная			
		с выдвижным шпинделем			
		фланцевая ф50	2	18,4	
16		ф80	3	29,0	
17		(Тн=-30°) ф80	2	29,0	
		(Тн=-40°С) ф100	2	39,5	
18		ф100	2	39,5	
19		ф200	2	125,0	
20	3К4-45-70	Закладная деталь для	7		
21	3К4-46-70	установки манометра	12		
22	10-3К4-1-75	Закладная деталь для	10		
23	8-3К4-3-75	установки термометра	1		

ГИП	Корнавина		503-1-75.89 ОВ
Рук.Бр	Сопршина		Автономное автотранспортное предприятие на 200 грузовых автомобилей с частично закрытой стоянкой
Рук.гр	Чистякова	8.88	Производственный корпус №2 — Стадия: РП; Лист: 29; Листов:
Инженер	Одношевская		Центральный тепловой пункт. Принципиальная схема трубопроводов. Спецификация установок — ГИПРОАВТОТРАНС, Новосибирский филиал

Привязан

Инв.№

Инв.№ подл. | Подпись и дата | Взам.инв.№

Копировал Собственное

Альбом 9

Ведомость рабочих чертежей основного комплекта марки ВК

Лист	Наименование	Примечание
1	Общие данные (начало)	
2	Общие данные (окончание)	
3	План на отм. 0.000 с сетями водопровода и канализации. Фрагмент 1.	
4	План кровли. Схемы систем К2, К1.	
5	Схемы систем В1, Т3, К3, К10.	
6	Таблица колодцев. Отстойный колодец с маслоуловителем.	
7	Колодец с доломитовым фильтром.	

Ведомость ссылочных и прилагаемых документов

Обозначение	Наименование	Примечание
	Ссылочные документы	
Серия 4.900-10,	Альбом оборудования, фасонных	
вып. 1-4	частей и арматуры для сетей и соору-	
т.п. 901-09-11.84	жений водопровода и канализации.	
С 603-04.00.000	Внутреннее санитарно-техни-	
ГИАТ, В	ческое оборудование	
	Колодцы водопроводные	
	Фильтр малый	
	Прилагаемые документы	
503- ВК.СО	Спецификация оборудования	
Альбом		
503- ВК.ВМ	Ведомость потребности	
Альбом	в материалах	

Условные обозначения

⊛ Прочистка в лючке

□ ОВПУ стационарный воздушно-пенный огнетушитель

Проект разработан в соответствии с действующими нормами и правилами и обеспечивает взрывопожарную и пожарную безопасность при эксплуатации здания

Главный инженер проекта Коржавина

Общие указания

1. Исходными данными для разработки рабочих чертежей является задание на проектирование.
2. Расчёт систем водопровода и канализации выполнен на основании строительных норм и правил: 2.04.01-85; 2.04.02-84; 2.04.03-85.
3. Монтаж внутренних санитарно-технических систем производить в соответствии со СНиП 3.05.01-85; СН 478-80.
4. Основные показатели по чертежам водопровода и канализации.

Наименование системы	Потребный напор на вводе, м/Па	Расчетный расход м³/сут.	м³/ч	л/с	при пожаре	Установленная мощн. электродвигателей, квт	Примечание
1. Водопровод хозяйственно-питьевой производственно-противопожарный	$10/10\cdot10^4$						
а. производственные нужды		1.09	1.00	1.67	1.67		
б. хозяйственно-питьевые нужды		1.68	0.76	0.51	0.51	—	
в. внутреннее пожаротушение	$28/28\cdot10^4$	—	—	—	10	—	
г. наружное пожаротушение	$10/10\cdot10^4$	—	—	—	15	—	
Всего:		2.77	1.76	2.18	27.18	—	
2. Горячее водоснабжение	$10/10\cdot10^4$	0.74	0.40	0.30	—	—	
3. Бытовая канализация		1.68	0.76	2.11	—	—	
4. Производственная канализация		0.30	—	—	—	—	
5. Внутренние водостоки		—	—	47.07	—	—	
6. Пополнение оборотной системы от мойки машин		1.00	1.00	1.67	—	1.1	

5. Системы В1, Т3 выполнить из стальных водогазопроводных оцинкованных труб под накатку резьбы.
Системы К1, К3 выполнить из пластмассовых канализационных труб по ГОСТ 22689.3-77.
Систему К2 выполнить из чугунных канализационных труб по ГОСТ 6942.3-80, чугунных напорных труб по ГОСТ 9583-75 и асбестоцементных напорных труб по ГОСТ 539-80.
Систему К10 выполнить из полиэтиленовых труб высокой плотности по ГОСТ 18599-83.
Вентиляционные трубопроводы систем К1, К3, К10 выполнить из асбестоцементных напорных труб по ГОСТ 539-80
6. Трубопроводы, прокладываемые над воротами, магистральные трубопроводы системы Т3 изолировать рувингом (жгутом) из стеклянных нитей $\delta=30$мм ГОСТ 17139-79* (ф15-40мм) с покровным слоем из стеклопластика рулонного РСТ 6-11-145-80 $\delta=2$мм и шнуром теплоизоляционным из минеральной ваты в оплетке из стеклянной и капроновой нити $\delta=30$мм ТУ 36-1695-73 (ф50-100мм) с покровным слоем из стеклопластика рулонного $\delta=2$мм.
7. Стальные трубопроводы окрасить краской ПФ-170.
8. Чугунные трубопроводы окрасить битумным лаком БТ-577.
9. Трубопроводы систем В1, Т3 проложить с уклоном 0,002 к водоразборным точкам и спускным кранам.
10. Расход воды учтен водомером, установленным в административно-бытовом корпусе в помещении узла ввода.

Инв. № подл. | Подпись и дата | Взам. инв. №

Инв. №

ГИП	Коржавина		
Рук. гр.	Боршинов		
Гл. спец.	Кучумова		
Н. контр.	Кучумова		
Ст. инж.	Вергикова		

Привязан:

503-1-75.89 — ВК

Автономное автотранспортное предприятие на 200 грузовых автомобилей с частично закрытой стоянкой

Производственный корпус №2

Стадия	Лист	Листов
РП	1	7

Общие данные (начало)

ГИПРОАВТОТРАНС Новосибирский филиал

Альбом 3

Данные по производственному водопотреблению и водоотведению

№ потребителя по плану	Наименование потребителя	Количество потребителей	Количество часов работы в сутки	Водопотребление: Требования к качеству воды	Потребный напор у потребителя	Режим водопотребления	Расход воды на одного потребителя	Из водопровода м³/сут	Из водопровода м³/ч	Из водопровода л/с	Из оборотного водоснабжения м³/сут	Из оборотного водоснабжения м³/ч	Из оборотного водоснабжения л/с	Водоотведение: Характеристика сточных вод	Режим водоотведения	Сброс в канализацию м³/сут	Сброс в канализацию м³/ч	Сброс в канализацию л/с	Пополнение оборотной системы от мойки машин м³/сут	Пополнение оборотной системы от мойки машин м³/ч	Пополнение оборотной системы от мойки машин л/с	Концентрация загрязнений сточных вод после локальных сооружений л/с	Примечание
	Кузнечно-сварочный участок																						
1-1	Стенд для комплексных работ по ремонту радиаторов 3092	1	4	Техническая	5	непрерывный (долив) периодический 2 раза в месяц за 10 минут	0,56	0,56*	0,56*	0,93*	—	—	—	Взвешенные вещества 0,4 г/л, нефть 1 г/л, t = 5÷40°	Периодический 2 раза в месяц	—	—	—	0,56*	0,56*	0,93*	Взвешенные вещества 100 мг/л, pH = 6,5-7,0	Очистка в колодце с доломитовым фильтром
4-2	Ванна для испытания топливных баков 5055	1	2	техническая	5	непрерывный (долив) периодический 2 раза в месяц за 10 минут	0,60	0,04	—	—	—	—	—	незагрязненная, t = 5÷40°	Периодический 2 раза в месяц	—	—	—	—	—	—	—	—
								0,60	0,60	1,00									0,60	0,60	1,00		
6-3	Установка для промывки и пропаривания топливных баков 2067	1	2	техническая	5			—	—	—	—	—	—	Бензин, 0,03 г/л t = 5÷40°	периодический 1 раз в сутки за 10 минут	0,3	—	—	—	—	—	Бензина нет, t = 5÷40°	Очистка в отстойном колодце с нефтеуловителем
8-4	Ванна для охлаждения деталей при закалке 8083	1	4	техническая	5	периодический 1 раз в неделю за 10 минут	0,40	0,40	0,40	0,67	—	—	—	Взвешенные вещества 0,25 г/л t = 5÷40°	Периодический 1 раз в неделю	—	—	—	0,40	0,40	0,67	Взвешенные вещества 0,25 г/л	
	Шиноремонтный участок																						
5-5	Ванна для проверки камер автомобильных шин 5054	1	4	техническая	5	непрерывный (долив) периодический 2 раза в месяц за 10 минут	0,27	0,03	—	—	—	—	—	Взвешенные вещества 0,4 г/л 2 раза в месяц	Периодический 2 раза в месяц	—	—	—	—	—	—	Взвешенные вещества 0,4 г/л	
								0,27*	0,27*	0,45*	—	—	—			—	—	—	0,27*	0,27*	0,45*		
	Итого:							1,09	1,00	1,67	—	—	—			0,30	—	—	1,00	1,00	1,67		

Расходы со знаком * не совпадают с часом максимального водопотребления и не входят в расчетный расход.

ГИП	Коржавин	
Рук. гр.	Бадрашина	
Гл. спец.	Кучумова	
Ст. инж.	Бертикова	

Привязан

Инв. №

503-1-75.89 ВК

Автотяжное автотранспортное предприятие на 200 грузовых автомобилей с частично закрытой стоянкой

Производственный корпус № 2

Стадия	Лист	Листов
РП	2	

Общие данные (окончание)

ГИПРОАВТОТРАНС Новосибирский филиал

Копировал Севастьянова форма

Инв. № подл. | Подпись и дата | Взам. инв. №

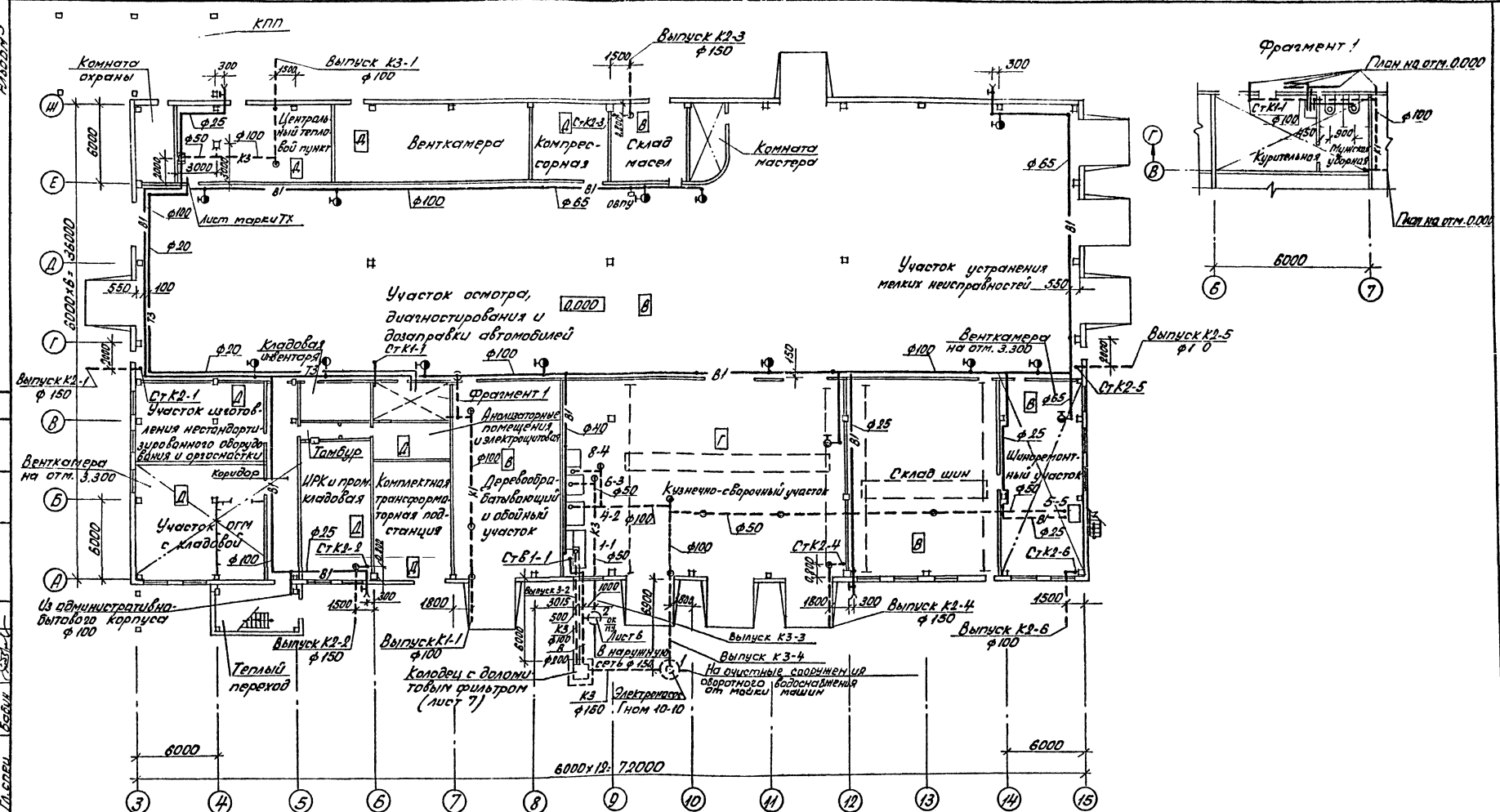

Экспликация технологического оборудования

Номер по плану	Наименование оборудования
1-1	Стенд для комплексных работ по ремонту радиаторов 3092
4-2	Ванна для испытания топливных баков 5055
6-3	Установка для промывки и пропаривания топливных баков 2067
8-4	Ванна для охлаждения деталей при закалке 8083
5-5	Ванна для проверки камер автомобильных шин 5054

Привязан

Инв.№

ГИП	Коржавин		
Рук.Бр	Боярщинов		
Гл.спец	Кучумова		
Ст.инж	Зертикова		

503-1-75.89 ВК

Автономное автотранспортное предприятие на 200 грузовых автомобилей с частично закрытой стоянкой

Производственный корпус №2

Стадия	Лист	Листов
РП	3	

План на отм. 0,000 с сетями водопровода и канализации. Фрагмент 1.

ГИПРОАВТОТРАНС Новосибирский филиал

Копировал Севастьянова Формат А2

Альбом 3

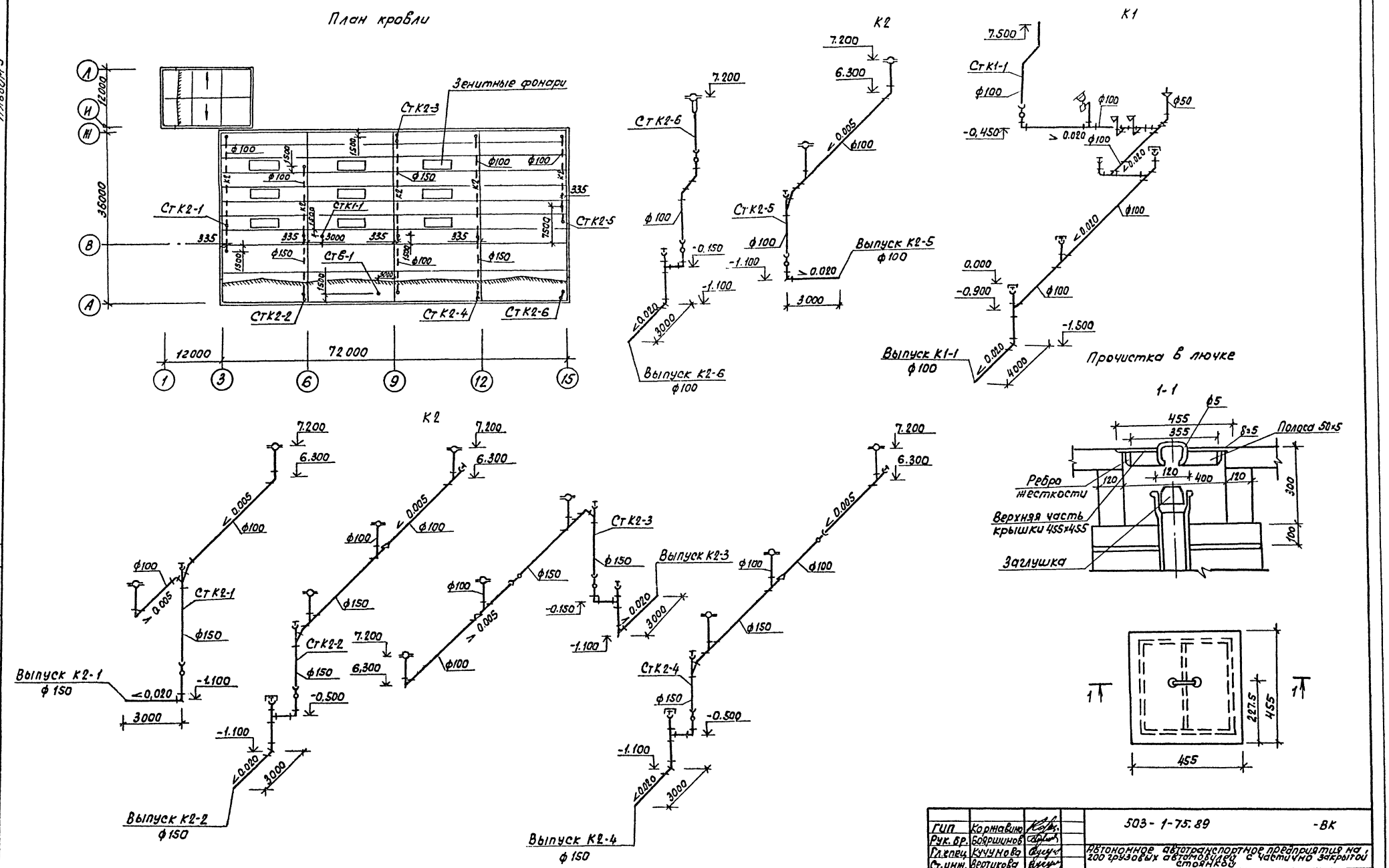

ГИП	Коржавина		503-1-75.89 -ВК
Рук. бр.	Бояршинов		Автономное автотранспортное предприятие на 200 грузовых автомобилей с частично закрытой стоянкой
Гл. спец.	Кучумова		
Ст. инж.	Вертикова		
Привязан			Производственный корпус №2 — Стадия: РП; Лист: 4; Листов:
Инв. №			План кровли. Схемы систем К2, К1 — ГИПРОАВТОТРАНС, Новосибирский филиал

Согласовано: Гл. спец. Бабин; Гл. спец. Стрехнин

Инв. № подл. | Подпись и дата | Взам. инв. №

Альбом 3

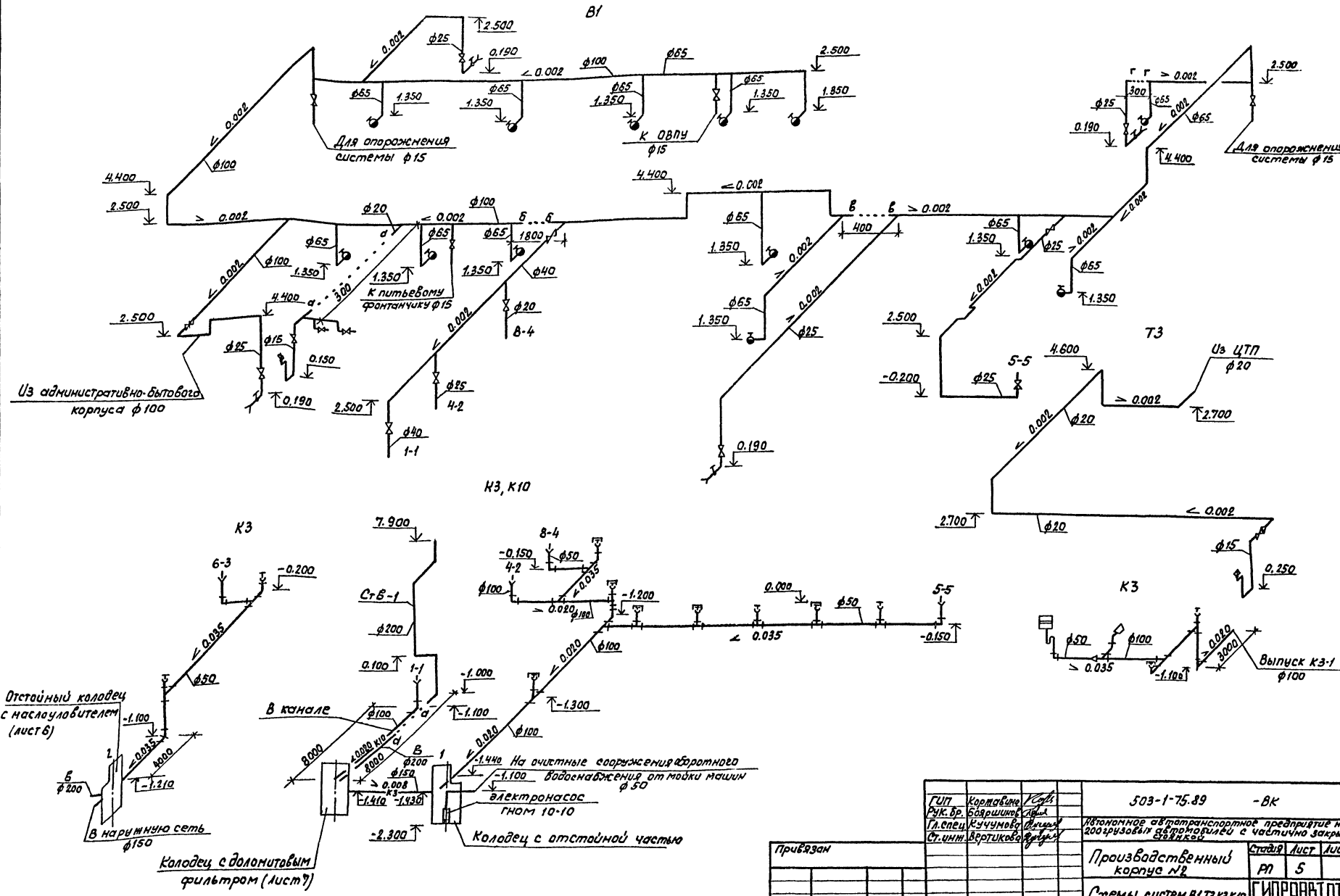

ГИП	Кортавина		503-1-75.89 -ВК
Рук. бр.	Боярщинов		Бетонное автотранспортное предприятие на 200 грузовых автомобилей с частично закрытой стоянкой
Гл. спец.	Кучумова		Производственный корпус № 2
Ст. инж.	Вертикова		Схемы систем В1, Т3, К3, К10
Привязан			Стадия: РП; Лист: 5; Листов:
Инв. №			ГИПРОАВТОТРАНС Новосибирский филиал

Копировал

Альбом 3

Таблица колодцев

№ колодца по плану	Марка колодца по грунтовым условиям	Диаметры трубопроводов, мм: Ду	Диаметры трубопроводов, мм: dy	№ схемы узла	Диаметр колодца, Дк мм	Полная глубина колодца, мм	Глубина заложения до низа трубы, мм	Расстояние от низа трубы до дна колодца, мм	Высота рабочей части Н мм	Высота горловины с перекрытием, мм	Объем бетона на упоры м³	Расход материалов: Днище: КЦД-10	Днище: КЦД-15	Днище: КЦД-20	Рабочая часть: КЦ-10-3	Рабочая часть: КЦ-10-6	Рабочая часть: КЦ-10-9	Рабочая часть: КЦ-10-9а	Рабочая часть: КЦ-15-6	Рабочая часть: КЦ-15-6а	Рабочая часть: КЦ-15-9	Рабочая часть: КЦ-15-9	Рабочая часть: КЦ-20-6	Рабочая часть: КЦ-20-6а	Рабочая часть: КЦ-20-9	Рабочая часть: КЦ-20-9а	Плиты перекрытия: КЦП1-10-1	Плиты перекрытия: КЦП1-10-2	Плиты перекрытия: КЦП1-12-2	Плиты перекрытия: КЦП1-15-1	Плиты перекрытия: КЦП1-15-2	Плиты перекрытия: КЦП2-15-1	Плиты перекрытия: КЦП2-15-2	Плиты перекрытия: КЦП1-20-1	Плиты перекрытия: КЦП1-20-2	Плиты перекрытия: КЦП2-20-1	Плиты перекрытия: КЦП2-20-2	Горловина: КЦО-1	Горловина: КЦО-3	Горловина: КЦ-7-3	Горловина: КЦ-7-9	Горловина: Кирпичная кладка, ряд	Горловина: Тип люка	Стремянка	Скоба ходовая ф 16 мм
1	2	3	4	5	6	7	8	9	10	11	12	13	14	15	16	17	18	19	20	21	22	23	24	25	26	27	28	29	30	31	32	33	34	35	36	37	38	39	40	41	42	43	44	45	46
1		150	50		1500	2300	1440	860	1500	800	—	—	1	—	—	—	—	—	—	1	1	—	—	—	—	—	—	—	—	1	—	—	—	—	—	—	—	1	—	1	—	—	1	С2	3

Отстойный колодец с маслоуловителем (2)

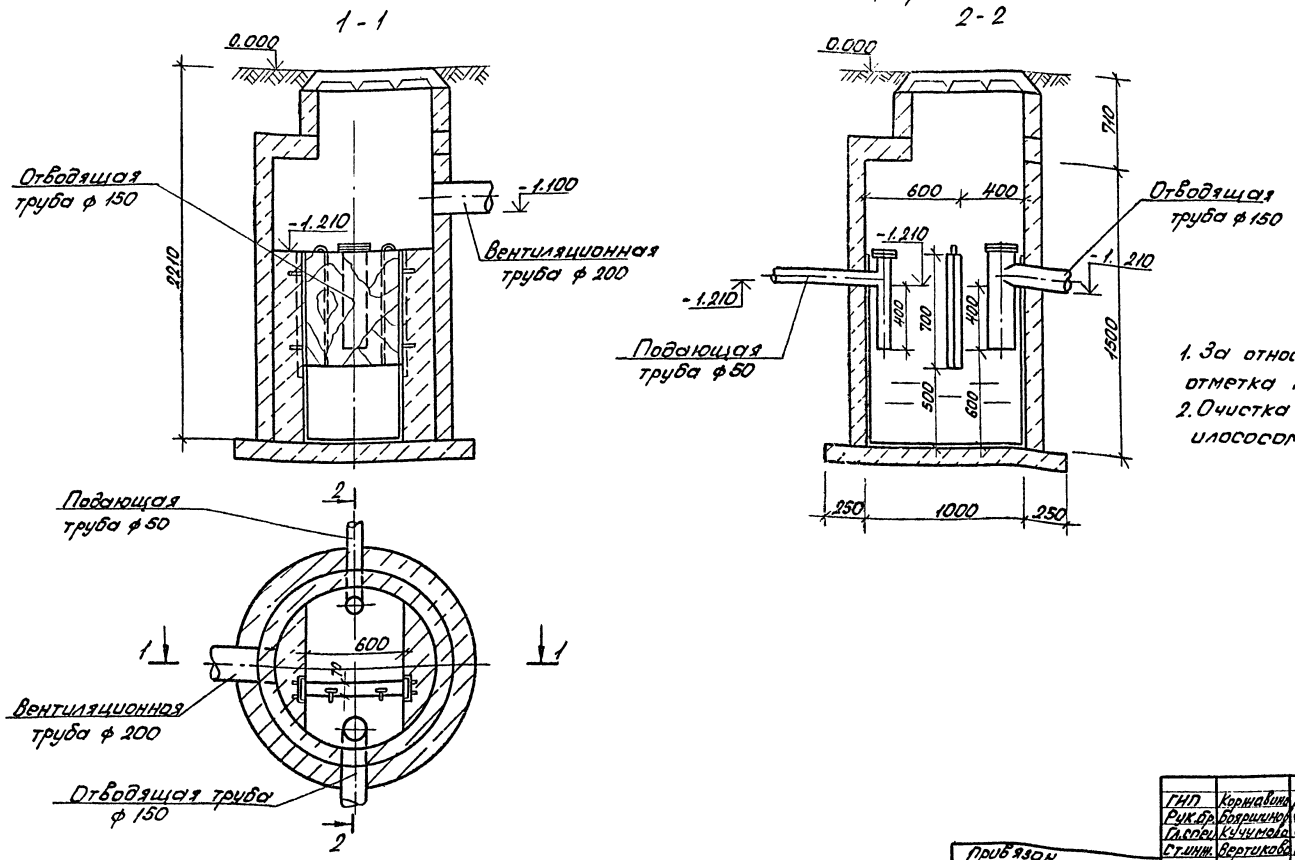

1. За относительную отметку 0.000 принята отметка крышки колодца.
2. Очистка колодца производится илососом И-980в.

ГИП	Коржавина		
Рук.бр.	Бояршинов		
Гл.спец.	Кучумова		
Ст.инж.	Вертикова		

Привязан

Инв.№

503-1-75.89 ВК

Автономное автотранспортное предприятие на 300 грузовых автомобилей с частично закрытой стоянкой

Производственный корпус №2

Стадия	Лист	Листов
РП	6	

Таблица колодцев. Отстойный колодец с маслоуловителем.

ГИПРОАВТОТРАНС Новосибирский филиал

Копировал Севастьянова Формат А2

Согласовано

Гл.спец. Стрехнин

Инв.№ подл. | Подп. и дата | Взам.инв.

Альбом 3

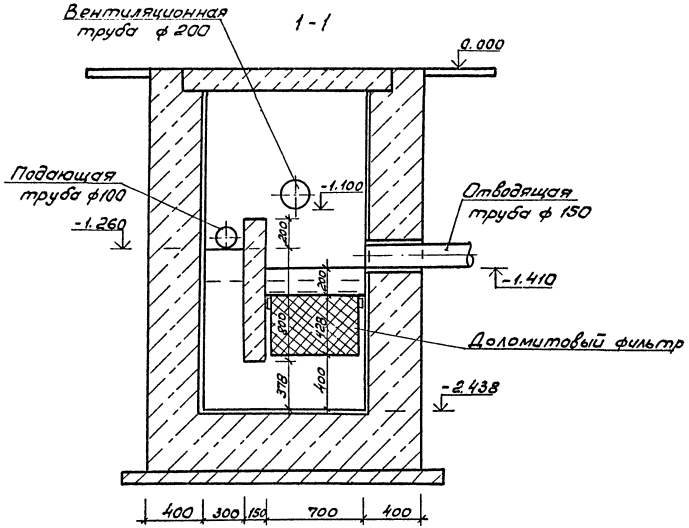

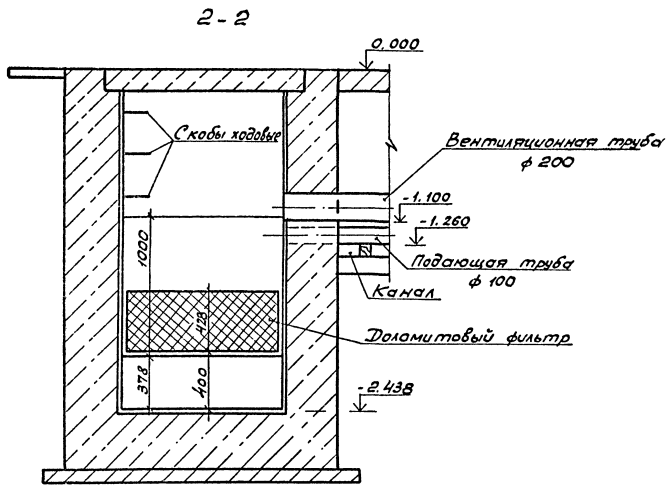

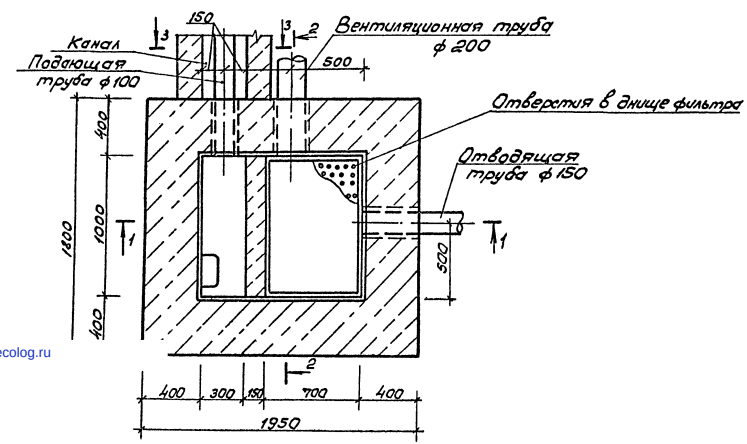

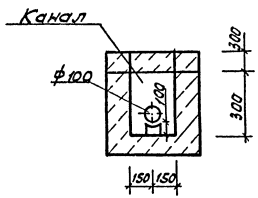

gost.e-ecolog.ru

ГИП	Кормовин			503-1-75.89 -ВК	
Рук.гр.	Баранкин				
Гл.спец.	Кучумова		03.87	Автономное автотранспортное предприятие на 200 грузовых автомобилей с частично закрытой стоянкой	
Ст.инж.	Вертикова		03.87		
Привязан				Производственный корпус 2	Стадия: РП; Лист: 7; Листов:
Инв. №				Колодец с доломитовым фильтром	ГИПРОАВТОТРАНС Новосибирск