ТИПОВОЙ ПРОЕКТ

705-3-29.88

ХРАНИЛИЩЕ ВЗРЫВЧАТЫХ МАТЕРИАЛОВ ВМЕСТИМОСТЬЮ 24 Т С РАМПОЙ

АЛЬБОМ 2

ТХ - ТЕХНОЛОГИЯ ПРОИЗВОДСТВА
ЭО - ЭЛЕКТРИЧЕСКОЕ ОСВЕЩЕНИЕ
ЭГ - МОЛНИЕЗАЩИТА ЗДАНИЯ
ОВ - ВЕНТИЛЯЦИЯ
СС - СВЯЗЬ И СИГНАЛИЗАЦИЯ

Тф. ЦИТП 10337/1

ПРИВЯЗАН

ИНВ.N

10337/1

gost.e-ecolog.ru

ТИПОВОЙ ПРОЕКТ

705-3-29.88

ХРАНИЛИЩЕ ВЗРЫВЧАТЫХ МАТЕРИАЛОВ ВМЕСТИМОСТЬЮ 24 Т С РАМПОЙ

АЛЬБОМ 2

ПЕРЕЧЕНЬ АЛЬБОМОВ

Альбом 1 из ТП 705-3-28.88	ПЗ	Общая пояснительная записка
Альбом 2	ТХ	Технология производства
	ЭО	Электрическое освещение
	ЭГ	Молниезащита здания
	ОВ	Вентиляция
	СС	Связь и сигнализация
Альбом 3	АР	Архитектурные решения
	КЖ	Конструкции железобетонные
	КМ	Конструкции металлические
	АРИ	Изделия
	КЖИ	строительные
Альбом 4	С	Сметная документация
	ВМ	Ведомости потребности в материалах
	СО	Спецификации оборудования

Утвержден Минчерметом СССР
Приказ от 13.11.87 N1082
Введен в действие Минчерметом СССР
Приказ от 12.04.89 N 213

10337/1

Разработан:
Южгипрорудой
Директор института Н.М. Гордиенко
Главный инженер проекта В.К. Сериков

© ЦОУ ЦИТП Госстроя СССР 1990г

				ПРИВЯЗАН
ИНВ.N				

ФОРМАТ А3

Альбом 2

№№ листов	Наименование и обозначение документов Наименование листа	Стр.
1	Содержание альбома	2
	Технология производства - ТХ	
1	Общие данные	3
2	Планы размещения взрывчатых материалов в хранилище	4
3	Планы размещения взрывчатых материалов в хранилище	5
4	Разрезы	6
	Электрическое освещение - ЭО	
1	Общие данные	7
2	План расположения электрического оборудования и прокладки электрических сетей	8
3	Установка светильника ВЗГ-100 с основанием на потолочном перекрытии	9
	Молниезащита здания - ЭГ	
1	Общие данные	10
2	Размещение молниезащитных устройств. План	11
3	Размещение молниезащитных устройств. Разрезы	12

№№ листов	Наименование и обозначение документов Наименование листа	Стр.
	Вентиляция - ОВ	
1.	Общие данные	13
2	План на отм. 1,220. Разрез 1-1	14
	Связь и сигнализация - СС	
1	Общие данные	15
2	Схема расположения сети связи и сигнализации	16
3	План расположения конструкций для установки извещателей и прокладки кабелей	17
	Прилагаемые документы	
	Стеллаж 2600×730×2100. Общий вид -ТХ.В01	18
	Стеллаж 2600×730×1800. Общий вид -ТХ.В02	19
	Ведомость электромонтажных конструкций подлежащих изготовлению МЭЗ -ЭО.НК1	20
	Ведомость изделий и материалов для изготовления электромонтажных конструкций и деталей в МЭЗ -ЭО.НК2	20

Инв. № подл. | Подпись и дата | Взам. инв. №

Привязан:

Инв. №

Нач. отд.	Белошапка	
Гл. констр.	Шмитько	
Нач. гр.	Макашов	
Нач. гр.	Никитин	
Пров.	Чудновская	
Разраб.	Бунина	
Н. контр.	Шапошник	06.05.89

10337/1

705-3-29.88

Содержание альбома

Стадия	Лист	Листов
Р		1

ЮЖГИПРОРУДА

Копировал Вилигук

Формат А3

Альбом 2

Ведомость рабочих чертежей основного комплекта

Лист	Наименование	Примечание
1	Общие данные	
2	Планы размещения взрывчатых материалов в хранилище	
3		
4	Разрезы	

Ведомость ссылочных и прилагаемых документов

Обозначение	Наименование	Примечание
	Ссылочные документы	
	Единые правила безопасности при взрывных работах	
	Инструкция о порядке хранения, использования и учета взрывчатых материалов	
	Прилагаемые документы	
705-3-29.88-ТХ.СО	Спецификация оборудования	Альбом 4
705-3-29.88-ТХ.ВО1	Стеллаж 2600×730×2100	6.
705-3-29.88-ТХ.ВО2	Стеллаж 2600×730×1800	6.

Ведомость основных комплектов рабочих чертежей

Обозначение	Наименование	Примечание
-ТХ	Технология производства	
-ЭО	Электрическое освещение	

Продолжение

Обозначение	Наименование	Примечание
-ЭГ	Молниезащита здания	
-ОВ	Вентиляция	
-СС	Связь и сигнализация	
-АР	Архитектурные решения	
-КЖ	Конструкции железобетонные	

Условные обозначения

ВВ
- ДШ – контейнеры, мешки, ящики со взрывчатыми веществами
- ОШ – ящики с детонирующим шнуром
- Д – ящики с огнепроводным шнуром
- – ящики с детонаторами

Общие указания

1. Оборудование, приведенное в спецификации оборудования, в зависимости от вида складируемых взрывчатых материалов оговаривается при привязке проекта
2. Разрешается использование погрузчиков, допущенных к применению Госгортехнадзором СССР
3. Общую пояснительную записку смотри типовой проект 703-5-28.88. Альбом 1.

Типовой проект разработан в соответствии с действующими нормами и правилами и предусматривает мероприятия, обеспечивающие взрывную, взрывопожарную и пожарную безопасность при эксплуатации здания

Главный инженер проекта	Сериков		

10337/1

Привязан:

Инв.№

ГИП	Сериков	
Нач.отд	Белошапка	
Гл.констр.	Шмытько	
Нач.гр.	Макашов	
Нач.гр.	Никитин	
Пров.	Чудновская	
Разраб.	Бунина	
Н.контр.	Шапошник	

705-3-29.88-ТХ

Хранилище взрывчатых материалов вместимостью 2 тонны с рампой

Стадия	Лист	Листов
Р	1	4

Общие данные

НИЖГИПРОРУДА

Копировал Винчук

Формат А3

Инв.№ подл. | Подпись и дата | Взам.инв.№

Альбом 2

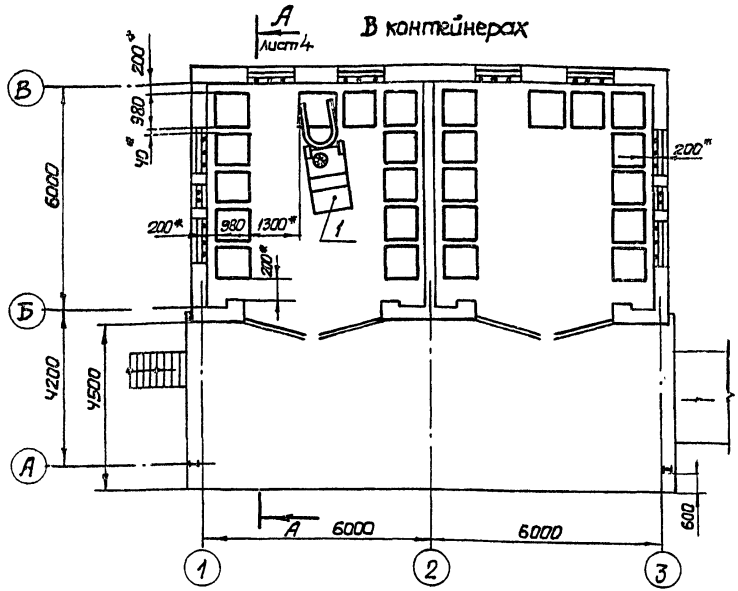

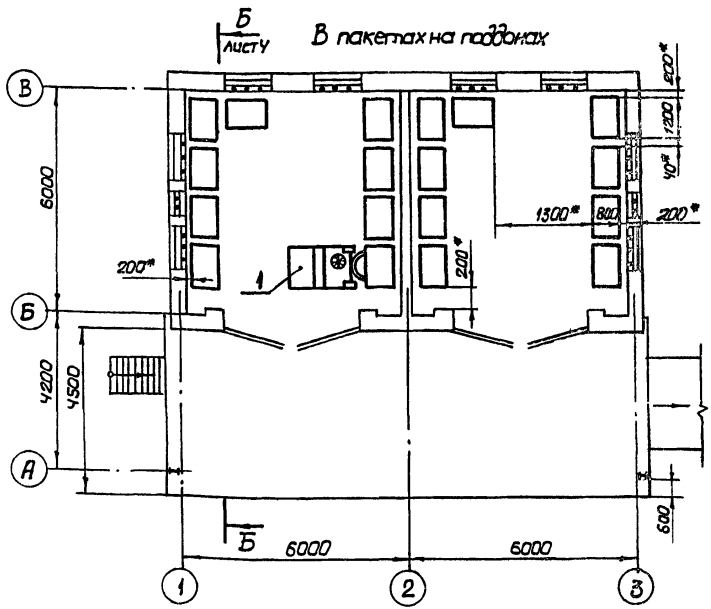

Марка, поз.	Обозначение	Наименование	Кол.	Масса ед., кг	Примечание
1	ЭПВ-1,25	Электропогрузчик г/п 1,25т	1		
2	ТРП-25	Тележка ручная с подъемной деревянной платформой	1		
3		Поддон плоский 1200×800×150	18		
4	705-3-29.88-ТХ.В01	Стеллаж 2600×730×2100	10		
5	705-3-29.88-ТХ.В02	Стеллаж 2600×730×1800	10		

* - минимально-допустимые зазоры.

Привязан:

Инв. № подл. | Подпись и дата | Взам. инв. №

Инв. №

10337/1

ГИП	Серяков		
Нач. отд.	Белошапка		
Гл. конст.	Шмитько		
Нач. гр.	Макашов		
Нач. гр.	Никитин		
Пров.	Чудновская		
Инженер	Бунина		
Н. контр.	Шапошник		

III-98

705-3-29.88-ТХ

Хранилище взрывчатых материалов вместимостью 24 тонны с рампой

Стадия	Лист	Листов
Р	2	

Планы размещения взрывчатых материалов в хранилище

ЮЖГИПРОРУДА

Альбом 2

На стеллажах II групп

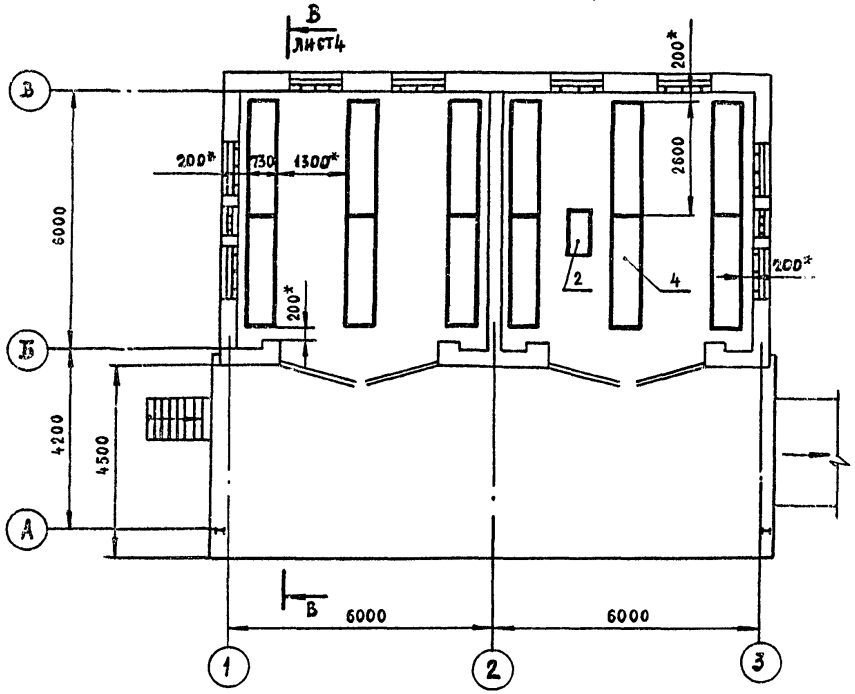

На стеллажах IV групп

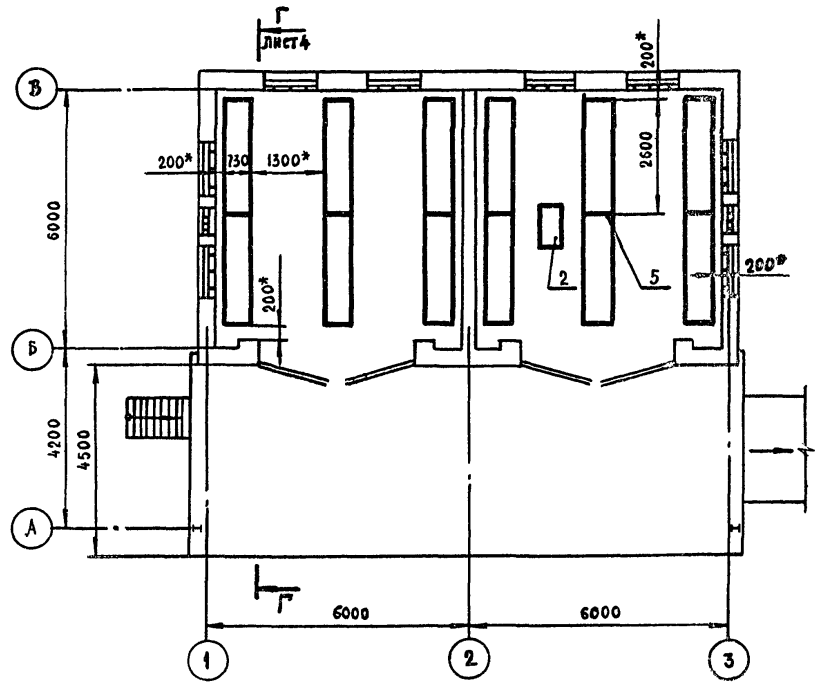

*-минимально допустимые зазоры

10337/1

				705-3-29.88-ТХ	
ГИП	Сериков				
Нач отд.	Белошапка		23.11.88		
Гл. констр	Шмитько				
Нач гр	Макашов		5.11.88	Хранилище взрывчатых материалов вместимостью 24 тонны с рампой	Стадия: Р; Лист: 3; Листов:
Нач гр	Никитин		10.88		
Пров.	Чудновская				
Инженер	Бунина			Планы размещения взрывчатых материалов в хранилище.	ЮЖГИПРОРУДА
Н. контр	Шапошник		20.12.88		

Привязан:

Инв. №

Копир Колесникова

Формат А3

Инв. № подл. | Подпись и дата | Взам. инв. №

Альбом 2

А-А

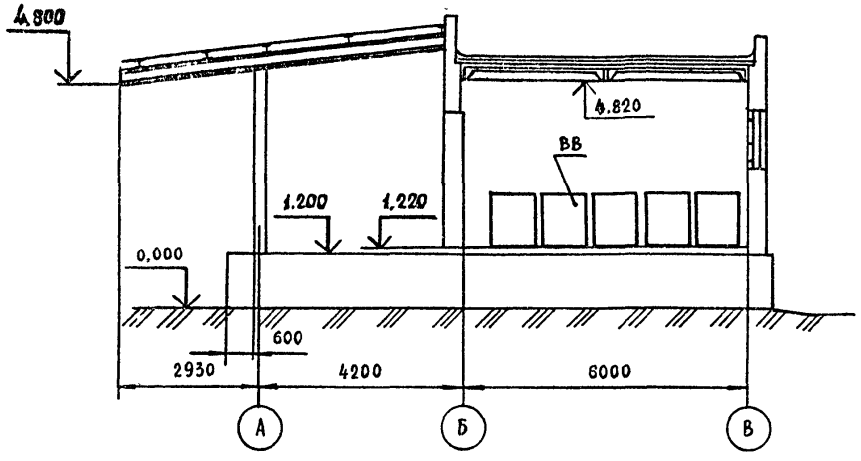

Б-Б

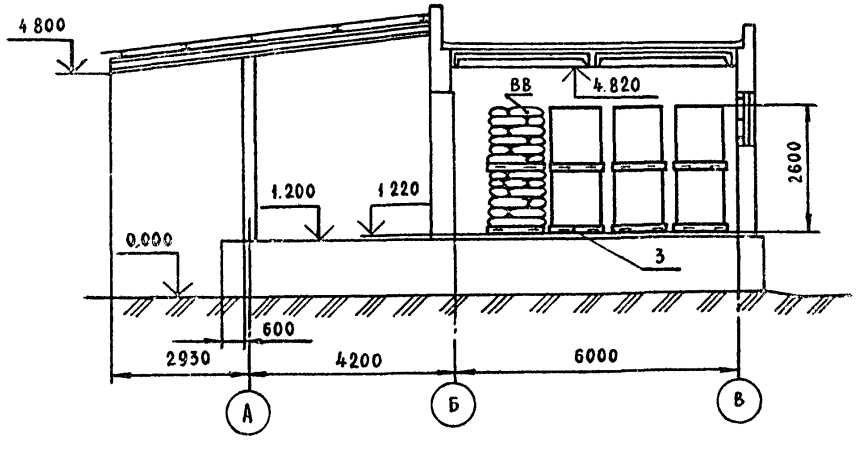

В-В

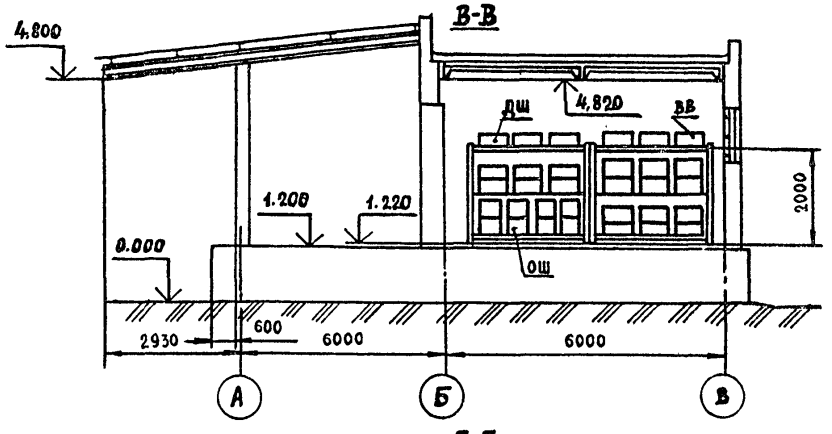

Г-Г

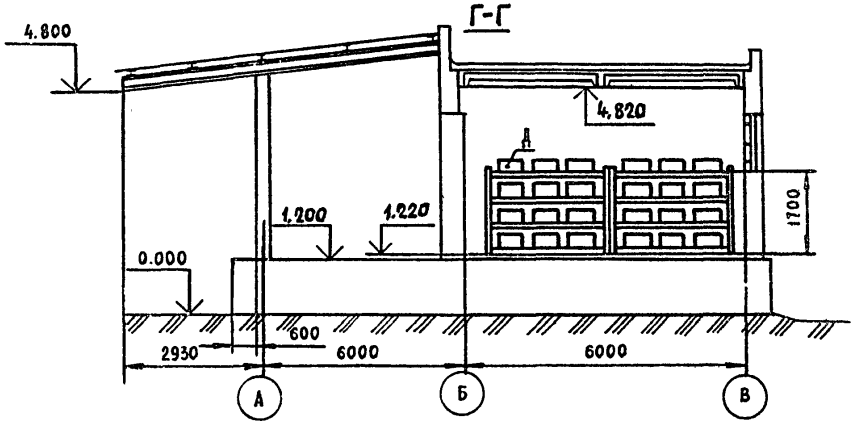

На чертеже приведены максимально допустимые высоты стеллажей и штабелей.

10537/1

				705-3-29.88-ТХ
ГИП	Сериков			
Нач.отд.	Белошапка		21.11.88	
Гл.констр	Шмитько			
Нач.гр.	Макашов		9.11.88	Хранилище взрывчатых материалов вместимостью 24 тонны с рампой
Нач.гр.	Никитин		9.11.88	Стадия: Р; Лист: 4; Листов:
Пров.	Чудновская			Разрезы
Инженер	Бунина			ЮЖГИПРОРУДА
Н.контр.	Шапошник		20.12.88	

Привязан:

Инв №

Копир. Колесникова

Формат А3

Инв. № подл. | Подпись и дата | Взам. инв. №

Альбом 2

Ведомость рабочих чертежей основного комплекта

Таблица 1

Лист	Наименование	Примеч.
1	Общие данные	
2	План расположения электрического оборудования и прокладка электрических сетей	
3	Установка светильника ВЗГ-100 с основанием на потолочном перекрытии	

Ведомость ссылочных и прилагаемых документов

Таблица 2

Обозначение	Наименование	Примеч.
	Ссылочные документы	
5.407-43	Установка распределительных шкафов серии ПР11	
Вып. 0	Материалы для проектирования	
Вып. 1	Рабочие чертежи	
5.407-77	Установка кнопок ПКЕ, ПКУ-15, переключателей ПП, сигнальных приборов и автоматов АП-50	
Вып. 1	Монтажные чертежи	
Вып. 2	Чертежи изделий	
4.407-233	Прокладка осветительных электропроводок и установка светильников с лампами накаливания и ДРЛ на кронштейнах	

Продолжение табл. 2

Обозначение	Наименование	Примеч.
5.407-55	Установка одиночных ящиков с рубильниками и предохранителями	
ВСН-381-85/ММСС-СССР	Инструкция о составе и оформлении электротехнической рабочей документации для промышленного строительства	
	Прилагаемые документы	
705-3-29.88 ЭО.НК1	Ведомость электромонтажных конструкций подлежащих изготовлению в М33	
705-3-29.88 ЭО.НК2	Ведомость изделий и материалов для изготовления электромонтажных конструкций и деталей в М33	
705-3-29.88 ЭО.ВМ	Ведомость потребности в материалах	альбом 4
705-3-29.88 ЭО.СО	Спецификация оборудования	альбом 4

Общие указания

1. Полезная площадь освещаемых помещений – 72 м²
2. Установленная мощность освещения – 1,2 кВт
3. Количество светильников – 12 шт.
4. Общую пояснительную записку см. типовой проект 705-3-28.88 Альбом 1.

Типовой проект разработан в соответствии с действующими нормами и правилами и предусматривает мероприятия, обеспечивающие взрывную, взрывопожарную и пожарную безопасность при эксплуатации здания

Главный инженер проекта	Сериков		

Взам. инв. №

Подпись и дата

Инв. № подл.

10337/1

Инв. №

ГИП	Сериков		
Нач. отд.	Истапенко		
Гл. спец.	Дмитриев		
Нач. гр.	Романовский		
Пров.	Урина		
Разраб.	Федченко		
Н. контр.	Новикова		11.12.88

705-3-29.88 - ЭО

Хранилище взрывчатых материалов вместимостью 24 тонны с рампой	Стадия	Лист	Листов
	Р	1	3
Общие данные	ЮЖГИПРОРУДА		

Копировал Гузенко

Формат А3

Альбом 2

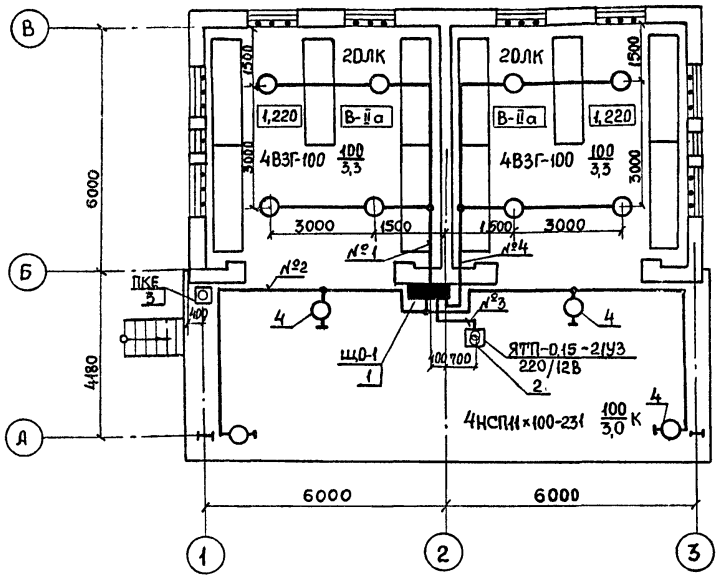

Данные о групповых щитках с автоматическими выключателями

Номер щитка	Тип	Установленная мощность кВт	Номера автоматических выключателей				Ток расцепителя, А	
			Однополюсные		Трехполюсные		На вводе	На линиях
			Занятые	Резервные	Занятые	Резервные		
ЩО-1	ПР11-3054-54У3	1,2	–	–	1-4	--		16

Ведомость узлов установки электрического оборудования на плане расположения

Поз.	Обозначение	Наименование	Кол.	Примеч.
1	5.407-43 Вып.1 л.11,12 исп.5	Установка распределительного		
		шкафа на стене. Провод внеш-		
		них проводников сверху		
		ПР11-3054-54У3	1	
2	5.407-55.1.70	Ящик серии ЯТП-0,15У3		
		Монтажный чертеж		
		Ящик ЯТП-0,15-21У3	1	
3	5.407-77.1.170мч	Пост кнопочный типа ПКЕ		
		на стене		
		Монтажный чертеж		
		кнопка ПКЕ222-2У3	1	
4	5.407-233-001	Установка кронштейна У116У3		
		со светильником для ламп		
		накаливания		
		светильник НСП11×100-231	4	

Привязан

Инв. №

Взам. инв. № | Подпись и дата | Инв. № подл.

10337/1

705-3-29.88 - ЭО

ГИП	Сериков		
Нач. отд.	Остапенко		
Гл. спец.	Дмитриев		
Нач. гр.	Романовский		
Пров.	Урина		
Разраб.	Федченко		
Н. контр.	Новикова		04.12.88

Хранилище взрывчатых материалов вместимостью 24 тонны с рампой

Стадия	Лист	Листов
Р	2	

План расположения электрического оборудования и прокладка электрических сетей

ЮЖГИПРОРУДА

Альбом 2

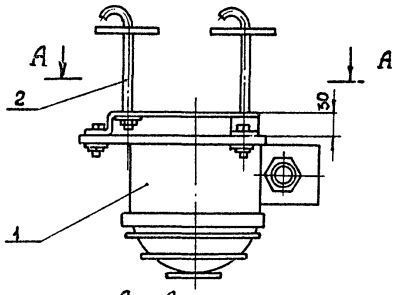

А – А

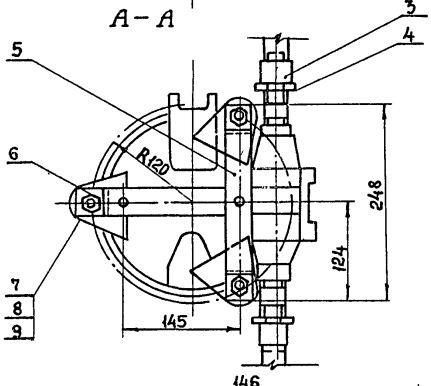

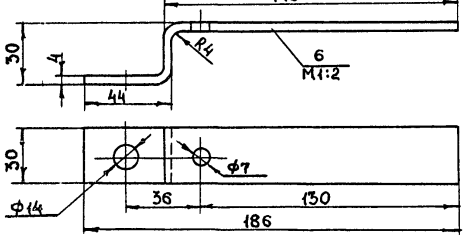

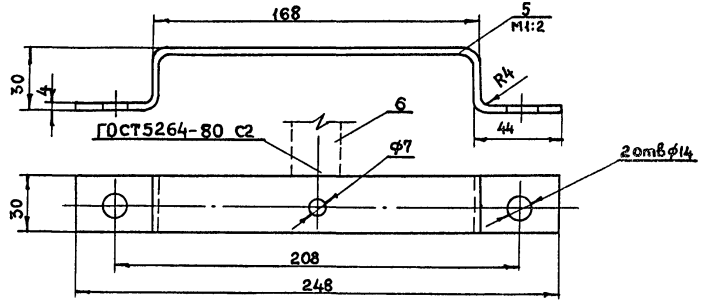

Марка, Поз.	Обозначение	Наименование	Кол.	Масса ед, кГ	Примеч.
1		Светильник ВЗГ-100	1		
2		Шпилька У626УХЛ4	2		
3		Муфта Ц-25 ГОСТ8966-75	2	0,163	
4		Контргайка Ц-25 ГОСТ8968-75	2	0,076	
5		Полоса 4х30 ГОСТ103-76 L=288 / Ст3кп2 ГОСТ535-79	1	0,29	
6		Полоса 4х30 ГОСТ103-76 L=206 / Ст3кп2 ГОСТ535-79	1	0,21	
7		Болт М12х40.58 ГОСТ7798-70	3		
8		Гайка М12.5 ГОСТ5915-70	3		
9		Шайба 12.01 ГОСТ11371-78	3		

1. Покрыть детали поз. 2,5 и 6 эмалью ГФ-245 ГОСТ 5971-70
2. Резьбу от окраски предохранить и смазать техническим вазелином

10337/1

705-3-29.88 - ЭО

ГИП	Сериков	
Нач.лтд	Остапенко	
Гл.спец.	Дмитриев	
Нач.гр.	Романовский	
Пров.	Урина	
Разраб.	Федченко	
Н.контр	Новикова	06.12.88

Хранилище взрывчатых материалов вместимостью 24 тонны

Стадия	Лист	Листов
Р	3	

Установка светильника ВЗГ-100 с основанием на потолочном перекрытии

ЮЖГИПРОРУДА

Привязан

Инв.№

Инв.№подл. | Подпись и дата | Взам.инв.№

Копировал Гузенко

Формат А3

Альбом 2

Ведомость рабочих чертежей основного комплекта

Лист	Наименование	Примечание
1	Общие данные	
2	Размещение молниезащитных устройств	
	План	
3	Размещение молниезащитных устройств. Разрезы	

Ведомость ссылочных и прилагаемых документов

Обозначение	Наименование	Примечание
	Ссылочные документы	
ВСН-381-85/ММСС СССР	Инструкция о составе и оформлении	
	электротехнической рабочей документации	
	промышленного строительства	
	Единые правила безопасности при	
	взрывных работах	
	Прилагаемые документы	
705-3-29.88-ЭГ. ВМ	Ведомость потребности в материалах	Альбом 4

Типовой проект разработан в соответствии с действующими нормами и правилами и предусматривает мероприятия, обеспечивающие взрывную, взрывопожарную и пожарную безопасность при эксплуатации здания

Главный инженер проекта	Сериков		

Общие указания

1. Настоящий проект предусматривает молниезащиту от вторичных воздействий молнии.
2. Все соединения молниеприемной сетки и токоотводов выполнить сваркой: сварные швы по ГОСТ 5264-80 сплошные, катетом 4 мм.
3. К металлической сетке присоединяются дефлекторы и металлические конструкции навеса
4. Для предохранения от коррозии молниеприемную сетку и токоотводы окрасить в черный цвет лаком БТ-577 (ГОСТ 5631-79)
5. Сопротивление заземляющего устройства не должно превышать 5 Ом. Расчет заземляющего устройства произведен для грунтов с удельным сопротивлением $\rho = 1 \cdot 10^4$ Ом.см. При $\rho > 1 \cdot 10^4$ Ом.см количество заземляющих стержней определяется при привязке проекта.
6. Общую пояснительную записку см. типовой проект 705-3-28.88. Альбом 1

Перечень видов работ, для которых необходимо составить акты освидетельствования скрытых работ согласно СНиП 3.01.01-85

1. Устройство наружного заземления.

10337/1

Привязан:

Инв. N

705-3-29.88-ЭГ

ГИП	Сериков	
Нач. отд.	Остапенко	
Гл. спец.	Шелюбский	28.11.88
Нач. гр.	Фатеев	
Проверил	Куличенко	
Разраб.	Шмиголь	
Н. контр.	Шапошник	

Хранилище взрывчатых материалов вместимостью 24 тонны с рампой

Стадия	Лист	Листов
Р	1	3

Общие данные

НИИГИПРОРУДА

Взам. инв. N | Подпись и дата | Инв. N подл.

Альбом 2

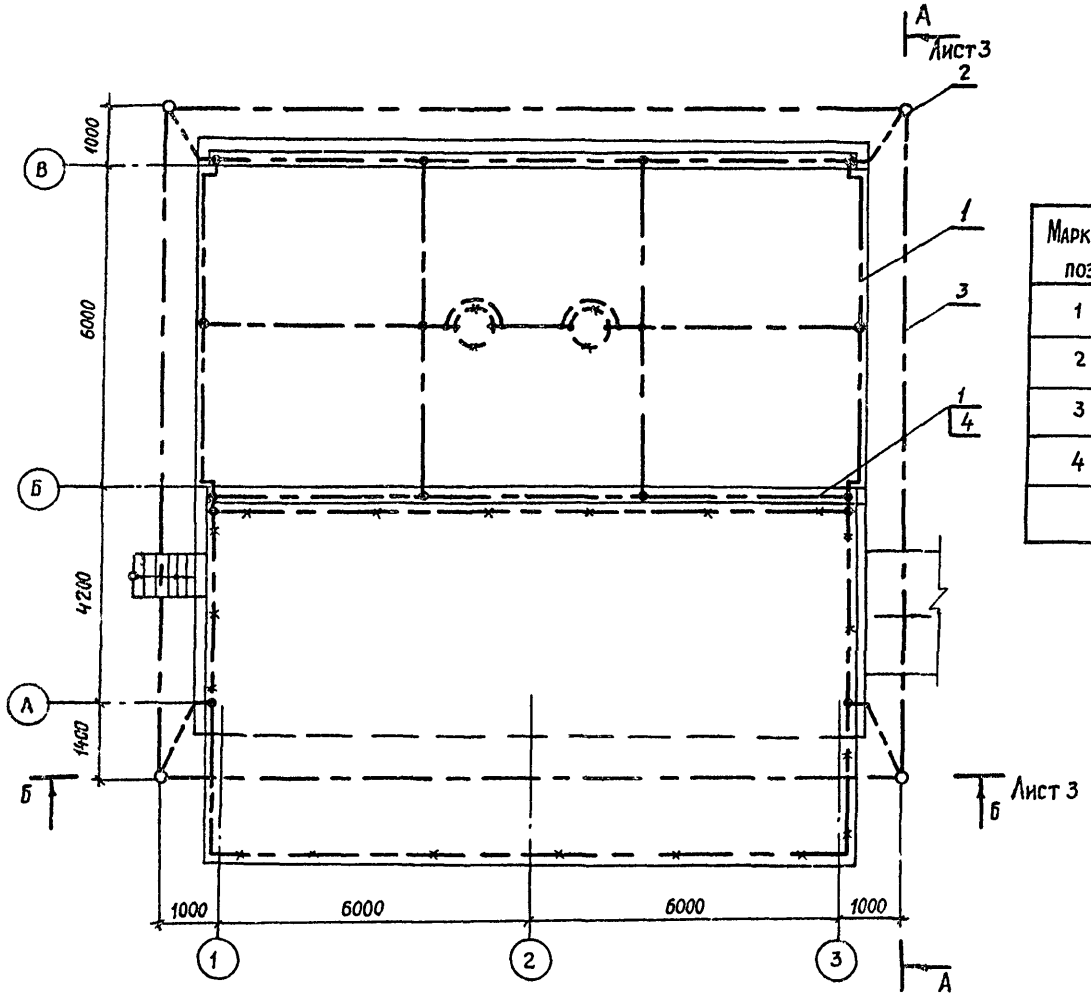

Марка поз.	Обозначение	Наименование	Кол.	Масса ед., кг.	Примечание
1		Круг В8 ГОСТ 2590-71 / Ст 3кп2 ГОСТ 535-79	95	0,39	м
2		Круг В12 ГОСТ 2590-71 / Ст. 3кп2 ГОСТ 535-79	4	0,89	L=5м
3		Полоса 4×40 ГОСТ 103-76 / Ст.3кп2 ГОСТ 535-79	60	1,26	м
4		Скоба однолапковая			
		СО-8У3	50	0,0019	

Инв. N подл. | Подпись и дата | Взам. инв. N

10337/1

				705-3-29.88-ЭГ
ГИП	Сериков			
Нач. отд.	Остапенко			
Гл. спец.	Шелюбский		28.11.88	Хранилище взрывчатых материалов вместимостью 24 тонны с рампой
Нач. гр.	Фатеев			
Проверил	Куличенко			
Разраб.	Шмиголь			Размещение молниезащитных устройств. План
Н. контр.	Шапошник		05.12.88	

Стадия	Лист	Листов
Р	2	

ЮЖГИПРОРУДА

Привязан:

Инв N

Копировал · Жерносекова

Формат А3

Альбом 2

Разрез А-А

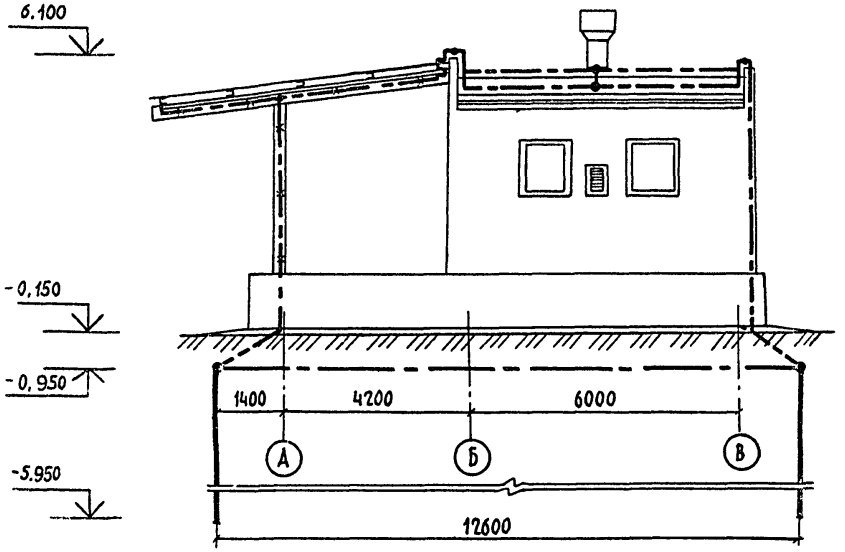

Разрез Б-Б

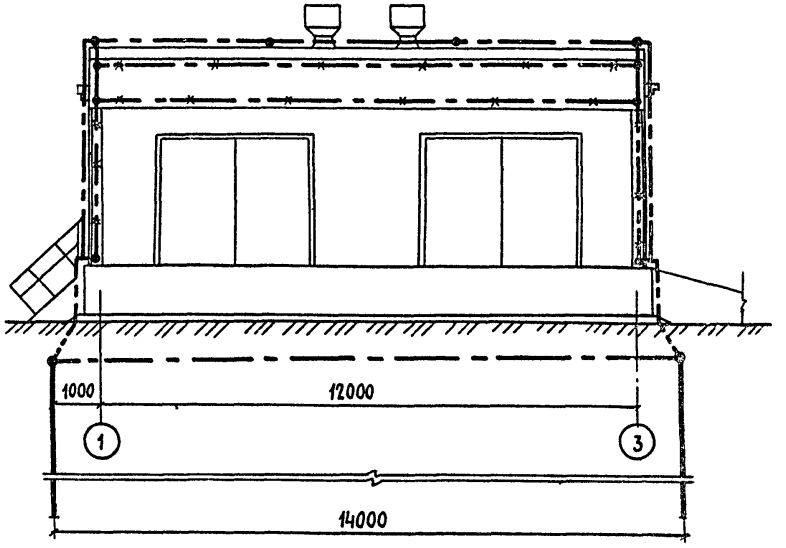

Инв.№ подл. | Подпись и дата | Взам.инв.№

12337/1

705-3-29.88-ЭГ

ГИП	Сериков	
Нач. отд.	Остапенко	
Гл.спец.	Шелюбский	
Нач. гр.	Фатеев	
Проверил	Куличенко	
Разраб.	Шмиголь	
Н. контр.	Шапошник	

Привязан:

Инв.№

Хранилище взрывчатых материалов вместимостью 24 тонны с рампой

Стадия	Лист	Листов
Р	3	

Размещение молниезащитных устройств. Разрезы

ЮЖГИПРОРУДА

Альбом 2

Ведомость рабочих чертежей основного комплекта

Таблица 1

Лист	Наименование	Примечание
1	Общие данные	
2	План на отм. 1.220. Разрез 1-1	

Ведомость ссылочных и прилагаемых документов

Таблица 2

Обозначение	Наименование	Примечание
	Ссылочные документы	
СНиП II-3-79 изд. 1986г.	Строительная теплотехника	
СНиП 2.04.05-86	Отопление, вентиляция и кондиционирование	
СНиП 2.01.01-82	Строительная климатология и геофизика	
СНиП 3.05.01-85	Внутренние санитарно-технические системы	
	Единые правила безопасности при	
	взрывных работах	
Серия 5.904-45	Узлы прохода вентиляционных вытяж-	
	ных шахт через покрытия промышленных	
	зданий. Узлы прохода общего назна-	
	чения	
Серия 1.494-32	Зонты и дефлекторы вентиляционных	
	систем	

Типовой проект разработан в соответствии с действующими нормами и правилами и предусматривает мероприятия, обеспечивающие взрывную, взрывопожарную и пожарную безопасность при эксплуатации здания

Главный инженер проекта		Сериков	

Продолжение табл. 2

Обозначение	Наименование	Примечание
	Прилагаемые документы	
705-3-29.88-ОВ.СО	Спецификация оборудования	альбом 4
705-3-29.88-ОВ.ВМ	Ведомость потребности в материалах	альбом 4

Общие указания

1. Воздуховод и дефлектор систем ВЕ1, ВЕ2 изготавливаются из черной листовой стали и окрашиваются снаружи масляной краской.
2. Закладные детали для крепления приточных жалюзийных решёток предусмотрены в чертежах основного комплекта марки АР.
3. Общую пояснительную записку смотри типовой проект 705-3-28.88, альбом 1

10337/1

Привязан:

Инв №

705-3-29.88-ОВ

ГИП	Сериков		
Нач. отд.	Заломаев		
Гл. техн.	Кайсин		
Нач. гр.	Дроздова		
Пров.	Дроздова		
Инженер	Сапсай		
Н. контр.	Шапошник		23.11.85
Копир.	Колесникова		

Хранилище взрывчатых материалов вместимостью 24 тонны с рампой

Стадия	Лист	Листов
Р	1	2

Общие данные

ЮЖГИПРОРУДА

Формат А3

Согласовано:

Строительный отдел МТО	Гл. констр.	Пшеничник	
	Нач. гр.	Партина	
	Нач. гр.	Никитин	

Взам. инв. №

Подпись и дата

Инв. № подл.

Альбом 2

План на отм. 1.220

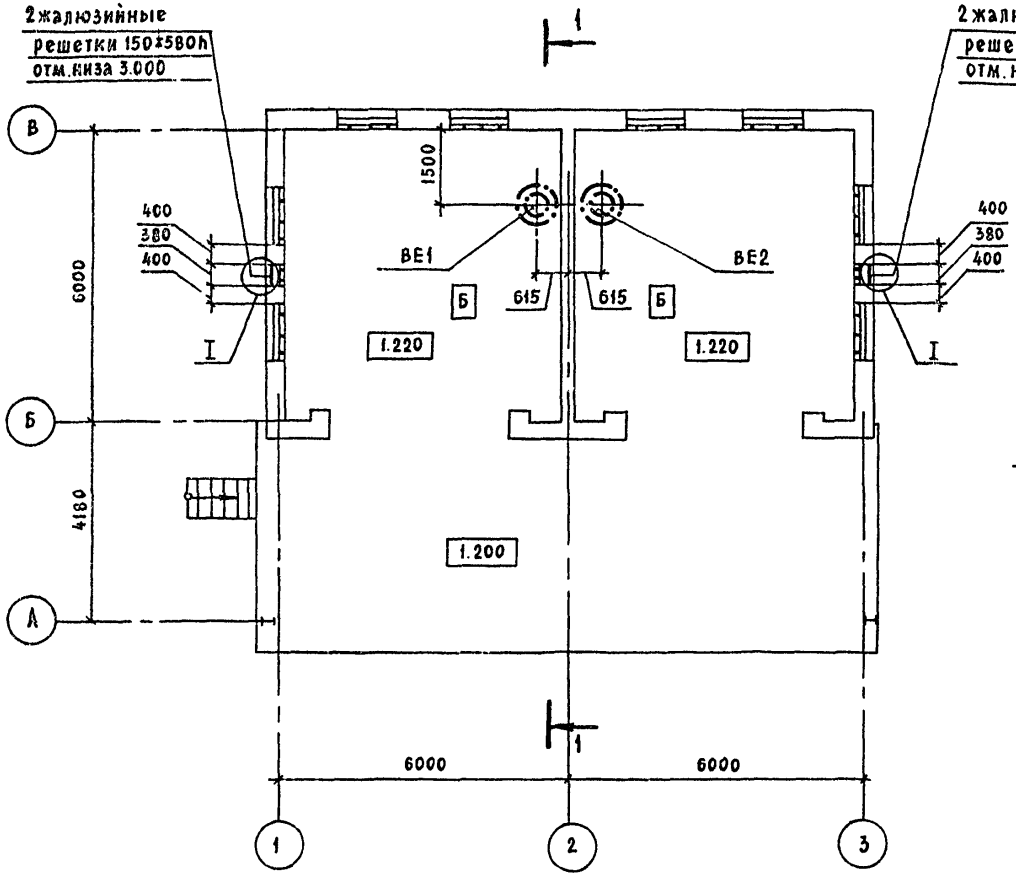

Разрез 1-1

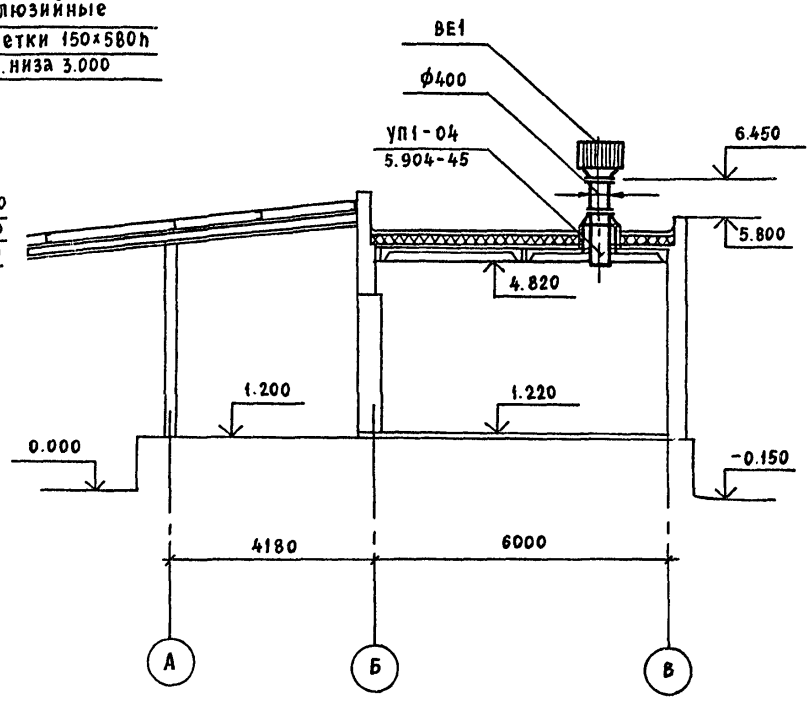

I (повернуто)

М 1:10

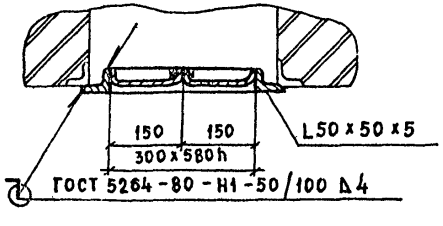

Взам. инв.№

Подпись и дата

Инв.№ подл.

Привязан

Инв.№

ГИП	Сериков		
Нач.отд.	Заломаев		
Гл.техн.	Кайсин		
Рук.гр.	Дроздова		
Пров.	Дроздова		
Инженер	Сапсай		
Н.контр.	Шапошник		23.11.88
Копир.	Колесникова		

10337/1

705-3-29.88-ОВ

Хранилище взрывчатых материалов вместимостью 24 тонны с рампой.

Стадия	Лист	Листов
Р	2	

План на отм. 1.220. Разрез 1-1.

ЮЖГИПРОРУДА

Формат А3

Альбом 2

Ведомость рабочих чертежей основного комплекта

Лист	Наименование	Примеч.
1	Общие данные	
2	Схема расположения сети связи и сигнализации	
3	План расположения конструкций для установки извещателей и прокладки кабелей	

Ведомость ссылочных и прилагаемых документов

Обозначение	Наименование	Примеч.
	Ссылочные документы	
СНиП 2.04.09-84	Пожарная автоматика зданий и сооружений	
	ТРВ-2. Техническое описание	
	Прилагаемые документы	
705-3-29.88 СС.СО1	Спецификация оборудования	альбом 4
705-3-29.88 СС.ВМ	Ведомость потребности в материалах	альбом 4

Общие указания

1. Включение сети сигнализации предусматривается в концентратор „Топаз"
2. Кабель КНР принят в соответствии с нормативно-технической документацией на термоизвещатель ТРВ-2 для обеспечения его взрывобезопасности
3. Телефонный аппарат ТА-1321 и пожарный извещатель ИПР установить на стене на высоте 1,5м; коробку клеммную установить на высоте 2,5м.
4. Общую пояснительную записку смотри типовой проект 705-3-28.88. Альбом 1.

Типовой проект разработан в соответствии с действующими нормами и правилами и предусматривает мероприятия, обеспечивающие взрывную, взрывопожарную и пожарную безопасность при эксплуатации зданий

Гл. инженер проекта	Сериков		

Инв.№ подл. | Подпись и дата | Взам. инв.№

10337/1

Привязан

Инв.№

705-3-29.88 – СС

ГИП	Сериков		
Нач. отд	Остапенко		
Гл. спец.	Трубачев		
Нач. гр.	Головенский		10.10
Пров.	Головенский		88
Инж.	Лагута		10.10 88г.
Н. контр.	Новикова		02.12.88

Хранилище взрывчатых материалов вместимостью 24 тонны с рампой

Стадия	Лист	Листов
Р	1	3

Общие данные

ЮЖГИПРОРУДА

Альбом 2

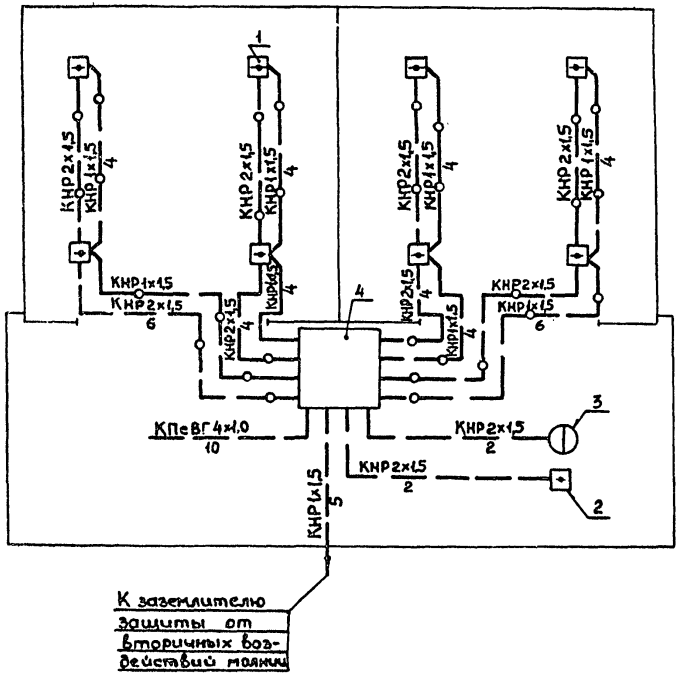

Марка поз.	Обозначение	Наименование	Кол.	Приме-чан.
1		Извещатель ТРВ-2	8	
2		Извещатель ИПР	1	
3		Аппарат телефонный ТА-1321	1	
4		Коробка У-614А	1	
		Кабель КПсВГ 4×1,0	10	м
		ГОСТ 1508-78Е		
		Кабель КНР 2×1,5	40	м
		КНР 1×1,5	41	м
		ГОСТ 7866.1-76		

10337/1

705-3-29.88 – СС

ГИП	Сериков		
Нач.отд	Остапенко		
Гл.спец.	Трубачев		
Нач. гр.	Головенский		10.88
Пров.	Головенский		88
Инж.	Пачута		10.88
Н.контр	Новикова		10.88

Привязан

Инв.№

Хранилище взрывчатых материалов вместимостью 24 тонны с рампой

Схема расположения сети связи и сигнализации

Стадия	Лист	Листов
Р	2	

ЮЖГИПРОРУДА

Инв.№ подл. | Подпись и дата | Взам.инв.№

Альбом 2

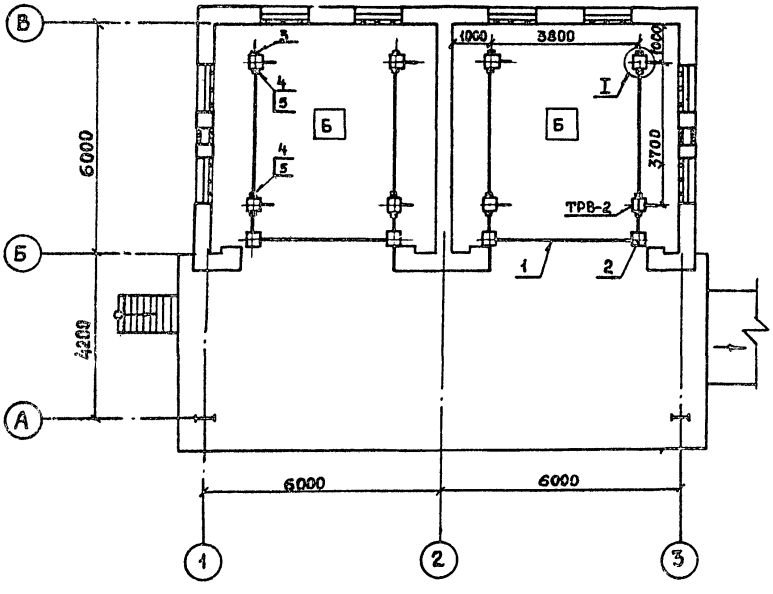

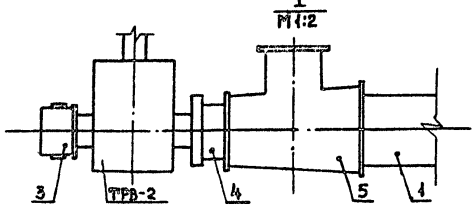

Марка поз.	Обозначение	Наименование	Кол.	Примеч.
1		Труба	30	м
		32×2×5000 ГОСТ 10704-76 / Б-20 ГОСТ 10705-80		
2		Коробка У994М2	4	
		ТУ 36-2415-81		
3		Колпак 15	4	
		ГОСТ 8962-75		
4		Муторка 25×15	12	
		ГОСТ 8960-75		
5		Тройник 32×20×25	12	
		ГОСТ 8950-75		
		Полоса	7.5	м
		Б-2 4×40 ГОСТ 103-76 / Ст 3Кп ГОСТ 380-71		крепление трубы

10537/1

705-3-29.88 — СС

ГИП	Серяков		
Нач.отд.	Остапенко		
Гл.спец.	Трубачев		
Нач.гр.	Головенский		10.10
Пров.	Головенский		10.10
Инж.	Лагута		10.10
Н.контр.	Новикова		10.10

Привязан

Инв.№

Хранилище взрывчатых материалов вместимостью 24 тонны с рампой

План расположения конструкций для установки извещателей и прокладки кабелей

Стадия	Лист	Листов
Р	3	

ЮЖГИПРОРУДА

Инв.№ подл. | Подпись и дата | Взам.инв.№

Альбом 2

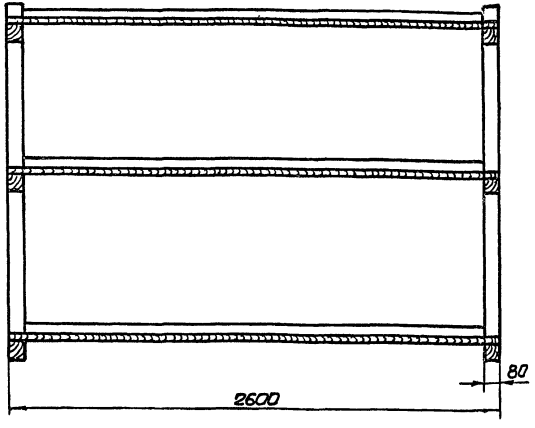

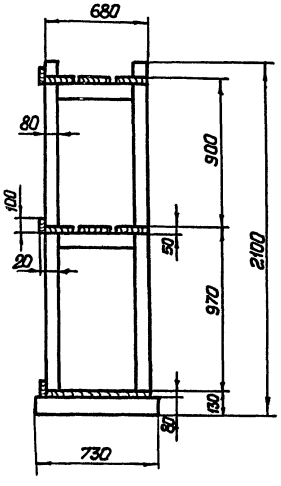

1. Стеллаж собирать на деревянных нагелях.
2. В случае применения железных гвоздей, головки последних утопить в дерево на глубину не менее 5мм и зашпаклевать.
3. Доски полок стеллажей, за исключением нижней полки настилать с промежутком 2,5см.
4. Поверхность стеллажа покрыть огнезащитной краской.
5. Для изготовления стеллажей применять древесину хвойных пород влажностью не более 25%.
6. Объем древесины – 0,33м³.

10337/1

гип	Сериков		
Нач. отд.	Белошапка		
Гл. техн.	Шмитько		
Нач. гр.	Макашов		
Нач. гр.	Никитин		
Провер.	Бунина		
Разраб.	Матвеева		
Н. контр.	Шапошник		2012.12

Привязан:

Инв. №

Инв. № подл. | Подпись и дата | Взам. инв. №

705-3-29.88-ТХ.В01

Стеллаж 2600×730×2100
Общий вид

Стадия	Лист	Листов
Р		1

ЮЖГИПРОРУДА

Копировал: Винчук

Формат А3

Альбом 2

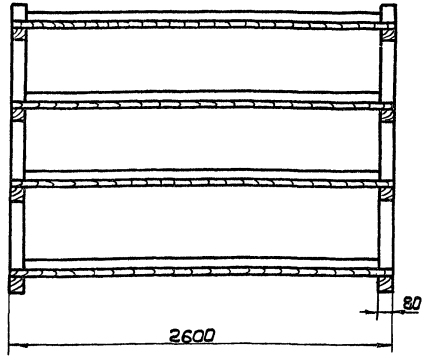

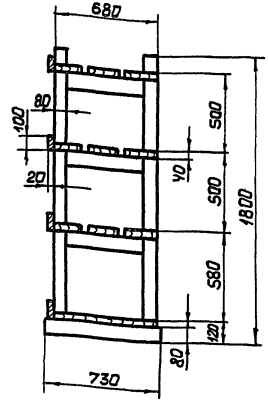

1. Стеллаж собирать на деревянных нагелях.
2. В случае применения железных гвоздей, головки последних утопить в дерева на глубину не менее 5мм и зашпаклевать.
3. Доски полок стеллажей, за исключением нижней полки, настилать с промежутком 2,5см.
4. Поверхность стеллажей покрыть огнезащитной краской.
5. Для изготовления стеллажей применять древесину хвойных пород влажностью не более 25%
6. Объём древесины – 0,39м³.

10337/1

ГИП	Серяков		705-3-29.88-ТХ.В02
Нач. отд.	Белошапка		
Гл. техн.	Шмитько		
Нач. гр.	Макашов		Стеллаж 2600×730×1800 Общий вид
Нач. гр.	Никитин		
Провер.	Бучина		
Разраб.	Матвеева		
Н. контр.	Шапошник		

Стадия	Лист	Листов
Р		1

ЮЖГИПРОРУДА

Привязан:

Инв. №

Инв. № подл. | Подпись и дата | Взам. инв. №

Копировал Викигук

Формат А3

Альбом 2

Обозначение чертежа	Наименование	Кол.	Примеч
5.407-43 В1 л.36	Планка переходная	4	
5.407-55.2.40	Ящик в сборе	1	
5.407-77.2.210	Конструкция	1	
4.407-233-018	Кронштейн со светильником		
	исполн. 1	3	

Привязан

Инв. №

ГИП	Сериков		
Нач. отд	Остапенко		
Гл. спец.	Дмитриев		
Нач. гр.	Романовский		
Пров.	Урина		
Разраб.	Федченко		
Н. контр.	Новикова		15.12.88

705-3-29.88-ЭО.НК1

Ведомость электромонтажных конструкций, подлежащих изготовлению в МЭЗ

Стадия	Лист	Листов
Р		1

ЮЖГИПРОРУДА

Взам. инв.№ | Подпись и дата | Инв.№ подл.

Альбом 2

Наименование и техническая характеристика изделия, материала	Тип, марка	Ед. изм.	Количество
Полоса 4х40 ГОСТ 103-76 / Ст3 кп2 ГОСТ 535-79		кг	4,0
Круг В12 ГОСТ 2590-71 / Ст3 кп2 ГОСТ 535-79		кг	1,0
Закреп	К350У2	шт	2
Профиль 25х10 длиной 1000	К101/1У2	шт	1
Кронштейн для крепления светильника массой до 10 кГ	У1Б6У3	шт	3
Провод 1х2,5 ГОСТ 6323-79	АПВ-380	м	8

Привязан

Инв.№

1033 7/1

ГИП	Сериков		
Нач. отд	Остапенко		
Гл. спец.	Дмитриев		
Нач. гр.	Романовский		
Пров.	Урина		
Разраб.	Федченко		
Н. контр.	Новикова		15.12.88

705-3-29.88-ЭО.НК2

Ведомость изделий и материалов для изготовления электромонтажных конструкций и деталей в МЭЗ

Стадия	Лист	Листов
Р		1

ЮЖГИПРОРУДА

Взам. инв.№ | Подпись и дата | Инв.№ подл.

ЦЕНТРАЛЬНЫЙ ИНСТИТУТ ТИПОВОГО ПРОЕКТИРОВАНИЯ
ГОССТРОЯ СССР
КИЕВСКИЙ ФИЛИАЛ
г. Киев-57 ул. Эжена Потье № 12

75/22
Заказ № 4421/Инв. № 10337/1 Тираж 30
Сдано в печать 25/4 1991 Цена 1-30

gost.e-ecolog.ru