ТИПОВОЙ ПРОЕКТ

705-3-27.88

ХРАНИЛИЩЕ ВЗРЫВЧАТЫХ МАТЕРИАЛОВ ЕМКОСТЬЮ 70 Т

АЛЬБОМ 3

АР - АРХИТЕКТУРНЫЕ РЕШЕНИЯ

АРИ - ИЗДЕЛИЯ

КЖ - КОНСТРУКЦИИ ЖЕЛЕЗОБЕТОННЫЕ

10248/2
ЦРНО: 3-04

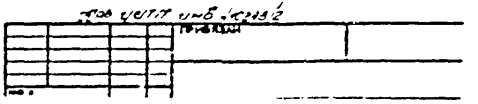

gost.e-ecolog.ru

ЦЕНТРАЛЬНЫЙ ИНСТИТУТ ТИПОВОГО ПРОЕКТИРОВАНИЯ
ГОССТРОЯ СССР
КИЕВСКИЙ ФИЛИАЛ
г Киев 57 ул Эжена Потье № 12

27/9
Заказ № 6125 Инв № 10248/2 Тираж 60
Сдано в печать 22/5 1990 Цена 3·04

ТИПОВОЙ ПРОЕКТ

705-3-27.88

ХРАНИЛИЩЕ ВЗРЫВЧАТЫХ МАТЕРИАЛОВ ЕМКОСТЬЮ 70 Т

АЛЬБОМ 3

Перечень альбомов

Альбом 1 из ТП 705-3-25.88	ПЗ	Общая пояснительная записка
Альбом 2	ТХ	Технология производства
	ЭО	Электрическое освещение
	ЭГ	Молниезащита здания
	ОВ	Вентиляция
	СС	Связь и сигнализация
Альбом 3	АР	Архитектурные решения
	АРИ	Изделия
	КЖ	Конструкции железобетонные
Альбом 4	С	Сметная документация
	ВМ	Ведомости потребности в материалах
	СО	Спецификации оборудования

Утвержден Минчерметом СССР
Приказ от 13.11.87 N1082
Введен в действие Минчерметом СССР
Приказ от 10.11.88 N 706

Разработан.
Южгипроруда
Директор института Н.М.Гордиенко
Главный инженер проекта В.К.Сериков

© Госстрой СССР 1988

10248/2

Инв.№

Привязан

Формат А2

Альбом 3

№ № листов	Наименование и обозначение документов Наименование листа		Стр.
	Содержание альбома		2
	Архитектурные решения - АР		
1	Общие данные		3
2	План. Разрезы 1-1; 2-2		4
3	Разрез 3-3. План полов. План кровли		5
4	Фасады		6
5	Узлы		7
	Ворота В1	АРИ-В-1	7-10
	Технические требования к воротам	АРИ-ТТ	11
	Технические требования закладных изделий	АРИ-ТТ.1	11
	Рамка А-1	АРИ-А-1	11
	Изделие закладное МН-1	АРИ-МН-1	12
	Изделие закладное МН-2	АРИ-МН-2	12
	Решетка Р-1	АРИ-Р-1	12
	Решетка Р-2	АРИ-Р-2	12
	Конструкции железобетонные - КЖ		
1	Общие данные		13
2	Схема расположения фундаментов		
	(вариант из монолитного бетона)		14
3	Схема расположения фундаментов (вариант из сборных блоков)		15

№ № листов	Наименование и обозначение документов Наименование листа		Стр.
4	Схема расположения элементов покрытия		16
	Технические требования к изготовлению		
	сборных железобетонных, арматурных и		
	закладных изделий	КЖИ-ТТ	17
	Сетка арматурная С-1	КЖИ-С-1	17
	Балка 3БСО 12-3АIV-Н-1	КЖИ-БС1	18
	Опорная подушка ОП2	КЖИ-ОП2	18

Инв. № подл. | Подпись и дата | Взам. инв. №

10248/2

Нач. отд.	Уваров		
Гл. техн.	Гуревич		
Гл. спец.	Пшеничник		
Пров.	Поздеева		
Пров.	Савченко		
Разраб.	Ступченко		
Н. контр.	Шапошник		

Привязан

Инв. №

705-3-27.88

Содержание альбома

Стадия	Лист	Листов
Р		1

ЮЖГИПРОРУДА

Копировал: Жерносекова

Формат А2

Ведомость рабочих чертежей основного комплекта

Таблица 1

Лист	Наименование	Примечание
1	Общие данные	
2	План. Разрезы 1-1; 2-2.	
3	Разрез 3-3. План полов. План кровли	
4	Фасады	
5	Узлы	

Ведомость ссылочных и прилагаемых документов

Таблица 2

Обозначение	Наименование	Примечание
	Ссылочные документы.	
ГОСТ 11214-86	Окна и балконные двери деревянные	
	с двойным остеклением для жилых	
	и общественных зданий. Типы,	
	конструкция и размеры.	
2.435-6	Противопожарные двери и ворота	
	промышленных зданий.	
Вып.2	Противопожарные двери	
	искронедающие.	
1.038.1-1	Перемычки железобетонные для	
	зданий с кирпичными стенами.	
Вып.1.	Перемычки брусковые для жилых	
	и общественных зданий	
2.430-20	Узлы стен из кирпича одноэтажных	
	зданий промышленных предприятий	
Вып.1	Узлы цоколя и деформационных	
	швов в стенах. Рабочие чертежи	
Вып.2	Узлы сопряжения стен с покрытиями	
	парапетов, карнизов, деформа-	
	ционных швов в местах перепада	
	высот кровли.	
2.460-15	Типовые узлы покрытий про-	
	мышленных зданий в местах	
	установки крышных венти-	
	ляторов.	

Типовой проект разработан в соответствии с действующими нормами и правилами и предусматривает мероприятия, обеспечивающие взрывную, взрывопожарную и пожарную безопасность при эксплуатации здания.

Главный инженер проекта	Сериков	

Альбом 3

Согласовано: Гр. кж Мартов; ЭТО Романовский; СТО Арозова; МТО Макашов

Инв. № подл. | Подпись и дата | Взам. инв. №

Продолжение табл. 2

Обозначение	Наименование	Примечание
Вып.1	Рабочие чертежи типовых узлов	
2.236-2	Детали примыкания оконных и	
	дверных блоков в обществен-	
	ных зданиях.	
Вып.1	Примыкание оконных и дверных	
	блоков к стенам и перегородкам	
	каркасно-панельных и кирпичных	
	зданий.	
	Прилагаемые документы	
Т.П. 705-3-27.88-АР.ВМ	Ведомость потребности в материалах	Альбом 4
Т.П. 705-3-27.88-АР.ТТ	Технические требования к воротам	
Т.П. 705-3-27.88-АРИ-МН-1	Изделие закладное МН-1	
Т.П. 705-3-27.88-АРИ-МН-2	Изделие закладное МН-2	
Т.П. 705-3-27.88-АРИ-Р-1	Решетка Р-1	
Т.П. 705-3-27.88-АРИ-Р-2	Решетка Р-2	
Т.П. 705-3-27.88-АРИ-А-1	Рамка А-1	
Т.П. 705-3-27.88-АРИ-ТТ 1	Технические требования к изготовлению закладных изделий	
Т.П. 705-3-27.88-АРИ-В.1	Ворота В-1	

Ведомость спецификаций

Таблица 3

Лист	Наименование	Примечание
3	Ведомость проемов ворот и дверей	
3	Спецификация элементов заполнения проемов	
3	Спецификация перемычек	
3	Экспликация полов	
2	Спецификация закладных элементов.	

Ведомость отделки помещений

Площадь м²

Таблица 4

Наименование или номер помещения	Потолок		Стены или перегородки		Примечание
	Площадь	Вид отделки	Площадь	Вид отделки	
Помещение хранилища и тамбура	235,0	Затирка швов, покраска перхлорвиниловой эмалью белого цвета	250,9	Затирка швов, силикатная покраска белого цвета	

Общие указания.

1. Типовой проект разработан на основании технологического задания.
2. За отметку 0,000 принята отметка чистого пола здания.
3. Здание запроектировано I степени огнестойкости.
4. Горизонтальная гидроизоляция стен укладывается на отметке -0,030 и -0,055 и состоит из слоя цементного раствора состава 1:2 с добавлением 10% черезитовой эмульсии.
5. Наружные стены запроектированы из силикатного кирпича М-100 на растворе М-25.
6. В кладке стен при устройстве проемов предусмотреть закладку деревянных антисептированных пробок размером 120×120×60 через 1200 мм по высоте, но не менее 2-х штук с каждой стороны проема для крепления коробок дверей /окон/.
7. Откосы проемов оштукатурить цементно-известковым раствором.
8. Закладные элементы, пробки, анкера, отверстия в стенах выполнять одновременно с кладкой стен.
9. Водоизоляционный ковер кровли состоит из 3-х слоев рубероида марки РМ-350 /ГОСТ 10923-82/ на битумной горячей мастике марки МБК-Г-65. Верхний слой гравия толщиной 10 мм. Утеплитель покрытия - пенобетон $\gamma = 600$ кг/м³.
10. Для участков легкосбрасываемой кровли водоизоляционный ковер состоит из 3-х слоев рубероида на битумной горячей мастике марки МБК-Г-65 Верхний слой водоизоляционного ковра выполнить из бронированного рубероида, нижние 2 слоя из рубероида марки РМД-350. Утеплитель - жесткие минераловатные плиты $\gamma = 150$ кг/м³ (ГОСТ 9573-82).
    Утеплитель уложить на асбестоцементные листы, укладывать на арматурные сетки (ГОСТ 23279-85), закрепленные к легкосбрасываемым железобетонным плитам (серия 2.460-19); марка сетки
    4С $\frac{5\text{-Вр-I-200}}{5\text{-Вр-I-200}}$ 325×595
11. Легкий бетон для уклона кровли тамбура принят $\gamma = 700$ кг/м³.
12. Все деревянные изделия окрасить масляной краской (ГОСТ 8292-85), металлические - окрасить краской (ГОСТ 482-77).
13. При производстве строительных работ необходимо выполнять требования СНиП III-4-80 „Техника безопасности в строительстве."
14. Вокруг здания устраивается асфальтовая отмостка толщиной 25 мм по щебеночному основанию толщиной 120 мм шириной 1000 мм с уклоном 3% от здания.
15. Производство строительных работ проектом предусмотрено в летнее время
16. Площадь застройки - 168,9 м².
    Строительный объем - 895,7 м³.
17. Общая пояснительная записка приведена в типовом проекте 705-3-25.88, альбом 1.

10248/2

Инв №			
ГИП	Сериков		
Нач.отд.	Уваров		
Гл.техн.	Гуревич.		
Гл.спец.	Крамаренко		
Рук.гр.	Партина		
Пров.	Шнейдерович		
Инж.	Мамедов		
Н.контр.	Новикова		28.10.88

Привязан.

705-3-27.88-АР

Хранилище взрывчатых материалов емкостью 70 тонн	Стадия	Лист	Листов
	Р	1	5

Общие данные

ЮЖГИПРОРУДА

Копировал: Курашева

Формат А2

Альбом 3

План

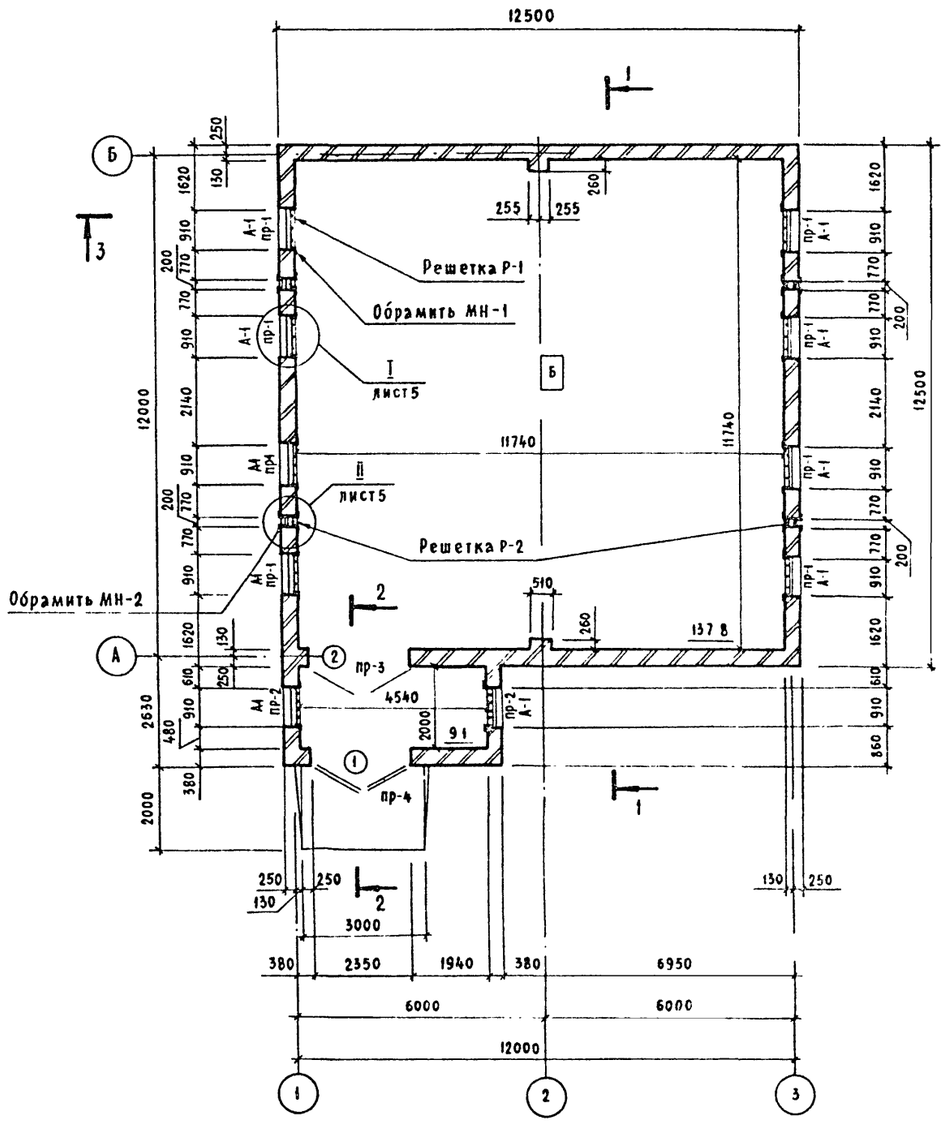

Разрез 2-2

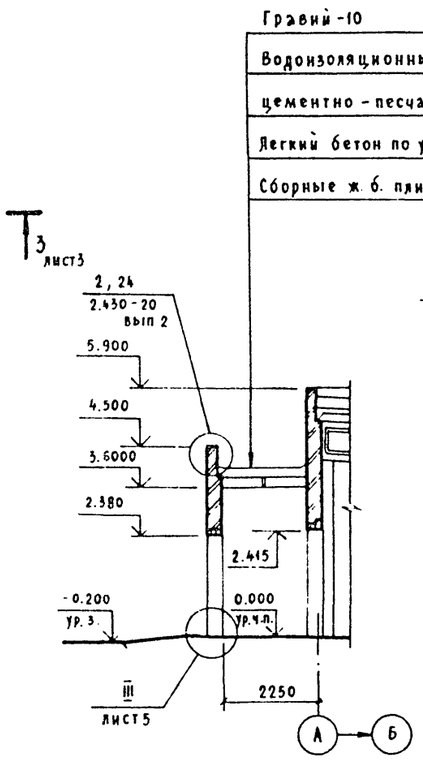

Разрез 1-1

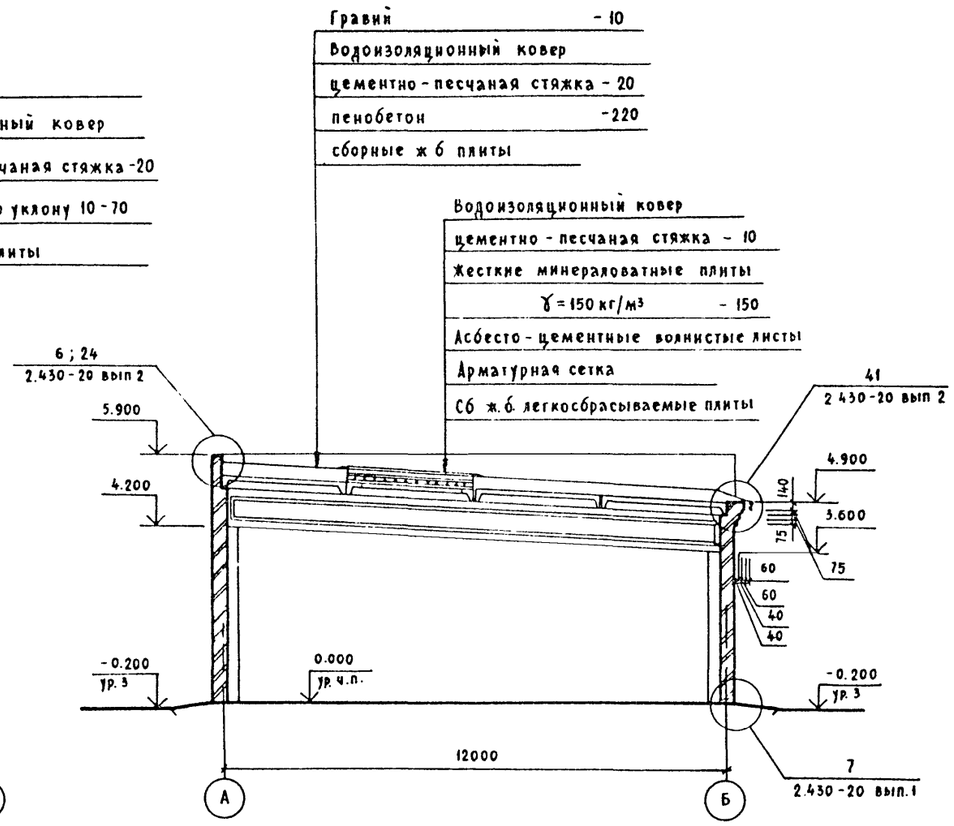

Спецификация закладных элементов

Марка, поз	Обозначение	Наименование	Кол	Масса, ед кг	Примечание
МН-1	т п 705-3-27.88-АРИ-МН-1	Изделие закладное МН-1	10	31,44	
МН-2	т п 705-3-27.88-АРИ-МН-2	Изделие закладное МН-2	4	22,96	
А	2 435-6 вып 2	Анкер А	6	1,45	лист 3

Взам. инв. №

Подпись и дата

Инв. № подл.

Привязан:

Инв №

ГИП	Сериков		
Нач. отд.	Уваров		
Гл. техн.	Гуревич		
Гл. спец.	Крамаренко		
Рук. гр.	Партина		
Пров.	Шнейдерович		
Инж.	Мамедов		
Н контр	Новикова		16.11.88
Копир	Колесникова		

10248/2

705-3-27.88-АР

Хранилище взрывчатых материалов емкостью 70 тонн

Стадия	Лист	Листов
Р	2	

План. Разрезы 1-1; 2-2

ЮЖГИПРОРУДА

Формат А2

Альбом 3

Разрез 3-3

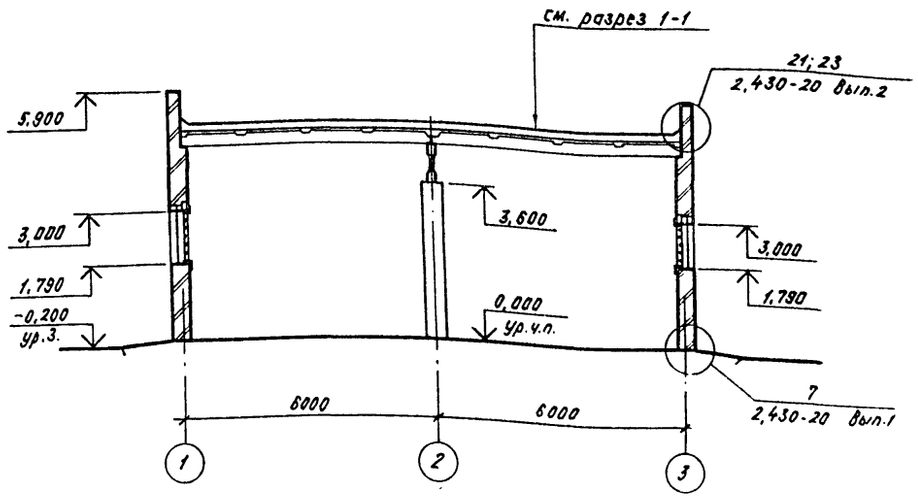

План полов

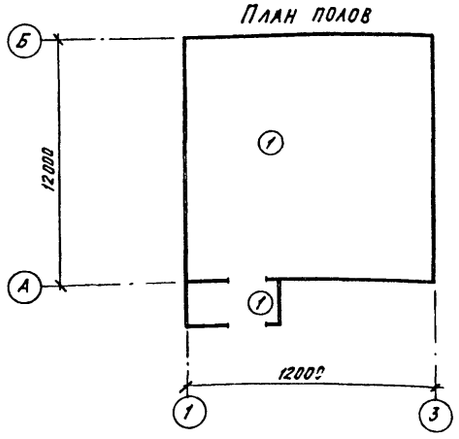

План кровли

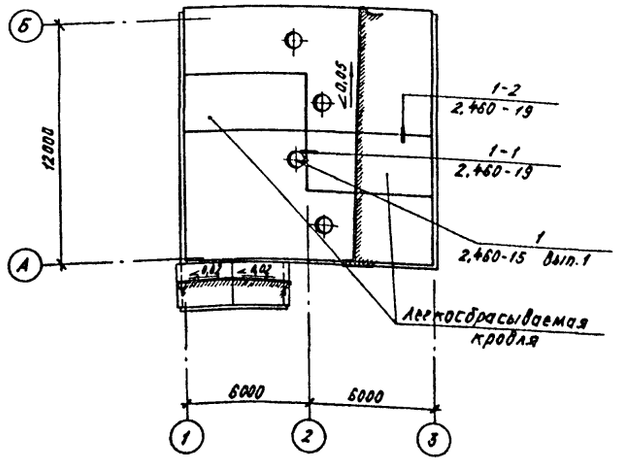

Экспликация полов

Наименование или номер помещения по проекту	Тип пола по проекту	Схема пола или номер узла по серии	Элементы пола и их толщина	Площадь пола ($м^2$)
Помещение хранилища, тамбур.	1	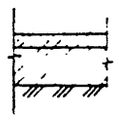	Покрытие - асфальтобетонное с заполнителем из известняка - 30 Подстилающий слой из бетона кл В 7,5 - 100. Щебень втрамбованный в грунт - 40	148

Схема ОК-1 (шт.10)

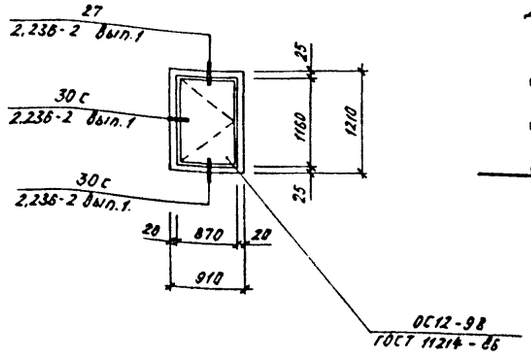

Схема установки анкеров для ПДИ-5

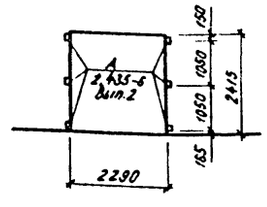

Спецификация элементов заполнения проемов

Марка, поз.	Обозначение	Наименование	Кол.	Масса ед.кг.	Примеч.
1	т.п.	Ворота В-1	2		Альбом 1 лист АРН-77
2	2.435-6 вып.2	Дверь противопожарная искронедающая ПДН-5	1	123,4	
ОК-1	ГОСТ 11214-86	ОС12-9В	10		
Р-1	т.п.705-3-27.88 -АРН-Р-1	Решетка Р-1	10	48,44	
Р-2	т.п.705-3-27.88 -АРН-Р-2	Решетка Р-2	4	22.38	
А-1	т.п.705-3-27.88 -АРН-А-1	Рамка А-1	10		

Спецификация перемычек

Марка, поз.	Обозначение	Наименование	Кол.	Масса, ед.кг.	Примеч.
1	1.038.1-1 вып.1	3ПБ30-8	1	192	
2	1.038.1-1 вып.1	1ПБ13-1	12	25	
3	1.038.1-1 вып.1	3ПБ13-37	10	102	
4	1.038.1-1 вып.1	2ПБ29-4	5	120	

Ведомость перемычек

Марка, поз.	Схема сечения
ПР-1	3 — 2
ПР-2	3 — 2
ПР-3	1 — 4
ПР-4	4

Ведомость проемов ворот и дверей

Марка, поз.	Размер проема, мм.
1	2350×2380
2	2350×2415

10248/12

ГИП	Серцков		705-3-27.88-АР	
Нач.отд	Уваров			
Гл.техн	Гуревич			
Гл.спец.	Кравченко		Хранилище взрывчатых материалов емкостью 70 тонн	Стадия: Р; Лист: 3; Листов:
Рук.гр.	Лартина			
Пров.	Шнейдерович		Разрез 3-3. План полов. План кровли.	ЮЖГИПРОРУДА
Инж.	Мамедов			
Н.контр.	Новикова	21.11.88		

Привязан

Инв.№

Инв.№ подл. | Подпись и дата | Взам.инв.№

Копировал: Курашева

Формат А2

Альбом 3

ФАСАД 1-3

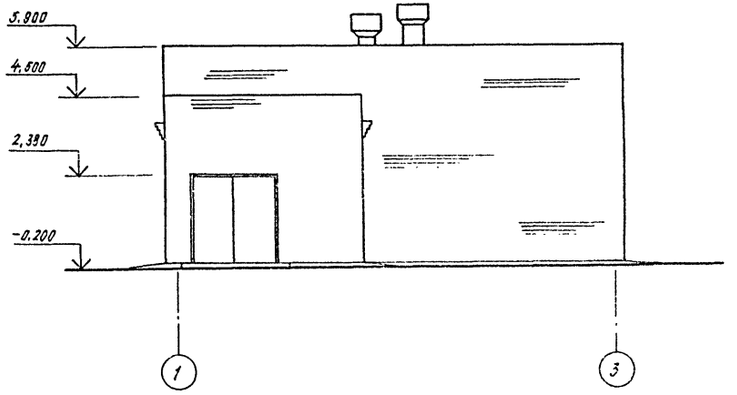

ФАСАД Б-А

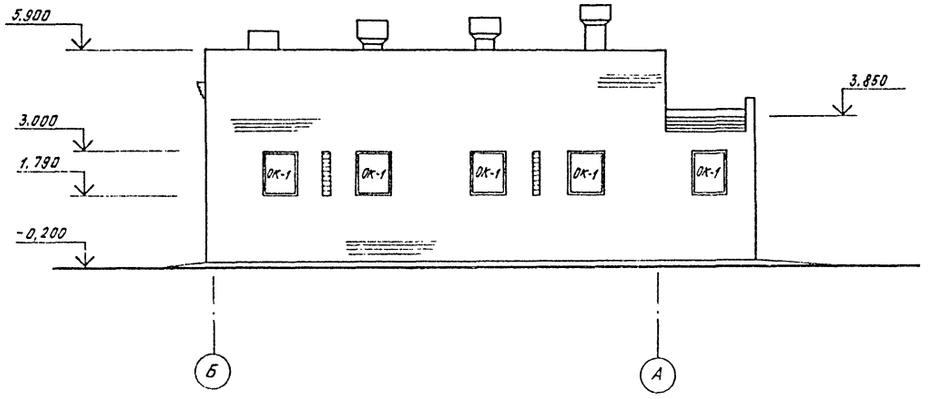

ФАСАД 3-1

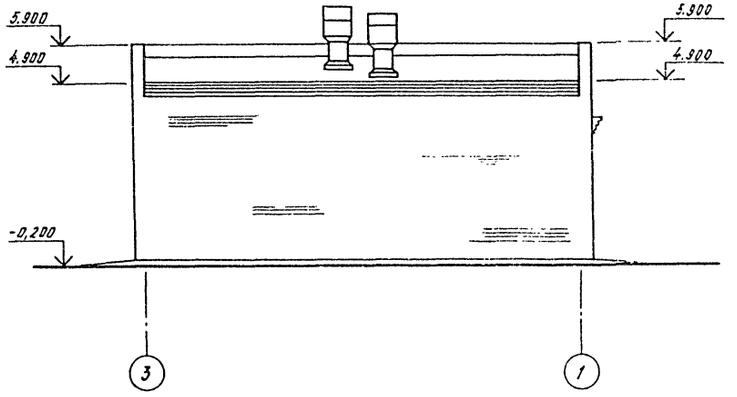

ФАСАД А-Б

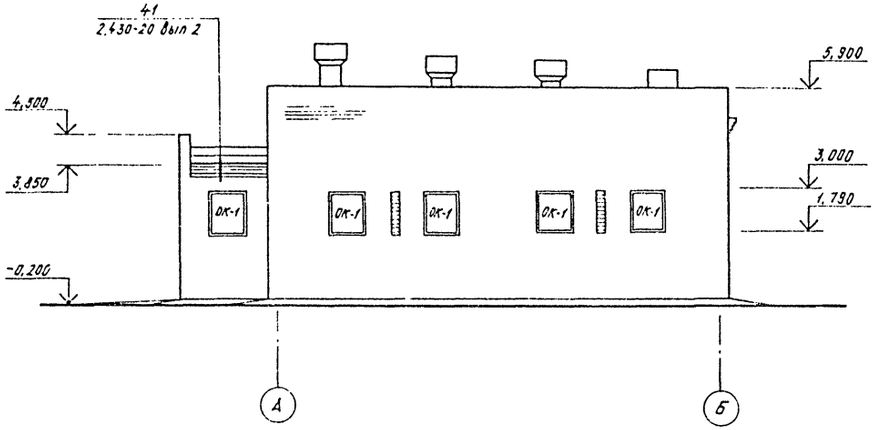

10248/2

ГИП	Сериков			705-3-27.88-АР
Нач.отд.	Уваров			
Гл.техн.	Гуревич			
Гл.спец.	Крамаренко			Хранилище взрывчатых материалов емкостью 70 тонн
Рук.гр.	Партина			
Пров.	Шнейдерович			
Инж.	Мамедов			Фасады
Н.контр.	Новикова		28.10.85	

Стадия: Р | Лист: 4 | Листов:

ЮЖГИПРОРУДА

Привязан

Инв.№

Копировал: Курашева

Формат А2

Инв.№ подл. | Подпись и дата | Взам.инв.№

Альбом 3

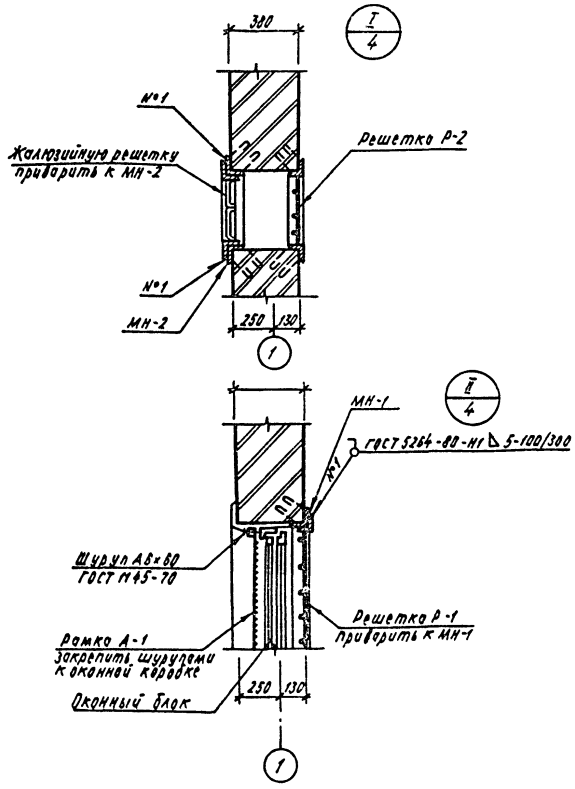

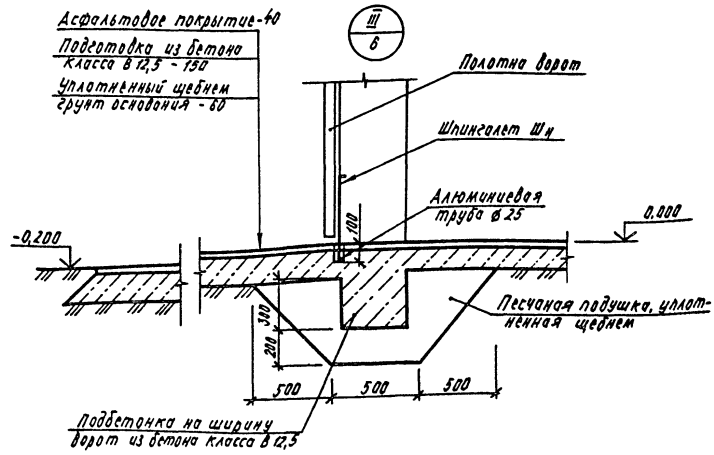

Гип	Сериков		
Нач.отд.	Уваров		
Гл.техн.	Гуревич		
Гл.спец.	Крамаренко		
Рук.гр.	Партина		
Пров.	Шнейдерович		
Инж.	Кучицына		
Н.контр.	Новикова		22.05.89

Привязан

Инв.№

705-3-27.88-АР

Хранилище взрывчатых материалов емкостью 70 тонн

Стадия	Лист	Листов
Р	5	

Узлы

ЮЖГИПРОРУДА

Копировал Курашева

Формат А3

Взам.инв.№ | Подпись и дата | Инв.№ подл.

Альбом 3

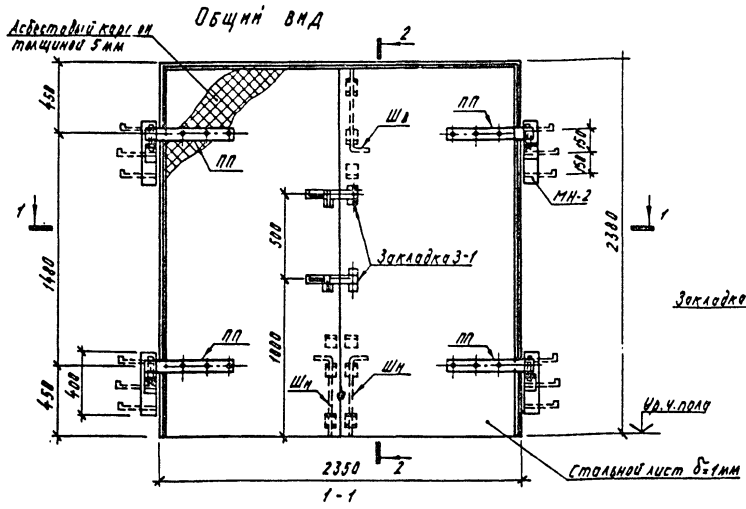

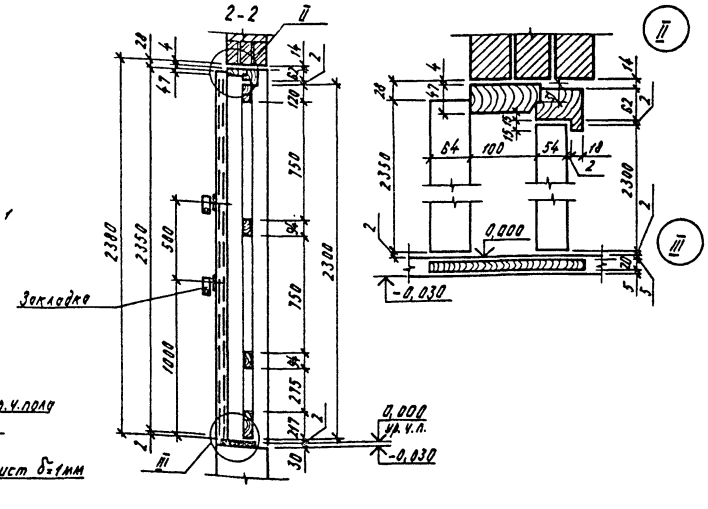

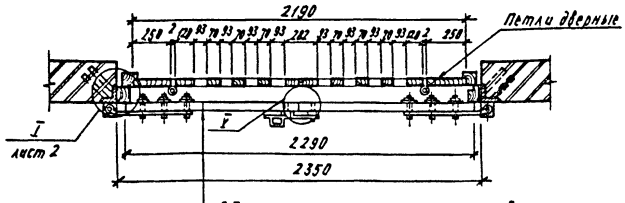

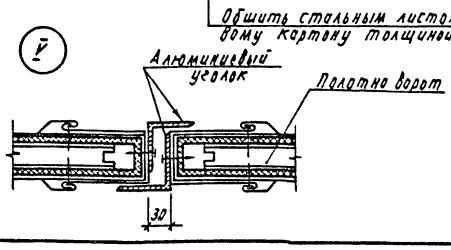

10248/2

Привязан:

Инв.№

705-3-27.88-АРИ-В-1

ГИП	Сериков		
Нач.отд.	Уваров		
Гл.техн.	Гуревич		
Гл.спец.	Крамаренко		
Рук.гр.	Партина		
Пров.	Шнейдерович		
Инж.	Кучицына		
Н.контр.	Новикова		22.05.89

Ворота В-1

Стадия	Масса	Масштаб
Р		

Лист 1 | Листов 8

ЮЖГИПРОРУДА

Копировал Курашева

Формат А3

Взам.инв.№ | Подпись и дата | Инв.№ подл.

Альбом 3

Деревянная решетка к воротам В-1

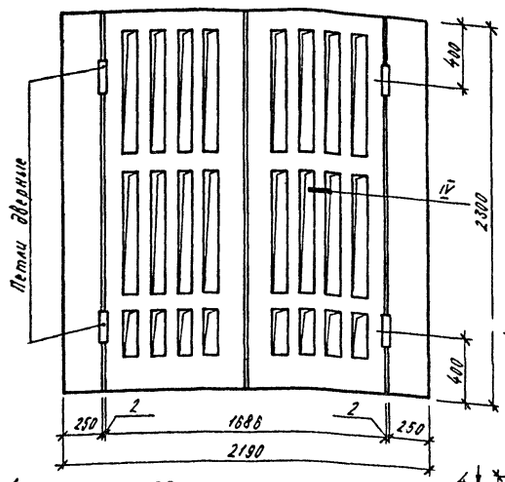

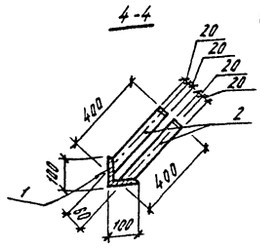

МН-2 (шт.4).

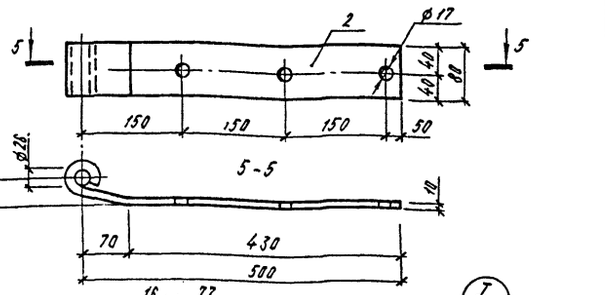

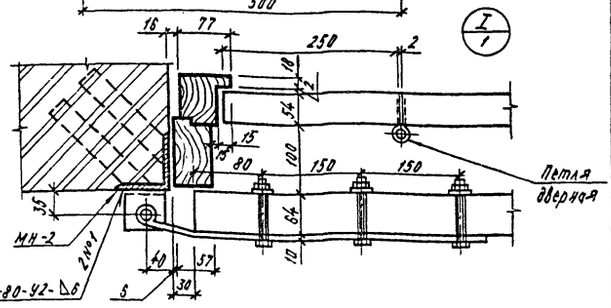

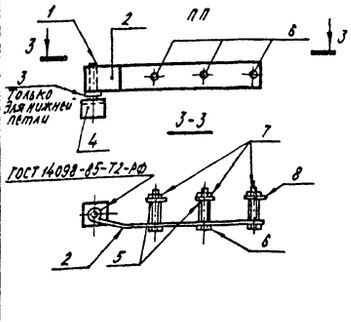

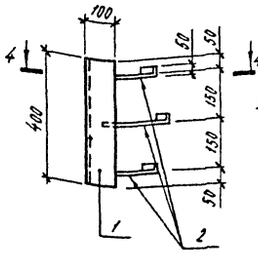

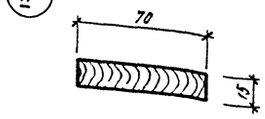

Привязан				
Инв. №				

705-3-27.88-АРИ-В-1 — Лист 2

Копировал Курашева — Формат А3

Альбом 3

Искронедающая облицовка полотен ворот

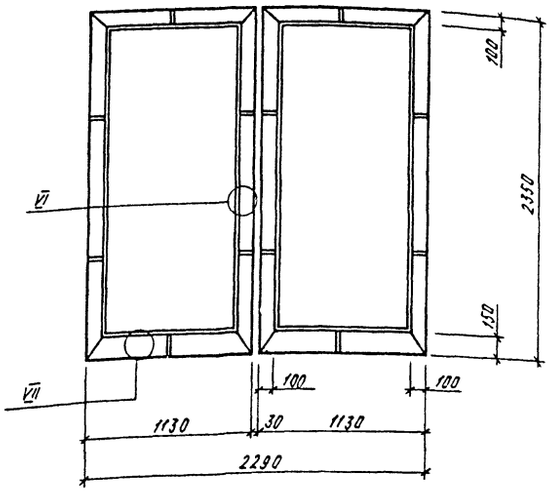

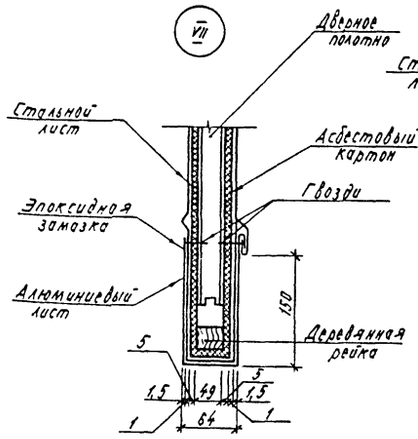

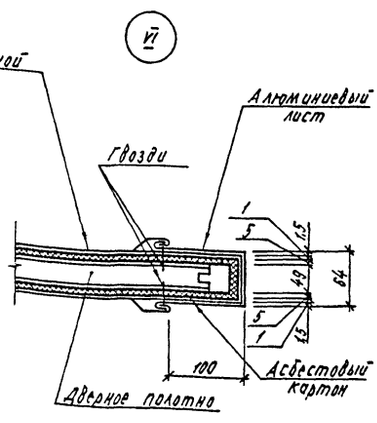

Расход материалов на одно полотно ворот В-1

Марка, поз.	Обозначение	Наименование	Кол.	Масса, ед кг.	Примечание
1		Деревянная решетка к воротам В-1	1	61,0	
2		Полотно ворот В-1	2	65,6	
3		Асбестовый картон б=5	5,3м²	36,9	
4		ОЦ 6-ВК-КО-5Ф-710×2350 ГОСТ 19904-74 / ОЦ-КВ-1 ГОСТ 14918-80	5,3м²	43,8	
5		Лист ПЛИ 5-В-200 ГОСТ 19903-74; Б-30000	60м²	25,65	
6		Уголок Д 32×4 L=2250	ГОСТ 8617-75 ГОСТ 19737-80	2	3,1

Привязан				
Инв. №				

13248/2

705-3-27.88-АРИ-В-1 — Лист 3

Копировал Курашева — Формат А3

Альбом 3

Общий вид

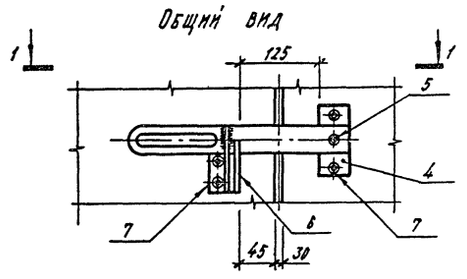

2-2

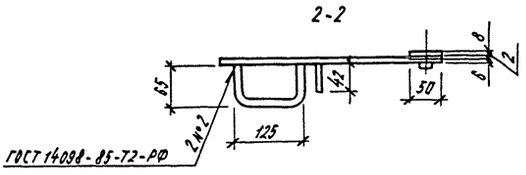

3-3

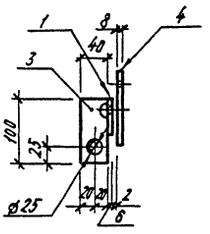

1-1

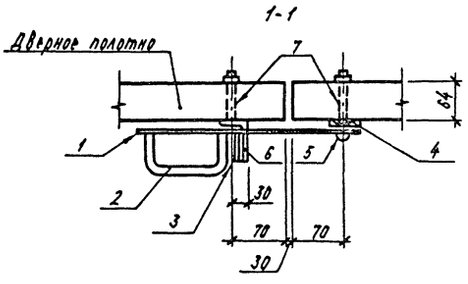

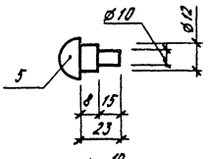

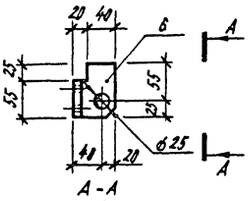

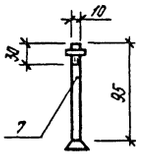

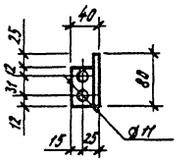

Закладка З-1

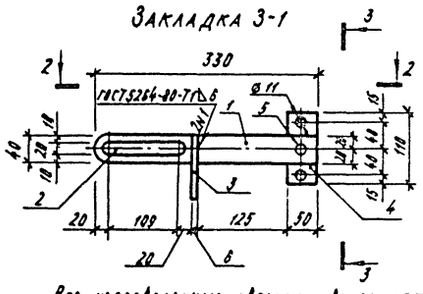

Все неоговоренные сварные швы принять $h_ш = 4$ мм.
Сварку производить электродами типа Э-42 ГОСТ 5264-80

Привязан

Инв.№

705-3-27.88-АРИ-В-1

Лист 4

Копировал Курашева

Формат А3

Альбом 3

Верхний шпингалет Ш в

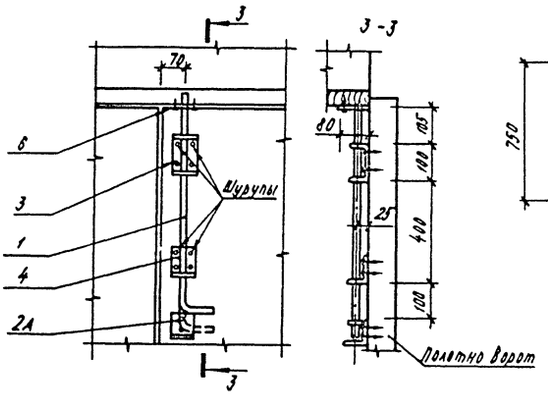

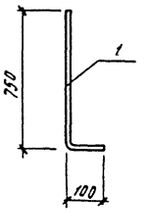

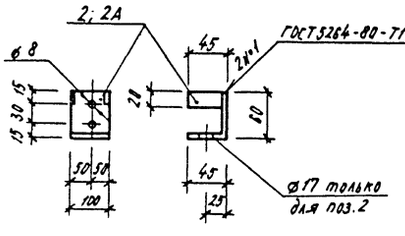

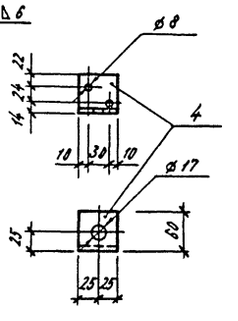

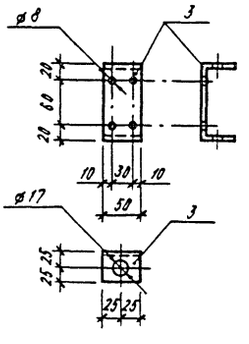

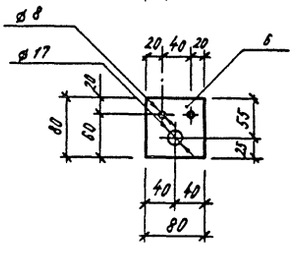

Нижний шпингалет Ш н

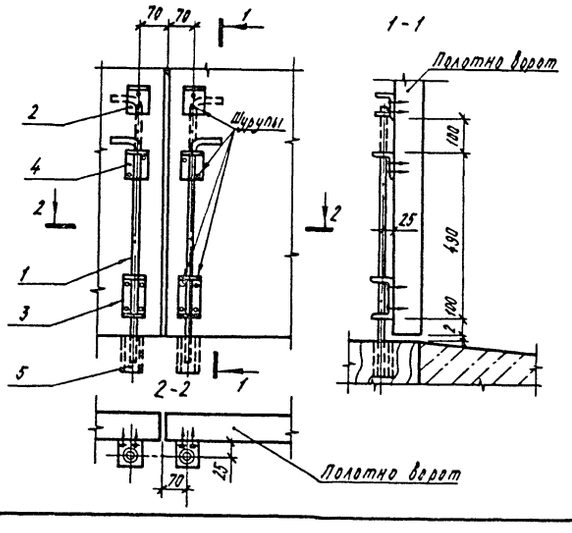

Привязан

Инв.№

10248/2

705-3-27.88-АРИ-В-1

Лист 5

Копировал Курашева

Формат А3

Альбом 3

Спецификация металла на ворота В-1

Марка, поз.	Обозначение	Наименование	Кол.	Масса ед.кг.	Примечание
1	Т.П. 705-3-27.88-АРИ-В-1	Полотно ворот	2		
2	Т.П. 705-3-27.88-АРИ-В1	Петля подгибная ПП	4	5,98	
3	Т.П.705-3-27.88-АРИ-ШН.Шв	Шпингалет верхний Шв	1	2,9	
4	Т.П.705-3-27.88-АРИ-ШН.Шн	Шпингалет нижний Шн	2	3,04	
5	Т.П.705-3-27.88-АРИ-З-1	Закладка З-1	2	2,17	

Спецификация металла на 1 закладку З-1

Формат	Зона	Поз.	Обозначение	Наименование	Кол.	Примечание
				Документация		
А4			ТП.-705-3-27.88 -АРИ-ТТ.1	Технические требования к изготовлению закладных изделий		
				Детали		
		1		Лист $\frac{Б-ЛН-Б\times40\times330\ ГОСТ\ 19903-74}{В\ Ст3кп2\ ГОСТ\ 14637-79}$	1	0,72 кг
		2		14-А-1 ГОСТ 5781-82 ℓ=240	1	0,29 кг
		3		Лист $\frac{Б-ЛН-Б\times40=40\ ГОСТ\ 19903-74}{В\ Ст3кп2\ ГОСТ\ 14637-79}$	1	0,20 кг.
		4		Лист $\frac{Б-ЛН-Б\times80\times110\ ГОСТ\ 19903-74}{В\ Ст3кп2\ ГОСТ\ 14637-79}$	1	0,35 кг
		5		Заклепка ℓ=23	1	0,02 кг
		6		Уголок $\frac{63\times4\ р-в\ А\ ГОСТ\ 8510-86;\ \ell=80}{Ст3сп3-1\ ГОСТ\ 535-79}$	1	0,48 кг
		7		Болт М10×100 ГОСТ 15589-70	4	0,085 кг.

Спецификация металла на 1 петлю подгибную ПП

Формат	Зона	Поз.	Обозначение	Наименование	Кол.	Примечание
				Документация		
А4			ТП.-705-3-27.88 -АРИ-ТТ.1	Технические требования к изготовлению закладных изделий.		
				Детали		
		1		25-А-1 ГОСТ 5781-82 ℓ=100	4	0,385 кг
		2		Лист $\frac{Б-ЛН-10\times80\times800\ ГОСТ\ 19903-74}{В\ Ст3кп2\ ГОСТ\ 14637-79}$	1	0,377 кг
		3		Шайба 27.03.019 ГОСТ 6558-78	1	0,238 кг
		4		Уголок $\frac{75\times75\times5-В\ ГОСТ\ 8509-86\ \ell=80}{Ст3сп3-1\ ГОСТ\ 535-79}$	4	0,46 кг.
		5		Шайба 16.03.019 ГОСТ 6558-78	3	0,238 кг
		6		Болт М16×110.58 ГОСТ 7798-70	3	0,208 кг
		7		Гайка М16-6Н.5 ГОСТ 5915-70	3	0,033 кг

Привязан

Инв.№

705-3-27.88-АРИ-В-1

Лист 6

Копировал Курашева

Формат А3

Альбом 3

Спецификация стали на 1 шпингалет

Формат	Зона	Поз.	Обозначение	Наименование	Кол	Примечание
				Документация		
А4			ТП-705-3-27.88 -АРИ-ТТ.1	Технические требования к изготовлению закладных изделий		
				Детали		
		1		16-А-1 ГОСТ 5781-82 ℓ=850	1	1,34 кг
		2		Лист $\frac{Б-ЛН-Б\times105\times140\ ГОСТ\ 19903-74}{В\ Ст3кп2\ ГОСТ\ 14637-79}$	1	0,89 кг
		3		Лист $\frac{Б-ЛН-Б\times50\times200\ ГОСТ\ 19903-74}{В\ Ст3кп2\ ГОСТ\ 14637-79}$	1	0,47 кг
		4		Лист $\frac{Б-ЛН-Б\times50\times120\ ГОСТ\ 19903-74}{В\ Ст3кп2\ ГОСТ\ 14637-79}$	1	0,81 кг
		5		Алюминиевая труба ⌀25, ℓ=80	1	0,12 кг
		6		Лист $\frac{Б-ЛН-10\times80\times80\ ГОСТ\ 19903-74}{В\ Ст3кп2\ ГОСТ\ 14637-79}$	1	0,50 кг

Привязан:

Инв.№

705-3-27.88-АРИ-В-1

Лист 7

Копировал Курашева

Формат А4

Альбом 3

Коробка для укрытия замка К-1

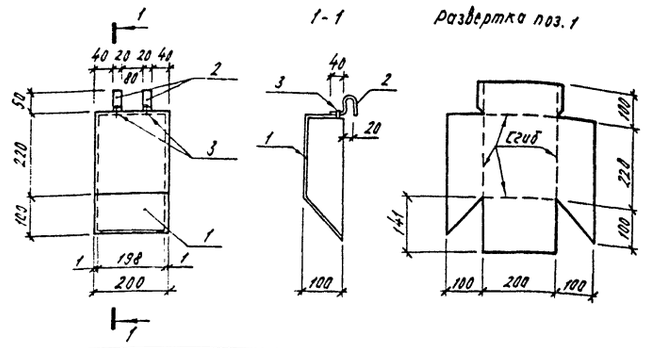

Формат	Зона	Поз.	Обозначение	Наименование	Кол.	Примечание
				Документация		
А4			Т.П 705-3-27.88 -АРИ-ТТ.1	Технические требования к изготовлению закладных изделий		
				Детали		
		1		ОЦ $\frac{Б-ЛН-НО-0,5\times710\times500\ ГОСТ\ 19904-74}{ОЦ-КД-1\ ГОСТ\ 14918-80}$	1	1,45 кг.
		2		ОЦ $\frac{Б-ЛН-НО-0,5\times710\times200\ ГОСТ\ 19904-74}{ОЦ-КД-1\ ГОСТ\ 14918-80}$	2	0,03 кг
		3		Комбинированные заклепки	2	

Привязан:

Инв.№ 10248/2

705-3-27.88-АРИ-В-1

Лист 8

Копировал Курашева

Формат А4

Альбом 3

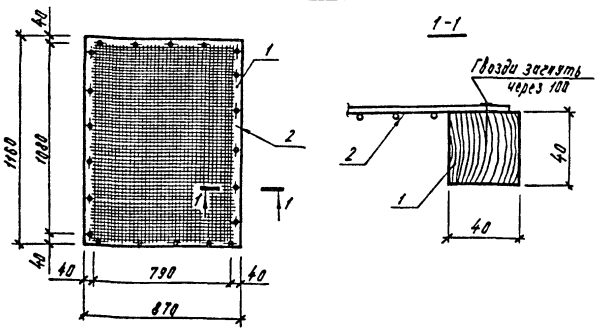

Формат	Зона	Поз.	Обозначение	Наименование	Кол.	Примеч.
				Документация		
А4			Т.П. -АРИ-ТТ.1	Технические требования к изготовлению закладных изделий		
				Детали		
Б4		1		Деревянная рамка	1	0,00624 м³
		2		Сетка 2-2,0 нл ГОСТ 3826-82	1,0	м²

Привязан

Инв.№

ГИП	Серяков		
Нач.отд.	Уваров		
Гл.техн	Гуревич		
Гл.спец.	Кромаренко		
Рук.гр.	Партина		
Пров.	Шнейдерович		
Инж.	Куницына		
Н.контр.	Новикова		22.05.89

705-3-27.88-АРИ-А-1

РАМКА А-1

Стадия	Масса	Масштаб
Р	-	1:20
Лист	Листов 1	

ЮЖГИПРОРУДА

Копировал Курашева Формат А4

11

1. Противопожарные искронедающие двери ПДН-5 приняты по серии 2.435-6 выпуск 2.
2. Двери имеют предел огнестойкости 1,5 часа.
3. Искронедающую обшивку выполнить из алюминиевой ленты толщиной 1,5 мм ГОСТ 13726-78.
4. Нащельники выполнить из алюминиевых уголков ГОСТ 13737-80.
5. Дверные петли во всех воротах деревянных и решетчатых выполнить из углеродистой стали в сочетании с латунью.
6. Нижние шпингалеты установить на обоих полотнах для фиксации в открытом положении.

Альбом

Привязан

Инв.№

ГИП	Серяков		
Нач.отд.	Уваров		
Гл.техн	Гуревич		
Гл.спец.	Кромаренко		
Рук.гр.	Партина		
Пров.	Шнейдерович		
Инженер	Куницына		
Н.контр.	Новикова		22.05.89

705-3-27.88-АРИ-ТТ

ТЕХНИЧЕСКИЕ ТРЕБОВАНИЯ К ВОРОТАМ

Стадия	Масса	Масштаб
Р	-	-
Лист	Листов 1	

ЮЖГИПРОРУДА

Копировал Курашева Формат А4

11

1. Сварные швы выполнить электродами Э42 ГОСТ 9467-75.
2. Закладные изделия изготовить в соответствии с ГОСТ 10922-75 „Арматурные изделия и закладные детали сварные для железобетонных конструкций. Типы, конструкция, размеры."
3. Применяемые материалы:
   - арматурные стержни изделий приняты из арматурной стали класса А-I по ГОСТ 5781-82;
   - профили проката для изделий приняты из стали марки ВСт3кп2.

   Марки сталей должны отвечать требованиям ГОСТ 380-71*.
4. Стальные закладные изделия должны быть защищены от коррозии в соответствии с требованиями СН и П 2.03.11-85 горячим цинкованием толщиной 50 мкм.

Привязан

Инв.№

ГИП	Серяков		
Нач.отд.	Уваров		
Гл.техн	Гуревич		
Гл.спец.	Кромаренко		
Рук.гр.	Партина		
Пров.	Шнейдерович		
Инж.	Куницына		
Н.контр.	Новикова		22.05.89

705-3-27.88-АРИ-ТТ.1

ТЕХНИЧЕСКИЕ ТРЕБОВАНИЯ К ИЗГОТОВЛЕНИЮ ЗАКЛАДНЫХ ИЗДЕЛИЙ.

Стадия	Масса	Масштаб
Р	-	-
Лист	Листов 1	

ЮЖГИПРОРУДА

Копировал Курашева Формат А4

11

Привязан

Инв.№ 10248/2

Стадия	Масса	Масштаб
Лист	Листов	

Копировал Формат А4

11

Альбом 3

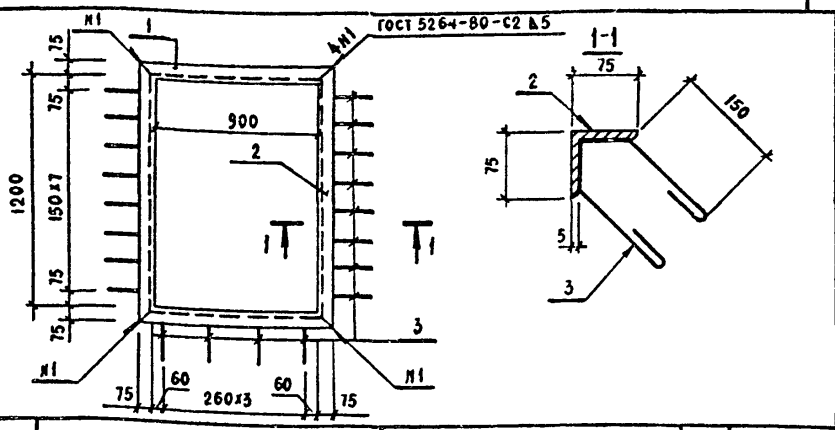

Формат	Зона	Поз.	Обозначение	Наименование	Кол.	Масса ед., кг
				Документация		
А3			Т.П 705-3-27.88-АРИ-ТТ	Технические требования к изготовлению закладных изделий		
				Детали		
бч		1		Уголок $\frac{75\times75\times5\text{-В ГОСТ 8509-86}}{\text{Ст3сп3-1 ГОСТ 535-79}}$ ℓ=1050	2	6 09
бч		2		Уголок $\frac{75\times75\times5\text{-В ГОСТ 8509-86}}{\text{Ст3сп3-1 ГОСТ 535-79}}$ ℓ=1350	2	7,83
бч		3		В-А-1 ГОСТ 5781-82 ℓ=500	20	0,18

Взам инв № | Подпись и дата | Инв № подл

Привязан:

Инв №

ГИП	Сериков	
Нач отд	Уваров	
Гл.техн	Гуревич	
Гл спец	Крамаренко	
Рук гр	Партина	
Пров	Шнейдерович	
Инж	Куницына	
Н.контр	Новикова	16.11.88

705-3-27.88-АРИ-МН-1

Изделие закладное МН-1

Стадия	Масса	Масштаб
Р	31,44	1:25

Лист | Листов 1

ЮЖГИПРОРУДА

Копир. Колесникова

Формат А4

Альбом 3

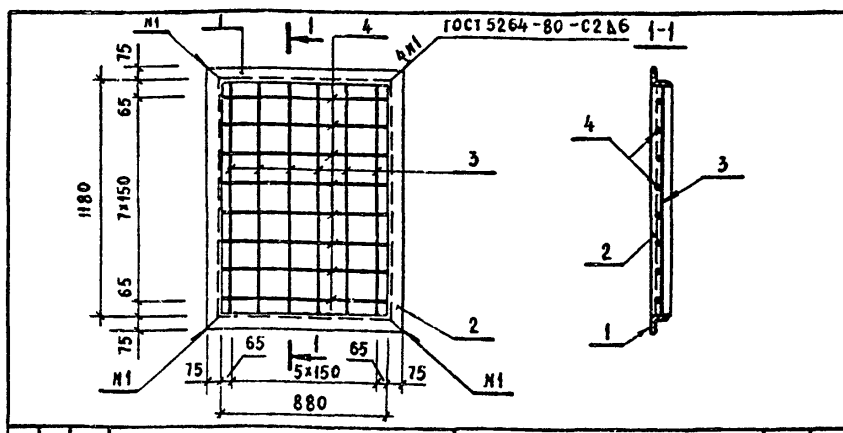

Формат	Зона	Поз.	Обозначение	Наименование	Кол.	Масса ед., кг
				Документация		
А3			Т.П. 705-3-27.88-АРИ-ТТ	Технические требования к изготовлению закладных изделий.		
				Детали		
бч		1		Уголок $\frac{63\times63\times6\text{-В ГОСТ 8509-86}}{\text{Ст3сп3-1 ГОСТ 535-79}}$ ℓ=1030	2	5,87
бч		2		Уголок $\frac{63\times63\times6\text{-В ГОСТ 8509-86}}{\text{Ст3сп3-1 ГОСТ 535-79}}$ ℓ=1330	2	7,61
бч		3		16-А-1 ГОСТ 5781-82 ℓ=1180	6	1,9
бч		4		16-А-1 ГОСТ 5781-82 ℓ=880	8	1,4

Взам инв № | Подпись и дата | Инв № подл

Привязан:

Инв №

ГИП	Сериков	
Нач отд	Уваров	
Гл техн	Гуревич	
Гл спец	Крамаренко	
Рук гр	Партина	
Пров	Шнейдерович	
Инж	Куницына	
Н контр	Новикова	16.11.88

705-3-27.88-АРИ-Р-1

Решетка Р-1

Стадия	Масса	Масштаб
Р	49,56	1:25

Лист | Листов 1

ЮЖГИПРОРУДА

Копир Колесникова

Формат А4

Альбом 3

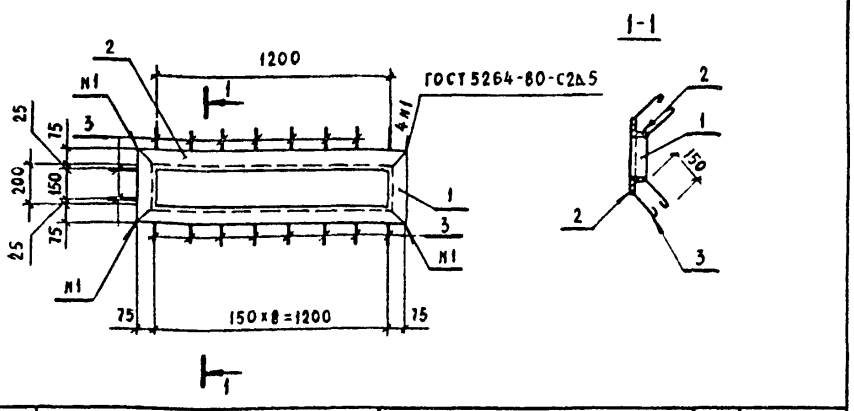

Формат	Зона	Поз	Обозначение	Наименование	Кол	Масса ед, кг
				Документация		
А3			Т.П. 705-3-27.88-АРИ-ТТ	Технические требования к изготовлению закладных изделий		
				Детали		
бч		1		Уголок $\frac{75\times75\times5\text{-В ГОСТ 8509-86}}{\text{Ст3сп3-1 ГОСТ 535-79}}$ ℓ=350	2	2,03
бч		2		Уголок $\frac{75\times75\times5\text{-В ГОСТ 8509-86}}{\text{Ст3сп3-1 ГОСТ 535-79}}$ ℓ=1350	2	7,83
бч		3		8-А-1 ГОСТ 5781-82 ℓ=500	18	0,19

Взам инв № | Подпись и дата | Инв № подл

Привязан:

Инв. №

ГИП	Сериков	
Нач отд	Уваров	
Гл техн	Гуревич	
Гл.спец	Крамаренко	
Рук гр	Партина	
Пров.	Шнейдерович	
Инж.	Мамедов	
Н контр	Новикова	16.11.88

705-3-27.88-АРИ-МН-2

Изделие закладное МН-2

Стадия	Масса	Масштаб
Р	23,14	1:25

Лист | Листов 1

ЮЖГИПРОРУДА

Копир Колесникова

Формат А4

Альбом 3

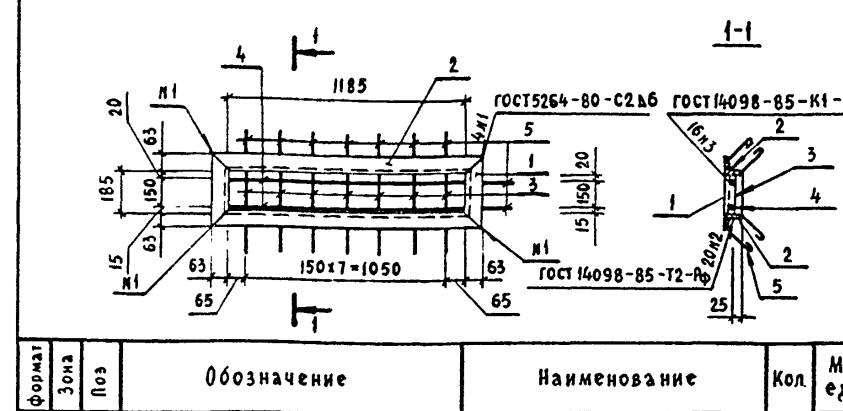

Формат	Зона	Поз	Обозначение	Наименование	Кол.	Масса, ед., кг
				Документация		
А3			Т.П. 705-3-27.88-АРИ-ТТ	Технические требования к изготовлению закладных изделий		
				Детали		
бч		1		Уголок $\frac{63\times63\times6\text{-В ГОСТ 8509-86}}{\text{Ст3сп3-1 ГОСТ 535-79}}$ ℓ=310	2	1,77
бч		2		Уголок $\frac{63\times63\times6\text{-В ГОСТ 8509-86}}{\text{Ст3сп3-1 ГОСТ 535-79}}$ ℓ=1310	2	7,49
бч		3		16-А-1 ГОСТ 5781-82 ℓ=185	8	0,29
бч		4		16-А-1 ГОСТ 5781-82 ℓ=1185	2	1,87
бч		5		8-А-1 ГОСТ 5781-82 ℓ=500	18	0,19

Взам инв № | Подпись и дата | Инв № подл

Привязан:

Инв. №

ГИП	Сериков	
Нач отд	Уваров	
Гл техн	Гуревич	
Гл спец	Крамаренко	
Рук гр	Партина	
Пров	Шнейдерович	
Инж	Мамедов	
Н контр	Новикова	16.11.88

10248/2

705-3-27.88-АРИ-Р-2

Решетка Р-2

Стадия	Масса	Масштаб
Р	28.0	1:25

Лист | Листов 1

ЮЖГИПРОРУДА

Копир Колесникова

Формат А4

Альбом 3

Ведомость рабочих чертежей основного комплекта

Таблица 1

Лист	Наименование	Примечание
1	Общие данные	
2	Схема расположения фундаментов (Вариант из монолитного бетона)	
3	Схема расположения фундаментов (Вариант из сборных блоков)	
4	Схема расположения элементов покрытия	

Ведомость ссылочных и прилагаемых документов

Таблица 2

Обозначение	Наименование	Примечание
	Ссылочные документы	
ГОСТ 13579-78	Блоки бетонные для стен подвалов	
1.462.1-1/81 Вып. 1	Железобетонные предварительно напряженные балки пролётом 12м для покрытий зданий с плоской и скатной кровлей. Материалы для проектирования и рабочие чертежи балок.	
Вып. 2	Арматурные и закладные изделия. Рабочие чертежи.	
ГОСТ 22701.0-77 ГОСТ 22701.1-77	Плиты железобетонные ребристые предварительно напряженные размерами 6×3м для покрытий производственных зданий. Технические условия. Плиты типа ПГ. Показатели и армирование.	
ГОСТ 22701.2-77	Плиты типа ПВ. Показатели и армирование.	
ГОСТ 22701.3-77	Плиты типа ПЛ.	
ГОСТ 22701.5-77	Арматурные изделия и закладные детали.	
1.400-6/76 Вып. 1	Унифицированные закладные детали сборных железобетонных конструкций промышленных предприятий Закладные детали конструкций одноэтажных зданий. Рабочие чертежи.	

Типовой проект разработан в соответствии с действующими нормами и правилами и предусматривает мероприятия, обеспечивающие взрывную, взрывопожарную и пожарную безопасность при эксплуатации здания.

Главный инженер проекта	Сериков		

Продолжение. Таблица 2

Обозначение	Наименование	Примечание
1.494-24 Вып. 1	Стаканы для крепления крышных вентиляторов, дефлекторов и зонтов, железобетонные стаканы с отверстиями диаметром 400, 700, 1000, 1200 и 1450 мм. Рабочие чертежи.	
1.869.1-1	Железобетонные опорные подушки	
2.460-2 Вып. 1	Монтажные детали сборных железобетонных конструкций покрытий одноэтажных промышленных зданий. Рабочие чертежи типовых монтажных деталей плит и температурных швов	
2.460-15 Вып. 0	Типовые узлы покрытий промышленных зданий в местах установки крышных вентиляторов. Указания по применению типовых узлов.	
1.400-9 Вып. 1	Унифицированные строповочные петли для подъёма сборных железобетонных конструкций зданий и сооружений промышленных предприятий Строповочные петли железобетонных конструкций из тяжелого бетона	
1.141-1 Вып. 63	Панели перекрытий железобетонные многопустотные. Предварительно напряжённые панели с круглыми пустотами длиной 6280, 5980, 5680, 5380, 5080 и 4780 мм шириной 1790, 1490, 1190 и 990 мм, армированные стержнями из термически упрочненной стали класса Ат-V. Метод натяжения электротермический. Рабочие чертежи.	
	Прилагаемые документы	
ТП705-3-27.88-КЖИ-БС1	Балка 3 БСО 12-3А IV-Н-1	
-ОП2	Опорная подушка ОП2	
-С1	Сетка арматурная С1	
-ТТ	Технические требования к изготовлению сборных железобетонных, арматурных и закладных изделий	
705-3-27.88-КЖ-ВМ	Ведомость потребности в материалах	Альбом 4

Ведомость спецификаций

Таблица 3

Лист	Наименование	Примечание
3	Спецификация к схеме расположения фундаментов	
4	Спецификация к схеме расположения элементов покрытия	

Ведомость объёмов сборных бетонных и железобетонных конструкций по рабочим чертежам основных комплектов марки АР, КЖ.

Таблица 4

№ строки	Наименование группы элементов конструкций	Код	Кол. м³	Примечание
1	Блоки фундаментные	581121	32,9	
2	Опорные подушки	581321	0,2	
3	Балки стропильные	582211	1,8	
4	Плиты перекрытия	584211	1,1	
5	Плиты покрытия	584111	8,7	
6	Стаканы	589321	0,5	
7	Перемычки	582821	1,9	
	Всего бетона и железобетона:		47,1	

Материалы на изготовление сборных бетонных и железобетонных конструкций учтены в ведомости потребности в материалах и отдельно не учитываются.

Общие указания

1. Сведения об условиях строительства приведены в пояснительной записке.
2. При разработке рабочих чертежей приняты следующие нормативные нагрузки:
   а) вес снегового покрова для III го географического района – 1,0 кПа (100 кгс/м²),
   б) ветровое давление для I го географического района – 0,23 кПа (23 кгс/м²);
   в) временная нагрузка на полы – 0,147 МПа (1,5 тс/м²).
   г) подвижная нагрузка от электропогрузчика грузоподъёмостью до 2 т.с.
3. За условную отметку 0,000 принят уровень чистого пола здания хранилища.
4. Расчётная глубина сезонного промерзания грунта 1,4 м.
5. Грунты непучинистые непросадочные с нормативными характеристиками: – φ_n = 0,49 рад (28°); C_n = 2 кПа (0,02 кгс/см²); E = 14,7 МПа (150 кгс/см²); γ = 1,8 тс/м³. Грунтовые воды отсутствуют.

СОГЛАСОВАНО: СТО, Группа АР

Инв. № подл. | Подпись и дата | Взам. инв. №

			Привязан
			Инв. №
ГИП	Сериков		3.11.88
Нач. отд.	Уваров		26.10.88
Гл. техн.	Гуревич		26.10.88
Гл. констр.	Пшеничник		27.10.88
Рук. гр.	Терпугов		13.10.88
Проверил	Гриневецкая		13.10.88
Инженер	Антоненко		10.10.88
Н. контр.	Новикова		31.10.88

10248/2

705-3-27.88 – КЖ

Хранилище взрывчатых материалов, ёмкостью 70 тонн

Стадия	Лист	Листов
Р	1	4

Общие данные

ЮЖГИПРОРУДА

Копировал Глущенко Формат А2

Альбом 3

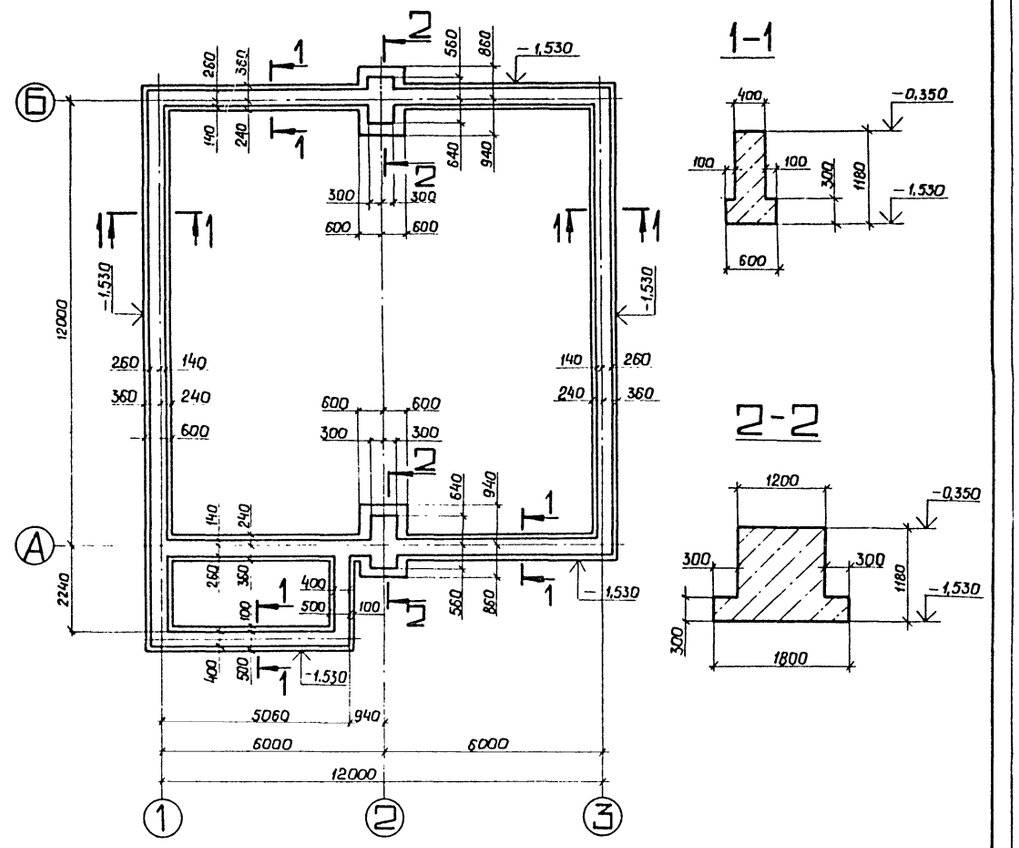

Спецификация фундаментов

Формат	Зона	Поз.	Обозначение	Наименование	Кол.	Примечание
				Материалы		
				Бетон класса В 10		32,6 м³

10248/2

705-3-27.88 – КЖ

ГИП	Сериков		9.11.88
Нач. отд	Уваров		
Гл. техн.	Гуревич		26.10.88
Гл. констр.	Пшеняник		24.10.88
Рук. гр.	Терпугов		13.10.88
Проверил	Гриневецкая		13.10.88
Инженер	Антоненко		10.10.88
Н. контр.	Новикова		31.10.88

Хранилище взрывчатых материалов, вместимостью 10 тонн

Схема расположения фундаментов (вариант из монолитного бетона)

Стадия	Лист	Листов
Р	2	

ЮЖГИПРОРУДА

Копировал Глущенко

Формат А3

Привязан

Инв. №

Привязан:

Инв. №

Стадия | Лист | Листов

ЮЖГИПРОРУДА

Инв. № подл. | Подпись и дата | Взам. инв. №

Инв. № подл. | Подпись и дата | Взам. инв. №

Альбом 3

Схема расположения фундаментов

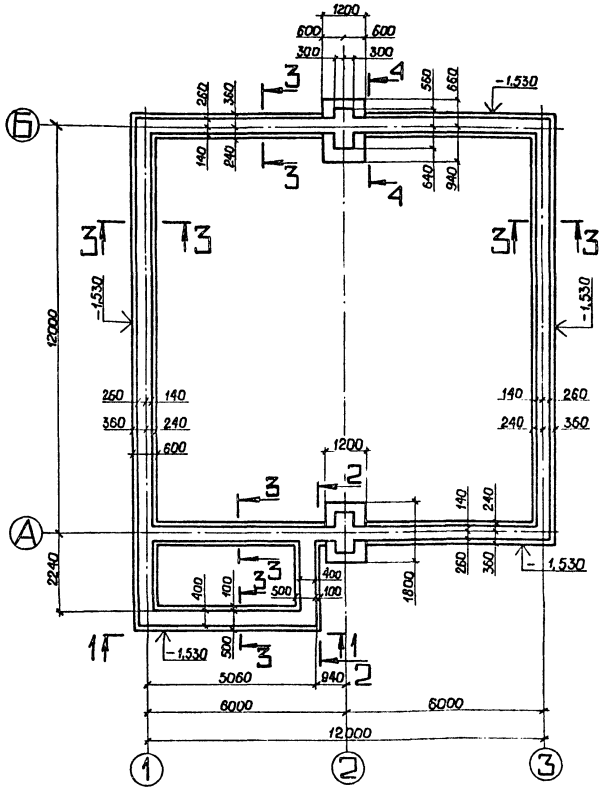

Схема расположения блоков по оси А

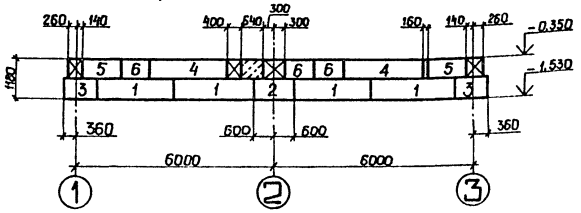

Схема расположения блоков по оси 3

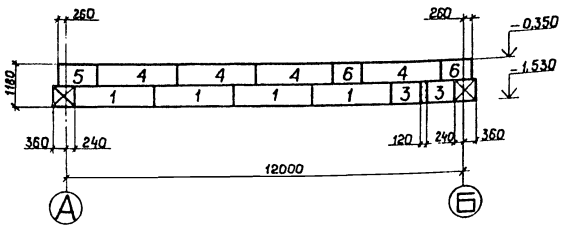

Схема расположения блоков по оси Б

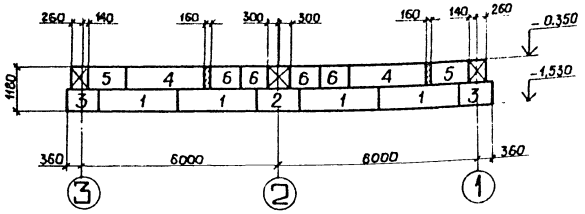

3-3

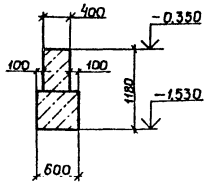

4-4

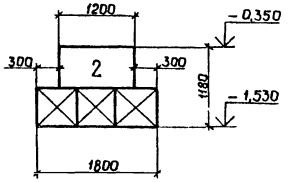

Спецификация к схеме расположения фундаментов

Марка, поз.	Обозначение	Наименование	Кол.	Масса ед, кГ	Примечание
		Блоки бетонные			
1	ГОСТ 13579-78	ФБС 24. 6. 6 - Т	17	1960	
2		ФБС 12. 6. 6 - Т	11	960	
3		ФБС 9. 6. 6 - Т	10	700	
4		ФБС 24. 4. 6 - Т	14	1300	
5		ФБС 12. 4. 6 - Т	6	640	
6		ФБС 9. 4. 6 - Т	16	470	

1. Блоки укладывать на растворе марки 50.
2. Монолитные участки выполнять из бетона класса В.7.5.

Схема расположения блоков по оси 1

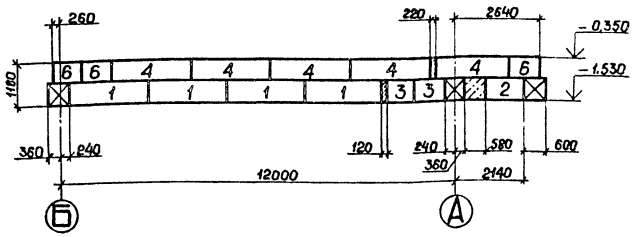

1-1

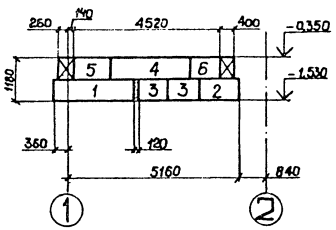

2-2

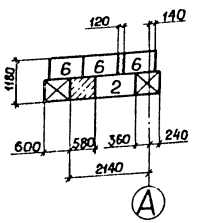

10248/2

ГИП	Сериков		3.11.88
Нач отд	Уваров		
Гл. техн.	Гуревич		24.10.88
Гл. констр.	Пшеняник		24.10.88
Рук. гр.	Терпугов		17.10.88
Проверил	Гриновецкая		13.10.88
Инженер	Антоненко		10.10.88
Н. контр.	Новикова		31.10.88

705-3-27.88 - КЖ

Хранилище взрывчатых материалов, емкостью 70 тонн

Схема расположения фундаментов (Вариант из сборных блоков)

Стадия	Лист	Листов
Р	3	

ЮЖГИПРОРУДА

Копировал Глущенко

Формат А2

Привязан

Инв. №

Инв. № подл. | Подпись и дата | Взам. инв. №

Альбом 3

Схема расположения элементов покрытия

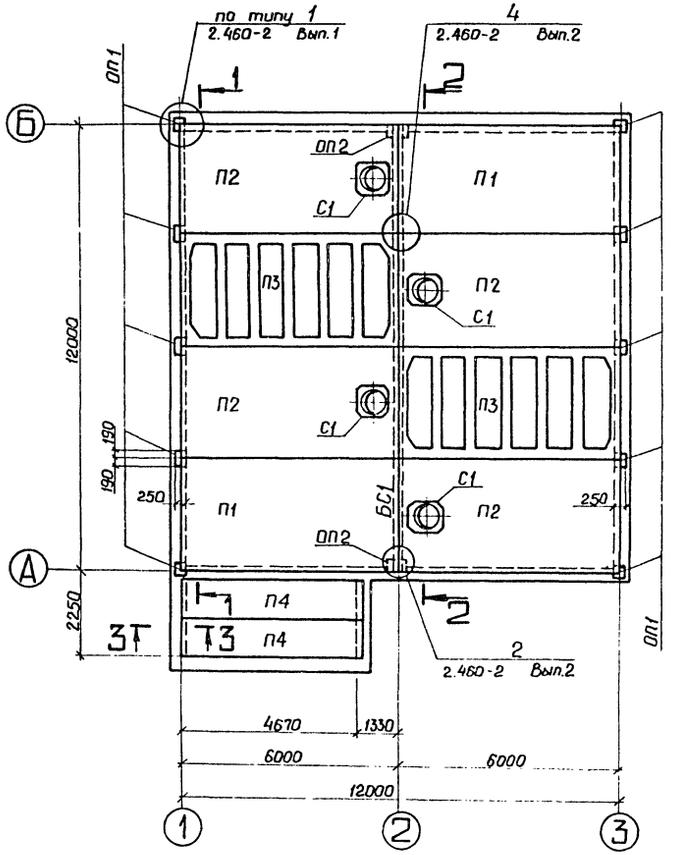

1–1

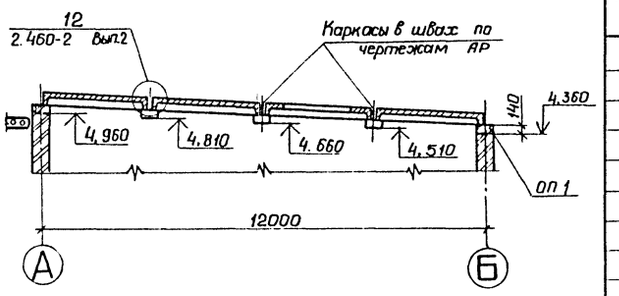

2 - 2

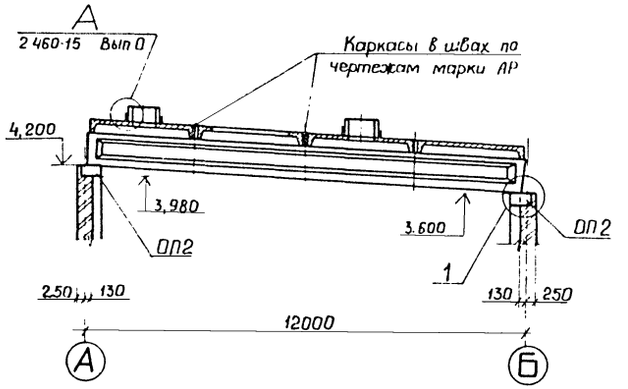

Спецификация к схеме расположения элементов покрытия

Марка, поз.	Обозначение	Наименование	Кол.	Масса, ед., кг	Примечание
		Балка покрытия			
БС1	ТП- КЖИ-БС1	3БСО 12-3А IV-Н-1		4500	
		Плиты			
П1	ГОСТ 22.701.1-77	ПГ-4А IV Т-Н	2	2650	
П2	ГОСТ 22.701.2-77	ПВ 7-4А IV Т-Н	4	3200	
П3	ГОСТ 22.701.3-77	ПЛ -2А IV Т-Н	2	1750	
П4	1.141-1. Вып 63	ПК 48.10 8Ат Vт	2	1400	
		Стаканы			
С1	1.494-24 Вып.1	СБ 7 Б-1	4	320	
		Опорные подушки			
ОП 1	1.869.1-1	ОП 2.5-4	10	33	
ОП 2	ТП- КЖИ-ОП2	ОП 2	2	143	
		Изделия соединительные			
Мс 1	2.460-15 Вып.0	Мс 1	16	0,4	

1. При монтаже плит покрытия марки ПЛ в швах заложить каркасы по чертежам марки АР.

3-3

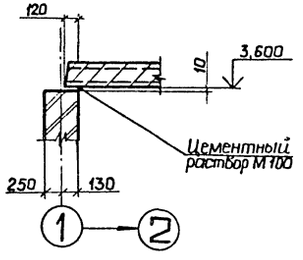

4 – 4

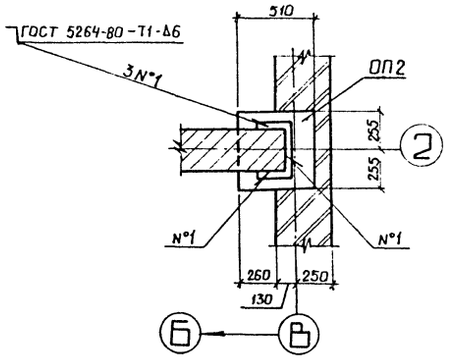

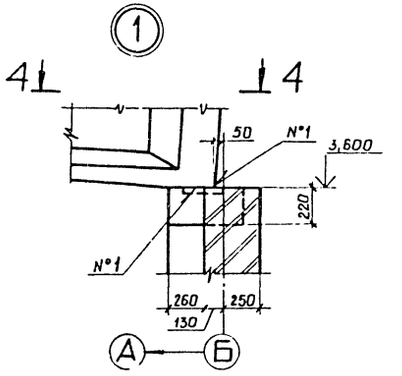

10248/2

ГИП	Сериков		3.11.88	705-3-27.88 -КЖ
Нач.отд.	Уваров			
Гл.техн.	Гуревич		26.10.88	
Гл.констр.	Пшеняник		24.10.88	Хранилище взрывчатых материалов, ёмкостью 70 тонн
Рук. гр.	Терпугов		17.10.88	Стадия: Р; Лист: 4; Листов:
Проверил	Гриновецкая		13.10.88	
Инженер	Антоненко		10.10.88	Схема расположения элементов покрытия
Н.контр.	Новикова		11.10.88	ЮЖГИПРОРУДА

Привязан

Инв. №

Копировал Глущенко

Формат А2

Инв. № подл. | Подпись и дата | Взам. инв. №

Альбом 3

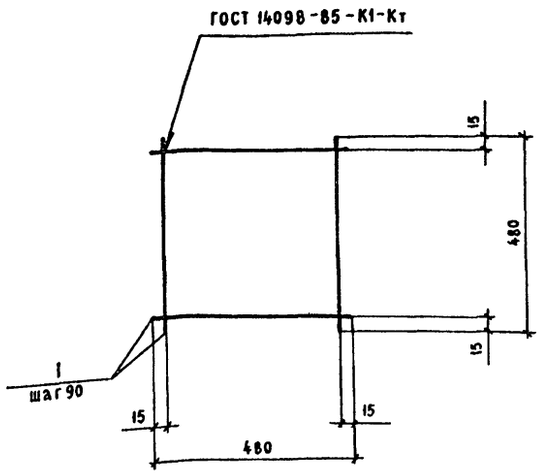

Формат	Зона	Поз.	Обозначение	Наименование	Кол	Примечан
А3			705-3-27.88-КЖИ-ТТ	Документация		
				Технические требования к		
				изготовлению сборных		
				железобетонных, арматур-		
				ных и закладных изделий		
				Детали		
		1		6-А-III ГОСТ 5781-82 ℓ=480	12	0.11кг

Привязан:

Инв. №

Взам. инв. №

Подпись и дата

Инв. № подл.

ГИП	Сериков		
Нач. отд.	Уваров		
Гл. техн.	Гуревич		
Гл. констр	Пшеняник		
Рук. гр.	Терпугов		
Пров.	Гриновецкая		
Инженер	Антоненко		
Н. контр.	Новикова		К.11.88

Копир. Колесникова

705-3-27.88-КЖИ-С1

Сетка арматурная С1

Стадия	Масса	Масштаб
Р	1-3	1:10
Лист	Листов 1	

ЮЖГИПРОРУДА

Формат А3

Альбом 3

1. Указания по изготовлению, транспортированию и складированию балок и плит покрытия даны в пояснительных записках соответствующих серий.

2. Контроль за качеством бетона выполнять в соответствии с ГОСТ 10180-78 „Бетоны. Методы определения прочности на сжатие и растяжение".

3 Величина отпускной прочности бетона должна быть равна проектной

4 Все сборные железобетонные конструкции выполнять из бетона марки W4 по водонепроницаемости.

5 Сварные швы выполнять электродами типа Э42 ГОСТ 9467-75

6 Материал конструкций (прокат) по ГОСТ 380-71*

7 Закладные изделия, сетки, каркасы изготавливать в соответствии с ГОСТ 10922-75 „Арматурные изделия и закладные детали сварные для железобетонных конструкций Технические требования и методы испытаний" и ГОСТ 14098-85 „Соединения сварные арматуры и закладных изделий железобетонных конструкций. Типы, конструкция и размеры".

8 Стальные закладные изделия железобетонных конструкций должны быть защищены от коррозии

Антикоррозийная защита закладных и соединительных элементов назначается в зависимости от их положения в конструкции:

закладные детали, выпуски арматуры и анкера, обетонируемые при изготовлении конструкций и замоноличивании узлов защищаются нанесением слоя казеино-цементоводной смеси толщиной не менее 0,5мм;

необетонируемые закладные и соединительные элементы, доступные во время эксплуатации для повторной окраски лакокрасочными составами, защищаются после окончания сварки огрунтовкой железным суриком на натуральной олифе и окраской масляной краской за 2 раза;

закладные и соединительные элементы, недоступные для повторной окраски во время эксплуатации, защищаются цинковым покрытием, выполняемым в соответствии с требованиями СНиП 2.03.11-85

Взам. инв. №

Подпись и дата

Инв. № подл.

10248/2

Привязан:

Инв. №

ГИП	Сериков		
Нач. отд	Уваров		
Гл. техн	Гуревич		
Гл. констр	Пшеняник		
Рук. гр.	Терпугов		
Пров	Гриновецкая		
Инженер	Антоненко		
Н. контр	Новикова		16.11.88

Копир. Колесникова

705-3-27.88-КЖИ-ТТ

Технические требования к изготовлению сборных железобетонных, арматурных и закладных изделий.

Стадия	Лист	Листов
Р		1

ЮЖГИПРОРУДА

Формат А3

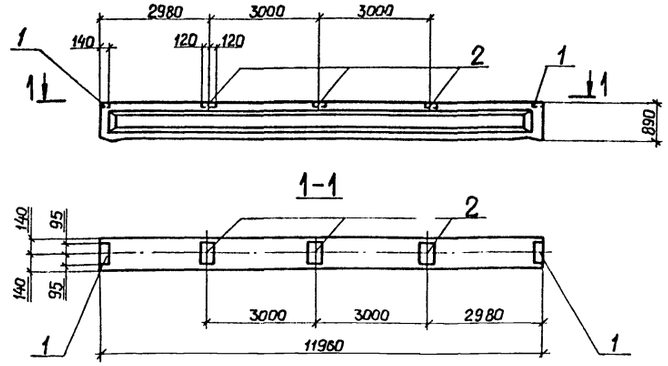

Формат	Зона	Поз.	Обозначение	Наименование	Кол.	Примечание
				Документация		
			-КЖИ-ТТ	Технические требования		
				к изготовлению сборных		
				железобетонных, арматурных и закладных изделий		
				Сборочные единицы		
			1.462.1-1/81 Вып.1	Балка 3БСО 12-3АIV-Н		
		1	1.400-6/76 Вып.1	Изделие закладное М4-1	2	1,4 кг
		2		М4-3	3	2,4 кг

Ведомость расхода стали на дополнительные закладные изделия, кг

Марка элемента	Изделия закладные									Общий расход
	Арматура класса A-III ГОСТ 5781-82				Прокат марки Вст3кп2 ГОСТ 19903-74				Всего	
	8			Итого	-δ=6			Итого		
3БСО 12-3АIV-Н-1	0,8			0,8	9,2			9,2	10,0	10,0

Остальное смотри балку 3БСО-12-3АIV-Н серии 1.462.1-1/81, Вып.1.

ГИП	Сериков		3.11.88
Нач.отд.	Уваров		
Гл.техн.	Гуревич		26.10.88
Гл.констр.	Пшеняник		27.10.88
Рук.гр.	Терпугов		27.10.88
Проверил	Гриневецкая		13.10.88
Инженер	Антоненко		10.10.88
Н.контр.	Новикова		27.10.88

705-3-27.88 -КЖИ-БС1

Балка 3БСО 12-3АIV-Н-1

Стадия	Масса	Масштаб
Р	4500	1:100
Лист	Листов 1	

ЮЖГИПРОРУДА

Привязан

Инв.№

Копировал Глущенко Формат А3

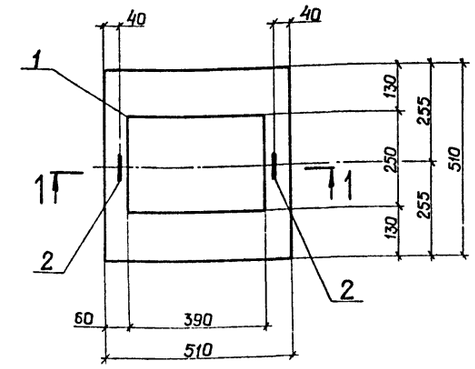

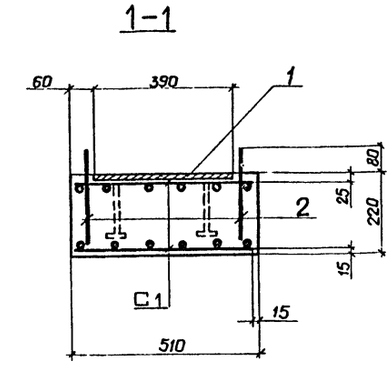

Формат	Зона	Поз.	Обозначение	Наименование	Кол.	Примечание
				Документация		
			-КЖИ-ТТ	Технические требования		
				к изготовлению сборных		
				железобетонных, арматурных и закладных изделий		
				Сборочные единицы		
			-КЖИ-С1	Сетка арматурная С1	2	1,3 кг
		1	1.400-6/76 Вып.1	Изделие закладное М1-3-5	1	9,3 кг
		2	1.400-9 Вып.1	Петля УП1-1	2	0,3 кг
				Материалы		
				Бетон класса В15		0,057 м³

Ведомость расхода стали на элемент, кг

Марка элемента	Изделия арматурные				Изделия закладные									Общий расход
	Арматура класса A-III ГОСТ 5781-82			Всего	Арматура класса A-I ГОСТ 5781-82			Арматура класса A-III ГОСТ 5781-82			Прокат марки Вст3кп2 ГОСТ 19903-74			
	6		Итого		8		Итого	14		Итого	-δ=10		Итого	
ОП-2	2,6		2,6	2,6	0,6		0,6	0,8		0,8	8,5		8,5	9,9	12,5

10248/2

ГИП	Сериков		3.11.88
Нач.отд	Уваров		
Гл.техн.	Гуревич		26.10.88
Гл.констр.	Пшеняник		27.10.88
Рук.гр.	Терпугов		27.10.88
Проверил	Гриневецкая		13.10.88
Инженер	Антоненко		10.10.88
Н.контр.	Новикова		31.10.88

705-3-27.88 -КЖИ-ОП2

Опорная подушка ОП2

Стадия	Масса	Масштаб
Р	143	1:10
Лист	Листов 1	

ЮЖГИПРОРУДА

Привязан

Инв.№

Копировал Глущенка Формат А3

gost.e-ecolog.ru