ТИПОВОЙ ПРОЕКТ

705-3-27.88

ХРАНИЛИЩЕ ВЗРЫВЧАТЫХ МАТЕРИАЛОВ ЕМКОСТЬЮ 70 Т

АЛЬБОМ 2

ТХ - ТЕХНОЛОГИЯ ПРОИЗВОДСТВА
ЭО - ЭЛЕКТРИЧЕСКОЕ ОСВЕЩЕНИЕ
ЭГ - МОЛНИЕЗАЩИТА ЗДАНИЯ
ОВ - ВЕНТИЛЯЦИЯ
СС - СВЯЗЬ И СИГНАЛИЗАЦИЯ

Тф. цент N 10248/1

10248/1
ценз: 1-90

ПРИВЯЗАН

ИНВ. N

ФОХ МАТ А3

gost.e-ecolog.ru

ТИПОВОЙ ПРОЕКТ

705-3-27.88

ХРАНИЛИЩЕ ВЗРЫВЧАТЫХ МАТЕРИАЛОВ ЕМКОСТЬЮ 70 Т

АЛЬБОМ 2

Альбом 1 из ТП 705-3-25.88	ПЗ	Общая пояснительная записка
Альбом 2	ТХ	Технология производства
	ЭО	Электрическое освещение
	ЭГ	Молниезащита здания
	ОВ	Вентиляция
	СС	Связь и сигнализация
Альбом 3	АР	Архитектурные решения
	АРИ	Изделия
	КЖ	Конструкции железобетонные
Альбом 4	С	Сметная документация
	ВМ	Ведомости потребности в материалах
	СО	Спецификации оборудования

Разработан.
Южгипроруда
Директор института Н.М. Гордиенко
Главный инженер проекта В.К. Сериков

© Госгражданстрой СССР 1988г.

Утвержден Минчерметом СССР
Приказ от 13.11.87 N1082
Введен в действие Минчерметом СССР
Приказ от 10.11.88 N 706

N10248/1

				Привязан
Инв.№				

Формат А3

Альбом 2

№№ листов	Наименование и обозначение документов Наименование листа	Стр.
1	Содержание альбома	2
	Технология производства – ТХ	
1	Общие данные	3
2	Размещение взрывчатых материалов в контейнерах	4
3	Размещение взрывчатых материалов на поддонах	5
4	Размещение взрывчатых материалов II группы на стеллажах	6
5	Размещение взрывчатых материалов IV группы на стеллажах	7
	Электрическое освещение - ЭО	
1	Общие данные	8
2	План расположения электрического оборудования и прокладка электрических сетей	9
3	Установка светильника ВЗГ-100 с основанием на потолочном перекрытии	10
	Молниезащита здания - ЭГ	
1	Общие данные	11
2	Размещение молниезащитных устройств. План	12
3	Размещение молниезащитных устройств. Разрезы	13

№№ листов	Наименование и обозначение документов Наименование листа	Стр.
	Вентиляция – ОВ	
1	Общие данные	14
2	План на отм. 0,000	15
3	Разрез 1-1	16
	Связь и сигнализация - СС	
1	Общие данные	17
2	Схема расположения сети связи и сигнализации	18
3	План расположения конструкций для установки извещателей и прокладки кабелей	19
	Прилагаемые документы	
	Стеллаж 2600×730×2100. Общий вид -ТХ.В01	20
	Стеллаж 2600×730×1800. Общий вид -ТХ.В02	21
	Стол 1300×750×900. Общий вид -ТХ.В03	22
	Ведомость электромонтажных конструкций, подлежащих изготовлению МЭЗ -ЭО.НК1	23
	Ведомость изделий и материалов для изготовления электромонтажных конструкций изделий в МЭЗ ЭО.НК2	23

Взам. инв. №

Подпись и дата

Инв. № подл.

Привязан:

Инв. №

Нач. отд.	Белошатка		
Гл. конструк.	Шмитько		
Нач. гр.	Макашов		
Нач. гр.	Никитин		
Пров.	Чудновская		
Разраб.	Бунина		
Н. контр.	Шапошник		06.05.89

10248/1

705-3-2788

Содержание альбома

Стадия	Лист	Листов
Р		1

ЮЖГИПРОРУДА

Копировал Винигук

Формат А3

Альбом 2

Ведомость рабочих чертежей основного комплекта

Лист	Наименование	Примечание
1	Общие данные	
2	Размещение взрывчатых материалов в контейнерах	
3	Размещение взрывчатых материалов на поддонах	
4	Размещение взрывчатых материалов II группы на стеллажах	
5	Размещение взрывчатых материалов IV группы на стеллажах	

Ведомость ссылочных и прилагаемых документов

Обозначение	Наименование	Примечание
	Ссылочные документы	
	Единые правила безопасности при	
	взрывных работах	
	Инструкция о порядке хранения, использова-	
	ния и учета взрывчатых материалов	
	Прилагаемые документы	
705-3-27.88-ТХ.СО	Спецификация оборудования	Альбом 4
705-3-27.88-ТХ.В01	Стеллаж 2600×730×2100	с.
705-3-27.88-ТХ.В02	Стеллаж 2600×730×1800	с.
705-3-27.88-ТХ.В03	Стол 1300×750×900	с.

Ведомость основных комплектов рабочих чертежей

Обозначение	Наименование	Примечание
-ТХ	Технология производства	
-ЭО	Электрическое освещение	

Продолжение

Обозначение	Наименование	Примечание
-ЭГ	Молниезащита здания	
-ОВ	Вентиляция	
-СС	Связь и сигнализация	
-АР	Архитектурные решения	
-КЖ	Конструкции железобетонные	

Условные обозначения

- ВВ / дш — контейнеры, мешки, ящики со взрывчатыми веществами
- ош — ящики с детонирующим шнуром
- д — ящики с огнепроводным шнуром
- — ящики с детонаторами

Общие указания

1. Оборудование, приведенное в спецификации оборудования, в зависимости от вида складируемых взрывчатых материалов осмечивается при привязке проекта.
2. Разрешается использование погрузчиков, допущенных к применению Госгортехнадзором СССР.

Типовой проект разработан в соответствии с действующими нормами и правилами и предусматривает мероприятия, обеспечивающие взрывную, взрывопожарную и пожарную безопасность при эксплуатации здания.

Главный инженер проекта	Сериков	[подпись]	

Инв. № подл. | Подпись и дата | Взам. инв. №

Инв. №			
ГИП	Сериков	[подпись]	
Нач.отд.	Белошапка	[подпись]	
Гл.констр.	Шмитько	[подпись]	
Нач.гр.	Макашов	[подпись]	
Нач.гр.	Никитин	[подпись]	11.89
Пров.	Чудновская	[подпись]	
Разраб.	Бунина	[подпись]	
Н.контр.	Шапошник	[подпись]	06.05.89

10248/1

Привязан:

705-3-27.88-ТХ

Хранилище взрывчатых материалов - емкостью 70 тонн	Стадия	Лист	Листов
	Р	1	5
Общие данные	ЮЖГИПРОРУДА		

Копировал Винигук

Формат А3

Альбом 2

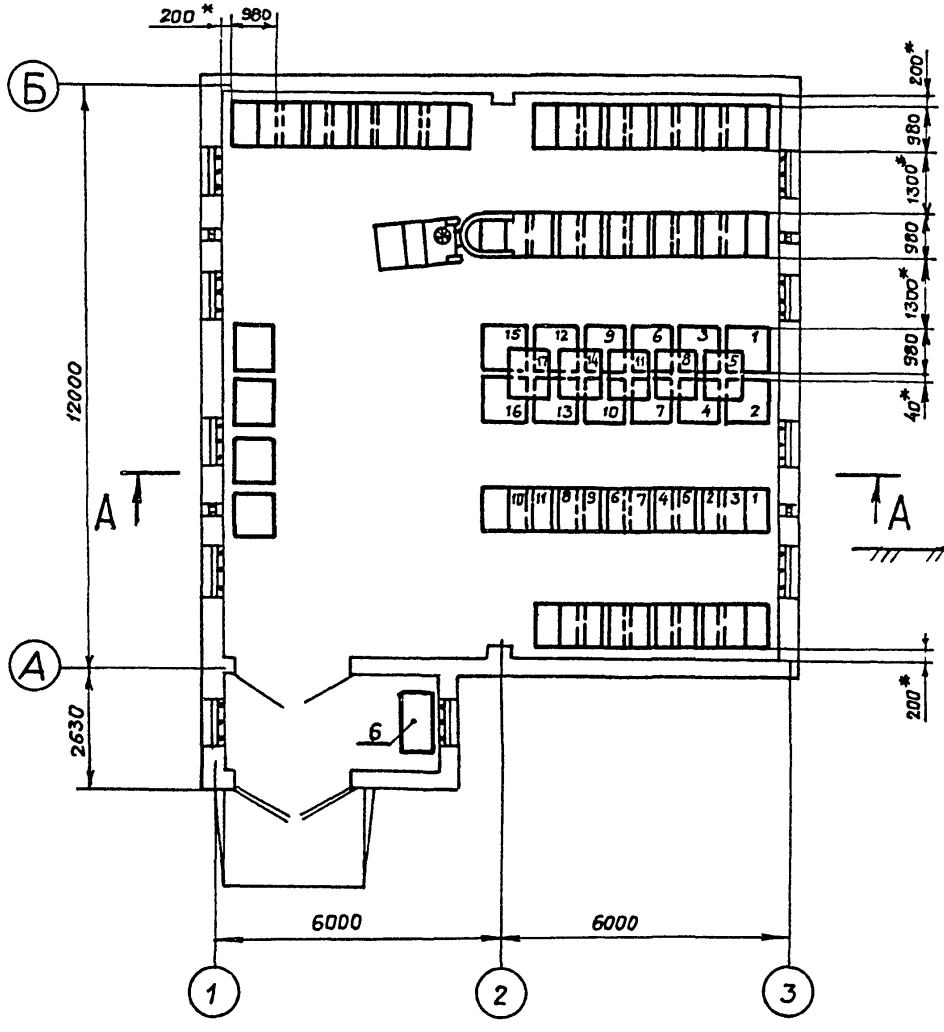

А-А

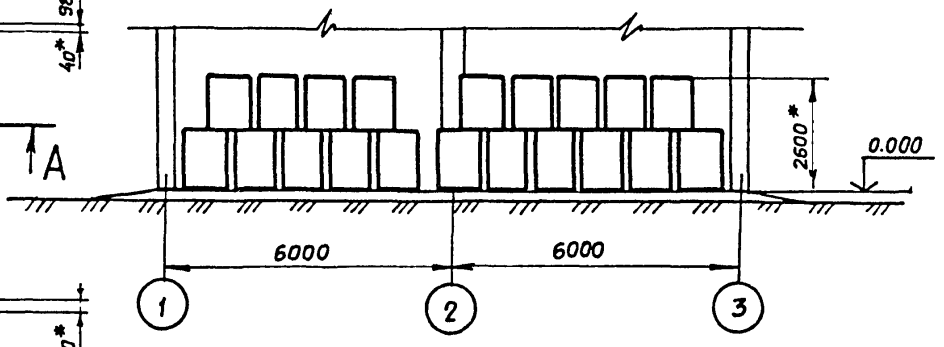

10248/1

				705-3-27.88 – ТХ	
ГИП	Серикав		1.11.88		
Нач. отд.	Белошапка		31.X.88		
Гл. констр.	Шитикова		31.X.88		
Нач. гр.	Макашов		X-88	Хранилище взрывчатых материалов емкостью 70 тонн	Стадия: Р; Лист: 2; Листов:
Нач. гр.	Никитин		27.X.88		
Пров.	Чудновская		25.X.88		
Разраб.	Бунина		25.X.88	Размещение взрывчатых материалов в контейнерах	НЖГИПРОРУДА
Н. контр.	Шапошник		21.11.89		

Привязан

Инв. №:

Инв. № подл. | Подпись и дата | Взам. инв. №

Копировала: Рундина

Формат А3

Альбом 2

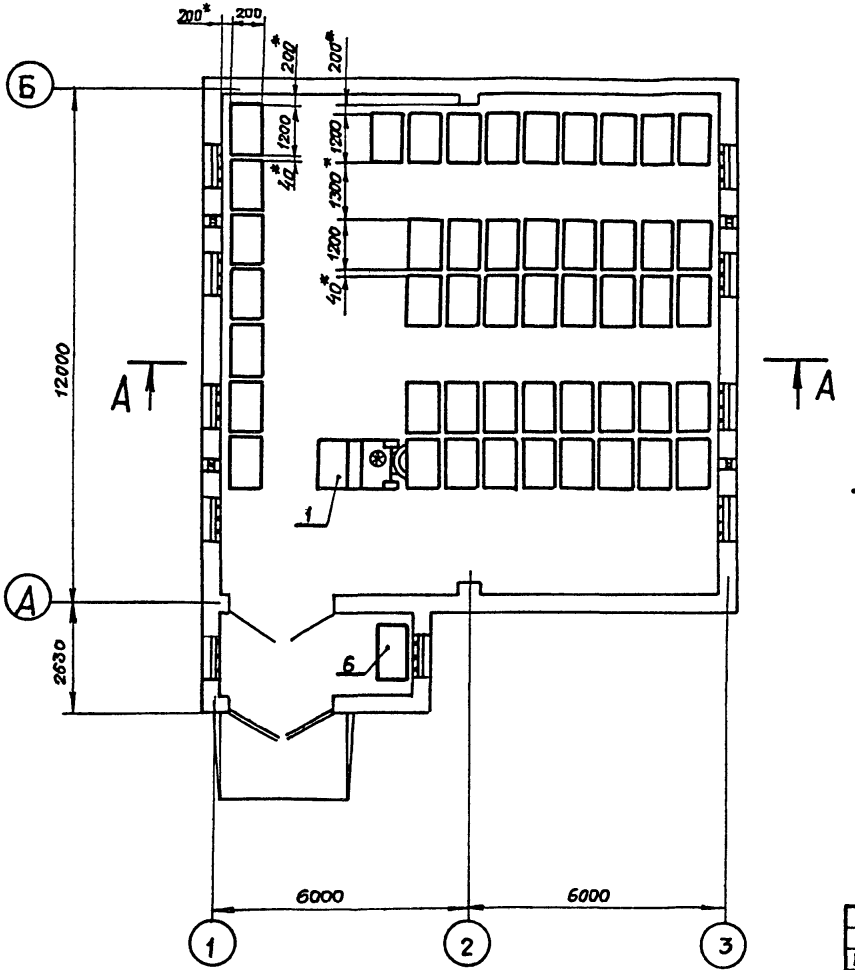

А - А

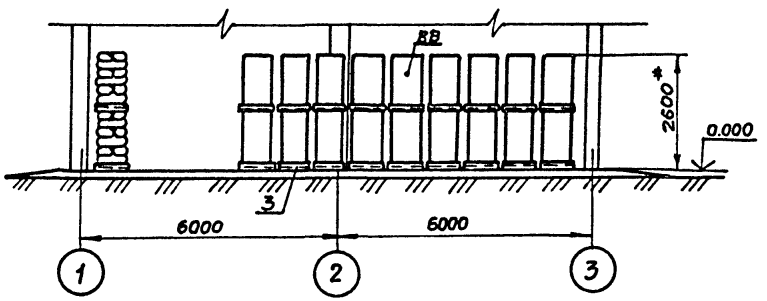

10248/1

				705-3-27.88 – ТХ	
ГИП	Сериков				
Нач.отд.	Белошапка		1.11.88		
Гл.констр	Шмитько		1.11.88		
Нач. гр.	Макашов		X-88	Хранилище взрывчатых материалов емкостью 70 тонн	Стадия: Р; Лист: 3; Листов:
Нач. гр.	Никитин		25.11.88		
Пров.	Чудновская		25.11.88		
Разраб.	Бунина		25.11.88	Размещение взрывчатых материалов на поддонах	ЮЖГИПРОРУДА
Н.контр.	Шапошник		1.11.88		

Привязан:

Инв. №

Инв. № подл. | Подпись и дата | Взам. инв. №

Копировала: Рундина

Формат А3

Альбом 2

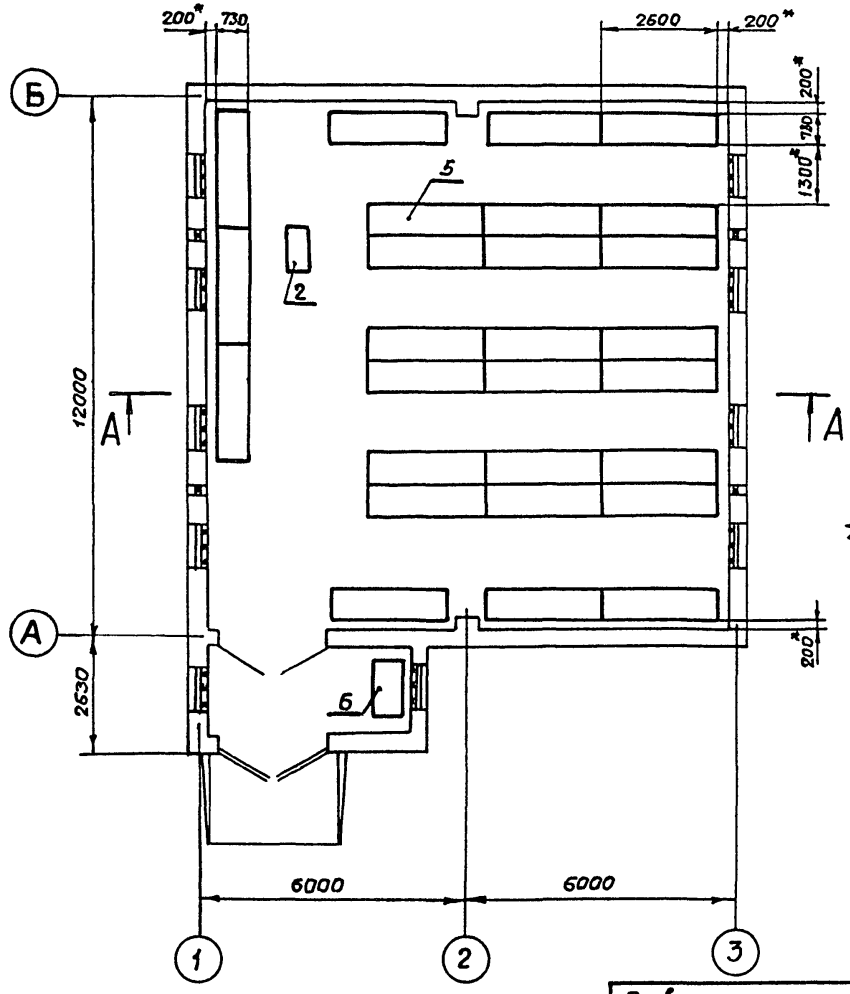

А-А

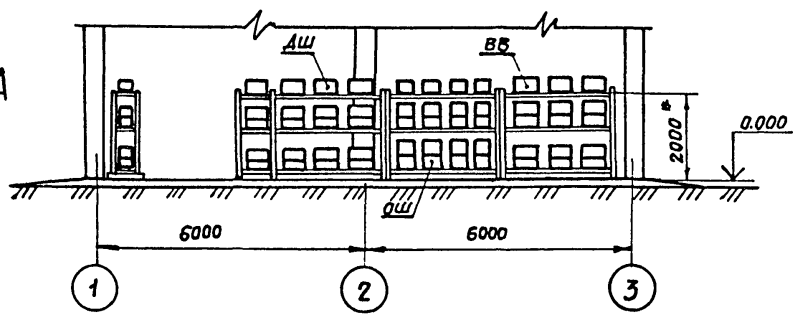

Привязан

Инв.№

ГИП	Сериков		
Нач. отд.	Белошапка		1.11.88
Гл. констр.	Штитько		31.X.88
Нач. гр.	Макашов		X-88
Нач. гр.	Никитин		27.I.88
Пров.	Чудновская		25.I.88
Разраб.	Бунина		25.I.88
Н. контр.	Шапошник		02.II.88

10248/1

ТП5-3-27.88 – ТХ

Хранилище взрывчатых материалов емкостью 70 тонн

Стадия	Лист	Листов
Р	4	

Размещение взрывчатых материалов II группы на стеллажах

ЮЖГИПРОРУДА

Копировала: Рундина

Формат А3

Инв.№ подл. | Подпись и дата | Взам. инв.№

Альбом 2

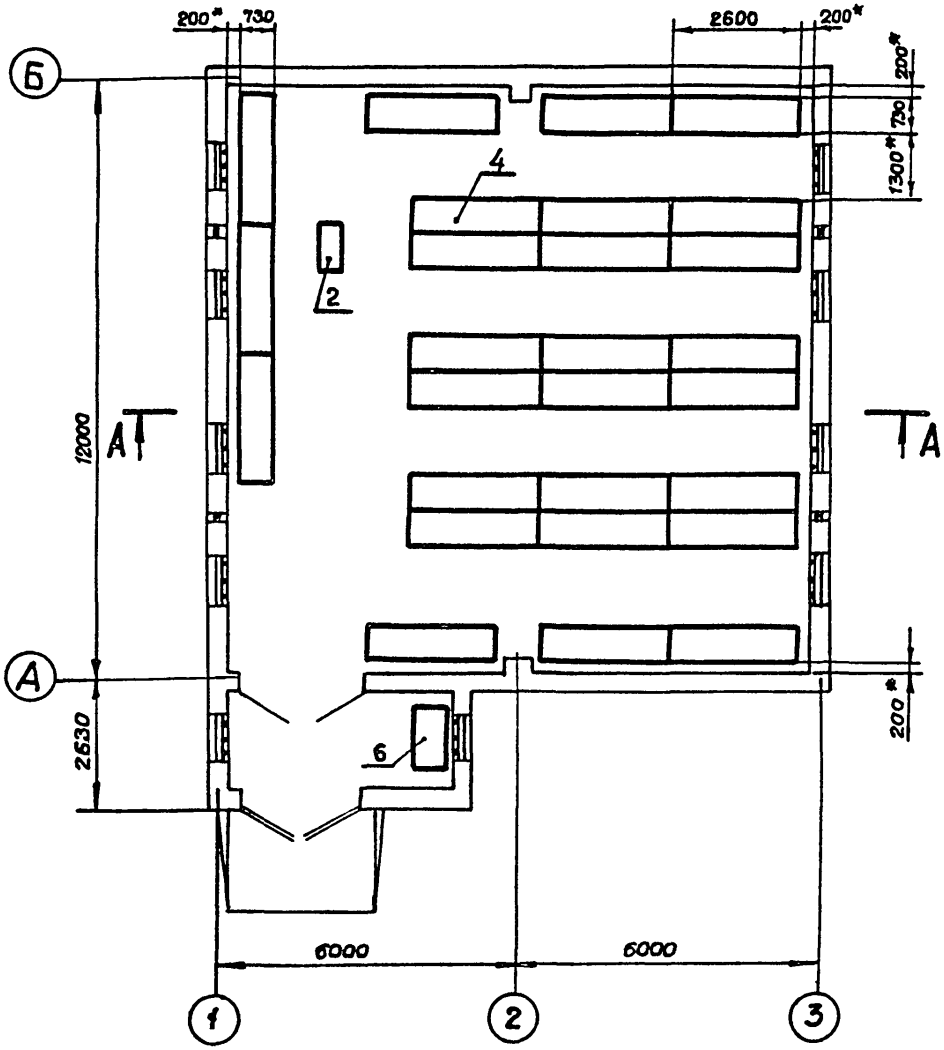

А-А

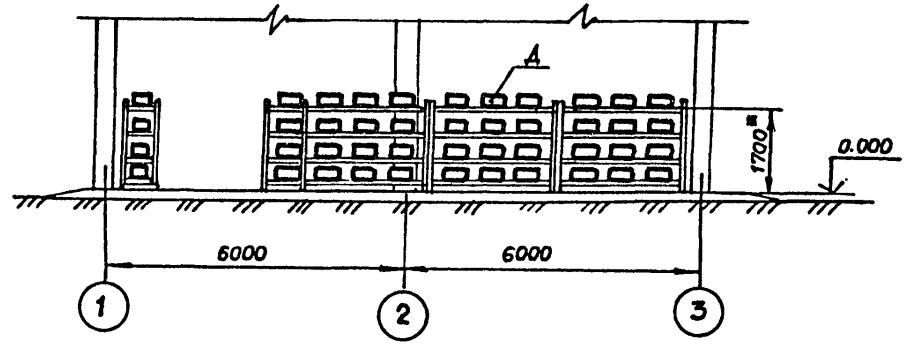

Инв.№ подл. | Подпись и дата | Взам.инв.№

10248/1

ГИП	Серикоб			705-3-27.88 – ТХ	
Нач.отд.	Белошапка		1.11.88		
Гл.констр	Шмитько		31.X.88		
Нач.гр.	Макашов		X-88	Хранилище взрывчатых материалов емкостью 70 тонн	Стадия: Р; Лист: 5; Листов:
Нач.гр.	Никитин		27.X.88		
Пров.	Чудновский		25.X.88		
Разраб.	Бунина		25.X.88	Размещение взрывчатых материалов II группы на стеллажах.	ЮЖГИПРОРУДА
Н.контр.	Шапошник		27.X.88		

Привязан:

Инв.№

Копировала: Рундина

Формат А3

Альбом 2

Ведомость рабочих чертежей основного комплекта

Таблица 1

Лист	Наименование	Примеч.
1	Общие данные	
2	План расположения электрического оборудования	
	и прокладка электрических сетей	
3	Установка светильника ВЗГ-100 с основанием	
	на потолочном перекрытии	

Ведомость ссылочных и прилагаемых документов

Таблица 2

Обозначение	Наименование	Примеч.
	Ссылочные документы	
5.407-43	Установка распределительных	
	шкафов серии ПР11	
Вып.0	Материалы для проектирования	
Вып.1	Рабочие чертежи	
4.407-233	Прокладка осветительных электро-	
	проводок и установка светильни-	
	ков с лампами накаливания и ДРЛ	
	на кронштейнах	
ВСН-381-85/ММСС-СССР	Инструкция о составе и оформлении	
	электротехнической рабочей докумен-	
	тации для промышленного строи-	
	тельства	
5.407-77	Установка кнопок ПКЕ, ПКУ-15,	
	переключателей ПП, сигнальных	

Типовой проект разработан в соответствии с действующими нормами и правилами и предусматривает мероприятия, обеспечивающие взрывную, взрывопожарную и пожарную безопасность при эксплуатации здания

Главный инженер проекта	Сериков		
Главный инженер проекта			

Продолжение табл. 2

Обозначение	Наименование	Примеч.
	приборов и автоматов АП-50Б	
Вып.1	Монтажные чертежи	
Вып.2	Чертежи изделий	
	Прилагаемые документы	
705-3-27.88-30.НК1	Ведомость электромонтажных конст-	
	рукций, подлежащих изготовлению	
	в М93	
705-3-27.88-30.НК2	Ведомость изделий и материалов	
	для изготовления электромонтаж-	
	ных конструкций и деталей в М93	
705-3-27.88-30.ВМ	Ведомость потребности в мате-	альбом 4
	риалах	
705-3-27.88-30.СО	Спецификация оборудования	альбом 4

Общие указания

1. Полезная площадь освещаемых помещений – 144 м²
2. Установленная мощность освещения – 1,8 кВт
3. Количество светильников – 18 шт

10248/1

Привязан

Инв. №

705-3-27.88 – 30

ГИП	Сериков		
Нач. отд.	Остапенко		
Гл. спец.	Дмитриев		
Нач. гр.	Романовский		
Пров.	Урина		
Разраб.	Федченко		
Н. контр.	Новикова		02.11.88

Хранилище взрывчатых материалов емкостью 70 тонн

Стадия	Лист	Листов
Р	1	3

Общие данные

ЮЖГИПРОРУДА

Инв. № подл. | Подпись и дата | Взам. инв. №

Копировал Гилина

Формат А3

Альбом 2

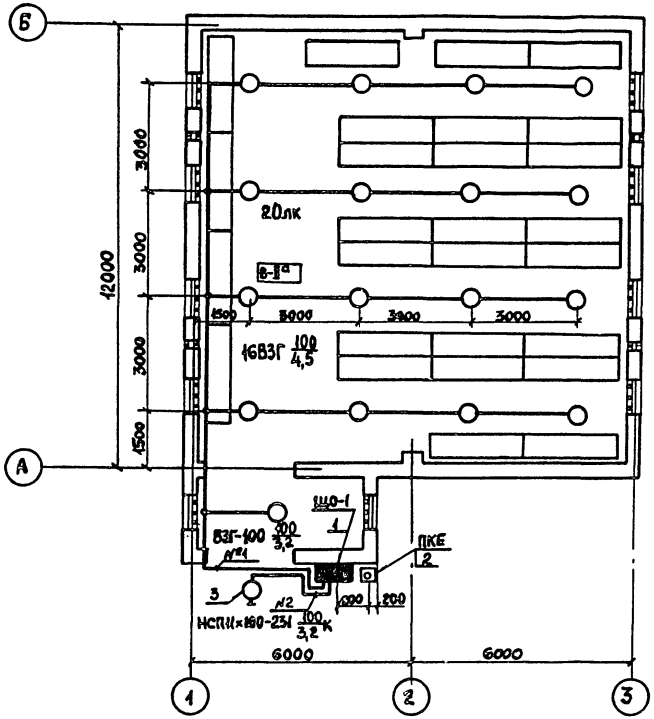

Ведомость узлов установки электрического оборудования на плане расположения

Поз.	Обозначение	Наименование	Кол.	Примеч.
1	5.407-43 В1л.11,12 исп.5	Установка распределительного		
		шкафа на стене. Подвод		
		внешних проводников сверху		
		ПР11-3054-54У3	1	
2	5.407-77.1.170М4	Пост кнопочный типа ПКЕ		
		на стене		
		Монтажный чертеж		
		Кнопка ПКЕ 222-2У3	1	
3	4.407-233-001	Установка кронштейна У116У3		
		со светильником для ламп		
		накаливания		
		Светильник НСП11×100-231	1	

Данные о групповых щитках с автоматическими выключателями

Номер щитка	Тип	Установленная мощность кВт	Номера автоматических выключателей				Ток расцепителя, А	
			Однополюсные		Трехполюсные		на вводе	на линиях
			Занятые	Резервные	Занятые	Резервные		
ЩО-1	ПР11-3054-54У3	1,8	—	—	1-2	3-4	—	16

10248/1

ГИП	Серяков		
Начотд.	Остапенко		
Гл. спец.	Дмитриев		
Нач. гр.	Романовский		
Пров.	Урина		
Разраб.	Федченко		
Н. контр.	Новикова		

705-3-27.88 - ЭО

Хранилище взрывчатых материалов емкостью 70 тонн

План расположения электрического оборудования и прокладка электрических сетей

Стадия	Лист	Листов
Р	2	

ЮЖГИПРОРУДА

Привязан

Инв. №

Инв. № подл. | Подпись и дата | Взам. инв. №

Копировал Гузенко

Формат А3

Альбом 2

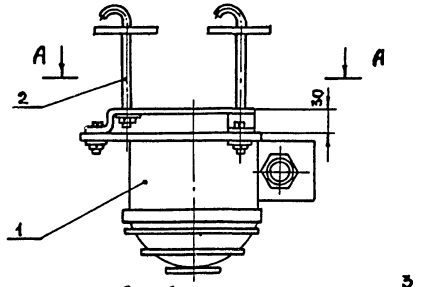

А – А

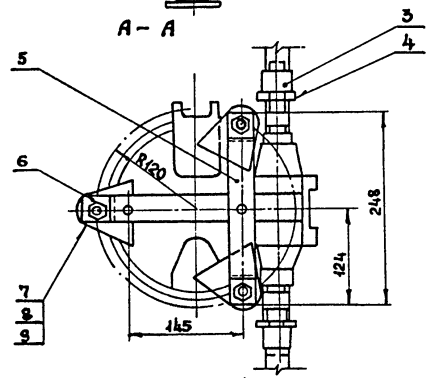

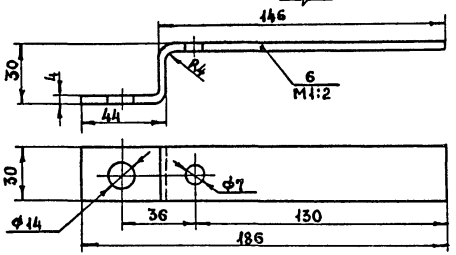

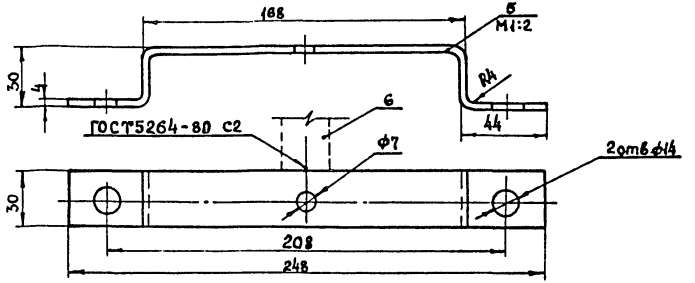

Марка, поз.	Обозначение	Наименование	Кол.	Масса ед. кг	Примеч.
1	ТУ16-535-778-73	Светильник ВЗГ-100	1		
2	ТУ36-1451-82	Шпилька У626УХЛ4	2		
3		Муфта Ц-25 ГОСТ8966-75	2	0,163	
4		Контргайка Ц-25 ГОСТ8968-75	2	0,076	
5		Полоса $\frac{4\times30\ ГОСТ\ 103-76}{Ст3кп2\ ГОСТ\ 535-79}$ ℓ=283	1	0,29	
6		Полоса $\frac{4\times30\ ГОСТ\ 103-76}{Ст3кп2\ ГОСТ\ 535-79}$ ℓ=206	1	0,21	
7		Болт М12×40.58 ГОСТ 7798-70	3		
8		Гайка М12.5 ГОСТ 5915-70	3		
9		Шайба 12.01 ГОСТ 11371-78	3		

1. Покрыть детали поз. 2,5 и 6 эмалью Гф-245 ГОСТ 5971-70
2. Резьбу от окраски предохранить и смазать техническим вазелином

10248/1

705-3-27.88- ЭО

ГИП	Сериков		
Нач. отд.	Остапенко		
Гл. спец.	Дмитриев		
Нач. гр	Романовский		
Пров.	Урина		
Разраб.	Федченко		
Н. контр.	Новикова		

Привязан

Инв. №

Хранилище взрывчатых материалов емкостью 70 тонн

Установка светильника ВЗГ-100 с основанием на потолочном перекрытии

Стадия	Лист	Листов
Р	3	

ЮЖГИПРОРУДА

Инв. № подл. | Подпись и дата | Взам. инв. №

Копировал Гилева

Формат А3

Альбом 2

Ведомость рабочих чертежей основного комплекта

Лист	Наименование	Примечание
1	Общие данные	
2	Размещение молниезащитных устройств. План	
3	Размещение молниезащитных устройств. Разрезы	

Ведомость ссылочных и прилагаемых документов

Обозначение	Наименование	Примечание
	Ссылочные документы	
ВСН-381-85/ММСС СССР	Инструкция о составе и оформлении	
	электротехнической рабочей	
	документации для промышленного	
	строительства	
	Единые правила безопасности при	
	взрывных работах	
	Прилагаемые документы	
705-3-27.88-ЭГ.ВМ	Ведомость потребности в материалах	альбом 4

Типовой проект разработан в соответствии с действующими нормами и правилами и предусматривает мероприятия, обеспечивающие взрывную, взрывопожарную и пожарную безопасность при эксплуатации здания

Главный инженер проекта	Сериков		

Общие указания.

1. Настоящий проект предусматривает молниезащиту от вторичных воздействий молнии
2. Все соединения молниеприемной сетки и токоотводов выполнить сваркой: сварные швы по ГОСТ 5264-80 сплошные, катетом 4мм.
3. Для предохранения от коррозии молниеприёмную сетку и токоотводы окрасить в черный цвет лаком БТ-577 (ГОСТ 5631-79)
4. Сопротивление заземляющего устройства не должно превышать 5 Ом. Расчет заземляющего устройства произведен для грунтов с удельным сопротивлением $2 \cdot 10^4$ Ом·см. При $\rho > 2 \cdot 10^4$ Ом·см количество заземляющих стержней определяется расчетом при привязке проекта.

Перечень видов работ, для которых необходимо составить акты освидетельствования скрытых работ согласно СНиП 3.01.01-85

1. Устройство наружного заземления.

Привязан: 10248/1

Инв. №

705-3-27.88-ЭГ

ГИП	Сериков		
Нач.отд.	Остапенко		
Гл.спец.	Шелюбский		10.88
Нач. гр.	Фатеев		
Проверил	Кулиненко		
Разраб.	Шмиголь		
Н. контр.	Шапошник		10.88

Хранилище взрывчатых материалов емкостью 70 тонн

Стадия	Лист	Листов
Р	1	3

Общие данные

ЮЖГИПРОРУДА

Инв.№ подл. | Подпись и дата | Взам. инв.№

Копировал: Жеросеева

Формат А3

Альбом 2

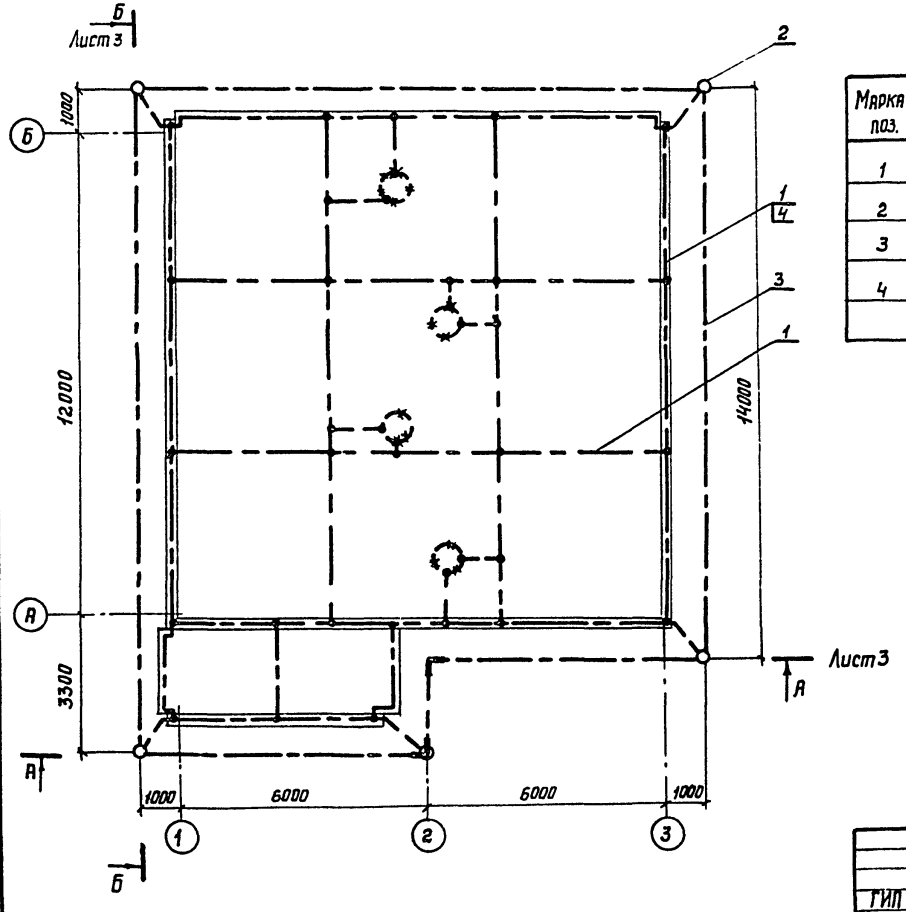

Марка поз.	Обозначение	Наименование	Кол.	Масса ед.,кг	Примеч.
1		Круг В8 ГОСТ 2590-71 / Вст3кп2 ГОСТ 535-79	190	0,39	м
2		Круг В12 ГОСТ 2590-71 / Вст3кп2 ГОСТ 535-79	5	0,89	L=5м
3		Полоса 4х40 ГОСТ 103-76 / Вст3кп2 ГОСТ 535-79	70	1,26	м
4		Скоба однолапковая			
		СО-8У3	70	0,0019	

10248/1

705-3-27.88-ЭГ

ГИП	Серяков		
Нач. отд.	Остапенко		
Гл. спец.	Шелковский		10.88
Нач. гр.	Фатеев		
Проверил	Кулиненко		
Разраб.	Шмиголь		
Н. контр.	Шапошник		12.10.88

Хранилище взрывчатых материалов емкостью 70 тонн

Стадия	Лист	Листов
Р	2	

Размещение молниезащитных устройств. План

ЮЖГИПРОРУДА

Привязан

Инв. N

Инв. N подл. | Подпись и дата | Взам. инв. N

Копировал: Жерносекова

Формат А3

Альбом 2

Разрез А-А

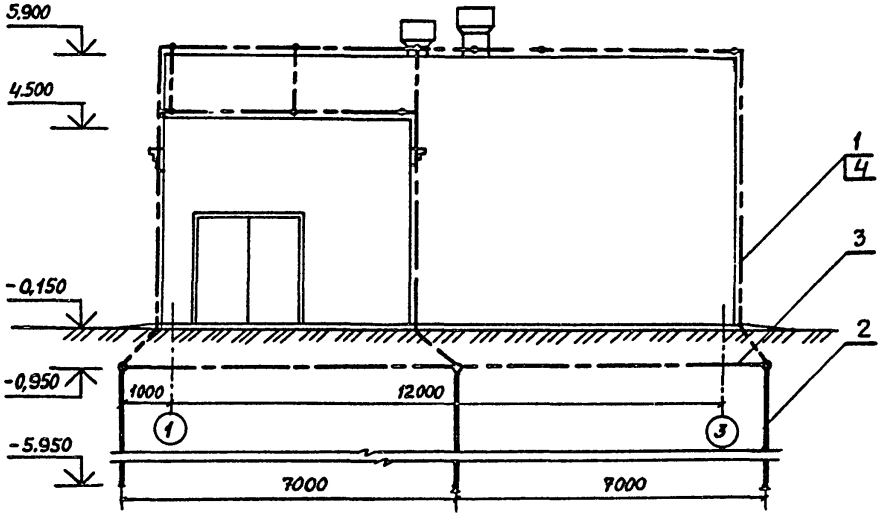

Разрез Б-Б

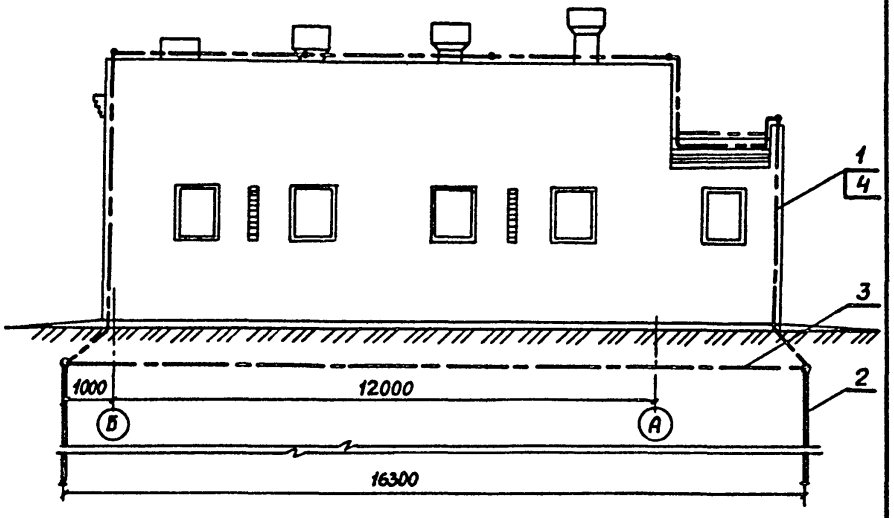

Взам. инв. N | Подпись и дата | Инв. N подл.

10248/1

705-3-27.88-ЭГ

Привязан			
Инв. N			
ГИП	Сериков		
Нач. отд.	Остапенко		
Гл. спец.	Шелюбский		11.88
Нач. гр.	Фатеев		
Проверил	Куличенко		
Разработ.	Шмиголь		
Н. контр.	Шапошник		11.88

Хранилище взрывчатых материалов емкостью 70 тонн.

Размещение молниезащитных устройств. Разрезы

Стадия	Лист	Листов
Р	3	

ЮЖГИПРОРУДА

Копировал: Жерносекова

Формат А3

Ведомость чертежей основного комплекта

Таблица 1

Лист	Наименование	Примечание
1.	Общие данные	
2.	План на отм. 0.000	
3.	Разрез 1-1	

Ведомость ссылочных и прилагаемых документов

Таблица 2

Обозначение	Наименование	Примечание
	Ссылочные документы	
СНиП II-3-79 изд. 1986	Строительная теплотехника	
СНиП 2.04.05-86	Отопление, вентиляция и кондиционирование	
СНиП 2.01.01-82	Строительная климатология и геофизика	
СНиП 3.05.01-85	Внутренние санитарно-технические системы	
	Единые правила безопасности при взрывных работах	
5.904-45	Узлы прохода вентиляционных вытяжных шахт через покрытия промышленных зданий. Узлы прохода общего назначения.	
1.494-32	Зонты и дефлекторы вентиляционных систем.	

Типовой проект разработан в соответствии с действующими нормами и правилами и предусматривает мероприятия, обеспечивающие взрывную, взрывопожарную и пожарную безопасность при эксплуатации здания

Главный инженер проекта	Сериков		

Продолжение табл. 2

Обозначение	Наименование	Примечание
	Прилагаемые документы	
705-3-27.88-ОВ.СО	Спецификация оборудования	альбом 4
705-3-27.88-ОВ.ВМ	Ведомость потребности в материалах	альбом 4

Общие указания

1. Воздуховоды и дефлекторы систем ВЕ1 – ВЕ4 изготавливаются из черной листовой стали и окрашиваются снаружи масляной краской.
2. Закладные детали для крепления приточных жалюзийных решёток предусмотрены в чертежах основного комплекта марки АР.

Альбом 2

Согласовано:

Строительный отдел	Гл. констр.	Пшеняник
	Нач. гр.	Крамаренко
	Нач. гр.	Никитин
МТО		

Взам. инв. №

Подпись и дата

Инв. № подл.

10248/1

Привязан:

Инв. №

705-3-27.88 - ОВ

ГИП	Сериков	
Нач. отд.	Заломаев	
Гл. техн.	Кайсин	
Нач. гр.	Дроздова	
Пров.	Дроздова	
Инженер	Сапсай	
Н. контр	Шапошник	02.11.88

Хранилище взрывчатых материалов емкостью 70 тонн.

Стадия	Лист	Листов
Р	1	3

Общие данные

ЮЖГИПРОРУДА

Копировал Колесник

Формат А3

Альбом 2

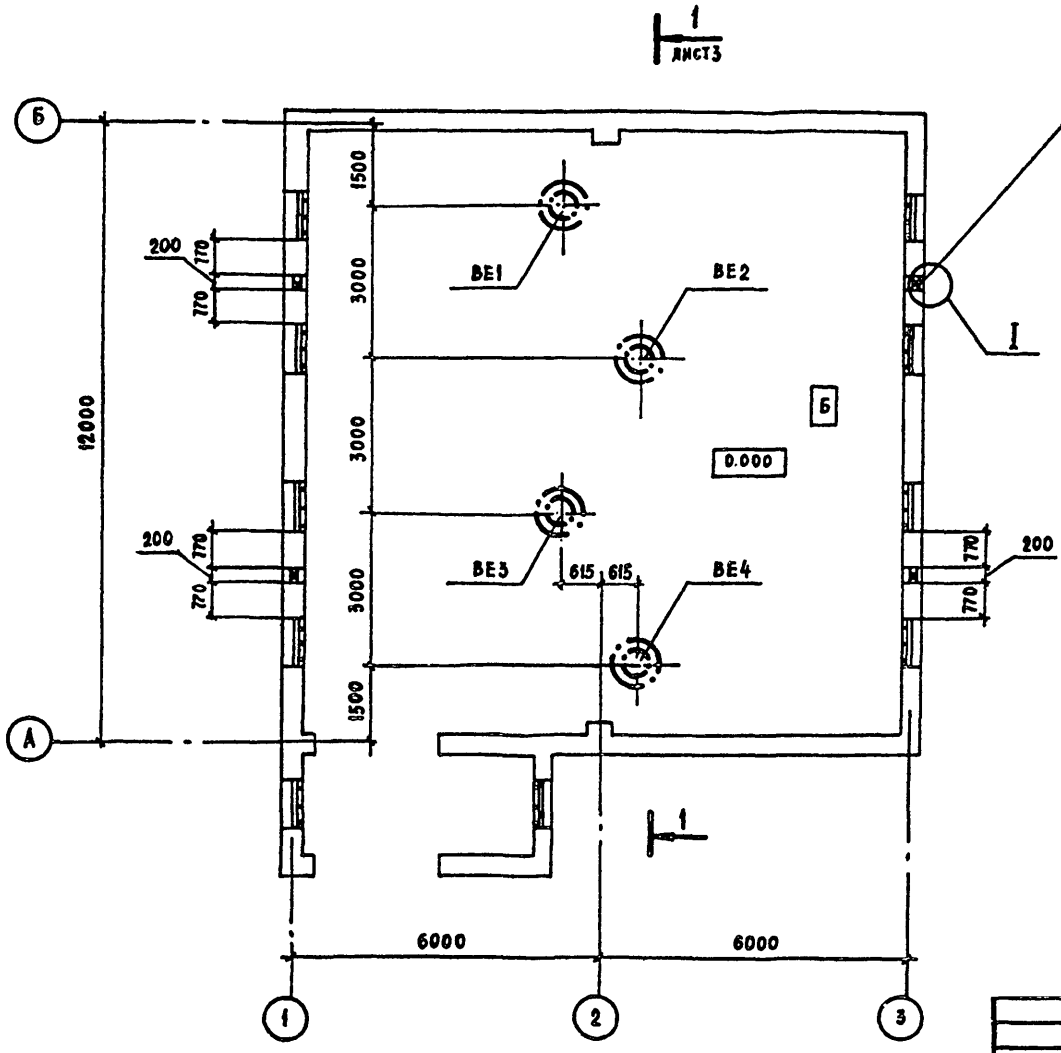

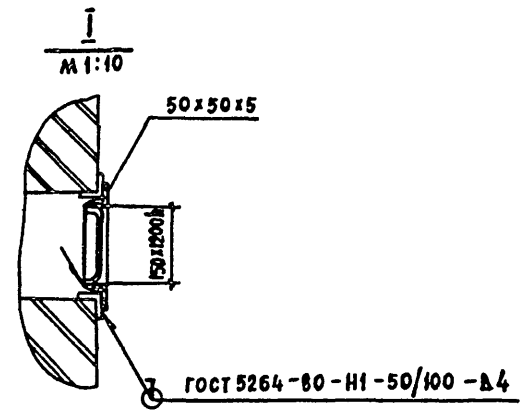

10248/1

				705-3-27.88 - ОВ	
ГИП	Сериков				
Нач.отд	Задомаев				
Гл.техн.	Кайсин			Хранилище взрывчатых материалов емкостью 70 тонн	Стадия: Р; Лист: 2; Листов:
Рук. гр.	Дроздова				
Пров.	Дроздова				
Проект.	Сапсай			План на отм.0.000	ЮЖГИПРОРУДА
Н.контр.	Шапошник		02.11.90		

Привязан:

Инв.№

Инв.№ подл. | Подпись и дата | Взам. инв.№

Копировал Колесник

Формат А3

Альбом 2

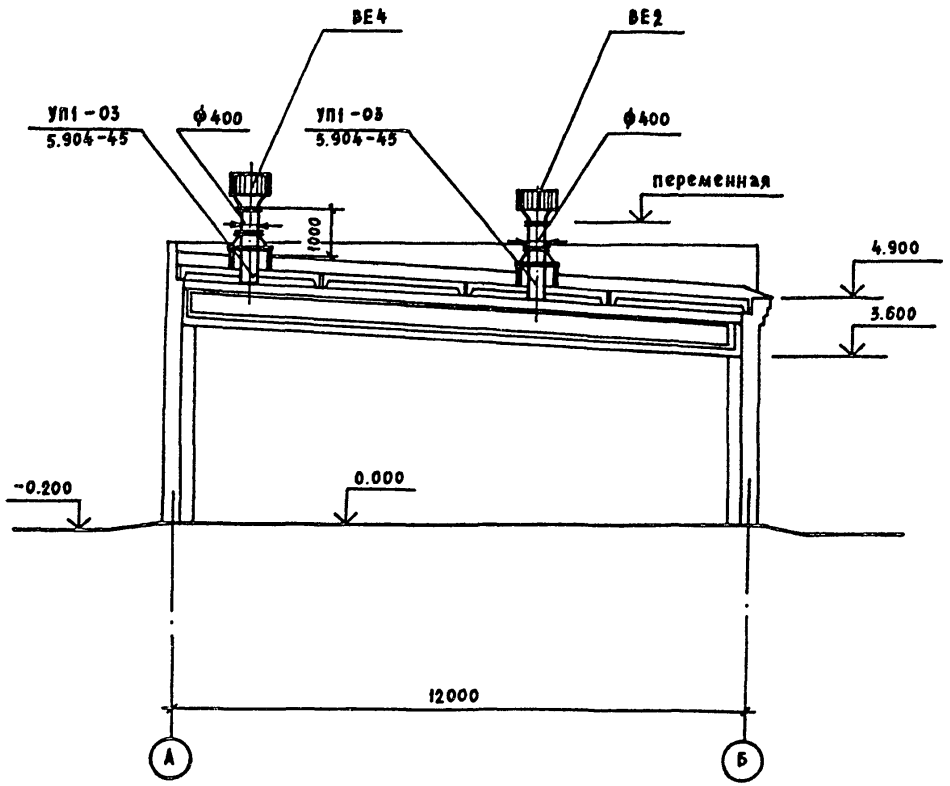

10248/1

705-3-27.88 - ОВ

ГИП	Сериков	
Нач.отд.	Задомаев	
Гл.техн.	Кайсин	
Рук.гр.	Дроздова	
Пров.	Дроздова	
Проект.	Сапсай	
Н.контр.	Шапошник	02.88

Привязан:

Инв.№

Хранилище взрывчатых материалов емкостью 70 тонн

Стадия	Лист	Листов
Р	3	

Разрез 1-1

ЮЖГИПРОРУДА

Копировал Колесник

Формат А3

Инв.№ подл. | Подпись и дата | Взам. инв.№

Альбом 2

Ведомость рабочих чертежей основного комплекта

Лист	Наименование	Примеч.
1	Общие данные	
2	Схема расположения сети связи и	
	сигнализации	
3	План расположения конструкций	
	для установки извещателей и прокладки кабелей	

Ведомость ссылочных и прилагаемых документов

Обозначение	Наименование	Примеч.
	Ссылочные документы	
СНиП 2.04 09-84	Пожарная автоматика	
	зданий и сооружений	
	ТРВ-2. Техническое описание	
	Прилагаемые документы	
705-3-27.88 СС.С01	Спецификация оборудования	альбом 4
705-3-27.88 СС.ВМ	Ведомость потребности в	альбом 4
	материалах	

Типовой проект разработан в соответствии с действующими нормами и правилами и предусматривает мероприятия, обеспечивающие взрывную, взрывопожарную и пожарную безопасность при эксплуатации зданий

Гл. инженер проекта	Сериков		

Общие указания

1. Включение сети сигнализации предусматривается в концентратор „Топаз."
2. Кабель КНР принят в соответствии с нормативно-технической документацией на термоизвещатель ТРВ-2 для обеспечения его взрывобезопасности.
3. Телефонный аппарат ТА-1321 и пожарный извещатель ИПР установить на стене 1,5м; коробку клеммную установить на высоте 2,5м.

Взам. инв. № | Подпись и дата | Инв. № подл.

10248/1

Привязан

Инв. №

705-3-27.88-СС

ГИП	Сериков		
Нач. отд.	Остапенко		
Гл. спец.	Трубачев		
Нач. гр.	Головенский		10.10
Пров.	Головенский		10.10
Инж.	Лагута		10.10
Н. контр.	Новикова		02.11.88

Хранилище взрывчатых материалов емкостью 10 тонн

Стадия	Лист	Листов
Р	1	3

Общие данные

ЮЖГИПРОРУДА

Копировал Гилева Формат А3

Альбом 2

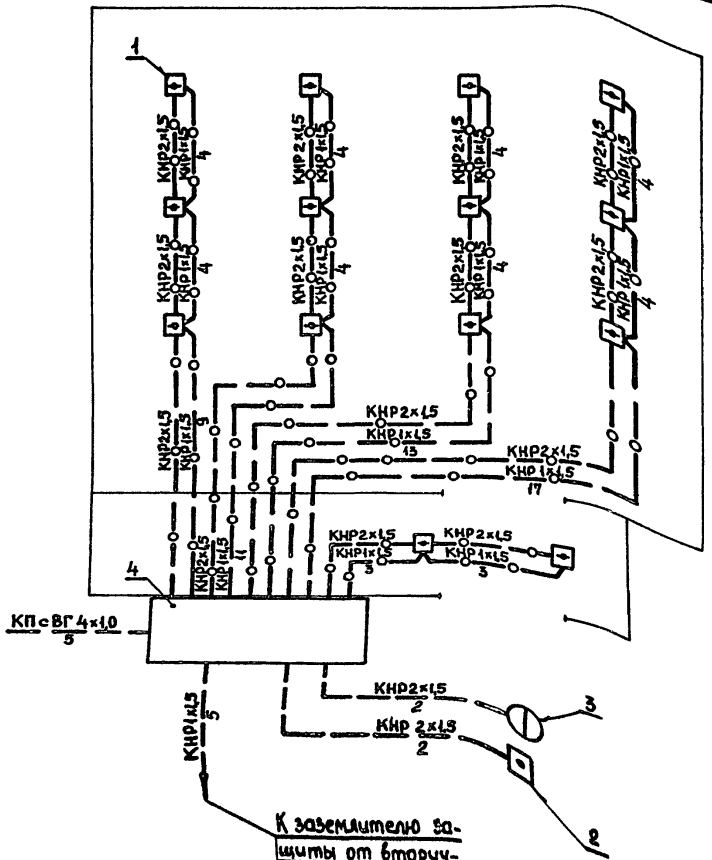

Марка поз.	Обозначение	Наименование	Кол.	Примеч.
1		Извещатель ТРВ-2	14	
2		Извещатель ИПР	1	
3		Аппарат телефонный ТА-1321	1	
4		Коробка У614А	1	
		Кабель КПсВГ4×1	5	м
		ГОСТ 1508-78Е		
		Кабель КНР 2×1,5	92	м
		КНР 1×1,5	93	м
		ГОСТ 7866.1-76		

Инв.№ подл. | Подпись и дата | Взам.инв.№

Привязан

Инв. №

10248/4

705-3-27.88-СС

Нач.отд.	Остапенко		
Гл.спец.	Трубачев		
Нач.гр.	Головенский	10.10	
Пров.	Головенский	10.10	
Инж.	Лагута	10.10	
Н.контр.	Новикова	07.11.88	

Хранилище взрывчатых материалов емкостью 10 тонн

Схема расположения сети связи и сигнализации

Стадия	Лист	Листов
Р	2	

ЮЖГИПРОРУДА

Копировал Гузенко

Формат А3

Альбом 2

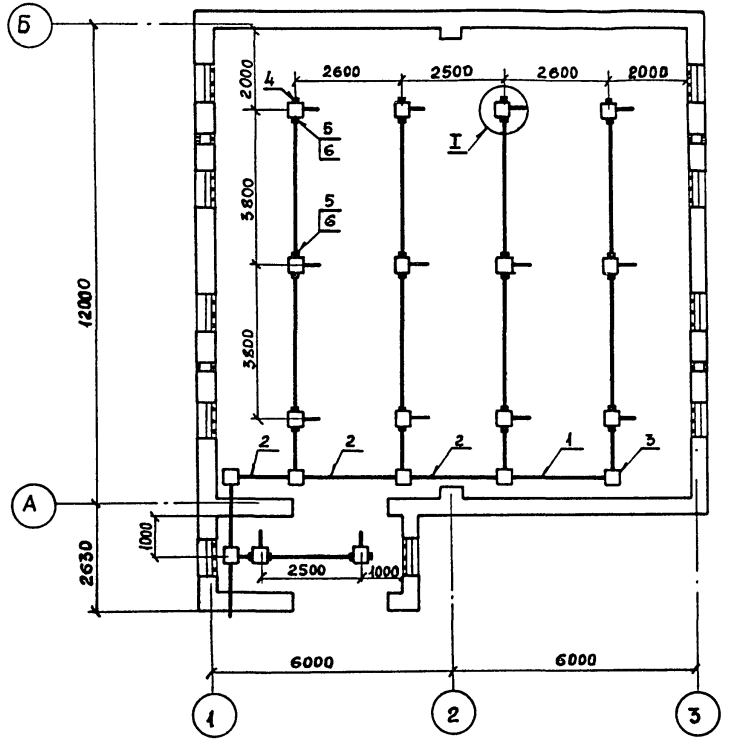

Марка поз.	Обозначение	Наименование	Кол.	Примеч.
1		Труба	36	м
		32×2×5000 ГОСТ 10704-76 / Б-2 ГОСТ 10705-80		
2		Труба	18	м
		50×2×5000 ГОСТ 10704-76 / Б-2 ГОСТ 10705-80		
3		Коробка У996М2	6	
		ТУ36-2415-81		
4		Колпак 15	5	
		ГОСТ 8962-75		
5		Футорка 25×15	23	
		ГОСТ 8960-75		
6		Тройник 32×20×25	23	
		ГОСТ 8950-75		
		Полоса	11	м
		Б-24×40 ГОСТ 103-76 / Ст 3кп ГОСТ 380-71		Крепление труб

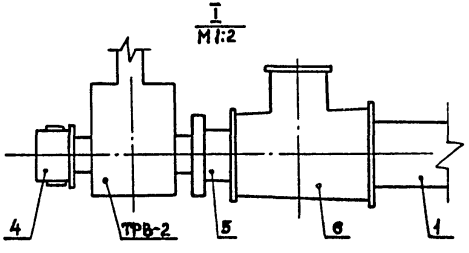

10248/1

705-3-27.88-СС

Нач.отд.	Остапенко			Хранилище взрывчатых материалов емкостью 70 тонн	Стадия	Лист	Листов
Гл.спец.	Трубачев				Р	3	
Нач.гр.	Головенский		10.10				
Пров.	Головенский		10.10	План расположения конструкций для установки извещателей и прокладки кабелей	ЮЖГИПРОРУДА		
Инж.	Лагута		10.10				
Н.контр.	Новикова		10.10				

Привязан

Инв.№

Инв.№ подл. | Подпись и дата | Взам.инв.№

Копировал Гузенко

Формат А3

Альбом 2

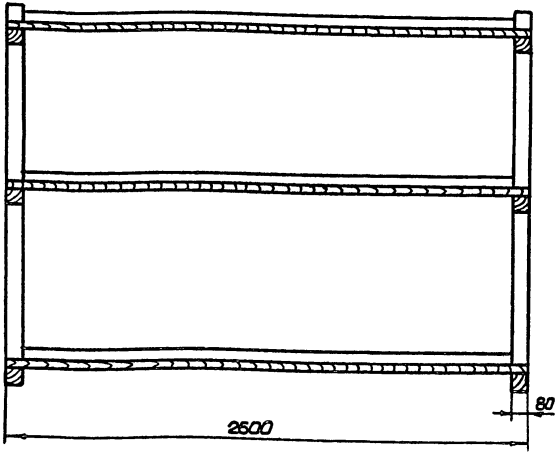

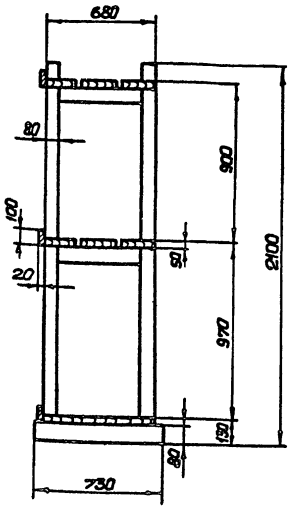

1. Стеллаж собирать на деревянных нагелях
2. В случае применения железных гвоздей, головки последних утопить в дерево на глубину не менее 5мм и зашпаклевать.
3. Доски полок стеллажей, за исключением нижней полки, настилать с промежутком 2,5см.
4. Поверхность стеллажа покрыть огнезащитной краской.
5. Для изготовления стеллажей применять древесину хвойных пород влажностью не более 25%
6. Объем древесины – 0,33м³

Привязан:

Инв.№

ГИП	Серяков	
Нач.отд.	Бекишева	
Гл.техн.	Шмитько	
Рук.гр.	Манашов	
Рук.гр.	Никитин	
Провер.	Бунина	
Разраб.	Матвеева	
Н.контр	Шапошник	

10248/4

705-3-27.88-ТХ-ВОЛ

Стеллаж 2600×730×2100
Общий вид

Стадия	Лист	Листов
Р		1

НИИЖГИПРОРУДА

Копировал Вилегук

Формат А3

Инв.№подл. | Подпись и дата | Взам.инв.№

Альбом 2

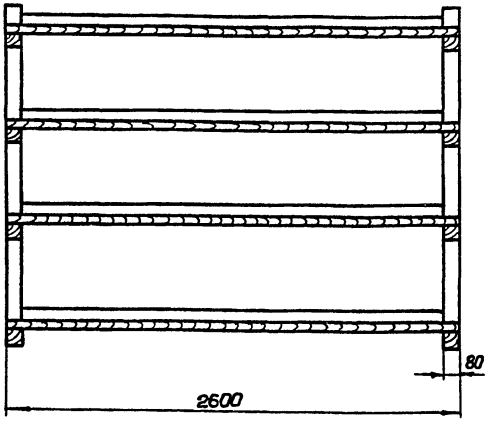

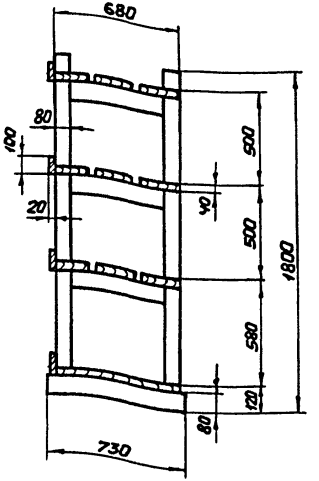

1. Стеллаж собирать на деревянных нагелях.
2. В случае применения железных гвоздей, головки последних утопить в дерево на глубину не менее 5мм и зашпаклевать.
3. Доски полок стеллажей, за исключением нижней полки, настилать с промежутком 2,5см.
4. Поверхность стеллажей покрыть огнезащитной краской.
5. Для изготовления стеллажей применять древесину хвойных пород влажностью не более 25%.
6. Объем древесины – 0,39м³.

10248/1

ГИП	Сериков		705-3-27.88-ТХ.В02	
Нач.отд.	Белошапка			
Гл.техн.	Шмитько			
Нач.гр.	Макашов			
Нач.гр	Никитин		Стеллаж 2600×730×1800 Общий вид	Стадия: Р; Лист: ; Листов: 1
Провер.	Бунина			
Разраб.	Матвеева			НЖГИПРОРУДА
Н.контр.	Шапошник	06.05.89		

Привязан:

Инв.№

Инв.№подл. | Подпись и дата | Взам.инв.№

Копировал Винницк

Формат А3

Альбом

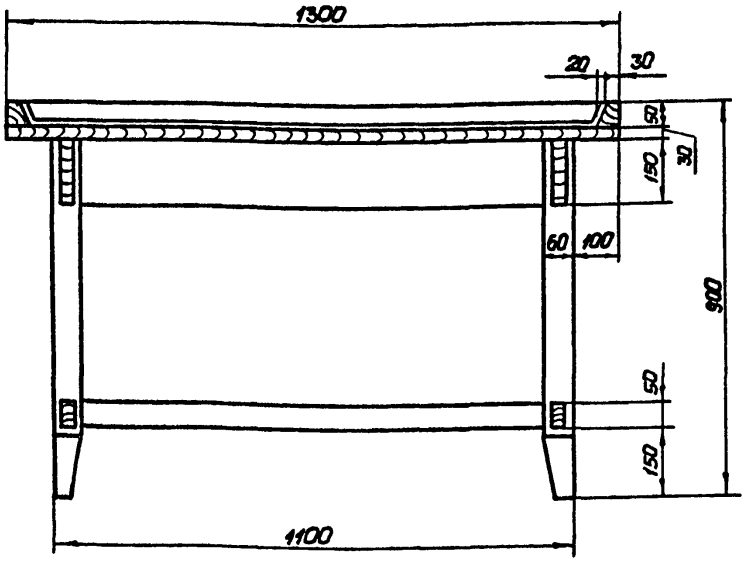

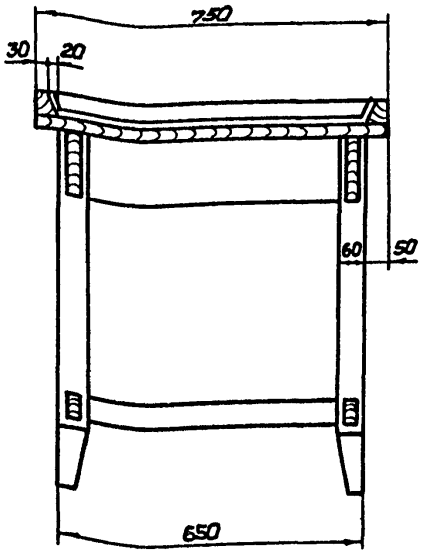

1. Все соединения выполнять на столярном клее.
2. Головки гвоздей необходимо утопить в дерево на глубину не менее 5мм и зашпаклевать.
3. Все открытые поверхности покрыть огнезащитной краской.
4. Для изготовления стола принять древесину влажностью не более 25%.
5. Объем древесины 0,072м³.

10248/1

ГИП	Сериков		
Нач.отд.	Белошапка		
П.констр.	Шмитько		
Нач.гр.	Макашов		
Нач.гр.	Никитин		6.89
Провер.	Чудновская		
Разраб.	Матвеева		
Н.контр.	Шапошник		06.05.89

705-3-27.88-ТХ.ВОЗ

Стол 1300×750×900
Общий вид

Стадия	Лист	Листов
Р		1

НОЖГИПРОРУДА

Привязан:

Инв. №

Инв. № подл. | Подпись и дата | Взам. инв. №

Копировал Винник

Формат А3

Альбом 2

Обозначение чертежа	Наименование	Кол.	Примеч
5.407-43 Вып.1л.36	Планка переходная	4	
5.407-77.2.210	Конструкция	1	
4.407-233-018	Кронштейн со светильни-		
	ком исполн.1	1	

Привязан

Инв.№

ГИП	Сериков		
Нач.отд.	Остапенко		
Гл.спец.	Дмитриев		
Нач.гр.	Романовский		
Пров.	Урина		
Разраб.	Федченко		
Н.контр.	Новикова		02.11.88

705-3-27.88- ЭО.НК1

Ведомость электромонтажных конструкций, подлежащих изготовлению в М93

Стадия	Лист	Листов
Р		1

ЮЖГИПРОРУДА

Взам.инв.№ | Подпись и дата | Инв.№подл.

Наименование и техническая характеристика изделия, материала	Тип, марка	Ед. изм.	Количество
Полоса 4х40 ГОСТ 103-76 / Вст3кп2 ГОСТ 535-79		кг	1,0
Круг В12 ГОСТ 2590-71 / Вст3кп2 ГОСТ 535-79		кг	4,0
Профиль 25х10 длиной 1000	К101/1У2	шт	1
Кронштейн для крепления светильника массой до 10кг	У116 У3	шт	1
Провод 1х25 ГОСТ6323-79	АПВ-380	м	3,0

Привязан

10248/1

Инв.№

ГИП	Сериков		
Нач.отд.	Остапенко		
Гл.спец.	Дмитриев		
Нач.гр.	Романовский		
Пров.	Урина		
Разраб.	Федченко		
Н.контр.	Новикова		02.11.88

705-3-27.88- ЭО.НК2

Ведомость изделий и материалов для изготовления электромонтажных конструкций и деталей в М93

Стадия	Лист	Листов
Р		1

ЮЖГИПРОРУДА

Взам.инв.№ | Подпись и дата | Инв.№подл.

ЦЕНТРАЛЬНЫЙ ИНСТИТУТ ТИПОВОГО ПРОЕКТИРОВАНИЯ
ГОССТРОЯ СССР
КИЕВСКИЙ ФИЛИАЛ
г. Киев-57 ул. Эжена Потье № 12

27/8
Заказ № 6124/ Инв. № 10248/1 Тираж 60
Сдано в печать 22/5 1990 Цена 1·90

gost.e-ecolog.ru