ТИПОВОЙ ПРОЕКТ

705-3-26.88

ХРАНИЛИЩЕ ВЗРЫВЧАТЫХ МАТЕРИАЛОВ ЕМКОСТЬЮ 24 Т

АЛЬБОМ 3

АР - АРХИТЕКТУРНЫЕ РЕШЕНИЯ

АРИ - ИЗДЕЛИЯ

КЖ - КОНСТРУКЦИИ ЖЕЛЕЗОБЕТОННЫЕ

Гор цитп 10247/2

ПРИВЯЗАН

ИНВ.N

gost.e-ecolog.ru

цена: 2-36

ТИПОВОЙ ПРОЕКТ

705-3-26.88

ХРАНИЛИЩЕ ВЗРЫВЧАТЫХ МАТЕРИАЛОВ ЕМКОСТЬЮ 24 Т

АЛЬБОМ 3

Альбом 1 из ТП 705-3-25.88	ПЗ	Общая пояснительная записка
Альбом 2	ТХ	Технология производства
	ЭО	Электрическое освещение
	ЭГ	Молниезащита здания
	ОВ	Вентиляция
	СС	Связь и сигнализация
Альбом 3	АР	Архитектурные решения
	АРИ	Изделия
	КЖ	Конструкции железобетонные
Альбом 4	С	Сметная документация
	ВМ	Ведомости потребности в материалах
	СО	Спецификации оборудования

Утвержден Минчерметом СССР
Приказ от 13.11.87 N1082
Введен в действие Минчерметом СССР
Приказ от 10.11.88 N 706

Разработан.
Южгипроруда
Директор института Н.М.Гордиенко
Главный инженер проекта В.К.Сериков

© ЦИТП Госстроя СССР 1989г.

10247/2

				ПРИВЯЗАН	
ИНВ.N					

ФОРМАТ А3

Альбом 3

№ № листов	Наименование и обозначение документов		Стр.
	Содержание альбома		2
	Архитектурные решения - АР		
1	Общие данные /начало/		3
2	Общие данные /продолжение/		4
3	Общие данные /окончание/		5
4	План		6
5	Спецификация		7
6	Разрезы		8
7	Фасады		9
8	План полов. План кровли. Экспликация полов		10
9	Узлы		11
	Рамка	АРИ-А-2	12
	Технические требования к воротам	АРИ-ТТ	12
	Рамка А-1	АРИ-А-1	13
	Технические требования к изготовлению закладных деталей	АРИ-ТТ.1	13
	Изделие закладное МН-2	АРИ-МН-2	14
	Решетка Р-2	АРИ-Р-2	14
	Изделие закладное МН-1	АРИ-МН-1	15
	Решетка Р-1	АРИ-Р-1	15
	Изделие закладное МН-3	АРИ-МН-3	16
	Решетка Р-3	АРИ-Р-3	16

№ № листов	Наименование и обозначение документов Наименование листа		Стр.
	Ворота В-1	АРИ-В-1	17-23
	Конструкции железобетонные - КЖ		
1	Общие данные /начало/		24
2	Общие данные /окончание/		25
3	Схема расположения фундаментов		
	(вариант из монолитного бетона)		26
4	Схема расположения фундаментов		
	(вариант из сборных блоков)		27
5	Схемы раскладки блоков по осям А,Б,В,1,5,3,2,4		
	(вариант из сборных блоков)		28
6	Схема расположения элементов покрытия		29

Взам. инв. №

Подпись и дата

Инв. № подл.

Привязан

Инв. №

Нач. отд	Уваров	
Гл. техн.	Гуревич	
Гл. спец	Пшеняник	
Пров	Лоздеева	
Пров	Савченко	
Разраб	Ступченко	
Н. контр.	Шалошник	

10247/2

705-3-26.88

Содержание альбома

Стадия	Лист	Листов
Р		1

ЮЖГИПРОРУДА

Копировал. Жерносекова

Формат А3

Альбом 3

Ведомость рабочих чертежей основного комплекта

Таблица 1

Лист	Наименование	Примечание
1	Общие данные (начало)	
2	Общие данные (продолжение)	
3	Общие данные (окончание)	
4	План	
5	Спецификации	
6	Разрезы	
7	Фасады	
8	План полов. План кровли. Экспликация полов.	
9	Узлы	

Продолжение табл. 1

Обозначение	Наименование	Примечание
Вып. 1	Перемычки брусковые для жилых	
	и общественных зданий.	
	Рабочие чертежи.	
Вып. 3	Перемычки балочные для жилых и	
	общественных зданий. Рабочие чертежи.	
2.430-20	Узлы стен из кирпича одноэтажных	
	зданий промышленных предприятий.	
Вып. 1	Узлы цоколя и деформационных	
	швов в стенах.	
	Рабочие чертежи.	
Вып. 2	Узлы сопряжения стен с покрытиями	
	парапетов, карнизов, деформационных	
	швов в местах	
	перепада высот кровли.	
	Рабочие чертежи.	

Ведомость ссылочных и прилагаемых документов

Таблица 2

Обозначение	Наименование	Примечание
	Ссылочные документы	
ГОСТ 11214-86	Окна и балконные двери деревянные	
	с двойным остеклением для	
	жилых и общественных зданий.	
	Типы, конструкция и размеры.	
1.038.1-1	Перемычки железобетонные для	
	зданий с кирпичными стенами	

Согласовано

Гр. КЖ	Романовский	
ЭТО	Романовский	
СТО	Аразова	
МТО	Макашов	1.11.88
Взам. инв. N		
Подпись и дата		
Инв. N подл.		

Типовый проект разработан в соответствии с действующими нормами и правилами и предусматривает мероприятия, обеспечивающие взрывную, взрывопожарную и пожарную безопасность при эксплуатации здания

Главный инженер проекта	Сериков		

10247/2

Привязан:

Инв. N

ГИП	Сериков	
Нач. отд.	Уваров	
Гл. техн.	Гуревич	
Гл. спец.	Крамаренко	
Рук. гр	Партина	
Провер.	Шнейдерович	
Инженер	Савченко	
Н контр.	Новикова	10.11.88

705-3-26.88-АР

Хранилище взрывчатых материалов емкостью 24 тонны

Стадия	Лист	Листов
Р	1	9

Общие данные (начало) ЮЖГИПРОРУДА

Копировала: Рундина

формат А3

Альбом 3

Продолжение табл. 2

Обозначение	Наименование	Примеч.
2.236-2	Детали примыканий оконных	
	и дверных блоков в общественных зданиях.	
Вып. 1	Примыкание оконных и дверных блоков к стенам и перегородкам каркасно-панельных и кирпичных зданий.	
1.431-6	Кирпичные перегородки для одноэтажных и многоэтажных производственных зданий.	
	Материалы для проектирования	
2.460-15	Типовые узлы покрытий промышленны зданий в местах установки крышных вентиляторов.	
Вып. 1	Рабочие чертежи типовых узлов.	
1.400-15	Унифицированные закладные изделия железобетонных конструкций для крепления технологических коммуникаций и устройств.	
Вып. 0	Материалы для проектирования.	
Вып. 1	Рабочие чертежи унифицированных закладных изделий.	

Продолжение табл. 1

Обозначение	Наименование	Примеч.
2.435-6	Противопожарные двери и ворота	
	промышленных зданий.	
Вып. 3	Ворота противопожарные и	
	противопожарные ворота искронедающие.	
	Прилагаемые документы.	
Т.П.705-3-26.88 -АР.ВМ	Ведомость потребности в материалах	Альбом 4
Т.П.705-3-26.88 -АР.ТТ	Технические требования к воротам	
Т.П.705-3-26.88 -АРИ-МН-1	Изделие закладное МН-1	
Т.П.705-3-26.88 -АРИ-МН-2	Изделие закладное МН-2	
Т.П.705-3-26.88 -АРИ-МН-3	Изделие закладное МН-3	
Т.П.705-3-26.88 -АРИ-Р-1	Решетка Р-1	
Т.П.705-3-26.88 -АРИ-Р-2	Решетка Р-2	
Т.П 705-3-26.88 -АРИ-Р-3	Решетка Р-3	
Т.П.705-3-26.88 -АРИ-А-1	Рамка А-1	
Т.П.705-3-26.88 -АРИ-А-2	Рамка А-2	
Т.П.705-3-26.88 -АРИ-ТТ1	Технические требования к	
	изготовлению закладных изделий	
Т.П.705-3-26.88 -АРИ-В-1	Ворота В-1	

Взам. инв. | Подпись и дата | Инв. № подл.

10247/2

705-3-26.88-АР

ГИП	Сериков	
Нач. отд.	Уваров	
Гл. техн.	Гуревич	
Гл. спец.	Крамаренко	
Рук. гр.	Партина	
Провер.	Шнейдерович	
Инж.	Куницына	
Н. контр.	Новикова	

Привязан:

Инв. №

Хранилище взрывчатых материалов емкостью 24 тонны.

Стадия	Лист	Листов
Р	2	

Общие данные (продолжение)

Южгипроруда

Копировал: Кулешова

Формат А3

АЛЬБОМ 3

Ведомость спецификаций

Таблица 3

Лист	Обозначение	Примеч.
5	Спецификация элементов заполнения проемов	
5	Спецификация перемычек	
8	Экспликация полов	
5	Спецификация закладных элементов	

Ведомость отделки помещений

Площадь м² Таблица 4

Наименование или номер помещения	Потолок		Стены или перегородки		Примеч.
	Площадь	Вид отделки	Площадь	Вид отделки	
Помещения хранилища. тамбуры	125.4	Затирка швов, покраска перхлорвиниловой эмалью белого цвета	239.7	Затирка швов: Силикатная покраска в белый цвет	

Общие указания

1. Типовой проект разработан на основании технологического задания.
2. За отметку 0.000 принята отметка чистого пола здания.
3. Здание запроектировано I степени огнестойкости.
4. Горизонтальная гидроизоляция стен укладывается на отметке −0.030 и состоит из слоя цементного раствора состава 1:2 с добавлением 10% церрезитовой эмульсии.
5. Наружные стены запроектированы из кирпича М100 на растворе М25.
6. Перегородку не доводить до низа плит и уложить упругие прокладки.
7. В кладке стен при устройстве проемов предусмотреть закладку деревянных антисептированных пробок размером 120×120×60 через 1200 мм по высоте, но не менее 2-х штук с каждой стороны проема для крепления коробок дверей и окон.
8. Откосы проемов оштукатуриваются цементно-известковым раствором
9. Закладные элементы, пробки, анкера, отверстия в стенах выполнять одновременно с кладкой стен.
10. Водоизоляционный ковер кровли состоит из 4-х слоев рубероида марки РМ-350 (ГОСТ 10923-82) на битумной горячей мастике марки МБК-Г-65. Верхний слой водоизоляционного ковра обмазать мастикой марки МБК-Г-75 и втопить слой гравия толщиной 10 мм.
11. Утеплителем кровли является пенобетон γ=600 кг/м³.
12. Для уклона кровли принят легкий бетон γ=1100 кг/м³.
13. Деревянные изделия окрасить масляной краской /ГОСТ 8292-85/
14. Вокруг здания устраивается асфальтовая отмостка. толщиной 25 мм по щебеночному основанию толщиной 120 мм шириной 1000 мм с уклоном 3% от здания.
15. При производстве строительных работ необходимо выполнять требования СНиП III-4-80„ Техника безопасности в строительстве"
16. Производство строительных работ проектом предусмотрено в летнее время.
17. Площадь застройки — 116.7 м²
18. Строительный объем — 453.46 м³
19. Общая пояснительная записка приведена в типовом проекте 705-3-25.88, альбом 1

Инв.№ подл. | Подпись и дата | Взам. инв.№

Привязан

Инв.№

10247/12

705-3-26 88-АР

ГИП	Сериков	
Нач. отд.	Уваров	
Гл. техн.	Гуревич.	
Гл. спец.	Крамаренко	
Рук. гр.	Партина	
Провер.	Шнейдерович	
Инж.	Куницына	
Н. контр.	Новикова	

Хранилище взрывчатых материалов емкостью 24 тонны

Стадия	Лист	Листов
Р	3	

Общие данные (окончание)

Южгипроруда

Копировал. Кулешова

Формат А3

Альбом 3

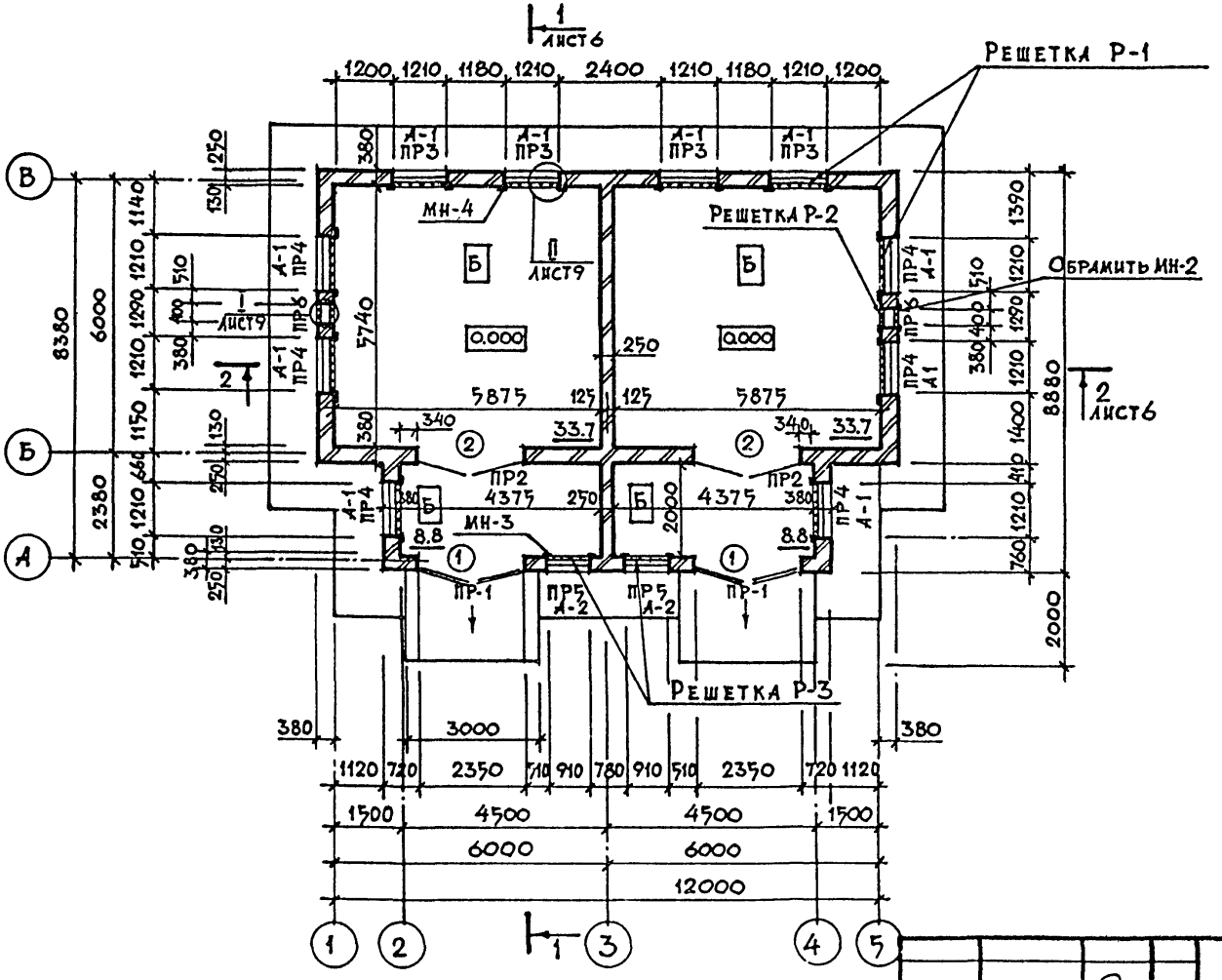

Ведомость перемычек

Марка поз.	Схема сечения
ПР-1	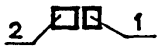
ПР-2	
ПР-3	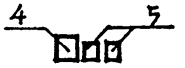
ПР-4	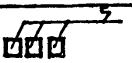
ПР-5	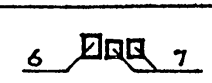
ПР-6	

10247/2

			705-3-26.88-АР	
Гип	Сериков			
Нач отд	Уваров			
Гл.техн.	Гуревич			
Гл.спец	Крамаренко		Хранилище взрывчатых материалов емкостью 24 тонны.	Стадия: Р; Лист: 4; Листов:
Рук.гр.	Партина			
Пров.	Шнейдерович		План	Южгипроруда
Инж.	Кукицына			
Н. контр	Новикова			

Привязан:

Инв. №

Инв. № подл. | Подпись и дата | Взам. инв. №

Альбом 3

Спецификация закладных элементов

Марка поз.	Обозначение	Наименование	Кол.	Масса ед. кг.	Примеч
МН-1	Т.П. 705-3-26.88-АРИ-МН-1	Закладное изделие МН-1	10	35.64	
МН-2	Т.П. 705-3-26.88-АРИ-МН-2	Закладное изделие МН-2	2	17.77	
МН-3	Т.П. 705-3-26.88-АРИ-МН-3	Закладное изделие МН-3	2	31.44	

Спецификация перемычек

Марка поз.	Обозначение	Наименование	Кол.	Масса ед. кг.	Примеч.
1	1.038.1-1 Вып.1	3ПБ 27-8	2	180	
2	1.038.1-1 Вып.1	5ПБ 30-37	2	410	
3	1.038.1-1 Вып.3	4ПГ 30-40	2	753	
4	1.038.1-1 Вып.1	3ПБ 18-37	4	119	
5	1.038.1-1 Вып.1	2ПБ 16-2	26	65	
6	1.038.1-1 Вып.1	3ПБ 16-37	2	102	
7	1.038.1-1 Вып.1	2ПБ 13-1	8	54	
8	1.038.1-1 Вып.1	3ПБ 13-37	2	85	

Ведомость проемов ворот и дверей

Марка поз.	Размер проема мм
1	2350 × 2380
2	2350 × 2415

Спецификация элементов заполнения проемов

Марка поз	Обозначение	Наименование	Кол.	Масса ед. кг.	Примеч.
1	Т.П. 705-3-26.88-АРИ-В-1	Ворота В-1	2		
2	2.435-6 вып.2	Дверь противопожарная			
		искронедающая ПДИ-5	2		
ОК-1	ГОСТ 11214-86	Окно ОС 12-12 В	10		
ОК-2	ГОСТ 11214-86	Окно ОС 12-9 В	2		
Р-1	Т.П. 705-3-26.88-АРИ-Р-1	Решетка Р-1	10	60.20	
Р-2	Т.П. 705-3-26.88-АРИ-Р-2	Решетка Р-2	2	20.46	
Р-3	Т.П. 705-3-26.88-АРИ-Р-3	Решетка Р-3	2	49.56	
А-1	Т.П. 705-3-26.88-АРИ-А-1	Рамка А-1	10		
А-2	Т.П. 705-3-26.88-АРИ-А-2	Рамка А-2	2		

Взам. инв. №

Подпись и дата

Инв. № подл.

Привязан:

Инв. №

10247/2

ГИП	Серикав		
Нач. отд.	Уваров		
Гл. техн.	Гуревич		
Гл. спец.	Крамаренко		
Рук. гр.	Партина		
Провер.	Шнейдерович		
Инженер	Куницына		
Н. контр	Новикова		

705-3-26.88-АР

Хранилище взрывчатых материалов емкостью 24 тонны

Стадия	Лист	Листов
Р	5	

Спецификация

ЮЖГИПРОРУДА

Копировал: Рундина

Формат А-3

Альбом 3

Разрез 1-1

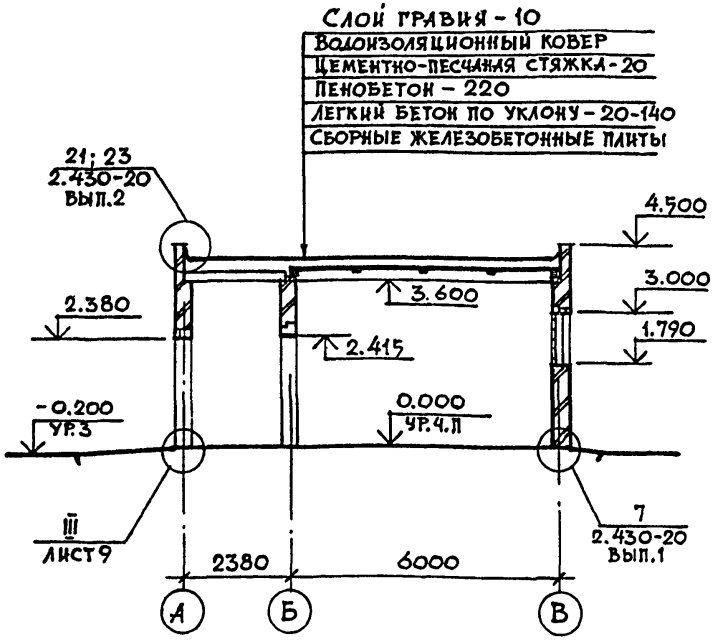

Разрез 2-2

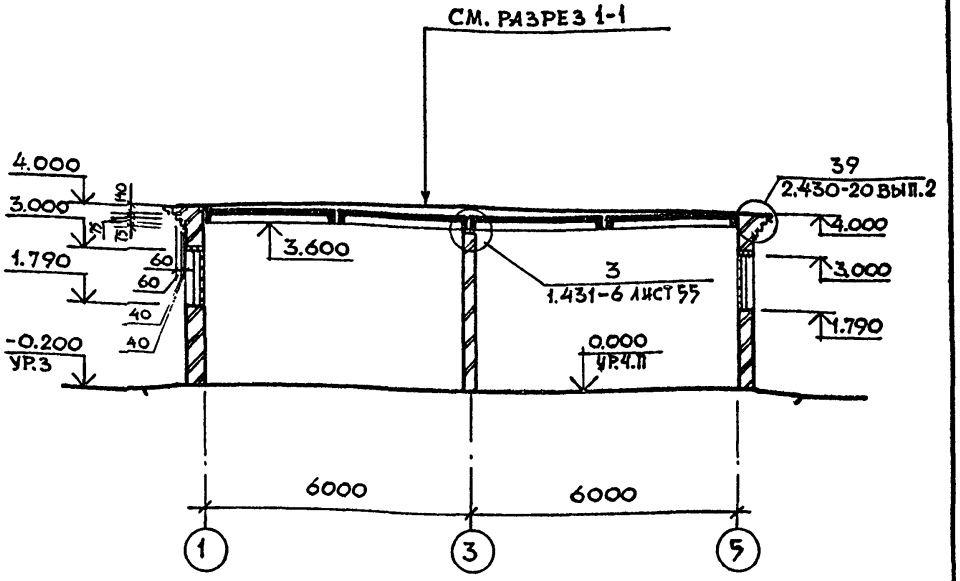

10247/2

ГИП	Сериков		
Нач.отд.	Уваров		
Гл.техн.	Гуревич		
Гл.спец.	Крамаренко		
Рук.гр.	Партина		
Провер.	Шнейдерович		
Инж.	Куницына		
Н.контр.	Новикова		

705-3-26.88-АР

Привязан:

Инв.№

Хранилище взрывчатых материалов емкостью 24 тонны.

Стадия	Лист	Листов
Р	6	

Разрезы

Южгипроруда

Инв.№ подл. | Подпись и дата | Взам.инв.№

АЛЬБОМ 3

Фасад 1-5

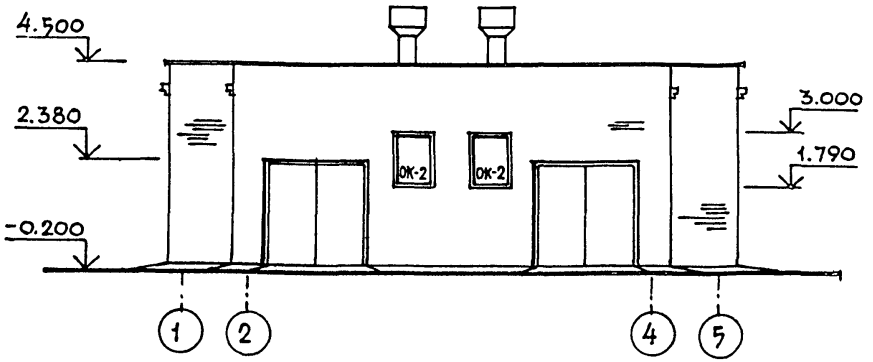

Фасад А-В

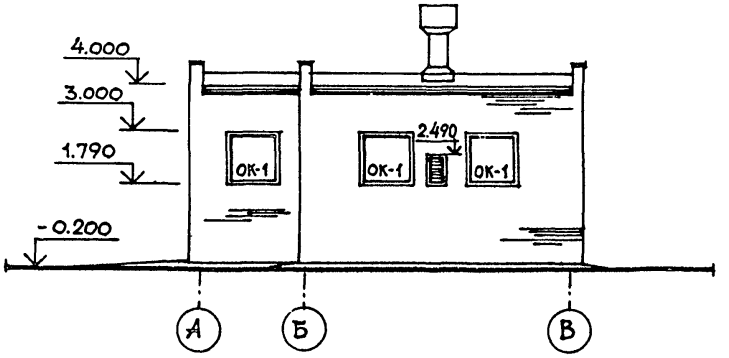

Фасад 5-1

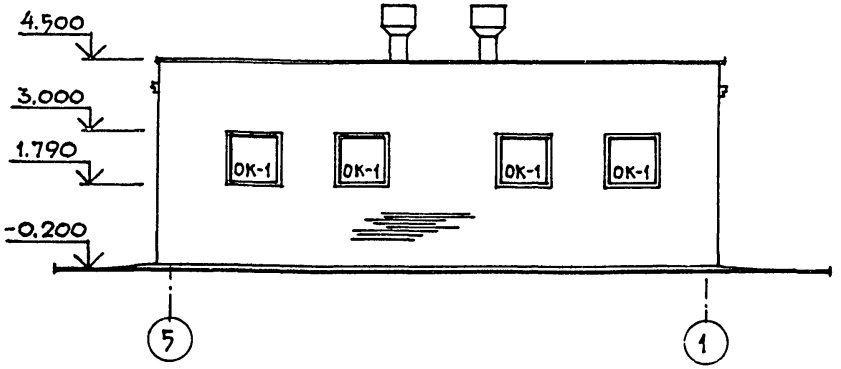

Фасад В-А

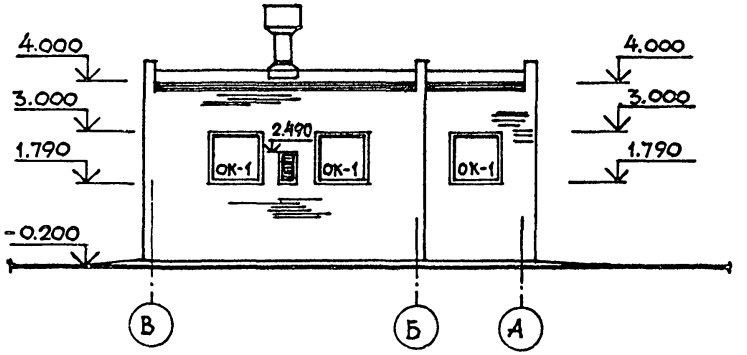

В оконных проемах решетки и сетки условно не показаны

10247/2

				705-3-26.88-АР		
ГИП	Сериков					
Нач.отд	Чваров					
Гл.техн.	Гуревич					
Гл.спец.	Крамаренко					
Рук.гр.	Лартина					
Провер.	Шнейдерович			Хранилище взрывчатых материалов емкостью 24 тонны	Стадия: Р	Лист: 7	Листов:
Инж.	Кунцына					
Н.контр.	Новикова			Фасады	Южгипроруда	

Привязан:

Инв.№

Инв.№ подл. | Подпись и дата | Взам.инв.№

Копировал: Кузнецова

Формат А3

Альбом 3

План полов

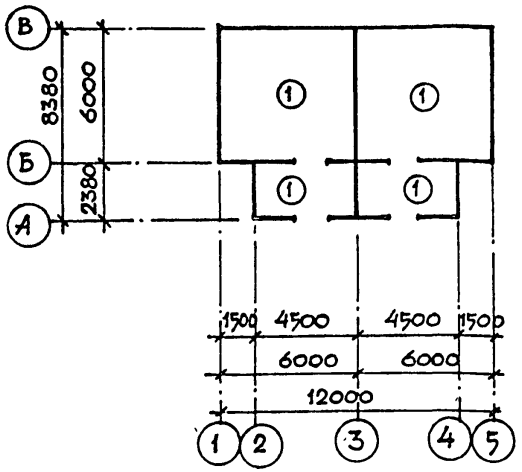

План кровли

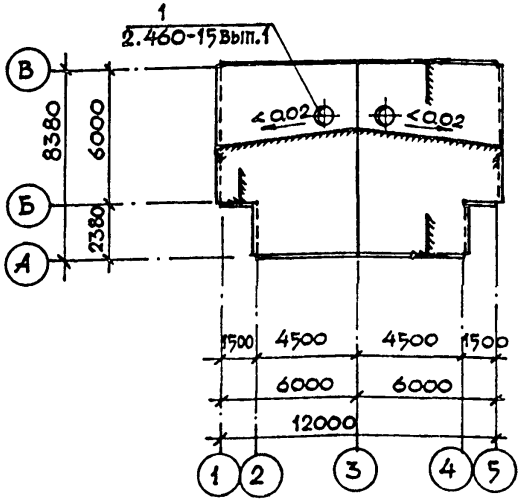

Схема установки анкеров для ПДИ-5

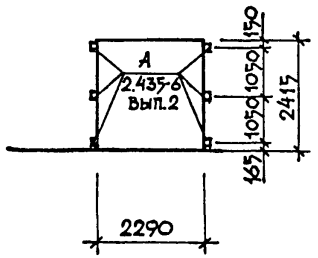

Экспликация полов

Наименование или номер помещения по проекту	Тип пола по проекту	Схема пола или номер узла по серии	Элементы пола и их толщина	Площадь пола м²
Помещение хранилища: тамбур	1	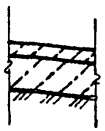	Покрытие асфальтобетонное с заполнителем из известняка - 30 Бетонный подстилающий слой из бетона кл. В15 - 100 Уплотненный щебнем грунт основания - 40	84.94

ОК-1 (шт. 10)

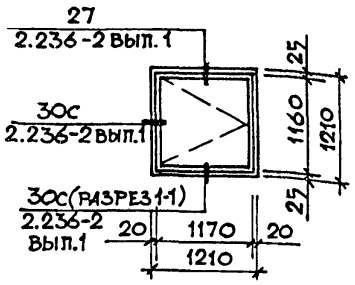

ОК-2 (шт. 2)

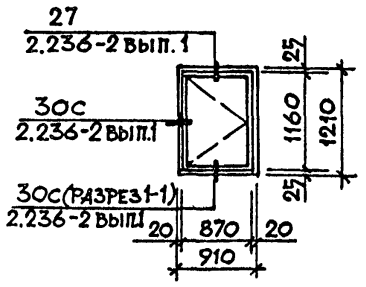

10247/2

ГИП	Серяков		705-3-26.88-АР
Нач. отд.	Уваров		
Гл. техн.	Гуревич		
Гл. спец.	Крамаренко		Хранилище взрывчатых материалов емкостью 24 тонны.
Рук. гр.	Партина		Стадия: Р; Лист: 8; Листов:
Провер.	Шнейдерова		План полов. План кровли. Экспликация полов
Инж.	Куницына		Южгипроруда
Н. контр.	Новикова		

Привязан

Инв. №

Инв. № подл. | Подпись и дата | Взам. инв. №

Альбом 3

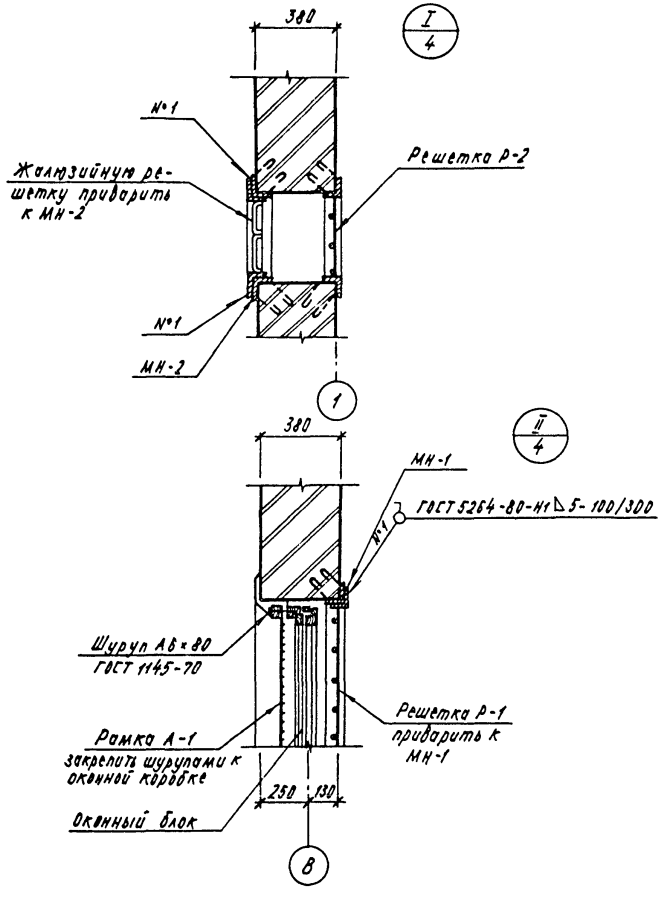

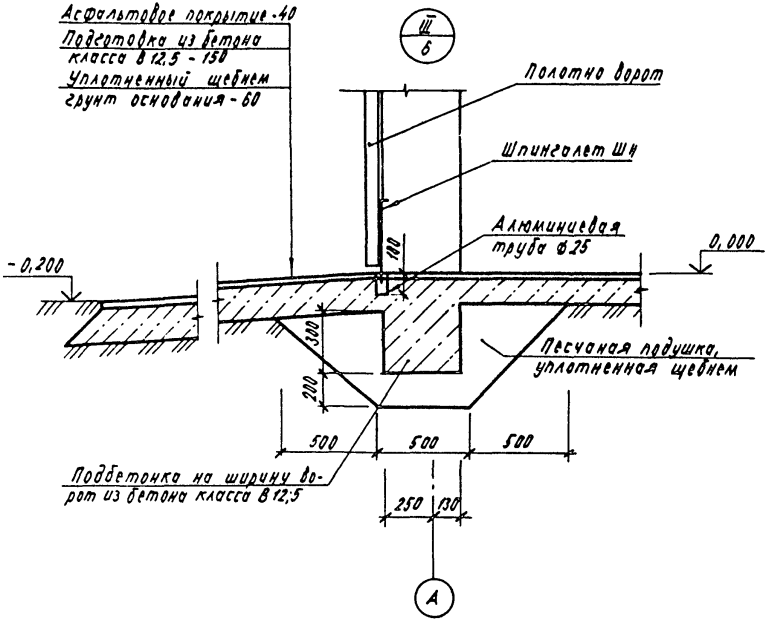

10247/2

				705-3-26.88-АР		
ГИП	Сериков					
Начотд	Уваров					
Гл.техн.	Гуревич					
Гл.спец	Комаренко					
Рук.гр.	Партина					
Пров.	Шнейдерович			Хранилище взрывчатых материалов емкостью 24 тонны	Стадия: Р	Лист: 9	Листов:
Инж	Куницына					
Н.контр.	Новикова			Узлы	ЮЖГИПРОРУДА	

Привязан

Инв.№

Копировал Курашева

Формат А3

Инв.№ подл. | Подпись и дата | Взам. инв.№

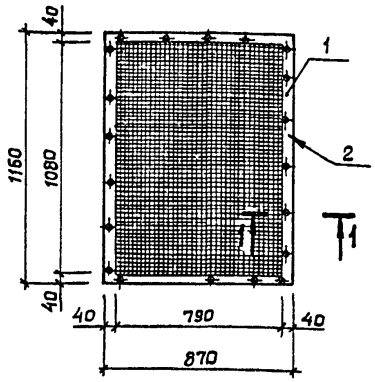

1-1

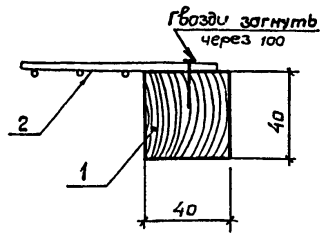

Формат	Зона	Поз.	Обозначение	Наименование	Кол.	Примеч.
				Документация		
А4			Т.П. 705-3-26.88 - АРИ-ТТ	Технические требования		
				к изготовлению за-		
				кладных изделий		
				Детали		
Б4		1		Деревянная рамка	1	0,00624 м³
Б4		2		Сетка 2-2,0 на ГОСТ 3826-82	1,0	м²

Привязан:

Инв.№:

ГИП	Сериков		
Нач.отд	Уваров		
Гл.техн.	Гуревич		
Гл.спец.	Крамаренко		
Рук.гр.	Партина		
Провер.	Шнейдерович		
Инженер	Куницына		
Н.контр.	Новикова		16.11.88

705-3-26.88-АРИ-А-2

Рамка А-2

Стадия	Масса	Масштаб
Р	–	1:20
Лист	Листов 1	

ЮЖГИПРОРУДА

1. Противопожарные искронедающие ворота ПДИ-5 приняты по серии 2.435-6 выпуск 2.
2. Ворота имеют предел огнестойкости 1,5 часа.
3. Искронедающую обшивку выполнить из алюминиевой ленты толщиной 1,5 мм ГОСТ 13728-78.
4. Нащельники выполнить из алюминиевых уголков ГОСТ 13737-80.
5. Дверные петли во всех воротах деревянных и решетчатых выполнить из углеродистой стали в сочетании с латунью.
6. Нижние шпингалеты установить на обоих полотнах для фиксации в открытом положении.

Привязан:

Инв.№:

ГИП	Сериков		
Нач.отд	Уваров		
Гл.техн	Гуревич		
Гл.спец.	Крамаренко		
Рук.гр.	Партина		
Провер.	Шнейдерович		
Инженер	Куницына		
Н.контр	Новикова		16.11.88

10247/2

705-3-26.88-АРИ-ТТ

Технические требования к воротам

Стадия	Масса	Масштаб
Р	–	
Лист	Листов 1	

ЮЖГИПРОРУДА

Альбом 3

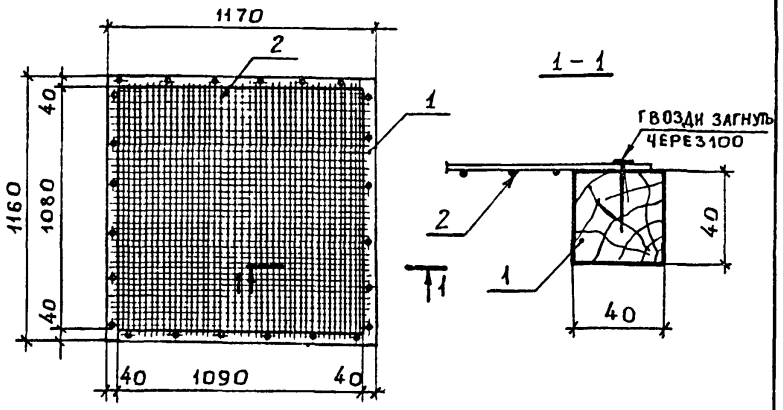

Формат	Зона	Поз.	Обозначение	Наименование	Кол.	Примеч.
				ДОКУМЕНТАЦИЯ		
А4			Т.П.-705-3-26.88-АРИ-ТТ.1	Технические требования к изготовлению закладных изделий		
				ДЕТАЛИ		
Вч		1		Деревянная рамка	1	0,0073 м³
		2		Сетка 20-2,5 на ГОСТ 3826-82	1.35	м²

1. Сварные швы выполнить электродами типа Э-42 ГОСТ 9467-75
2. Закладные изделия изготовить в соответствии с ГОСТ 10922-75 „Арматурные изделия и закладные детали сварные для железобетонных конструкций. Типы, конструкция, размеры."
3. Применяемые материалы:
— арматурные стержни изделий приняты из арматурной стали класса А-1 по ГОСТ 5781-82;
— профили проката для изделий приняты из стали марки Ст3сп3-1.
Марки сталей должны отвечать требованиям ГОСТ 380-71*
4. Стальные закладные изделия должны быть защищены от коррозии в соответствии с требованиями СНиП 2.03.11-85 горячим цинкованием толщиной 50 мкм.

Привязан

Инв. №

ГИП	Сериков		
Нач. отд	Уваров		
Гл. техн.	Гуревич		
Гл. конст.	Крамаренко		
Рук. гр.	Партина		
Провер.	Шнейдерович		
Инж.	Куницына		
Н. контр.	Новикова		

705-3-26.88-АРИ-А-1

РАМКА А-1

Стадия	Масса	Масштаб
Р		1:20
Лист		Листов 1

ЮЖГИПРОРУДА

Копировал: Кулешова Формат А4

Привязан

Инв. №

10247/2

ГИП	Сериков		
Нач. отд	Уваров		
Гл. конст.	Крамаренко		
Рук. гр.	Партина		
Провер.	Шнейдерович		
Инж.	Куницына		
Н. контр.	Новикова		

705-3-26.88-АРИ-ТТ.1

Технические требования к изготовлению закладных изделий

Стадия	Масса	Масштаб
Р		
Лист		Листов 1

ЮЖГИПРОРУДА

Копировал: Кулешова Формат А4

Альбом 3

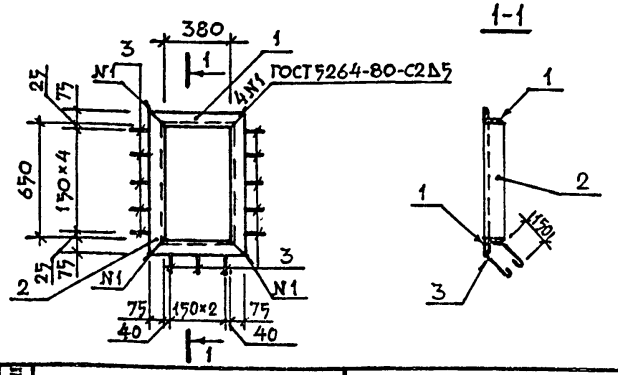

Формат	Зона	Позиция	Обозначение	Наименование	Кол.	Масса ед. кг
				Документация		
А4			Т.П. 705-3-26.88-АРИ-ТТ	Технические требования		
				к изготовлению за-		
				кладных изделий		
				Детали		
Бч		1		Уголок 75×75×5-В ГОСТ 8509-86 / Ст3сп3-1 ГОСТ 535-79 ℓ=530	2	3.07
Бч		2		Уголок 75×75×5-В ГОСТ 8509-86 / Ст3сп3-1 ГОСТ 535-79 ℓ=800	2	4.64
Бч		3		8-А-1 ГОСТ 5781-82 ℓ=500	13	0.18

Привязан:

Инв.№

ГИП	Сериков		
Нач.отд	Уваров		
Гл.техн	Гуревич		
Гл.спец	Крамаренко		
Рук.гр.	Партина		
Провер.	Шнейдерович		
Инж.	Куницына		
Н.контр.	Новикова		22.10.88

Взам.инв.№ | Подпись и дата | Инв.№ подл.

705-3-26.88-АРИ-МН-2

Изделие закладное МН-2

Стадия	Масса	Масштаб
Р	17.77	1:25
Лист		Листов 1

ЮЖГИПРОРУДА

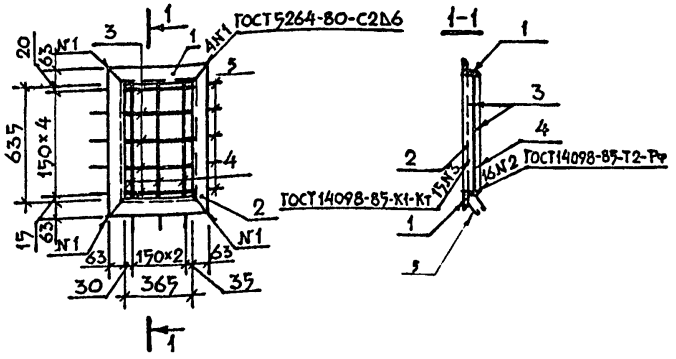

Формат	Зона	Позиция	Обозначение	Наименование	Кол.	Масса ед. кг
				Документация		
А4			Т.П. 705-3-26.88-АРИ-ТТ	Технические требования		
				к изготовлению за-		
				кладных изделий		
				Детали		
Бч		1		Уголок 63×63×6-В ГОСТ 8509-86 / Ст3сп3-1 ГОСТ 535-79 ℓ=490	2	2.81
Бч		2		Уголок 63×63×6-В ГОСТ 8509-86 / Ст3сп3-1 ГОСТ 535-79 ℓ=740	2	4.35
Бч		3		16-А-1 ГОСТ 5781-82 ℓ=390	5	0.61
Бч		4		16-А-1 ГОСТ 5781-82 ℓ=660	3	1.03
Бч		5		8-А-1 ГОСТ 5781-82 ℓ=500	13	0.18

Привязан:

Инв.№

ГИП	Сериков		
Нач.отд	Уваров		
Гл.техн	Гуревич		
Гл.спец	Крамаренко		
Рук.гр.	Партина		
Провер.	Шнейдерович		
Инж.	Куницына		
Н.контр.	Новикова		22.10.88

Взам.инв.№ | Подпись и дата | Инв.№ подл.

10247/2

705-3-26.88-АРИ-Р-2

Решетка Р-2

Стадия	Масса	Масштаб
Р	22.80	1:25
Лист		Листов 1

ЮЖГИПРОРУДА

Альбом 3

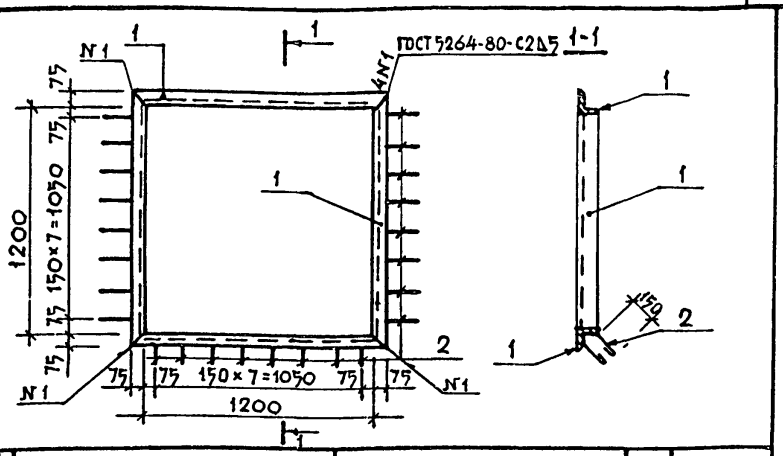

Формат	Зона	Позиц.	Обозначение	Наименование	Кол.	Масса ед. кг
				Документация		
А4			т.п. 705-3-26.88 -АРИ-ТТ	Технические требования к изготовлению закладных изделий		
				Детали		
Бч		1		Уголок 75×75×5 В ГОСТ 8509-86 / Ст3сп3-1 ГОСТ 535-79 ℓ=1350	4	7.83
Бч		2		В-А-1 ГОСТ 5781-82 ℓ=450	24	0.18

Привязан:

Инв. №

Взам. инв. № | Подпись и дата | Инв. № подл.

ГИП	Сериков		
Нач. отд.	Уваров		
Гл. техн.	Гуревич		
Гл. спец.	Крамаренко		
Рук. гр.	Партина		
Провер.	Шнейдерович		
Инж.	Мамедов		
Н. контр.	Новикова		

705-3-26.88 -АРИ-МН-1

Изделие закладное МН-1

Стадия	Масса	Масштаб
Р	35.64	1:25
Лист	Листов 1	

ЮЖГИПРОРУДА

Копировал Кулешова Формат А4

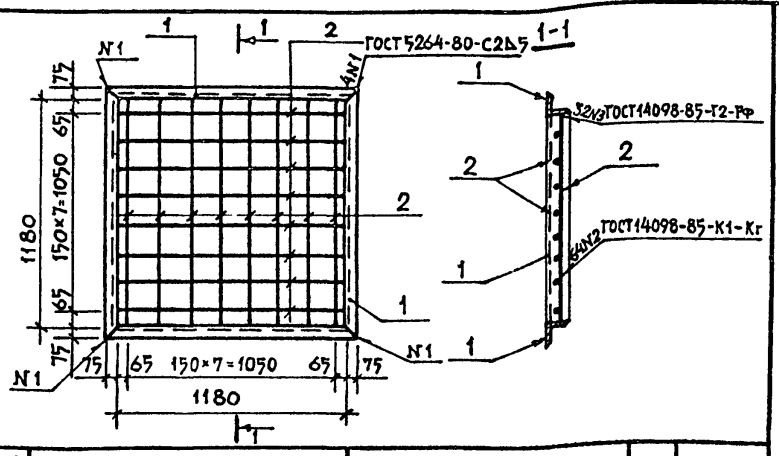

Формат	Зона	Позиц.	Обозначение	Наименование	Кол.	Масса ед. кг
				Документация		
А4			т.п. 705-3-26.88 -АРИ-ТТ	Технические требования к изготовлению закладных изделий		
				Детали		
Бч		1		Уголок 63×63×6-В ГОСТ 8509-86 / Ст3сп3-1 ГОСТ 535-79 ℓ=1330	4	7.61
Бч		2		16-А-1 ГОСТ 5781-82 ℓ=1180	16	1.86

Привязан

Инв. №

10241/2

Взам. инв. № | Подпись и дата | Инв. № подл.

ГИП	Сериков		
Нач. отд.	Уваров		
Гл. техн.	Гуревич		
Гл. спец.	Крамаренко		
Рук. гр.	Партина		
Провер.	Шнейдерович		
Инж.	Мамедов		
Н. контр.	Новикова		

705-3-26.88 -АРИ-Р-1

Решетка Р-1

Стадия	Масса	Масштаб
Р	60,2	1:25
Лист	Листов 1	

ЮЖГИПРОРУДА

Копировал Кулешова Формат А4

Альбом 3

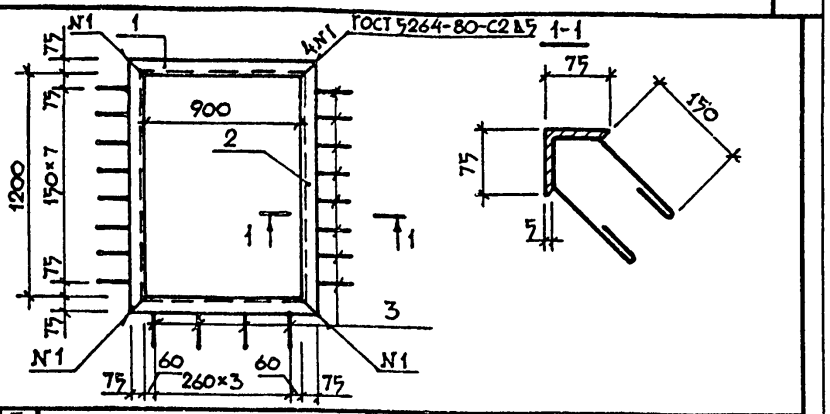

Формат	Зона	Позиция	Обозначение	Наименование	Кол.	Масса ед. кг
				Документация		
А4			Т.П. 705-3-26.88-АРИ-ТТ	Технические требования		
				к изготовлению за-		
				кладных изделий		
				Детали		
Бч		1		Уголок 75×75×5-В ГОСТ 8509-86 / Ст3сп3-1 ГОСТ 535-79 ℓ=1050	2	6.09
Бч		2		Уголок 75×75×5-В ГОСТ 8509-86 / Ст3сп3-1 ГОСТ 535-79 ℓ=1350	2	7.83
Бч		3		8-А-1 ГОСТ 5781-82 ℓ=500	20	0.18

Привязан:

Инв. N

ГИП	Сериков		
Нач.отд	Уваров		
Гл.техн.	Гуревич		
Гл.спец.	Крамаренко		
Рук.гр.	Партина		
Провер	Шнейдерович		
Инж.	Куницына		
Н.контр.	Новикова		

Т.П 705-3-26.88-АРИ-МН-3

Изделие закладное МН-3

Стадия	Масса	Масштаб
Р	31.44	1:25
Лист	Листов 1	

ЮЖГИПРОРУДА

Копировал Кулешова

Формат А4

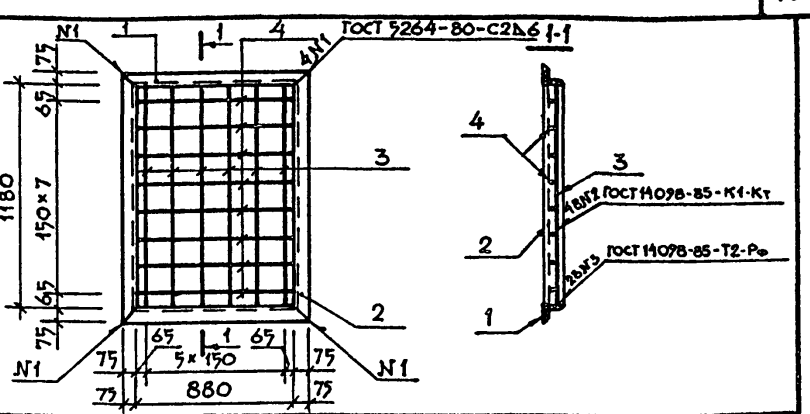

Формат	Зона	Позиция	Обозначение	Наименование	Кол.	Масса ед. кг
				Документация		
А4			Т.П. 705-3-26.88-АРИ-ТТ	Технические требования		
				к изготовлению за-		
				кладных изделий		
				Детали		
Бч		1		Уголок 63×63×6-В ГОСТ 8509-86 / Ст3сп3-1 ГОСТ 535-79 ℓ=1030	2	5.87
Бч		2		Уголок 63×63×6-В ГОСТ 8509-86 / Ст3сп3-1 ГОСТ 535-79 ℓ=1330	2	7.61
Бч		3		16-А-1 ГОСТ 5781-82 ℓ=1180	6	1.9
Бч		4		16-А-1 ГОСТ 5781-82 ℓ=880	8	1.4

Привязан:

Инв. N

10247/2

ГИП	Сериков		
Нач отд	Уваров		
Гл техн	Гуревич		
Гл спец	Крамаренко		
Рук гр	Партина		
Провер	Шнейдерович		
Инж	Куницына		
Н.контр	Новикова		

Т.П. 705-3-26.88-АРИ-Р-3

Решетка Р-3

Стадия	Масса	Масштаб
Р	49.56	1:25
Лист	Листов 1	

ЮЖГИПРОРУДА

Копировал Кулешова

Формат А4

Альбом 3

Общий вид

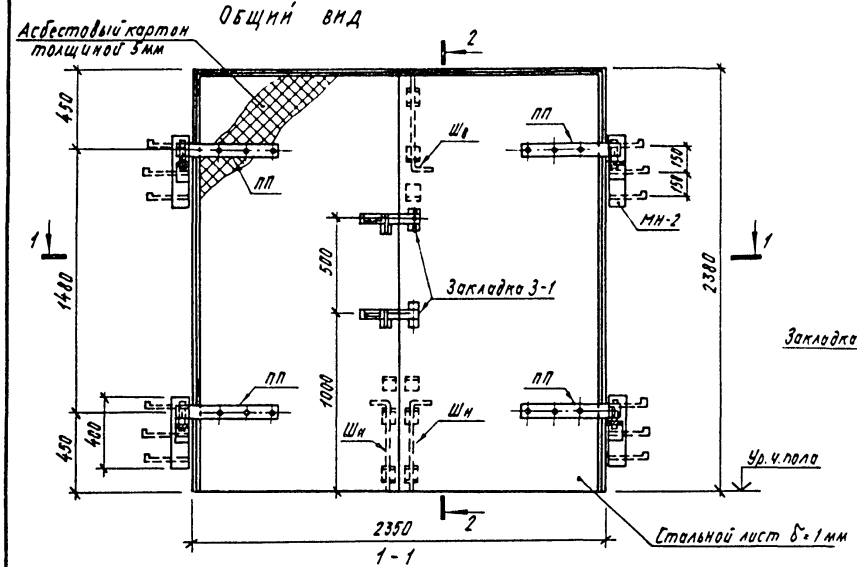

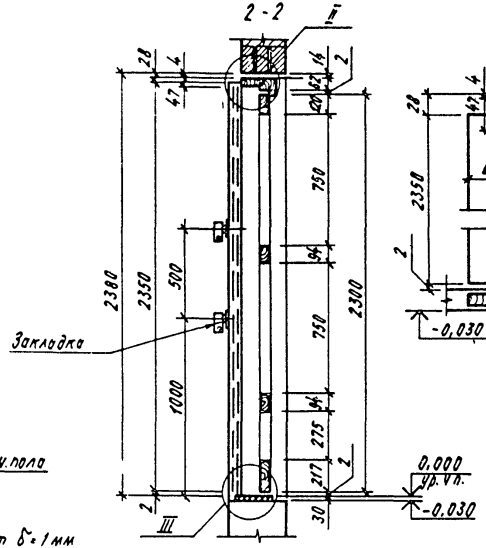

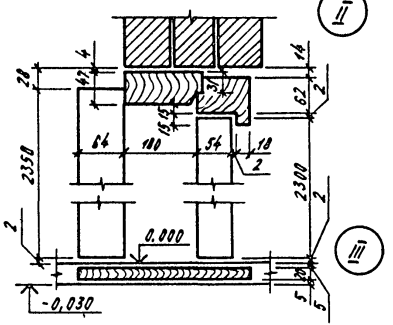

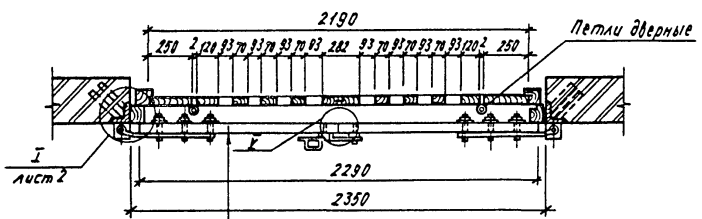

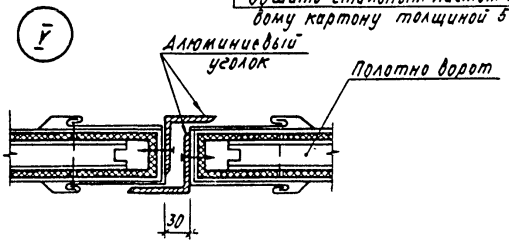

10247/8

				Привязан
Инв.№				
				705-3-26.88-АРИ-В-1
ГИП	Сериков			Ворота В-1
Нач.отд	Уваров			Стадия: Р; Масса; Масштаб
Гл.техн.	Гуревич			Лист 1; Листов 2
Гл.спец.	Краморенко			ЮЖГИПРОРУДА
Рук.гр.	Портина			
Пров.	Шейдерович			
Инж.	Кунцына			
Н.контр	Новикова			

Взам.инв.№ | Подпись и дата | Инв.№ подл.

Копцова кусашева

Формат А3

Альбом 3

Деревянная решетка к воротам В-1

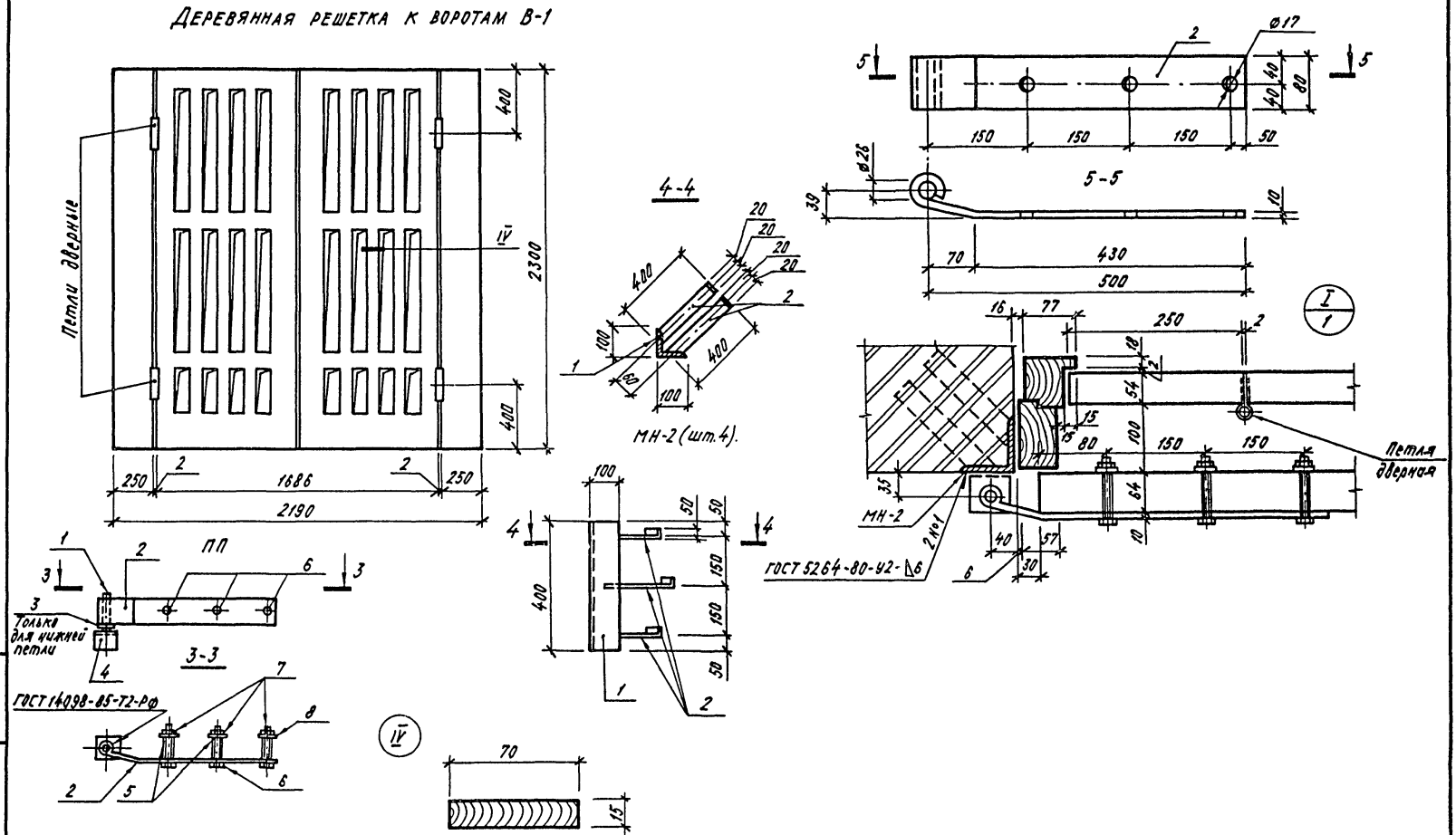

Привязан			
Инв.№			

10247/2

705-3-26.88-АРИ-В-1

Лист 2

Инв.№ подл. | Подпись и дата | Взам.инв.№

Копировал Кирашева

Формат А3

Альбом 3

Искронедающая облицовка полотен ворот

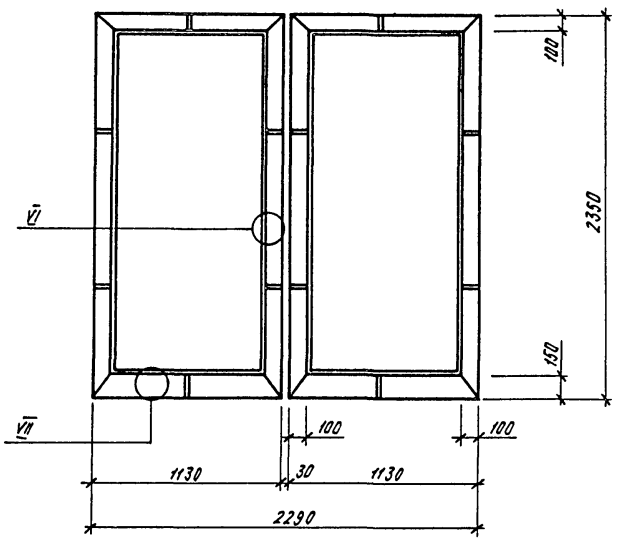

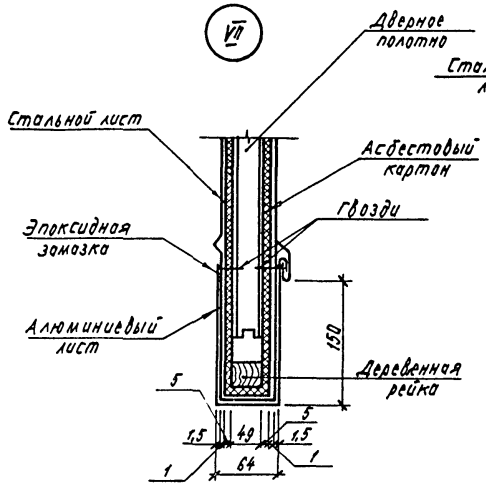

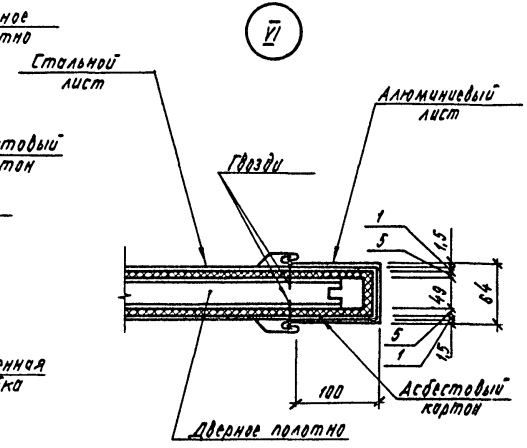

Расход материалов на одно полотно ворот В-1

Марка, поз.	Обозначение	Наименование	Кол.	Масса, ед. кг.	Примечание
1		Деревянная решетка к воротам В-1	1	61,0	
2		Полотно ворот В-1	2	65,6	
3		Асбестовый картон $\delta = 5$	5,3м²	36,9	
4		ОЦ $\frac{Б\text{-}ПН\text{-}НО\text{-}1{,}0\times710\times2350\ ГОСТ\ 19904\text{-}74}{ОН\text{-}КР\text{-}1\ \ ГОСТ\ 14918\text{-}80}$	5,3м²	49,8	
5		лента АТН 1,5×200 ГОСТ 13726-78; $l = 30000$	6,0м²	25,65	
6		Уголок АД31Т410Ф8×2350 $\frac{ГОСТ\ 8617\text{-}75}{ГОСТ\ 13737\text{-}80}$	2	3,1	

Взам. инв. №

Подпись и дата

Инв. № подл.

Привязан

Инв. №

10247/2

705-3-26.88-АРИ-В-1

Лист 3

Копировал Курашева

Формат А3

Альбом 3

Общий вид

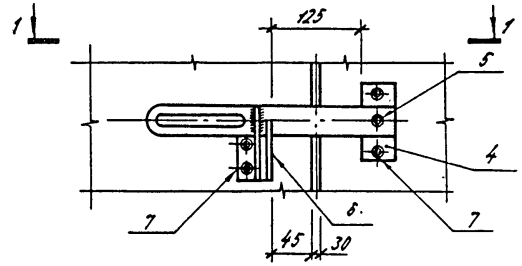

2-2

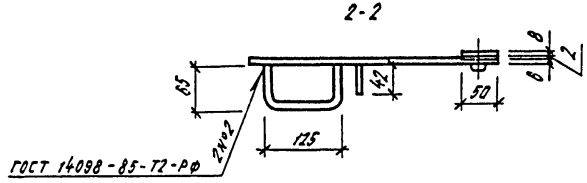

3-3

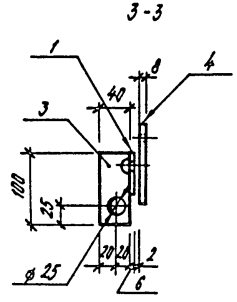

1-1

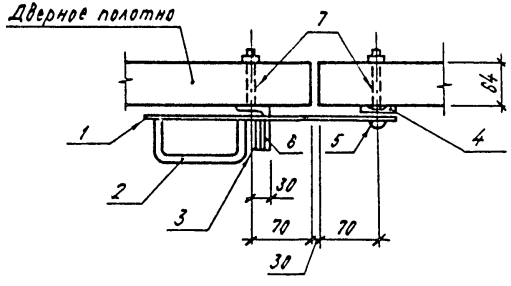

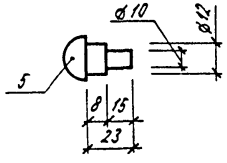

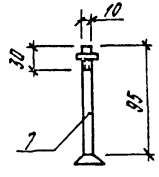

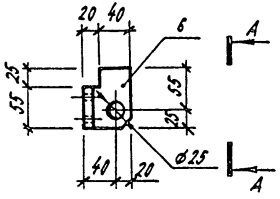

А-А

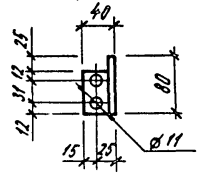

Закладка 3-1

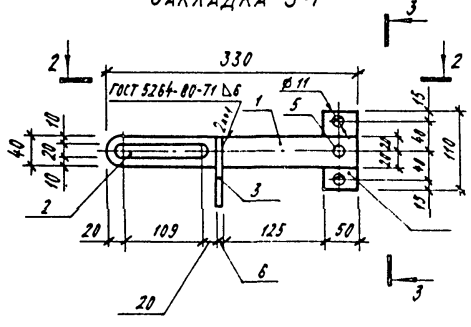

Все неоговоренные сварные швы принять $h_ш = 4$ мм
сварку производить электродами типа Э-42 ГОСТ 5264-80

Привязан			
Инв №			

10247/2

705-3-26.88-АРИ-В-1

Лист 4

Копировал Кирошева

Формат А3

Инв. № подл. | Подпись и дата | Взам. инв. №

Альбом 3

Верхний шпингалет Ш.в

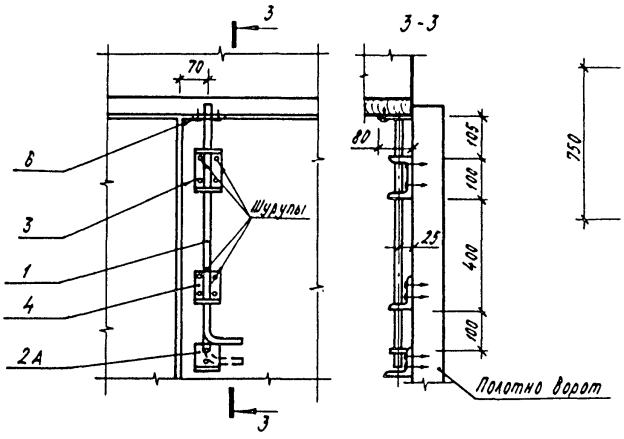

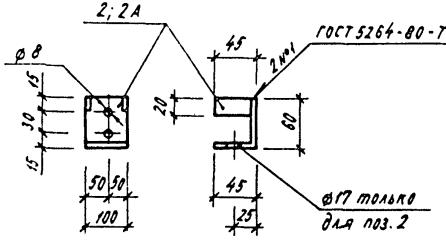

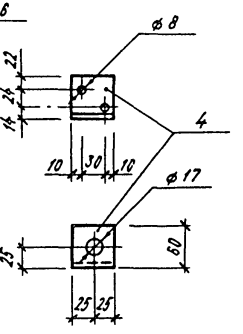

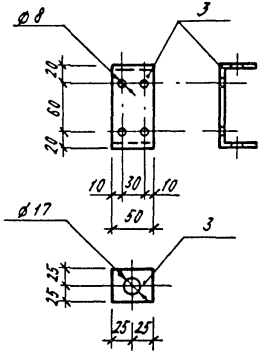

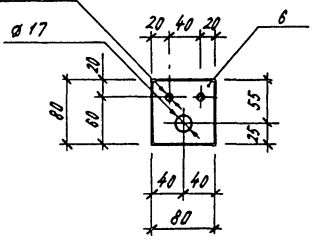

Нижний шпингалет Ш.н

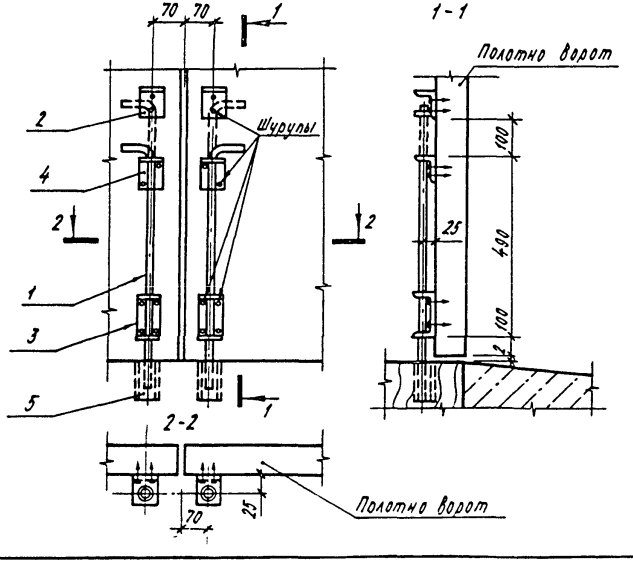

Привязан				
Инв. №				

10247/2

705-3-26.88-АРИ-В-1

Лист 5

Копировал Кусашева

Формат А3

Инв. № подл. | Подпись и дата | Взам. инв. №

Альбом 5

Спецификация металла на ворота В-1

Марка, поз.	Обозначение	Наименование	Кол.	Масса, ед.кг.	Примечание
1	Т.П. 705-3-26.88-АРИ-В-1	Полотно ворот	2		
2	Т.П. 705-3-26.88-АРИ-В-1	Петля подгибная ПП	4	5,98	
3	Т.П. 705-3-26.88-АРИ-ШИ.Ш8	Шпингалет верхний Ш8	1	2,9	
4	Т.П. 705-3-26.88-АРИ-ШН.Ш8	Шпингалет нижний Ш8	2	3,04	
5	Т.П. 705-3-26.88-АРИ-3-1	Закладка 3-1	2	2,17	

Спецификация металла на 1 закладку 3-1

Формат	Зона	Поз.	Обозначение	Наименование	кол.	Примечание
				Документация		
А4			ТП 705-3-26.88 -АРИ-ТТ.1	Технические требования		
				к изготовлению		
				закладных изделий	1	
				Детали		
		1		Лист $\frac{5\text{-ПН-}6\times40\times330\ \text{ГОСТ}\ 19903\text{-}74}{\text{В Ст3 кп2 ГОСТ}\ 14637\text{-}79}$	1	0,72 кг
		2		14-А-I ГОСТ 5781-82 ℓ=240	1	0,29 кг
		3		Лист $\frac{5\text{-ПН-}6\times40\times40\ \text{ГОСТ}\ 19903\text{-}74}{\text{В Ст3 кп2 ГОСТ}\ 14637\text{-}79}$	1	0,20 кг
		4		Лист $\frac{5\text{-ПН-}8\times80\times110\ \text{ГОСТ}\ 19903\text{-}74}{\text{В Ст3 кп2 ГОСТ}\ 14637\text{-}79}$	1	0,35 кг
		5		Заклепка ℓ=23	1	0,02 кг
		6		Уголок $\frac{63\times40\times8\text{-А ГОСТ}\ 8510\text{-}86\ \ell=80}{\text{Ст3 сп 3-1 ГОСТ}\ 535\text{-}79}$	1	0,48 кг
		7		Болт М10×100 ГОСТ 15589-70	4	0,085 кг

Спецификация металла на 1 петлю подгибную ПП

Формат	Зона	Поз.	Обозначение	Наименование	кол.	Примечание
				Документация		
А4			ТП 705-3-26.88 -АРИ-ТТ.1	Технические требования		
				к изготовлению		
				закладных изделий	1	
				Детали		
		1		25-А-I ГОСТ 5781-82 ℓ=100	4	0,385 кг
		2		Лист $\frac{6\text{-ПН-}10\times80\times600\ \text{ГОСТ}\ 19903\text{-}74}{\text{В Ст3 кп2 ГОСТ}\ 14637\text{-}79}$	1	0,377 кг
		3		Шайба 27.03.019 ГОСТ 6558-78	1	0,238 кг
		4		Уголок $\frac{75\times75\times5\text{-В ГОСТ}\ 8509\text{-}86\ \ell=80}{\text{Ст3 сп 3-1 ГОСТ}\ 535\text{-}79}$	4	0,46 кг
		5		Шайба 18.03.019 ГОСТ 6558-78	3	0,238 кг
		6		Болт М16×40.58 ГОСТ 7798-70	3	0,208 кг
		7		Гайка М16-6Н.5 ГОСТ 5915-70	3	0,033 кг

Инв.№ подл. | Подпись и дата | Взам. инв.№

Привязан

Инв.№

10247/2

705-3-26.88-АРИ-В-1-

Лист 6

Копировал Курашева

Формат А3

Альбом 3

Спецификация стали на 1 шпингалет Шв и Шн.

Формат	Зона	Поз.	Обозначение	Наименование	Кол.	Примечание
				Документация		
А4			ТП 705-3-26.88 -АРИ-ТТ.1	Технические требования		
				к изготовлению		
				закладных изделий	1	
				Детали		
		1		16-А-I ГОСТ 5781-82 ℓ = 850	1	1,34 кг
		2		Лист Б-ПН-Б×105×140 ГОСТ 19903-74 / ВСт3кп2 ГОСТ 14637-79	1	0,69 кг
		3		Лист Б-ПН-Б×50×200 ГОСТ 19903-74 / ВСт3кп2 ГОСТ 14637-79	1	0,47 кг
		4		Лист Б-ПН-Б×50×120 ГОСТ 19903-74 / ВСт3кп2 ГОСТ 14637	1	0,81 кг
		5		Алюминиевая труба Ø25 ℓ = 80	1	0,12 кг
		6		Лист Б-ПН-10×80×80 ГОСТ 19903-74 / ВСт3кп2 ГОСТ 14637-79	1	0,50 г

Привязан

Инв.№

705-3-26.88-АРИ-В-1

Лист 7

Копировал Курашева

Формат А4

Инв.№ подл. | Подпись и дата | Взам. инв.№

Альбом 1

Коробка для укрытия замка К-1

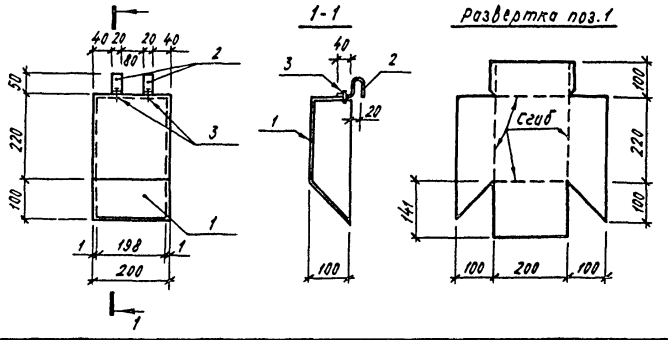

Формат	Зона	Поз.	Обозначение	Наименование	Кол.	Примечание
				Документация		
А4			ТП 705-3-26.88 -АРИ-ТТ.1	Технические требования		
				к изготовлению		
				закладных изделий	1	
				Детали		
		1		ОЦ Б-ПН-40-0,5×210×500 ГОСТ 19904-74 / ОН-КР-1 ГОСТ 14918-80	1	1,65 кг
		2		ОЦ Б-ПН-40-0,5×210×200 ГОСТ 19904-74 / ОЦ-КР-1 ГОСТ 14918-80	2	0,03 кг
		3		Комбинированные заклепки	2	

Привязан

Инв.№ 10247/2

705-3-26.88-АРИ-В-1

Лист 8

Копировал Курашева

Формат А4

Инв.№ подл. | Подпись и дата | Взам. инв.№

Альбом 3

Ведомость рабочих чертежей основного комплекта

Таблица 1

Лист	Наименование	Примечание
1	Общие данные (начало)	
2	Общие данные (окончание)	
3	Схема расположения фундаментов. (Вариант из монолитного бетона)	
4	Схема расположения фундаментов. (Вариант из сборных блоков).	
5	Схемы раскладки блоков по осям: А,Б,В,1,5,3,2,4 (Вариант из сборных блоков)	
6	Схема расположения элементов покрытия.	

Ведомость ссылочных и прилагаемых документов

Таблица 2

Обозначение	Наименование	Примечание
	Ссылочные документы	
ГОСТ 13579-78	Блоки бетонные для стен подвалов. Технические условия	
1.-141-1 вып.0	Панели перекрытий железобетонные многопустотные. Панели с круглыми пустотами длиной 4180, 3580, 2980, 2680 и 2380 мм, шириной 1790, 1490, 1190 и 990 мм армированные стержнями из стали класса А-III и Вр-1 Рабочие чертежи	

Продолжение табл.2

Обозначение	Наименование	Примечание
ГОСТ 22701.0-77 ГОСТ 22701.1-77 ГОСТ 22701.2-77 ГОСТ 22701.5-77	Плиты железобетонные ребристые предварительно напряженные размерами 6х3м для покрытий производственных зданий. Технические условия Плиты типа ПГ. Конструкция и размеры Плиты типа ПВ. Конструкция и размеры Арматурные изделия и закладные детали. Конструкция и размеры	
1.494-24 вып 1	Стаканы для крепления крышных вентиляторов, дефлекторов и зонтов. Железобетонные стаканы с отверстиями диаметром 400, 700, 1000, 1200 и 1450 мм	
1 869 1-1	Железобетонные опорные подушки	
2.460-15 вып 0	Типовые узлы покрытий промышленных зданий в местах установки крышных вентиляторов. Указания по применению типовых узлов.	
	Прилагаемые документы	
705-3-26.88-КЖ-ВМ	Ведомость потребности в материалах.	Альбом 4

Типовой проект разработан в соответствии с действующими нормами и правилами и предусматривает мероприятия, обеспечивающие взрывную, взрывопожарную и пожарную безопасность при эксплуатации здания

Главный инженер проекта	Сериков		

Согласовано: СТО гр. АР; Дроздова; Партина

Взам инв. №; Подпись и дата; Инв. № подл.

10247/2

Привязан:

Инв №

ГИП	Сериков		1.11.88
Нач отд	Уваров		
Гл техн	Гуревич		24.10.88
Гл констр	Пшеняник		19.10.88
Рук гр	Терпугов		17.10.88
Провер	Терпугов		10.10.88
Инженер	Антоненко		5.10.88
Н контр	Новикова		31.10.88

705-3-26.88-КЖ

Хранилище взрывчатых материалов емкостью 24 тонны.

Стадия	Лист	Листов
Р	1	6

Общие данные (начало).

ЮЖГИПРОРУДА

Копировал Колесник

Формат А3

Альбом 3

Ведомость спецификаций

Лист	Наименование	Примечание
4	Спецификация к схеме расположения фундаментов	
6	Спецификация к схеме расположения элементов	
	покрытия	

Ведомость объемов сборных бетонных и железобетонных конструкций по рабочим чертежам основного комплекта марки АР,КЖ

№ п/п	Наименование группы элементов конструкций	Код	Кол, м³	Примечан
1	Блоки фундаментные	581103	23,6	
2	Плиты покрытия	584111	7,2	
3	Стаканы	589321	0,2	
4	Опорные подушки	581321	0,1	
5	Перемычки	528821	1,4	
	Всего бетона и железобетона		32,5	

Материалы на изготовление сборных бетонных и железобетонных конструкций учтены в ведомости потребности в материалах и отдельно не учитываются

Общие указания

1 Сведения об условиях строительства приведены в пояснительной записке

2. При разработке рабочих чертежей приняты следующие нормативные нагрузки:

а) вес снегового покрова для III го географического района - 0,98 кПа (100 кгс/м²);

б) ветровое давление для I го географического района - 0,23 кПа (23 кгс/м²);

в) временная нагрузка на полы - 0,147 МПа (1,5 тс/м²),

г) подвижная нагрузка от электропогрузчика грузоподъемностью до 2,5 т.с.

3 За условную отметку 0.000 принят уровень чистого пола здания хранилища.

4. Расчетная глубина сезонного промерзания грунта 1,4 м

5 Грунты непучинистые, непросадочные с нормативными характеристиками: $\varphi^н$ - 0,49 рад (28°), $C^н$ = 2 кПа (0,02 кгс/см²); E = 14,7 МПа (150 кгс/см²); γ = 1,8 тс/м³. Грунтовые воды отсутствуют

Взам. инв. №

Подпись и дата

Инв. № подл.

Привязан:

Инв. №

10247/2

705-3-26.88-КЖ

ГИП	Сериков		1.11.88
Нач. отд	Уваров		1.11.88
Гл. техн	Гуревич		1.11.88
Гл. констр	Пшеняник		1.11.88
Рук. гр	Терпугов		1.11.88
Провер	Фатовский		10.11.88
Инженер	Гриновецкая		5.11.88
Н. контр	Новикова		5.11.88

Хранилище взрывчатых материалов емкостью 24 тонны

Стадия	Лист	Листов
Р	2	

Общие данные (окончание)

ЮЖГИПРОРУДА

Контрольный Колесник

Формат А3

Альбом 3

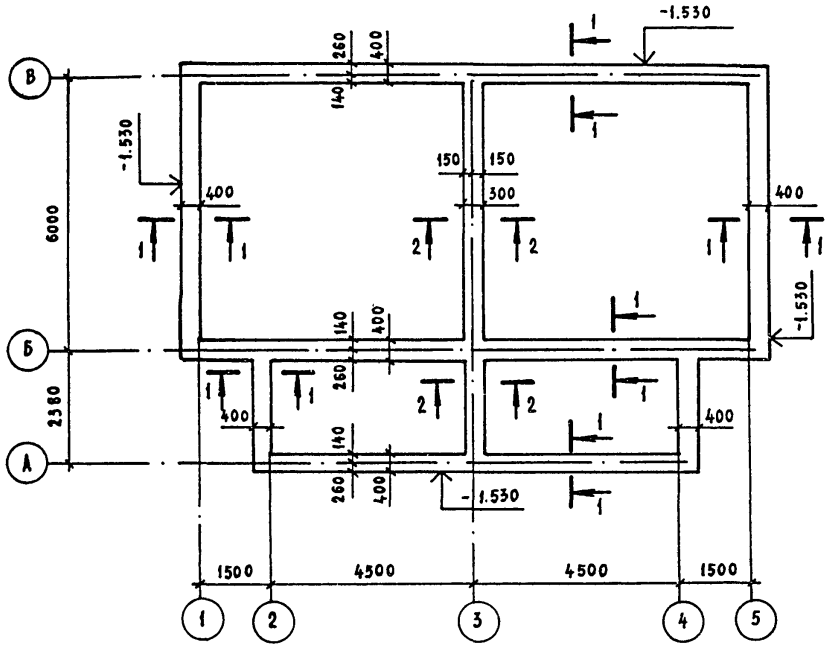

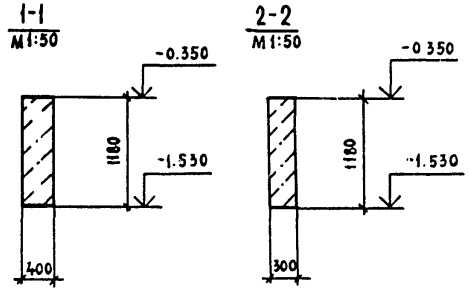

Спецификация монолитной конструкции

Формат	Зона	Позиц.	Обозначение	Наименование	Кол.	Примечан
				Сборочные единицы		
				Материал		
				Бетон класса В10		27,7м³

10247/2

705-3-26.88-КЖ

ГИП	Сериков		
Нач.отд	Уваров		
Гл.техн	Гуревич		
Гл констр	Пшеняник		
Рук.гр.	Терпугов		
Провер.	Терпугов		
Инженер	Антоненко		
Н. контр.	Новикова		16.11.88

Привязан:

Инв №

Хранилище взрывчатых материалов емкостью 24 тонны

Стадия	Лист	Листов
Р	3	

Схема расположения фундаментов. (Вариант из монолитного бетона)

ЮЖГИПРОРУДА

Взам инв. №

Подпись и дата

Инв. № подл

Копир Колесникова

Формат А3

Альбом 3

Спецификация к схеме расположения фундаментов

Марка, поз.	Обозначение	Наименование	Кол.	Масса ед., кг	Примечан
		Блоки фундаментные			
1	ГОСТ 13579-78	ФБС 24.4.6-Т	29	1300	
2		ФБС 12.4.6-Т	6	640	
3		ФБС 9.4.6-Т	18	470	
4		ФБС 24.3.6-Т	6	970	
5		ФБС 9.3.6-Т	2	350	

1. Блоки укладывать на растворе марки 50
2. Монолитные участки выполнять из бетона класса В7,5.

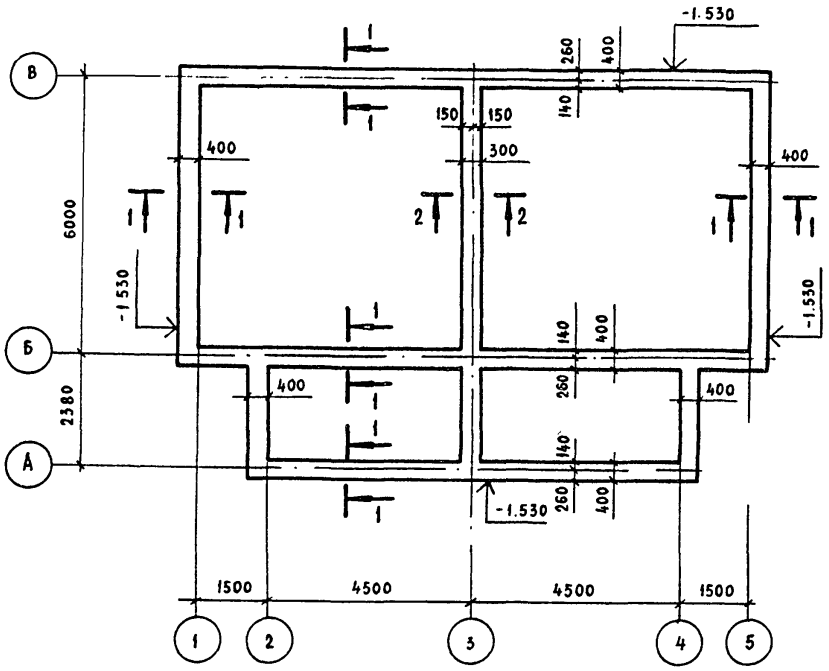

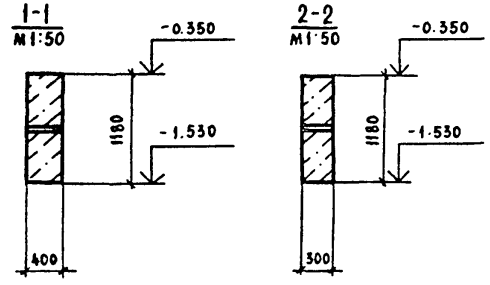

Взам. инв. №
Подпись и дата
Инв. № подл.

10247/2

705-3-26.88-КЖ

ГИП	Сериков		1.11.88
Нач. отд	Уваров		
Гл. техн	Гуревич		29.11.88
Гл. констр	Пшеняник		19.10.88
Рук. гр	Терпугов		17.10.88
Провер	Терпугов		10.10.88
Инженер	Антоненко		5.10.88
Н. контр.	Новикова		31.10.88

Привязан:

Инв. №

Хранилище взрывчатых материалов емкостью 24 тонны

Схема расположения фундаментов (Вариант из сборных блоков)

Стадия	Лист	Листов
Р	4	

ЮЖГИПРОРУДА

Копировал Колесник

Формат А3

Альбом 3

Схема раскладки блоков по оси А

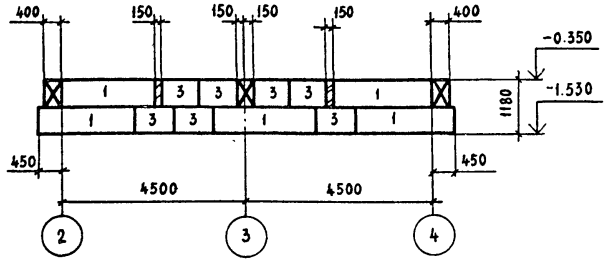

Схема раскладки блоков по оси Б

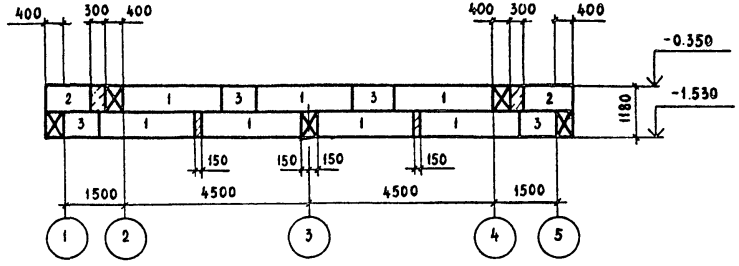

Схема раскладки блоков по оси В

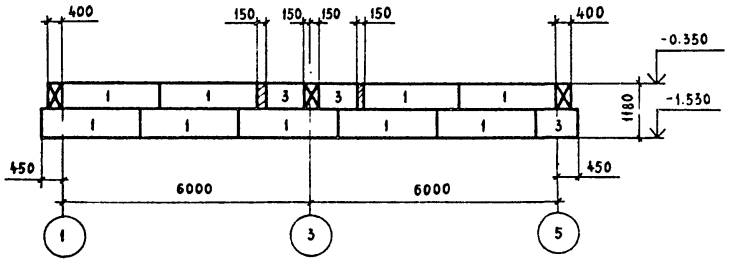

Схема раскладки блоков по осям 1,5

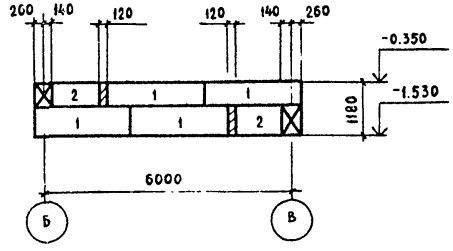

Схема раскладки блоков по осям 2,4

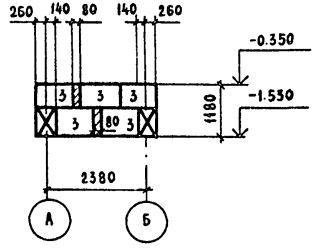

Схема раскладки блоков по оси 3

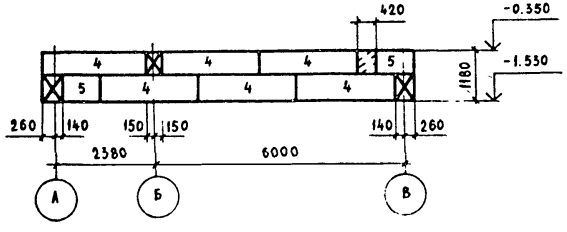

10247/2

				705-3-26.88-КЖ	
ГИП	Сериков		11.88		
Нач отд	Уваров		11.88		
Гл техн	Гуревич		11.88		
Гл констр	Шеченник		11.88		
Рук гр	Терпугов		11.88	Хранилище взрывчатых материалов емкостью 24 тонны	Стадия: Р; Лист: 5; Листов:
Провер	Терпугов		11.88		
Инженер	Антоненко		11.88	Схемы раскладки блоков по осям: А,Б,В,1,5,3,2,4 (Вариант из сборных блоков)	ЮЖГИПРОРУДА
Н контр	Новикова		11.88		

Привязан

Инв №

Взам инв №

Подпись и дата

Инв № подл

Копировал Колесник

Формат А3

Альбом 3

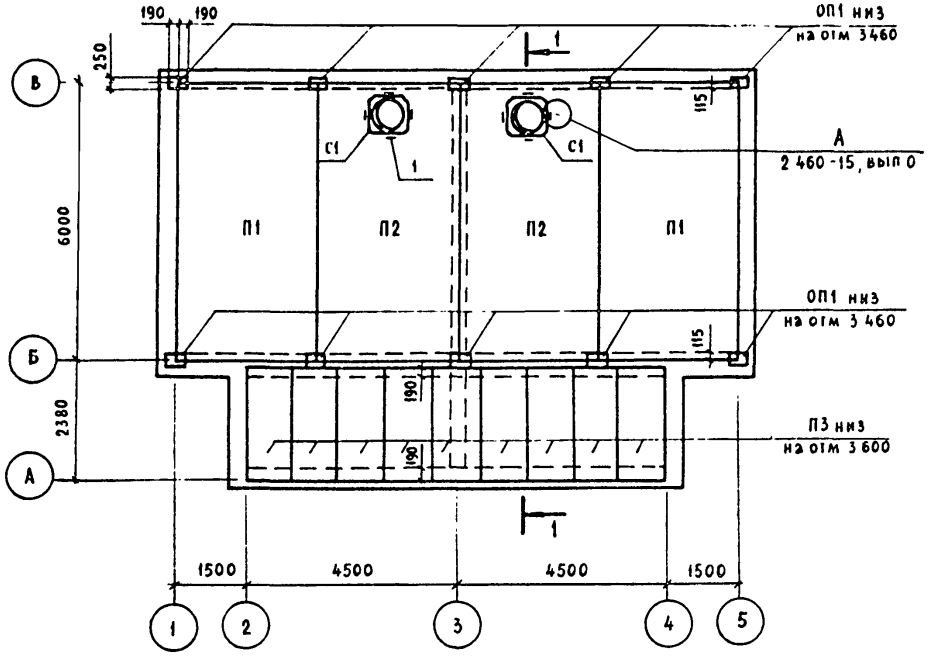

1-1

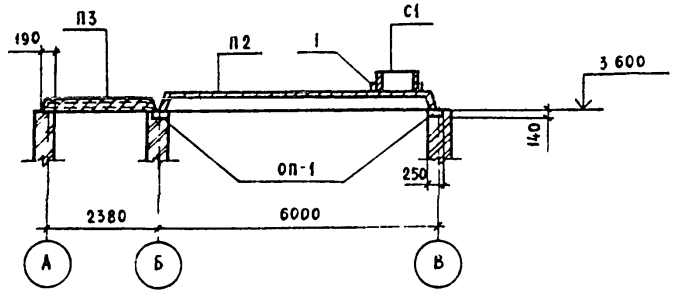

Спецификация к схеме расположения элементов покрытия

Марка, поз	Обозначение	Наименование	Кол	Масса ед, кг	Примечан
		Плиты			
П1	ГОСТ 22701 1 77	ПГ-5А IУТ-Н	2	2650	
П2	ГОСТ 22701 2 77	ПБ7-5А IУТ-Н	2	3200	
П3	1 141-1 вып 60	ПК 24 10 6Т	9	712	
		Опорные подушки			
ОП1	1 869 1-1 вып 1	ОП 2,5-4	10	33	
		Стаканы			
С1	1 494-24 вып 1	СБ 7А 1	2	290	
		Изделия соединительные			
1	2 460-15 вып 0	МС1	8	0,4	оцинков

1 Плиты покрытия П1 и П2 приварить к закладным элементам опорных подушек не менее, чем по трем углам, $h_{шв} = 6$мм

2 Зазоры между плитами тщательно заделать раствором М200 или бетоном класса В15

10247/2

ГИП	Сериков		1.11.88
Нач отд	Уваров		24.10.88
Гл техн	Гуревич		19.10.88
Гл констр	Пшеняник		17.10.88
Рук гр	Терпугов		10.10.88
Провер	Терпугов		5.10.88
Инженер	Антоненко		
Н контр	Новикова		

705-3-26.88КЖ

Хранилище взрывчатых материалов емкостью 24 тонны

Схема расположения элементов покрытия

Стадия	Лист	Листов
Р	6	

ЮЖГИПРОРУДА

Привязан

Инв №

Взам инв №

Подпись и дата

Инв № подл

Копировал Колесник

Формат А3

ЦЕНТРАЛЬНЫЙ ИНСТИТУТ ТИПОВОГО ПРОЕКТИРОВАНИЯ
ГОССТРОЯ СССР
КИЕВСКИЙ ФИЛИАЛ
г Киев-57 ул Эжена Потье № 12

27/6
Заказ №6122/Инв № 10247/2 Тираж 60
Сдано в печать 22/5 1980 Цена 2·36

gost.e-ecolog.ru