ТИПОВОЙ ПРОЕКТ

705-3-26.88

ХРАНИЛИЩЕ ВЗРЫВЧАТЫХ МАТЕРИАЛОВ ЕМКОСТЬЮ 24 Т

АЛЬБОМ 2

ТХ - ТЕХНОЛОГИЯ ПРОИЗВОДСТВА
ЭО - ЭЛЕКТРИЧЕСКОЕ ОСВЕЩЕНИЕ
ЭГ - МОЛНИЕЗАЩИТА ЗДАНИЯ
ОВ - ВЕНТИЛЯЦИЯ
СС - СВЯЗЬ И СИГНАЛИЗАЦИЯ

Кор. 4/ЦТП 10247/1

10247/1

ПРИВЯЗАН

ИНВ.№

ФОРМАТ А3

gost.e-ecolog.ru

ТИПОВОЙ ПРОЕКТ

705-3-26.88

ХРАНИЛИЩЕ ВЗРЫВЧАТЫХ МАТЕРИАЛОВ ЕМКОСТЬЮ 24 Т

АЛЬБОМ 2

Альбом 1 из ТП 705-3-25.88	ПЗ	Общая пояснительная записка
Альбом 2	ТХ	Технология производства
	ЭО	Электрическое освещение
	ЭГ	Молниезащита здания
	ОВ	Вентиляция
	СС	Связь и сигнализация
Альбом 3	АР	Архитектурные решения
	АРИ	Изделия
	КЖ	Конструкции железобетонные
Альбом 4	С	Сметная документация
	ВМ	Ведомости потребности в материалах
	СО	Спецификации оборудования

Разработан.
Южгипроруда
Директор института Н. М. Гордиенко
Главный инженер проекта В. К. Сериков

© КФ ЦИТП Госстроя СССР 1989г.

Утвержден Минчерметом СССР
Приказ от 13.11.87 N1082
Введен в действие Минчерметом СССР
Приказ от 10.11.88 N 706

10247/1

Привязан

Инв.№

Альбом 2

№№ листов	Наименование и обозначение документов Наименование листа	Стр.
1.	Содержание альбома	2
	Технология производства - ТХ	
1	Общие данные	3
2	Планы размещения взрывчатых материалов в хранилище	4
3	Планы размещения взрывчатых материалов в хранилище	5
4	Разрезы	6
	Электрическое освещение - ЭО	
1	Общие данные	7
2	План расположения электрического оборудования и	
	прокладка электрических сетей	8
3	Установка светильника ВЗГ-100 с основанием на	
	потолочном перекрытии	9
	Молниезащита здания - ЭГ	
1	Общие данные	10
2	Размещение молниезащитных устройств. План.	11
3	Размещение молниезащитных устройств. Разрезы	12

№№ листов	Наименование и обозначение документов Наименование листа	Стр.
	Вентиляция - ОВ	
1	Общие данные	13
2	План на отм. 0,000. Разрез 1-1	14
	Связь и сигнализация - СС	
1	Общие данные	15
2	Схема расположения сети связи и сигнализации	16
3	План расположения конструкций для установки изве-	
	щателей и прокладки кабелей	17
	Прилагаемые документы	
	Стеллаж 2600×730×2100. Общий вид - ТХ.В01	18
	Стеллаж 2600×730×1800. Общий вид - ТХ.В02	19
	Стол 1300×750×900. Общий вид - ТХ.В03	20
	Ведомость электромонтажных конструкций,	
	подлежащих изготовлению МЭЗ - ЭО.НК1	21
	Ведомость изделий и материалов для изготовления	
	электромонтажных конструкций изделий в МЭЗ - ЭО.НК2	21

10247/1

Нач. отд.	Белошапка		
Гл. констр.	Шмитько		
Нач. гр.	Макашов		
Нач. гр.	Никитин		
Пров.	Чудновская		
Разраб.	Бунина		
Н. контр.	Шапошник		

Привязан:

Инв. №

705-3-26.88

Содержание альбома

Стадия	Лист	Листов
Р		1

НОЖГИПРОРУДА

Инв. № подл. | Подпись и дата | Взам. инв. №

Копировал Винничук

Формат А3

Альбом 2

Ведомость рабочих чертежей основного комплекта

Лист	Наименование	Примечание
1	Общие данные	
2	Планы размещения взрывчатых материалов в хранилище	
3	Планы размещения взрывчатых материалов в хранилище	
4	Разрезы	

Ведомость ссылочных и прилагаемых документов

Обозначение	Наименование	Примечание
	Ссылочные документы	
	Единые правила безопасности при взрывных работах	
	Инструкция о порядке хранения, использования и учета взрывчатых материалов	
	Прилагаемые документы	
705-3-26.88-ТХ.СО	Спецификация оборудования	Альбом 4
705-3-26.88-ТХ.ВО1	Стеллаж 2600×730×2100	С.
705-3-26.88-ТХ.ВО2	Стеллаж 2600×730×1800	С.
705-3-26.88-ТХ.ВО3	Стол 1300×750×900	С.

Ведомость основных комплектов рабочих чертежей

Обозначение	Наименование	Примечание
-ТХ	Технология производства	
-ЭО	Электрическое освещение	
-ЭГ	Молниезащита здания	

Типовой проект разработан в соответствии с действующими нормами и правилами и предусматривает мероприятия, обеспечивающие взрывную, взрывопожарную и пожарную безопасность при эксплуатации здания

Гл. инженер проекта	Серяков		

Продолжение

Обозначение	Наименование	Примечание
-ОВ	Вентиляция	
-СС	Связь и сигнализация	
-АР	Архитектурные решения	
-КЖ	Конструкции железобетонные	

Условные обозначения

ВВ
ДШ — контейнеры, мешки, ящики со взрывчатыми веществами
ОШ — ящики с детонирующим шнуром
А — ящики с огнепроводным шнуром
— ящики с детонаторами

Общие указания

1. Оборудование, приведенное в спецификации оборудования, в зависимости от вида складируемых взрывчатых материалов, оговаривается при привязке проекта.
2. Разрешается использование погрузчиков, допущенных к применению Госгортехнадзором СССР

1024-7/1

Привязан:

Инв.№

ГИП	Серяков		
Нач. отд.	Бекшаева		
Гл. констр.	Шмитько		
Нач. гр.	Макашов		
Нач. гр.	Никитин		
Пров.	Чудновская		
Разраб.	Букина		
Н. контр.	Шапошник		

705-3-26.88-ТХ

Хранилище взрывчатых материалов емкостью 24 тонны	Стадия	Лист	Листов
	Р	1	4
Общие данные	ЮЖГИПРОРУДА		

Инв.№ подл. | Подпись и дата | Взам.инв.№

Альбом 2

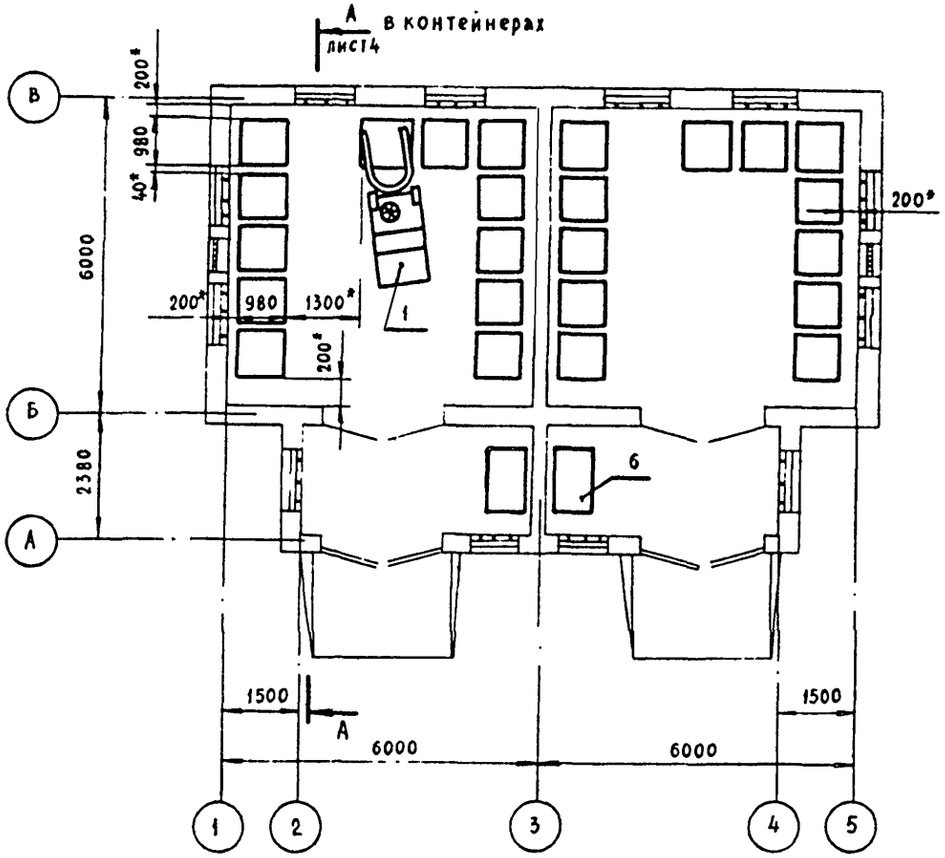

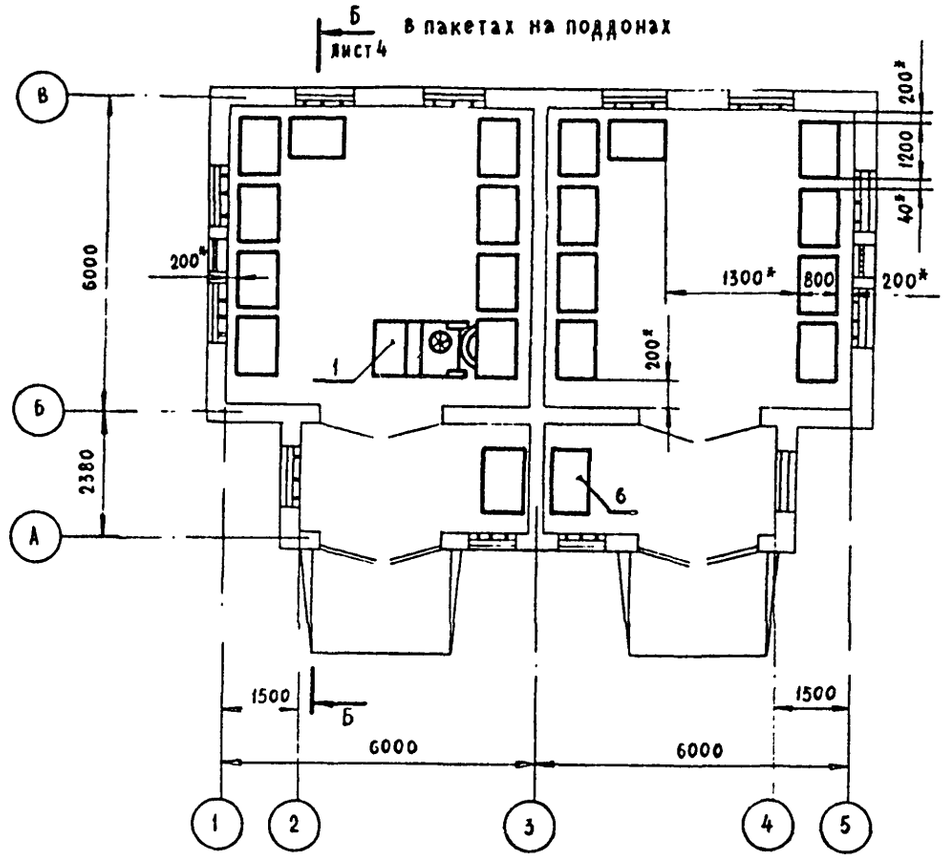

* - минимально допустимые зазоры

10247/1

				705-3-26.88-ТХ
ГИП	Сериков			
Нач.отд.	Белошапка			
Гл.констр.	Шмигько		31.X.88	
нач. гр.	Макашов		X-88	Хранилище взрывчатых материалов емкостью 24 тонны.
Нач. гр.	Никитин		27.X.88	
Пров.	Чудновская		25.X.88	Планы размещения взрывчатых материалов в хранилище.
Инженер	Бунина		25.X.88	
Н.контр.	Шапошник		25.X.88	

Стадия	Лист	Листов
Р	2	

ЮЖГИПРОРУДА

Привязан

Инв. №

Копир Колесникова

Инв. № подл. | Подпись и дата | Взам. инв. №

Формат А3

Альбом 2

На стеллажах II групп

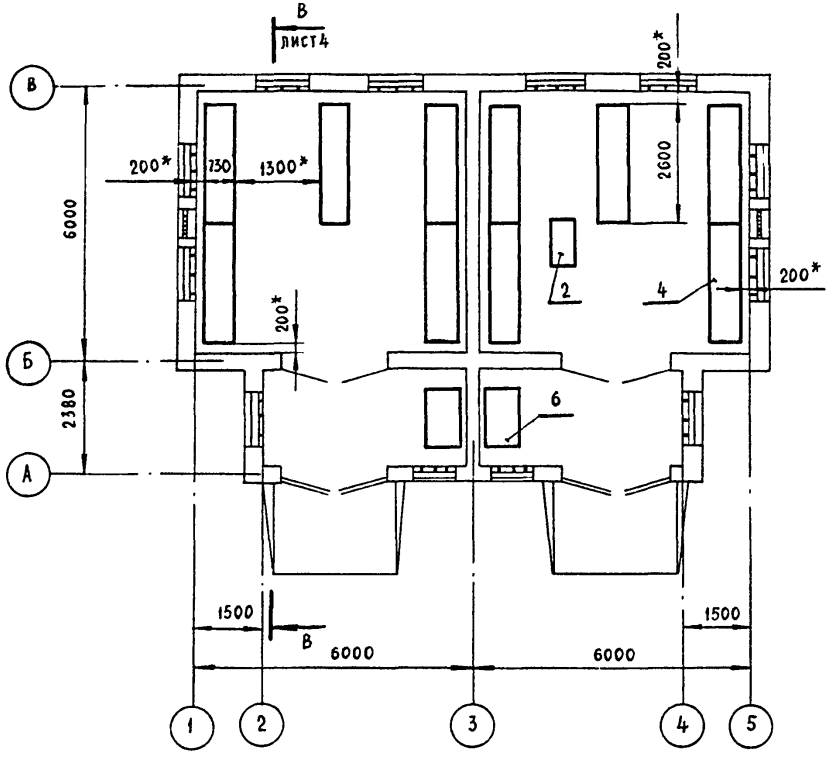

На стеллажах IV групп

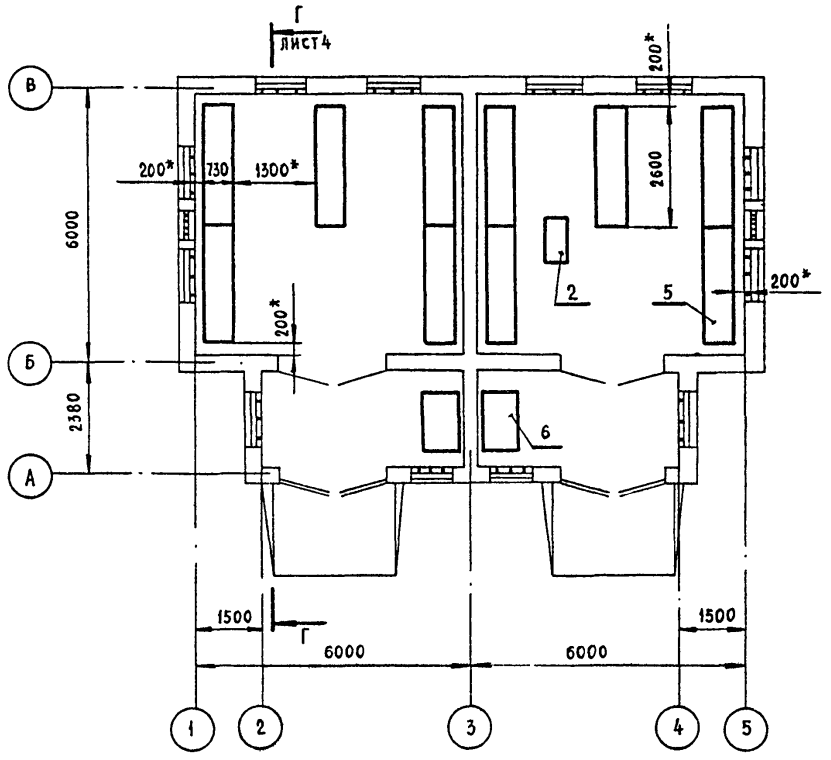

* - минимально допустимые зазоры

10247/1

				705-3-26.88-ТХ	
ГИП	Сериков		31.10.88		
Нач отд	Белошапко		31.10.88		
Гл констр	Шмитько		31.10.88		
Нач гр	Макашов		X-88	Хранилище взрывчатых материалов емкостью 24 тонны.	Стадия: Р; Лист: 3; Листов:
Нач гр	Никитин		27.10.88		
Пров.	Чудновская		25.10.88		
Инженер	Бунина		25.10.88	Планы размещения взрывчатых материалов в хранилище	ЮЖГИПРОРУДА
Н контр	Шапошник		01.11.88		
Копир	Колесникова				

Привязан

Инв №

Инв № подл | Подпись и дата | Взам инв №

Формат А3

Альбом 2

А-А

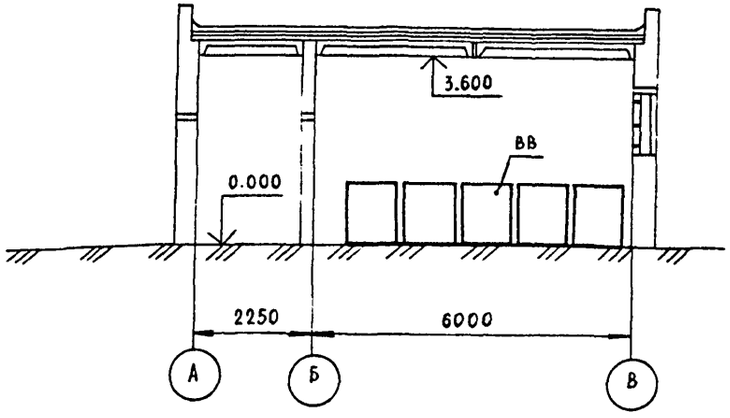

Б-Б

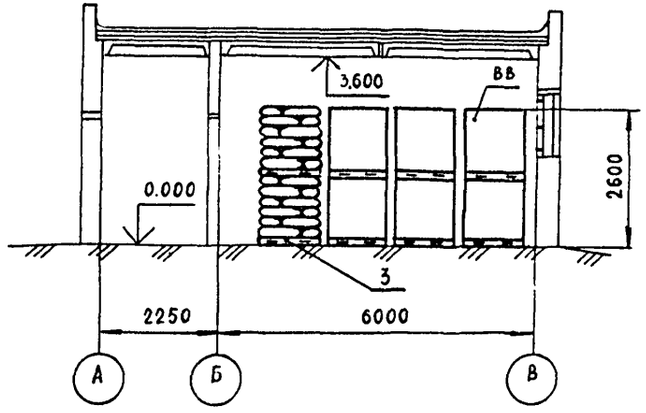

В-В

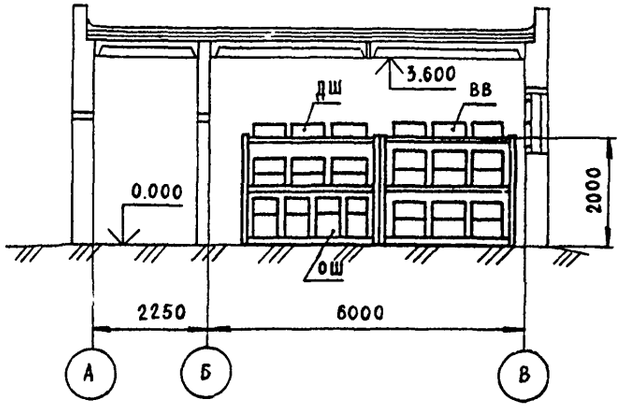

Г-Г

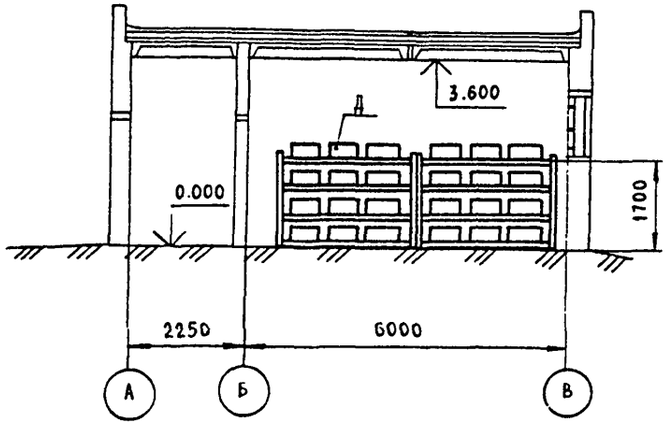

На чертеже приведены максимально допустимые высоты стеллажей и штабелей

10247/1

				705-3-26.88-ТХ	
ГИП	Сериков				
Нач отд	Белошапко		1.12.88		
Гл констр	Шмитько		31.12.88		
Нач гр	Макашов		1.12.88	Хранилище взрывчатых материалов емкостью 24 тонны	Стадия: Р; Лист: 4; Листов:
Нач гр	Никитин		22.12.88		
Пров.	Чудновская		23.12.88		
Инженер	Бунина		23.12.88	Разрезы	ЮЖГИПРОРУДА
Н контр	Шапошник		23.12.88		
Копир	Колесникова				

Привязан:

Инв №

Инв № подл | Подпись и дата | Взам инв №

Формат А3

Альбом 2

Ведомость рабочих чертежей основного комплекта

Таблица 1

Лист	Наименование	Примеч.
1	Общие данные	
2	План расположения электрического оборудования	
	и прокладка электрических сетей	
3	Установка светильника ВЗГ-100 с основанием	
	на потолочном перекрытии	

Ведомость ссылочных и прилагаемых документов

Таблица 2

Обозначение	Наименование	Примеч.
	Ссылочные документы	
5.407-43	Установка распределительных	
	шкафов серии ПР11	
Вып. 0	Материалы для проектирования	
Вып. 1	Рабочие чертежи	
5.407-77	Установка кнопок ПКЕ, ПКУ-15, перек-	
	лючателей ПП, сигнальных прибо-	
	ров и автоматов АП50	
Вып. 1	Монтажные чертежи	
Вып. 2	Чертежи изделий	
4.407-233	Прокладка осветительных электро-	
	проводок и установка светильников	
	с лампами накаливания и ДРЛ на	
	кронштейнах	

Типовой проект разработан в соответствии с действующими нормами и правилами и предусматривает мероприятия, обеспечивающие взрывную, взрывопожарную и пожарную безопасность при эксплуатации здания

Гл. инженер проекта	Сериков		

Продолжение табл. 2

Обозначение	Наименование	Примеч.
ВСН-381-85/ММСС-СССР	Инструкция о составе и оформлении	
	электротехнической рабочей докумен-	
	тации для промышленного строи-	
	тельства	
	Прилагаемые документы	
705-3-26.88-ЭО.НК.1	Ведомость электромонтажных конст-	
	рукций, подлежащих изготовлению	
	в МЭЗ	
705-3-26.88-ЭО.НК2	Ведомость изделий и материалов для	
	изготовления электромонтажных	
	конструкций и деталей в МЭЗ	
705-3-26.88-ЭО.ВМ	Ведомость потребности в материалах	альбом 4
705-3-26.88-ЭО СО	Спецификация оборудования	альбом 4

Общие указания

1. Полезная площадь освещаемых помещений – 72 м²
2. Установленная мощность освещения – 1,2 квт
3. Количество светильников – 12 шт

10247/1

Инв. №				Привязан
ГИП	Сериков			705-3-26.88-ЭО
Нач. отд.	Остапенко			
Гл. спец.	Дмитриев			Хранилище взрывчатых материалов емкостью 24 тонны
Нач. гр.	Романовский			Стадия: Р; Лист: 1; Листов: 5
Пров.	Урина			
Разраб.	Федченко			Общие данные
Н. контр.	Новикова			ЮЖГИПРОРУДА

Взам. инв. № | Подпись и дата | Инв. № подл.

Альбом 2

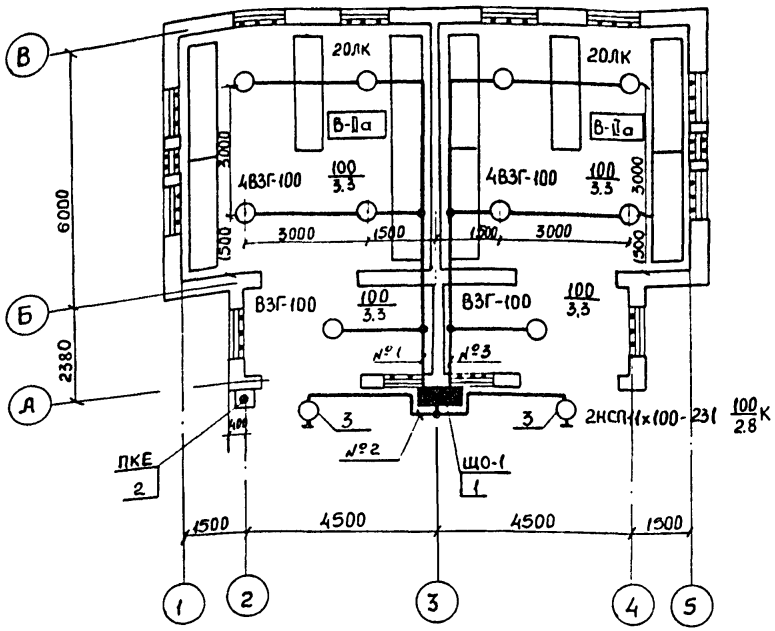

Ведомость узлов установки электрического оборудования на плане расположения

Поз	Обозначение	Наименование	Кол	Примеч
1	5.407-43 Вып 11, 12 исп 5	Установка распределительного		
		шкафа на стене. Подвод внеш-		
		них проводников – сверху		
		ПР11-3054-54У3	1	
2	5.407-77.1.70	Пост кнопочный типа ПКЕ		
		на стене		
		Монтажный чертеж		
		Кнопка ПКЕ222-2У3	1	
3	5.407-233-001	Установка кронштейна		
		У116У3 со светильником для		
		ламп накаливания		
		светильник НСП11х100-231	2	

Данные о групповых щитках с автоматическими выключателями

Номер щита	Тип	Установленная мощность кВт	Номера автоматических выключателей				Ток расцепителя, А	
			Однополюсные		Трехполюсные		на вводе	на линиях
			Занятые	Резервные	Занятые	Резервные		
ЩО-1	ПР11-3054-54У3	1,2	—	—	1-3	4	—	16

Привязан

Инв. №

Взам. инв. №

Подпись и дата

Инв. № подл.

ГИП	Сериков		
Нач. отд	Остапенко		
Гл. спец	Дмитриев		
Нач. гр.	Романовский		
Пров	Урина		
Разраб	Федченко		
Н. контр	Невыкова		

10247/1

705-3-26.88 – ЭО

Хранилище взрывчатых материалов емкостью 24 тонны

Стадия	Лист	Листов
Р	2	

План расположения электрического оборудования и прокладка электрических сетей

ЮЖГИПРОРУДА

Альбом 2

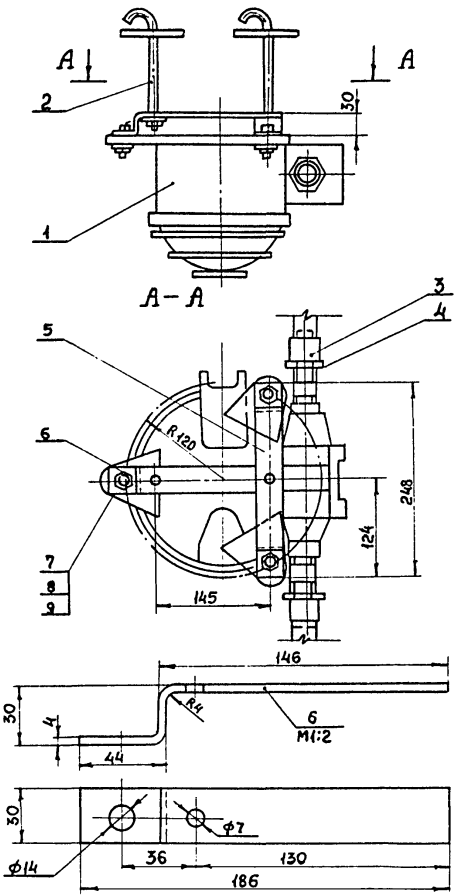

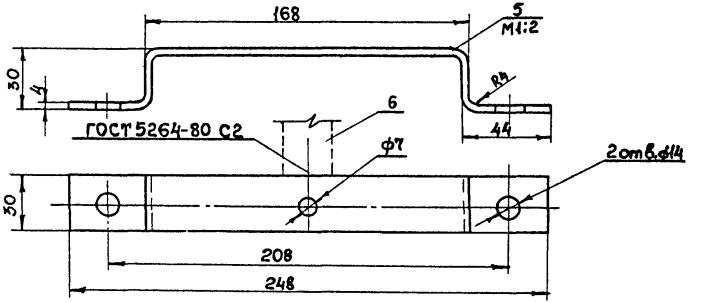

Марка, Поз.	Обозначение	Наименование	Кол.	Масса ед. кг	Примеч.
1	ТУ16-535-778-73	Светильник ВЗГ-100	1		
2	ТУ36-1451-82	Шпилька У626УХЛ4	2		
3		Муфта Ц-25 ГОСТ 8966-75	2	0,163	
4		Контргайка Ц-25 ГОСТ 8968-75	2	0,076	
5		Полоса 4х30 ГОСТ 103-76 L=288 Вст КП2 ГОСТ 535-79	1	0,29	
6		Полоса 4х30 ГОСТ 103-76 L=206 Вст 3 кп2 ГОСТ 535-79	1	0,21	
7		Болт М12х40.58 ГОСТ 7798-70	3		
8		Гайка М12.5 ГОСТ 5915-70	3		
9		Шайба 12.01 ГОСТ 11371-78	3		

1. Покрыть детали поз. 2,5 и 6 эмалью Гф-245 ГОСТ 9971-70
2. Резьбу от окраски предохранить и смазать техническим вазелином.

10247/1

705-3-26.88 – ЭО

ГИП	Сериков		
Нач. отд	Остапенко		
Гл. спец.	Дмитриев		
Нач. гр.	Романовский		
Пров.	Урина		
Разраб.	Федченко		
Н. контр	Новикова		01.1991

Хранилище взрывчатых материалов емкостью 24 тонны с рампой

Установка светильника ВЗГ-100 с основанием на потолочном перекрытии

Стадия	Лист	Листов
Р	3	

ЮЖГИПРОРУДА

Привязан

Инв. №

Инв. № подл. | Подпись и дата | Взам. инв. №

Альбом 2

Ведомость рабочих чертежей основного комплекта

Лист	Наименование	Примечание
1	Общие данные	
2	Размещение молниезащитных устройств	
	План	
3	Размещение молниезащитных устройств	
	Разрезы	

Ведомость ссылочных и прилагаемых документов.

Обозначение	Наименование	Примечание
	Ссылочные документы	
ВСН-381-85/ММСС СССР	Инструкция о составе и оформлении	
	электротехнической рабочей документа-	
	ции промышленного строительства	
	Единые правила безопасности при	
	взрывных работах	
	Прилагаемые документы	
705-3-26.88-ЭГ.ВМ	Ведомость потребности в материалах	Альбом 4

Перечень видов работ для которых необходимо составить акты освидетельствования скрытых работ согласно СНиП 3.01.01-85

1. Устройство наружного заземления.

Типовой проект разработан в соответствии с действующими нормами и правилами и предусматривает мероприятия, обеспечивающие взрывную, взрывопожарную и пожарную безопасность при эксплуатации здания

Главный инженер проекта	Сериков		

Общие указания

1. Настоящий проект предусматривает молниезащиту от вторичных воздействий молнии.
2. Все соединения молниеприемной сетки и токоотводов выполнить сваркой: сварные швы по ГОСТ 5264-80 сплошные, катетом 4 мм.
3. Для предохранения от коррозии молниеприемную сетку и токоотводы окрасить в черный цвет лаком БТ-577 (ГОСТ 5631-79)
4. Сопротивление заземляющего устройства не должно превышать 5 Ом Расчет заземляющего устройства произведен для грунтов с удельным сопротивлением $\rho = 1 \cdot 10^4$ Ом·см. При $\rho > 1 \cdot 10^4$ Ом·см количество заземляющих стержней определяется расчетом при привязке проекта.

10247/1

Привязан:

Инв №

705-3-26.88-ЭГ

ГИП	Сериков	
Нач отд	Остапенко	
Гл спец	Шелюбский	10.88
Рук гр	Фатеев	
Проверил	Куличенко	
Инженер	Шмиголь	
Н контр	Шапошник	12.10.88

Хранилище взрывчатых материалов емкостью 24 тонны

Стадия	Лист	Листов
Р	1	3

Общие данные

ЮЖГИПРОРУДА

Взам инв № | Подпись и дата | Инв № подл

Копировал Колесник

Формат А3

Альбом 2

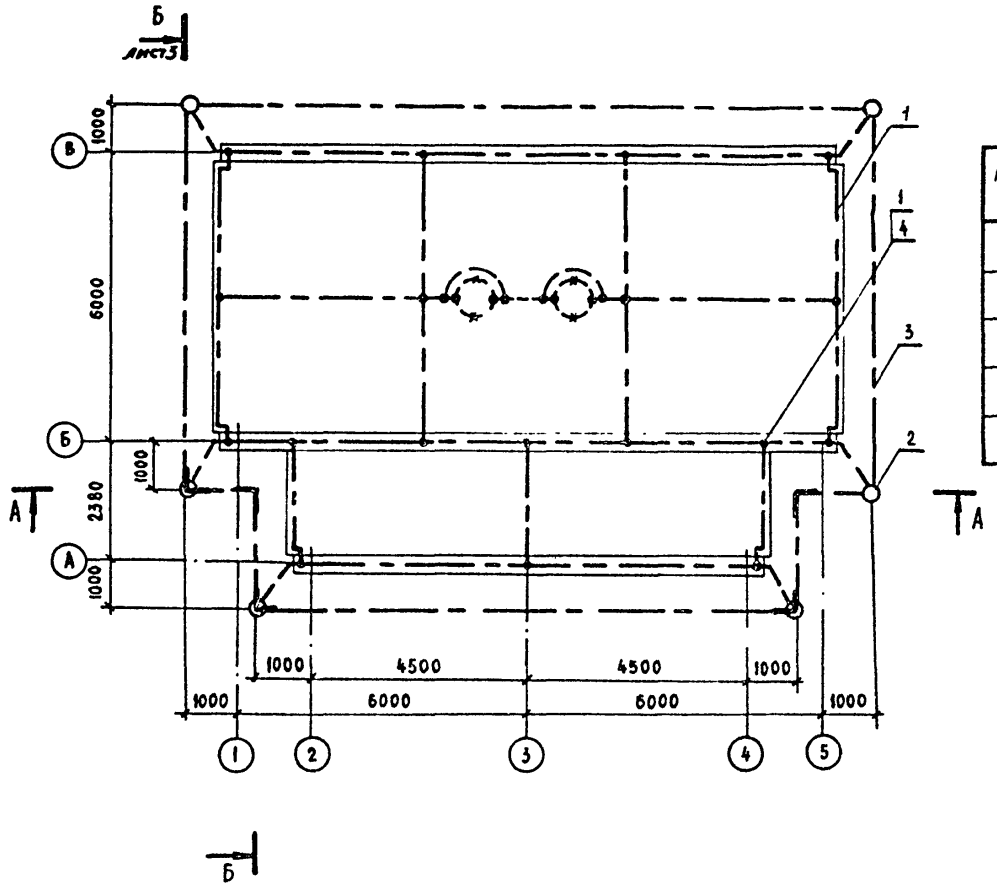

Марка, поз.	Обозначение	Наименование	Кол.	Масса ед., кг	Примеч.
1		Круг $\frac{\text{В8 ГОСТ 2590-71}}{\text{В ст 3кп2 ГОСТ 535-79}}$	135	0,39	м
2		Круг $\frac{\text{В12 ГОСТ 2590-71}}{\text{В ст 3кп2 ГОСТ 535-79}}$	6	0,89	L = 5м
3		Полоса $\frac{\text{4х40 ГОСТ 103-76}}{\text{В ст 3кп2 ГОСТ 535-79}}$	60	1,26	м
4		Скоба однолапковая			
		СО-8У3	90	0,0019	

Лист 3

10247/1

ГИП	Сериков			705-3-26.88-ЭГ
Нач. отд.	Остапенко			
Гл. спец.	Шелюбский		10.88	Хранилище взрывчатых материалов емкостью 24 тонны
Рук. гр.	Фатеев			Стадия: Р; Лист: 2; Листов:
Проверил	Кудинченко			Размещение молниезащитных устройств План
Инженер.	Шмиголь			ЮЖГИПРОРУДА
Н. контр.	Шапошник		12.1088	

Привязан

Инв. №

Инв. № подл. | Подпись и дата | Взам. инв. №

Альбом 2

Разрез А-А

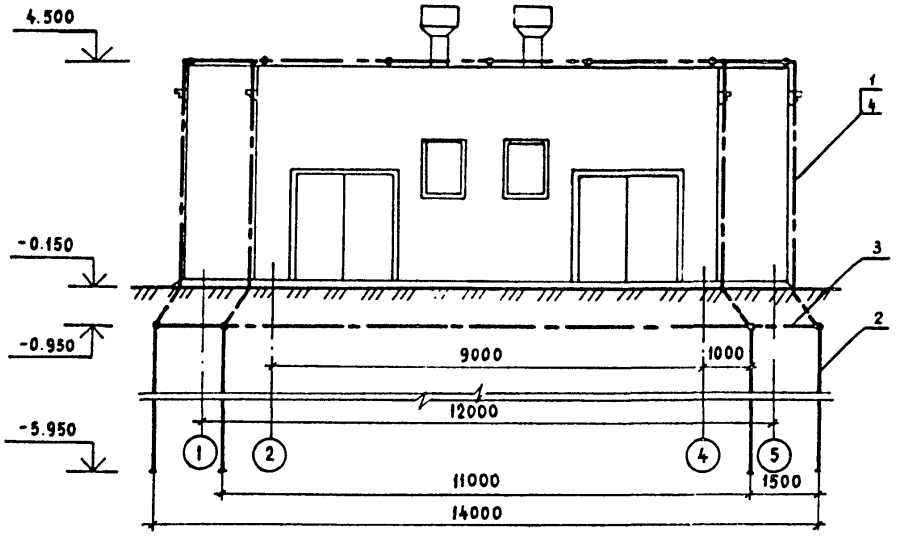

Разрез Б-Б

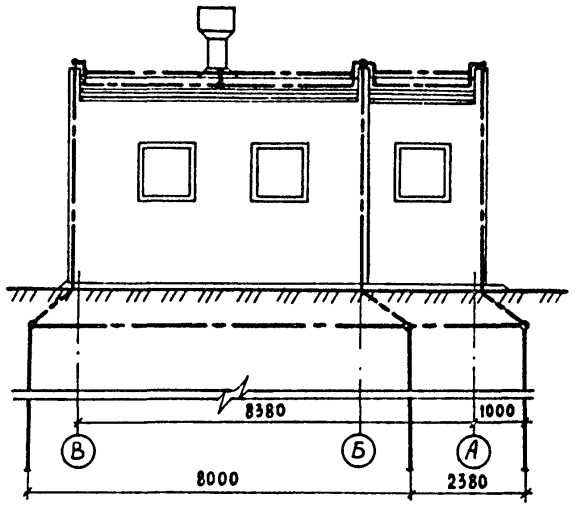

10247/1

				705-3-26.88-ЭГ			
ГИП	Сериков						
Нач отд	Остапенко						
Гл спец	Шелюбский		6.88	Хранилище взрывчатых материалов емкостью 24 тонны	Стадия	Лист	Листов
Рук гр	Фатеев				Р	3	
Проверил	Куличенко						
Инженер	Шмиголь			Размещение молниезащитных устройств Разрезы	ЮЖГИПРОРУДА		
Н контр	Шапошник		11.10.88				

Привязан:

Инв №

Копировал. Колесник

Формат А3

Взам инв №

Подпись и дата

Инв и подл

Альбом 2

Ведомость рабочих чертежей основного комплекта

Таблица 1

Лист	Наименование	Примечание
1	Общие данные	
2	План на отм. 0.000 Разрез 1-1.	

Ведомость ссылочных и прилагаемых документов.

Таблица 2

Обозначение	Наименование	Примечание
	Ссылочные документы	
СНиП II-3-79 изд 1986г	Строительная теплотехника	
СНиП 2 04.05-86	Отопление, вентиляция и кондиционирование	
СНиП 2 01 01-82	Строительная климатология и геофизика	
СНиП 3.05.01-85	Внутренние санитарно-технические системы.	
	Единые правила безопасности при	
	взрывных работах	
Серия 5 904-45	Узлы прохода вентиляционных вытяж-	
	ных шахт через покрытия промышленных	
	зданий Узлы прохода общего назна-	
	чения	
Серия 1.494-32	Зонты и дефлекторы вентиляционных	
	систем	

Продолжение табл. 2

Обозначение	Наименование	Примечание
	Прилагаемые документы	
705-3-26.88-ОВ.СО	Спецификация оборудования	альбом 4
705-3-26.88-ОВ.ВМ	Ведомость потребности в материалах	альбом 4

Общие указания

1. Воздуховод и дефлектор системы ВЕ1, ВЕ2 изготавливаются из черной листовой стали и окрашиваются снаружи масляной краской.
2. Закладные детали для крепления приточных жалюзийных решёток предусмотрены в чертежах основного комплекта марки АР.

Согласовано:

Пшеничник	Гл. констр	Строительный отдел
Партина	Нач гр	МТО
Никитин	Нач гр	

Взам инв. №

Подпись и дата

Инв № подл

Типовой проект разработан в соответствии с действующими нормами и правилами и предусматривает мероприятия, обеспечивающие взрывную, взрывопожарную и пожарную безопасность при эксплуатации здания.

Главный инженер проекта		Сериков	

10247/1

Инв №			
ГИП	Сериков		
Нач отд	Заломаев		
Гл техн.	Кайсин		
Нач.гр	Дроздова		
Провер	Дроздова		
Инженер	Сапсай		
Н контр	Шапошник		02.11.85

Привязан:

705-3-26.88 - ОВ

Хранилище взрывчатых материалов емкостью 24 тонны.	Стадия	Лист	Листов
	Р	1	2
Общие данные	ЮЖГИПРОРУДА		

Альбом 2

План на отм. 0.000

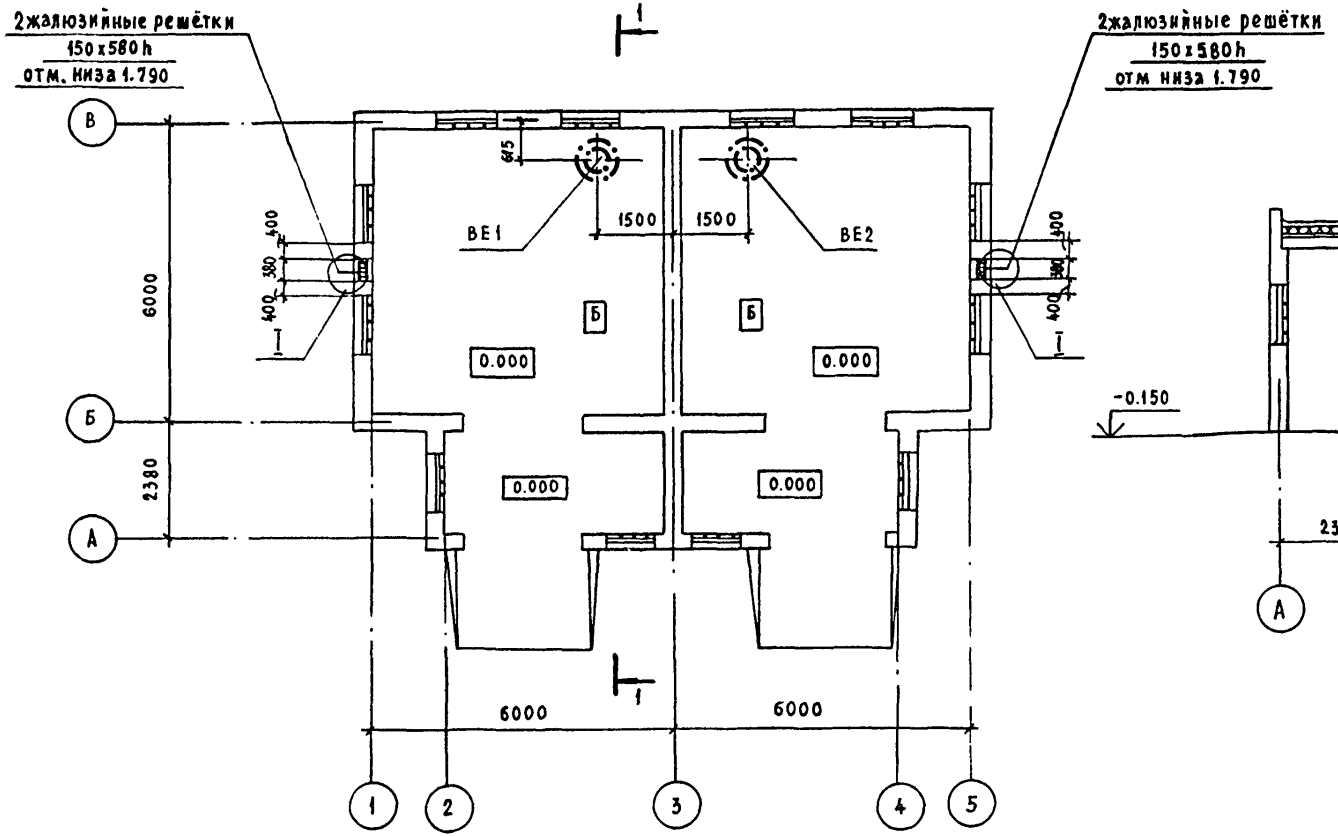

Разрез 1-1

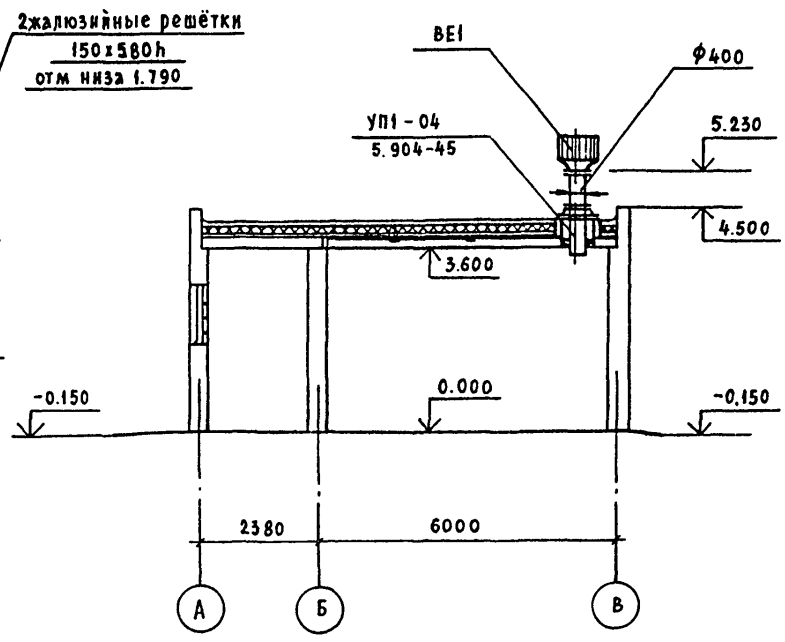

I (повернуто)
М1:10

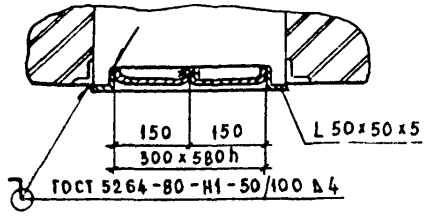

10247/1

				705-3-26.88 - ОВ			
ГИП	Сериков						
Нач отд.	Заломаев						
Гл техн	Кайсин			Хранилище взрывчатых материалов емкостью 24 тонны	Стадия	Лист	Листов
Рук. гр.	Дроздова				Р	2	
Провер	Дроздова						
Инженер	Сапсай			План на отм 0.000 Разрез 1-1	ЮЖГИПРОРУДА		
Н контр	Шапошник						

Привязан:

Инв №

Копировал Колесник

Формат А3

Взам. инв. №

Подпись и дата

Инв. и подл.

Альбом 2

Ведомость рабочих чертежей основного комплекта

Лист	Наименование	Примеч.
1	Общие данные	
2	Схема расположения сети связи и	
	сигнализации	
3	План расположения конструкций для	
	установки извещателей и прокладки	
	кабелей	

Ведомость ссылочных и прилагаемых документов

Обозначение	Наименование	Примеч.
	Ссылочные документы	
СНиП 2.04.09-84	Пожарная автоматика зданий	
	и сооружений	
	ТРВ-2. Техническое описание	
	Прилагаемые документы	
705-3-26.88-СС.СО1	Спецификация оборудования	альбом 4
705-3-26.88-СС.ВМ	Ведомость потребности в	альбом 4
	материалах	

Общие указания

1. Включение сети сигнализации предусматривается в концентратор „Топаз".
2. Кабель КНР принят в соответствии с нормативно-технической документацией на термоизвещатель ТРВ-2 для обеспечения его взрывобезопасности.
3. Телефонный аппарат ТА-1321 и пожарный извещатель ИПР установить на стене на высоте 1,5м; коробку клеммную установить на высоте 2.5м.

Типовой проект разработан в соответствии с действующими нормами и правилами и предусматривает мероприятия, обеспечивающие взрывную, взрывопожарную и пожарную безопасность при эксплуатации зданий

Гл. инженер проекта	Сериков		

Взам. инв. № | Подпись и дата | Инв. № под.

10247/1

Инв. №			
ГИП	Сериков		
Нач. отд.	Остапенко		
Гл. спец.	Прибачев		
Нач. гр.	Головенский		10.10
Пров.	Головенский		10.10
Инж.	Лагута		10.10
Н. контр.	Новикова		02.11.88

Привязан

705-3-26.88-СС

Хранилище взрывчатых материалов емкостью 24 тонны	Стадия	Лист	Листов
	Р	1	3

Общие данные

ЮЖГИПРОРУДА

Альбом 2

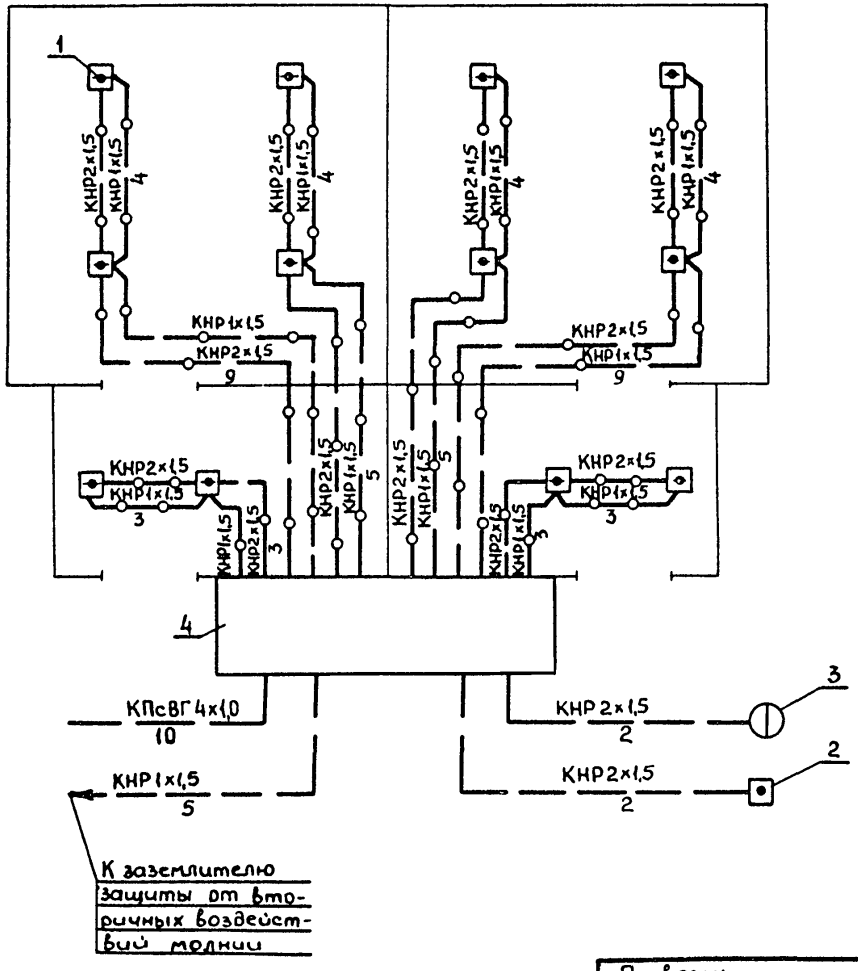

Марка поз.	Обозначение	Наименование	Кол.	Примеч.
1		Извещатель ТРВ-2	12	
2		Извещатель ИПР	1	
3		Аппарат телефонный ТА-1321	1	
4		Коробка У-615А	1	
		Кабель КПсВГ 4×1,0	10	м
		ГОСТ 1508-78Е		
		Кабель КНР 2×1,5	60	м
		КНР 1×1,5	61	м
		ГОСТ 7866.1-76		

Инв. № подл. | Подпись и дата | Взам. инв. №

Инв. №

Привязан

10247/1

705-3-26.88 СС

Нач. отд.	Остапенко		
Гл. спец.	Трубачев		
Нач. гр.	Головенский		10.10
Пров.	Головенский		10.10
Инж.	Лагута		10.10
Н. контр.	Новичкова		10.10

Хранилище взрывчатых материалов емкостью 24 тонны

Схема расположения сети связи и сигнализации

Стадия	Лист	Листов
Р	2	

ЮЖГИПРОРУДА

Альбом 2

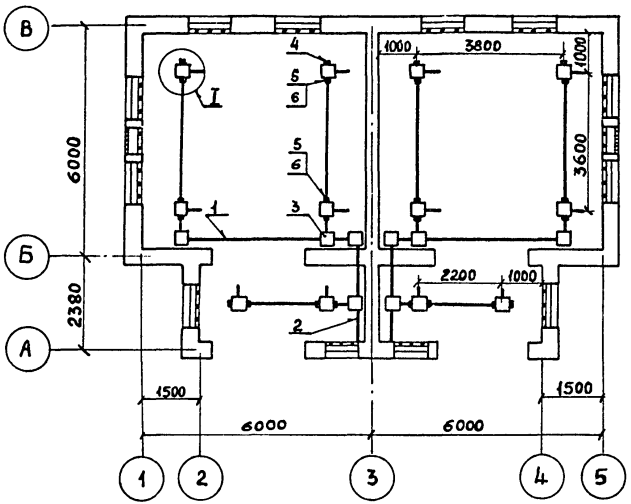

Марка, поз.	Обозначение	Наименование	Кол.	Примеч.
1		Труба 32×2×5000 II ГОСТ 10704-76 Б-20 ГОСТ 10705-80	40	м
2		Труба 50×2×5000 II ГОСТ 10704-76 Б-20 ГОСТ 10705-80	3	м
3		Коробка У994М2 ТУ 36-2415-81	8	
4		Колпак 15 ГОСТ 8962-75	6	
5		Муфта 25×15 ГОСТ 8960-75	18	
6		Тройник 32×20×25 ГОСТ 8950-75	18	
		Полоса Б-24×40 ГОСТ 103-76 Ст 3КП ГОСТ 380-71	10	м Крепление труб

I
М1:2

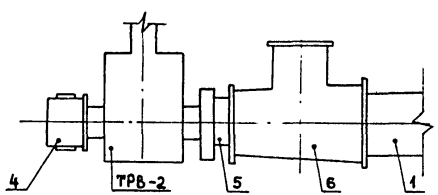

10247/1

705-3-26.88 СС

Нач.отд.	Остапенко			
Гл.спец.	Трубачев			
Нач.гр.	Головенский		10.12	
Пров.	Головенский		10.12	
Инж.	Лагута		10.12	
Н.контр	Новикова		12.88	

Привязан

Инв. №

Хранилище взрывчатых материалов емкостью 24 тонны

План расположения конструкций для установки извещателей и прокладки кабелей

Стадия	Лист	Листов
Р	3	

ЮЖГИПРОРУДА

Инв. № подл. | Подпись и дата | Взам. инв. №

Альбом 2

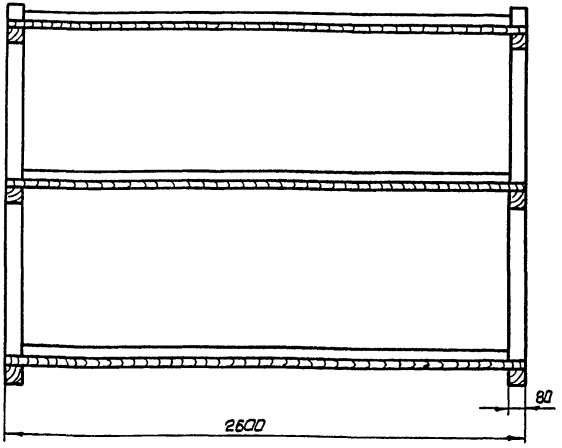

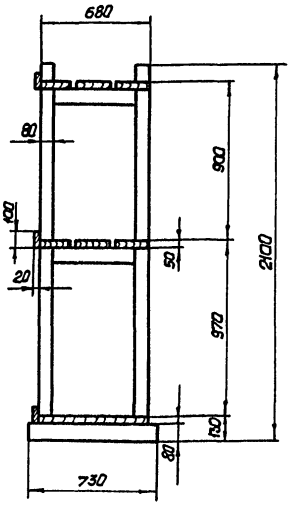

1. Стеллаж собирать на деревянных нагелях
2. В случае применения железных гвоздей, головки последних утопить в дерево на глубину не менее 5мм и зашпаклевать
3. Доски полок стеллажей, за исключением нижней полки, настилать с промежутком 2,5см.
4. Поверхность стеллажа покрыть огнезащитной краской
5. Для изготовления стеллажей применять древесину хвойных пород влажностью 25%.
6. Объем древесины – 0,33м³.

Привязан:

Инв. №

Инв. № подл. | Подпись и дата | Взам. инв. №

10247/1

ГИП	Сериков		
Нач.отд.	Бекашапка		
Гл.констр.	Шмитько		
Нач.гр.	Макашов		
Нач.гр.	Никитин		
Провер.	Бунина		
Разраб.	Матвеева		
Н.контр.	Шапошник		

705-3-26.88-ТХ.В01

Стеллаж 2600×730×2100
Общий вид

Стадия	Лист	Листов
Р		1

ЮЖГИПРОРУДА

Копировал Вишгуя

Формат А3

Альбом 2

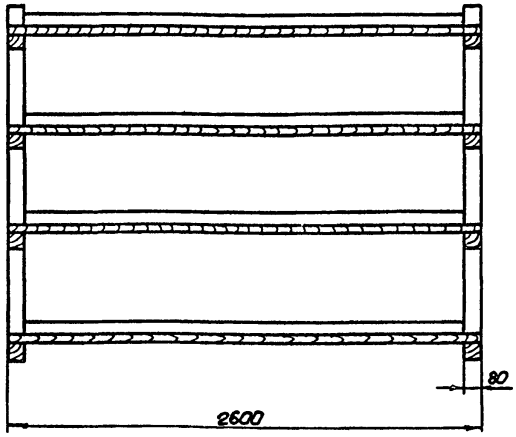

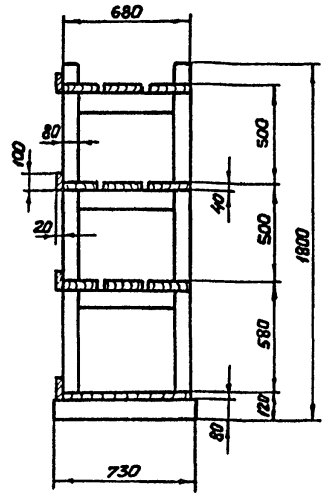

1. Стеллаж собирать на деревянных нагелях.
2. В случае применения железных гвоздей, головки последних утопить в дерево на глубину не менее 5мм и зашпатлевать.
3. Доски полок стеллажей, за исключением нижней полки, настилать с промежутком 2,5см.
4. Поверхность стеллажей покрыть огнезащитной краской.
5. Для изготовления стеллажей применять древесину хвойных пород влажностью не более 25%
6. Объем древесины - 0,39м³.

10247/1

ГИП	Свриков		
Нач.отд.	Белошапка		
Гл.техн.	Шмитько		
Нач.гр.	Макашов		
Нач.гр.	Никитин		8.89
Провер.	Бунина		
Разраб	Матвеева		
Н.контр	Шапошник		06.1989

705-3-26.88-ТХ.В02

Стеллаж 2600×730×1800
Общий вид

Стадия	Лист	Листов
Р		1

НЖГИПРОРУДА

Привязан:

Инв. №

Инв. № подл. | Подпись и дата | Взам. инв. №

Альбом 2

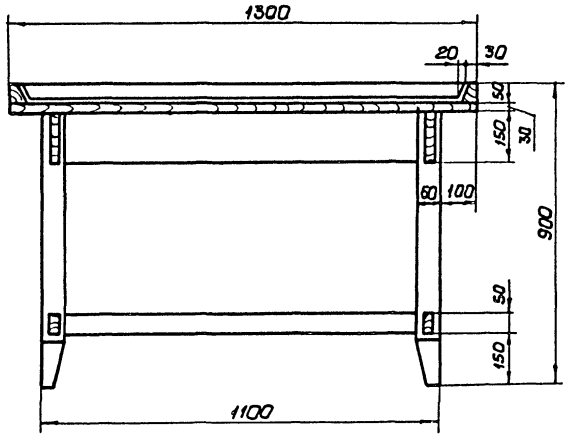

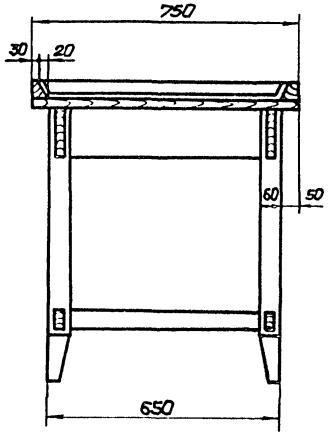

1. Все соединения выполнять на столярном клее.
2. Головки гвоздей необходимо утопить в дерево на глубину не менее 5мм и зашпаклевать.
3. Для изготовления стола принять древесину влажностью не более 25%.
4. Все открытые поверхности покрыть огнезащитной краской
5. Объем древесины - 0,072 м³.

10247/1

ГИП	Сериков			705-3-26.88-ТХ.В03
Нач.отд.	Белошапка			
Гл.констр.	Шмитько			
Нач.гр.	Макашов			Стол 1300×750×900 Общий вид
Нач.гр.	Никитин			
Провер.	Чудновская			
Разраб.	Матвеева			
Н.контр.	Щапошник			

Стадия	Лист	Листов
Р		1

ЮЖГИПРОРУДА

Привязан:

Инв. №

Инв. № подл. | Подпись и дата | Взам. инв. №

Копировал Виничук

Формат А3

Альбом 2

Обозначение чертежа	Наименование	Кол.	Примеч.
5.407-43. Вып.36	Планка переходная	4	
5.407-77.2.210	Конструкция	1	
4.407-233-018	Кронштейн со светильником		
	исполн. 1	1	

Привязан

Инв.№

ГИП	Сериков		
Нач.отд	Остапенко		
Гл.спец.	Дмитриев		
Нач.гр.	Романовский		
Пров.	Урина		
Разраб.	Федченко		
Н.контр	Новикова		

705-3-26.88 – ЭО.НК1

Ведомость электромонтажных конструкций, подлежащих изготовлению в МЭЗ

Стадия	Лист	Листов
Р		1

ЮЖГИПРОРУДА

Взам.инв.№ | Подпись и дата | Инв.№ подл.

Наименование и техническая характеристика изделия, материала	Тип, марка	Ед. изм.	Количество
Полоса $\frac{4\times40\ \text{ГОСТ}\ 103\text{-}76}{\text{Вст3кп2 ГОСТ}\ 535\text{-}79}$		кГ	1,0
Круг $\frac{\text{В-12 ГОСТ}\ 2590\text{-}71}{\text{Вст3кп2 ГОСТ}\ 535\text{-}79}$		кГ	1,0
Профиль 25×10 длиной 1000	К101/1У2	шт	1
Кронштейн для крепления светильника массой до 10 кг	У116У3		1
Провод 1×2,5 ГОСТ 6323-79	АПВ-380	м	2,4

Привязан

Инв.№

10247/1

ГИП	Сериков		
Нач.отд	Остапенко		
Гл.спец.	Дмитриев		
Нач.гр.	Романовский		
Пров.	Урина		
Разраб	Федченко		
Н.контр	Новикова		02.11.88

705-3-26.88 – ЭО.НК2

Ведомость изделий и материалов для изготовления электромонтажных конструкций и деталей в МЭЗ

Стадия	Лист	Листов
Р		1

ЮЖГИПРОРУДА

Взам.инв.№ | Подпись и дата | Инв.№ подл.

ЦЕНТРАЛЬНЫЙ ИНСТИТУТ ТИПОВОГО ПРОЕКТИРОВАНИЯ
ГОССТРОЯ СССР
КИЕВСКИЙ ФИЛИАЛ
г. Киев-57 ул. Эхова Потье № 12

27/5
Заказ № 6121р Инв. № 10247/1 Тираж 60
Сдано в печать 22/5 1990 Цена 1·75

gost.e-ecolog.ru