ТИПОВОЙ ПРОЕКТ

705-3-25.88

ХРАНИЛИЩЕ ВЗРЫВЧАТЫХ МАТЕРИАЛОВ ЕМКОСТЬЮ 12 Т

АЛЬБОМ 3

АР - АРХИТЕКТУРНЫЕ РЕШЕНИЯ

АРИ - ИЗДЕЛИЯ

КЖ - КОНСТРУКЦИИ ЖЕЛЕЗОБЕТОННЫЕ

Т.Ф. ЦСПП 10246/3

ПРИВЯЗАН

ИНВ N

10246/3

gost.e-ecolog.ru

ФОРМАТ А3

ТИПОВОЙ ПРОЕКТ

705-3-25.88

ХРАНИЛИЩЕ ВЗРЫВЧАТЫХ МАТЕРИАЛОВ ЕМКОСТЬЮ 12 Т

АЛЬБОМ 3

Альбом 1	ПЗ	Общая пояснительная записка
Альбом 2	ТХ	Технология производства
	ЭО	Электрическое освещение
	ЭГ	Молниезащита здания
	ОВ	Вентиляция
	СС	Связь и сигнализация
Альбом 3	АР	Архитектурные решения
	АРИ	Изделия
	КЖ	Конструкции железобетонные
Альбом 4	С	Сметная документация
	ВМ	Ведомости потребности в материалах
	СО	Спецификации оборудования

Утвержден Минчерметом СССР
Приказ от 13.11.87 N1082
Введен в действие Минчерметом СССР
Приказ от 10.11.88 N 706

Разработан.
Южгипроруда
Директор института Н.М. Гордиенко
Главный инженер проекта В.К. Сериков

10246/3

Привязан

Инв. N

© КФ ЦИТП Госстроя СССР 1989г.

Альбом 3

№ № листов	Наименование и обозначение документов Наименование листа		Стр.
	Содержание альбома		2
	Архитектурные решения - АР		
1	Общие данные /начало/		3
2	Общие данные /продолжение/		4
3	Общие данные /окончание/		5
4	План		6
5	Разрезы		7
6	Фасады		8
7	План кровли. План полов. Экспликация полов		9
8	Узлы		10
	Технические требования к воротам	АРИ-ТТ	11
	Технические требования к изготовлению		
	закладных изделий	АРИ-ТТ.1	11
	Изделие закладное МН-1	АРИ-МН-1	12
	Решетка Р-1	АРИ-Р-1	12
	Изделие закладное МН-2	АРИ-МН-2	13
	Решетка Р-2	АРИ-Р-2	13
	Рамка А-1	АРИ-А-1	14

№ № листов	Наименование и обозначение документов Наименование листа		Стр.
	Ворота В-1	АРИ-В-1	15-21
	Конструкции железобетонные - КЖ		
1	Общие данные /начало/		22
2	Общие данные /окончание/		23
3	Схема расположения фундаментов (вариант из		
	монолитного бетона).		24
4	Схема расположения фундаментов. Схемы раскладки блоков		
	(вариант из сборных блоков)		25
5	Схема расположения элементов покрытия.		26

Инв. № подл. | Подпись и дата | Взам. инв. №

Привязан:

Инв. №

Нач. отд.	Ударов	
Гл. техн.	Гуревич	
Гл. спец.	Пшеняник	
Пров.	Поздеева	
Пров.	Савченко	
Разраб.	Ступченко	
Н. контр.	Шапошник	

10246/3

705-3-25.88

Содержание альбома

Стадия	Лист	Листов
Р		1

ЮЖГИПРОРУДА

Альбом 3

Ведомость рабочих чертежей основного комплекта

Таблица 1

Лист	Наименование	Примеч.
1.	Общие данные (начало)	
2	Общие данные (продолжение)	
3	Общие данные (окончание)	
4	План	
5	Разрезы	
6	Фасады	
7	План кровли. План полов. Экспликация полов.	
8	Узлы	

Ведомость спецификаций

Таблица 2

Лист	Наименование	Примеч.
4	Спецификация элементов заполнения проемов	
4	Спецификация перемычек	
7	Экспликация полов	
6	Спецификация закладных элементов	

Типовой проект разработан в соответствии с действующими нормами и правилами и предусматривает мероприятия, обеспечивающие взрывную, взрывопожарную и пожарную безопасность при эксплуатации здания.

Главный инженер проекта	Сериков		

Ведомость ссылочных и прилагаемых документов

Таблица 3

Обозначение	Наименование	Примеч.
	Ссылочные документы	
1.400-15	Унифицированные закладные изде-	
	лия железобетонных конструкций	
	для крепления технологических	
	коммуникаций и устройств	
Вып.0	Материалы для проектирования	
Вып.1	Рабочие чертежи унифицирован-	
	ных закладных изделий	

Согласовано: ГП. КЖ Трапугов; ЭТО Ростовская; СТО Ульянова; МТО Наумова

Инв.№ подл. | Подпись и дата | Взам.инв.№

Инв.№			
ГИП	Сериков		
Нач.отд	Ударов		
Гл.техн.	Гуревич		
Гл.спец	Кроморенко		
Рук.гр	Партина		
Пров.	Шнейдерова		
Инженер	Кунсицина		
Н.контр	Новикова		21.10.88

Привязан:

10246/3

705-3-25.88-АР

Хранилище взрывчатых материалов емкостью 12 тонн

Стадия	Лист	Листов
Р	1	8

Общие данные (начало)

ЮЖГИПРОРУДА

Копировал: Кравцова

Формат А3

Альбом 3

Ведомость ссылочных и прилагаемых документов

Продолжение табл. 3

Обозначение	Наименование	Примечание
ГОСТ 11214-86	Окна и балконные двери деревянные с двойным остеклением для жилых и общественных зданий. Типы; конструкция и размеры.	
1.038.1-1	Перемычки железобетонные для зданий с кирпичными стенами.	
Вып. 1	Перемычки брусковые для жилых и общественных зданий.	
2.430-20	Узлы стен из кирпича одноэтажных зданий промышленных предприятий.	
Вып. 1.	Узлы цокаля и деформационных швов в стенах. Рабочие чертежи.	
Вып. 2.	Узлы сопряжения стен с покрытиями парапетов, карнизов, деформационных швов в местах перепада высот кровли.	
2.460-15	Типовые узлы покрытий промышленных зданий в местах установки крышных вентиляторов.	

Продолжение. табл. 3

Обозначение	Наименование	Примечание
Вып. 1.	Рабочие чертежи типовых узлов.	
2.236-2	Детали примыкания оконных и дверных блоков в общественных зданиях.	
Вып. 1.	Примыкание оконных и дверных блоков к стенам и перегородкам каркасно-панельных и кирпичных зданий.	
	Прилагаемые документы	
Т.П. 705-3-25.88-АР.ВМ	Ведомость потребности в материалах.	альбом 4
Т.П. 705-3-25.88-АР.ТТ	Технические требования к воротам.	
Т.П. 705-3-25.88-АРИ-МН-1	Изделие закладное МН-1	
Т.П. 705-3-25.88-АРИ-МН-2	Изделие закладное МН-2	
Т.П. 705-3-25.88-АРИ-Р-1	Решетка Р-1	
Т.П. 705-3-25.88-АРИ-Р-2	Решетка Р-2	
Т.П. 705-3-25.88-АРИ-А-1	Рамка А-1	
Т.П. 705-3-25.88-АРИ-ТТ.1	Технические требования к изготовлению закладных изделий	
Т.П. 705-3-25.88-АРИ-В-1	Ворота В-1	

10246/3

Гип	Серикова		
Нач.отд.	Уваров		
Гл.техн.	Гуревич		
Гл.спец.	Крамаренко		
Рук.гр.	Партина		
Провер.	Шнейдерович		
Инженер	Куницина		
Н.контр.	Новикова		28.10.88

705-3-25.88-АР

Хранилище взрывчатых материалов емкостью 12 тонн.

Стадия	Лист	Листов
Р	2	

ОБЩИЕ ДАННЫЕ (продолжение)

ЮЖГИПРОРУДА

Привязан

Инв.№

Взам.инв.№ | Подпись и дата | Инв.№ подл.

Копировал: Курашева

Формат А3

Альбом 3

Ведомость отделки помещений
площадь м²

Таблица 4

Наименование или номер помещения	Потолок		Стены или перегородки		Примечание
	Площадь	Вид отделки	Площадь	Вид отделки	
Помещение хранилища, тамбур	64,12	Затирка швов, покраска перхлорвиниловой эмалью белого цвета	131,6	Затирка швов, силикатная покраска белого цвета.	

Общие указания.

1. Типовой проект разработан на основании технологического задания.
2. За отметку 0,000 принята отметка чистого пола здания.
3. Здание запроектировано I степени огнестойкости.
4. Горизонтальная гидроизоляция стен укладывается на отм. -0,030 и -0,350 и состоит из слоя цементного раствора состава 1:2 с добавлением 10% черезитовой эмульсии. Между гидроизоляционными слоями кладку стен выполнить из глиняного кирпича на растворе М50.
5. Наружные стены запроектированы из кирпича М100 на растворе М25.
6. В кладке стен при устройстве проемов предусмотреть закладку деревянных антисептированных пробок размером 120×120×60 через 1200 мм по высоте, но не менее 2х штук с каждой стороны проема для крепления коробок дверей и окон.
7. Откосы проемов оштукатуриваются цементно-известковым раствором.
8. Закладные элементы, пробки, анкера, отверстия в стенах выполнять одновременно с кладкой стен.
9. Водоизоляционный ковер кровли состоит из 4х слоев рубероида марки РМ-350 (ГОСТ 10923-82) на битумной горячей мастике марки МБК-Г-65. Верхний слой водоизоляционного ковра обмазать мастикой марки МБК-Г-75 и втопить слой гравия толщиной 10 мм.
10. Утеплителем кровли является пенобетон $\gamma = 600$ кг/м³.
11. Легкий бетон для уклона кровли принят с $\gamma = 1100$ кг/м³.
12. Все деревянные изделия окрасить масляной краской (ГОСТ 8292-85), металлические — краской (ГОСТ 482-77).
13. Вокруг здания устраивается асфальтовая отмостка толщиной 25 мм по щебеночному основанию толщиной 120 мм, шириной 1000 мм с уклоном от здания 3%.
14. При производстве строительных работ необходимо выполнять требования СН и П III-4-80 „Техника безопасности в строительстве."
15. Площадь застройки 60,8 м². Строительный объем здания 239,9 м³.
16. Производство строительных работ проектом предусмотрено в летнее время.

10246/3

ГИП	Серикоб			705-3-25.88-АР
Нач.отд	Уваров			
Гл.т.хн	Гусевич			
Гл.спец	Крамаренко			Хранилище взрывчатых материалов емкостью 1 тонн
Рук.гр.	Партина			
Провер	Шнейдерович			
Инженер	Куницина			ОБЩИЕ ДАННЫЕ (окончание)
Н.конт	Новикова		23.10.88	

Стадия	Лист	Листов
Р	3	

ЮЖГИПРОРУДА

Инв.№ подл. | Подпись и дата | Взам.инв.№

Привязан

Инв.№

Копировал Кураклева

Формат А3

Альбом 3

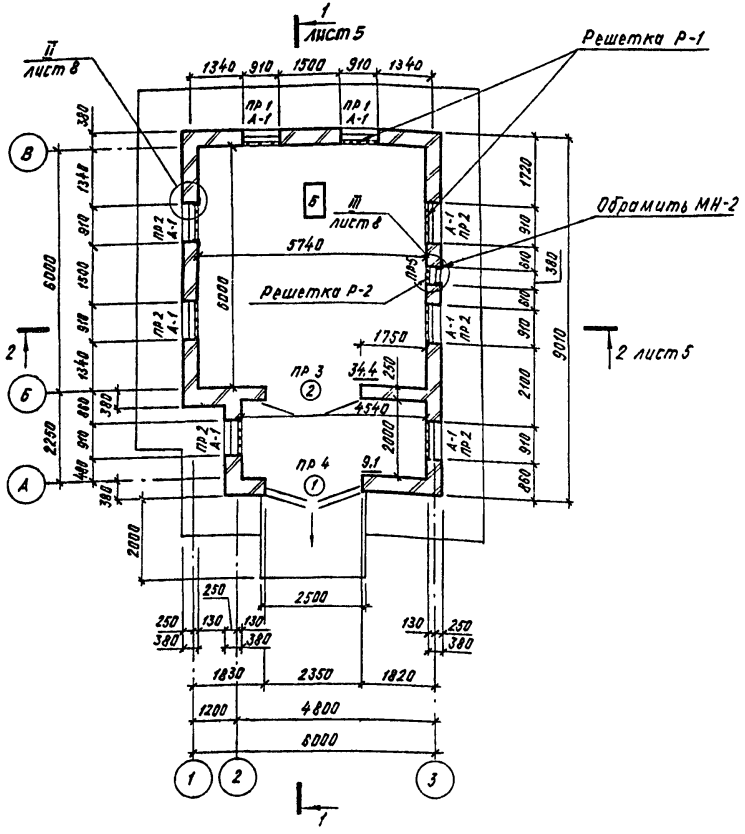

Ведомость проемов ворот и дверей

Марка, поз.	Размер проема, мм
1	2350 × 2380
2	2290 × 2415

Спецификация элементов заполнения проемов

Марка, поз.	Обозначение	Наименование	Кол.	Масса, ед.кг.	Примеч.
1	ТП 705-3-25.88	Ворота В-1	1		см. Альбом л.-АРИ-77
ОК-1	ГОСТ 11214-86	Окно ОС12-9В	8		
Р-1	ТП 705-3-25.88-АРИ-Р-1	Решетка Р-1	8	55,1	
Р-2	ТП 705-3-25.88-АРИ-Р-2	Решетка Р-2	1	26,8	
2	2,435-6 вып.2	Дверь противопожарная	1		см. Альбом л.-АРИ-77
		искронедающая ПДИ-5			
А-1	ТП 705-3-25.88-АРИ-А-1	Рамка А-1	8		

Спецификация перемычек

Марка, поз.	Обозначение	Наименование	Кол.	Масса, ед.кг.	Примеч.
1	1.038.1-1 вып.1	1ПБ13-1	18	25	
2	1.038.1-1 вып.1	3ПБ13-37	6	85	
3	1.038.1-1 вып.1	2ПБ29-4	5	109	
4	1.038.1-1 вып.1	2ПБ10-1	3	43	

Взам. инв.№ | Подпись и дата | Инв.№ подл.

Привязан

Инв.№

10246/3

705-3-25.88-АР

ГИП	Серикой	
Нач.отд.	Уваров	
Гл.техн.	Гуревич	
Гл.спец.	Краморенко	
Рук.гр.	Партина	
Пров.	Шнейдерович	
Инженер	Кумицина	
Н.контр.	Новикова	28.10.88

Хранилище взрывчатых материалов емкостью 12 тонн

Стадия	Лист	Листов
Р	4	

План

ЮЖГИПРОРУДА

Копировал Курошева

Формат А3

Альбом 3

Разрез 1-1

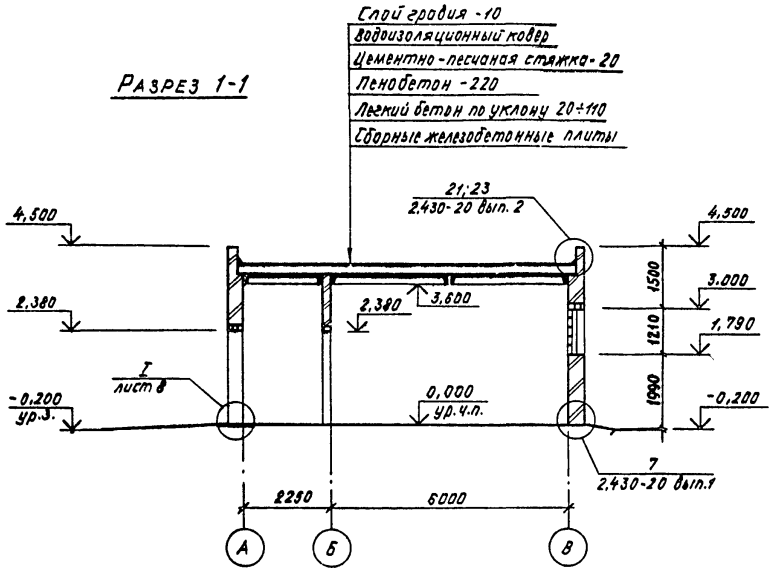

Разрез 2-2

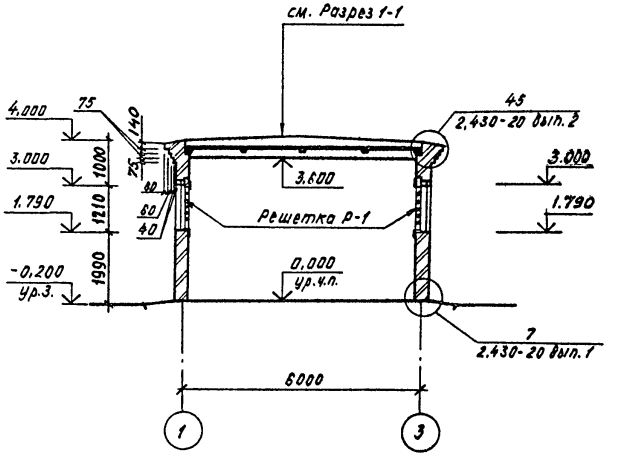

Ведомость перемычек

Марка, поз.	Схема сечения
ПР-1	
ПР-2	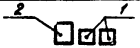
ПР-3	
ПР-4	
ПР-5	

Схема закладных для ПДИ-5

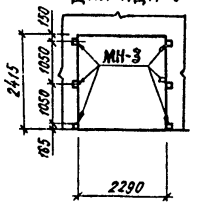

10246/3

				705-3-25.88-АР	
ГИП	Сериков				
Нач.отд.	Уваров				
Гл.техн	Гуревич			Хранилище взрывчатых материалов емкостью 12 тонн	Стадия: Р; Лист: 5; Листов:
Гл.спец	Крамаренко				
Рук.гр.	Партина				
Прав.	Шнейдерович			Разрезы	ЮЖГИПРОРУДА
Инженер	Кунчицина				
Н.контр.	Новикова		21.12.88		

Привязан

Инв.№

Копировал: Курашева

Формат А3

Инв.№ подл. | Подпись и дата | Взам.инв.№

Альбом 3

Фасад А-В

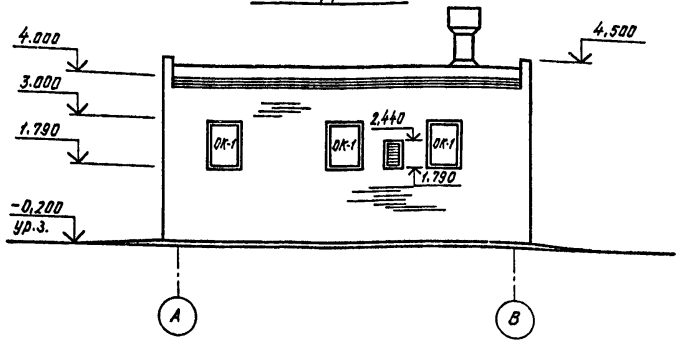

Фасад 3-1

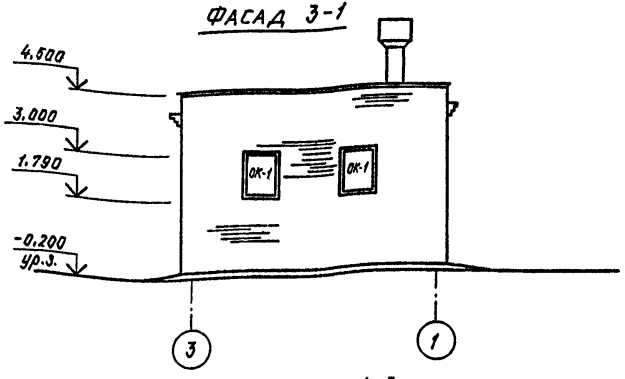

Фасад В-А

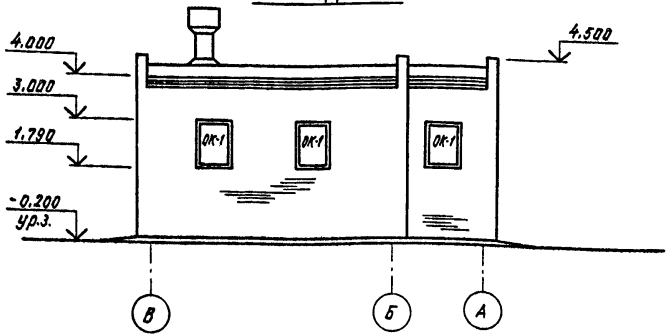

Фасад 1-3

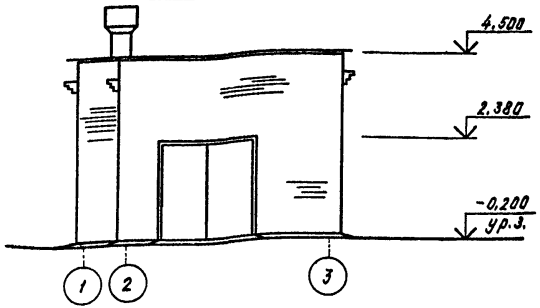

Спецификация закладных элементов

Марка, поз.	Обозначение	Наименование	Кол.	Масса ед.кг.	Примеч.
МН-1	Т.П.705-3-25.88 - АРИ - МН-1	Изделие закладное МН-1	8	31.44	
МН-2	Т.П.705-3-25.88 - АРИ - МН-2	Изделие закладное МН-2	1	17.77	
МН-3	2.435 - 6 Вып. 2	Изделие закладное А	6	8.17	

В оконных проемах решетки и сетки условно не показаны

10246/3

705-3-25.88-АР

ГИП	Серяков		
Нач.отд.	Уваров		
Гл.техн.	Гуревич		
Гл.спец.	Кроморенко		
Рук.гр.	Партина		
Пров.	Шнейдерович		
Инженер	Кунчицина		
Н.контр	Новикова	23.10.89	

Хранилище взрывчатых материалов емкостью 12 тонн

Стадия	Лист	Листов
Р	6	

Фасады

ЮЖГИПРОРУДА

Привязан

Инв.№

Инв.№ подл. | Подпись и дата | Взам.инв.№

Копировал Курошева

Формат А3

Альбом 3

План полов

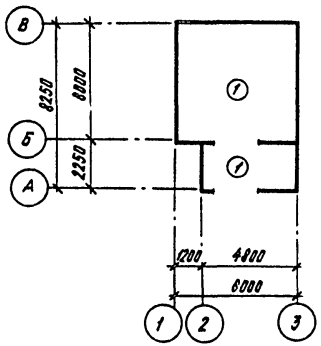

План кровли

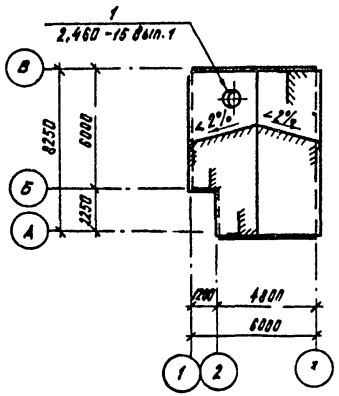

Экспликация полов

Наименование или номер помещения по проекту	Тип пола по проекту	Схема пола или номер узла по серии	Элементы пола и их толщина	Площадь пола, м²
Помещение хранилища, тамбур	1	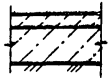	Покрытие асфальто-бетонное с заполнителем из известняка-30 Бетонный подстилающий слой-100 (бетон кл. В 7,5). Щебень, втрамбованный в грунт-40	43,5

ОК-1 (шт. 8).

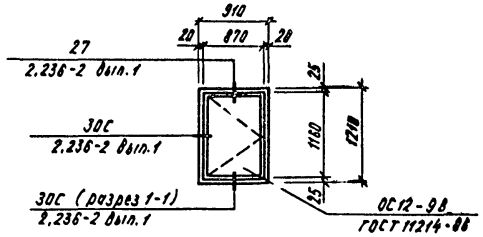

10246/3

			705-3-25.88-АС
ГИП	Серяков		
Начотд	Уваров		
Гл. техн	Гуревич		
Гл. спец.	Крамаренко		
Рук. гр.	Лартина		
Провер	Шнейдерович		
Инженер	Куницина		
Н. контр.	Новикова		

Привязан

Инв. №

Хранилище взрывчатых материалов емкостью 12 тонн

Стадия	Лист	Листов
Р	7	

План котлов. План полов. Экспликация полов

ЮЖГИПРОРУДА

Копировал Курносова

Формат А3

Инв. № подл. | Подпись и дата | Взам. инв. №

Альбом 3

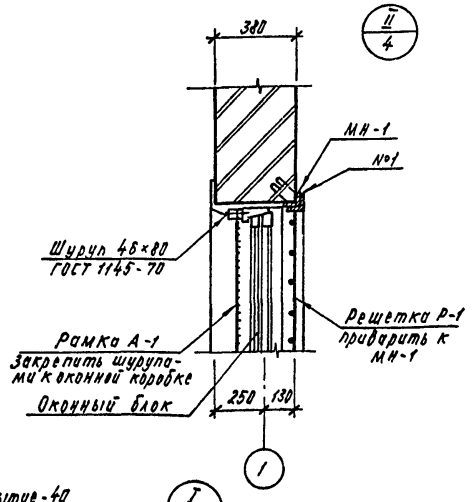

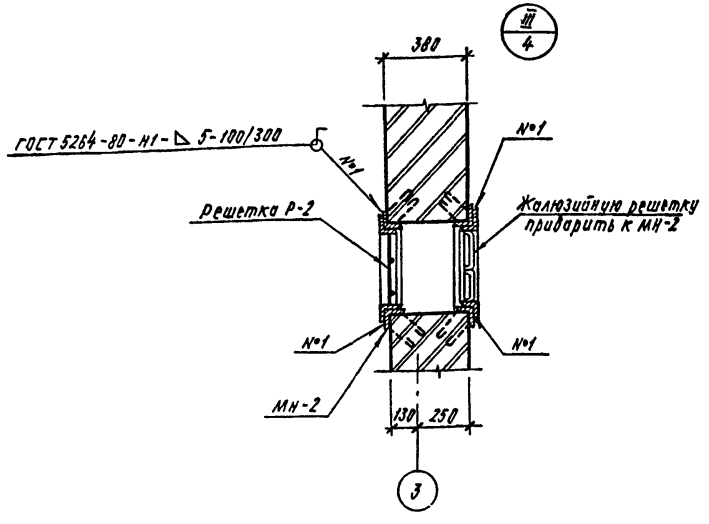

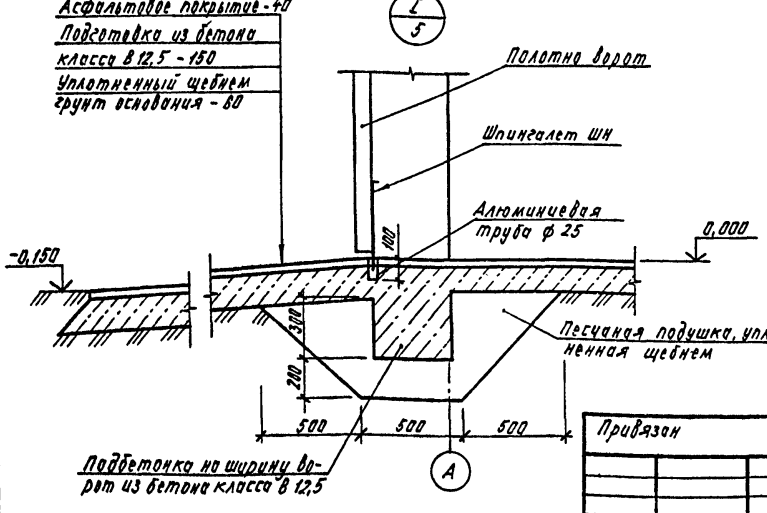

ГИП	Сериков		
Нач.отд	Ударов		
Гл.техн.	Гуревич		
Гл.спец.	Кравченко		
рук.гр.	Партина		
Пров.	Шнейдерович		
Инж.	Кунчисына		
Н.контр.	Новикова		12.05.89

Привязан

Инв.№

10246/3

705-3-25.88-АР

Хранилище взрывчатых материалов емкостью 12 тонн

Стадия	Лист	Листов
Р	8	

Узлы

ЮЖГИПРОРУДА

Копировал. Курашева

Формат А3

1. Сварные швы выполнить электродами типа Э42 ГОСТ 9467-75.
2. Закладные изделия изготовить в соответствии с ГОСТ 10922-75 „ Арматурные изделия и закладные детали сварные для железобетонных конструкций. Типы, конструкция, размеры."
3. Применяемые материалы:
   - арматурные стержни изделий приняты из арматурной стали класса А-1 по ГОСТ 5781-82;
   - профили проката для изделий приняты из стали марки ВСт3кп2.

   Марки сталей должны отвечать требованиям ГОСТ 380-71*.
4. Стальные закладные изделия должны быть защищены от коррозии в соответствии с требованиями СН и П 2.03.11-85 горячим цинкованием толщиной 50 мкм.

Привязан

Инв.№

ГИП	Сериков		
Нач.отд	Уваров		
Гл.техн.	Гуревич		
Гл.спец.	Крамаренко		
Рук.гр.	Партина		
Пров	Шнейдерович		
Инж.	Куницына		
Н.контр.	Новикова		12.85

705-3-25.88-АРИ-ТТ.1

Технические требования к изготовлению закладных изделий

Стадия	Масса	Масштаб
Р	-	-
Лист	Листов 1	

ЮЖГИПРОРУДА

Копировал Курашева

Формат А4

1. Противопожарные искронедающие двери ПДИ-5 приняты по серии 2.435-6 выпуск 2.
2. Двери имеют предел огнестойкости 1,5 часа.
3. Искронедающую обшивку выполнить из алюминиевой ленты толщиной 1,5 мм ГОСТ 13726-78.
4. Нащельники выполнить из алюминиевых уголков ГОСТ 13737-80.
5. Дверные петли во всех воротах деревянных и решетчатых выполнить из углеродистой стали в сочетании с латунью.
6. Нижние шпингалеты установить на обоих полотнах для фиксации в открытом положении.

Привязан

Инв.№ 10246/3

ГИП	Сериков		
Нач.отд	Уваров		
Гл.техн	Гуревич		
Гл.спец	Крамаренко		
Рук.гр.	Партина		
Пров	Шнейдерович		
Инж	Куницына		
Н.контр	Новикова		12.85.14

705-3-25.88-АРИ-ТТ

Технические требования к воротам

Стадия	Масса	Масштаб
Р	-	-
Лист	Листов 1	

ЮЖГИПРОРУДА

Копировал Курашева

Формат А4

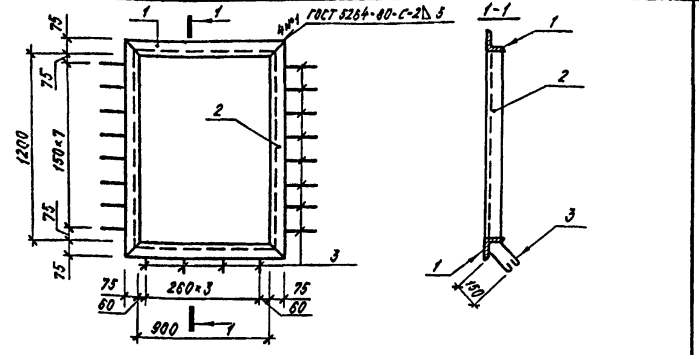

Формат	Зона	Поз.	Обозначение	Наименование	Кол.	Примеч.
				Документация		
А4			т.п. 705-3-25.88 -АРИ-ТТ	Технические требования к изготовлению закладных изделий		
				Детали		
БЧ		1		Уголок 75×75×6-В ГОСТ 8509-86 / Ст3сп3-1 ГОСТ 535-79 ℓ=1050	2	6,09
БЧ		2		Уголок 75×75×5-В ГОСТ 8509-86 / Ст3сп3-1 ГОСТ 535-79 ℓ=1350	2	7,83
БЧ		3		В-А-1 ГОСТ 5781-82 ℓ=500	20	0,18

Привязан

Инв.№

ГИП	Сериков		
Нач.отд.	Ударов		
Гл.техн.	Гуревич		
Гл. спец.	Крамаренко		
Рук.гр.	Партина		
Пров.	Шнейдерович		
Инж.	Кунчинина		
Н.контр.	Новикова		28.10.88

705-3-25.88-АРИ-МН-1

Изделие закладное МН-1

Стадия	Масса	Масштаб
Р	31,44	1:25
Лист	Листов 1	

ЮЖГИПРОРУДА

Копировал: Курашева Формат А4

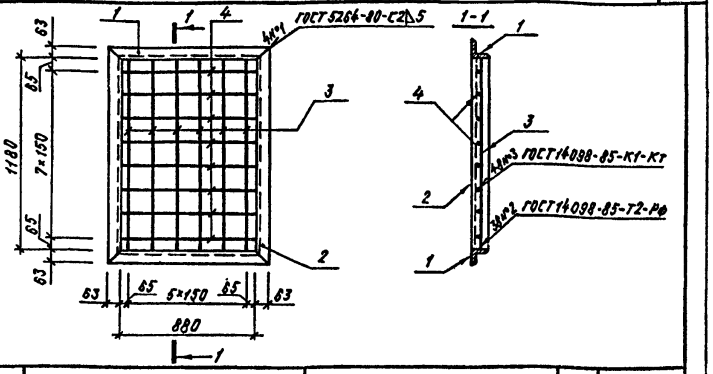

Формат	Зона	Поз.	Обозначение	Примечание	Кол.	Примеч.
				Документация		
А4			т.п. 705-3-25.88 -АРИ-ТТ	Технические требования к изготовлению закладных изделий		
				Детали		
БЧ		1		Уголок 63×63×6-В ГОСТ 8509-86 / Ст3сп3-1 ГОСТ 535-79 ℓ=1000	2	5,72
		2		Уголок 63×63×6-В ГОСТ 8509-86 / Ст3сп3-1 ГОСТ 535-79	2	7,44
		3		16-А-1 ГОСТ 5781-82 ℓ=1180	6	1,86
		4		16-А-1 ГОСТ 5781-82 ℓ=880	8	1,37

Привязан

Инв.№

ГИП	Сериков		
Нач.отд.	Ударов		
Гл.техн.	Гуревич		
Гл. спец.	Крамаренко		
Рук.гр.	Партина		
Пров.	Шнейдерович		
Инж.	Кунчинина		
Н.контр.	Новикова		28.10.88

10246/3

705-3-25.88-АРИ-Р-1

Решетка Р-1

Стадия	Масса	Масштаб
Р	48,44	1:25
Лист	Листов 1	

ЮЖГИПРОРУДА

Копировал: Кирашева Формат А4

Альбом 3

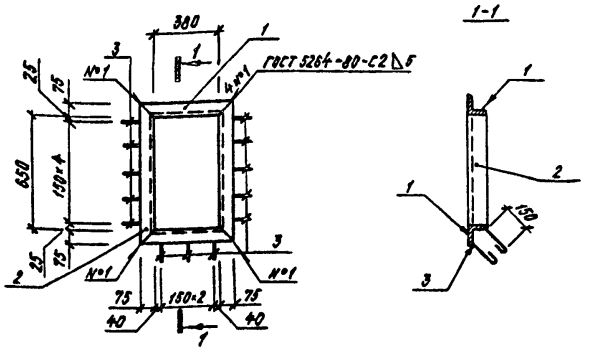

Формат	Зона	Поз.	Обозначение	Наименование	Кол.	Масса ед. кг
				Документация		
А4			Т.П. 705-3-25.88 - АРИ-ТТ	Технические требования		
				к изготовлению за-		
				кладных изделий		
				Детали		
БЧ		1		Уголок $\frac{75\times76\times5\text{-}В\ ГОСТ\ 8509\text{-}86}{Ст3сп3\text{-}1\ ГОСТ\ 535\text{-}79}$ ℓ=530	2	3,07
БЧ		2		Уголок $\frac{75\times75\times5\text{-}В\ ГОСТ\ 8509\text{-}86}{Ст3сп3\text{-}1\ ГОСТ\ 535\text{-}79}$ ℓ=800	2	4,64
БЧ		3		В-А-1 ГОСТ 5781-82 ℓ=500	13	0,18

Привязан

Инв.№

ГИП	Серико.		
Нач.отд.	Уваров		
Гл.техн.	Гуревич		
Гл.спец.	Крамаренко		
Рук.гр.	Партина		
Пров.	Шнейдерович		
Инж.	Куницына		
Н.контр.	Новикова		12.10.88

705-3-25.88-АРИ-МН-7

УЗДЕЛИЕ ЗАКЛАДНОЕ МН-2

Стадия	Масса	Масштаб
Р	17.77	1:25
Лист	Листов 1	

ЮЖГИПРОРУДА

Копировал: Курашева

Формат А4

Альбом

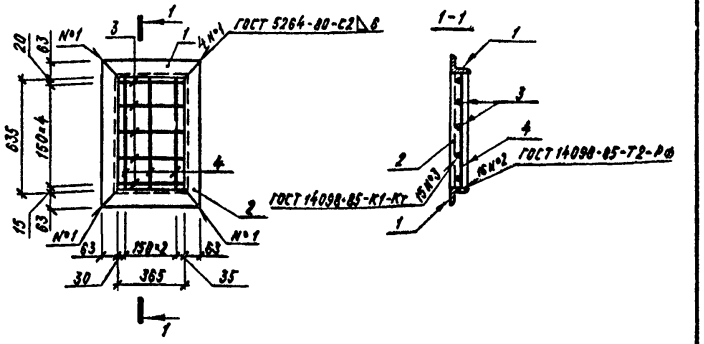

Формат	Зона	Поз.	Обозначение	Наименование	Кол.	Масса ед. кг
				Документация		
А4			Т.П. 705-3-25.88 - АРИ-ТТ	Технические требования		
				к изготовлению за-		
				кладных изделий		
				Детали		
БЧ		1		Уголок $\frac{63\times63\times8\text{-}В\ ГОСТ\ 8509\text{-}86}{Ст3сп3\text{-}1\ ГОСТ\ 535\text{-}79}$ ℓ=490	2	2,81
БЧ		2		Уголок $\frac{63\times63\times6\text{-}В\ ГОСТ\ 8509\text{-}88}{Ст3сп3\text{-}1\ ГОСТ\ 535\text{-}79}$ ℓ=760	2	4,15
БЧ		3		16-А-1 ГОСТ 5781-82 ℓ=360	5	0,61
БЧ		4		16-А-1 ГОСТ 5781-82 ℓ=630	5	1,03

Привязан

Инв.№

10246/3

ГИП	Серикова		
Нач.отд	Уваров		
Гл.техн.	Гуревич		
Гл.спец	Крамаренко		
Рук.гр.	Партина		
Пров.	Шнейдерович		
Инж.	Куницына		
Н.контр.	Новикова		12.10.88

705-3-25.88-АРИ-Р-2

РЕШЕТКА Р-2

Стадия	Масса	Масштаб
Р	20.48	1:2
Лист	Листов 1	

ЮЖГИПРОРУДА

Копировал: Кузнецова

Формат А4

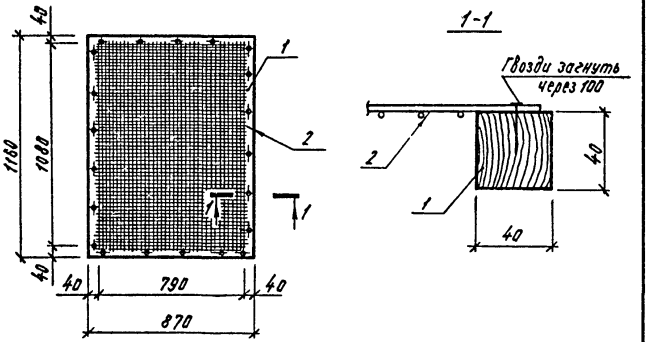

Формат	Зона	Поз.	Обозначение	Наименование	Кол.	Примеч.
				Документация		
А4			ТП 705-3-25.88 -АРИ-ТТ	Технические требования к изготовлению закладных изделий		
				Детали		
Б4		1		Деревянная рамка	1	0,00624 м³
		2		Сетка 2-2,0 нл ГОСТ 3826-82	1,0	м²

Привязан

Инв.№

ГИП	Сериков		
Нач.отд.	Ударов		
Гл.техн.	Гуревич		
Гл.спец.	Кравченко		
Рук.гр.	Партина		
Пров.	Шнейдерович		
Инж.	Кунчина		
Н.контр.	Новикова		

705-3-25.88-АРИ-А-1

Рамка А-1

Стадия	Масса	Масштаб
Р	-	1:20
Лист	Листов 1	

ЮЖГИПРОРУДА

Альбом 3

Привязан

Инв.№

10246/3

Стадия	Масса	Масштаб
Лист	Листов	

Альбом 5

Общий вид

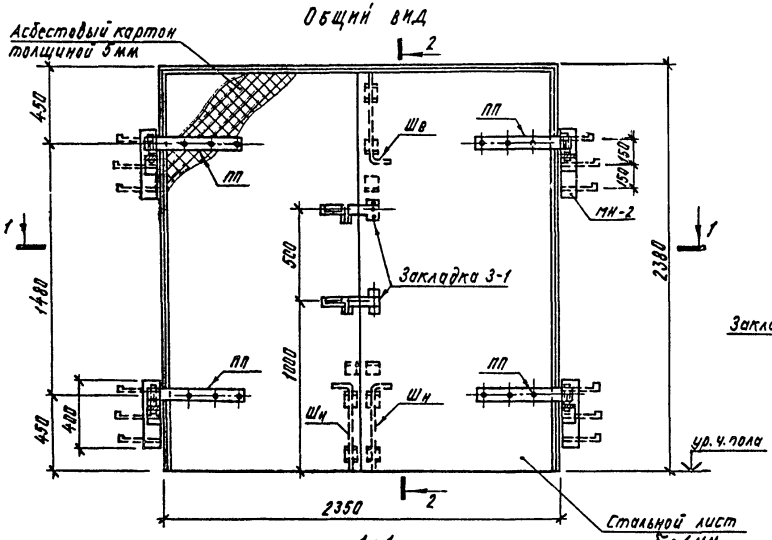

2-2

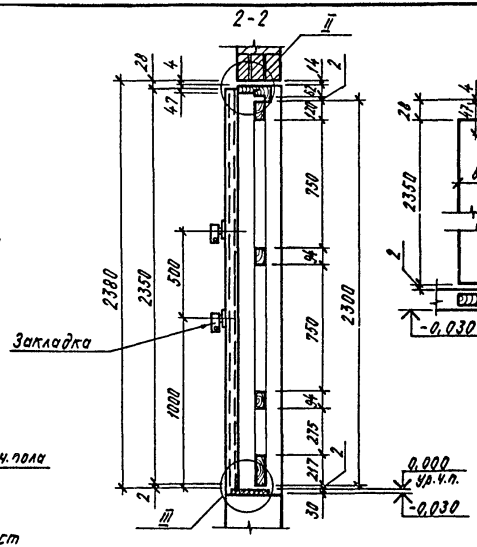

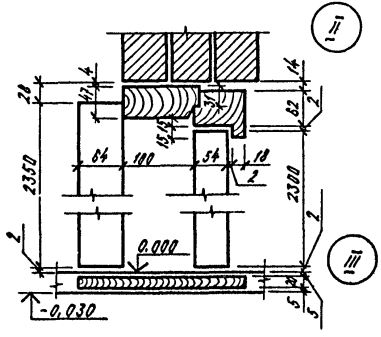

1-1

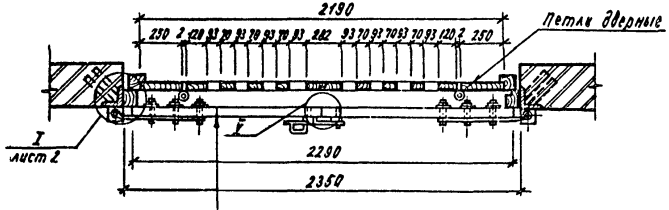

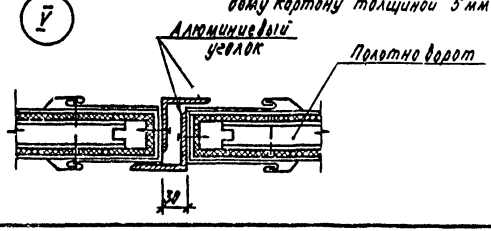

10246/3

				Привязан	
				Инв.№	
				705-3-25.88-АРИ-В-1	
ГИП	Сериков			Ворота В-1	Стадия: Р; Масса; Масштаб
Нач.отд.	Ударов				Лист 1; Листов 8
Гл.техн.	Гуревич				ЮЖГИПРОРУДА
Гл.спец.	Краморенко				
Рук.гр.	Партина				
Пров.	Шейдерович				
Инж.	Куницына				
Н.контр.	Новикова		12.05.89		

Копировал Курашева

Формат А3

Инв.№ подл. | Подпись и дата | Взам.инв.№

Альбом 5

Деревянная решетка к воротам В-1

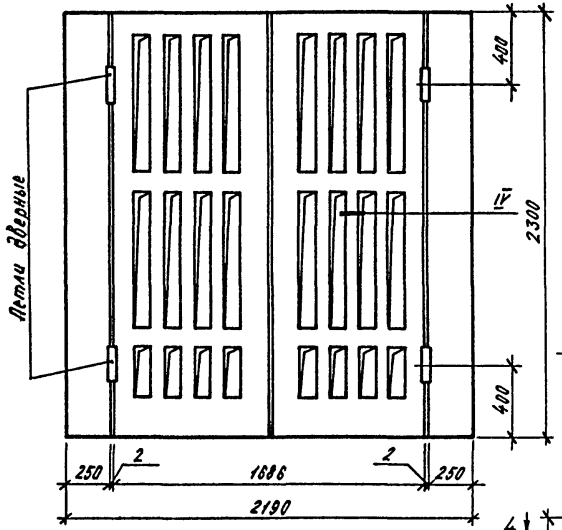

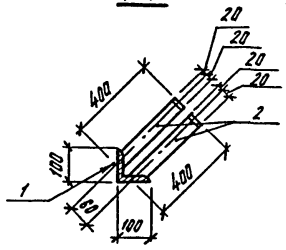

МН-2 (шт.4).

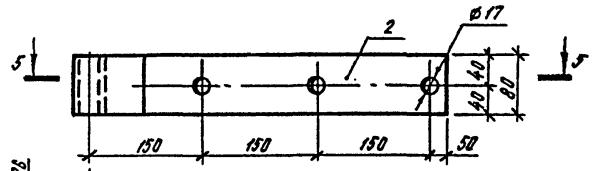

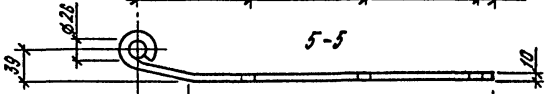

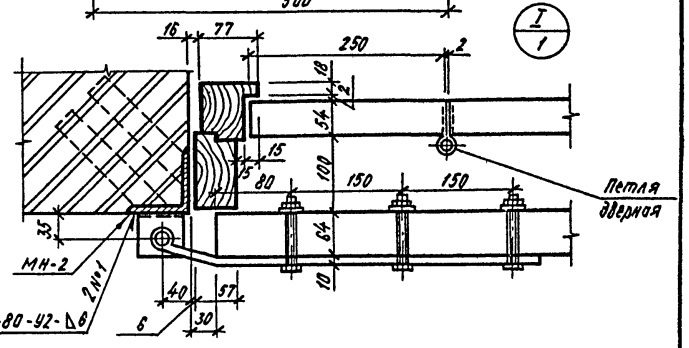

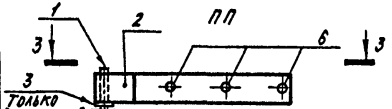

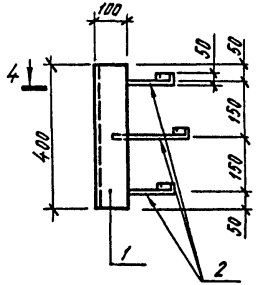

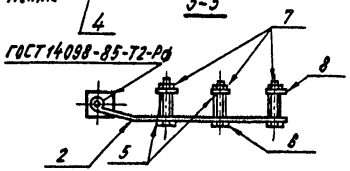

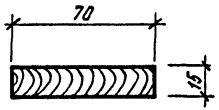

Привязан			
Инв.№			

10246/3

705-3-25.88-АРИ-В-1

Лист 2

Копировал

Формат А3

Инв.№ подл. | Подпись и дата | Взам.инв.№

Альбом 3

Искронедающая облицовка полотен ворот

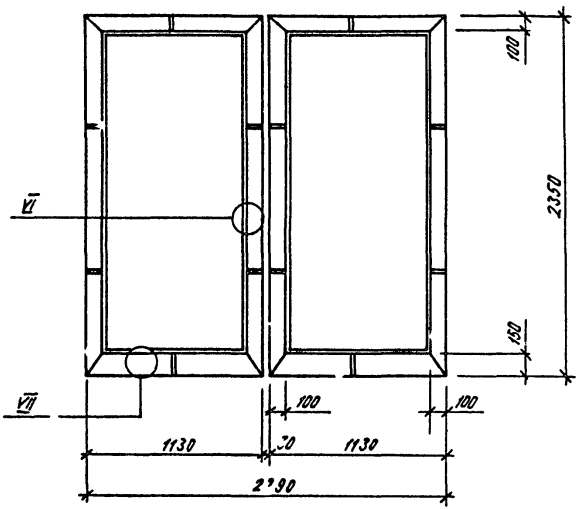

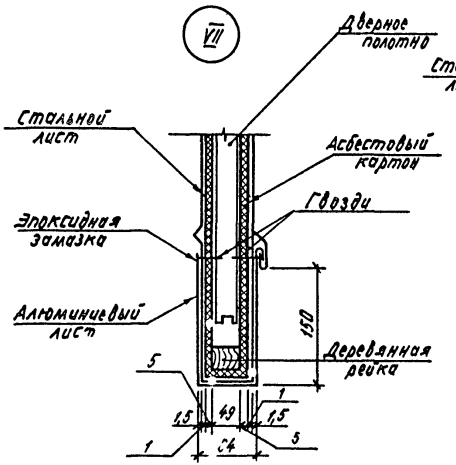

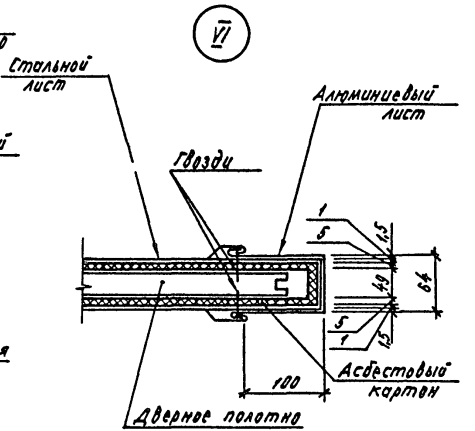

Расход материалов на одно полотно ворот В-1

Марка, поз.	Обозначение	Наименование	Кол.	Масса, ед. кг.	Примечание
1		Деревянная решетка к воротам В-1	1	61,0	
2		Полотно ворот В-1	2	65,6	
3		Асбестовый картон б=5	5,3м²	36,9	
4		ЦЦ Б-ЛН-40-1,0×710×235 ГОСТ 19904-74 / ОН-КР-1 ГОСТ 14918-80	5,3м²	49,8	
5		Лента АТ1 25×200 ГОСТ 1.726-78 Е-30000	6,0м²	25,65	
6		Уголок АД31Т 40140×2350 ГОСТ 8617-75 / ГОСТ 13[illegible]-80	2	3,1	

Взам. инв. №

Подпись и дата

Инв. № подл.

Привязан

Инв. №

10246/3

775-3-25.88-АРИ-В-1

Лист 3

Копировал Курашева

Формат А3

Альбом 3

Общий вид

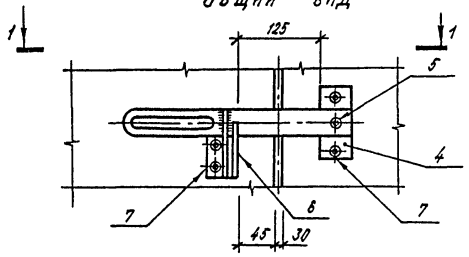

2-2

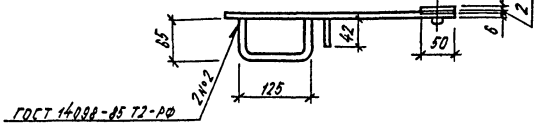

3-3

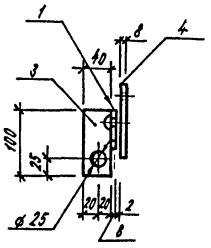

1-1

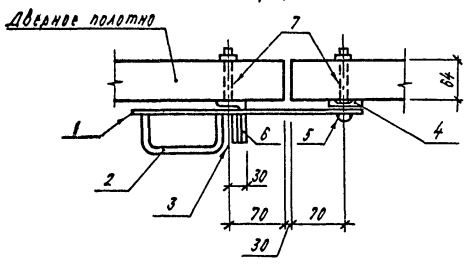

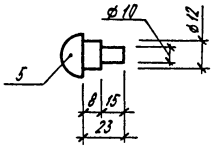

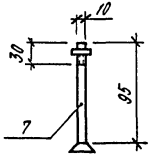

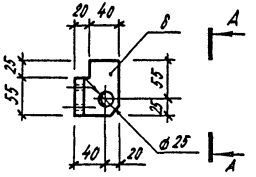

А-А

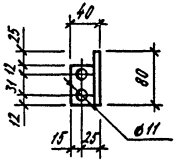

Закладка 3-1

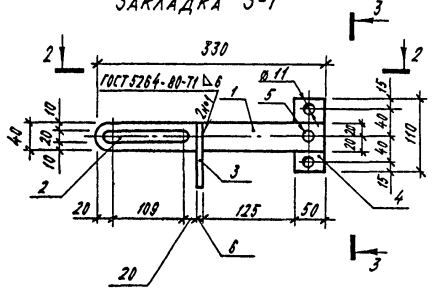

Все неоговоренные сварные швы принять $h_ш$ = 4 мм.
Сварку производить электродами типа Э-42 ГОСТ 5264-80

Привязан			
Инв.№			

10246/3

705-3-25.88-АРИ-В-1

Лист 4

Инв.№ подл. | Подпись и дата | Взам. инв.№

Альбом 3

Верхний шпингалет Шв

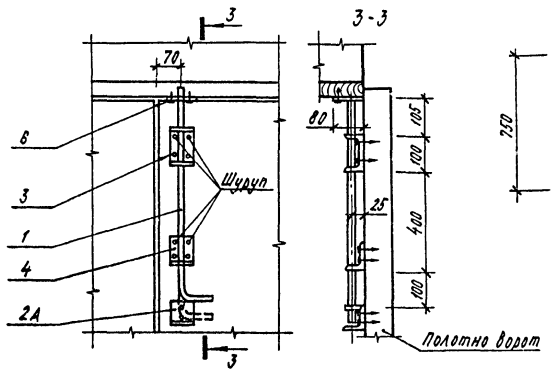

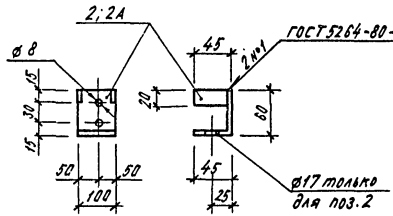

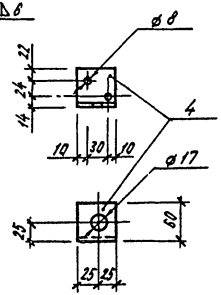

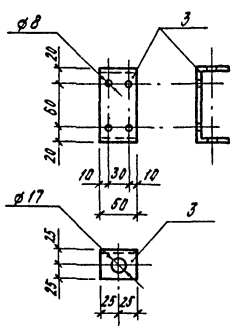

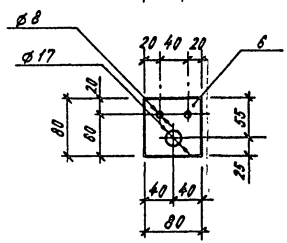

Нижний шпингалет Шн

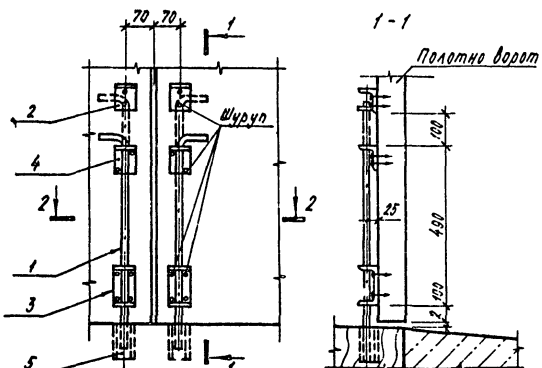

Привязан			
Инв.№			

102-АБ/3

705-3-25.88-АРИ-В-1

Лист 5

Копировал Курашева

Формат А3

Инв.№ подл. | Подпись и дата | Взам.инв.№

Альбом 3

Спецификация металла на ворота В-1

Марка, поз.	Обозначение	Наименование	Кол.	Масса, ед.кг.	Примечание
1	т.п. 706-3-25.88-АРИ-В-1	Полотно ворот	2		
2	т.п. 705-3-25.88-АРИ-В-1	Петля подгибная ПП	4	5,98	
3	т.п. 705-3-25.88-АРИ-ШН.Шв	Шпингалет верхний Шв	1	2,9	
4	т.п. 705-3-25.88-АРИ-ШН.Шн	Шпингалет нижний Шн	2	3,04	
5	т.п. 705-3-2588-АРИ-3-1	Закладка 3-1	2	2,17	

Спецификация металла на 1 закладку 3-1

Формат	Зона	Поз.	Обозначение	Наименование	Кол.	Примечание
				Документация		
А4			т.п. 705-3-25.88 -АРИ-ТТ.1.	Технические требования к изготовлению закладных изделий		
				Детали		
		1		Лист $\frac{Б\text{-}ПН\text{-}6\times40\times330\ ГОСТ\ 19903\text{-}74}{ВСт3кп2\ ГОСТ\ 14637\text{-}79}$	1	0,72 кг
		2		14-А-1 ГОСТ 5781-82 ℓ=240	1	0,29 кг
		3		Лист $\frac{Б\text{-}ПН\text{-}6\times40\times40\ ГОСТ\ 19903\text{-}74}{ВСт3кп2\ ГОСТ\ 14637\text{-}79}$	1	0,20 кг
		4		Лист $\frac{Б\text{-}ПН\text{-}8\times80\times110\ ГОСТ\ 19903\text{-}74}{ВСт3кп2\ ГОСТ\ 14637\text{-}79}$	1	0,35 кг
		5		Заклепка ℓ=23	1	0,02 кг
		6		Уголок $\frac{63\times40\times8\text{-}А\ ГОСТ\ 8510\text{-}86\ \ell=80}{Ст3сп\ 3\text{-}1\ ГОСТ\ 535\text{-}79}$	1	0,48 кг
		7		Болт М10×100 ГОСТ 15589-70	4	0,065 кг

Спецификация металла на 1 петлю подгибную ПП

Формат	Зона	Поз.	Обозначение	Наименование	Кол.	Примечание
				Документация		
А4			т.п. 705-3-25.88 -АРИ-ТТ.1.	Технические требования к изготовлению закладных изделий.		
				Детали		
		1		25-А-1 ГОСТ 5781-82 ℓ=100	4	0,385 кг
		2		Лист $\frac{Б\text{-}ПН\text{-}10\times80\times608\ ГОСТ\ 19903\text{-}74}{ВСт3кп2\ ГОСТ\ 14637\text{-}79}$	1	0,377 кг
		3		Шайба 27.03.019 ГОСТ 6558-78	1	0,238 кг
		4		Уголок $\frac{75\times75\times6\text{-}В\ ГОСТ\ 8509\text{-}86\ \ell=80}{Ст3сп\ 3\text{-}1\ ГОСТ\ 535\text{-}79}$	4	0,46 кг
		5		Шайба 16.03.019 ГОСТ 6558-78	3	0,238 кг
		6		Болт М16×110.58 ГОСТ 7798-70	3	0,208 кг
		7		Гайка М16-6Н ГОСТ 5915-70	3	0,033 кг

Инв.№ подл. | Подпись и дата | Взам.инв.№

Привязан

Инв.№

10246/3

705-3-25.88-АРИ-В-1

Лист 6

Альбом 3

Спецификация стали на 1 шпингалет Шв и Шн.

Формат	Зона	Поз.	Обозначение	Наименование	Кол.	Примечание
				Документация		
А4			Т.П. 705-3-25.88 -АРИ-ТТ.1	Технические требования к изготовлению закладных изделий		
				Детали		
		1		16-А-1 ГОСТ 5781-82 ℓ=850	1	1,34 кг
		2		Лист $\frac{Б\text{-}ПН\text{-}6\times105\times140\ ГОСТ\ 19903\text{-}74}{В\ Ст3кп2\ ГОСТ\ 14637\text{-}79}$	1	0,69 кг
		3		Лист $\frac{Б\text{-}ПН\text{-}6\times50\times200\ ГОСТ\ 19903\text{-}74}{В\ Ст3кп2\ ГОСТ\ 14637\text{-}79}$	1	0,47 кг
		4		Лист $\frac{Б\text{-}ПН\text{-}6\times50\times120\ ГОСТ\ 19903\text{-}74}{В\ Ст3кп2\ ГОСТ\ 14637\text{-}79}$	1	0,81 кг
		5		Алюминиевая труба ф25 ℓ=60	1	0,12 кг
		6		Лист $\frac{Б\text{-}ПН\text{-}10\times80\times80\ ГОСТ\ 19903\text{-}74}{В\ Ст3кп2\ ГОСТ\ 14637\text{-}79}$	1	0,50 кг

Инв.№ подл. | Подпись и дата | Взам. инв.№

Привязан:

Инв.№

705-3-25.88-АРИ-В-1

Лист 7

Копировал Курашева Формат А4

Альбом 1

Коробка для укрытия замка К-1

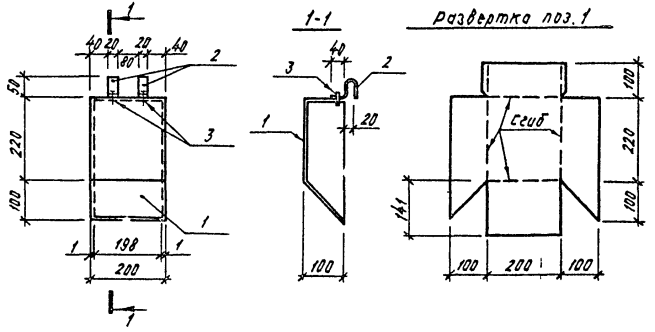

Формат	Зона	Поз.	Обозначение	Наименование	Кол.	Примечание
				Документация		
А4			Т.П. 705-3-25.88 -АРИ-ТТ.1	Технические требования к изготовлению закладных изделий.		
				Детали		
		1		ОЦ $\frac{Б\text{-}ПН\text{-}Но\ 0,5\times710\times500\ ГОСТ\ 19904\text{-}74}{ОН\text{-}КР\text{-}1\ ГОСТ\ 14918\text{-}80}$	1	1,45 кг
		2		ОЦ $\frac{Б\text{-}ПН\text{-}Но\ 0,5\times710\times200\ ГОСТ\ 19904\text{-}74}{ОЦ\text{-}КР\text{-}1\ ГОСТ\ 14918\text{-}80}$	2	0,03 кг
		3		Комбинированные заклепки	2	

Инв.№ подл. | Подпись и дата | Взам. инв.№

Привязан

Инв.№

10246/3

705-3-25.88-АРИ-В-1

Лист 8

Копировал Курашева Формат А4

Альбом 3

Ведомость рабочих чертежей основного комплекта.

Таблица 1

Лист	Наименование	Примечание
1	Общие данные (начало)	
2	Общие данные (окончание)	
3	Схема расположения фундаментов. (Вариант из монолитного бетона)	
4	Схема расположения фундаментов. Схемы раскладки блоков. (Вариант из сборных бетонных блоков)	
5	Схема расположения элементов покрытия.	

Ведомость ссылочных и прилагаемых документов.

Таблица 2

Обозначение	Наименование	Примечание
	Ссылочные документы	
ГОСТ 13579-78	Блоки бетонные для стен подвалов.	
ГОСТ 22701.0-77	Плиты железобетонные ребристые предварительно напряженные размерами 6×3м для покрытий производственных зданий. Технические условия	
ГОСТ 22701.1-77	Плиты типа ПГ. Конструкция и размеры.	
ГОСТ 22701.2-77	Плиты типа ПВ. Конструкция и размеры.	
ГОСТ 22701.5-77	Арматурные изделия и закладные детали. Конструкция и размеры	
1.869.1-1	Железобетонные опорные подушки	

Типовой проект разработан в соответствии с действующими нормами и правилами и предусматривает мероприятия, обеспечивающие взрывную, взрывопожарную и пожарную безопасность при эксплуатации здания.

Главный инженер проекта	Сериков		

Продолжение табл. 2

Обозначение	Наименование	Примечание
1.494-24 вып.1	Стаканы для крепления крышных вентиляторов, дефлекторов и зонтов.	
1.141-1 вып.63	Панели перекрытий железобетонные многопустотные. Предварительно напряженные панели с круглыми пустотами длиной 6280, 5980, 5380, 5680, 5080 и 4780 мм, шириной 1790, 1490, 1190 и 990 мм армированные стержнями из термически упроченной стали класса Ат-У. Метод напряжения электротермический. Рабочие чертежи	
2.460-15 вып.0	Типовые узлы покрытий промышленных зданий в местах установки крышных вентиляторов. Указания по применению типовых узлов.	
	Прилагаемые документы	
705-3-25.88-КЖ-ВМ	Ведомость потребности в материалах.	альбом 4

Согласовано: СТО гр. АР; Арозова; Партина

Взам. инв. №

Подпись и дата

Инв. № подл.

10246/3

Привязан:

Инв. №

ГИП	Сериков		01.11.88
Нач отд	Уваров		
Гл техн	Гуревич		13.10.88
Гл. констр	Пшеняник		17.10.88
Рук. гр.	Терпугов		10.10.88
Провер.	Антонушкина		
Инженер	Антоненко		13.10.88
Н контр	Новикова		31.10.88

705-3-25.88-КЖ

Хранилище взрывчатых материалов емкостью 12 тонн.

Стадия	Лист	Листов
Р	1	5

Общие данные (начало).

ЮЖГИПРОРУДА

Альбом 3

Ведомость спецификаций.

Лист	Наименование	Примечания
4	Спецификация к схемам раскладки блоков.	
5	Спецификация к схеме расположения элементов	
	покрытия.	

Общие указания

1. Условия строительства в пояснительной записке ТП
2. При разработке рабочих чертежей приняты следующие нормативные нагрузки:
   а) вес снегового покрова для III географического р-на - 0.98 кПа (100 кгс/м²);
   б) ветровое давление для I географического р-на - 0.23 кПа (23 кгс/м²);
   в) временная нагрузка на полы - 0.147 МПа (1.5 тс/м²);
   г) подвижная нагрузка от электропогрузчика грузоподъемностью до 2 тс.
3. За условную отметку 0.000 принят уровень чистого пола здания хранилища.
4. Расчетная глубина сезонного промерзания грунта 1.4м Грунтовые воды на площадке отсутствуют, грунты непучинистые, непросадочные со следующими нормативными характеристиками: $\varphi^н = 0.49$ рад (28°), $C^н = 2$ кПа (0.02 кгс/см²), $E = 14.7$ МПа (150 кгс/см²). Плотность грунта $\gamma = 1.8$ тс/м³.

Ведомость объемов сборных бетонных и железобетонных конструкций по рабочим чертежам основного комплекта марки КЖ и АР

	Наименование группы элементов конструкции.	Код	Кол., м³	Примечан.
1	Блоки фундаментные	58 1103	22.9	
2	Плиты покрытий	58 4111	3.7	
3	Стаканы	58 9321	0.1	
4	Перемычки	58 2821	0.7	
5	Опорные подушки	58 1521	0.1	
	Всего бетона и железобетона		27,5	

Материалы на изготовление сборных бетонных и железобетонных конструкций учтены в ведомости потребности в материалах и отдельно не учитываются.

Взам. инв. №

Подпись и дата

Инв. № подл.

Привязан:

Инв. №

10246/3

Гл. инж. пр	Сериков		01.11.88
Нач. отд	Уваров		
Гл. техн	Гуревич		10.11.88
Гл. констр	Пшеняник		11.11.88
Рук. гр.	Терпугов		10.11.88
Провер.	Пшеняник		10.11.88
Инженер	Смеркус		31.10.88
Н. контр	Новикова		31.10.88

705-3-25.88-КЖ

Хранилище взрывчатых материалов емкостью 12 тонн

Стадия	Лист	Листов
Р	2	

Общие данные. (окончание).

ЮЖГИПРОРУДА

Копировал Колесник

Формат А3

Альбом 3

Схема расположения фундаментов.

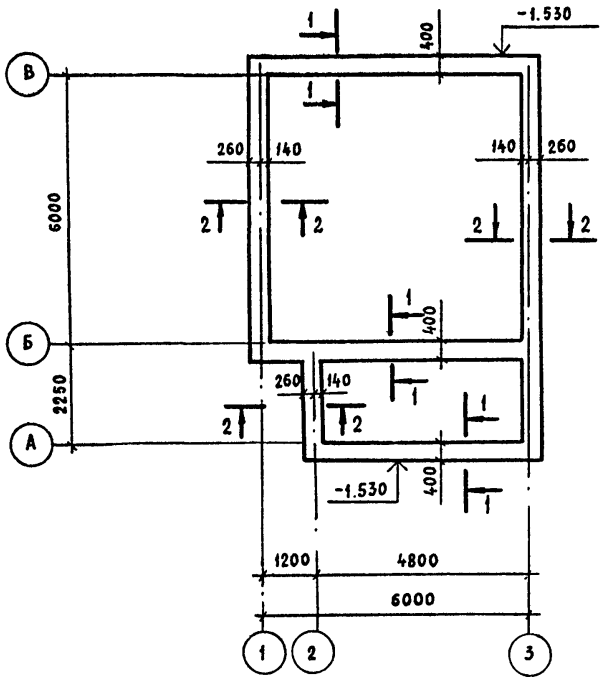

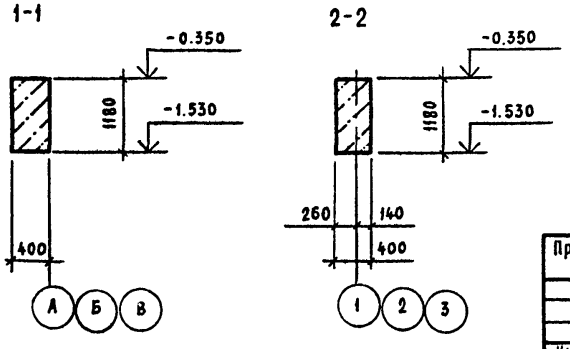

Спецификация монолитной конструкции.

Форм.	Зона	Позиц.	Обозначение	Наименование	Кол.	Примеч.
				Материалы		
				Бетон кл. В10	16,3	м³

10246/3

Гл. инж. пр	Сериков		9.11.88
Нач. отд	Уваров		9.10.88
Гл. техн.	Гуревич		9.10.88
Гл. констр	Пшеняник		17.10.88
Рук. гр.	Терлугов		10.10.88
Провер.	Пшеняник		5.10.88
Инженер	Смеркус		3.10.88
Н контр.	Новикова		3.10.88

705-3-25.88 КЖ

Хранилище взрывчатых материалов емкостью 12 тонн

Стадия	Лист	Листов
Р	3	

Схема расположения фундаментов. (Вариант из монолитного бетона).

ЮЖГИПРОРУДА

Привязан:

Инв. №

Инв. № подл. | Подпись и дата | Взам. инв. №

Альбом 3

Схема раскладки блоков по оси В.

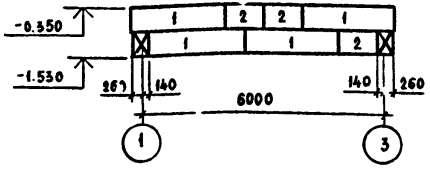

Схема раскладки блоков по оси 3.

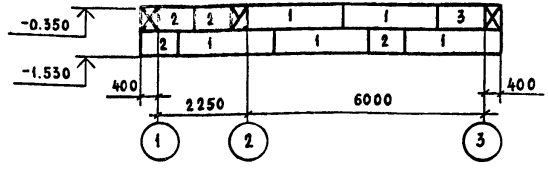

Схема раскладки блоков по оси 1.

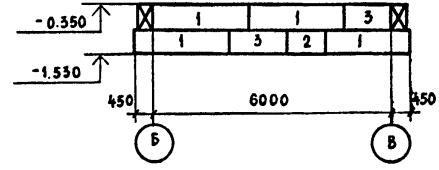

Схема раскладки блоков по оси Б.

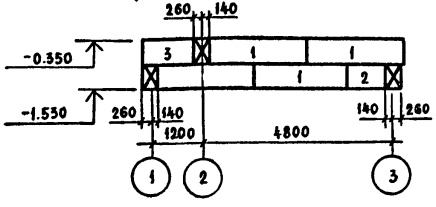

Схема раскладки блоков по оси А

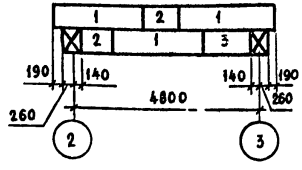

Спецификация к схеме расположения фундаментов.

Марка, поз.	Обозначение	Наименование	Кол.	Масса ед., кг	Примеч.
		Блоки бетонные			
1	ГОСТ 13579-78	ФБС 24.4.6-Т	22	1300	
2		ФБС 9.4.6-Т	11	470	
3		ФБС 12.4.6-Т	5	640	

Схема расположения фундаментов.

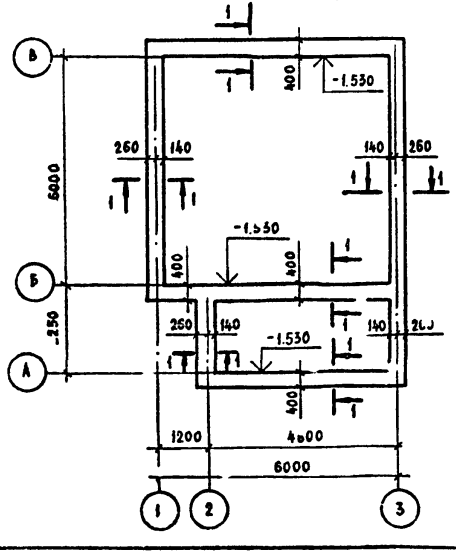

Схема раскладки блоков по оси 2

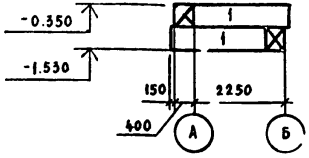

1-1

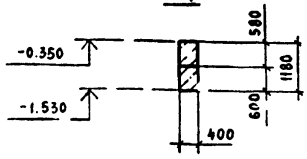

1 В основании фундаментов выполнить песчаную подушку толщиной 100 мм

2 Кладку блоков выполнить на цементном растворе марки 50.

3 Монолитные участки выполнить из бетона класса В 7,5.

10246/3

ГИП	Сериков		6.11.88
Нач отд	Уваров		
Гл тел	Гуревич		19.10.88
Гл констр	Пшеняник		1.10.88
Рук гр	Терпугов		10.10.88
Провер	Пшеняник		5.10.88
Инженер	Смеркус		8.10.88
Н конт.	Ног кора		

Привязан:

Инв №

705-3-25.88-КЖ

Хранилище взрывчатых материалов емкостью 12 тонн

Схема расположения фундаментов. Схемы раскладки блоков. (Вариант из сборных блоков)

Стадия	Лист	Листов
Р	4	

ЮЖГИПРОРУДА

Копировал Колесник

формат А3.

Взам. инв. №

Подпись и дата

Инв. № подл.

Альбом 3

Схема расположения элементов покрытия.

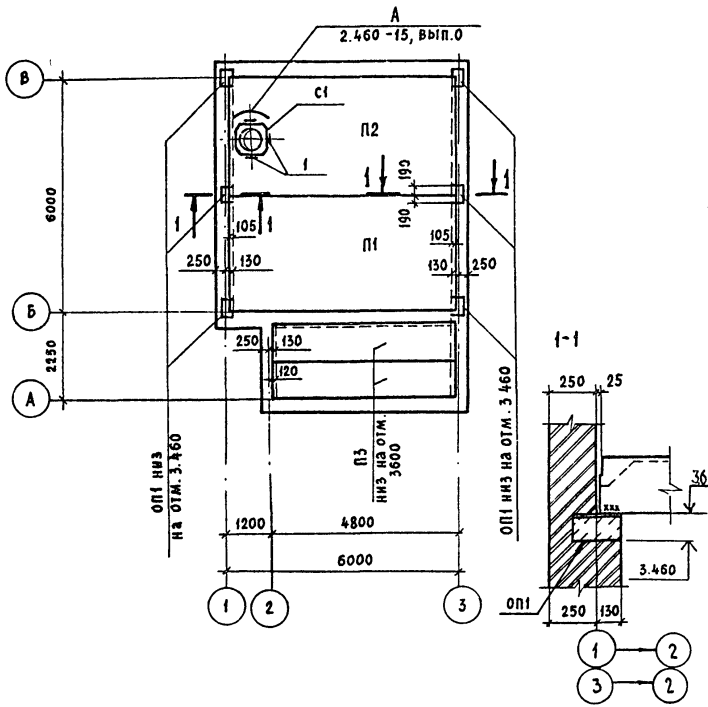

Спецификация к схеме расположения элементов покрытия.

Марка, позиция	Обозначение	Наименование	Кол.	Масса ед., кг	Примечан.
		Плиты покрытия			
П1	ГОСТ 22701.1-77	ПГ-5А IVТ-Н	1	2650	
П2	ГОСТ 22701.2-77	ПВ7-5А IVТ-Н	1	3200	
П3	1.141-1 вып.63	ПК 48-10-8АтVТ	2	1400	
		Опорные подушки			
ОП1	1.869.1-1	ОП2,5-4	6	33	
		Стаканы			
С1	1.494-24 вып.1	СБ7А-1	1	290	
		Изделия соединительные			
1	2.460-15 вып.0	МС1	4	0,4	Оцинковать

1. Работы по монтажу железобетонных конструкций покрытия производить, руководствуясь указаниями СНиП III-16-80.
2. Плиты покрытия приварить к закладным деталям опорных подушек не менее, чем по трем углам.
3. Сварку производить электродами типа Э42 по ГОСТ 9467-75 $h_{шв}$=6мм.
4. Зазоры между плитами тщательно заделать раствором М100.

10246/3

Гл.инж.пр	Сериков		01.11.88
Нач.отд.	Уваров		
Гл.техн.	Гуревич		19.10.88
Гл.констр.	Пшеняник		17.10.88
Рук.гр.	Терпугов		10.10.88
Провер.	Пшеняник		5.10.88
Инженер	Смеркус		3.10.88
Н.контр.	Новикова		31.10.88

705-3-25.88-КЖ

Привязан:

Инв. №

Хранилище взрывчатых материалов емкостью 12тонн

Стадия	Лист	Листов
Р	5	

Схема расположения элементов покрытия.

ЮЖГИПРОРУДА

Взам. инв. № | Подпись и дата | Инв. № подл.

Копировал Колесник

Формат А3

ЦЕНТРАЛЬНЫЙ ИНСТИТУТ ТИПОВОГО ПРОЕКТИРОВАНИЯ
ГОССТРОЯ СССР
КИЕВСКИЙ ФИЛИАЛ
г. Киев-57 ул. Эжена Потье № 12

27/3
Заказ №6119/1 Инв № 10246/3 Тираж 80
Сдано в печать 22/5 1990 Цена 2·13

gost.e-ecolog.ru