ТИПОВОЙ ПРОЕКТ

705-3-25.88

ХРАНИЛИЩЕ ВЗРЫВЧАТЫХ МАТЕРИАЛОВ ЕМКОСТЬЮ 12 Т

АЛЬБОМ 2

ТХ - ТЕХНОЛОГИЯ ПРОИЗВОДСТВА
ЭО - ЭЛЕКТРИЧЕСКОЕ ОСВЕЩЕНИЕ
ЭГ - МОЛНИЕЗАЩИТА ЗДАНИЯ
ОВ - ВЕНТИЛЯЦИЯ
СС - СВЯЗЬ И СИГНАЛИЗАЦИЯ

Ref ЦИТП инв 10246/2

ПРИВЯЗАН

инв.№

10246/2
Серия: 1-60

gost.e-ecolog.ru

ТИПОВОЙ ПРОЕКТ

705-3-25.88

ХРАНИЛИЩЕ ВЗРЫВЧАТЫХ МАТЕРИАЛОВ ЕМКОСТЬЮ 12 Т

АЛЬБОМ 2

ПЕРЕЧЕНЬ АЛЬБОМОВ

Альбом 1	ПЗ	Общая пояснительная записка
Альбом 2	ТХ	Технология производства
	ЭО	Электрическое освещение
	ЭГ	Молниезащита здания
	ОВ	Вентиляция
	СС	Связь и сигнализация
Альбом 3	АР	Архитектурные решения
	АРИ	Изделия
	КЖ	Конструкции железобетонные
Альбом 4	С	Сметная документация
	ВМ	Ведомости потребности в материалах
	СО	Спецификации оборудования

Разработан
Южгипроруда
Директор института Н.М. Гордиенко
Главный инженер проекта В.К. Сериков

© Госстрой СССР 1989г.

Утвержден Минчерметом СССР
Приказ от 13.11.87 N1082
Введен в действие Минчерметом СССР
Приказ от 10.11.88 N 706

№ 10246/2

Привязан

Инв. №

Формат А3

Альбом 2

№№ листов	Наименование и обозначение документов Наименование листа	Стр.
1	Содержание альбома	2
	Технология производства – ТХ	
1	Общие данные	3
2	Планы размещения взрывчатых материалов в хранилище	4
3	Разрезы	5
	Электрическое освещение - ЭО	
1	Общие данные	6
2	План расположения электрического оборудования и	
	прокладка электрических сетей	7
3	Установка светильника ВЗГ-100 с основанием на	
	потолочном перекрытии	8
	Молниезащита здания - ЭГ	
1	Общие данные	9
2	Размещение молниезащитных устройств	10
	Вентиляция - ОВ	
1	Общие данные	11
2	План на отм. 0,000. Разрез 1-1	12

№№ листов	Наименование и обозначение документов Наименование листа	Стр.
	Связь и сигнализация – СС	
1	Общие данные	13
2	Схема расположения сети связи и сигнализации	14
3	План расположения конструкций для установки	
	извещателей и прокладки кабелей	15
	Прилагаемые документы	
	Стеллаж 2600×730×2100. Общий вид – ТХ.В01	16
	Стеллаж 2600×730×1800. Общий вид – ТХ.В02	17
	Стол 1300×750×900. Общий вид – ТХ.В03	18
	Ведомость электромонтажных конструкций,	
	подлежащих изготовлению МЭЗ – ЭО.НК1	19
	Ведомость изделий и материалов для изготовления	
	электромонтажных конструкций и деталей в МЭЗ – ЭО.НК2	19

10246/2

Нач.отд.	Белошатко		
Гл.констр.	Шмитько		
Нач.гр.	Макашов		
Нач.гр.	Никитин		II 89
Пров.	Чудновская		
Разраб.	Бунина		
Н.контр.	Шапошник		

Привязан:

Инв. №

705-3-25.88

Содержание альбома

Стадия	Лист	Листов
Р		1

ЮЖГИПРОРУДА

Инв. № подл. | Подпись и дата | Взам. инв. №

Альбом 2

Ведомость рабочих чертежей основного комплекта

Лист	Наименование	Примечание
1	Общие данные	
2	Планы размещения взрывчатых материалов в хранилище	
3	Разрезы	

Ведомость ссылочных и прилагаемых документов

Обозначение	Наименование	Примечание
	Ссылочные документы	
	Единые правила безопасности	
	при взрывных работах	
	Инструкция о порядке хранения, использования и учета взрывчатых материалов	
	Прилагаемые документы	
705-3-25.88-ТХ.ОО	Спецификация оборудования	Альбом У
705-3-25.88-ТХ.ВО.1	Стеллаж 2600×730×2100	с.
705-3-25.88-ТХ.ВО2	Стеллаж 2600×730×1800	с.
705-3-25.88-ТХ.ВОЗ	Стол 1300×750×900	с.

Ведомость основных комплектов рабочих чертежей

Обозначение	Наименование	Примечание
-ТХ	Технология производства	
-ЭО	Электрическое освещение	
-ЭГ	Молниезащита здания	

Типовой проект разработан в соответствии с действующими нормами и правилами и предусматривает мероприятия, обеспечивающие взрывную, взрывопожарную и пожарную безопасность при эксплуатации здания.

Главный инженер проекта	Серяков		

Продолжение

Обозначение	Наименование	Примечание
-ОВ	Вентиляция	
-СС	Связь и сигнализация	
-АР	Архитектурные решения	
-КЖ	Конструкции железобетонные	

Условные обозначения

ВВ
- ящ - контейнеры, мешки, ящики со взрывчатыми веществами
- ящ - ящики с детонирующим шнуром
- А - ящики с огнепроводным шнуром
- ящики с детонаторами.

Общие указания

1. Оборудование, приведенное в спецификации оборудования, в зависимости от вида складируемых взрывчатых материалов осмечивается при привязке проекта.
2. Разрешается использование погрузчиков, допущенных к применению Госгортехнадзором СССР.

10246/2

Привязан:

Инв. №

ГИП	Серяков		
Нач. отд.	Бекшаева		
Гл. констр.	Дмитренко		
Нач. гр.	Макашов		
Нач. гр.	Никулин		
Пров.	Чудновская		
Разраб.	Бунина		
Н. контр.	Ц. техник		

705-3-25.88-ТХ

Хранилище взрывчатых материалов емкостью 12 т.н.в.

Стадия	Лист	Листов
Р	1	3

Общие данные

НИИГипроРДстройматериалов

Копировал Формат А3

Инв. № подл. | Подпись и дата | Взам. инв. №

Альбом 2

В контейнерах

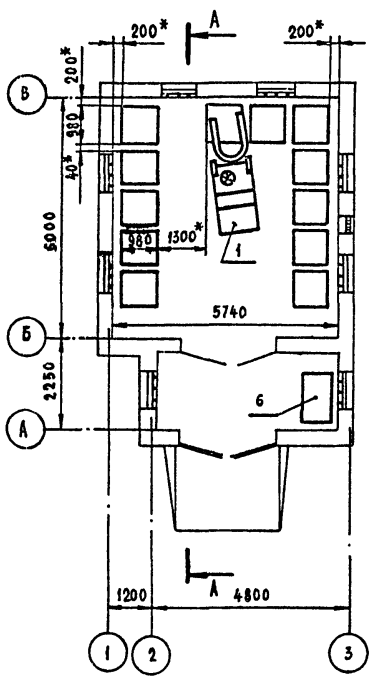

В пакетах на поддонах

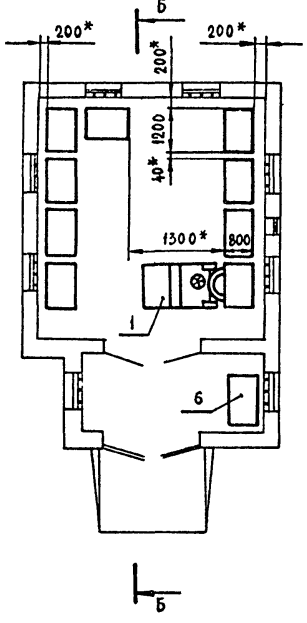

На стеллажах взрывчатые материалы II группы

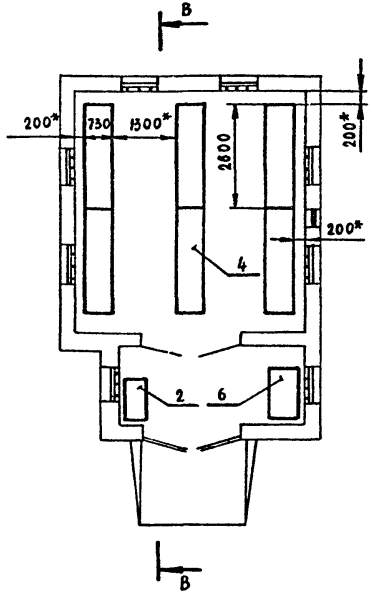

На стеллажах взрывчатые материалы IV группы.

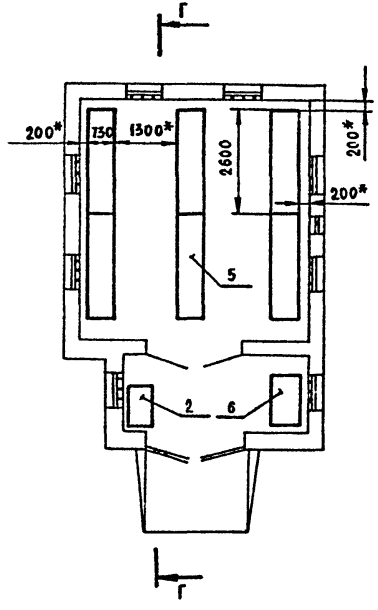

Инв. № подл. | Подпись и дата | Взам. инв. №

Привязан:

Инв. №

Гл. инж. пр	Сериков		
Нач. отд.	Сальников		
Гл. техн.	Шмитько		31.X.88
Гл. спец.	Макашов		X-88
Рук. гр	Никитин		27.X.88
Провер	Чудновская		25.X.88
Инженер	Бунина		25.X.88
Н. контр	Шапошник		

10246/12

705-3-25.88-ТХ

Хранилище взрывчатых материалов емкостью 12 тонн.

Стадия	Лист	Листов
Р	2	

Планы размещения взрывчатых материалов в хранилище.

ЮЖГИПРОРУДА

Альбом 2

А-А

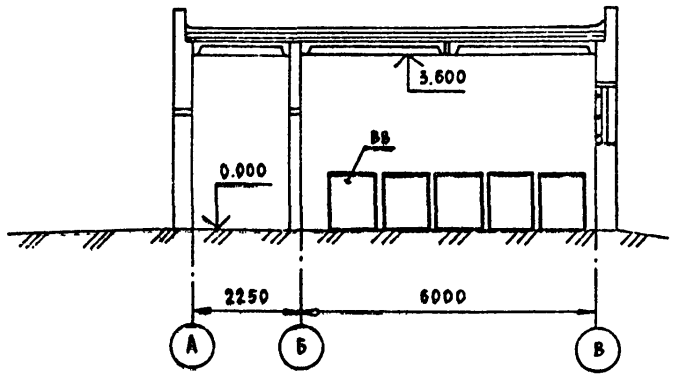

Б-Б

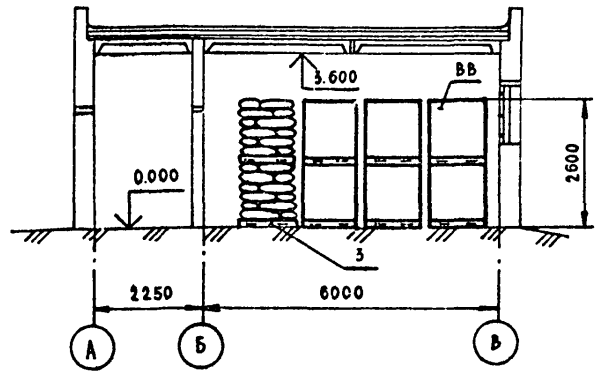

В-В

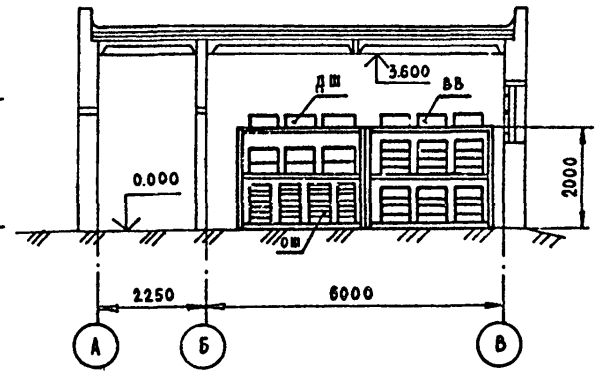

Г-Г

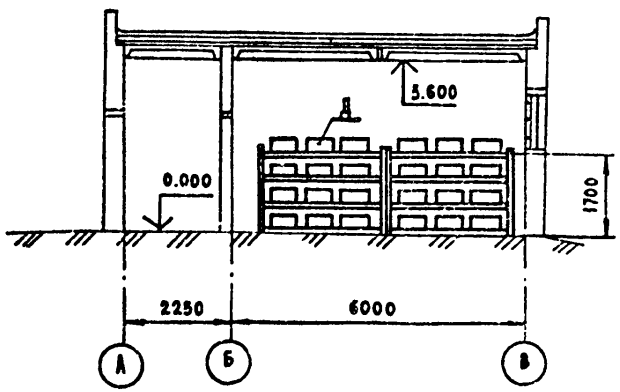

10246/2

				705-3-25.88-ТХ	
ГИП	Серяков				
Нач.отд	Сальников		1.87		
Гл техн.	Шмитько		5.12.88		
Гл. спец.	Макашов		х-88	Хранилище взрывчатых материалов емкостью 12тонн.	Стадия: Р; Лист: 3; Листов:
Рук. гр.	Никитин		8.12.88		
Провер.	Чудновская		25.12.88		
Конструктор	Бунина		25.12.88	Разрезы.	ЮЖГИПРОРУДА
Н.контр.	Шапошник		9.12.88		

Привязан:

Инв. №

Копир. Колесникова

Инв. № подл. | Подпись и дата | Взам. инв. №

Формат А3

Альбом 2

Ведомость рабочих чертежей основного комплекта

Таблица 1

Лист	Наименование	Примеч.
1	Общие данные	
2	План расположения электрического оборудования и прокладка электрических сетей	
3	Установка светильника ВЗГ-100 с основанием на потолочном перекрытии	

Ведомость ссылочных и прилагаемых документов

Таблица 2

Обозначение	Наименование	Примеч.
	Ссылочные документы	
5.407-43	Установка распределительных шкафов серии ПРН	
Вып.0	Материалы для проектирования	
Вып.1	Рабочие чертежи	
5.407-77	Установка кнопок ПКЕ, ПКУ-15, переключателей ПП, сигнальных приборов и автоматов АП-50	
Вып.1	Монтажные чертежи	
Вып.2	Чертежи изделий	
4.407-233	Прокладка осветительных электропроводов.. и установка светильников с лампами накаливания и ДРЛ на кронштейнах	

Типовой проект разработан в соответствии с действующими нормами и правилами и предусматривает мероприятия, обеспечивающие взрывную, взрывопожарную и пожарную безопасность при эксплуатации здания

Главный инженер проекта	Серичков		

Продолжение табл. 2

Обозначение	Наименование	Примеч.
ВСН-381-85/ММСС-СССР	Инструкция о составе и оформлении электротехнической рабочей документации для промышленного строительства	
	Прилагаемые документы	
705-3-25.88-ЭО.НК1	Ведомость электромонтажных конструкций, подлежащих изготовлению в МЭЗ	
705-3-25.88-ЭО.НК2	Ведомость изделий и материалов для изготовления электромонтажных конструкций и деталей в МЭЗ	
705-3-25.88-ЭО.ВМ	Ведомость потребности в материалах	альбом 4
705-3-25.88-ЭО.СО	Спецификация оборудования	альбом 4

Общие указания

1. Полезная площадь освещаемых помещений – 46 м²
2. Установленная мощность освещения – 0,6 квт
3. Количество светильников – 6 шт.

10246/2

Привязан

Инв. №

705-3-25.88 - ЭО

ГИП	Серичков	
Нач. отд	Остапенко	
Гл. спец	Ямпольский	
Нач. гр	Романовский	
Пров.	Ирина	
Разраб	Федченко	
Н. контр	Новиков	11.11.88

Хранилище взрывчатых материалов емкостью 12 тонн

Стадия	Лист	Листов
Р	1	3

Общие данные

ЮЖГИПРОРУДА

Инв. № подл. | Подпись и дата | Взам. инв. №

Альбом 2

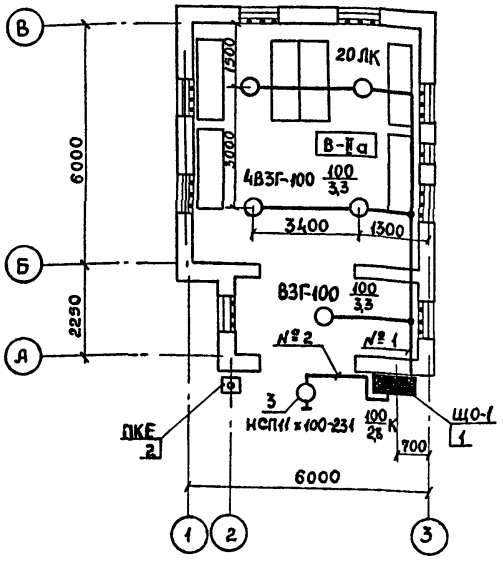

Ведомость узлов установки электрического оборудования на плане расположения

Поз.	Обозначение	Наименование	Кол.	Примеч.
1	5.407-43В1 л.11,12 исп.5	Установка распределительного		
		шкафа на стене. Подвод внеш-		
		них проводников – сверху		
		ПР11-3054-54У3	1	
2	5.407-77.1.70 М4	Пост кнопочный типа ПКЕ		
		на стене		
		Монтажный чертеж		
		Кнопка ПКЕ 222-2У3	1	
3	5.407-233-001	Установка кронштейна		
		У116У3 со светильником для		
		ламп накаливания		
		светильник НСП11×100-231	1	

Данные о групповых щитках с автоматическими выключателями

Номер щитка	Тип	Установленная мощность кВт	Номера автоматических выключателей				Ток расцепителя, А	
			Однополюсные		Трехполюсные		На вводе	На линиях
			Занятые	Резервные	Занятые	Резервные		
ЩО-1	ПР11-3054-54У3	0,6	—	—	1-2	3-4	—	16

Инв. № подл. | Подпись и дата | Взам. инв. №

Привязан:

Инв. №

ГИП	Сериков		
Нач. отд.	Остапенко		
Гл. спец.	Дмитриев		
Нач. гр.	Романовский		
Пров.	Урина		
Разраб.	Федченко		
Н. контр.	Новикова		02.11.88

10246/2

705-3-25.88- ЭО

Хранилище взрывчатых материалов емкостью 12 тонн

План расположения электрического оборудования и прокладка электрических сетей

Стадия	Лист	Листов
Р	2	

ЮЖГИПРОРУДА

Альбом 2

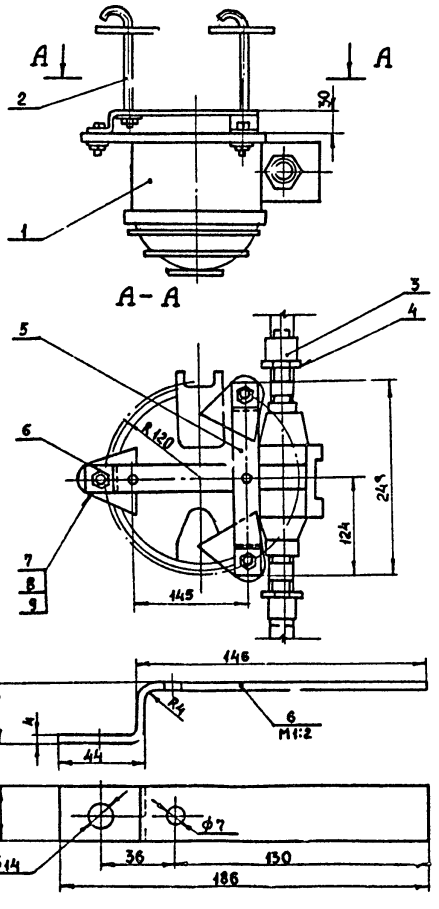

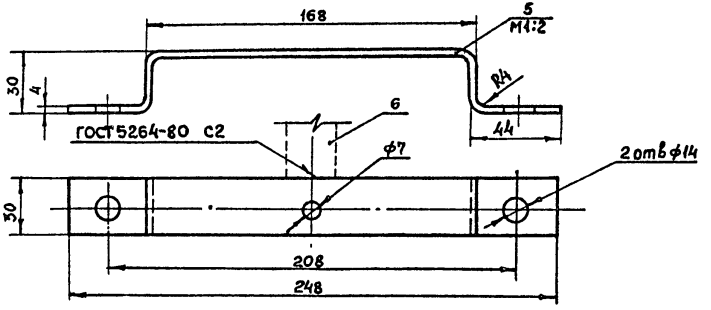

Марка, поз.	Обозначение	Наименование	Кол	Масса ед, кг	Примеч.
1	ТУ16-535-778-73	Светильник ВЗГ-100	1		
2	ТУ36-1451-82	Шпилька У626УХЛ4	2		
3		Муфта Ц-25 ГОСТ8966-75	2	0,163	
4		Контргайка Ц-25 ГОСТ8968-75	2	0,076	
5		Полоса $\frac{4\times30\ \text{ГОСТ}103\text{-}76\ \ell=288}{\text{Вст3КП2 ГОСТ 535-79}}$	1	0,29	
6		Полоса $\frac{4\times30\ \text{ГОСТ}103\text{-}76\ \ell=206}{\text{Вст3КП2 ГОСТ 535-79}}$	1	0,21	
7		Болт М12×40.58 ГОСТ7798-70	3		
8		Гайка М12.5 ГОСТ5915-70	3		
9		Шайба 12.01 ГОСТ11371-78	3		

1. Покрыть детали поз. 2,5 и 6 эмалью ГФ-115 ГОСТ 5971-70.
2. Резьбу от окраски предохранить и смазать техническим вазелином.

10243/2

705-3-25.88- ЭО

ГИП	Сериков		
Нач. отд.	Остапенко		
Гл. спец.	Дмитриев		
Нач. гр.	Романовский		
Пров.	Урина		
Разраб	Редченко		
Н. контр.	Новикова		

Хранилище взрывчатых материалов емкостью 12 тонн

Установка светильника ВЗГ-100 с основанием на потолочном перекрытии

Стадия	Лист	Листов
Р	3	

ЮЖГИПРОРУДА

Привязан

Инв. №

Взам. инв. №

Подпись и дата

Инв. № подл.

Копировал Гаценко

Формат А3

Альбом 2

Ведомость рабочих чертежей основного комплекта

Лист	Наименование	Примечание
1	Общие данные	
2	Размещение молниезащитных устройств	

Ведомость ссылочных и прилагаемых документов

Обозначение	Наименование	Примечание
	Ссылочные документы	
ВСН-381-85/ММСС СССР	Инструкция о составе и оформлении	
	электротехнической рабочей документа-	
	ции для промышленного строительства	
	Единые правила безопасности при	
	взрывных работах	
	Прилагаемые документы	
705-3-25.88-ЭГ.ВМ	Ведомость потребности в материалах	Альбом 4

Перечень видов работ, для которых необходимо составить акты освидетельствования скрытых работ согласно СНиП 3.01.01-85

1. Устройство наружного заземления.

Типовой проект разработан в соответствии с действующими нормами и правилами и предусматривает мероприятия, обеспечивающие взрывную, взрывопожарную и пожарную безопасность при эксплуатации здания

Главный инженер проекта		Сериков	

Общие указания

1. Настоящий проект предусматривает молниезащиту от вторичных воздействий молнии.
2. Все соединения молниеприемной сетки и токоотводов выполнить сваркой: сварные швы по ГОСТ 5264-80 сплошные, катетом 4мм.
3. Для предохранения от коррозии молниеприемную сетку и токоотводы окрасить в черный цвет лаком БТ-577 (ГОСТ 5631-79).
4. Сопротивление заземляющего устройства не должно превышать 5 Ом. Расчет заземляющего устройства произведен для грунтов с удельным сопротивлением $\rho = 1 \cdot 10^4$ Ом·см. При $\rho > 1 \cdot 10^4$ Ом·см количество заземляющих стержней определяется расчетом при привязке проекта.

10246/2

Привязан:

Инв. №

705-3-25.88-ЭГ

ГИП	Сериков		
Нач.отд	Остапенко		
Гл.спец.	Шелюбский		10.88
Рук.гр	Фатеев		
Проверил	Куляченко		
Инженер	Шмиголь		
Н.контр	Шапошник		12.88

Хранилище взрывчатых материалов емкостью 12 тонн

Стадия	Лист	Листов
Р	1	2

Общие данные

ЮЖГИПРОРУДА

Взам. инв. №

Подпись и дата

Инв. № подл.

Альбом 2

Разрез А-А

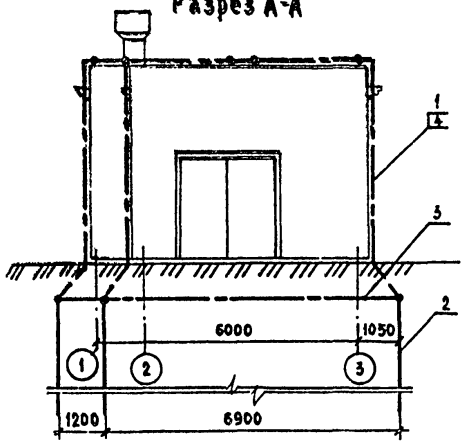

Разрез Б-Б

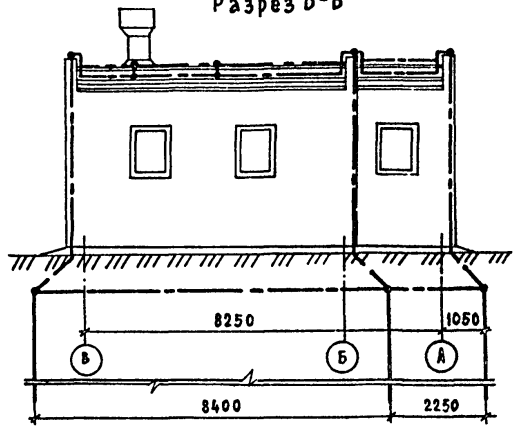

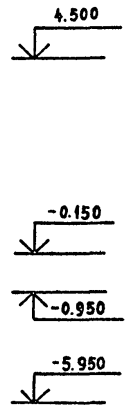

Б

План

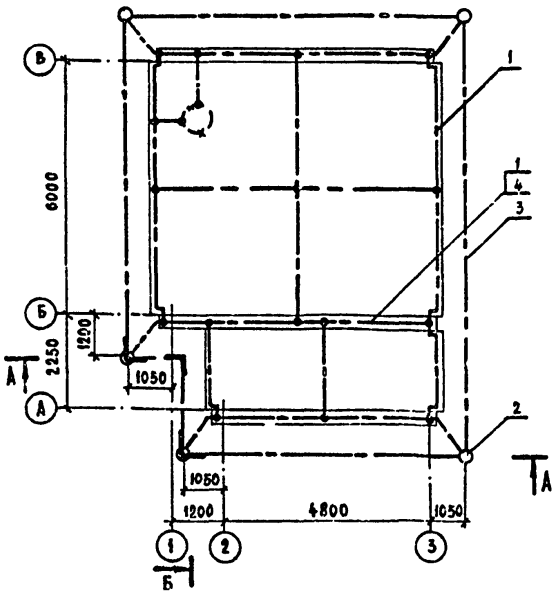

Марка, поз.	Обозначение	Наименование	Кол.	Масса ед.,кг	Примеч.
1		Круг $\frac{\text{В8 ГОСТ 2590-71}}{\text{В Ст.3 кп2 ГОСТ 535-79}}$	95	0,39	м
2		Круг $\frac{\text{В12 ГОСТ 2590-71}}{\text{В Ст3 кп2 ГОСТ 535-79}}$	5	0,89	L=5м
3		Полоса $\frac{\text{4х40 ГОСТ 103-76}}{\text{В Ст.3 кп2 ГОСТ 535-79}}$	45	1,26	м
4		Скоба однолапковая			
		СО-8У3	60	0,0019	

10246/2

705-3-25.88-ЭГ

ГИП	Сериков		
Нач.отд	Остапенко		
Гл.спец.	Шелюбский		10.88
Рук.гр	Фатеев		
Проверил	Куличенко		
Инженер	Шмигель		
Н.контр	Шапошник		12.10.88

Привязан

Инв.№

Хранилище взрывчатых материалов емкостью 12 тонн

Размещение молниезащитных устройств

Стадия	Лист	Листов
Р	2	

ЮЖГИПРОРУДА

Копировал: Калесник

Формат А3

Инв.№ подл. | Подпись и дата | Взам.инв.№

Альбом 2

Ведомость рабочих чертежей основного комплекта. Таблица 1

Лист	Наименование	Примечание
1	Общие данные	
2	План на отм. 0.000. Разрез 1-1.	

Ведомость ссылочных и прилагаемых документов. Таблица 2

Обозначение	Наименование	Примечание
	Ссылочные документы	
СНиП II-3-79 изд. 1986г.	Строительная теплотехника	
СНиП 2.04.05-86	Отопление, вентиляция и кондиционирование	
СНиП 2.01.01-82	Строительная климатология и геофизика	
СНиП 3.05.01-85	Внутренние санитарно-технические системы.	
	Единые правила безопасности при	
	взрывных работах.	
Серия 5.904-45	Узлы прохода вентиляционных вытяж-	
	ных шахт через покрытия промышленных	
	зданий. Узлы прохода общего назна-	
	чения.	
Серия 1.494-32	Зонты и дефлекторы вентиляционных	
	систем.	

Типовой проект разработан в соответствии с действующими нормами и правилами и предусматривает мероприятия, обеспечивающие взрывную, взрывопожарную и пожарную безопасность при эксплуатации здания.

Главный инженер проекта		Сериков	

Согласовано:

Строительный отдел МТО	Гл. констр.	Пшеничник	
	Нач. гр.	Партина	
	Нач. гр.	Никитин	

Взам. инв. №

Подпись и дата

Инв. № подл.

Продолжение табл. 2

Обозначение	Наименование	Примечание
	Прилагаемые документы	
705-3-25.88-ОВ СО	Спецификация оборудования	альбом 4
705-3-25.88-ОВ. ВМ	Ведомость потребности в материалах	альбом 4

Общие указания

1. Воздуховод и дефлектор системы ВЕ1 изготавливаются из черной листовой стали и окрашиваются снаружи масляной краской.
2. Закладные детали для крепления приточных жалюзийных решёток предусмотрены в чертежах основного комплекта марки АР.

10246/2

Инв. №			
ГИП	Сериков		
Нач. отд.	Заломаев		
Гл. техн.	Кайсин		
Нач. гр.	Дроздова		
Провер.	Дроздова		
Инженер	Сапсай		
Н. контр.	Шапошник		02.4.88

Привязан:

705-3-25.88-ОВ

Хранилище взрывчатых материалов емкостью 12 тонн.	Стадия	Лист	Листов
	Р	1	2
Общие данные	ЮЖГИПРОРУДА		

Копировал Колесник

Формат А3

Альбом 2

План на отм. 0.000

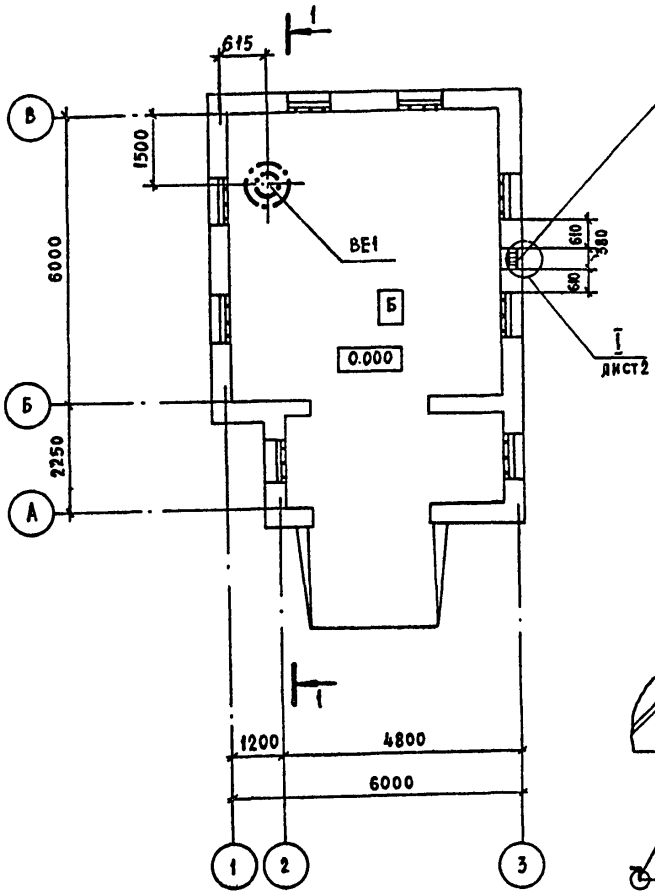

Разрез 1-1

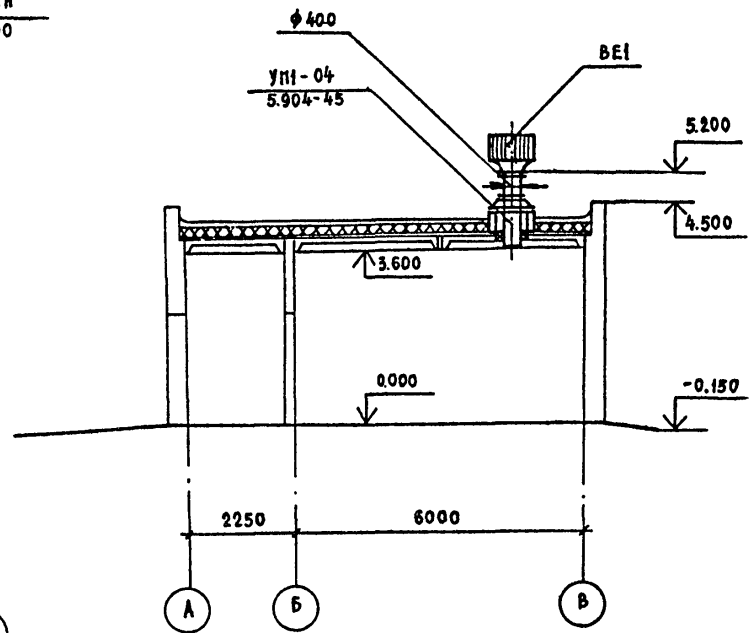

I (повернуто)

М1:10

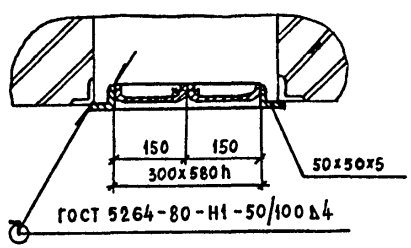

10246/2

				705-3-25.88 - ОВ	
ГИП	Сериков				
Нач. отд	Заломаев				
Гл. техн	Кайсин			Хранилище взрывчатых материалов емкостью 12тонн.	Стадия: Р; Лист: 2; Листов:
Рук гр.	Дроздова				
Провер.	Дроздова			План на отм. 0.000 Разрез 1-1	ЮЖГИПРОРУДА
Инженер	Салсаи				
Н. контр.	Шапошник		22488		

Привязан:

Инв №

Инв. № подл. | Подпись и дата | Взам. инв. №

Копировал Колесник

Формат А3

Альбом 2

Ведомость рабочих чертежей основного комплекта

Лист	Наименование	Примеч.
1	Общие данные	
2	Схема расположения сети связи и сигнализации	
3	План расположения конструкций для установки извещателей и прокладки кабелей	

Ведомость ссылочных и прилагаемых документов

Обозначение	Наименование	Примеч.
	Ссылочные документы	
СН и П 204.09-84	Пожарная автоматика зданий и сооружений	
	ТРВ-2. Техническое описание	
	Прилагаемые документы	
705-3-25.88 СС.С01	Спецификация оборудования	альбом 4
705-3-25.88 СС.ВМ	Ведомость потребности в материалах	альбом 4

Типовой проект разработан в соответствии с действующими нормами и правилами и предусматривает мероприятия, обеспечивающие взрывную, взрывопожарную и пожарную безопасность при эксплуатации зданий

Гл. инженер проекта	Сериков		

Общие указания

1. Включение сети сигнализации предусматривается в концентратор „Топаз".
2. Кабель КНР принят в соответствии с нормативно-технической документацией на термоизвещатель ТРВ-2 для обеспечения его взрывобезопасности.
3. Телефонный аппарат ТА-1321 и пожарный извещатель ИПР установить на стене на высоте 1,5м; коробку клеммную установить на высоте 2.5м.

Инв.№ подл. | Подпись и дата | Взам. инв.№

10246/2

Привязан

Инв.№

705-3-25.88 СС

ГИП	Сериков			Хранилище взрывчатых материалов емкостью 12 тонн	Стадия	Лист	Листов
Нач.отд.	Степень				Р	1	3
Гл.спец.	Тимичев						
Нач.гр.	Головенский						
Пров.	Головенский						
Инж.	Ластухина			Общие данные	ЮЖГИПРОРУДА		
Н.контр.	Новикова						

Альбом 2

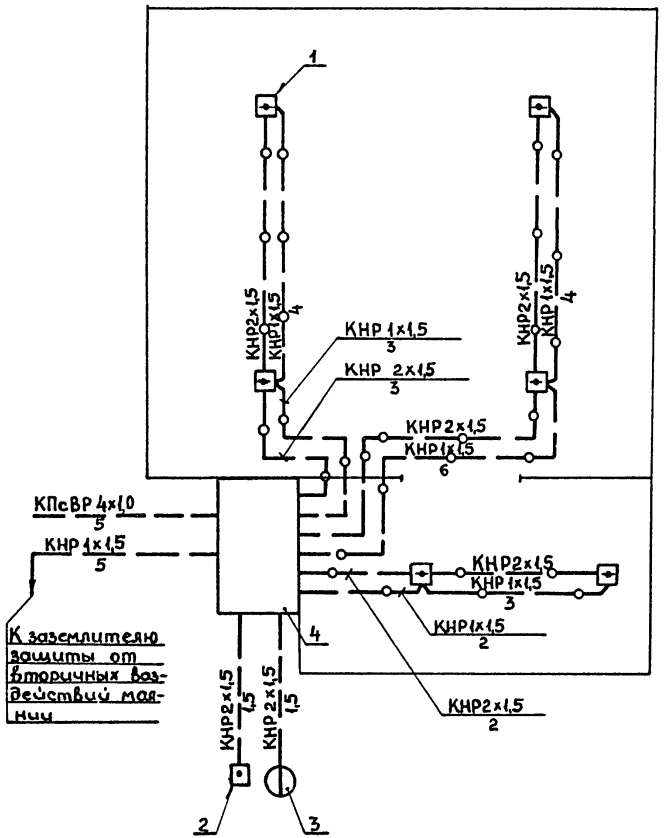

Марка поз.	Обозначение	Наименование	Кол.	Примеч.
1		Извещатель ТРВ-2	6	
2		Извещатель ИПР	1	
3		Аппарат телефонный ТА-1321	1	
4		Коробка У-614А	1	
		Кабель КПсВГ4х1,0	5	м
		ГОСТ 15D8-78Е		
		Кабель КНР2х1,5	25	м
		КНР1х1,5	27	м
		ГОСТ 7866.1-76		

10246/2

705-3-25.88 СС

Нач.отд.	Остапенко			
Гл.спец.	Трубачев			
Нач.гр.	Головенский		10.10	
Пров.	Головенский		88	
Инж.	Лагута		10.10 ВВГ	
Н.контр.	Чувикова		02.11.88	

Хранилище взрывчатых материалов емкостью 12 тонн

Схема расположения сети связи и сигнализации

Стадия	Лист	Листов
Р	2	

ЮЖГИПРОРУДА

Привязан

Инв. №

Взам. инв. №

Подпись и Дата

Инв. № подл.

Альбом 2

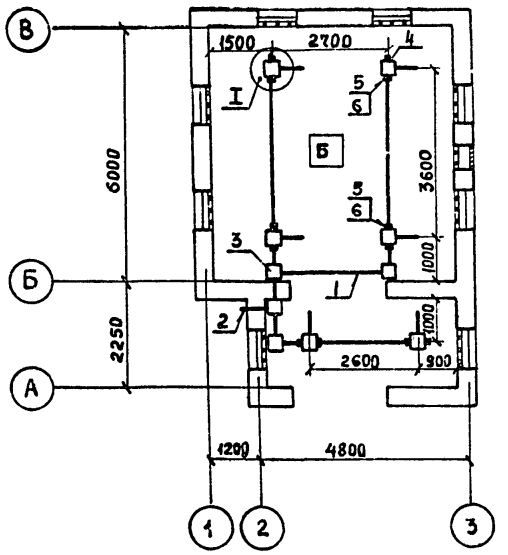

Марка поз	Обозначение	Наименование	Кол.	Примеч.
1		Труба	20	м
		32×2×5000 II ГОСТ 10704-76 / Б-20 ГОСТ 10705-80		
2		Труба	1	м
		50×2×5000 II ГОСТ 10704-76 / Б-20 ГОСТ 10705-80		
3		Коробка У994М2	4	
		ТУ 36-2415-81		
4		Колпак 15	3	
		ГОСТ 8962-75		
5		Муфта 25×15	9	
		ГОСТ 8960-75		
6		Тройник 32×20×25	9	
		ГОСТ 8950-75		
		Полоса	5	м
		Б-2 4×40 ГОСТ 103-76 / Ст 3кп ГОСТ 380-71		крепление труб

I
М1:2

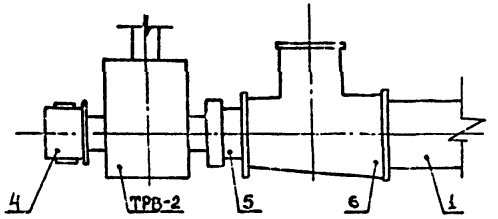

Инв.№ подл. | Подпись и дата | Взам.инв.№

Привязан

Инв №

10246/2

705-3-25.88 СС

Нач. отд	Остапенко			
Гл. спец	Трубачев			
Нач. гр.	Головенский		10.10	
Пров.	Головенский		10.10	
Инж.	Лагута		10.10	
Н. контр	Новикова		22.11.11	

Хранилище взрывчатых материалов емкостью 12 тонн

Стадия	Лист	Листов
Р	3	

План расположения конструкций для установки извещателей и прокладки кабелей

ЮЖГИПРОРУДА

Копировал Гузенко

Формат А3

Альбом 2

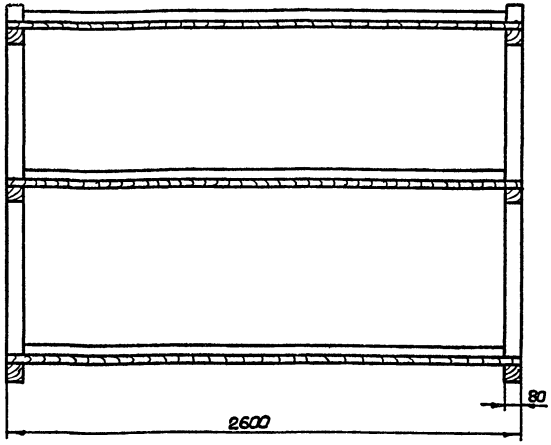

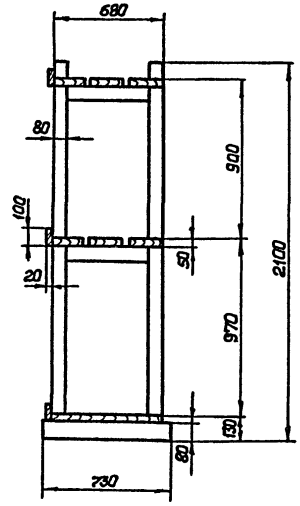

1. Стеллаж собирать на деревянных нагелях.
2. В случае применения железных гвоздей, головки последних утопить в дерево на глубину не менее 5мм и зашпаклевать
3. Доски полок стеллажей, за исключением нижней полки, настилать с промежутком 2,5см
4. Поверхность стеллажа покрыть огнезащитной краской.
5. Для изготовления стеллажей принять древесину хвойных пород влажностью не более 25%.
6. Объем древесины – 0,33м³.

10246/2

ГИП	Сериков			705-3-25.88-ТХ.ВОЗ	
Нач.отд.	Белошапка				
Гл.констр.	Шмитько				
Нач.гр.	Макашов			Стеллаж 2600×730×2100 Общий вид	Стадия: Р; Лист: ; Листов: 1
Нач.гр.	Никитин		11.89		
Провер.	Бумика				
Разраб.	Матвеева				ЮЖГИПРОРУДА
Н.контр.	Шапошник		06.89		

Привязан:

Инв.№

Инв.№подл. | Подпись и дата | Взам.инв.№

Копировал Выписал

Формат А3

Альбом 2

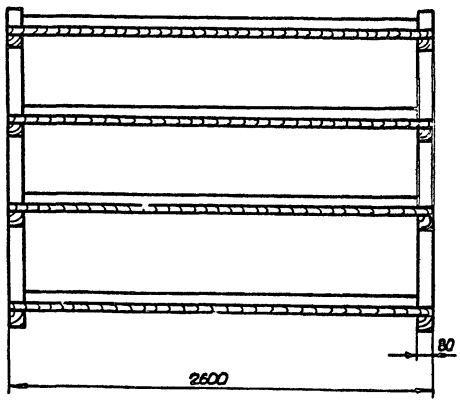

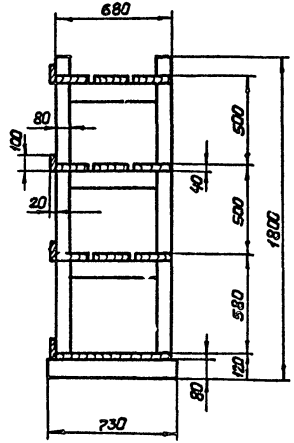

1. Стеллаж собирать на деревянных нагелях
2. В случае применения железных гроздей, головки последних утопить в дерево на глубину не менее 5мм и зашпаклевать.
3. Доски полок стеллажей, за исключением нижней полки, настилать с промежутком 2,5см.
4. Поверхность стеллажей покрыть огнезащитной краской.
5. Для изготовления стеллажей применять древесину хвойных пород влажностью не более 25%.
6. Объем древесины – 0,39 м³.

10246/2

ГИП.	Сериков		
Нач.отд.	Бехошатка		
Гл.техн.	Шмитько		
Рук гр.	Макашов		
Рук. гр.	Никитин		8.89
Провер.	Бунина		
Разраб.	Матвеева		
Н.конт.	Шарошник		06.08.89

Привязан:

Инв. №

705-3-25.88-ТХ.ВС2

Стеллаж 2600×730×1800
Общий вид

Стадия	Лист	Листов
Р		1

НИЖГИПРОРУДА

Инв. № подл. | Подпись и дата | Взам. инв. №

Копировал Вильгук

Формат А3

Альбом 2

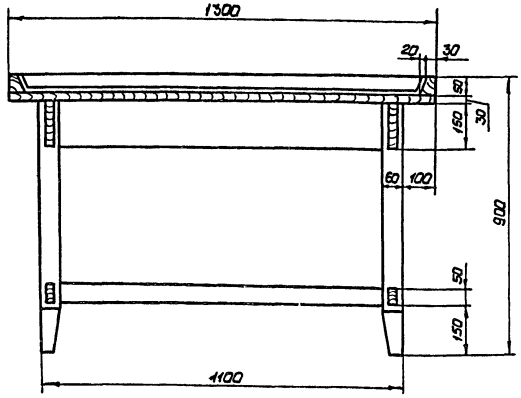

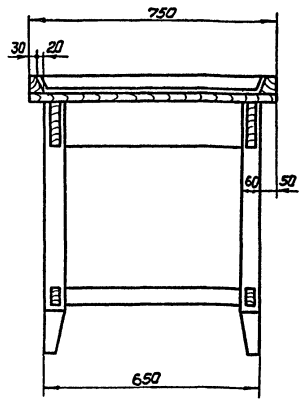

1. Все соединения выполнять на столярном клее.
2. Головки гвоздей необходимо утопить в дерево на глубину не менее 5мм и зашпаклевать.
3. Все открытые поверхности покрыть огнезащитной краской.
4. Для изготовления стола принять древесину влажностью не более 25%.
5. Объем древесины - 0,072 м³.

10246/2

ГИП	Сериков		
Нач.отд.	Белошапка		
Гл.констр	Шмитько		
Нач.гр.	Макашов		
Нач.гр.	Никитин		
Провер.	Удовенская		
Разраб.	Матвеева		
Н.контр.	Шапошник		06.83.19

705-3-25.88-ТХ.ВОЗ

Стол 1300×750×900
Общий вид

Стадия	Лист	Листов
Р		1

ЮЖГИПРОРУДА

Привязан:

Инв.№

Инв.№подл. | Подпись и дата | Взам.инв.№

Копировал Вишгун

Формат А3

Альбом 2

Обозначение чертежа	Наименование	Кол.	Примеч.
5.407-43 В1 л.36	Планка переходная	4	
5.407-77.2.210	Конструкция	1	
4.407-233-018	Кронштейн со светильником		
	исполн. 1	2	

Привязан

Инв.№

ГИП	Сериков		
Нач. отд	Остапенко		
Гл. спец.	Дмитриев		
Нач. гр.	Романовский		
Пров.	Урина		
Разраб.	Федченко		
Н. контр.	Новикова		01.11.88

705-3-25.88- ЭО.НК1

Ведомость электромонтажных конструкций, подлежащих изготовлению в МЭЗ

Стадия	Лист	Листов
Р		1

ЮЖГИПРОРУДА

Копировал Гузенко Формат А4

Наименование и техническая характеристика изделия, материала	Тип, марка	Ед. изм.	Количество
Полоса 4х40 ГОСТ 103-76 / Вст 3 КП2 ГОСТ 535-79		кг	1.0
Круг В12 ГОСТ 2590-71 / Вст 3 КП2 ГОСТ 535-79		кг	1.0
Профиль 25х10 длиной 1000	К101/1У2	шт.	1
Кронштейн для крепления светильника			
массой до 10 кг	У1163	шт.	2
Провод 1х2,5 ГОСТ 6323-79	АПВ-380	м	5

Привязан

Инв.№

ГИП	Сериков		
Нач. отд	Остапенко		
Гл. спец.	Дмитриев		
Нач. гр.	Романовский		
Пров.	Урина		
Разраб.	Федченко		
Н. контр.	Новиков		01.11.88

10246/2

705-3-25.88- ЭО.НК2

Ведомость изделий и материалов для изготовления электромонтажных конструкций и деталей в МЭЗ

Стадия	Лист	Листов
Р		1

ЮЖГИПРОРУДА

Копировал Гузенко Формат А4

ЦЕНТРАЛЬНЫЙ ИНСТИТУТ ТИПОВОГО ПРОЕКТИРОВАНИЯ
ГОССТРОЯ СССР
КИЕВСКИЙ ФИЛИАЛ
г Киев-57 ул. Эжена Потье № 12

27/12
Заказ № 6118 Инв № 10246/12 Тираж 100
Сдано в печать 28/6 1990 Цена 1-60

gost.e-ecolog.ru