ЕВРАЗИЙСКИЙ СОВЕТ ПО СТАНДАРТИЗАЦИИ, МЕТРОЛОГИИ
И СЕРТИФИКАЦИИ (ЕАСС)

EURO-AZIAN COUNCIL FOR STANDARDIZATION, METROLOGY
AND CERTIFICATION (EASC)

МЕЖГОСУДАРСТВЕННЫЙ
СТАНДАРТ

**ГОСТ
ИСО 7914-
2002**

Машины для лесного хозяйства

ПИЛЫ ЦЕПНЫЕ ПЕРЕНОСНЫЕ

Минимальные клиренсы и размеры рукояток

(ISO 7914:1994, IDT)

Издание официальное

Зарегистрирован
№ 4323
" 30 " декабря 2002 г.

Минск
Евразийский совет по стандартизации, метрологии и сертификации
2002

gost.e-ecolog.ru

Предисловие

Евразийский Совет по стандартизации, метрологии и сертификации (ЕАСС) представляет собой региональное объединение национальных органов по стандартизации государств, входящих в содружество Независимых Государств. В дальнейшем возможно вступление в ЕАСС национальных органов по стандартизации других государств.

Цели, основные принципы и основной порядок проведения работ по межгосударственной стандартизации установлены ГОСТ 1.0-92 "Межгосударственная система стандартизации. Основные положения" и ГОСТ 1.2-97 "Межгосударственная система стандартизации. Стандарты межгосударственные, правила, рекомендации по межгосударственной стандартизации. Порядок разработки, принятия, обновления и отмены".

Сведения о стандарте

1 ПОДГОТОВЛЕН Межгосударственным техническим комитетом по стандартизации МТК 287 «Ручное портативное механизированное оборудование для лесной промышленности и лесного хозяйства»

ВНЕСЕН Госстандартом России

2 ПРИНЯТ Евразийским Советом по стандартизации, метрологии и сертификации (протокол № 22 от 6 ноября 2002 г.)

За принятие проголосовали:

Краткое наименование страны по МК (ИСО 3166) 004-97	Код страны по МК (ИСО 3166) 004-97	Сокращенное наименование национального органа по стандартизации
Азербайджан	AZ	Азгосстандарт
Армения	AM	Армгосстандарт
Беларусь	BY	Госстандарт Республики Беларусь
Казахстан	KZ	Госстандарт Республики Казахстан
Кыргызстан	KG	Кыргызстандарт
Молдова	MD	Молдовастандарт
Российская Федерация	RU	Госстандарт России
Таджикистан	TJ	Таджикстандарт
Туркменистан	TM	Главгосслужба "Туркменстандартлары"
Украина	UA	Госпотребстандарт Украины

3 Настоящий стандарт идентичен ГОСТ Р ИСО 7914-99, который представляет собой аутентичный текст международного стандарта ISO 7914:1994 "Машины для лесного хозяйства. Пилы цепные переносные. Минимальные клиренсы и размеры рукояток"

4 ВВЕДЕН ВПЕРВЫЕ

Информация о введении в действие (прекращении действия) настоящего стандарта и изменений к нему на территории указанных выше государств публикуется в указателях национальных (государственных) стандартов, издаваемых в этих государствах.

Информация об изменениях к настоящему стандарту публикуется в указателе (каталоге) "Межгосударственные стандарты", а текст изменений – в информационных указателях "Межгосударственные стандарты". В случае пересмотра или отмены настоящего стандарта соответствующая информация будет опубликована в информационном указателе "Межгосударственные стандарты".

ИПК Издательство стандартов, 2003

Исключительное право официального опубликования настоящего стандарта на территории указанных выше государств принадлежит национальным (государственным) органам по стандартизации этих государств.

МЕЖГОСУДАРСТВЕННЫЙ СТАНДАРТ

Машины для лесного хозяйства ПИЛЫ ЦЕПНЫЕ ПЕРЕНОСНЫЕ Минимальные клиренсы и размеры рукояток

Forestry machinery PORTABLE CHAIN-SAWS Minimum handle clearance and sizes

Дата принятия 2002-11-06

1 Область применения

Настоящий стандарт устанавливает размеры клиренсов и низкорасположенных рукояток переносных цепных пил для обеспечения их безопасной и удобной эксплуатации.

Требования стандарта являются обязательными.

2 Общие требования

2.1 Передняя рукоятка

Конструкция и расположение передней рукоятки должны быть такими, чтобы рукоятка не имела препятствий для перемещения руки по всей рабочей поверхности.

2.2 Задняя рукоятка

На задней рукоятке за рычагом управления дросселем должно быть предусмотрено достаточное пространство для руки в перчатке человека, управляющего пилой.

3 Минимальные размеры клиренсов и рукояток

Минимальные размеры клиренсов и рукояток должны соответствовать установленным в таблице 1 и рисункам 1 – 4.

Таблица 1 – **Размеры клиренсов**

Рукоятка	Вид клиренса	Обозначение размера*	Номер рисунка	Минимальный размер, мм
Передняя	Клиренс для пальца в зоне захвата рукоятки	A	1	35
	Зона захвата рукоятки	–	2	–
	Клиренс между передней частью корпуса бензопилы и рукояткой слева от плоскости шины : на расстоянии 60 мм	B	1	40
	Клиренс между передней частью корпуса бензопилы и рукояткой, измеренный по осевой линии направляющей шины	C	1	25
Передняя и задняя	Периметр поперечного сечения рукоятки	–	–	65
	Расстояние от задней стороны рычага управления газом до центра передней рукоятки	D	1	225

Издание официальное

Окончание таблицы 1

Рукоятка	Вид клиренса	Обозначение размера*	Номер рисунка	Минимальный размер, мм
Задняя	Клиренс для пальца при опушенном рычаге управления газом	E	3	30
	Клиренс ниже опущенного рычага управления газом	F	3	35
	Клиренс за рычагом управления газом	G	4	4 x 25
*Обозначения размеров и расположение клиренсов приведены на соответствующих рисунках.				

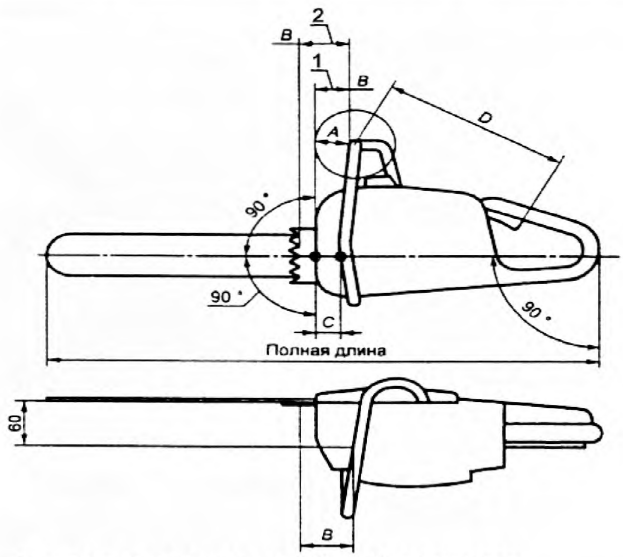

1 – для съемного упора или беззубчатого упора;
2 – для постоянного зубчатого упора

Рисунок 1 – **Клиренсы передней рукоятки и расстояние между передней и задней рукоятками**

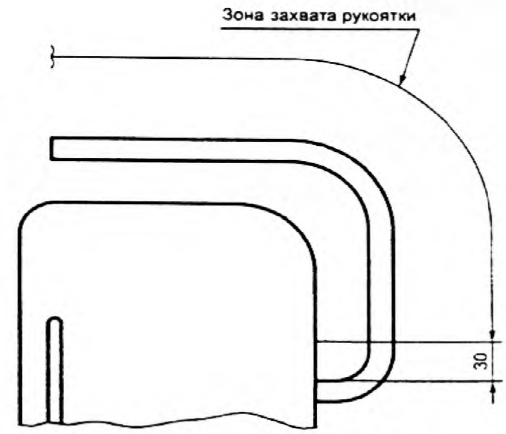

Рисунок 2 – **Зона захвата рукоятки**

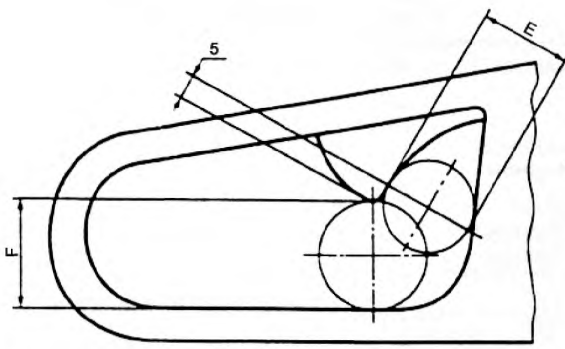

Рисунок 3 – **Клиренсы у рычага управления дросселем**

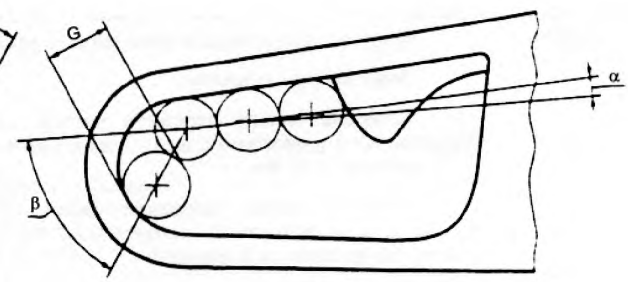

α = от – 15^0 до + 15^0; β = от – 75^0 до + 75^0

Рисунок 4 – **Клиренсы за рычагом управления дросселем**

УДК 631.242.1.072.3:006.354 МКС 65.060.80 (КГС Г51)
Ключевые слова: пилы, клиренсы, размеры, рукоятки, зона захвата, параметр, дроссель
ОКП 47 3791

gost.e-ecolog.ru