ИСПОЛНИТЕЛЬНЫЙ КОМИТЕТ ЛЕНИНГРАДСКОГО ГОРОДСКОГО СОВЕТА НАРОДНЫХ ДЕПУТАТОВ

ГЛАВНОЕ АРХИТЕКТУРНО-ПЛАНИРОВОЧНОЕ УПРАВЛЕНИЕ

ТИПОВЫЕ КОНСТРУКЦИИ И ДЕТАЛИ ЗДАНИЙ И СООРУЖЕНИЙ ДЛЯ СТРОИТЕЛЬСТВА В ЛЕНИНГРАДЕ

СЕРИЯ 1.12-5 КЛ-2

РИГЕЛИ И БАЛКИ ЖЕЛЕЗОБЕТОННЫЕ УНИФИЦИРОВАННОГО СБОРНОГО КАРКАСА ПЕРВЫХ ЭТАЖЕЙ ЖИЛЫХ ЗДАНИЙ

ВЫПУСК 2-1.2

АРМАТУРНЫЕ ИЗДЕЛИЯ БАЛОК ПОДСТЕННЫХ СЕЧЕНИЕМ 30Х 60 см.

Редакция 1991г.

1991

gost.e-ecolog.ru

ИСПОЛНИТЕЛЬНЫЙ КОМИТЕТ ЛЕНИНГРАДСКОГО ГОРОДСКОГО СОВЕТА НАРОДНЫХ ДЕПУТАТОВ

ГЛАВНОЕ АРХИТЕКТУРНО-ПЛАНИРОВОЧНОЕ УПРАВЛЕНИЕ

ТИПОВЫЕ КОНСТРУКЦИИ И ДЕТАЛИ ЗДАНИЙ И СООРУЖЕНИЙ ДЛЯ СТРОИТЕЛЬСТВА В ЛЕНИНГРАДЕ

СЕРИЯ 1.125 КЛ-2

РИГЕЛИ И БАЛКИ ЖЕЛЕЗОБЕТОННЫЕ УНИФИЦИРОВАННОГО СБОРНОГО КАРКАСА ПЕРВЫХ ЭТАЖЕЙ ЖИЛЫХ ЗДАНИЙ

ВЫПУСК 2-1.2

АРМАТУРНЫЕ ИЗДЕЛИЯ БАЛОК ПОДСТЕННЫХ

СЕЧЕНИЕМ 30Х 60 см

РАЗРАБОТАНЫ
ИНСТИТУТОМ ЛЕННИИПРОЕКТ

ВВЕДЕНЫ В ДЕЙСТВИЕ
ПРИКАЗОМ № 19у от 19.09.91

1990

ЛЕННИИПРОЕКТ

Т-478

Номер изм.	Основание изменений	Краткое содержание изменений	Номера листов			Подписи	
			корректировка	дополнение	аннулирование	ГИП, ГАП	Гл.спец

Номер выпуска	Наименование выпуска	Документ утверждения	Документ изменения
I - II	Ригели сечением 45 х 90см из бетона класса В30	Тех. расп. №96-У от 17.12.90	
I - I2	Ригели сечением 45 х I20см из бетона класса В30	—"—	
I - 2	Бэлки подстенные сечением 30х60см		Указание №19-У от 19.03.91
2 - I.II	Арматурные изделия ригелей сечением 45 х 90см	Тех. расп. №96-У от 17.12.90	
2 - I.I2	Арматурные изделия ригелей сечением 45 хI20см	—"—	
2 - I.2	Арматурные изделия балок подстенных сечением 30х60см		Указание №19У от 19.03.91

Номер выпуска	Наименование выпуска	Документ утверждения	Документ изменения

Нач.отд	Бунич		03.91
Гл.конст.	Бунич		"
Рук.гр	Иванова		"
Провер.	Иванова		"
Исполнил	Седова		"
Н.контр.	Бунич		"

1.125 КЛ-2 2-1.2 СС

Состав серии

Стадия	Лист	Листов
Р		1

ЛЕННИИПРОЕКТ ОКУ

Инв.№ подл. | Подпись и дата | Взам.инв. №

Т-1046

Формат А3

Обозначение	Наименование	№ стр.	Примечание
	Обложка		
	Титульный лист	1	
1.125 КЛ-2 2-1.2 ИК	Информационная карта	2	
СС	Состав серии	3	
С	Содержание	4,5	
ПЗ	Пояснительная записка	6	
01	Пространственные каркасы ПК-1÷ПК-4	7	
01СБ	Пространственные каркасы ПК-1÷ПК-4	8	
	Сборочный чертеж.		
02	Пространственные каркасы ПК-5÷ПК-8	9	
02СБ	Пространственные каркасы ПК-5÷ПК-8	10	
	Сборочный чертеж.		
03	Пространственные каркасы ПК-9÷ПК-12	11	
03СБ	Пространственные каркасы ПК-9÷ПК-12	12	
	Сборочный чертеж.		
04	Пространственные каркасы ПК-13÷ПК-16	13	
04СБ	Пространственные каркасы ПК-13÷ПК-16	14	
	Сборочный чертеж.		
05	Пространственные каркасы ПК-17÷ПК-20	15	
05СБ	Пространственные каркасы ПК-17÷ПК-20	16	
	Сборочный чертеж.		
06	Пространственные каркасы ПК-21÷ПК-24	17	
06СБ	Пространственные каркасы ПК-21÷ПК-24	18	
	Сборочный чертеж.		
07	Пространственные каркасы ПК-25÷ПК-28	19	
07СБ	Пространственные каркасы ПК-25÷ПК-28	20	
	Сборочный чертеж.		
08	Пространственные каркасы ПК-29÷ПК-32	21	
08СБ	Пространственные каркасы ПК-29÷ПК-32	22	
	Сборочный чертеж.		
09	Пространственные каркасы ПК-33÷ПК-36	23	
09СБ	Пространственные каркасы ПК-33÷ПК-36	24	
	Сборочный чертеж.		
10	Пространственные каркасы ПК-37÷ПК-40	25	
10СБ	Пространственные каркасы ПК-37÷ПК-40	26	
	Сборочный чертеж.		
11	Пространственные каркасы ПК-41÷ПК-44	27	
11СБ	Пространственные каркасы ПК-41÷ПК-44	28	
	Сборочный чертеж		
12	Пространственные каркасы ПК-45÷ПК-48	29	
12СБ	Пространственные каркасы ПК-45÷ПК-48	30	
	Сборочный чертеж.		
13	Пространственные каркасы ПК-49÷ПК-52	31	
13СБ	Пространственные каркасы ПК-49÷ПК-52	32	
	Сборочный чертеж.		
14	Пространственные каркасы ПК-53÷ПК-56	33	
14СБ	Пространственные каркасы ПК-53÷ПК-56	34	
	Сборочный чертеж.		
15	Пространственные каркасы ПК-56÷ПК-60	35	
15СБ	Пространственные каркасы ПК-56÷ПК-60	36	
	Сборочный чертеж.		

Взам.инв. №

Подпись и дата

Инв.№ подл.

Нач.отд.	Бунич		02.91
Гл.конст.	Бунич		"
Рук.гр.	Иванова		"
Провер.	Иванова		"
Рассчит.	-		
Исполн.	Козырева		"
Н.контр.	Бунич		

1.125 КЛ-2 2-1.2 С

Содержание

Стадия	Лист	Листов
Р	1	2

ЛЕННИИПРОЕКТ
ОКУ

Формат А3

Обозначение	Наименование	№ стр.	Примечание
1.125 КЛ-2 2-1.2 16	Плоские каркасы К-1; К-2	37	
17	Плоские каркасы К-3; К-4	38	
18	Плоские каркасы К-5; К-6	39	
19	Плоские каркасы К-7; К-8	40	
20	Плоские каркасы К-9; К-10	41	
21	Плоские каркасы К-11; К-12	42	
22	Плоские каркасы К-13; К-14	43	
23	Плоские каркасы К-15; К-16	44	
24	Плоские каркасы К-17; К-18	45	
25	Плоские каркасы К-19; К-20	46	
26	Плоские каркасы К-21; К-22	47	
27	Плоские каркасы К-23; К-24	48	
28	Плоские каркасы К-25; К-26	49	
29	Плоские каркасы К-27; К-28	50	
30	Плоские каркасы К-29; К-30	51	
31	Плоские каркасы К-31; К-32	52	
32	Плоские каркасы К-33; К-34	53	
33	Плоские каркасы К-35; К-36	54	
34	Плоские каркасы К-37; К-38	55	
35	Плоские каркасы К-39; К-40	56	
36	Плоские каркасы К-41; К-42	57	
37	Плоские каркасы К-43; К-44	58	
38	Плоские каркасы К-45; К-46	59	
39	Плоские каркасы К-47; К-48	60	
40	Плоские каркасы К-49; К-50	61	
41	Плоские каркасы К-51; К-52	62	
42	Плоские каркасы К-53; К-54	63	
43	Плоские каркасы К-55; К-56	64	
44	Плоские каркасы К-57; К-58	65	
45	Плоские каркасы К-59; К-60	66	

Обозначение	Наименование	№ стр.	Примечание
46.	Детали П-1÷П-4. Отдельные стержни ОС-1÷ОС-3.	67	
47	Детали А; Б; 1÷7	68,69	

Взам.инв.№ | Подпись и дата | Инв.№ подл.

I. ОБЩИЕ ПОЛОЖЕНИЯ.

I.I Настоящий выпуск содержит рабочие чертежи арматурных изделий для армирования балок сечением 30х60см для унифицированного сборного каркаса первых этажей жилых зданий.

I.2 Опалубочно-арматурные чертежи разработаны в выпуске I-2, строповочные петли в настоящем выпуске, опорные анкерные пластины и закладные детали в серии I.03IКЛ-2 выпуск I.

2. КОНСТРУКЦИИ.

2.I Пространственные арматурные каркасы собираются из следующих арматурных изделий:
- вертикальных плоских каркасов;
- отдельных стержней, связывающих плоских каркасов;
- отдельных стержней, образующих опорные сетки;
- петлей;
- закладных деталей.

2.2 Изготовление плоских каркасов и сборка пространственных каркасов выполняются с применением контактно-точечной сварки с нормируемой прочностью соединений в соответствии с ГОСТ I4098-85.
Технические требования к арматурным изделиям должны соответствовать ГОСТ I0922-75.

2.3 На арматурных каркасах условно знаком "I" показаны детали сварки I,2,3,4,5,6,7 стержней между собой (см,лист 47).

3. МАТЕРИАЛ.

3.I Арматурные изделия выполняются из стали классов AI, AП и AШ по ГОСТ 578I-82.

4. МАРКИРОВКА ИЗДЕЛИЙ.

4.I Маркировка изделий принята по буквенно-цифровой системе каталога:
ПК - пространственный каркас
К - плоский каркас
ОС - отдельные стержни
Цифровые индексы обозначают порядковые номера изделий.

Согласовано

Взам.инв. №

Подпись и дата

Инв.№ подл.

Нач.отд.	Бунич		1.125 КЛ-2 2-1.2 ПЗ
Гл.конст.	Бунич		
Рук.гр	Иванова		Пояснительная записка.
Провер.	Иванова		Стадия: Р; Лист: ; Листов: 1
Разработ.			ЛЕННИИПРОЕКТ ОКЧ
Исполнил	Седова		
Н.контр.	Бунич		

Формат I2

Ротапринт "ЛенНИИпроект" зак. [illegible] тир. I9.57 г.

Формат	Зона	Поз	Обозначение	Наименование	Кол. на исполнение 1.195 КД-2 2-1.2 01 —	01	02	03	Примечание
				Документация					
А3			1.195 КД-2 2-1.2 01 СБ	Сборочный чертеж					
А3			ПЗ	Пояснительная записка					
				Сборочные единицы					Масса, поз. кг
А3		1	1.195 КД-2 2-1.2 1Б	Каркасы К-1	1				
А3		1	1Б	К-2		1			
А3		2	1Г	К-3			1		
А3		2	1Г	К-4				1	
А4		3	1.091 КД-2 1	Закладные детали МС3-5	4	4	4	4	4.35
									3.45
				Детали					
А3		5	1.195 КД-2 2-1.2 -4Б	Отдельные стержни ОС-1	40	40	40	40	0.26
А3		6	-	ОС-2	32	32	32	32	0.39
А3		7	-	ОС-3	34	34	34	34	0.18
А3		8	-	Петля П-1	2	2	2	2	2.55
А4		9	1.091 КД-2 1	Закладные детали МС3-10-4	2	2	2		6.76
				МС3-10-3				2	5.62
					ПК-1	ПК-2	ПК-3	ПК-4	

Согласовано

Взам.инв.№ | Подпись и дата | Инв.№ подл.

Нач.отд.	Бунич		09.91
Гл.конст.	Бунич		"
Рук.гр.	Иванова		"
Провер.	Иванова		"
Рассчит.	Никифоров		"
Разраб.	Коптелова		"
Исполн.	Коптелова		"
Н.контр.	Бунич		"

1.195 КД-2 2-1.2 01

Пространственные каркасы ПК-1 ÷ ПК-4

Стадия	Лист	Листов
Р		1

ЛЕННИИПРОЕКТ ОКУ

Рис. 1

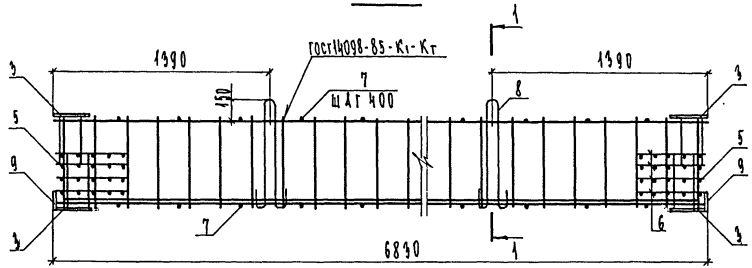

Рис. 2

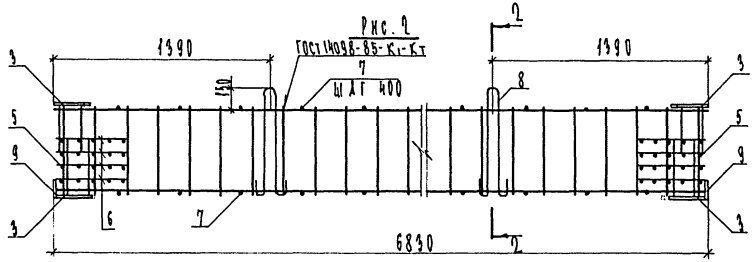

Обозначение	Марка	Рис	Масса
1.125 КЛ-2 2-1.2 01 -	ПК-1	1	676.75
01	ПК-2	1	670.84
02	ПК-3	2	455.83
03	ПК-4	2	286.12

1—1

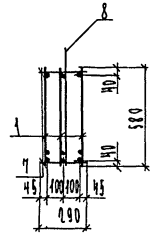

2—2

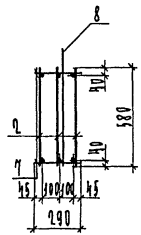

Изм	№ уч.	Лист	№ докум	Дата	Подп.	Фамилия

Нач. отд.	Бунич		02.91
Гл. конст.	Бунич		"
Рук. гр.	Иванова		"
Провер.	Иванова		"
Рассчит.	Никифоров		"
Разраб.	Коптелова		"
Исполн.	Коптелова		"
Н. контр.	Бунич		"

1.125 КЛ-2 2-1.2 01 СБ

Пространственные каркасы ПК-1 ÷ ПК-4
Сборочный чертеж

Стадия	Масса	Масштаб
Р	СМ ТАБЛ	—

Лист | Листов 1

ЛЕННИИПРОЕКТ
ОКУ

Формат 12

Согласовано

Взам. инв. №

Подпись и дата

Инв. № подл.

Т-636

Формат	Зона	Поз	Обозначение	Наименование	Кол. на исполнение 1.195 КЖ-2 2-1.2 ОВ —	01	02	03	Примечание
				Документация					
А3			1.195 КЖ-2 2-1.2 ОВ СБ	Сборочный чертеж	⊠	⊠	⊠	⊠	
А3			ПЗ	Пояснительная записка	⊠	⊠	⊠	⊠	
				Сборочные единицы					Масса ед.изм. кг
А3		1	1.195 КЖ-2 2-1.2 18	Каркасы К-5	3				
А3		1	18	К-6		3			
А3		2	19	К-7			3		
А3		2	19	К-8				3	
А4		3	1.091 КЖ-2 1	Закладные детали МС3-5	4	4	4	4	4.35
				Детали					
А3		5	1.195 КЖ-2 2-1.2 46	Отдельные стержни ОС-1	40	40	40	40	0.06
А3		6		ОС-2	32	32	32	32	0.39
А3		7		ОС-3	32	32	32	32	0.18
А3		8		Петля П-2	2	2	2	2	1.95
А4		9	1.091 КЖ-2 1	Закладные детали МС3-10-4	2	2	2		6.76
А4		9		МС3-10-3				2	5.62
					ПК-5	ПК-6	ПК-7	ПК-8	

Согласовано

Взам.инв.№ | Подпись и дата | Инв.№ подл.

Нач.отд.	Бунич		02.91
Гл.конст.	Бунич		"
Рук.гр.	Иванова		"
Провер.	Иванова		"
Рассчит.	Никифоров		"
Разраб.	Коптелова		"
Испол.	Коптелова		"
Н.контр.	Бунич		"

1.195 КЖ-2 2-1.2 ОВ

Пространственные каркасы ПК-5 ÷ ПК-8

Стадия	Лист	Листов
Р		1

ЛЕННИИПРОЕКТ ОКЖ

Рис 1

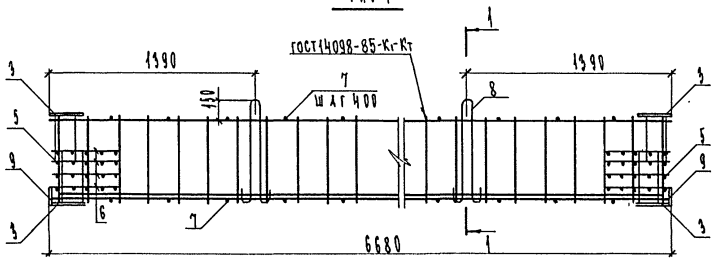

Рис 2

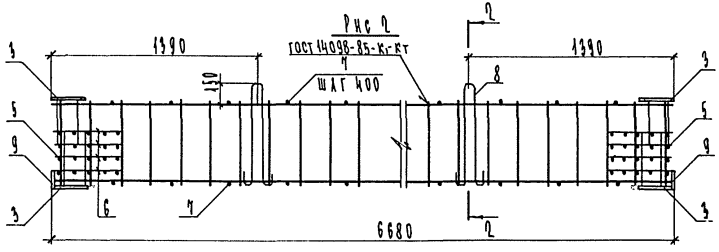

1 — 1

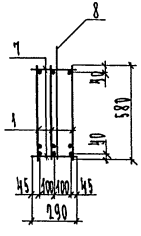

2 — 2

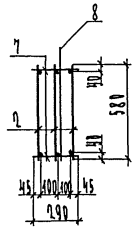

Обозначение	Марка	Рис	Масса
1.195 КЖ-2 2-1.2 02-	ПК-5	1	658.89
04	ПК-6	1	653.98
02	ПК-7	2	449.99
03	ПК-8	2	976.99

Изм	№ уч.	Лист	№ докум	Дата	Подп.	Фамилия

Нач. отд	Бычин		02.91
Гл. конст	Бычин		"
Рук. гр	Иванова		"
Провер	Иванова		"
Рассчит	Никифорова		"
Разраб	Коптелова		"
Испол	Коптелова		"
Н. контр	Бычин		"

1.195 КЖ-2 2-1.2 02 СБ

Пространственные каркасы ПК-5 ÷ ПК-8 Сборочный чертеж

Стадия	Масса	Масштаб
Р	БМ ГАБА	—
Лист	Листов 1	

ЛЕННИИПРОЕКТ ОКУ

Формат 12

Согласовано

Инв.№ подл. | Подпись и дата | Взам.инв.№

Формат	Зона	Поз	Обозначение	Наименование	Кол. на исполнение 1.105 КЛ-9 0-1.9 03 —	01	02	03	Примечание
				Документация					
А3			1.105 КЛ-9 0-1.9 03 СБ	Сборочный чертеж					
А3			03	Пояснительная записка					
				Сборочные единицы					Масса, кг
А3	1		1.105 КЛ-9 0-1.9 10	Каркасы К-9	1				
А3	1		10	К-10		1			
А3	1		11	К-11			1		
А3	1		11	К-12				1	
А4	1		1.051 КЛ-9 1	Закладные детали МС5-5	4	4	4	4	4.35
				Детали					
А3	5		1.105 КЛ-9 0-1.9 46	Отдельные стержни ОС-1	40	40	40	40	0.26
А3	6			ОС-2	32	32	32	32	0.39
А3	7			ОС-3	32	32	32	32	0.18
А3	8			Петля П-9	2	2	2	2	1.95
А4	9		1.051 КЛ-9 1	Закладные детали МС5-10-4	2	2	2		6.76
А4	9			МС5-10-5				2	5.62
					ПК-9	ПК-10	ПК-11	ПК-12	

Согласовано

Инв.№ подл. | Подпись и дата | Взам.инв.№

Нач.отд.	Бунич		08.91
Гл.конст.	Бунич		"
Рук.гр.	Иванова		"
Провер.	Иванова		"
Разраб.	Никифоров		"
Разраб.	Контрольный		"
Чертил	Контрольный		"
Н.контр.	Бунич		"

1.105 КЛ-9 0-1.9 03

Пространственные каркасы ПК-9 ÷ ПК-12

Стадия	Лист	Листов
Р		4

ЛЕННИИПРОЕКТ ОКУ

Рис 1

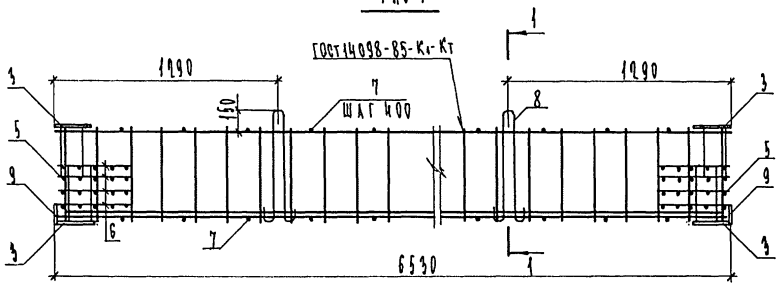

Рис 2

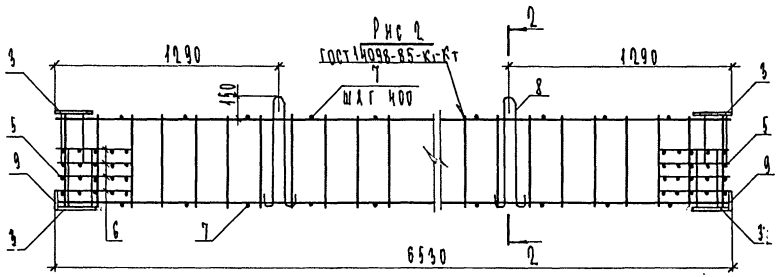

1 — 1

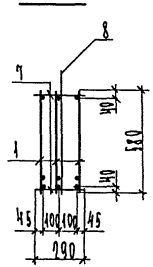

2 — 2

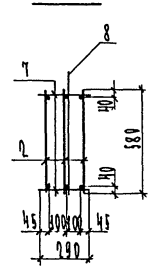

Обозначение	Марка	Рис	Масса
1.125 КЖ-2 2-1.2 03-	ПК-9	1	650.86
04	ПК-10	1	651.19
02	ПК-11	2	495.85
03	ПК-12	2	273.58

Изм	№ уч.	Лист	№ докум	Дата	Подп.	Фамилия

Нач. отд	Бунин		02.91
Гл. констр	Бунин		"
Рук. гр	Иванова		"
Провер	Иванова		"
Рассчит	Никифоров		"
Разраб	Коптелова		"
Нормок	Коптелова		"
Н. контр	Бунин		"

1.125 КЖ-2 2-1.2 03 СБ

Пространственные каркасы ПК-9 ÷ ПК-12
Сборочный чертеж

Стадия	Масса	Масштаб
Р	кН кгс	——
Лист	Листов 1	

ЛЕННИИПРОЕКТ ОКУ

Формат 12

Согласовано

Инв.№ подл. | Подпись и дата | Взам.инв.№

Т-636

Формат	Зона	Поз	Обозначение	Наименование	Кол. на исполнение 1.125 КЛ-2 2-1.2 04 —	01	02	03	Примечание
				Документация					
А3			1.125 КЛ-2 2-1.2 04 СБ	Сборочный чертеж					
А3			ПЗ	Пояснительная записка					
				Сборочные единицы					Масса. ПОЗ. КГ
А3		1	1.125 КЛ-2 2-1.2 22	Каркасы К-13	3				
А3		1	22	К-14		3			
А3		2	23	К-15			3		
А3		2	23	К-16				3	
А4		3	1.031 КЛ-2 1	Закладные детали МСЗ-5	4	4	4	4	4.35
				Детали					
А3		5	1.125 КЛ-2 2-1.2 46	Отдельные стержни ОС-1	40	40	40	40	0.26
А3		6		ОС-2	32	32	32	32	0.39
А3		7		ОС-3	30	30	30	30	0.18
А3		8		Петля П-2	2	2	2	2	1.95
А4		9	1.031 КЛ-2 1	Закладные детали МСЗ-10-4	2	2	2		6.76
А4		9		МСЗ-10-3				2	5.62
					ПК-13	ПК-14	ПК-15	ПК-16	

Согласовано

Взам.инв.№

Подпись и дата

Инв.№ подл.

Нач.отд.	Бунин		02.91
Гл.конст.	Бунин		"
Рук.гр.	Иванова		"
Провер.	Иванова		"
Рассчит.	Никифоров		"
Разраб.	Коптелова		"
Исполн.	Коптелова		"
Н.контр.	Бунин		"

1.125 КЛ-2 2-1.2 04

Пространственные каркасы ПК-13 ÷ ПК-16

Стадия	Лист	Листов
Р		1

ЛЕННИИПРОЕКТ ОКУ

Т-921-1

Рис. 1

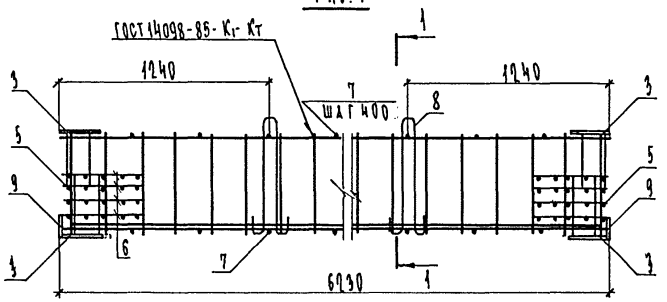

Рис. 2

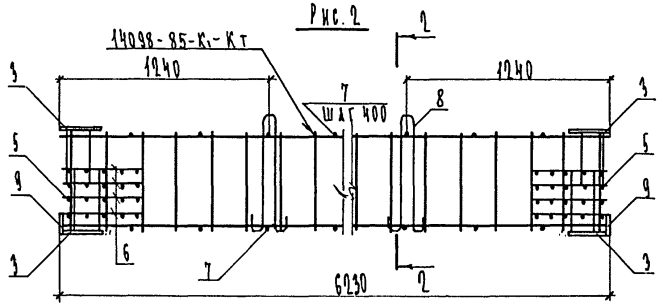

1 — 1

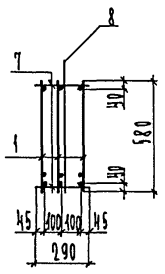

2 — 2

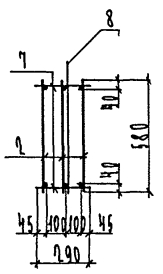

Обозначение	Марка	Рис	Масса
1.125 КЛ-2 2-1.2 ОЧ-	ПК-13	1	629.44
01	ПК-14	1	618.04
02	ПК-15	2	419.38
03	ПК-16	2	264.37

Изм	№ уч.	Лист	№ докум.	Дата	Подп.	Фамилия

Нач. отд	Бунич		02.91
Гл. конс.	Бунич		
Рук. гр.	Иванова		
Провер.	Иванова		
Рассчит.	Никифоров		
Разраб.	Контелова		
Исполн.	Контелова		
Н. контр.	Бунич		

1.125 КЛ-2 2-1.2 ОЧ СБ

Пространственные каркасы ПК-13 ÷ ПК-16
Сборочный чертеж

Стадия	Масса	Масштаб
Р	СМ таблицу	—
Лист	Листов 1	

ЛЕННИИПРОЕКТ
ОКЧ

Формат 12

Согласовано

Инв. № подл. | Подпись и дата | Взам. инв. №

Формат	Зона	Поз	Обозначение	Наименование	Кол. на исполнение 1.125 КЛ-2 2-1.2 05 —	01	02	03	Примечание
				Документация					
А3			1.125 КЛ-2 2-1.2 05 СБ	Сборочный чертеж					
А3			ПЗ	Пояснительная записка					
				Сборочные единицы					Масса. ПОЗ. кг
А3		1	1.125 КЛ-2 2-1.2 24	Каркасы К-17	3				
А3		2	24	К-18		3			
А3		2	25	К-19			3		
А3		2	25	К-20				3	
А4		3	1.031 КЛ-2 1	Закладные детали МС3-5	4	4	4	4	4.35
				Детали					
А3		5	1.125 КЛ-2 2-1.2 46	Отдельные стержни ОС-1	40	40	40	40	0.26
А3		6		ОС-2	32	32	32	32	0.39
А3		7		ОС-3	30	30	30	30	0.18
А3		8		Петля П-2	2	2	2	2	1.95
А4		9	1.031 КЛ-2 1	Закладные детали МС3-10-4	2	2			6.76
А4		9		МС3-10-3			2		5.62
А4		9		МС3-10				2	3.77
					ПК-17	ПК-18	ПК-19	ПК-20	

Согласовано

Взам. инв. №

Подпись и дата

Инв. № подл.

Нач. отд.	Бунич		02.91
Гл. конст.	Бунич		"
Рук. гр.	Иванова		"
Провер.	Иванова		"
Рассчит.	Никифоров		"
Разраб.	Коптелова		"
Исполн.	Коптелова		"
Н. контр.	Бунич		"

1.125 КЛ-2 2-1.2 05

Пространственные каркасы ПК-17 ÷ ПК-20

Стадия	Лист	Листов
Р		1

ЛЕННИИПРОЕКТ ОКУ

Т-921-I

Рис. 1

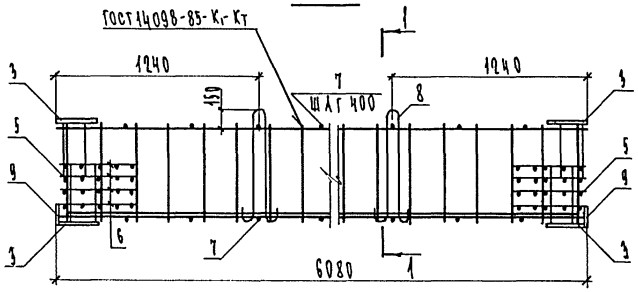

Рис. 2

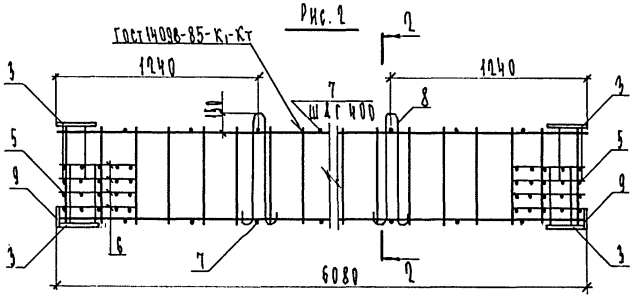

1—1

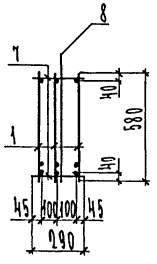

2—2

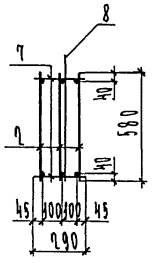

Обозначение	Марка	Рис	Масса
1.125 КД-2 2-1.2 05-	ПК-17	1	601.84
01	ПК-18	2	419.30
02	ПК-19	2	260.98
03	ПК-20	2	149.20

Согласовано

Инв.№ подл. | Подпись и дата | Взам.инв.№

Изм	№ уч.	Лист	№ докум	Дата	Подп.	Фамилия

Нач.отд	Бунич		02.91
Гл.конст	Бунич		"
Рук.гр	Иванова		"
Провер	Иванова		"
Рассчит	Никифоров		"
Разраб	Коптелова		"
Исполн	Коптелова		"
Н.контр	Бунич		"

1.125 КД-2 2-1.2 05 СБ

Пространственные каркасы ПК-17 ÷ ПК-20
Сборочный чертеж

Стадия	Масса	Масштаб
Р	см таб.	—
Лист	Листов 1	

ЛЕННИИПРОЕКТ ОКУ

Формат 12

Т-636

Формат	Зона	Поз	Обозначение	Наименование	Кол. на исполнение 1.125 КЛ-2 2-1.2 06 —	01	02	03	Примечание
				Документация					
А3			1.125 КЛ-2 2-1.2 06 СБ	Сборочный чертеж					
А3			ПЗ	Пояснительная записка					
				Сборочные единицы					Масса. ПОЗ. кг
А3		1	1.125 КЛ-2 2-1.2 26	Каркасы К-21	3				
А3		2	26	К-22		3			
А3		2	27	К-23			3		
А3		2	27	К-24				3	
А4		3	1.031 КЛ-2 1	Закладные детали МС3→5	4	4	4	4	4.35
				Детали					
А3		5	1.125 КЛ-2 2-1.2 46	Отдельные стержни ОС-1	40	40	40	40	0.26
А3		6		ОС-2	32	32	32	32	0.39
А3		7		ОС-3	28	28	28	28	0.18
А3		8		Петля П-2	2	2	2	2	1.95
А4		9	1.031 КЛ-2 1	Закладные детали МС3-10-4	2	2			6.76
А4		9		МС3-10-3			2		5.62
А4		9		МС3-10				2	3.77
					ПК-21	ПК-22	ПК-23	ПК-24	

Согласовано

Взам. инв. №

Подпись и дата

Инв. № подл.

Нач. отд.	Бунин		02.91
Гл. конс.	Бунин		"
Рук. гр.	Иванова		"
Провер.	Иванова		"
Рассчит.	Никифоров		"
Разраб.	Коптелова		"
Исполн.	Коптелова		"
Н. контр.	Бунин		"

1.125 КЛ-2 2-1.2 06

Пространственные каркасы ПК-21 ÷ ПК-24

Стадия	Лист	Листов
Р		1

ЛЕННИИПРОЕКТ ОКУ

Т-981-1

Рис 1

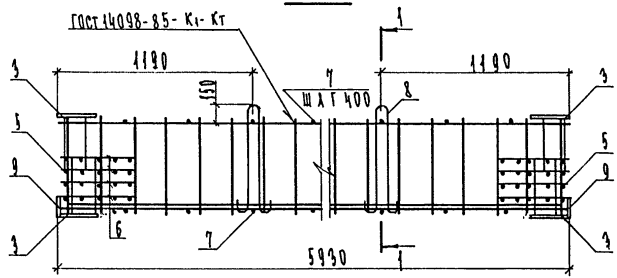

Рис 2

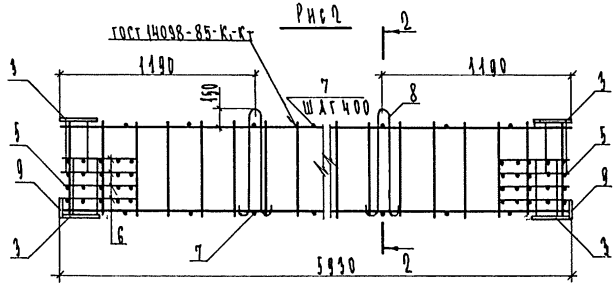

1—1

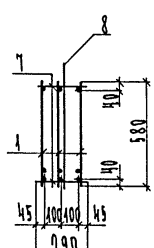

2—2

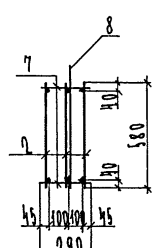

Обозначение	Марка	Рис	Масса
1.195 КЛ-2 2-1.2 ОБ-	ПК-21	1	585.28
01	ПК-22	2	400.66
02	ПК-23	2	253.03
03	ПК-24	2	137.07

Изм	№ уч.	Лист	№ докум	Дата	Подп.	Фамилия

Нач.отд	Бунич		02.91
Гл.конст	Бунич		"
Рук.гр	Иванова		"
Провер	Иванова		"
Рассчит	Никифоров		"
Разраб	Коптелова		"
Исполн	Коптелова		"
Н. контр	Бунич		"

1.195 КЛ-2 2-1.2 ОБ СБ

Пространственные каркасы ПК-21 ÷ ПК-24 Сборочный чертеж

Стадия	Масса	Масштаб
Р	6М ТАБЛ	—
Лист	Листов 1	

ЛЕННИИПРОЕКТ ОКУ

Формат 12

Согласовано

Инв.№ подл. | Подпись и дата | Взам.инв.№

Кол. на исполнение 1.105 КЖ-2 2-1.2 07

Формат	Зона	Поз	Обозначение	Наименование	—	01	02	03	Примечание
				Документация					
А3			1.105 КЖ-2 2-1.2 07 ВС	Сборочный чертеж					
А3			ПЗ	Пояснительная записка					
				Сборочные единицы					МДСС2.109.87
А3		1	1.105 КЖ-2 2-1.2 08	Каркас К-05	1				
А3		2	08	К-06		1			
А3		2	09	К-07			1		
А3		2	09	К-08				1	
ДЧ		3	1.051 КЖ-2 1	Закладные детали МС3-5	4	4	4	4	4.35
				Деталь					
А3		5	1.105 КЖ-2 2-1.2 06	Отдельные стержни ОС-1	40	40	40	40	0.26
А3		6		ОС-2	32	32	32	32	0.39
А3		7		ОС-3	28	28	28	28	0.18
А3		8		Петля П-1	2	2	2	2	1.85
ДЧ		9	1.051 КЖ-2 1	Закладные детали МС3-10-4	2	2			6.76
ДЧ		9		МС3-10-3			2		5.62
ДЧ		9		МС3-10				2	3.77
					ПК-05	ПК-06	ПК-07	ПК-08	

Согласовано

Взам.инв.№ | Подпись и дата | Инв.№ подл.

Нач.отд.	Бучина		02.91
Гл.конст.	Бучина		"
Рук.гр.	Жданова		"
Провер.	Жданова		"
Разраб.	Никифорова		"
Разраб.	Коптелова		"
Н.контр.	Коптелова		"
	Бучина		"

1.105 КЖ-2 2-1.2 07

Пространственные каркасы ПК-05 ÷ ПК-08

Стадия	Лист	Листов
Р		1

ЛЕННИИПРОЕКТ ОКЧ

Рис 1

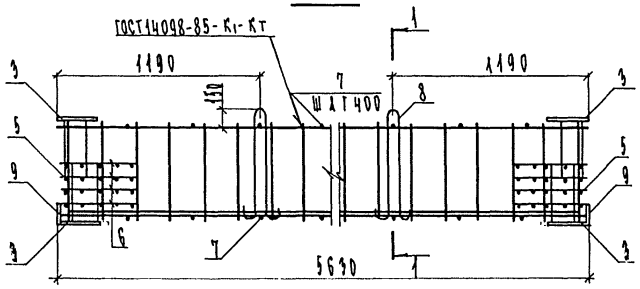

Рис 2

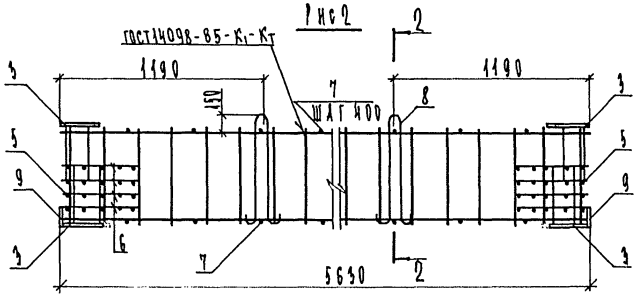

1 — 1

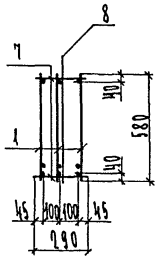

2 — 2

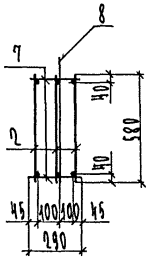

Обозначение	Марка	Рис	Масса
1.125 КЛ-2 2-1.2 07-	ПК-25	1	566.80
01	ПК-26	2	388.69
02	ПК-27	2	247.78
03	ПК-28	2	138.09

Изм	№ уч.	Лист	№ докум	Дата	Подп.	Фамилия

Нач. отд.	Бунин		02.91
Гл. конст.	Бунин		"
Рук. гр.	Иванова		"
Провер.	Иванова		"
Рассчит.	Никифоров		"
Разраб.	Коптелов		"
Исполн.	Коптелов		"
Н. контр.	Коптелов		"

1.125 КЛ-2 2-1.2 07 СБ

Пространственные каркасы ПК-25 ÷ ПК-28
Сборочный чертеж

Стадия	Масса	Масштаб
Р	см таба	—

Лист | Листов 1

ЛЕННИИПРОЕКТ
ОКУ

Формат 12

Согласовано

Взам.инв.№ | Подпись и дата | Инв.№ подл.

Т-636

Формат	Зона	Поз	Обозначение	Наименование	Кол. на исполнение 1.125 КЛ-2 2-1.2 08 —	01	02	03	Примечание
				ДОКУМЕНТАЦИЯ					
А3			1.125 КЛ-2 2-1.2 08 СБ	СБОРОЧНЫЙ ЧЕРТЕЖ					
А3			ПЗ	ПОЯСНИТЕЛЬНАЯ ЗАПИСКА					
				СБОРОЧНЫЕ ЕДИНИЦЫ					МАССА. ПОЗ. КГ
А3		1	1.125 КЛ-2 2-1.2 30	КАРКАСЫ К-29	3				
А3		2	30	К-30		3			
А3		2	31	К-31			3		
А3		2	31	К-32				3	
А4		3	1.031 КЛ-2 1	ЗАКЛАДНЫЕ ДЕТАЛИ МС3-5	4	4	4	4	4.35
[illegible]		[illegible]		[illegible]	[illegible]	[illegible]	[illegible]	[illegible]	[illegible]
				ДЕТАЛИ					
А3		5	1.125 КЛ-2 2-1.2 46	ОТДЕЛЬНЫЕ СТЕРЖНИ ОС-1	40	40	40	40	0.26
А3		6		ОС-2	32	32	32	32	0.39
А3		7		ОС-3	26	26	26	26	0.18
А3		8		ПЕТЛЯ П-2	2	2	2	2	1.95
А4		9	1.031 КЛ-2 1	ЗАКЛАДНЫЕ ДЕТАЛИ МС3-10-4	2	2			6.76
А4		9		МС3-10-3			2		5,62
А4		9		МС3-10				2	3,77
					ПК-29	ПК-30	ПК-31	ПК-32	

НАЧ. ОТД.	БУНИН		02.91
ГЛ. КОНСТ.	БУНИН		"
РУК. ГР.	ИВАНОВА		"
ПРОВЕР.	ИВАНОВА		"
РАССЧИТ.	НИКИФОРОВ		"
РАЗРАБ.	КОПТЕЛОВА		"
ИСПОЛН.	КОПТЕЛОВА		"
Н. КОНТР.	БУНИН		"

1.125 КЛ-2 2-1.2 08

ПРОСТРАНСТВЕННЫЕ КАРКАСЫ ПК-29 ÷ ПК-32

Стадия	Лист	Листов
Р		1

ЛЕННИИПРОЕКТ ОКУ

Согласовано

Взам.инв.№

Подпись и дата

Инв.№ подл.

Рис. 1

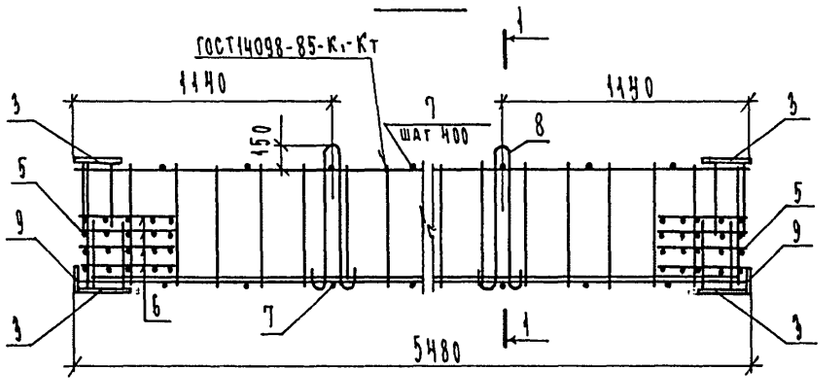

Рис. 2

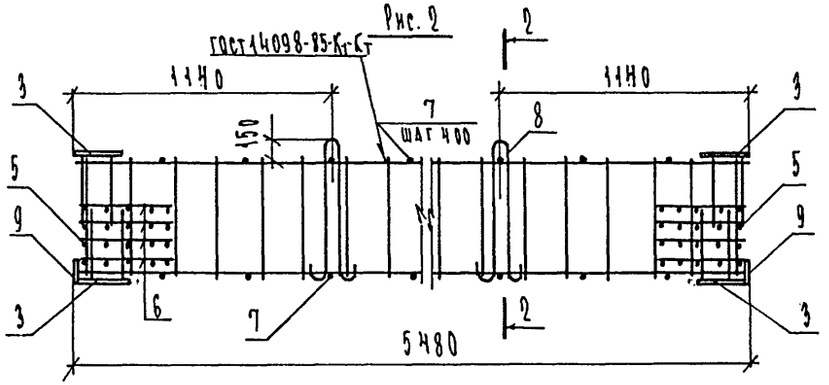

1 — 1

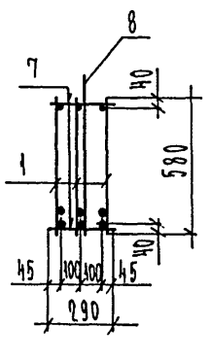

2 — 2

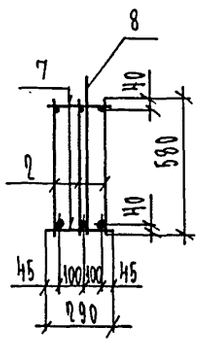

Обозначение	Марка	Рис.	Масса
1.125 КЛ-2 2-1.2 08-	ПК-29	1	549.04
-01	ПК-30	2	395.85
-02	ПК-31	2	240.43
-03	ПК-32	2	132.99

Согласовано

Инв.№ подл. | Подпись и дата | Взам.инв.№

Изм	№ уч.	Лист	№ докум	Дата	Подп.	Фамилия

Нач. отд.	Бунич		02.91
Гл. конст	Бунич		"
Рук. гр.	Иванова		"
Провер.	Иванова		"
Рассчит	Нижфоров		"
Разраб.	Козырева		"
Исполн.	Козырева		"
Н. контр	Бунич		"

1.125 КЛ-2 2-1.2 08 СБ

Пространственные каркасы ПК-29 ÷ ПК-32
Сборочный чертеж

Стадия	Масса	Масштаб
Р	см. табл.	—
Лист	Листов 1	

ЛЕННИИПРОЕКТ
ОКУ

Формат 12

Формат	Зона	Поз	Обозначение	Наименование	Кол. на исполнение 1.125 КЛ-2 2-1.2 09 —	01	02	03	Примечание
				Документация					
А3			1.125 КЛ-2 2-1.2 09 СБ	Сборочный чертеж					
А3			ПЗ	Пояснительная записка					
				Сборочные единицы					Масса. поз. кг
А3		1	1.125 КЛ-2 2-1.2 32	Каркасы К-33	3				
А3		2	32	К-34		3			
А3		2	33	К-35			3		
А3		2	33	К-36				3	
А4		3	1.031 КЛ-2 1	Закладные детали МС3-5	4	4	4	4	4.35
				Детали					
А3		5	1.125 КЛ-2 2-1.2 46	Отдельные стержни ОС-1	40	40	40	40	0.26
А3		6		ОС-2	32	32	32	32	0.39
А3		7		ОС-3	26	26	26	26	0.18
А3		8		Петля П-2	2	2	2	2	1.95
А4		9	1.031 КЛ-2 1	Закладные детали МС3-10-4	2	2			6.76
А4		9		МС3-10-3			2		5.62
А4		9		МС3-10				2	3.77
					ПК-33	ПК-34	ПК-35	ПК-36	

Нач. отд.	Бунич		02.91
Гл. конст.	Бунич		"
Рук. гр.	Иванова		"
Провер.	Иванова		"
Рассчит.	Никифоров		"
Разраб.	Коптелова		"
Исполн.	Коптелова		"
Н. контр.	Бунич		"

1.125 КЛ-2 2-1.2 09

Пространственные каркасы ПК-33 ÷ ПК-36

Стадия	Лист	Листов
Р		1

ЛЕННИИПРОЕКТ ОКУ

Согласовано

Взам.инв.№

Подпись и дата

Инв.№ подл.

Рис. 1

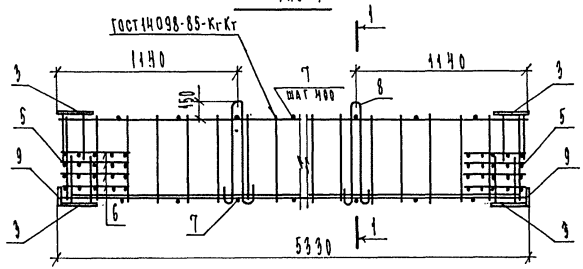

Рис. 2

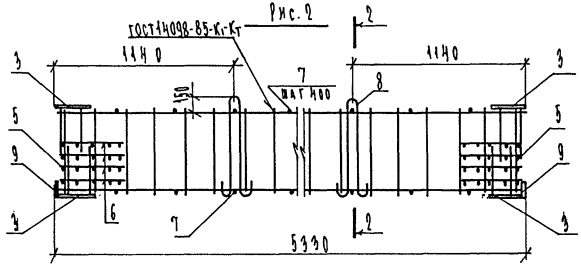

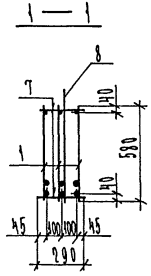

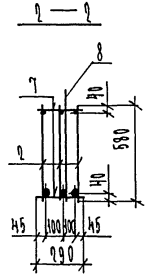

Обозначение	Марка	Рис.	Масса
1.125 КА-2 2-1.2 09-	ПК-33	1	534.04
" -01	ПК-34	2	369.94
-02	ПК-35	2	236.95
-03	ПК-36	2	139.45

Изм	№ уч.	Лист	№ докум	Дата	Подп.	Фамилия

Нач. отд.	Бунич		02.91
Гл. конст.	Бунич		"
Рук. гр.	Иванова		"
Констр.	Никанова		"
Рассчит.	Никифоров		"
Разраб.	Козырева		"
Нед. пл.	Козырева		"
Н. контр.	Бунич		"

1.125 КА-2 2-1.2 09 СБ

Пространственные каркасы ПК-33 ÷ ПК-36
Сборочный чертеж.

Стадия	Масса	Масштаб
Р	см. табл.	—
Лист	Листов 1	

ЛЕННИИПРОЕКТ
ОКУ

Формат 12

Согласовано

Инв. № подл. | Подпись и дата | Взам. инв. №

Формат	Зона	Поз	Обозначение	Наименование	Кол. на исполнение 1.195 КЖ-2 2-1.2 10 —	01	02	03	Примечание
				Документация					
А3			1.195 КЖ-2 2-1.2 10 СБ	Сборочный чертеж					
А3			ПЗ	Пояснительная записка					
				Сборочные единицы					Масса ед. кг
А3		1	1.195 КЖ-2 2-1.2 97	Каркасы К-97	1				
А3		2	98	К-98		1			
А3		2	99	К-99			1		
А3		2	40	К-40				1	
А4		3	1.091 КЖ-2 1	Закладные детали МС3-5	4	4	4	4	4.35
				Детали					
А3		5	1.195 КЖ-2 2-1.2 46	Отдельные стержни ОС-1	40	40	40	40	0.96
А3		6		ОС-2	32	32	32	32	0.39
А3		7		ОС-3	24	24	24	24	0.18
А3		8		Петля П-2	2	2	2	2	1.95
А4		9	1.091 КЖ-2 1	Закладные детали МС3-10-4	2	2			6.76
А4		9		МС3-10-3			2		5.62
А4		9		МС3-10				2	3.77
					ПК-97	ПК-98	ПК-99	ПК-40	

Нач. отд.	Кучин		02.91
Гл. конст.	Кучин		"
Рук. гр.	Иванова		"
Провер.	Иванова		"
Рассчит.	Никифоров		"
Разраб.	Контелова		"
Н. контр.	Кучин		"

1.195 КЖ-2 2-1.2 10

Пространственные каркасы ПК-97 ÷ ПК-40

Стадия	Лист	Листов
Р		1

ЛЕННИИПРОЕКТ ОКУ

Согласовано

Инв.№ подл. | Подпись и дата | Взам.инв.№

Т-92I-I

Формат А3

Рис. 1

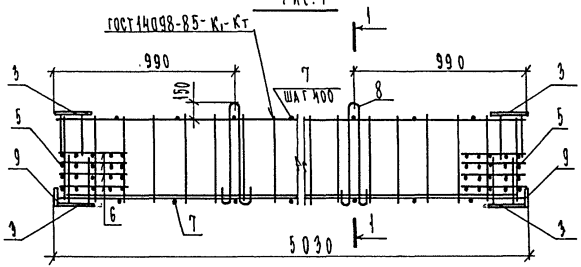

Рис. 2

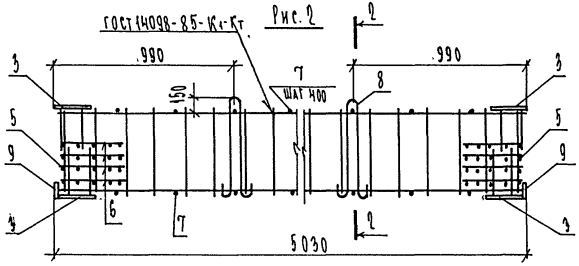

1 — 1

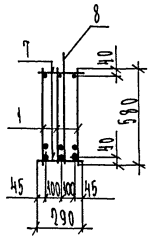

2 — 2

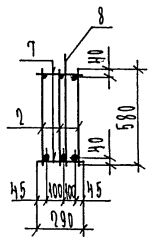

Обозначение	Марка	Рис.	Масса
1.195КЛ-2 2-1.2 10-	ПК-37	1	506.86
-01	ПК-38	2	351.37
-02	ПК-39	2	295.73
-03	ПК-40	2	196.81

Изм	№ уч.	Лист	№ докум	Дата	Подп.	Фамилия

Нач. отд	Бунич		02.91
Гл. конст	Бунич		
Рук. гр	Иванова		
Провер	Иванова		
Т.контр	Никифоров		
Разраб	Козырева		
Исполн.	Козырева		
Н. контр.	Бунич		

1.195КЛ-2 2-1.2 10СБ

Пространственные каркасы ПК-37 ÷ ПК-40

Сборочный чертеж

Стадия	Масса	Масштаб
Р	см табл.	–
Лист	Листов 1	

ЛЕННИИПРОЕКТ ОКУ

Формат 12

Согласовано

Взам.инв.№

Подпись и дата

Инв.№ подл.

Т-636

КЛ

Формат	Зона	Поз	Обозначение	Наименование	Кол. на исполнение 1.125 КЛ-2 2-1.2 11 —	01	02	03	Примечание
				Документация					
А3			1.125 КЛ-2 2-1.2 11 СБ	Сборочный чертеж					
А3			ПЗ	Пояснительная записка					
				Сборочные единицы					Масса. поз. кг
А3		1	1.125 КЛ-2 2-1.2 36	Каркасы К-41	3				
А3		2	36	К-42		3			
А3		2	37	К-43			3		
А3		2	37	К-44				3	
А4		3	1.031 КЛ-2 1	Закладные детали МС3-5	[illegible]	[illegible]	[illegible]	[illegible]	3.11
[illegible]		[illegible]		[illegible]	[illegible]	[illegible]	[illegible]	[illegible]	[illegible]
				Детали					
А3		5	1.125 КЛ-2 2-1.2 46	Отдельные стержни ОС-1	40	40	40	40	0.26
А3		6		ОС-2	32	32	32	32	0.39
А3		7		ОС-3	24	24	24	24	0.18
А3		8		Петля П-2	2	2	2	2	1.95
А4		9	1.031 КЛ-2 1	Закладные детали МС3-10-4	2	2			6.76
А4		9		МС3-10-3			2		5.62
А4		9		МС3-10				2	3.77
					ПК-41	ПК-42	ПК-43	ПК-44	

Нач. отд.	Бунич		02.91
Гл. конст.	Бунич		"
Рук. гр.	Иванова		"
Провер.	Иванова		"
Рассчит.	Никифоров		"
Разраб.	Коптелова		"
Исполн.	Коптелова		"
Н. контр.	Бунич		"

1.125 КЛ-2 2-1.2 11

Пространственные каркасы ПК-41 ÷ ПК-44

Стадия	Лист	Листов
Р		1

ЛЕННИИПРОЕКТ ОКУ

Согласовано

Взам. инв. №

Подпись и дата

Инв. № подл.

Формат А3

Рис. 1

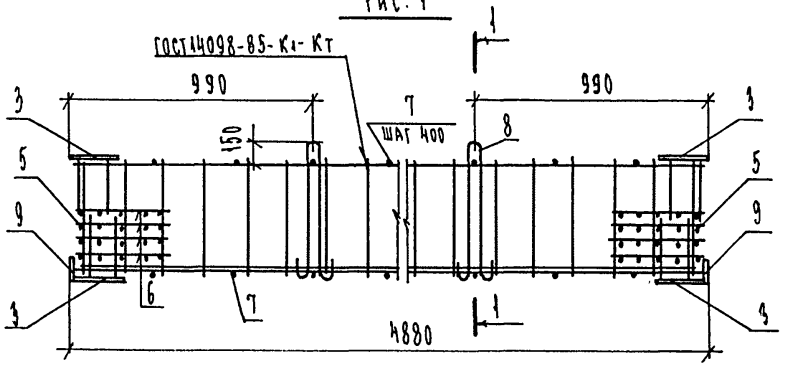

Рис. 2

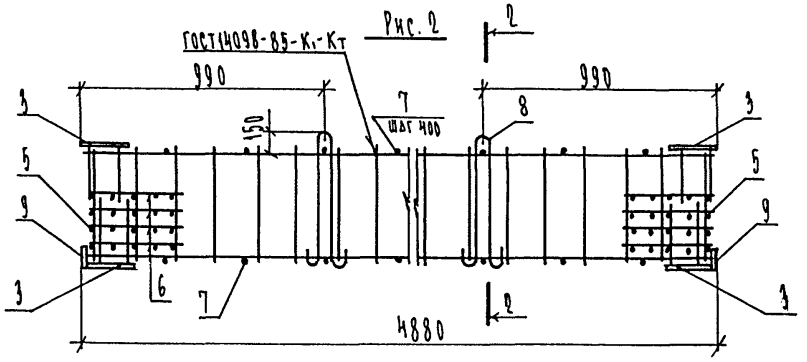

1 — 1

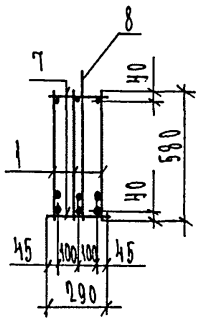

2 — 2

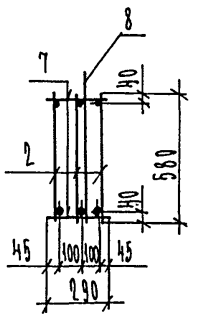

Обозначение	Марка	Рис.	Масса
1.125 КА-2 2-7.2 11-	ПК-41	1	490.66
-01	ПК-42	2	340.03
-02	ПК-43	2	218.11
-03	ПК-44	2	104.34

Изм.	№ уч.	Лист	№ докум.	Дата	Подп.	Фамилия

Нач. отд.	Бунич		02.91
Гл. конст.	Бунич		"
Рук. гр.	Иванова		"
Провер.	Иванова		"
Рассчит.	Никифоров		"
Разраб.	Козырева		"
Нормоконтр.	Козырева		"
Н. контр.	Бунич		"

1.125 КА-2 2-1.2 11 СБ

Пространственные каркасы ПК-41 ÷ ПК-44

Сборочный чертеж

Стадия	Масса	Масштаб
Р	см. табл.	—
Лист	Листов 1	

ЛЕННИИПРОЕКТ ОКУ

Формат 12

Согласовано

Инв. № подл. | Подпись и дата | Взам. инв. №

Т-636

Формат	Зона	Поз	Обозначение	Наименование	Кол. на исполнение 1.105 КЖ-2 2-1.2 12 —	01	02	03	Примечание
				Документация					
А3			1.105 КЖ-2 2-1.2 12 СБ	Сборочный чертеж	⊠	⊠	⊠	⊠	
А3			ПЗ	Пояснительная записка	⊠	⊠	⊠	⊠	
				Сборочные единицы					Масса, поз. кг
А3		1	1.105 КЖ-2 2-1.2 38	Каркасы К-45	1				
А3		2	38	К-46		1			
А3		2	39	К-47			1		
А3		2	39	К-48				1	
АИ		3	1.051 КЖ-2 1	Закладные детали МС3-5	4	4	4	4	4.35
				Детали					
А3		5	1.105 КЖ-2 2-1.2 46	Отдельные стержни ОС-1	40	40	40	40	0.26
А3		6		ОС-2	32	32	32	32	0.39
А3		7		ОС-3	22	22	22	22	0.18
А3		8		Петля П-2	2	2	2	2	1.95
АИ		9	1.051 КЖ-2 1	Закладные детали МС3-10-4	2	2			6.76
АИ		9		МС3-10-3			2		5.62
АИ		9		МС3-10				2	3.77
					ПК-45	ПК-46	ПК-47	ПК-48	

Согласовано

Взам.инв.№

Подпись и дата

Инв.№ подл.

Нач.отд.	Бунич		02.91
Гл.конст.	Бунич		
Рук.гр.	Иванова		
Провер.	Иванова		
Расчет	Никифоров		
Разраб.	Колтелина		
Исполн.	Колтелина		
Н.контр.	Бунич		

1.105 КЖ-2 2-1.2 12

Пространственные каркасы ПК-45 ÷ ПК-48

Стадия	Лист	Листов
Р		1

ЛЕННИИПРОЕКТ ОКУ

Т-92I-I

Формат А2

Рис. 1

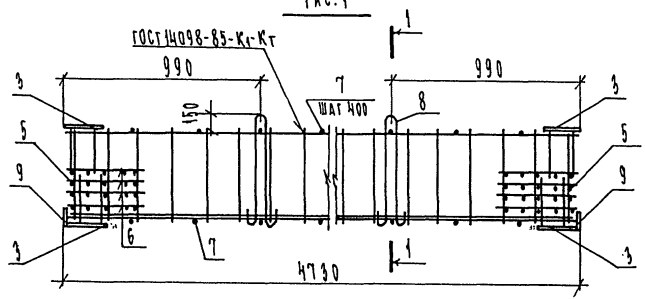

Рис. 2

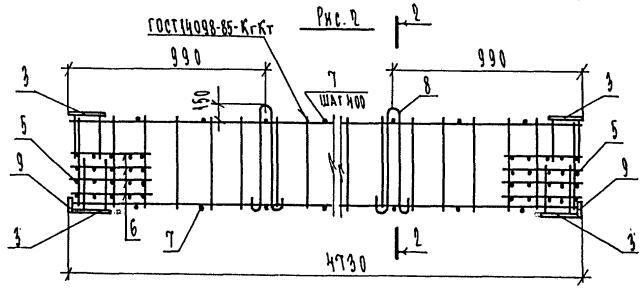

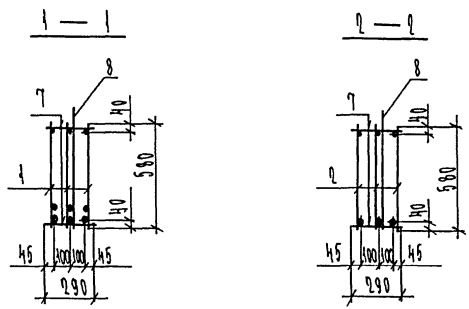

Обозначение	Марка	Рис.	Масса
1.125КА-2 2-1.2 12-	ПК-45	1	474.10
-01	ПК-46	2	330.59
-02	ПК-47	2	214.39
-03	ПК-48	2	101.14

Изм.	№ уч.	Лист	№ докум.	Дата	Подп.	Фамилия

Нач. отд.	Бунич		02.91
Гл. конст.	Бунич		
Рук. гр.	Иванова		
Провер.	Иванова		
Рассчит.	Никифоров		
Разраб.	Козырева		
Исполн.	Козырева		
Н. контр.	Бунич		

1.125КА-2 2-1.2 12 СБ

Пространственные каркасы ПК-45 ÷ ПК-48

Сборочный чертеж.

Стадия	Масса	Масштаб
Р	см. табл.	–
Лист	Листов 1	

ЛЕННИИПРОЕКТ ОКУ

Формат 12

Согласовано

Инв. № подл. | Подпись и дата | Взам. инв. №

Формат	Зона	Поз	Обозначение	Наименование	Кол. на исполнение 1.125 КЛ-2 2-1.2 13 —	01	02	03	Примечание
				Документация					
А3			1.125 КЛ-2 2-1.2 13 СБ	Сборочный чертеж					
А3			ПЗ	Пояснительная записка					
				Сборочные единицы					Масса.поз.кг
А3		1	1.125 КЛ-2 2-1.2 40	Каркасы К-49	3				
А3		1	40	К-50		3			
А3		1	41	К-51			3		
А3		2	41	К-52				3	
А4		3	1.031 КЛ-2 1	Закладные детали МС3-5	4	4	4	4	4.35
[illegible]				МС3-4	[illegible]	[illegible]	[illegible]	[illegible]	[illegible]
				Детали					
А3		5	1.125 КЛ-2 2-1.2 46	Отдельные стержни ОС-1	40	40	40	40	0.26
А3		6		ОС-2	32	32	32	32	0.39
А3		7		ОС-3	22	22	22	22	0.18
А3		8		Петля П-3	2	2	2	2	1.43
А4		9	1.031 КЛ-2 1	Закладные детали МС3-10-3	2				5.62
А4		9		МС3-10		2			3.77
А4		9		МС3-10-2			2		2.80
А4		9		МС3-10-1				2	3.05
					ПК-49	ПК-50	ПК-51	ПК-52	

Нач. отд.	Бунич		02.91
Гл. конст.	Бунич		"
Рук. гр.	Иванова		"
Провер.	Иванова		"
Рассчит.	Никифоров		"
Разраб.	Коптелова		"
Исполн.	Коптелова		"
Н. контр.	Бунич		"

1.125 КЛ-2 2-1.2 13

Пространственные каркасы ПК-49 ÷ ПК-52

Стадия	Лист	Листов
Р		1

ЛЕННИИПРОЕКТ ОКУ

Согласовано

Взам.инв.№

Подпись и дата

Инв.№ подл.

Формат А3

Рис.1

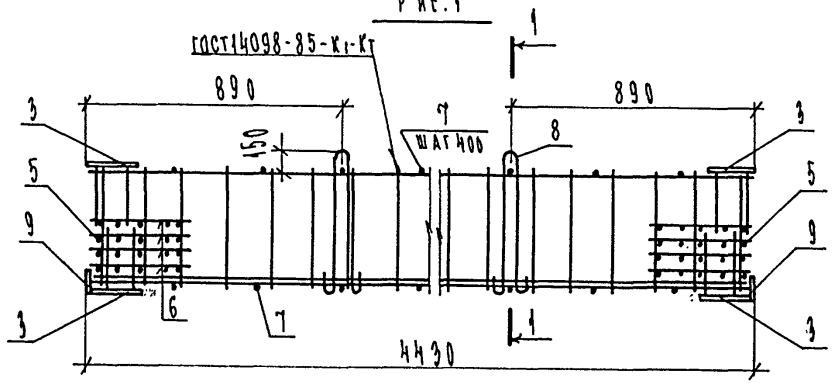

Рис.2

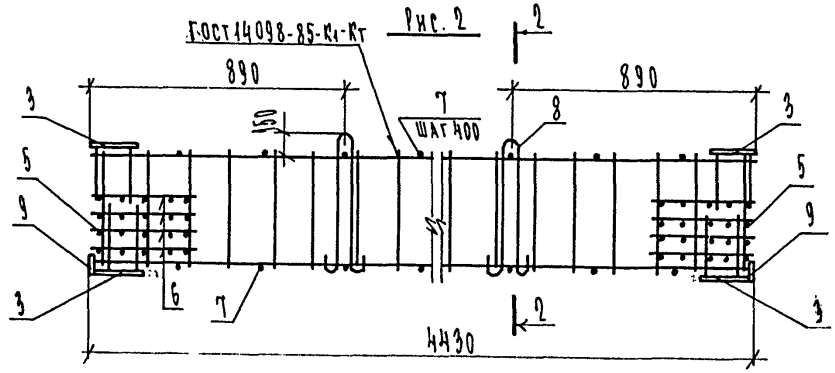

1 — 1

ДЛЯ ПК-52

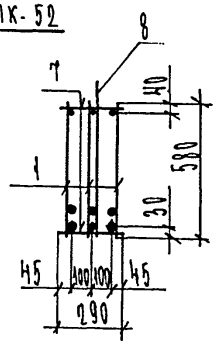

2 — 2

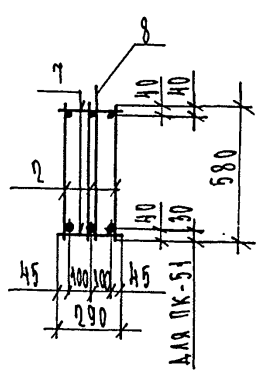

Обозначение	Марка	Рис.	Масса
1.125КЛ-2 2-1.2 13-	ПК-49	2	204.47
-01	ПК-50	2	116.92
-02	ПК-51	2	200.45
-03	ПК-52	1	114.91

Изм	№ уч.	Лист	№ докум	Дата	Подп.	Фамилия

Нач. отд	Бунич		02.91
Гл. конст	Бунич		"
Рук. гр.	Иванова		"
Провер.	Иванова		"
Рассчит	Никифоров		"
Разраб	Козырева		"
Исполн.	Козырева		"
Н. контр.	Бунич		"

1.125КЛ-2 2-1.2 13 СБ

Пространственные каркасы ПК-49 ÷ ПК-52

Сборочный чертеж

Стадия	Масса	Масштаб
Р	см таба	-
Лист	Листов	

ЛЕННИИПРОЕКТ ОКУ

Формат 12

Согласовано

Инв.№ подл. | Подпись и дата | Взам.инв.№

Т-636

Формат	Зона	Поз	Обозначение	Наименование	Кол. на исполнение 1.125 КД-2 2-1.2 14 —	01	02	03	Примечание
				Документация					
А3			1.125 КД-2 2-1.2 14 СБ	Сборочный чертеж					
А3			ПЗ	Пояснительная записка					
				Сборочные единицы					Масса, кг
А3		1	1.125 КД-2 2-1.2 41	Каркасы К-53	1				
А3		1	41	К-54		1			
А3		1	43	К-55			1		
А3		2	43	К-56				1	
А4		3	1.091 КД-2 1	Закладные детали МС3-5	4	4	4	4	4.35
				Детали					
А3		5	1.125 КД-2 2-1.2 46	Отделочные стержни ОС-1	40	40	40	40	0.26
А3		6		ОС-2	32	32	32	32	0.39
А3		7		ОС-3	20	20	20	20	0.18
А3		8		Петля П-3	2	2	2	2	1.49
А4		9	1.091 КД-2 1	Закладные детали МС3-10-3	2				5.60
А4		9		МС3-10		2			3.77
А4		9		МС3-10-2			2		2.80
А4		9		МС3-10-1				2	3.05
					ПК-53	ПК-54	ПК-55	ПК-56	

Нач. отд.	Кучин		09.91
Гл. конст.	Кучин		"
Рук. гр.	Иванова		"
Провер.	Иванова		"
Рассчит.	Никифорова		"
Разраб.	Коптелова		"
Чертил	Коптелова		"
Н. контр.	Кучин		"

1.125 КД-2 2-1.2 14

Пространственные каркасы ПК-53 ÷ ПК-56

Стадия	Лист	Листов
Р		1

ЛЕННИИПРОЕКТ ОКУ

Согласовано

Инв.№ подл. | Подпись и дата | Взам.инв.№

Т-92I-I

Формат А3

Рис. 1

ГОСТ 14098-85-К1-Кт

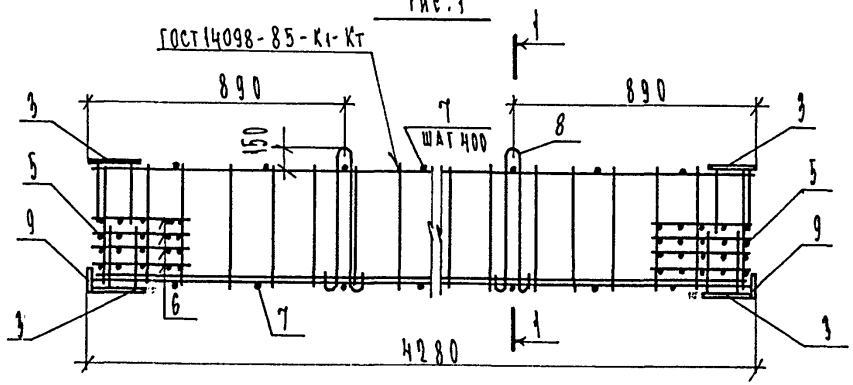

Рис. 2

ГОСТ 14098-85-К1-Кт

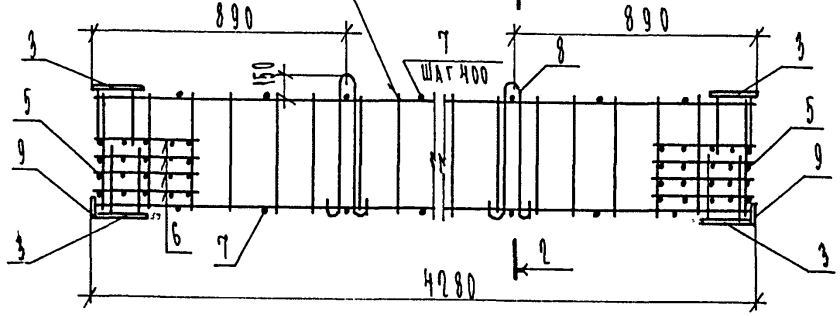

1 — 1

ДЛЯ ПК-56

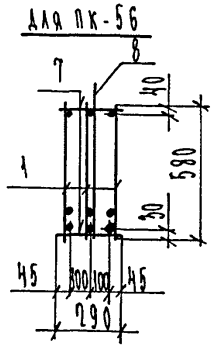

2 — 2

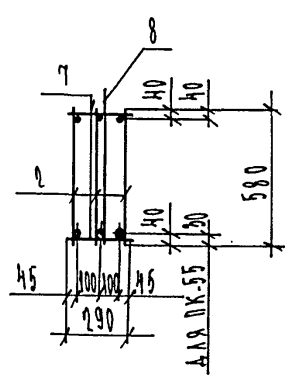

Обозначение	Марка	Рис.	Масса
1.125 КА-2 2-1.2 1Н -	ПК-53	2	158.75
-01	ПК-54	2	74.05
-02	ПК-55	2	193.22
-03	ПК-56	1	111.58

Изм	№ уч.	Лист	№ докум	Дата	Подп.	Фамилия

Нач. отд.	Бунич		02.91
Гл. конст.	Бунич		"
Рук. гр.	Иванова		"
Провер.	Иванова		"
Рассчит.	Никифоров		"
Разраб.	Козырева		"
Исполн.	Козырева		"
Н. контр.	Бунич		"

1.125 КА-2 2-1.2 1Н СБ

Пространственные каркасы ПК-53 ÷ ПК-56

Сборочный чертеж.

Стадия	Масса	Масштаб
Р	см. табл.	—
Лист	Листов 1	

ЛЕННИИПРОЕКТ ОКУ

Формат 12

Согласовано

Инв. № подл. | Подпись и дата | Взам. инв. №

Формат	Зона	Поз	Обозначение	Наименование	Кол. на исполнение 1.105 КЖ-2 2-1.2 15 —	01	02	03	Примечание
				Документация					
А3			1.105 КЖ-2 2-1.2 15 ПЗ	Сборочный чертеж					
А3				Пояснительная записка					
				Сборочные единицы					Масса. поз. кг
А3		1	1.105 КЖ-2 2-1.2 44	Каркасы К-57	1				
А3		1	44	К-58		1			
А3		1	45	К-59			1		
А3		2	45	К-60				1	
А1		3	1.034 КЖ-2 1	Закладные детали МС3-5	4	4	4	4	4.35
				Детали					
А3		5	1.105 КЖ-2 2-1.2 46	Отдельные стержни ОС-1	40	40	40	40	0.96
А3		6		ОС-2	32	32	32	32	0.39
А3		7		ОС-3	16	16	16	16	0.18
А3		8		Петля П-4	2	2	2	2	1.00
А4		9	1.034 КЖ-2 1	Закладные детали МС3-10-3	2				5.62
А4		9		МС3-10		2			3.77
А4		9		МС3-10-2			2		2.80
А4		9		МС3-10-1				2	3.05
					ПК-57	ПК-58	ПК-59	ПК-60	

Согласовано

Инв.№ подл. | Подпись и дата | Взам.инв.№

Нач. отд.	Ушаков	02.91
Гл. конст.	Ушаков	"
Нач. гр.	Иванова	"
Проверил	Иванова	"
Рассчитал	Никифорова	"
Разраб.	Коптелова	"
Исполн.	Коптелова	"
Н. контр.	Ушаков	"

1.105 КЖ-2 2-1.2 15

Пространственные каркасы ПК-57 ÷ ПК-60

Стадия	Лист	Листов
Р		1

ЛЕННИИПРОЕКТ ОКЖ

ГОСТ 14098-85-К1-Кт

Рис. 1

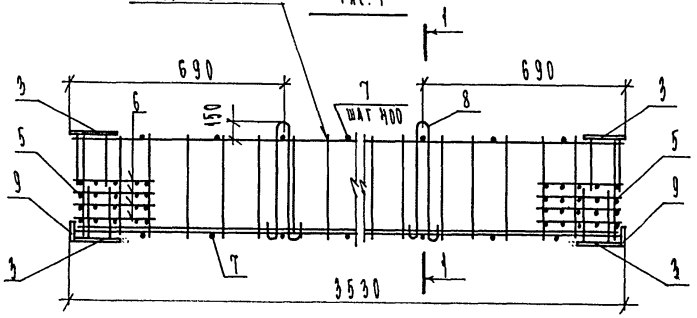

ГОСТ 14098-85-К1-Кт

Рис. 2

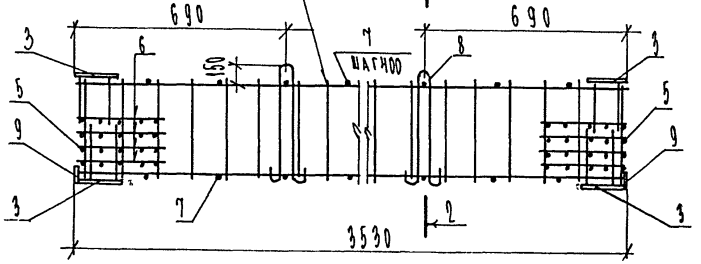

Обозначение	Марка	Рис.	Масса
1.125КЛ-9 9-1.9 15-	ПК-57	2	171.72
-01	ПК-58	2	101.21
-02	ПК-59	2	167.70
-03	ПК-60	1	99.92

1 — 1

Для ПК-60

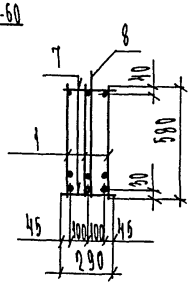

2 — 2

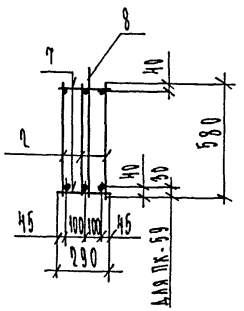

Изм	№ уч.	Лист	№ докум	Дата	Подп.	Фамилия

Нач. отд	Бунич		02.91
Гл. конст	Бунич		"
Рук. гр.	Иванова		"
Пробер.	Иванова		"
Ответст.	Никифоров		"
Разраб.	Козырева		"
Нормон.	Козырева		"
Н. контр.	Бунич		"

1.125КЛ-9 9-1.9 15СБ

Пространственные каркасы ПК-57 ÷ ПК-60

Сборочный чертеж

Стадия	Масса	Масштаб
Р	см. табл.	-
Лист	Листов 1	

ЛЕННИИПРОЕКТ
ОКУ

Формат 12

Согласовано

Инв.№ подл. | Подпись и дата | Взам.инв.№

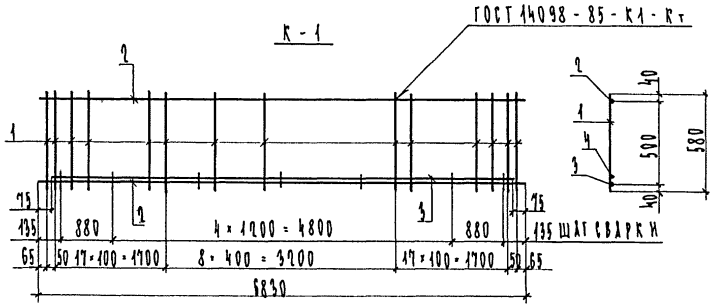

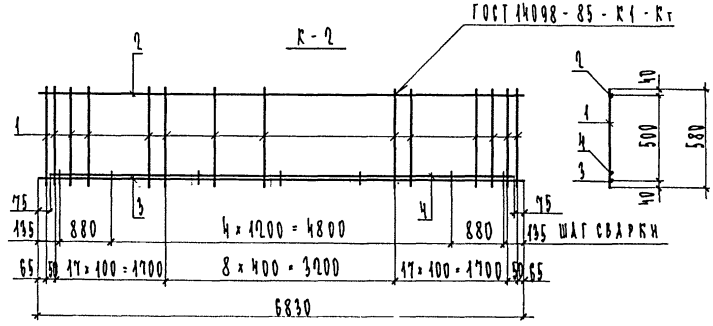

Формат	Зона	Поз.	Обозначение	Наименование	Кол.	Примечание
				Документация		
А3			1.195 КЖ-2 2-1.2 ПЗ	Пояснительная записка		
				Переменные данные для исполнения		
				1.195 КЖ-2 2-1.2		
				К-1		
				Детали		масса поз. кг
				ГОСТ 5781-82		
БЧ		1		⌀ 16 А III ℓ = 580	45	0,92
БЧ		2		⌀ 36 А III ℓ = 6830	2	54,57
БЧ		3		⌀ 36 А III ℓ = 6680	1	53,37
				1.195 КЖ-2 2-1.2		
				К-2		
				Детали		
				ГОСТ 5781-82		
БЧ		1		⌀ 16 А III ℓ = 580	45	0,92
БЧ		2		⌀ 25 А III ℓ = 6830	1	26,30
БЧ		3		⌀ 36 А III ℓ = 6830	1	54,57
БЧ		4		⌀ 36 А III ℓ = 6680	1	53,37

Обозначение	Марка	Масса
1.195 КЖ-2 2-1.2 16	К-1	203,91
	К-2	175,64

Изм.	№ уч.	Лист	№ докум.	Дата	Подп.	Фамилия

Нач.отд.	Бычин		02.91
Гл.конст.	Бычин		"
Рук.гр.	Иванова		"
Провер.	Иванова		"
Рассчит.	Никифоров		"
Разраб.	Коптелова		"
Исполн.	Коптелова		"
Н.контр.	Бычин		"

1.195 КЖ-2 2-1.2 16

Плоские каркасы К-1 ; К-2

Стадия	Масса	Масштаб
Р	бм таб	—
Лист	Листов 1	

ЛЕННИИПРОЕКТ ОКУ

Формат А3

Согласовано

Инв.№ подл. | Подпись и дата | Взам.инв.№

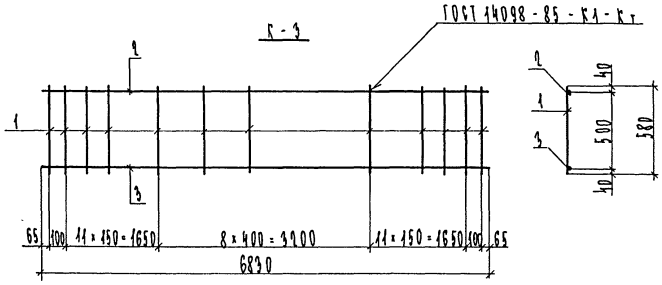

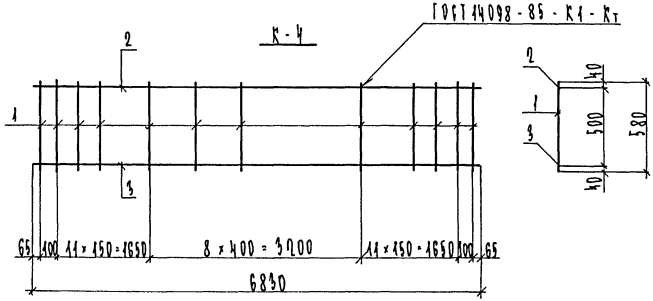

Формат	Зона	Поз.	Обозначение	Наименование	Кол.	Примечание
				Документация		
А3			1.195 КЛ-2 2-1.2 ПЗ	Пояснительная записка		
			Переменные данные	Для исполнения		
				1.195 КЛ-2 2-1.2		
				К-3		
				Деталь		Масса поз. кг
				ГОСТ 5781-82		
БЧ		1		⌀ 14 А III ℓ=580	33	0,70
БЧ		2		⌀ 25 А III ℓ=6830	1	26,30
БЧ		3		⌀ 36 А III ℓ=6830	1	54,57
				1.195 КЛ-2 2-1.2		
				К-4		
				Деталь		
				ГОСТ 5781-82		
БЧ		1		⌀ 14 А III ℓ=580	33	0,70
БЧ		2		⌀ 14 А III ℓ=6830	1	8,26
БЧ		3		⌀ 32 А III ℓ=6830	1	43,10

Обозначение	Марка	Масса
1.195 КЛ-2 2-1.2 17	К-3	103,97
	К-4	74,46

Изм.	№ уч.	Лист	№ докум.	Дата	Подп.	Фамилия

Нач. отд.	Бычин		02.91
Гл. конст.	Бычин		"
Рук. гр.	Иванова		"
Проверил	Иванова		"
Рассчитал	Никифоров		"
Разраб.	Куприянова		"
Исполн.	Куприянова		"
Н. контр.	Бычин		"

1.195 КЛ-2 2-1.2 17

Плоские каркасы К-3; К-4

Стадия	Масса	Масштаб
Р	см. табл.	—
Лист	Листов 1	

ЛЕННИИПРОЕКТ
ОКУ

Формат А3

Согласовано

Инв.№ подл. | Подпись и дата | Взам.инв.№

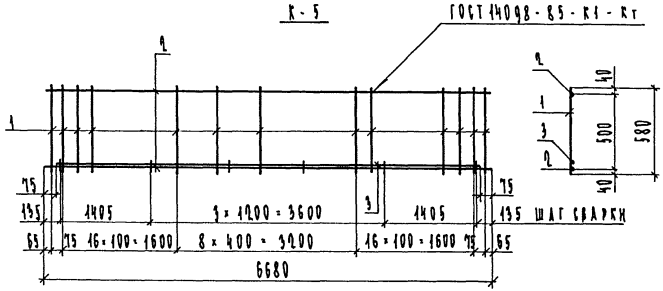

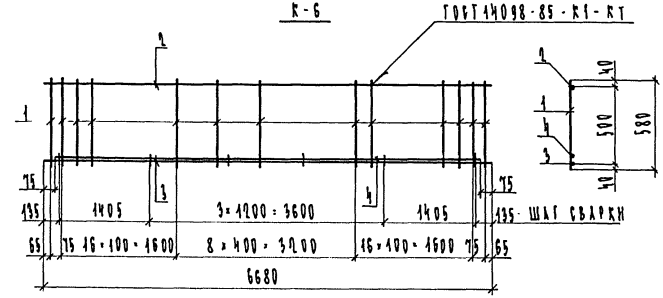

Формат	Зона	Поз.	Обозначение	Наименование	Кол.	Примечание
				Документация		
А3			1.125 КЛ-2 2-1.2 ПЗ	Пояснительная записка		
			Переменные данные	для исполнения		
				1.125 КЛ-2 2-1.2		
				К-5		
				Детали		Масса поз. кг
				ГОСТ 5781-82		
Б4		1		⌀ 16 АIII l=580	43	0.92
Б4		2		⌀ 36 АIII l=6680	2	53.37
Б4		3		⌀ 36 АIII l=6530	1	52.17
				1.125 КЛ-2 2-1.2		
				К-6		
				Детали		
				ГОСТ 5781-82		
Б4		1		⌀ 16 АIII l=580	43	0,92
Б4		2		⌀ 25 АIII l=6680	1	25.72
Б4		3		⌀ 36 АIII l=6680	1	53.37
Б4		4		⌀ 36 АIII l=6530	1	52.17

Обозначение	Марка	Масса
1.125 КЛ-2 2-1.2 18	К-5	198.47
	К-6	170.82

Изм	№ уч.	Лист	№ докум.	Дата	Подп.	Фамилия

Нач. отд.	Бунин		02.91
Гл. конст.	Бунин		"
Рук. гр.	Иванова		"
Провер.	Иванова		"
Рассчит.	Никифоров		"
Разраб.	Коптелова		"
Исполн.	Коптелова		"
Н. контр.	Бунин		

1.125 КЛ-2 2-1.2 18

Плоские каркасы К-5 ; К-6

Стадия	Масса	Масштаб
Р	см табл	—

Лист | Листов 1

ЛЕННИИПРОЕКТ ОКУ

Формат А3

Согласовано

Взам. инв. №

Подпись и дата

Инв. № подл.

Ленинпроект РТП. зак 119 тир 5700

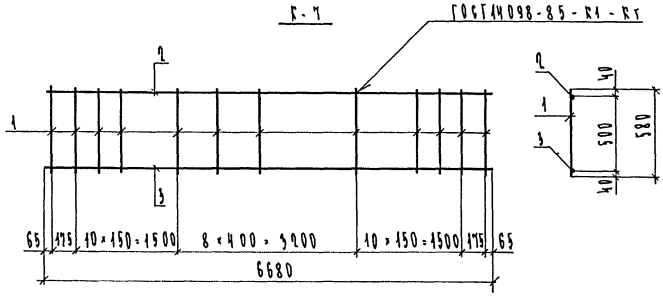

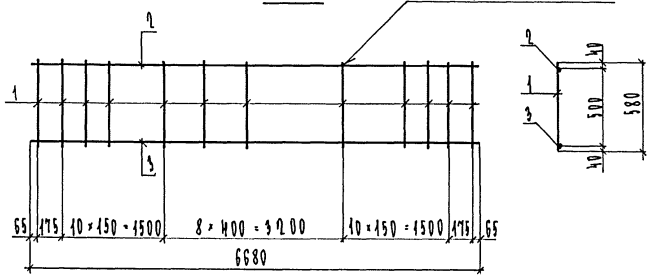

Формат	Зона	Поз.	Обозначение	Наименование	Кол.	Примечание
				Документация		
А3			1.125 КЛ-2 2-1.2 ПЗ	Пояснительная записка		
			Переменные данные	Для исполнения		
				1.125 КЛ-2 2-1.2		
				К-7		
				Детали		Масса поз. кг
				ГОСТ 5781-82		
Б4		1		⌀ 14 АIII l=580	31	0,70
Б4		2		⌀ 25 АIII l=6680	1	25.72
Б4		3		⌀ 36 АIII l=6680	1	53.37
				1.125 КЛ-2 2-1.2		
				К-8		
				Детали		
				ГОСТ 5781-82		
Б4		1		⌀ 14 АIII l=580	31	0,70
Б4		2		⌀ 14 АIII l=6680	1	8.08
Б4		3		⌀ 32 АIII l=6680	1	42.15

Обозначение	Марка	Масса
1.125 КЛ-2 2-1.2.19	К-7	100.79
	К-8	71.93

Изм	№ уч.	Лист	№ докум.	Дата	Подп.	Фамилия

Нач. отд.	Бунич		02.91
Гл. конст.	Бунич		"
Рук. гр.	Иванова		"
Провер.	Иванова		"
Рассчит.	Никифоров		"
Разраб.	Коптелова		"
Исполн.	Коптелова		"
Н. контр.	Бунич		"

1.125 КЛ-2 2-1.2 19

Плоские каркасы К-7 ; К-8

Стадия	Масса	Масштаб
Р	см таба	—

Лист | Листов 1

ЛЕННИИПРОЕКТ ОКУ

Формат А3

Согласовано

Взам.инв.№ | Подпись и дата | Инв.№ подл.

Т-710 Ленниипроект. РТП. Зак. 119. Тир 500.

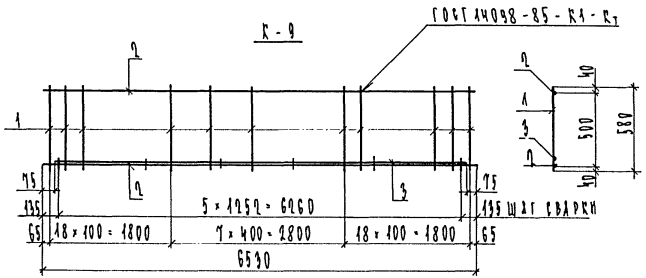

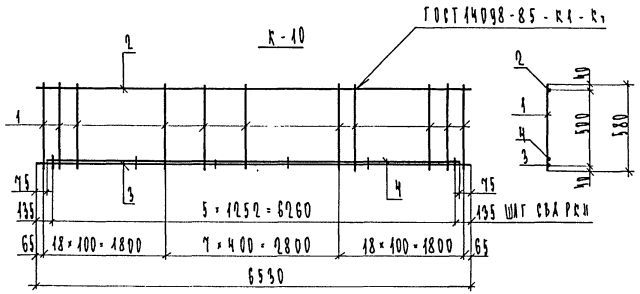

Формат	Зона	Поз.	Обозначение	Наименование	Кол.	Примечание
				Документация		
А3			1.125 КЖ-2 2-1.2 ПЗ	Пояснительная записка		
				Переменные данные для исполнения 1.125 КЖ-2 2-1.2 К-9		
				Деталь		Масса 1 поз. кг
				ГОСТ 5781-82		
БЧ		1		ф 16 А III ℓ = 580	44	0.90
БЧ		2		ф 36 А III ℓ = 6590	2	52.17
БЧ		3		ф 36 А III ℓ = 6380	1	50.98
				1.125 КЖ-2 2-1.2 К-10		
				Деталь		
				ГОСТ 5781-82		
БЧ		1		ф 16 А III ℓ = 580	44	0.90
БЧ		2		ф 25 А III ℓ = 6590	1	25.14
БЧ		3		ф 36 А III ℓ = 6590	1	52.17
БЧ		4		ф 36 А III ℓ = 6380	1	50.98

Обозначение	Марка	Масса
1.125 КЖ-2 2-1.2 ПЗ	К-9	195.80
	К-10	168.77

Изм.	№ уч.	Лист	№ докум.	Дата	Подп.	Фамилия

Нач. отд.	Бунин		02.91
Гл. конст.	Бунин		"
Рук. гр.	Иванова		"
Проект.	Иванова		"
Рассчит.	Никифоров		"
Разраб.	Контелова		"
Исполн.	Контелова		"
Н. контр.	Бунин		"

1.125 КЖ-2 2-1.2 ПЗ

Плоские каркасы К-9 ; К-10

Стадия	Масса	Масштаб
Р	6М ТАБЛ	—
Лист	Листов 1	

ЛЕННИИПРОЕКТ ОКЧ

Формат А3

Согласовано

Инв.№ подл. | Подпись и дата | Взам.инв.№

1-710

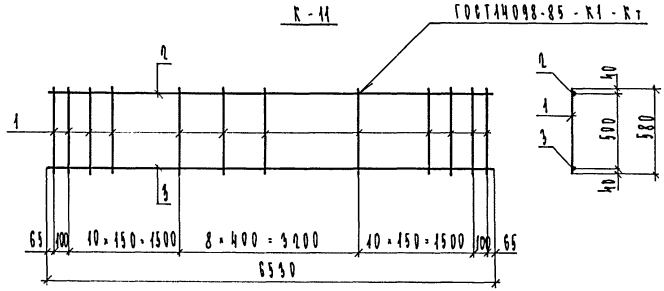

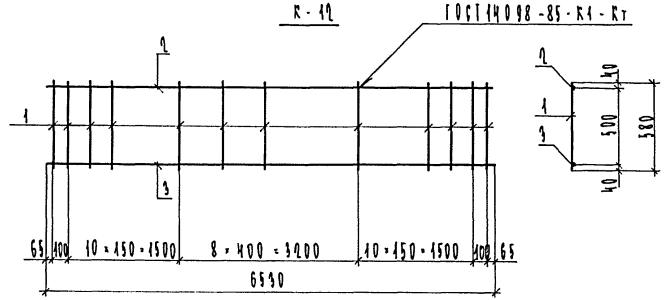

Арм.	Зона	Поз.	Обозначение	Наименование	Кол.	Примечания
				Документация		
ЛЭ			1.125 КЖ-2 2-1.2 ПЗ	Пояснительная записка	✕	
			Переменные данные	для исполнения		
				1.125 КЖ-2 2-1.2		
				К-11		
				Детали		масса 1 шт. кг
				ГОСТ 5781-82		
БЧ		1		⌀ 14 AIII ℓ-580	31	0.70
БЧ		2		⌀ 25 AIII ℓ-6590	1	25.14
БЧ		3		⌀ 36 AIII ℓ-6590	1	52.17
				1.125 КЖ-2 2-1.2		
				К-12		
				Детали		
				ГОСТ 5781-82		
БЧ		1		⌀ 14 AIII ℓ-580	31	0.70
БЧ		2		⌀ 14 AIII ℓ-6590	1	7.90
БЧ		3		⌀ 32 AIII ℓ-6590	1	41.20

Обозначение	Марка	Масса
1.125 КЖ-2 2-1.2.21	К-11	99.01
	К-12	70.80

Изм.	№ уч.	Лист	№ докум.	Дата	Подп.	Фамилия

Нач. отд.	Бунич		02.91
Гл. конст.	Бунич		"
Рук. гр.	Иванова		"
Провер.	Иванова		"
Рассчитал	Никифорова		"
Разраб.	Гонтелова		"
Испол.	Гонтелова		"
Н. контр.	Бунич		"

1.125 КЖ-2 2-1.2 21

Плоские каркасы К-11 ; К-12

Стадия	Масса	Масштаб
Р	ВН ТАБЛ	—
Лист	Листов 1	

ЛЕННИИПРОЕКТ ОКУ

Формат А3

Согласовано

Инв.№ подл. | Подпись и дата | Взам.инв.№

Т-710 Ленинградский. РТП. Зак. 119. Тир 500.

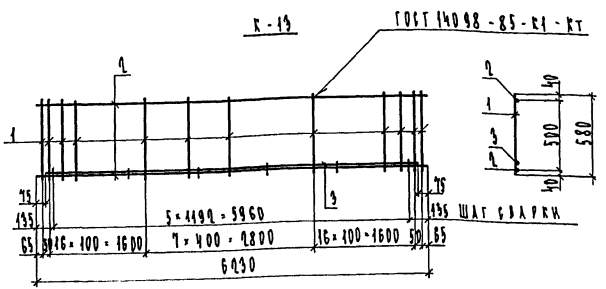

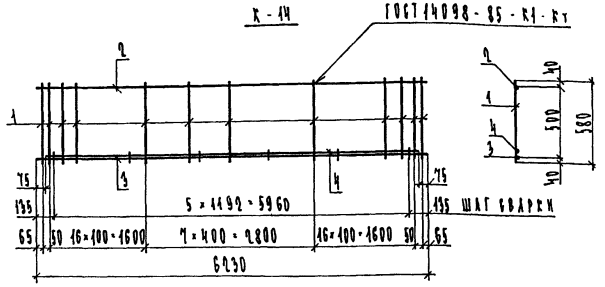

Формат	Зона	Поз.	Обозначение	Наименование	Кол.	Примечание
				Документация		
А3			1.125 КЛ-2 2-1.2 ПЗ	Пояснительная записка	X	
			Переменные данные	для исполнения		
				1.125 КЛ-2 2-1.2		
				К-13		
				Детали		Масса поз. кг
				ГОСТ 5781-82		
Б4		1		⌀16 АIII l=580	42	0.92
Б4		2		⌀36 АIII l=6230	2	49.78
Б4		3		⌀36 АIII l=6080	1	48.58
				1.125 КЛ-2 2-1.2		
				К-14		
				Детали		
				ГОСТ 5781-82		
Б4		1		⌀16 АIII l=580	42	0.92
Б4		2		⌀25 АIII l=6230	1	23.99
Б4		3		⌀36 АIII l=6230	1	49.78
Б4		4		⌀36 АIII l=6080	1	48.58

Обозначение	Марка	Масса
1.125 КЛ-2 2-1.2 22	К-13	186.78
	К-14	160.99

Изм	№ уч.	Лист	№ докум.	Дата	Подп.	Фамилия

Нач. отд.	Бунин		02.91
Гл. конст.	Бунин		"
Рук. гр.	Иванова		"
Провер.	Иванова		"
Рассчит.	Никифоров		"
Разраб.	Коптелова		"
Исполн.	Коптелова		"
Н. контр.	Бунин		"

1.125 КЛ-2 2-1.2 22

Плоские каркасы К-13 ; К-14

Стадия	Масса	Масштаб
Р	СМ ТАБЛ	—

Лист | Листов 1

ЛЕННИИПРОЕКТ ОКУ

Формат А3

Согласовано

Взам. инв. №

Подпись и дата

Инв. № подл.

Т-710 Ленниипроект. РТП. Зак 119 Тир 500.

К-15 ГОСТ 14098-85-К1-Кт

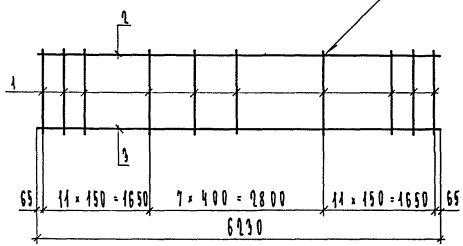

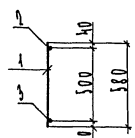

К-16 ГОСТ 14098-85-К1-Кт

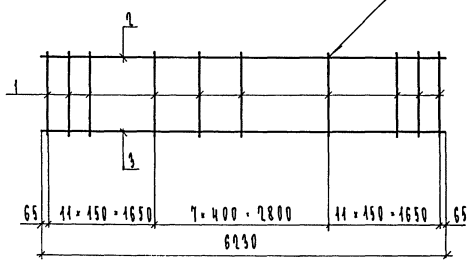

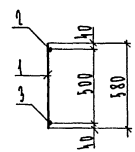

Обозначение	Марка	Масса
1.125 КЖ-0 2-1.2 ПЗ	К-15	94.77
	К-16	67.85

Изм.	№ уч.	Лист	№ докум.	Дата	Подп.	Фамилия

Спец.	Зона	Поз.	Обозначение	Наименование	Кол.	Примечания
				Документация		
ХЗ			1.125 КЖ-0 2-1.2 ПЗ	Пояснительная записка	X	
				Переменные данные для исполнения		
				1.125 КЖ-0 2-1.2		
				К-15		
				Детали		Масса поз. кг
				ГОСТ 5781-82		
БЧ		1		⌀ 14 AIII ℓ=580	30	0.70
БЧ		2		⌀ 25 AIII ℓ=6930	1	23.99
БЧ		3		⌀ 36 AIII ℓ=6930	1	49.78
				1.125 КЖ-0 2-1.2		
				К-16		
				Детали		
				ГОСТ 5781-82		
БЧ		1		⌀ 14 AIII ℓ=580	30	0.70
БЧ		2		⌀ 14 AIII ℓ=6930	1	7.54
БЧ		3		⌀ 32 AIII ℓ=6930	1	39.31

Нач. отд.	Бунин		02.91
Гл. конст.	Бунин		"
Рук. гр.	Иванова		"
Провер.	Иванова		"
Рассчит.	Никифоров		"
Разраб.	Контелова		"
Исполн.	Контелова		"
К. контр.	Бунин		"

1.125 КЖ-0 2-1.2 ПЗ

Плоские каркасы К-15; К-16

Стадия	Масса	Масштаб
Р	см. табл.	—
Лист	Листов 1	

ЛЕННИИПРОЕКТ ОКУ

Формат А3

Согласовано

Инв.№ подл. | Подпись и дата | Взам.инв.№

Т-710 Ленинградский. РТП. Зак. 119. Тир. 500.

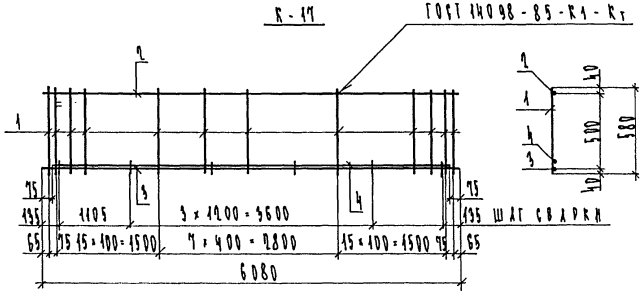

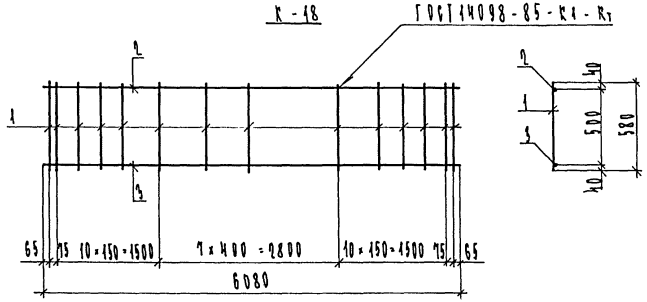

Формат	Зона	Поз.	Обозначение	Наименование	Кол.	Примечание
				Документация		
А3			1.125 КЛ-2 2-1.2 ПЗ	Пояснительная записка		
			Переменные данные	для исполнения		
				1.125 КЛ-2 2-1.2		
				К-17		
				Детали		Масса поз. кг
				ГОСТ 5781-82		
Б4		1		⌀ 16 АIII l = 580	40	0,92
Б4		2		⌀ 25 АIII l = 6080	1	23.41
Б4		3		⌀ 36 АIII l = 6080	1	48.58
Б4		4		⌀ 36 АIII l = 5930	1	47.38
				1.125 КЛ-2 2-1.2		
				К-18		
				Детали		
				ГОСТ 5781-82		
Б4		1		⌀ 14 АIII l = 580	30	0,70
Б4		2		⌀ 25 АIII l = 6080	1	23.41
Б4		3		⌀ 36 АIII l = 6080	1	48.58

Обозначение	Марка	Масса
1.125 КЛ-2 2-1.2 24	К-17	156.17
	К-18	92.99

Изм.	№ уч.	Лист	№ докум.	Дата	Подп.	Фамилия

Нач. отд.	Бунич		02.91
Гл. конст.	Бунич		"
Рук. гр.	Иванова		"
Провер.	Иванова		"
Рассчит.	Никифоров		"
Разраб.	Коптелова		"
Исполн.	Коптелова		"
Н. контр.	Бунич		"

1.125 КЛ-2 2-1.2 24

Плоские каркасы К-17 ; К-18

Стадия	Масса	Масштаб
Р	СМ ТАБЛ	—

Лист | Листов 1

ЛЕННИИПРОЕКТ ОКУ

Формат А3

Согласовано

Взам. инв. №

Подпись и дата

Инв. № подл.

Т-710 Ленниипроект. РТП. Зак. 119 Тир 500.

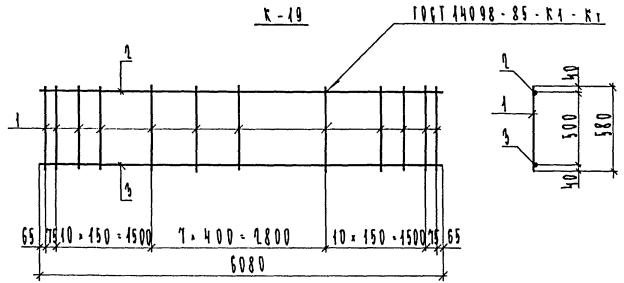

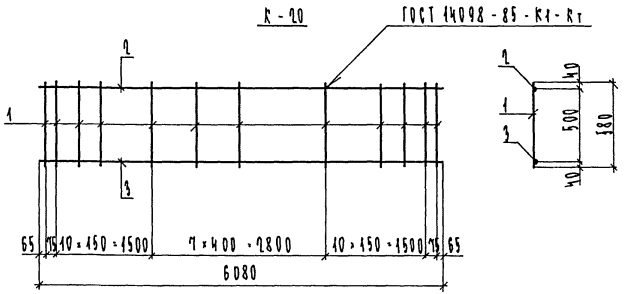

Формат	Зона	Поз.	Обозначение	Наименование	Кол.	Примечание
				Документация		
А3			1.125 КЛ-2 2-1.2 ПЗ	Пояснительная записка	X	
			Переменные данные	для исполнения		
				1.125 КЛ-2 2-1.2		
				К-19		
				Детали		Масса поз. кг
				ГОСТ 5781-82		
Б4		1		ф 14 АIII l=580	30	0.70
Б4		2		ф 14 АIII l=6080	1	7.36
Б4		3		ф 32 АIII l=6080	1	38.36
				1.125 КЛ-2 2-1.2		
				К-20		
				Детали		
				ГОСТ 5781-82		
Б4		1		ф 14 АIII l=580	30	0.70
Б4		2		ф 14 АIII l=6080	1	7.36
Б4		3		ф 28 АIII l=6080	1	29.37

Обозначение	Марка	Масса
1.125 КЛ-2 2-1.2 25	К-19	66.72
	К-20	57.73

Изм	№ уч.	Лист	№ докум.	Дата	Подп.	Фамилия

Нач. отд.	Бунич		02.91
Гл. конст.	Бунич		"
Рук. гр.	Иванова		"
Провер.	Иванова		"
Рассчит.	Никифоров		"
Разраб.	Коптелова		"
Исполн.	Коптелова		"
Н. контр.	Бунич		"

1.125 КЛ-2 2-1.2 25

Плоские каркасы К-19 ; К-20

Стадия	Масса	Масштаб
1	см таба	—

Лист | Листов 1

ЛЕННИИПРОЕКТ ОКУ

Формат А3

Согласовано

Взам. инв. №

Подпись и дата

Инв. № подл.

Т-710 Ленниипроект. РТП. Зак. 119 Тир 500.

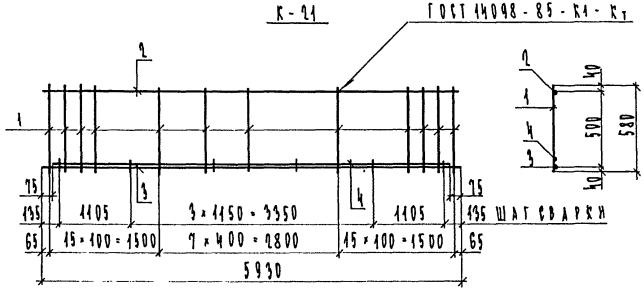

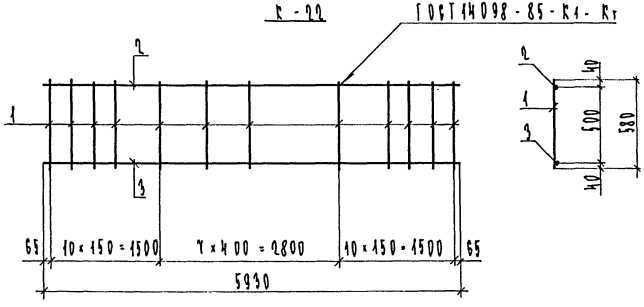

Формат	Зона	Поз.	Обозначение	Наименование	Кол.	Примечание
				Документация		
А3			1.125 КЛ-2 2-1.2 ПЗ	Пояснительная записка		
			Переменные данные	для исполнения		
				1.125 КЛ-2 2-1.2		
				К-21		
				Детали		Масса поз. кг
				ГОСТ 5781-82		
БЧ		1		⌀16 АIII l=580	38	0,92
БЧ		2		⌀25 АIII l=5930	1	22.83
БЧ		3		⌀36 АIII l=5930	1	47.38
БЧ		4		⌀36 АIII l=5780	1	46.18
				1.125 КЛ-2 2-1.2		
				К-22		
				Детали		
				ГОСТ 5781-82		
БЧ		1		⌀14 АIII l=580	28	0,7
БЧ		2		⌀25 АIII l=5930	1	22.83
БЧ		3		⌀36 АIII l=5930	1	47.38

Обозначение	Марка	Масса
1.125 КЛ-2 2-1.2 26	К-21	151.35
	К-22	89.81

Изм	№ уч.	Лист	№ докум.	Дата	Подп.	Фамилия

Нач. отд.	Бунич		02.91
Гл. контр.	Бунич		"
Рук. гр.	Иванова		"
Провер.	Иванова		"
Рассчит.	Никифоров		"
Разраб.	Коптелова		"
Исполн.	Коптелова		"
Н. контр.	Бунич		"

1.125 КЛ-2 2-1.2 26

Плоские каркасы К-21 ; К-22

Стадия	Масса	Масштаб
Р	см табл	—

Лист | Листов 1

ЛЕННИИПРОЕКТ ОКУ

Формат А3

Согласовано

Взам. инв. №

Подпись и дата

Инв. № подл.

Т-710 Леннипроект. РТП. Зак. 119. Тир 500.

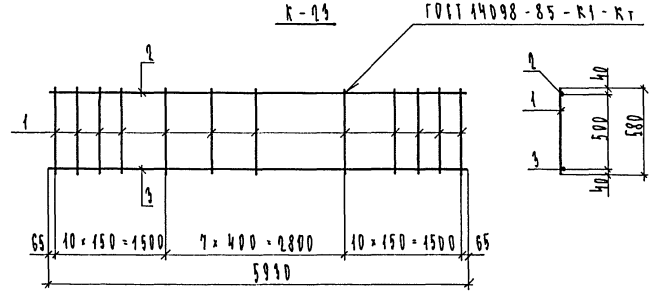

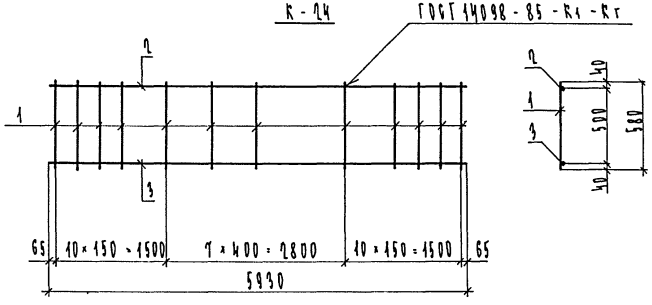

Формат	Зона	Поз.	Обозначение	Наименование	Кол.	Примечание
				Документация		
А3			1.125 КЛ-2 2-1.2 ПЗ	Пояснительная записка		
			Переменные данные	для исполнения		
				1.125 КЛ-2 2-1.2		
				К-23		
				Детали		Масса поз. кг
				ГОСТ 5781-82		
БЧ		1		⌀ 14 АIII l = 580	28	0.70
БЧ		2		⌀ 14 АIII l = 5930	1	7.17
БЧ		3		⌀ 32 АIII l = 5930	1	37.42
				1.125 КЛ-2 2-1.2		
				К-24		
				Детали		
				ГОСТ 5781-82		
БЧ		1		⌀ 14 АIII l = 580	28	0.70
БЧ		2		⌀ 14 АIII l = 5930	1	7.17
БЧ		3		⌀ 28 АIII l = 5930	1	28.64

Обозначение	Марка	Масса
1.125 КЛ-2 2-1.2 27	К-23	64.19
	К-24	55.41

Изм	№ уч.	Лист	№ докум.	Дата	Подп.	Фамилия

Нач. отд.	Бунич		02.91
Гл. конст.	Бунич		"
Рук. гр.	Иванова		"
Провер.	Иванова		"
Рассчит.	Никифоров		"
Разраб.	Коптелова		"
Исполн.	Коптелова		"
Н. контр.	Бунич		"

1.125 КЛ-2 2-1.2 27

Плоские каркасы К-23 ; К-24

Стадия	Масса	Масштаб
Р	см таба	—

Лист | Листов 1

ЛЕННИИПРОЕКТ ОКУ

Формат А3

Согласовано

Взам. инв. №

Подпись и дата

Инв. № подл.

Т-710 Ленниипроект. РТП. Зак. 119. Тир 500.

К-25 ГОСТ 14098-85-К1-Кт

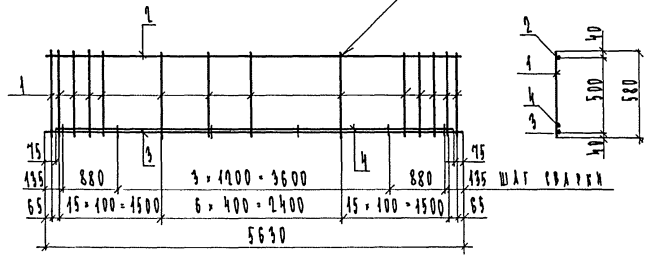

К-26 ГОСТ 14098-85-К1-Кт

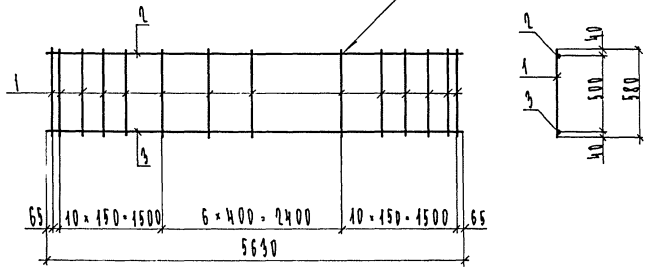

Поз.	Обозначение	Наименование	Кол.	Примечания
		Документация		
ПЗ	1.125 КЖ-2 2-1.2 ПЗ	Пояснительная записка		
		Переменные данные		
		Для исполнения		
		1.125 КЖ-2 2-1.2		
		К-25		
		Детали		Масса поз. кг
		ГОСТ 5781-82		
1		⌀ 16 AIII ℓ = 580	99	0.92
2		⌀ 25 AIII ℓ = 5690	1	21.68
3		⌀ 36 AIII ℓ = 5690	1	44.99
4		⌀ 36 AIII ℓ = 5480	1	43.79
		1.125 КЖ-2 2-1.2		
		К-26		
		Детали		
		ГОСТ 5781-82		
1		⌀ 14 AIII ℓ = 580	99	0.70
2		⌀ 25 AIII ℓ = 5690	1	21.68
3		⌀ 36 AIII ℓ = 5690	1	44.99

Обозначение	Марка	Масса
1.125 КЖ-2 2-1.2 28	К-25	146.34
	К-26	86.97

Изм.	№ уч.	Лист	№ докум.	Дата	Подп.	Фамилия

Нач. отд.	Бунич	02.91
Гл. конст.	Бунич	"
Рук. гр.	Иванова	"
Провер.	Иванова	"
Рассчит.	Никифорова	"
Разраб.	Контелова	"
Исполн.	Контелова	"
Н. контр.	Бунич	"

1.125 КЖ-2 2-1.2 28

Плоские каркасы К-25; К-26

Стадия	Масса	Масштаб
Р	см таблицу	—
Лист	Листов 1	

ЛЕННИИПРОЕКТ
054

Формат А3

Согласовано

Инв.№ подл. | Подпись и дата | Взам.инв.№

Т-710 Ленниипроект. РТП. Зак. 119. Тир 500.

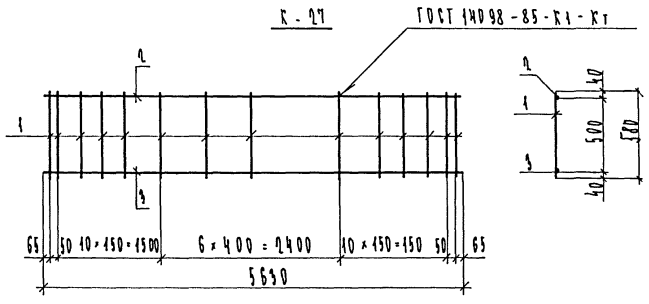

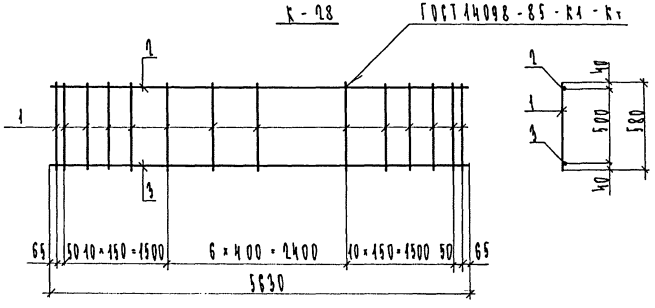

Формат	Зона	Поз.	Обозначение	Наименование	Кол.	Примечание
				ДОКУМЕНТАЦИЯ		
А3			1.125 КЛ-2 2-1.2 ПЗ	ПОЯСНИТЕЛЬНАЯ ЗАПИСКА		
			ПЕРЕМЕННЫЕ ДАННЫЕ	ДЛЯ ИСПОЛНЕНИЯ		
				1.125 КЛ-2 2-1.2		
				К-27		
				ДЕТАЛИ		МАССА ПОЗ. КГ
				ГОСТ 5781-82		
Б4		1		⌀ 14 АIII l = 580	29	0,70
Б4		2		⌀ 14 АIII l = 5630	1	6,81
Б4		3		⌀ 32 АIII l = 5630	1	35,53
				1.125 КЛ-2 2-1.2		
				К-28		
				ДЕТАЛИ		
				ГОСТ 5781-82		
Б4		1		⌀ 14 АIII l = 580	29	0,70
Б4		2		⌀ 14 АIII l = 5630	1	6,81
Б4		3		⌀ 28 АIII l = 5630	1	27,19

Обозначение	Марка	Масса
1.125 КЛ-2 2-1.2 29	К-27	62.64
	К-28	54.30

Изм	№ уч.	Лист	№ докум.	Дата	Подп.	Фамилия

Нач. отд.	Бунич		02.91
Гл. конст.	Бунич		"
Рук. гр.	Иванова		"
Провер.	Иванова		"
Рассмит.	Никифоров		"
Разраб.	Коптелова		"
Исполн.	Коптелова		"
Н. контр.	Бунич		"

1.125 КЛ-2 2-1.2 29

ПЛОСКИЕ КАРКАСЫ К-27 ; К-28

Стадия	Масса	Масштаб
Р	СМ ТАБЛ	—
Лист	Листов 1	

ЛЕННИИПРОЕКТ ОКУ

Формат А3

Согласовано

Взам. инв. №

Подпись и дата

Инв. № подл.

Т-710 Ленниипроект. РТП. Зак. 119. Тир 500.

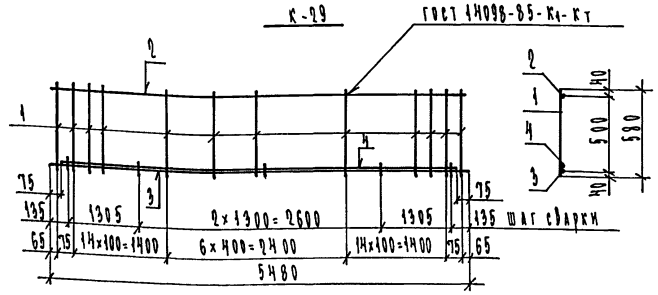

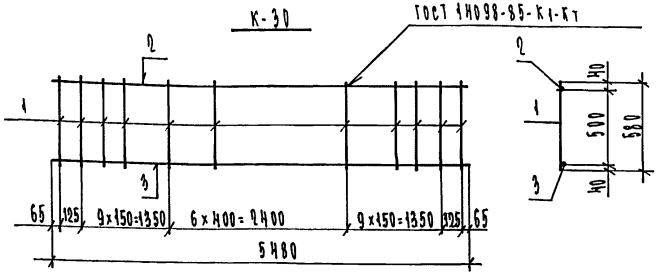

Формат	Зона	Поз.	Обозначение	Наименование	Кол.	Примечание
				Документация		
А3			1.125 КЛ-2 2-1.2 ПЗ	Пояснительная записка		
			Переменные данные	Для исполнения		
				1.125 КЛ-2 2-1.2		
				К-29		
				Детали		
				ГОСТ 5781-82		Масса поз. кг
БЧ		1		⌀ 16 АIII ℓ = 580	37	0,92
БЧ		2		⌀ 25 АIII ℓ = 5480	1	21.10
БЧ		3		⌀ 36 АIII ℓ = 5430	1	43.39
БЧ		4		⌀ 36 АIII ℓ = 5330	1	42.59
				1.125 КЛ-2 2-1.2		
				К-30		
				Детали		
				ГОСТ 5781-82		
БЧ		1		⌀ 14 АIII ℓ = 580	27	0,70
БЧ		2		⌀ 25 АIII ℓ = 5430	1	21.10
БЧ		3		⌀ 36 АIII ℓ = 5430	1	43,39

Обозначение	Марка	Масса
1.125 КЛ-2 2-1.2 30	К-29	141.12
	К-30	83.39

Изм	№ уч.	Лист	№ докум.	Дата	Подп.	Фамилия

Нач. отд.	Бунич		02.91
Гл. конст.	Бунич		"
Рук. гр.	Иванова		"
Провер.	Иванова		"
Рассчит.	Никифоров		"
Разраб.	Козырева		"
Исполн.	Козырева		"
Н. контр.	Бунич		"

1.125 КЛ-2 2-1.2 30

Плоские каркасы К-29 ; К-30.

Стадия	Масса	Масштаб
Р	см. табл	–

Лист | Листов 1

ЛЕННИИПРОЕКТ ОКУ

Формат А3

Согласовано

Взам. инв. №

Подпись и дата

Инв. № подл.

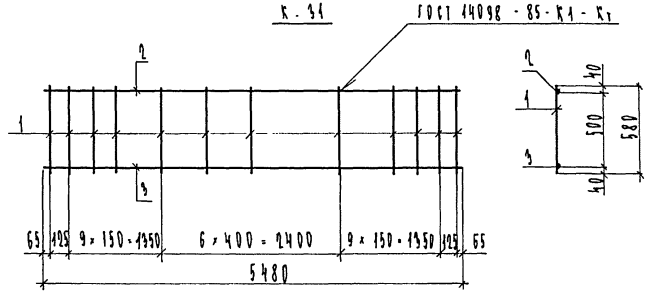

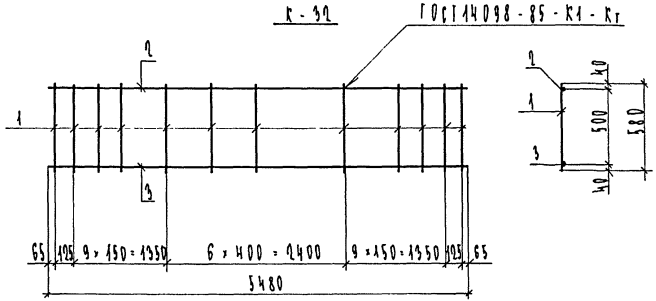

Формат	Зона	Поз.	Обозначение	Наименование	Кол.	Примечание
				Документация		
А3			1.125 КЛ-2 2-1.2 ПЗ	Пояснительная записка		
			Переменные данные	для исполнения		
				1.125 КЛ-2 2-1.2		
				К-31		
				Детали		Масса поз. кг
				ГОСТ 5781-82		
Б4		1		⌀ 14 АIII l=580	27	0,70
Б4		2		⌀ 14 АIII l=5480	1	6,63
Б4		3		⌀ 32 АIII l=5480	1	34,58
				1.125 КЛ-2 2-1.2		
				К-32		
				Детали		
				ГОСТ 5781-82		
Б4		1		⌀ 14 АIII l=580	27	0,70
Б4		2		⌀ 14 АIII l=5480	1	6,63
Б4		3		⌀ 28 АIII l=5480	1	26,49

Обозначение	Марка	Масса
1.125 КЛ-2 2-1.2 31	К-31	60,11
	К-32	52,02

Изм	№ уч.	Лист	№ докум.	Дата	Подп.	Фамилия

Нач. отд.	Бунич		02.91
Гл. конст.	Бунич		"
Рук. гр.	Иванова		"
Провер.	Иванова		"
Рассмит.	Никифоров		"
Разраб.	Коптелова		"
Исполн.	Коптелова		"
Н. контр.	Бунич		"

1.125 КЛ-2 2-1.2 31

Плоские каркасы К-31 ; К-32

Стадия	Масса	Масштаб
Р	см табл.	—
Лист	Листов 1	

ЛЕННИИПРОЕКТ ОКУ

Формат А3

Согласовано

Взам. инв. №

Подпись и дата

Инв. № подл.

Т-710 Леннипроект. РТП. Зак. 119. Тир 500.

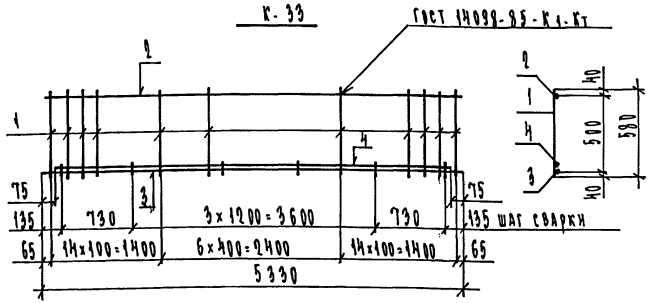

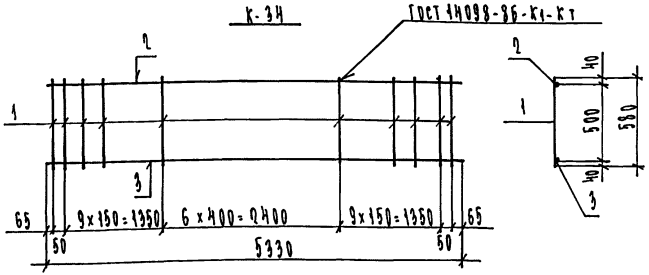

Формат	Зона	Поз.	Обозначение	Наименование	Кол.	Примечание
				Документация		
А3			1.125 КЛ-2 2-1.2 ПЗ	Пояснительная записка		
			Переменные данные	для исполнения		
				1.125 КЛ-2 2-1.2		
				К-33		
				Детали		Масса поз. кг
				ГОСТ 5781-82		
БЧ		1		⌀ 16 АIII l=580	35	0.92
БЧ		2		⌀ 25 АIII l=5330	1	20.52
БЧ		3		⌀ 36 АIII l=5330	1	42.59
БЧ		4		⌀ 36 АIII l=5180	1	41.39
				1.125 КЛ-2 2-1.2		
				К-34		
				Детали		
				ГОСТ 5781-82		
БЧ		1		⌀ 14 АIII l=580	27	0.70
БЧ		2		⌀ 25 АIII l=5330	1	20.52
БЧ		3		⌀ 36 АIII l=5330	1	42.59

Обозначение	Марка	Масса
1.125 КЛ-2 2-1.2 32	К-33	136.70
	К-34	82.01

Изм	№ уч.	Лист	№ докум.	Дата	Подп.	Фамилия

Нач. отд.	Бунич		02.91
Гл. конст.	Бунич		"
Рук. гр.	Иванова		"
Провер.	Иванова		"
Рассчит.	Никифоров		"
Разраб.	Козырева		"
Исполн.	Козырева		"
Н. контр.	Бунич		"

1.125 КЛ-2 2-1.2 32

Плоские каркасы К-33; К-34.

Стадия	Масса	Масштаб
Р	см. табл.	–

Лист | Листов 1

ЛЕННИИПРОЕКТ ОКУ

Формат А3

Согласовано

Взам. инв. №

Подпись и дата

Инв. № подл.

Т-710 Леннипроект. РТП. зак 119 тир 5700.

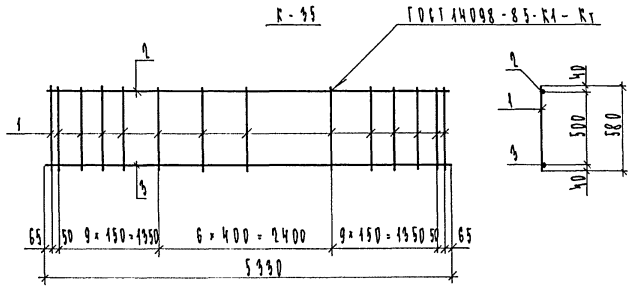

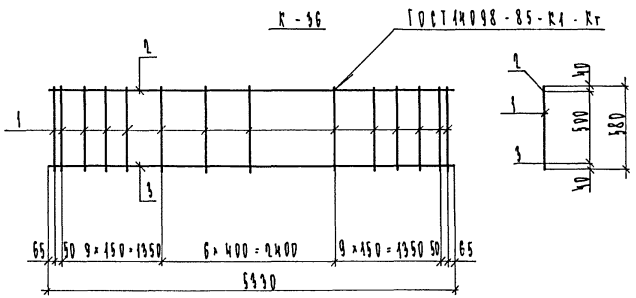

Формат	Зона	Поз.	Обозначение	Наименование	Кол.	Примечание
				Документация		
А3			1.125 КЛ-2 2-1.2 ПЗ	Пояснительная записка		
			Переменные данные	для исполнения		
				1.125 КЛ-2 2-1.2		
				К-35		
				Детали		Масса поз. кг
				ГОСТ 5781-82		
БЧ		1		⌀14 АIII l=580	27	0.70
БЧ		2		⌀14 АIII l=5330	1	6.45
БЧ		3		⌀32 АIII l=5330	1	33.6
				1.125 КЛ-2 2-1.2		
				К-36		
				Детали		
				ГОСТ 5781-82		
БЧ		1		⌀14 АIII l=580	27	0.70
БЧ		2		⌀14 АIII l=5330	1	6.45
БЧ		3		⌀28 АIII l=5330	1	25.74

Обозначение	Марка	Масса
1.125 КЛ-2 2-1.2 33	К-35	58.95
	К-36	51.09

Изм	№ уч.	Лист	№ докум.	Дата	Подп.	Фамилия

Нач. отд.	Бунич		02.91
Гл. конст.	Бунич		"
Рук. гр.	Иванова		"
Провер.	Иванова		"
Рассчит.	Никифоров		"
Разраб.	Коптелова		"
Исполн.	Коптелова		"
Н. контр.	Бунич		"

1.125 КЛ-2 2-1.2 33

Плоские каркасы К-35; К-36

Стадия	Масса	Масштаб
Р	см. табл.	—

Лист | Листов 1

ЛЕННИИПРОЕКТ ОКЧ

Формат А3

Согласовано

Взам. инв. №

Подпись и дата

Инв. № подл.

Т-710 Ленниипроект. РТП. Зак. 119. Тир 500.

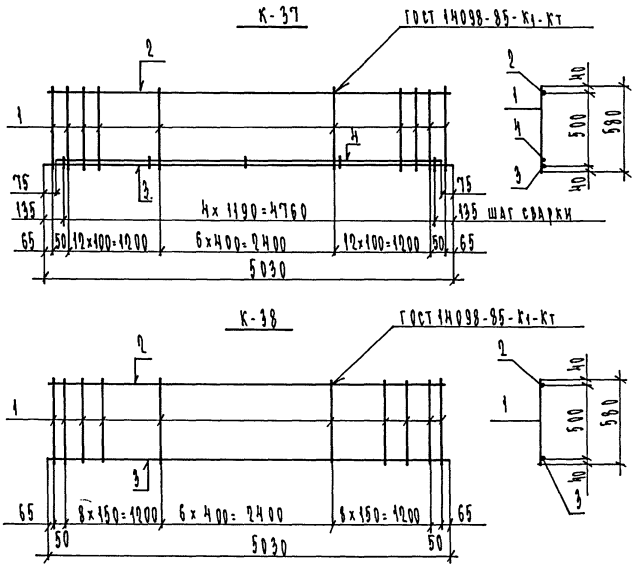

Формат	Зона	Поз.	Обозначение	Наименование	Кол.	Примечание
				Документация		
А3			1.125КА-2 2-1.2 ПЗ	Пояснительная записка		
				Переменные данные		
				для исполнения 1.125КА-2 2-1.2 К-37		
				Детали		Масса ед.кг
				ГОСТ 5781-82		
БЧ		1		ф 16 AIII ℓ=580	33	0.92
БЧ		2		ф 25 AIII ℓ=5030	1	19.37
БЧ		3		ф 36 AIII ℓ=5030	1	40.19
БЧ		4		ф 36 AIII ℓ=4980	1	38.99
				1.125КА-2 2-1.2 К-38		
				Детали		
				ГОСТ 5781-82		
БЧ		1		ф 14 AIII ℓ=580	25	0.70
БЧ		2		ф 25 AIII ℓ=5030	1	19.38
БЧ		3		ф 36 AIII ℓ=5030	1	40.19

Обозначение	Марка	Масса
1.125КА-2 2-1.2 ЭН	К-37	128.91
	К-38	77.05

Изм.	№ уч.	Лист	№ докум.	Дата	Подп.	Фамилия

Нач.отд	Ушич		02.91
Гл.конст	Ушич		"
Рук.гр.	Иванова		"
Провер.	Иванова		"
Т.контр	Никифорова		"
Разраб	Козырева		"
Исполн.	Козырева		"
Н.контр.	Ушич		"

1.125КА-2 2-1.2 ЭН

Плоские каркасы К-37; К-38

Стадия	Масса	Масштаб
Р	см. табл.	-
Лист	Листов 1	

ЛЕННИИПРОЕКТ ОКУ

Формат А3

Согласовано

Инв.№ подл. | Подпись и дата | Взам.инв.№

Т-710 Ленинградский РТП. Зак 119 Тир 5000

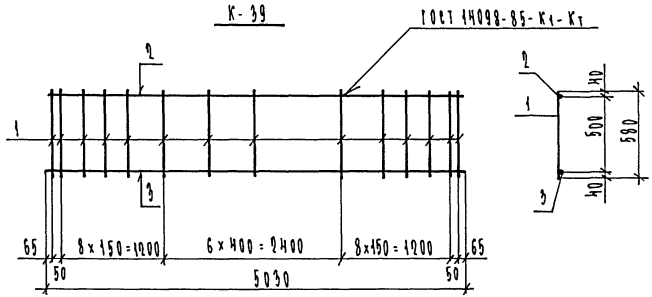

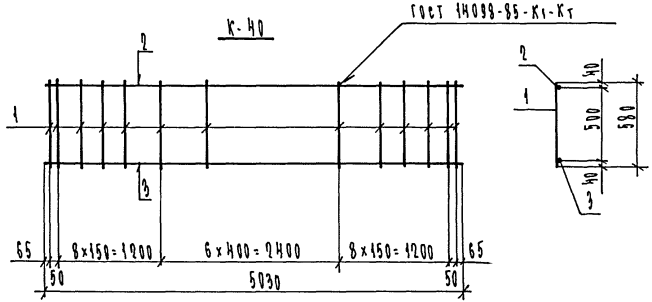

Формат	Зона	Поз.	Обозначение	Наименование	Кол.	Примечание
				Документация		
А3			1.125 КЛ-2 2-1.2 ПЗ	Пояснительная записка		
			Переменные данные	для исполнения		
				1.125 КЛ-2 2-1.2		
				К-39		
				Детали		Масса поз. кг
				ГОСТ 5781-82		
БЧ		1		ф 14 АIII l=580	25	0,70
БЧ		2		ф 14 АIII l=5030	1	6,09
БЧ		3		ф 32 АIII l=5030	1	31,74
				1.125 КЛ-2 2-1.2		
				К-40		
				Детали		
				ГОСТ 5781-82		
БЧ		1		ф 14 АIII l=580	25	0,70
БЧ		2		ф 14 АIII l=5030	1	6,09
БЧ		3		ф 28 АIII l=5030	1	24,30

Обозначение	Марка	Масса
1.125 КЛ-2 2-1.2 35	К-39	55,33
	К-40	47,89

Изм	№ уч.	Лист	№ докум.	Дата	Подп.	Фамилия

Нач. отд.	Бунич		02.91
Гл. конст.	Бунич		"
Рук. гр.	Иванова		"
Провер.	Иванова		"
Рассчит.	Никифоров		"
Разраб.	Козырева		"
Исполн.	Козырева		"
Н. контр.	Бунич		"

1.125 КЛ-2 2-1.2 35

Плоские каркасы. К-39; К-40

Стадия	Масса	Масштаб
Р	см табл.	–

Лист | Листов 1

ЛЕННИИПРОЕКТ ОКУ

Формат А3

Согласовано

Взам. инв. №

Подпись и дата

Инв. № подл.

Т-710 Ленниипроект РТП. Зак 119 Тир 5000.

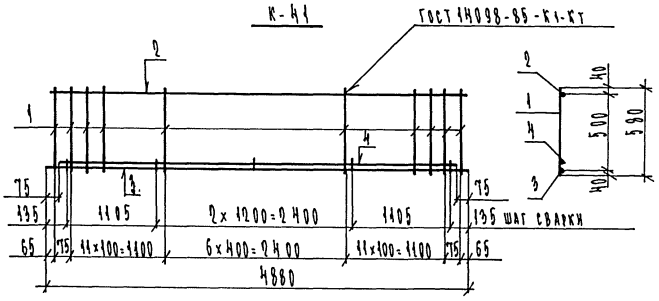

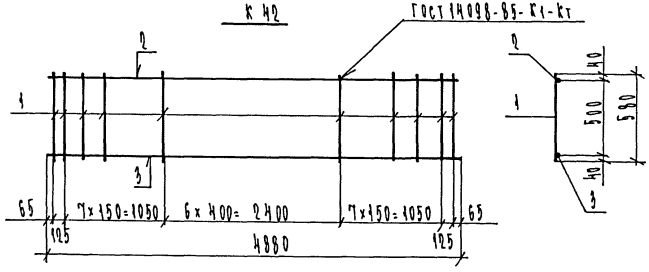

Формат	Зона	Поз.	Обозначение	Наименование	Кол.	Примечание
				Документация		
А3			1.125 КЛ-2 2-1.2 ПЗ	Пояснительная записка		
			Переменные данные	Для исполнения		
				1.125 КЛ-2 2-1.2		
				К-41		
				Детали		Масса поз. кг
				ГОСТ 5781-82		
БЧ		1		ф 16 АIII l=580	31	0.92
БЧ		2		ф 25 АIII l=4880	1	18.79
БЧ		3		ф 36 АIII l=4880	1	38.99
БЧ		4		ф 36 АIII l=4730	1	37.79
				1.125 КЛ-2 2-1.2		
				К-42		
				Детали		
				ГОСТ 5781-82		
БЧ		1		ф 14 АIII l=580	23	0.7
БЧ		2		ф 25 АIII l=4880	1	18.79
БЧ		3		ф 36 АIII l=4880	1	38.99

Обозначение	Марка	Масса
1.125 КЛ-2 2-1.2 36	К-41	124.09
	К-42	73.88

Изм	№ уч.	Лист	№ докум.	Дата	Подп.	Фамилия

Нач. отд.	Бунич		02.91
Гл. конст.	Бунич		"
Рук. гр.	Иванова		"
Провер.	Иванова		"
Рассчит.	Никифоров		"
Разраб.	Козырева		"
Исполн.	Козырева		"
Н. контр.	Бунич		"

1.125 КЛ-2 2-1.2 36

Плоские каркасы К-41; К-42.

Стадия	Масса	Масштаб
Р	см. табл.	-

Лист | Листов 1

ЛЕННИИПРОЕКТ ОКУ

Формат А3

Согласовано

Взам. инв. №

Подпись и дата

Инв. № подл.

Т-710 Ленниипроект. РТП. Зак 119 тир 5700.

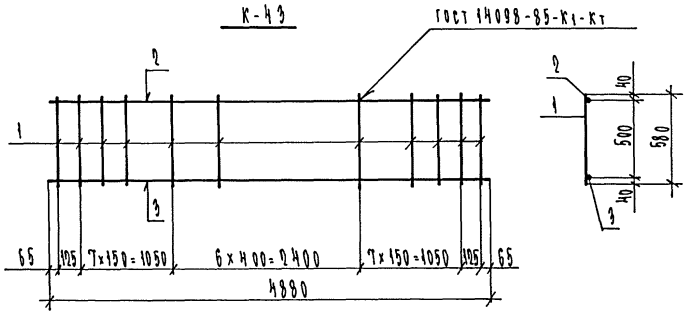

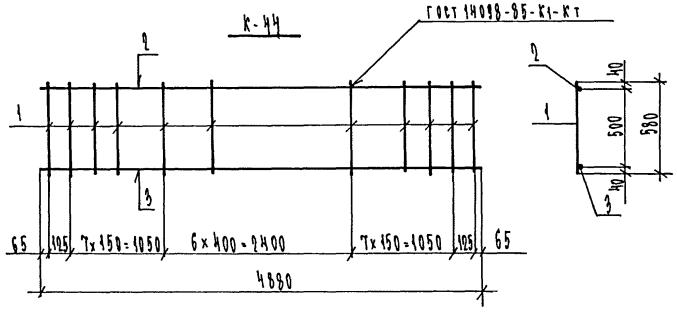

Формат	Зона	Поз.	Обозначение	Наименование	Кол.	Примечание
				Документация		
А3			1.125 КЛ-2 2-1.2 ПЗ	Пояснительная записка		
			Переменные данные для	исполнения		
				1.125 КЛ-2 2-1.2		
				К-43		
				Детали		Масса поз, кг
				ГОСТ 5781-82		
Б4		1		⌀ 14 АIII l= 580	23	0.70
Б4		2		⌀ 14 АIII l=4880	1	5.90
Б4		3		⌀ 32 АIII l=4880	1	30.79
				1.125 КЛ-2 2-1.2		
				К-44		
				Детали		
				ГОСТ 5781-82		
Б4		1		⌀ 14 АIII l= 580	23	0.70
Б4		2		⌀ 14 АIII l= 4880	1	5.90
Б4		3		⌀ 28 АIII l= 4800	1	23.18

Обозначение	Марка	Масса
1.125 КЛ-2 2-1.2 37	К-43	52.79
	К-44	39.28

Изм	№ уч.	Лист	№ докум.	Дата	Подп.	Фамилия

Нач. отд.	Бунич		02.91
Гл. конст.	Бунич		"
Рук. гр.	Иванова		"
Провер.	Иванова		"
Рассчит.	Никифоров		"
Разраб.	Козырева		"
Исполн.	Козырева		"
Н. контр.	Бунич		"

1.125 КЛ-2 2-1.2 37

Плоские каркасы К-43; К-44.

Стадия	Масса	Масштаб
Р	см. табл.	-

Лист | Листов 1

ЛЕННИИПРОЕКТ ОКУ

Формат А3

Согласовано

Взам.инв.№ | Подпись и дата | Инв.№ подл.

Т-710 Ленниипроект. РТП. Зак 119 Тир 500.

К-45

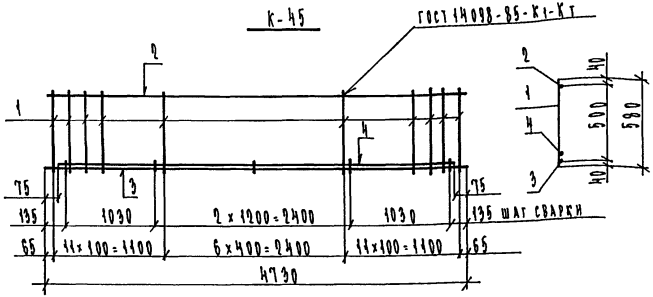

К-46

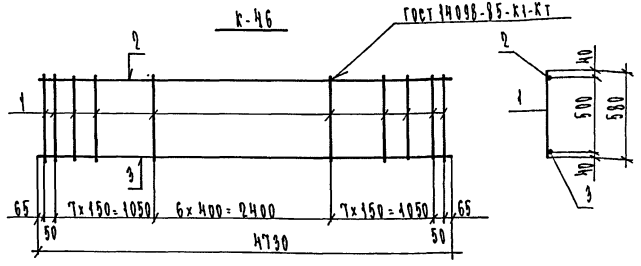

Формат	Зона	Поз.	Обозначение	Наименование	Кол.	Примечание
				Документация		
А3			1.195КА-2 2-1.2 ПЗ	Пояснительная записка		
				Переменные данные		
				для исполнения 1.195КА-2 2-1.2 К-45		
				Детали		Масса поз. кг
				ГОСТ 5781-82		
БЧ		1		ф 16 AIII ℓ= 580	29	0.90
БЧ		2		ф 25 AIII ℓ= 4730	1	18.21
БЧ		3		ф 36 AIII ℓ= 4730	1	37.79
БЧ		4		ф 36 AIII ℓ= 4380	1	36.59
				1.195КА-2 2-1.2 К-46		
				Детали		
				ГОСТ 5781-82		
БЧ		1		ф 14 AIII ℓ= 580	29	0.70
БЧ		2		ф 25 AIII ℓ= 4730	1	18.21
БЧ		3		ф 36 AIII ℓ= 4730	1	37.79

Обозначение	Марка	Масса
1.195КА-2 2-1.2 ВВ	К-45	119.27
	К-46	78.10

Изм.	№ уч.	Лист	№ докум.	Дата	Подп.	Фамилия

Нач.отд.	Бунин	02.91
Гл.конст.	Бунин	"
Рук.гр.	Иванова	"
Провер.	Иванова	"
Рассчит.	Никифоров	"
Разраб.	Козырева	"
Н.контр.	Козырева	"
Н.контр.	Бунин	"

1.195КА-2 2-1.2 ВВ

Плоские каркасы. К-45; К-46.

Стадия	Масса	Масштаб
Р	б/м табл.	-
Лист	Листов 1	

ЛЕННИИПРОЕКТ ОКУ

Формат А3

КА

Согласовано

Взам.инв.№ | Подпись и дата | Инв.№ подл.

Т-710 Ленинградский. РТП. Зак 119 Тир 5000.

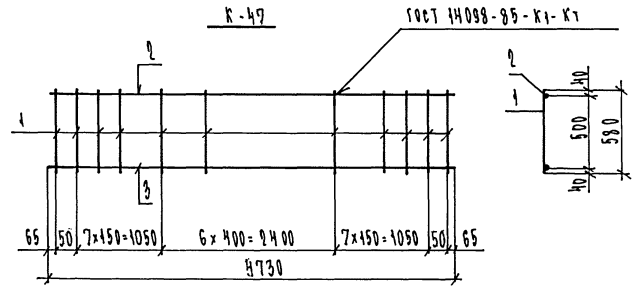

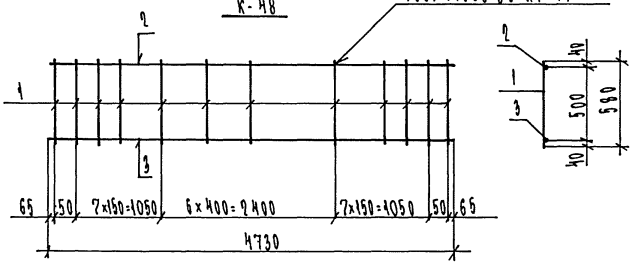

Формат	Зона	Поз.	Обозначение	Наименование	Кол.	Примечание
				Документация		
А3			1.125 КЛ-2 2-1.2 ПЗ	Пояснительная записка		
			Переменные данные	Для исполнения		
				1.125 КЛ-2 2-1.2		
				К-47		
				Детали		Масса поз.кг
				ГОСТ 5781-82		
БЧ		1		ф 14 АIII l=580	23	0,70
БЧ		2		ф 14 АIII l=4730	1	5,72
БЧ		3		ф 32 АIII l=4730	1	29.85
				1.125 КЛ-2 2-1.2		
				К-48		
				Детали		
				ГОСТ 5781-82		
БЧ		1		ф 14 АIII l=580	23	0,70
БЧ		2		ф 14 АIII l=4730	1	5,72
БЧ		3		ф 28 АIII l=4730	1	22.85

Обозначение	Марка	Масса
1.125 КЛ-2 2-1.2 39	К-47	51.67
	К-48	44.67

Изм	№ уч.	Лист	№ докум.	Дата	Подп.	Фамилия

Нач. отд.	Бунич		02.91
Гл. констр.	Бунич		"
Рук. гр.	Иванова		"
Провер.	Иванова		"
Рассчит.	Никифоров		"
Разраб.	Козырева		"
Исполн.	Козырева		"
Н. контр.	Бунич		"

1.125 КЛ-2 2-1.2 39

Плоские каркасы К-47; К-48.

Стадия	Масса	Масштаб
Р	см. табл.	-

Лист | Листов

ЛЕННИИПРОЕКТ

ОКУ

Формат А3

Согласовано

Взам.инв.№

Подпись и дата

Инв.№ подл.

Т-710 Ленниипроект. РТП. Зак 119 тир 5000.

К-49

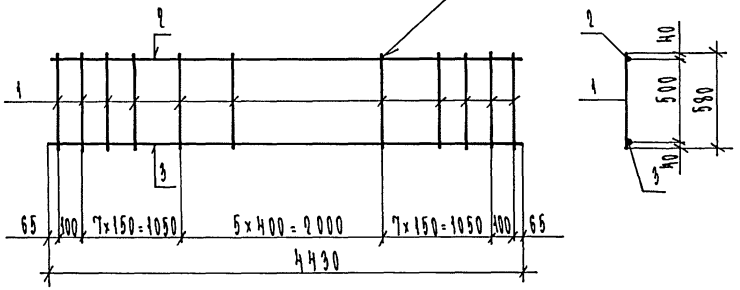

К-50

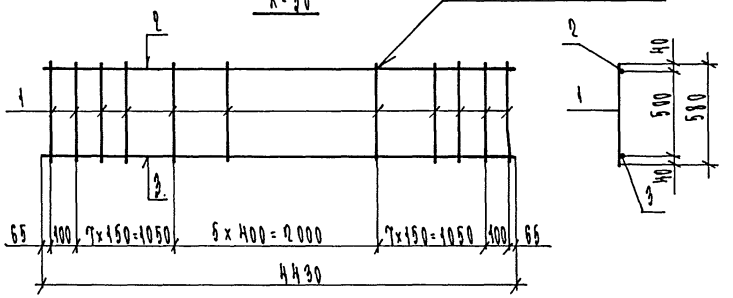

Формат	Зона	Поз.	Обозначение	Наименование	Кол.	Примечание
				Документация		
А3			1.105 КЛ-2 2-1.2 ПЗ	Пояснительная записка		
				Переменные данные		Для исполнения
						1.105 КЛ-2 2-1.2
						К-49
				Детали		Масса ед. кг
				ГОСТ 5781-82		
БЧ		1		ф 14 AIII l= 580	22	0.70
БЧ		2		ф 14 AIII l= 4430	1	5.36
БЧ		3		ф 32 AIII l= 4430	1	27.95
						1.105 КЛ-2 2-1.2
						К-50
				Детали		
				ГОСТ 5781-82		
БЧ		1		ф 14 AIII l= 580	22	0.70
БЧ		2		ф 14 AIII l= 4430	1	5.36
БЧ		3		ф 28 AIII l= 4430	1	21.40

Обозначение	Марка	Масса
1.105 КЛ-2 2-1.2 ПО	К-49	48.74
	К-50	42.16

Изм	№ уч.	Лист	№ докум.	Дата	Подп.	Фамилия

Нач. отд.	Бунич		02.91
Гл. конст.	Бунич		"
Рук. гр.	Иванова		"
Провер.	Иванова		"
Рассчит.	Никифоров		"
Разраб.	Козырева		"
Исполн.	Козырева		"
Н. контр.	Бунич		"

1.105 КЛ-2 2-1.2 ПО

Плоские каркасы К-49 ; К-50

Стадия	Масса	Масштаб
Р	ЕМ ТАБЛ.	-
Лист	Листов 1	

ЛЕННИИПРОЕКТ ОКУ

Формат А3

Согласовано

Взам.инв.№ | Подпись и дата | Инв.№ подл.

Т-710 Ленинградский. РТП. Зак 119 Тир 5200

К-51

ГОСТ 14098-85-К1-Кт

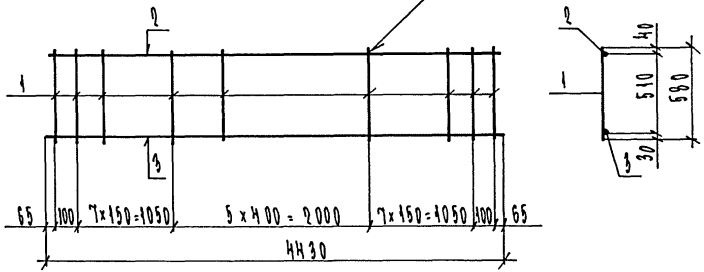

К-52

ГОСТ 14098-85-К1-Кт

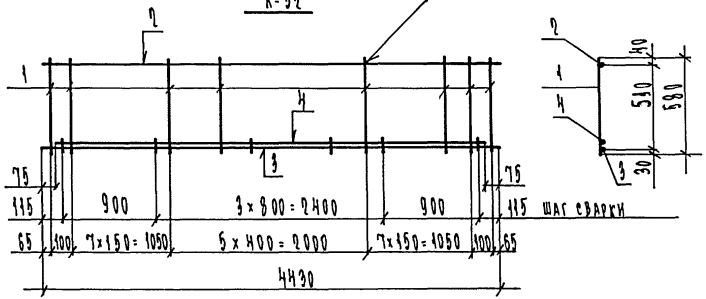

Формат	Зона	Поз.	Обозначение	Наименование	Кол.	Примечание
				Документация		
А3			1.125 КЛ-2 2-1.2 ПЗ	Пояснительная записка		
			Переменные данные	Для исполнения		
				1.125 КЛ-2 2-1.2		
				К-51		
				Детали		Масса ед. кг
				ГОСТ 5781-82		
БЧ		1		ф 12 AIII ℓ = 580	22	0,51
БЧ		2		ф 12 AIII ℓ = 4430	1	3,93
БЧ		3		ф 25 AIII ℓ = 4430	1	17,05
				1.125 КЛ-2 2-1.2		
				К-52		
				Детали		
				ГОСТ 5781-82		
БЧ		1		ф 8 AIII ℓ = 580	22	0,03
БЧ		2		ф 8 AIII ℓ = 4430	1	1,75
БЧ		3		ф 16 AIII ℓ = 4430	1	7,0
БЧ		4		ф 16 AIII ℓ = 4280	1	6,76

Обозначение	Марка	Масса
1.125 КЛ-2 2-1.2 ИЗ	К-51	32,20
	К-52	20,57

Изм	№ уч.	Лист	№ докум.	Дата	Подп.	Фамилия

Нач. отд	Бунич		02.91
Гл. конст	Бунич		"
Рук. гр.	Иванова		"
Проект	Иванова		"
Ратечит	Никифоров		"
Разраб	Козырева		"
Исполн	Козырева		"
Н. контр	Бунич		"

1.125 КЛ-2 2-1.2 ИЗ

Плоские каркасы К-51; К-52

Стадия	Масса	Масштаб
Р	см. табл.	-
Лист	Листов 1	

ЛЕННИИПРОЕКТ ОКУ

Формат А3

Согласовано

Инв.№ подл. | Подпись и дата | Взам.инв.№

Т-710 Ленинградский РТП. Зак 119 Тир 5000

К-53

ГОСТ 14098-85-К1-Кт

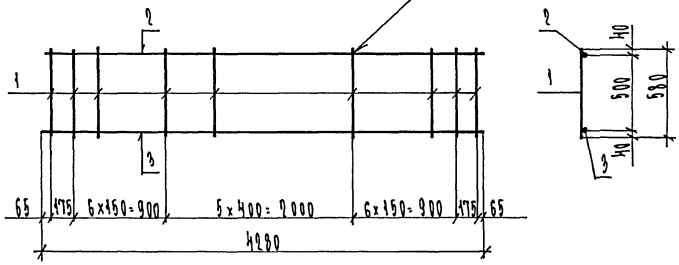

К-54

ГОСТ 14098-85-К1-Кт

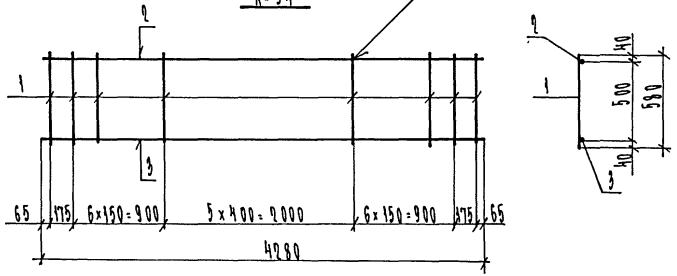

Формат	Зона	Поз.	Обозначение	Наименование	Кол.	Примечание
				Документация		
А3			1.195 КЛ-2 2-1.2 ПЗ	Пояснительная записка		
			Переменные данные	Для исполнения		
				1.195 КЛ-2 2-1.2		
				К-53		
				Детали		Масса поз. кг
				ГОСТ 5781-82		
БЧ		1		⌀ 14 AIII ℓ= 580	20	0.70
БЧ		2		⌀ 14 AIII ℓ= 4280	1	5.19
БЧ		3		⌀ 28 AIII ℓ= 4280	1	27.0
				1.195 КЛ-2 2-1.2		
				К-54		
				Детали		
				ГОСТ 5781-82		
БЧ		1		⌀ 14 AIII ℓ= 580	20	0.70
БЧ		2		⌀ 14 AIII ℓ= 4280	1	5.19
БЧ		3		⌀ 28 AIII ℓ= 4280	1	20.67

Обозначение	Марка	Масса
1.195 КЛ-2 2-1.2 ИЭ	К-53	33.59
	К-54	27.26

Изм	№ уч.	Лист	№ докум.	Дата	Подп.	Фамилия

Нач. отд.	Бунич		02.91
Гл. констр.	Бунич		"
Рук. гр.	Иванова		"
Проверил	Иванова		"
Разраб.	Никифоров		"
Разраб.	Козырева		"
Исполн.	Козырева		"
Н. контр.	Бунич		"

1.195 КЛ-2 2-1.2 ИЭ

Плоские каркасы К-53; К-54.

Стадия	Масса	Масштаб
Р	см. табл.	-
Лист	Листов 1	

ЛЕННИИПРОЕКТ ОКУ

Формат А3

Согласовано

Взам. инв. №

Подпись и дата

Инв. № подл.

Т-710 Ленинградский. РТП. Зак 119 тир 5000.

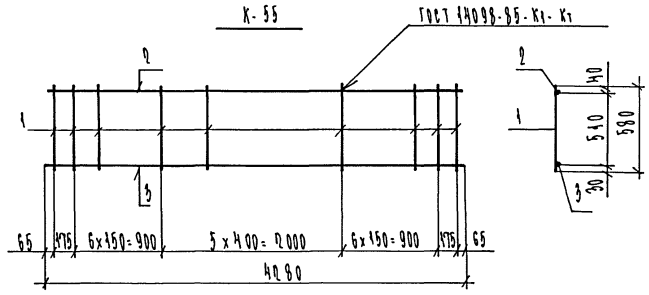

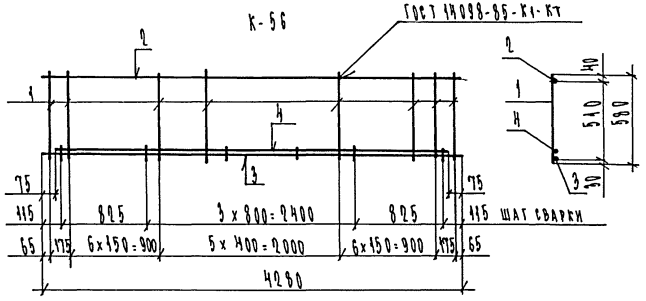

Обозначение	Марка	Масса
1.195 КЛ-2 2-1.2 ПЗ	К-55	30,48
	К-56	19,58

Изм.	№ уч.	Лист	№ докум.	Дата	Подп.	Фамилия

Формат	Зона	Поз.	Обозначение	Наименование	Кол.	Примечание
				Документация		
А3			1.195 КЛ-2 2-1.2 ПЗ	Пояснительная записка		
			Переменные данные	Для исполнения		
				1.195 КЛ-2 2-1.2		
				К-55		
				Детали		Масса поз. кг
				ГОСТ 5781-82		
БЧ		1		ф 12 AIII ℓ = 580	20	0,51
БЧ		2		ф 12 AIII ℓ = 4280	1	3,80
БЧ		3		ф 25 AIII ℓ = 4280	1	16,48
				1.195 КЛ-2 2-1.2		
				К-56		
				Детали		
				ГОСТ 5781-82		
БЧ		1		ф 8 AIII ℓ = 580	20	0,23
БЧ		2		ф 8 AIII ℓ = 4280	1	1,70
БЧ		3		ф 16 AIII ℓ = 4280	1	6,76
БЧ		4		ф 16 AIII ℓ = 4190	1	6,52

Нач. отд.	Бучику		02.91
Гл. конст	Бучику		"
Рук. гр.	Иванова		"
Провер.	Иванова		"
Рассчит.	Никифоров		"
Разраб.	Козырева		"
Н.контр.	Козырева		"
Н. контр.	Бучику		"

1.195 КЛ-2 2-1.2 ПЗ

Плоские каркасы К-55; К-56.

Стадия	Масса	Масштаб
Р	см. табл.	-
Лист	Листов 1	

ЛЕННИИПРОЕКТ ОКУ

Формат А3

Согласовано

Взам.инв.№ | Подпись и дата | Инв.№ подл.

Т-710 Ленинградский. РТП. Зак 119 Тир 5000

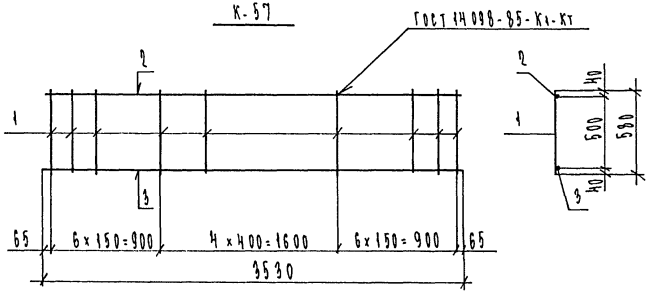

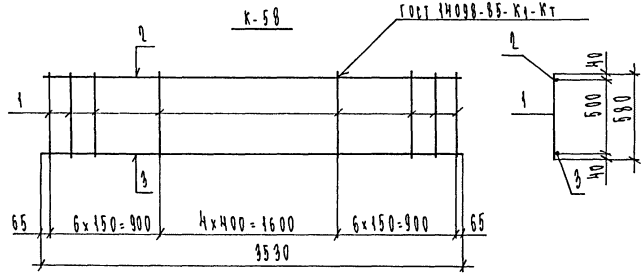

Формат	Зона	Поз.	Обозначение	Наименование	Кол.	Примечание
				Документация		
А3			1.195 КЛ-2 2-1.2 ПЗ	Пояснительная записка		
				Переменные данные		
				Для исполнения		
				1.195 КЛ-2 2-1.2		
				К-57		
				Детали		Масса поз. кг
				ГОСТ 5781-82		
БЧ		1		⌀ 14 AIII ℓ = 580	17	0.70
БЧ		2		⌀ 14 AIII ℓ = 3530	1	4.27
БЧ		3		⌀ 32 AIII ℓ = 3530	1	22.27
				1.195 КЛ-2 2-1.2		
				К-58		
				Детали		
				ГОСТ 5781-82		
БЧ		1		⌀ 14 AIII ℓ = 580	17	0.70
БЧ		2		⌀ 14 AIII ℓ = 3530	1	4.27
БЧ		3		⌀ 28 AIII ℓ = 3530	1	17.05

Обозначение	Марка	Масса
1.195 КЛ-2 2-1.2 ЧЧ	К-57	26.ЧЧ
	К-58	39.22

Изм	№ уч.	Лист	№ докум.	Дата	Подп.	Фамилия

Нач. отд	Бунич		02.91
Гл. констр	Бунич		"
Рук. гр.	Иванова		"
Проверил	Иванова		"
Ответств	Никифоров		"
Разраб	Козырева		"
Исполн	Козырева		"
Н. контр.	Бунич		"

1.195 КЛ-2 2-1.2 ЧЧ

Плоские каркасы К-57; К-58.

Стадия	Масса	Масштаб
Р	см таб л	-
Лист	Листов 1	

ЛЕННИИПРОЕКТ ОКУ

Формат А3

Согласовано

Инв.№ подл. | Подпись и дата | Взам.инв.№

Т-710 Ленинградский. РТП. Зак. 119. Тир 500.

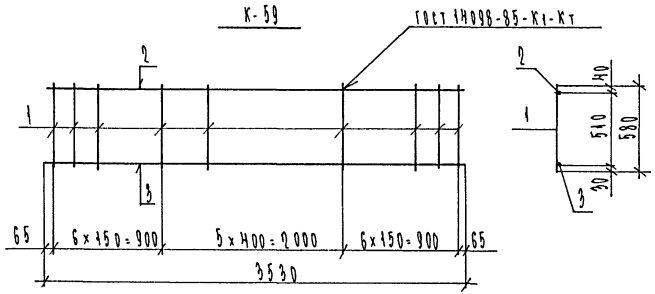

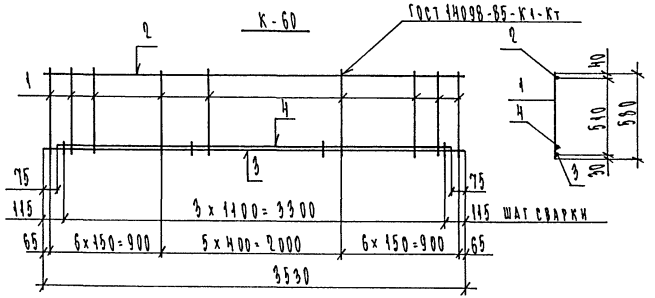

Формат	Зона	Поз.	Обозначение	Наименование	Кол.	Примечание
				Документация		
А3			1.125КА-2 2-1.2 ПЗ	Пояснительная записка		
			Переменные данные	Для исполнения		
				1.125 КА-2 2-1.2		
				К-59		
				Детали		Масса ед. кг
				ГОСТ 5781-82		
БЧ		1		⌀ 12 AIII ℓ=580	17	0,51
БЧ		2		⌀ 12 AIII ℓ=3530	1	3,13
БЧ		3		⌀ 25 AIII ℓ=3530	1	13,59
				1.125 КА-2 2-1.2		
				К-60		
				Детали		
				ГОСТ 5781-82		
БЧ		1		⌀ 8 AIII ℓ=580	17	0,23
БЧ		2		⌀ 8 AIII ℓ=3530	1	1,39
БЧ		3		⌀ 16 AIII ℓ=3530	1	5,58
БЧ		4		⌀ 16 AIII ℓ=3380	1	5,34

Обозначение	Марка	Масса
1.125 КА-2 2-1.2 45	К-59	05,39
	К-60	16,92

Изм	№ уч.	Лист	№ докум.	Дата	Подп.	Фамилия

Нач. отд	Бунич		02.91
Гл.конст.	Бунич		"
Рук.гр	Иванова		"
Провер.	Иванова		"
Рассчит	Никифоров		"
Разраб.	Козырева		"
Исполн.	Козырева		"
Н.контр	Бунич		"

1.125 КА-2 2-1.2 45

Плоские каркасы К-59; К-60.

Стадия	Масса	Масштаб
Р	см. табл.	-
Лист	Листов 1	

ЛЕННИИПРОЕКТ ОКУ

Формат А3

Согласовано

Инв.№ подл. | Подпись и дата | Взам.инв.№

П-1; П-2; П-3; П-4.

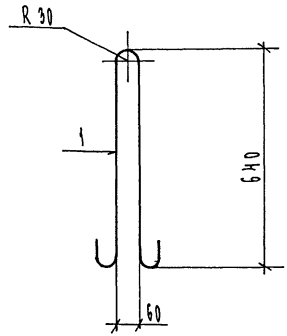

Формат	Зона	Поз.	Обозначение	Наименование	Кол.	Примечание
				Документация		
А3			1.125 КЛ-2 2-1.2 ПЗ	Пояснительная записка		
			Переменные данные	Для исполнения		
				1.125 КЛ-2 2-1.2		
				П-1		
				Детали		Масса поз. кг
А3		1		⌀ 16 AI ГОСТ 5781-82 ℓ = 1610	1	2.55
				П-2		
				Детали		
А3		1		⌀ 14 AI ГОСТ 5781-82 ℓ = 1610	1	1.95
				П-3		
				Детали		
А3		1		⌀ 12 AI ГОСТ 5781-82 ℓ = 1610	1	1.43
				П-4		
				Детали		
А3		1		⌀ 10 AI ГОСТ 5781-82 ℓ = 1610	1	1.00
				ОС-1		
				Детали		
Бч				⌀ 12 AIII ГОСТ 5781-82 ℓ = 290	1	0.26
				ОС-2		
				Детали		
Бч				⌀ 12 AIII ГОСТ 5781-82 ℓ = 440	1	0.39
				ОС-3		
				Детали		
Бч				⌀ 10 AI ГОСТ 5781-82 ℓ = 290	1	0.18

Изм	№ уч.	Лист	№ докум.	Дата	Подп.	Фамилия

Нач. отд.	Бучич		02.91
Гл. конст.	Бучич		"
Рук. гр.	Иванова		"
Провер.	Иванова		"
Рассчит.	Никифоров		"
Разраб.	Козырева		"
Исполн.	Козырева		"
Н. контр.	Бучич		"

1.125 КЛ-2 2-1.2 46

Петли П-1 ÷ П-4, Отдельные стержни ОС-1 ÷ ОС-3.

Стадия	Масса	Масштаб
Р	см. табл.	-
Лист	Листов	

ЛЕННИИПРОЕКТ ОКУ

Формат А3

Согласовано

Инв. № подл. | Подпись и дата | Взам. инв. №

Т-710 Ленинградский. РТП. Зак. 119. Тир 5000.

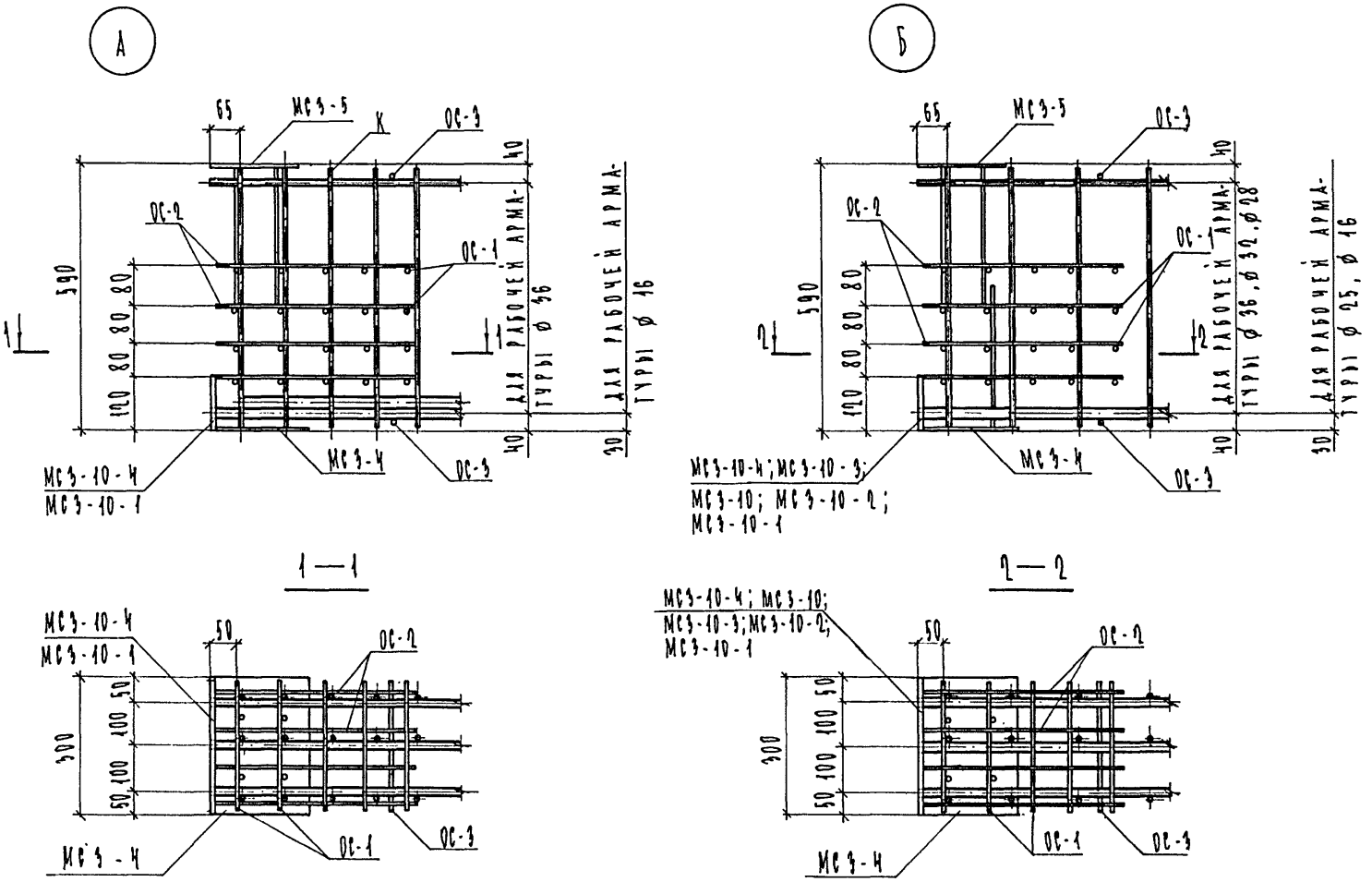

Нач. отд.	Бунич		02.91	1.125 КЖ-2 2-1.2 47	
Гл. констр.	Бунич		"		
Рук. гр.	Иванова		"		
Провер.	Иванова		"		
Рассчит.	Никифоров		"		
Разработ.	Сонтелова		"	Детали А; Б; 1÷7	Стадия: Р; Лист: 1; Листов: 2
Исполнил	Сонтелова		"		ЛЕННИИПРОЕКТ ОКУ
Н.контр.	Бунич		"		

Согласовано

Инв.№ подл. | Подпись и дата | Взам.инв. №

Т-585

Формат 12

Ротапринт "ЛенНИИпроект" зак. [illegible] тир. 1987 г.

1

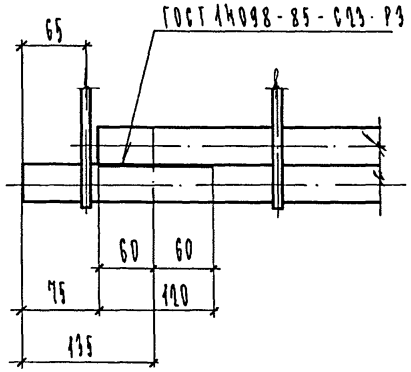

2

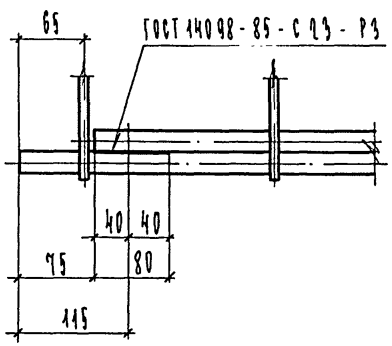

3

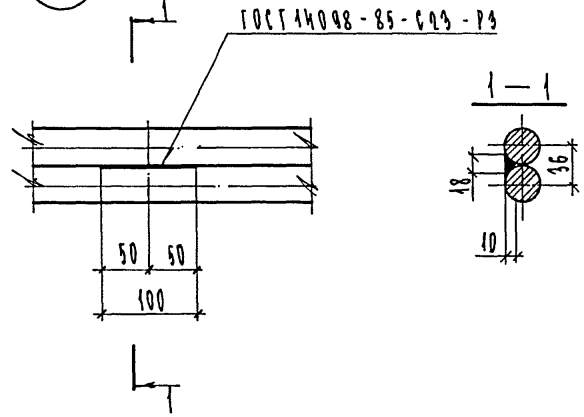

4

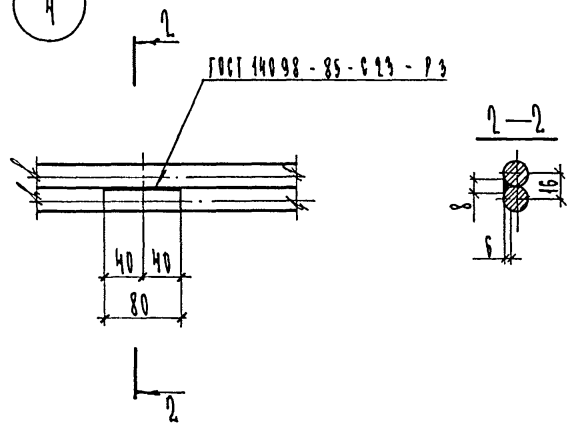

5

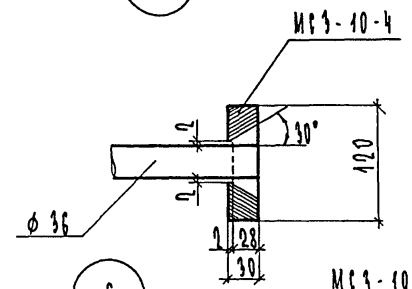

6

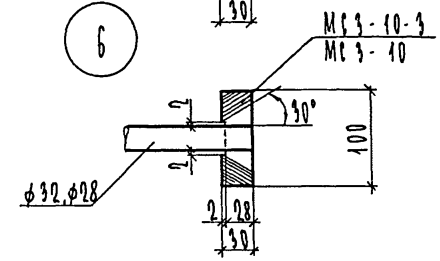

7

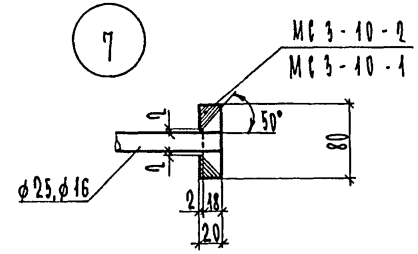

Изм.	№ уч.	Лист	№ докум.	Дата	Подп.	Фамилия

1.125 КЖ-2 2-1.2 47

Лист 2

Формат А2

Инв. № подл. | Подпись и дата | Взам. инв. №

gost.e-ecolog.ru