ИСПОЛНИТЕЛЬНЫЙ КОМИТЕТ ЛЕНИНГРАДСКОГО ГОРОДСКОГО СОВЕТА НАРОДНЫХ ДЕПУТАТОВ

ГЛАВНОЕ АРХИТЕКТУРНО-ПЛАНИРОВОЧНОЕ УПРАВЛЕНИЕ

ТИПОВЫЕ КОНСТРУКЦИИ И ДЕТАЛИ ЗДАНИЙ И СООРУЖЕНИЙ ДЛЯ СТРОИТЕЛЬСТВА В ЛЕНИНГРАДЕ

СЕРИЯ 1.12-5 КЛ-2

РИГЕЛИ И БАЛКИ ЖЕЛЕЗОБЕТОННЫЕ УНИФИЦИРОВАННОГО СБОРНОГО КАРКАСА ПЕРВЫХ ЭТАЖЕЙ ЖИЛЫХ ЗДАНИЙ

ВЫПУСК 2-1.12

АРМАТУРНЫЕ ИЗДЕЛИЯ РИГЕЛЕЙ СЕЧЕНИЕМ 45Х120

1990

Т-4 gost.e-ecolog.ru

ИСПОЛНИТЕЛЬНЫЙ КОМИТЕТ ЛЕНИНГРАДСКОГО ГОРОДСКОГО СОВЕТА НАРОДНЫХ ДЕПУТАТОВ

ГЛАВНОЕ АРХИТЕКТУРНО-ПЛАНИРОВОЧНОЕ УПРАВЛЕНИЕ

ТИПОВЫЕ КОНСТРУКЦИИ И ДЕТАЛИ ЗДАНИЙ И СООРУЖЕНИЙ ДЛЯ СТРОИТЕЛЬСТВА В ЛЕНИНГРАДЕ

СЕРИЯ 1.12-5 КЛ-2

РИГЕЛИ И БАЛКИ ЖЕЛЕЗОБЕТОННЫЕ УНИФИЦИРОВАННОГО СБОРНОГО КАРКАСА ПЕРВЫХ ЭТАЖЕЙ ЖИЛЫХ ЗДАНИЙ

ВЫПУСК 2-1.12

АРМАТУРНЫЕ ИЗДЕЛИЯ РИГЕЛЕЙ СЕЧЕНИЕМ 45Х120

РАЗРАБОТАНЫ ИНСТИТУТОМ ЛЕННИИПРОЕКТ

ВВЕДЕНЫ В ДЕЙСТВИЕ УКАЗАНИЕМ № 96-у ОТ 17.12.90

1990

ЛЕННИИПРОЕКТ

Т-478

Номер изм.	Основание изменений	Краткое содержание изменений	Номера листов			Подписи	
			корректировка	дополнение	аннулирование	ГИП, ГАП	Гл.спец

Номер выпуска	Наименование выпуска	Документ утверждения	Документ изменения
I - II	Ригели сечением 45 х 90см из бетона класса В30	Указание №96-у от 17.12.90	
I - I2	Ригели сечением 45 х I20см из бетона класса В30	Указание №96-у от 17.12.90	
I - 2	Балки подстенные сечением 30х60см	—	тех. распор. №112-78 от 31.10.78
2 - I.II	Арматурные изделия ригелей сечением 45 х I90см	Указание №96-у от 17.12.90	
2 - I.I2	Арматурные изделия ригелей сечением 45 хI20см	Указание №96-у от 17.12.90	
2 - I.2	Арматурные изделия балок подстенных сечением 20х60см	—	тех. распор. №112-78 от 31.10.78

Номер выпуска	Наименование выпуска	Документ утверждения	Документ изменения

Взам.инв.№

Подпись и дата

Инв.№ подл.

Нач.отд	Бунич		11.90
Гл.конст.	Бунич		"
Рук. гр.	Иванова		"
Провер.	Иванова		"
Исполнил	Седова		"
Н.контр.	Бунич		"

1.125 КЛ-2 2-1.12 СС

Состав серии

Стадия	Лист	Листов
Р		1

ЛЕННИИПРОЕКТ ОКУ

Т-1046

Формат А3

Обозначение	Наименование	№ стр.	Примечание
	Обложка		
	Титульный лист		
1.125 КЛ-2 2-1.12 ИК	Информационная карта	3	
СС	Состав серии.	4	
С	Содержание	5÷7	
ПЗ	Пояснительная записка	8	
04	Пространственные		
	каркасы ПК-4 ÷ ПК-5	9	
04СБ	Пространственные		
	каркасы ПК-4 ÷ ПК-5		
	Сборочный чертеж	10	
06	Пространственные		
	каркасы ПК-6 ÷ ПК-10	11	
06СБ	Пространственные		
	каркасы ПК-6 ÷ ПК-10		
	Сборочный чертеж.	12	
03	Пространственные		
	каркасы ПК-11 ÷ ПК-15	13	
03СБ	Пространственные		
	каркасы ПК-11 ÷ ПК-15		
	Сборочный чертеж.	14	
04	Пространственные		
	каркасы ПК-16 ÷ ПК-20	15	
04СБ	Пространственные		
	каркасы ПК-16 ÷ ПК-20		
	Сборочный чертеж.	16	
05	Пространственные		
	каркасы ПК-21 ÷ ПК-25	17	
05СБ	Пространственные		
	каркасы ПК-21 ÷ ПК-25		

Обозначение	Наименование	№ стр.	Примечание
	Сборочный чертеж	18	
06	Пространственные		
	каркасы ПК-26 ÷ ПК-30	19	
06СБ	Пространственные		
	каркасы ПК-26 ÷ ПК-30		
	Сборочный чертеж	20	
07	Пространственные		
	каркасы ПК-31 ÷ ПК-35	21	
07СБ	Пространственные		
	каркасы ПК-31 ÷ ПК-35		
	Сборочный чертеж	22	
08	Пространственные		
	каркасы ПК-36 ÷ ПК-40	23	
08СБ	Пространственные		
	каркасы ПК-36 ÷ ПК-40		
	Сборочный чертеж	24	
09	Пространственные		
	каркасы ПК-41 ÷ ПК-45	25	
09СБ	Пространственные		
	каркасы ПК-41 ÷ ПК-45		
	Сборочный чертеж	26	

Взам.инв. № | Подпись и дата | Инв.№ подл.

Нач.отд.	Ючич		11.90
Гл.конст.	Ючич		
Рук.гр.	Иванова		
Провер.	Иванова		
Исполн.	Колтакова		
Н.контр.	Ючич		

1.125 КЛ-2 2-1.12 С

Содержание

Стадия	Лист	Листов
Р	1	3

ЛЕННИИПРОЕКТ ОКУ

Формат А3

Обозначение	Наименование	№ стр.	Примечание
1.125 КЖ-2 2-1.12 10	Пространственные		
	каркасы ПК-46 ÷ ПК-50	27	
10сб	Пространственные		
	каркасы ПК-46 ÷ ПК-50		
	Сборочный чертеж	28	
11	Пространственные		
	каркасы ПК-51 ÷ ПК-55	29	
11сб	Пространственные		
	каркасы ПК-51 ÷ ПК-55		
	Сборочный чертеж	30	
12	Пространственные		
	каркасы ПК-56 ÷ ПК-60	31	
12сб	Пространственные		
	каркасы ПК-56 ÷ ПК-60		
	Сборочный чертеж	32	
13	Пространственные		
	каркасы ПК-61 ÷ ПК-65	33	
13сб	Пространственные		
	каркасы ПК-61 ÷ ПК-65		
	Сборочный чертеж	34	
14	Пространственные		
	каркасы ПК-66 ÷ ПК-70	35	
14сб	Пространственные		
	каркасы ПК-66 ÷ ПК-70		
	Сборочный чертеж	36	
15	Плоские каркасы К-1; К-2	37	
16	Плоские каркасы К-3; К-4	38	
17	Плоские каркасы К-5; К-6	39	
18	Плоские каркасы К-7; К-8	40	
19	Плоские каркасы К-9; К-10	41	

Обозначение	Наименование	№ стр.	Примечание
20	Плоские каркасы К-11; К-12	42	
21	Плоские каркасы К-13; К-14	43	
22	Плоские каркасы К-15; К-16	44	
23	Плоские каркасы К-17; К-18	45	
24	Плоские каркасы К-19; К-20	46	
25	Плоские каркасы К-21; К-22	47	
26	Плоские каркасы К-23; К-24	48	
27	Плоские каркасы К-25; К-26	49	
28	Плоские каркасы К-27; К-28	50	
29	Плоские каркасы К-29; К-30	51	
30	Плоские каркасы К-31; К-32	52	
31	Плоские каркасы К-33; К-34	53	
32	Плоские каркасы К-35; К-36	54	
33	Плоские каркасы К-37; К-38	55	
34	Плоские каркасы К-39; К-40	56	
35	Плоские каркасы К-41; К-42	57	
36	Плоские каркасы К-43; К-44	58	
37	Плоские каркасы К-45; К-46	59	
38	Плоские каркасы К-47; К-48	60	
39	Плоские каркасы К-49; К-50	61	
40	Плоские каркасы К-51; К-52	62	
41	Плоские каркасы К-53; К-54	63	
42	Плоские каркасы К-55; К-56	64	
43	Плоские каркасы К-57; К-58	65	

Инв.№ подл. | Подпись и дата | Взам.инв.№

Обозначение	Наименование	№ стр.	Примечание
1.125 КА-2 2-1.12 44	Плоские каркасы К-59 ; К-60	66	
45	Плоские каркасы К-61 ; К-62	67	
46	Плоские каркасы К-63 ; К-64	68	
47	Плоские каркасы К-65 ; К-66	69	
48	Плоские каркасы К-67 ; К-68	70	
49	Плоские каркасы К-69 ; К-70	71	
50	Плоские каркасы К-71 ; К-72	72	
51	Плоские каркасы К-73 ; К-74	73	
52	Плоские каркасы К-75 ; К-76	74	
53	Плоские каркасы К-77 ; К-78	75	
54	Плоские каркасы К-79 ; К-80	76	
55	Плоские каркасы К-81 ; К-82	77	
56	Плоские каркасы К-83 ; К-84	78	
57	Плоские каркасы К-85 ; К-86	79	
58	Плоские каркасы К-87 ; К-88	80	
59	Плоские каркасы К-89 ; К-90	81	
60	Плоские каркасы К-91 ; К-92	82	
61	Плоские каркасы К-93 ; К-94	83	
62	Плоские каркасы К-95 ; К-96	84	
63	Плоские каркасы К-97 ; К-98	85	
64	Плоские каркасы К-99 ; К-100	86	
65	Плоские каркасы К-101 ; К-102	87	
66	Плоские каркасы К-103 ; К-104	88	
67	Плоские каркасы К-105 ; К-106	89	
68	Плоские каркасы К-107 ; К-108	90	
69	Плоские каркасы К-109 ; К-110	91	
70	Плоские каркасы К-111 ; К-112	92	
71	Плоские каркасы К-113 ; К-114	93	
72	Плоские каркасы К-115 ; К-116	94	
73	Плоские каркасы К-117 ; К-118	95	

Обозначение	Наименование	№ стр.	Примечание
74	Плоские каркасы К-119 ; К-120	96	
75	Плоские каркасы К-121 ; К-122	97	
76	Плоские каркасы К-123 ; К-124	98	
77	Плоские каркасы К-125 ; К-126	99	
78	Плоские каркасы К-127 ; К-128	100	
79	Плоские каркасы К-129 ; К-130	101	
80	Плоские каркасы К-131 ; К-132	102	
81	Плоские каркасы К-133 ; К-134	103	
82	Плоские каркасы К-135 ; К-136	104	
83	Детали П-1 ; П-2 ; П-3		
	Отдельные стержни		
	ОС-1 ; ОС-2	105	
84	Детали А,Б ; 1 ÷ 7	106-107	

Инв.№ подл. | Подпись и дата | Взам.инв.№

Согласовано

Инв.№ подл. | Подпись и дата | Взам.инв. №

I. ОБЩИЕ ПОЛОЖЕНИЯ.

I.I Настоящий выпуск содержит рабочие чертежи арматурных изделий для армирования ригелей сечением 45хI20см для унифицированного сборного каркаса первых этажей жилых зданий.

I.2 Опалубочно-арматурные чертежи разработаны в выпуске I-I2, строповочные петли в настоящем выпуске, опорные анкерные пластины и закладные детали в серии I.03IKЛ-2 выпуск I.

2. КОНСТРУКЦИИ.

2.I Пространственные арматурные каркасы собираются из следующих арматурных изделий:

- вертикальных плоских каркасов;
- отдельных стержней, связывающих плоских каркасов;
- отдельных стержней, связывающих плоских каркасов;
- петлей;
- закладных деталей

2.2 Изготовление плоских каркасов и сборка пространственных каркасов выполняются с применением контактно-точечной сварки с нормируемой прочностью соединений в соответствии с ГОСТ I4098-85.

Технические требования к арматурным изделиям должны соответствовать ГОСТ I0922-75.

3. МАТЕРИАЛ.

3.I Арматурные изделия выполняются из стали классов AI, АП и АШ по ГОСТ 578I-82.

4. МАРКИРОВКА ИЗДЕЛИЙ.

4.I Маркировка изделий принята по буквенно-цифровой системе каталога:

ПК - пространственный каркас
К - плоский каркас
ОС - отдельные стержни
Цифровые индексы обозначают порядковые номера изделий.

5. ТЕХНОЛОГИЧЕСКИЕ ТРЕБОВАНИЯ.

5.I Приварку соединительных стержней ОС-I и ОС-2 при сборке пространственных каркасов производить ручной дуговой сваркой точечными прихватками в соответствии с требованиями ГОСТ I4098-85 типа К3.

Приварку ОС-I и ОС-2 в этом ч случае производить не к продольным стержням плоских каркасов а к поперечным.

При этом отклонение от перпендикулярности стержней не регламентируется.

5.2 Надопорные сетки ригелей собираются из отдельных стержней гребенок, по наружному контуру и в местах пересечения свариваются электродуговыми точками, в стальных местах пересечения вяжутся между собой вязальной проволокой.

Нач.отд.	Бучнич		11.90	1.125 КЖ-2 2-1.12 ПЗ		
Гл.конст.	Бучнич		"			
Уч.гр.	Иванова		"	Пояснительная записка	Стадия: Р; Лист: ; Листов: 1	
Провер.	Иванова		"		ЛЕННИИПРОЕКТ ОКУ	
Разработ.	Иванова		"			
Исполнил	Седова		"			
Н.контр.	Бучнич		"			

Формат 12

T-585

Ротапринт "ЛенНИИпроект" зак. ... тир. 1985 г.

Формат	Зона	Поз	Обозначение	Наименование	Кол. на исполнение 1.125 КЛ-2 2-1.12 01 —	01	02	03	04	Примечание
				Документация						
А3			1.125 КЛ-2 2-1.12 ОВ6	Сборочный чертеж						
А3			ПЗ	Пояснительная записка						
				Сборочные единицы						Масса. поз. кг
А3		1	1.125 КЛ-2 2-1.12 15	Каркасы К-1	2					
А3		2	15	К-2	2					
А3		1	16	К-3		2				
А3		2	16	К-4		2				
А3		3	17	К-5			2			
А3		4	17	К-6			2			
А3		5	18	К-7				2		
А3		6	18	К-8				2		
А3		3	19	К-9					2	
А3		4	19	К-10					2	
А4		12	1.031 КЛ-2 1	Закладные детали МС3-1	2	2	2	2	2	8.75
А4		13		МС3-2	2	2	2	2	2	15.96
				Детали						
А3		7	1.125 КЛ-2 2-1.12 83	Отдельные стержни ОС-1	80	80	80	80	80	0.39
А3		9		ОС-2	48	48	48	48	48	0.27
А3		10		Петля П-1	2	2	2	2	2	8.21
А4		14	1.031 КЛ-2 1	Закладные детали МС-3-7-1	2			2		18.61
А4		11		МС3-7-2		2	2			8.39
А4		11		МС3-8-1					2	4.43
					ПК-1	ПК-2	ПК-3	ПК-4	ПК-5	

Согласовано

Взам.инв.№

Подпись и дата

Инв.№ подл.

Нач.отд.	Бунич	11.90
Гл.конст.	Бунич	"
Рук.гр.	Иванова	"
Провер.	Иванова	"
Разраб.	Никифоров	"
Рассчит.	Никифоров	"
Исполн.	Коптелова	"
Н.контр.	Бунич	"

1.125 КЛ-2 2-1.12 01

Пространственные каркасы ПК-1 ÷ ПК-5

Стадия	Лист	Листов
Р		1

ЛЕННИИПРОЕКТ ОКУ

Т-92I-I

Формат А3

Рис 1

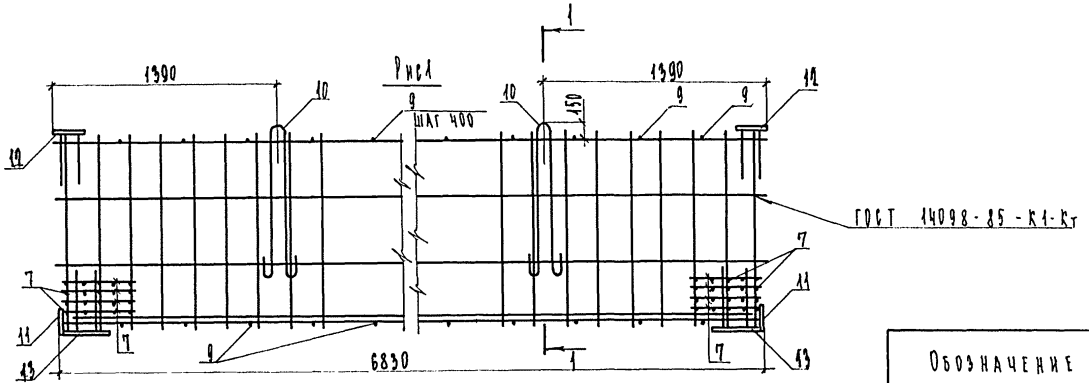

Рис 2

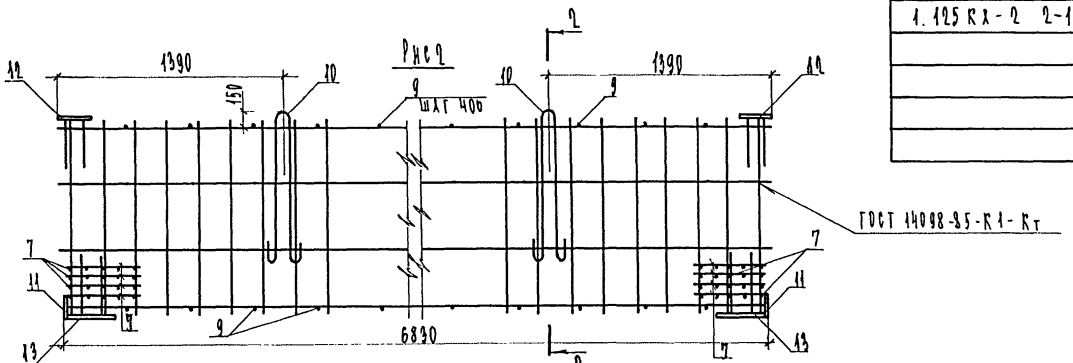

Обозначение	Марка	Рис	Масса
1.125 КЖ-2 2-1.12 01 -	ПК - 1	1	1147.90
-01	ПК - 2	1	688.76
-02	ПК - 3	1	553.86
-03	ПК - 4	2	519.02
-04	ПК - 5	1	444.60

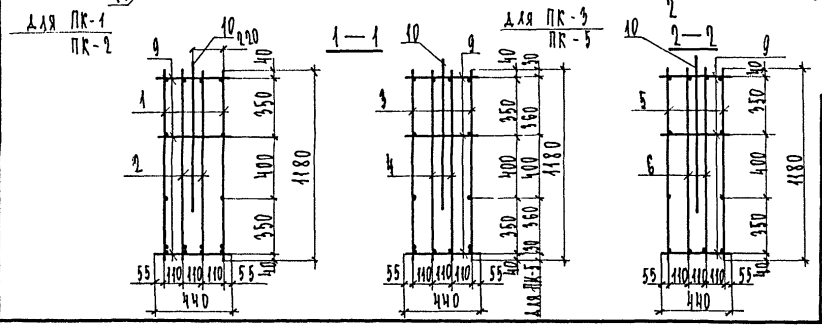

Изм	№ уч.	Лист	№ докум	Дата	Подп.	Фамилия

Нач. отд	Бунич		11.90
Гл. конст	Бунич		
Рук. гр	Иванова		
Провер	Иванова		
Рассчит	Никифоров		
Разраб	Никифоров		
Исполн.	Коптелова		
Н. контр	Бунич		

1.125 КЖ-2 2-1.12 01СБ

Пространственные каркасы ПК-1 ÷ ПК-5 Сборочный чертеж

Стадия	Масса	Масштаб
Р	СИ ТАБЛ	—
Лист	Листов 1	

ЛЕННИИПРОЕКТ ОКУ

Формат 12

Согласовано

Инв.№ подл. | Подпись и дата | Взам.инв.№

Формат	Зона	Поз	Обозначение	Наименование	Кол. на исполнение 1.125 КЛ-2 2-1.12 02 —	01	02	03	04	Примечание
				ДОКУМЕНТАЦИЯ						
А3			1.125 КЛ-2 2-1.12 0205	Сборочный чертеж						
А3			ПЗ	Пояснительная записка						
				СБОРОЧНЫЕ ЕДИНИЦЫ						масса поз. кг
А3		1	1.125 КЛ-2 2-1.12 20	Каркасы К-11	2					
А3		2	20	К-12	2					
А3		1	21	К-13		2				
А3		2	21	К-14		2				
А3		3	22	К-15			2			
А3		4	22	К-16			2			
А3		5	23	К-17				2		
А3		6	23	К-18				2		
А3		3	24	К-19					2	
А3		4	24	К-20					2	
А4		12	1.091 КЛ-2 1	Закладные детали МС3-1	2	2	2	2	2	8.75
А4		13		МС3-2	2	2	2	2	2	15.36
				ДЕТАЛИ						
А3		7	1.125 КЛ-2 2-1.12 83	Отдельные стержни ОС-1	80	80	80	80	80	0.39
А3		9		ОС-2	46	46	46	46	46	0.27
А3		10		Петля П-2	2	2	2	2	2	5.69
А4		11	1.091 КЛ-2 1	Закладные детали МС3-7-1	2			2		10.61
А4		11		МС3-7-2		2	2			8.82
А4		14		МС3-8-1					2	4.49
					ПК-6	ПК-7	ПК-8	ПК-9	ПК-10	

Согласовано

Взам.инв.№

Подпись и дата

Инв.№ подл.

Нач. отд	Бунич		11.90
Гл. конструктор	Бунич		"
Рук. гр.	Иванова		"
Провер.	Иванова		"
Разраб.	Никифоров		"
Рассмотр.	Никифоров		"
Н. контр.	Бунич		"

1.125 КЛ-2 2-1.12 02

Пространственные каркасы ПК-6 ÷ ПК-10

Стадия	Лист	Листов
Р		1

ЛЕННИИПРОЕКТ ОКЧ

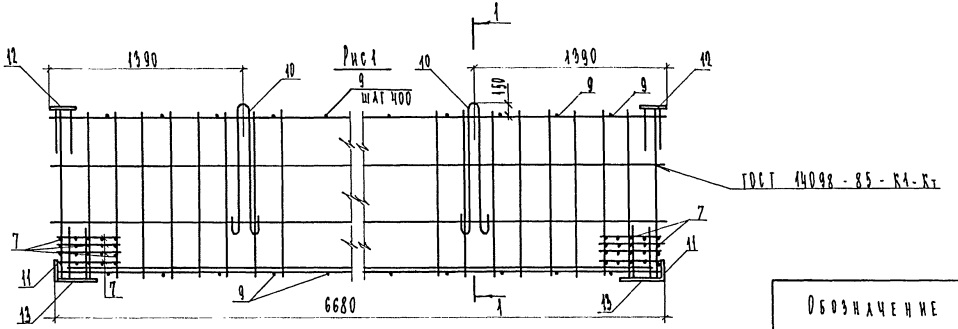

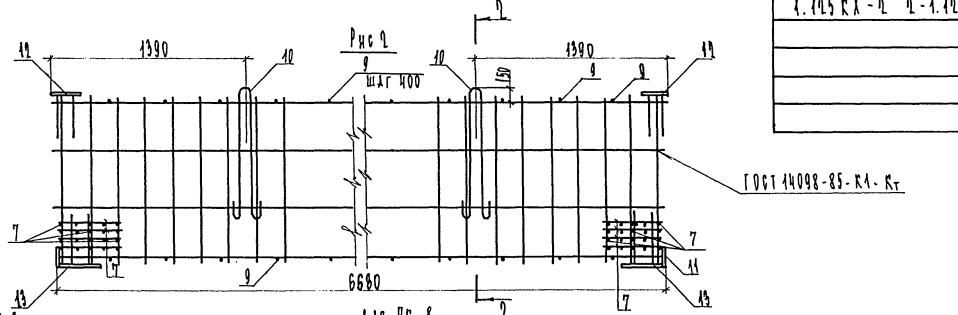

Обозначение	Марка	Рис	Масса
1.125 КЖ-2 2-1.12 00–	ПК - 6	1	1119.92
-01	ПК - 7	1	673.34
-02	ПК - 8	1	541.30
-03	ПК - 9	2	507.76
-04	ПК - 10	1	434.28

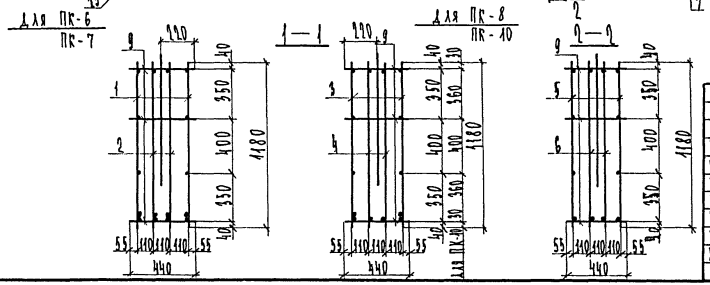

Изм.	№ уч.	Лист	№ докум.	Дата	Подп.	Фамилия
Нач. отд.		Бычич		11.90		
Гл. конст.		Бычич		"		
Рук. гр.		Иванова		-		
Проект.		Иванова		-		
Расчит.		Никифоров		-		
Разраб.		Никифоров		"		
Испол.		Колтелова		"		
Н. контр.		Бычич		-		

1.125 КЖ-2 2-1.12 00СБ

Пространственные каркасы ПК-6 ÷ ПК-10 Сборочный чертеж

Стадия	Масса	Масштаб
Р	см. табл.	—
Лист	Листов 1	

ЛЕННИИПРОЕКТ ОКУ

Формат 12

Согласовано

Инв.№ подл. | Подпись и дата | Взам.инв.№

Формат	Зона	Поз	Обозначение	Наименование	Кол. на исполнение 1.125 КЛ-2 2-1.12 03 —	01	02	03	04	Примечание
				Документация						
А4			1.125 КЛ-2 2-1.12 03 СБ	Сборочный чертеж						
А3			ПЗ	Пояснительная записка						
				Сборочные единицы						масса поз кг
А3		1	1.125 КЛ-2 2-1.12 25	Каркасы К-21	2					
А3		2	25	К-22	2					
А3		1	26	К-23		2				
А3		2	26	К-24		2				
А3		3	27	К-25			2			
А3		4	27	К-26			2			
А3		5	28	К-27				2		
А3		6	28	К-28				2		
А3		3	29	К-29					2	
А3		4	29	К-30					2	
А4		12	1.091 КЛ-2 1	Закладные детали МС3-1	2	2	2	2	2	8.75
А4		13		МС3-2	2	2	2	2	2	15.16
				Детали						
А3		7	1.125 КЛ-2 2-1.12 83	Отдельные стержни ОС-1	80	80	80	80	80	0.39
А3		9		ОС-2	46	46	46	46	46	0.27
А3		10		Петля П-2	2	2	2	2	2	5.69
А4		11	1.091 КЛ-2 1	Закладные детали МС3-7-1	2			2		10.61
А4		11		МС3-7-2		2	2			8.82
А4		11		МС3-8-1					2	4.43
					ПК-11	ПК-12	ПК-13	ПК-14	ПК-15	

Согласовано

Взам.инв.№

Подпись и дата

Инв.№ подл.

Нач.отд.	Бунич		11.90
Гл.конст.	Бунич		"
Рук.гр.	Иванова		"
Провер.	Иванова		"
Разраб.	Никифоров		"
Рассчит.	Никифоров		"
Исполн.	Колтегова		"
Н.контр.	Бунич		"

1.125 КЛ-2 2-1.12 03

Пространственные каркасы ПК-11 ÷ ПК-15

Стадия	Лист	Листов
Р		1

ЛЕННИИПРОЕКТ ОКУ

Т-92I-I

Формат А3

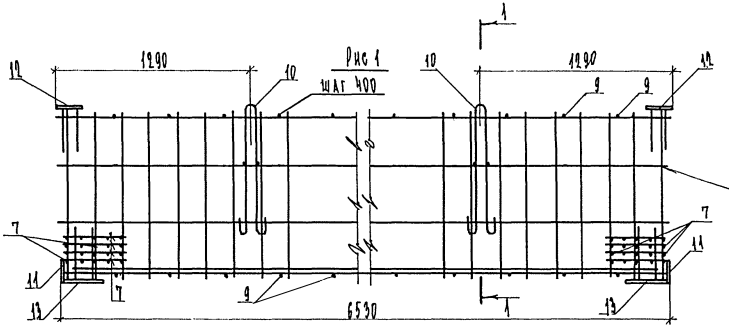

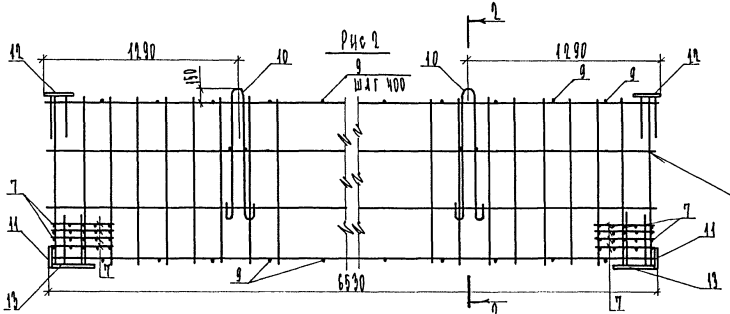

Обозначение	Марка	Рис	Масса
1.195КА-2 2-1.12 ОЗ –	ПК-11	1	920.64
– 01	ПК-12	1	858.62
– 02	ПК-13	1	530.18
– 03	ПК-14	2	497.12
– 04	ПК-15	1	495.40

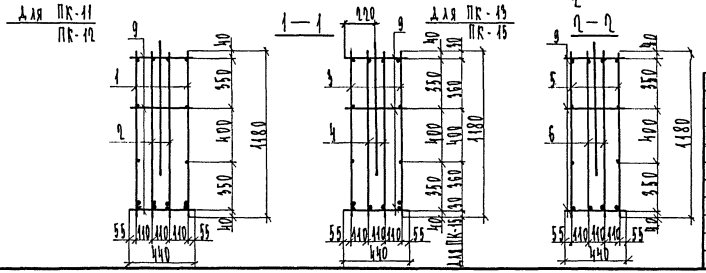

Изм	№ уч.	Лист	№ докум	Дата	Подп.	Фамилия

Нач. отд.	Бычин		11.90
Гл. конст.	Бычин		-
Рук. гр.	Иванова		-
Провер.	Иванова		-
Рассчит.	Никифоров		-
Разраб.	Никифоров		-
Исполн.	Капелова		-
Н. контр.	Бычин		-

1.195КА-2 2-1.12 ОЗСБ

Пространственные каркасы ПК-11 ÷ ПК-15 Сборочный чертеж

Стадия	Масса	Масштаб
Р	см таба	—
Лист	Листов 1	

ЛЕННИИПРОЕКТ ОКУ

Формат 12

Согласовано

Инв.№ подл. | Подпись и дата | Взам.инв.№

Формат	Зона	Поз	Обозначение	Наименование	Кол. на исполнение 1.125 КЖ-2 2-1.12 04 —	01	02	03	04	Примечание
				Документация						
А3			1.125 КЖ-2 2-1.12 04СБ	Сборочный чертеж						
А3			03	Пояснительная записка						
				Сборочные единицы						Масса ед. кг
А3		1	1.125 КЖ-2 2-1.12 30	Каркасы К-31	2					
А3		2	30	К-32	2					
А3		1	31	К-33		2				
А3		2	31	К-34		2				
А3		3	32	К-35			2			
А3		4	32	К-36			2			
А3		5	33	К-37				2		
А3		6	33	К-38				2		
А3		3	34	К-39					2	
А3		4	34	К-40					2	
А4		12	1.031 КЖ-2 1	Закладные детали МС3-1	2	2	2	2	2	8.75
А4		13		МС3-2	2	2	2	2	2	15.36
				Детали						
А3		7	1.125 КЖ-2 2-1.12 83	Отдельные стержни ОС-1	80	80	80	80	80	0.39
А3		9		ОС-2	44	44	44	44	44	0.97
А3		10		Петля П-2	2	2	2	2	2	5.69
А4		11	1.031 КЖ-2 1	Закладные детали МС3-7-1	2			2		10.61
А4		11		МС3-7-2		2	2			8.89
А4		11		МС3-8-1					2	4.43
					ПК-16	ПК-17	ПК-18	ПК-19	ПК-20	

Согласовано

Взам.инв.№ | Подпись и дата | Инв.№ подл.

Нач.отд.	Бычин		11.90
Гл.конст.	Бычин		"
Рук.гр.	Иванова		"
Провер.	Иванова		"
Разраб.	Никифоров		"
Рассчит.	Никифоров		"
Испол.	Колтакова		"
Н.контр.	Бычин		"

1.125 КЖ-2 2-1.12 04

Пространственные каркасы ПК-16 ÷ ПК-20

Стадия	Лист	Листов
Р		1

ЛЕННИИПРОЕКТ ОКУ

Т-92I-I

Формат А3

Рис 1

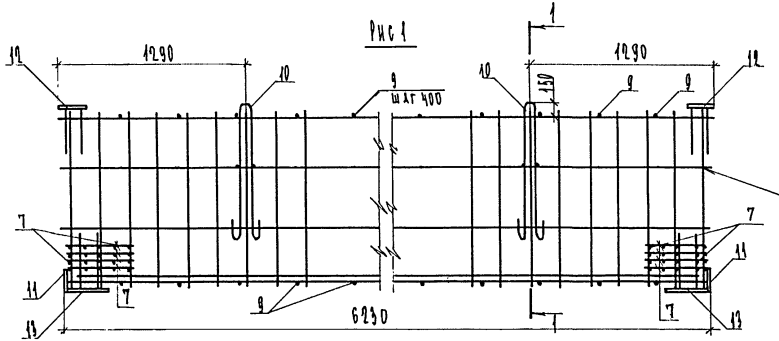

Рис 2

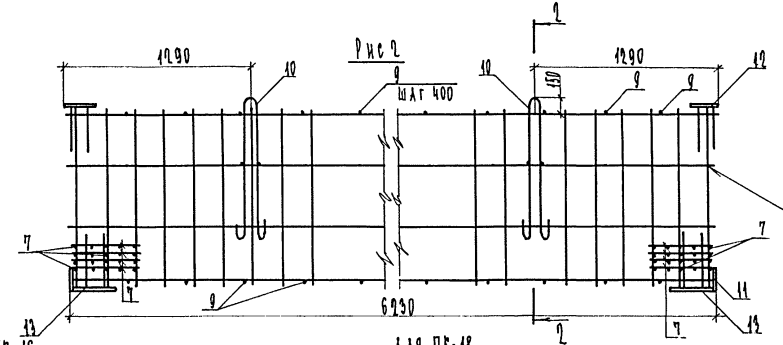

Обозначение	Марка	Рис	Масса
1.125 КЛ-2 2-1.12 04 -	ПК-16	1	883.92
-01	ПК-17	1	640.04
-02	ПК-18	1	515.76
-03	ПК-19	2	484.50
-04	ПК-20	1	415.40

Для ПК-16 ПК-17

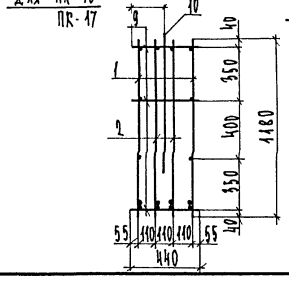

1—1

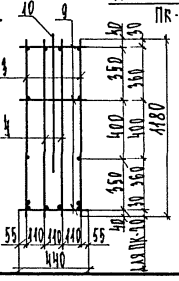

Для ПК-18 ПК-20

2—2

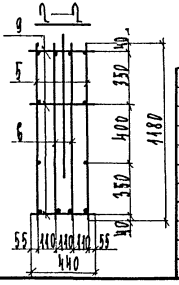

Изм	№ уч.	Лист	№ докум	Дата	Подп.	Фамилия

Нач. отд	Бунич		11.90
Гл. конс	Бунич		"
Рук. гр	Иванова		"
Провер	Иванова		"
Рассчит	Никифоров		"
Разраб	Никифоров		"
Исполн	Сопегарова		"
Н. контр	Бунич		"

1.125 КЛ-2 2-1.12 04СБ

Пространственные каркасы ПК-16 ÷ ПК-20 Сборочный чертеж

Стадия	Масса	Масштаб
Р	см таб	—
Лист	Листов 1	

ЛЕННИИПРОЕКТ ОКЧ

Формат 12

Согласовано

Инв.№ подл. | Подпись и дата | Взам.инв.№

Т-636

Формат	Зона	Поз	Обозначение	Наименование	Кол. на исполнение 1.125 КЛ-2 2-1.12 05 —	01	02	03	04	Примечание
				Документация						
А3			1.125 КЛ-2 2-1.12 05 СБ	Сборочный чертеж						
А3			ПЗ	Пояснительная записка						
				Сборочные единицы						Масса ПЗ кг
А3		1	1.125 КЛ-2 2-1.12 35	Каркасы К-41	2					
А3		2	35	К-42	2					
А3		1	36	К-43		2				
А3		2	36	К-44		2				
А3		3	37	К-45			2			
А3		4	37	К-46			2			
А3		5	38	К-47				2		
А3		6	89	К-136				2		
А3		3	38	К-48					2	
А3		4	39	К-49					2	
А4		12	1.091 КЛ-2 1	Закладные детали МС3-1	2	2	2	2	2	8.75
А4		13		МС3-2	2	2	2	2	2	15.36
				Детали						
А3		7	1.125 КЛ-2 2-1.12 83	Отдельные стержни ОС-1	80	80	80	80	80	0.39
А3		9		ОС-2	44	44	44	44	44	0.97
А3		10		Петля П-3	2	2	2	2	2	4.72
А4		11	1.091 КЛ-2 1	Закладные детали МС3-7-1	2			2		10.61
А4		11		МС3-7-2		2	2			8.82
А4		11		МС3-8-1					2	4.43
					ПК-21	ПК-22	ПК-23	ПК-24	ПК-25	

Согласовано

Взам.инв.№

Подпись и дата

Инв.№ подл.

Нач.отд.	Бунич		11.92
Гл.конст.	Бунич		"
Рук.гр.	Иванова		"
Провер.	Иванова		"
Разраб.	Никифоров		"
Разрешил	Никифоров		"
Исполн.	Колтелова		"
Н.контр.	Бунич		"

1.125 КЛ-2 2-1.12 05

Пространственные каркасы ПК-21 ÷ ПК-25

Стадия	Лист	Листов
Р		1

ЛЕННИИПРОЕКТ ОКУ

Рис 1

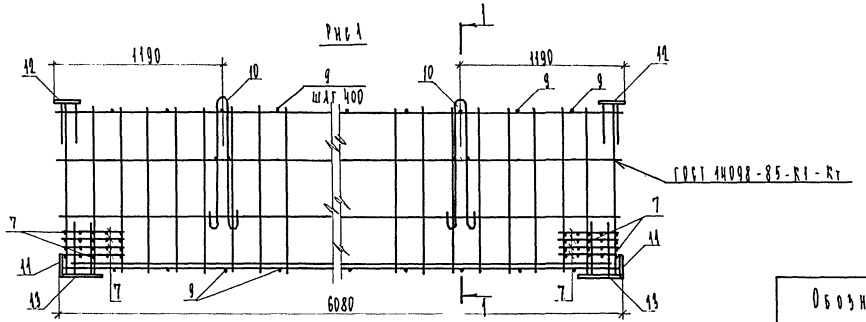

Рис 2

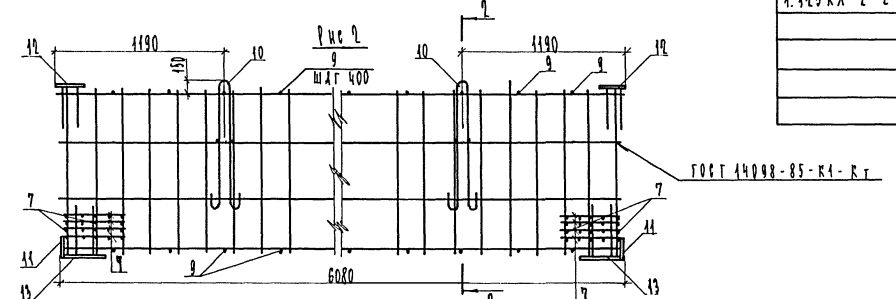

Обозначение	Марка	Рис	Масса
1.125КД-2 2-1.12 05 –	ПК-21	1	857.44
-01	ПК-22	1	647.66
-02	ПК-23	1	469.06
-03	ПК-24	2	468.12
-04	ПК-25	1	400.98

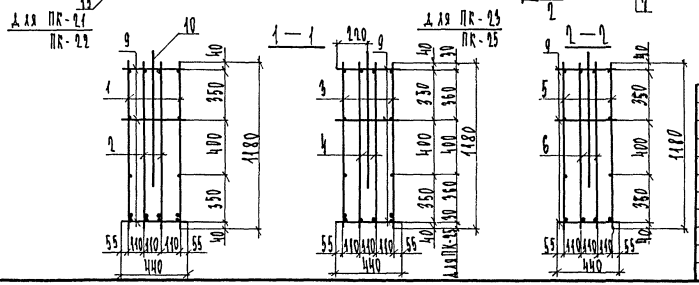

Изм	№ уч.	Лист	№ докум	Дата	Подп.	Фамилия

Нач. отд.	Бунич		11.90
Гл. конс.	Бунич		+
Рук. гр.	Иванова		+
Проект	Иванова		+
Расчет	Никифоров		+
Разраб.	Никифоров		+
Н. контр.	Бунич		+

1.125КД-2 2-1.12 05сб

Пространственные каркасы ПК-21 ÷ ПК-25 Сборочный чертеж

Стадия	Масса	Масштаб
Р	СМ ТАБЛ	—
Лист	Листов 1	

ЛЕННИИПРОЕКТ ОКУ

Формат 12

Согласовано

Инв.№ подл. | Подпись и дата | Взам.инв.№

Т-636

Формат	Зона	Поз	Обозначение	Наименование	Кол. на исполнение 1.125 КЛ-2 2-1.12 ОБ —	01	02	03	04	Примечание
				Документация						
А3			1.125 КЛ-2 2-1.12 ОБСБ	Сборочный чертеж						
А3			ПЗ	Пояснительная записка						
				Сборочные единицы						Масса поз кг
А3		1	1.125 КЛ-2 2-1.12 99	Каркасы К-50	1					
А3		2	40	К-51	1					
А3		1	40	К-52		2				
А3		2	41	К-53		2				
А3		3	41	К-54			2			
А3		4	42	К-55			2			
А3		5	42	К-56				2		
А3		6	43	К-57				2		
А3		3	43	К-58					2	
А3		4	44	К-59					2	
А4		12	1.031 КЛ-2 1	Закладные детали МС3-1	1	1	1	1	1	8.75
А4		13		МС3-2	1	1	1	1	1	15.96
				Детали						
А3		7	1.125 КЛ-2 2-1.12 83	Отдельные стержни ОС-1	80	80	80	80	80	0.39
А3		9		ОС-2	42	42	42	42	42	0.97
А3		10		Петля П-3	2	2	2	2	2	4.72
А4		11	1.031 КЛ-2 1	Закладные детали МС3-7-1	1			1		10.61
А4		11		МС3-7-2		1	1			8.82
А4		11		МС3-8-1					1	4.43
					ПК-26	ПК-27	ПК-28	ПК-29	ПК-30	

Согласовано

Взам.инв.№

Подпись и дата

Инв.№ подл.

Нач.отд	Бунич		Н.90
Гл. конст	Бунич		
Рук. гр	Иванова		
Провер	Иванова		
Разраб	Никифоров		
Рассчит	Никифоров		
Нормок	Корнеева		
Н. контр	Бунич		

1.125 КЛ-2 2-1.12 ОБ

Пространственные каркасы ПК-26 ÷ ПК-30

Стадия	Лист	Листов
Р		1

ЛЕННИИПРОЕКТ ОКУ

Рис 1

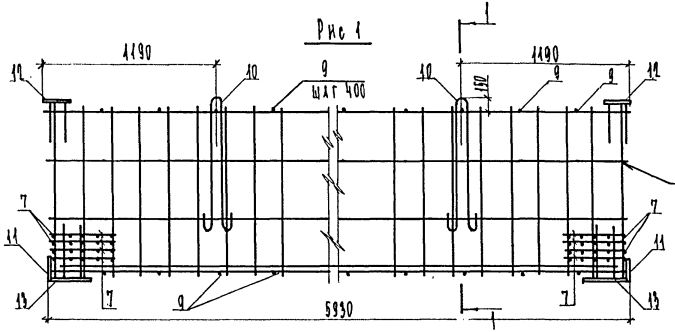

Рис 2

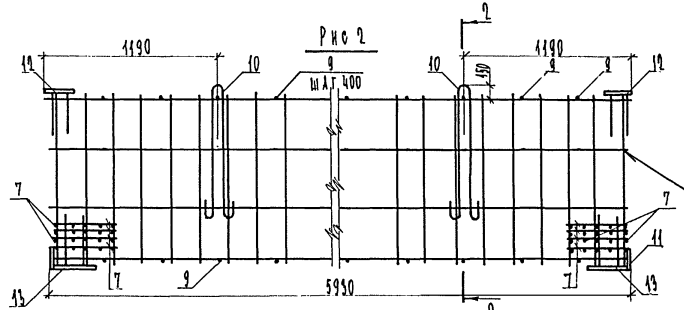

Обозначение	Марка	Рис	Масса
1.125 КЛ-2 2-1.12 ОВ –	ПК-26	1	837.66
–01	ПК-27	1	608.19
–02	ПК-28	1	491.06
–03	ПК-29	2	461.54
–04	ПК-30	1	395.14

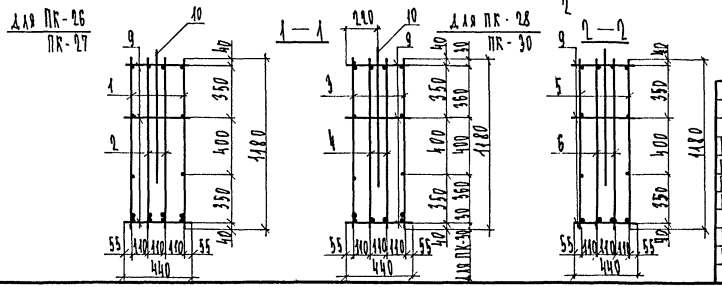

Изм	№ уч.	Лист	№ докум	Дата	Подп.	Фамилия

Нач. отд	Бычин		11.90
Гл. конс	Бычин		–
Рук. гр	Иванова		–
Провер	Иванова		–
Рассчит	Никифоров		–
Разраб	Никифоров		–
Испол	Коптелов		–
Н. контр	Бычин		–

1.125 КЛ-2 2-1.12 ОВ

Пространственные каркасы ПК-26 ÷ ПК-30 Сборочный чертеж

Стадия	Масса	Масштаб
Р	см табл	–
Лист	Листов 1	

ЛЕННИИПРОЕКТ ОКУ

Формат 12

Согласовано

Инв.№ подл. | Подпись и дата | Взам.инв.№

Формат	Зона	Поз	Обозначение	Наименование	Кол. на исполнение 1.125 КЖ-2 2-1.12 07 —	01	02	03	04	Примечание
				Документация						
А3			1.125 КЖ-2 2-1.12 ОТСБ	Сборочный чертеж						
А3			ПЗ	Пояснительная записка						
				Сборочные единицы						Масса поз кг
А3		1	1.125 КЖ-2 2-1.12 44	Каркасы К-60	2					
А3		2	45	К-61	2					
А3		1	45	К-62		2				
А3		2	46	К-63		2				
А3		3	46	К-64			2			
А3		4	47	К-65			2			
А3		5	47	К-66				2		
А3		6	48	К-67				2		
А3		3	48	К-68					2	
А3		4	49	К-69					2	
А4		12	1.031 КЖ-2 1	Закладные детали МС3-1	2	2	2	2	2	8.75
А4		13		МС3-2	2	2	2	2	2	15.36
				Детали						
А3		7	1.125 КЖ-2 2-1.12 83	Отдельные стержни ОС-1	80	80	80	80	80	0.99
А3		9		ОС-2	40	40	40	40	40	0.97
А3		10		Петля П-3	2	2	2	2	2	4.72
А4		11	1.031 КЖ-2 1	Закладные детали МС3-7-1	2			2		10.61
А4		11		МС3-7-2		2	2			8.82
А4		11		МС3-8-1					2	4.43
					ПК-31	ПК-32	ПК-33	ПК-34	ПК-35	

Согласовано

Взам.инв.№ | Подпись и дата | Инв.№ подл.

Нач.отд.	Бунич		11.90
Гл.конст.	Бунич		"
Рук.гр.	Иванова		"
Провер.	Иванова		"
Разраб.	Никифоров		"
Разраб.	Никифоров		"
Испран.	Коптелова		"
Н.контр.	Бунич		"

1.125 КЖ-2 - 2-1.12 07

Пространственные каркасы ПК-31 ÷ ПК-35

Стадия	Лист	Листов
Р		1

ЛЕННИИПРОЕКТ ОКУ

Рис 1

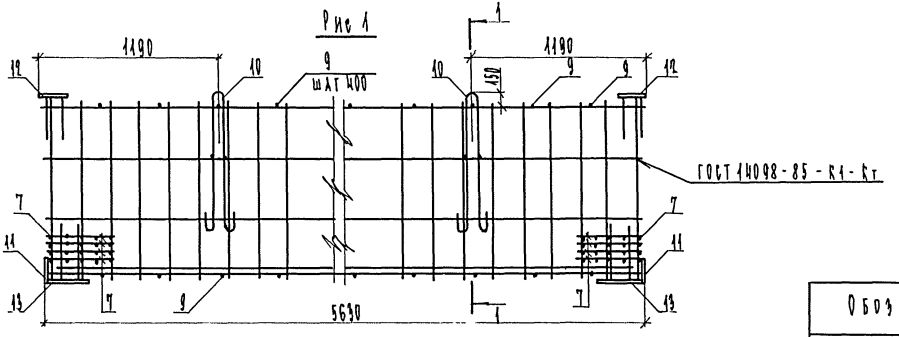

Рис 2

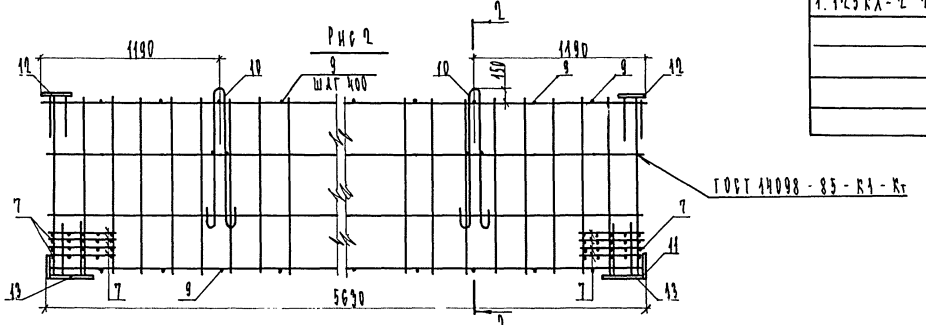

Обозначение	Марка	Рис	Масса
1.125 КЛ-2 2-1.12 07 –	ПК-91	1	812.96
– 01	ПК-92	1	583.78
– 02	ПК-93	1	472.42
– 03	ПК-94	2	444.64
– 04	ПК-95	1	380.92

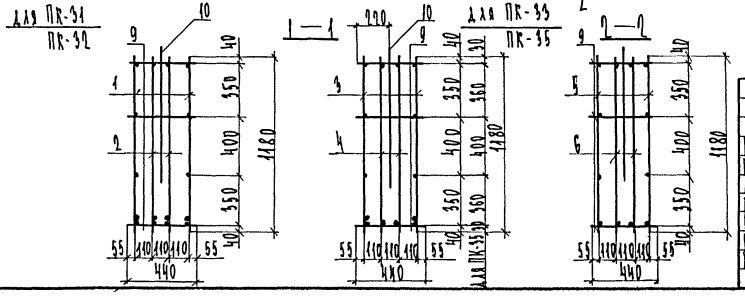

Изм	№ уч.	Лист	№ докум.	Дата	Подп.	Фамилия

Нач. отд.	Бунич		11.90
Гл. конст.	Бунич		"
Рук. гр.	Иванова		"
Провер.	Иванова		"
Рассчит.	Никифоров		"
Разраб.	Никифоров		"
Н. контр.	Бунич		"

1.125 КЛ-2 2-1.12 07 05

Пространственные каркасы ПК-91 ÷ ПК-95

Сборочный чертеж

Стадия	Масса	Масштаб
Р	см. табл.	—
Лист	Листов 1	

ЛЕННИИПРОЕКТ ОКУ

Формат 12

Согласовано

Инв. № подл. | Подпись и дата | Взам. инв. №

Формат	Зона	Поз	Обозначение	Наименование	Кол. на исполнение 1.125 КЛ-2 2-1.12 08 —	01	02	03	04	Примечание
				Документация						
А3			1.125 КЛ-2 2-1.12 08СБ	Сборочный чертеж						
А3			ПЗ	Пояснительная записка						
				Сборочные единицы						Масса поз кг
А3		1	1.125 КЛ-2 2-1.12 49	Каркасы К-70	2					
А3		2	50	К-71	2					
А3		1	50	К-72		2				
А3		2	51	К-73		2				
А3		3	51	К-74			2			
А3		4	52	К-75			2			
А3		5	52	К-76				2		
А3		6	53	К-77				2		
А3		3	53	К-78					2	
А3		4	54	К-79					2	
А4		12	1.031 КЛ-2 1	Закладные детали МС3-1	2	2	2	2	2	8.75
А4		13		МС3-2	2	2	2	2	2	15.36
				Детали						
А3		7	1.125 КЛ-2 2-1.12 83	Отдельные стержни ОС-1	80	80	80	80	80	0.39
А3		9		ОС-2	40	40	40	40	40	0.27
А3		10		Петля П-3	2	2	2	2	2	4.72
А4		11	1.031 КЛ-2 1	Закладные детали МС3-7-1	2			2		10.61
А4		11		МС3-7-2		2	2			8.82
А4		11		МС3-8-1					2	4.43
					ПК-36	ПК-37	ПК-38	ПК-39	ПК-40	

Согласовано

Взам.инв.№

Подпись и дата

Инв.№ подл.

Нач.отд.	Бунич		11.90
Гл.конст.	Бунич		"
Рук.гр.	Иванова		"
Провер.	Иванова		"
Разраб.	Никифоров		"
Рассчит.	Никифоров		"
Исполн.	Коптелова		"
Н.контр.	Бунич		"

1.125 КЛ-2 2-1.12 08

Пространственные каркасы ПК-36 ÷ ПК-40

Стадия	Лист	Листов
Р		1

ЛЕННИИПРОЕКТ ОКУ

Формат А3

Рис 1

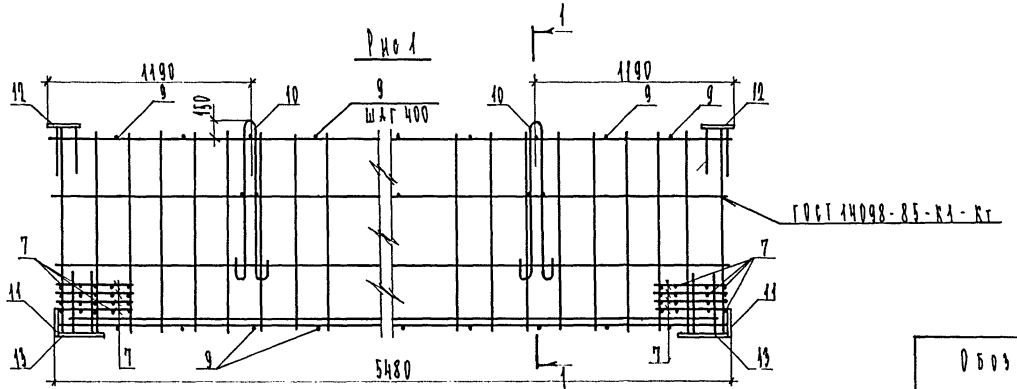

Рис 2

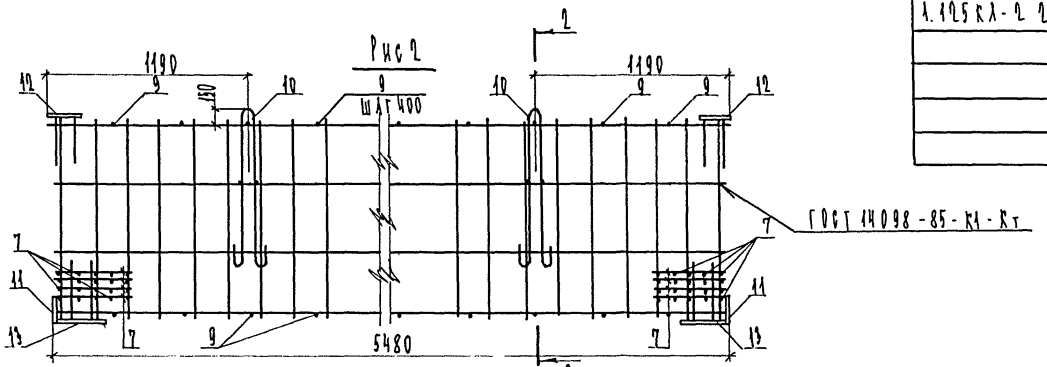

Обозначение	Марка	Рис	Масса
1.125 КЛ-2 2-1.12 08 –	ПК-36	1	789.44
– 01	ПК-37	1	574.74
– 02	ПК-38	1	465.48
– 03	ПК-39	2	498.64
– 04	ПК-40	1	376.92

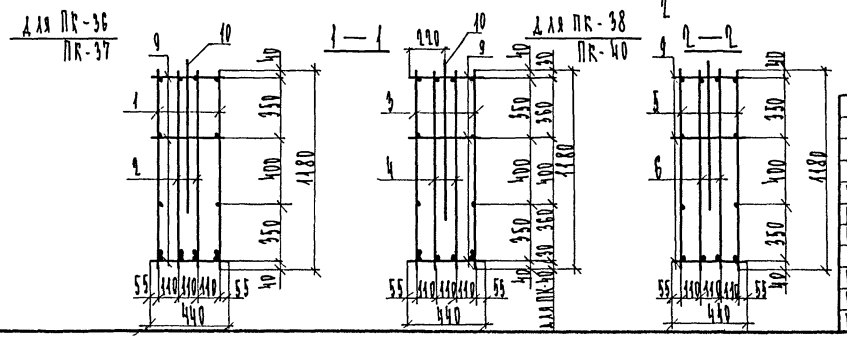

Изм	№ уч.	Лист	№ докум	Дата	Подп.	Фамилия

Нач. отд	Бунич		11.90
Гл. конст	Бунич		"
Рук. гр	Иванова		"
Провер	Иванова		"
Рассчит	Никифоров		"
Разраб	Никифоров		"
Исполн	Коптелов		"
Н. контр	Бунич		"

1.125 КЛ-2 2-1.12 08 сб

Пространственные каркасы ПК-36 ÷ ПК-40
Сборочный чертеж

Стадия	Масса	Масштаб
Р	см ГАБА	—
Лист	Листов 1	

ЛЕННИИПРОЕКТ ОКУ

Формат 12

Согласовано

Инв.№ подл. | Подпись и дата | Взам.инв.№

Кол. на исполнение 1.125 КЛ-2 2-1.12 09

Формат	Зона	Поз	Обозначение	Наименование	—	01	02	03	04	Примечание
				Документация						
А3			1.125 КЛ-2 2-1.12 0906	Сборочный чертеж						
А3			ПЗ	Пояснительная записка						
				Сборочные единицы						Масса поз кг
А3		1	1.125 КЛ-2 2-1.12 54	Каркасы К-80	2					
А3		2	55	К-81	2					
А3		1	55	К-82		2				
А3		2	56	К-83		2				
А3		3	56	К-84			2			
А3		4	57	К-85			2			
А3		5	57	К-86				2		
А3		6	58	К-87				2		
А3		1	58	К-88					2	
А3		4	59	К-89					2	
А4		12	1.091 КЛ-2 1	Закладные детали МС9-1	2	2	2	2	2	8.75
А4		13		МС9-2	2	2	2	2	2	15.36
				Детали						
А3		7	1.125 КЛ-2 2-1.12 83	Отдельные стержни О9-1	80	80	80	80	80	0.39
А3		9		О2-2	38	38	38	38	38	0.27
А3		10		Петля П-3	2	2	2	2	2	4.72
А4		11	1.091 КЛ-2 1	Закладные детали МС9-7-1	2			2		10.61
А4		11		МС9-7-2		2	2			8.82
А4		11		МС9-8-1					2	4.43
					ПК-41	ПК-42	ПК-43	ПК-44	ПК-45	

Нач. отд.	Бунич		11.90
Гл. конст.	Бунич		"
Рук. гр.	Иванова		"
Провер.	Иванова		"
Разраб.	Никифорова		"
Разраб.	Никифорова		"
Исполн.	Колтелева		"
Н. контр.	Бунич		"

1.125 КЛ-2 2-1.12 09

Пространственные каркасы ПК-41 ÷ ПК-45

Стадия	Лист	Листов
Р		1

ЛЕННИИПРОЕКТ ОКУ

Согласовано

Взам. инв. №

Подпись и дата

Инв. № подл.

Формат А3

Рис 1

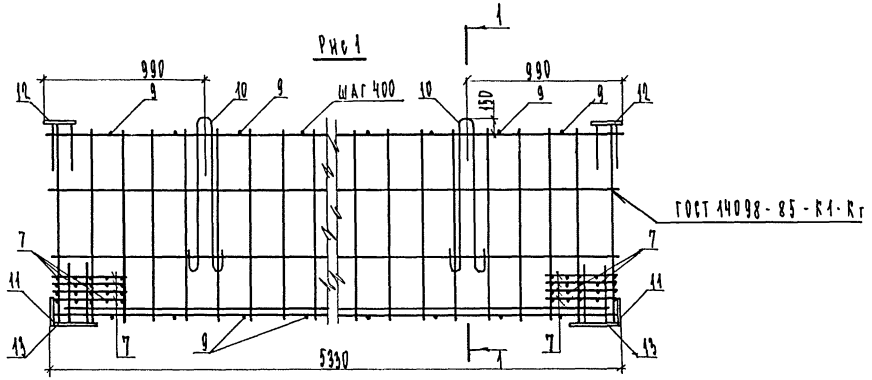

Рис 2

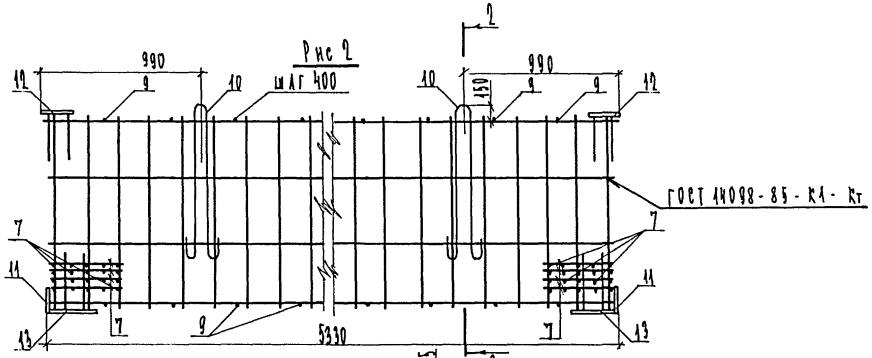

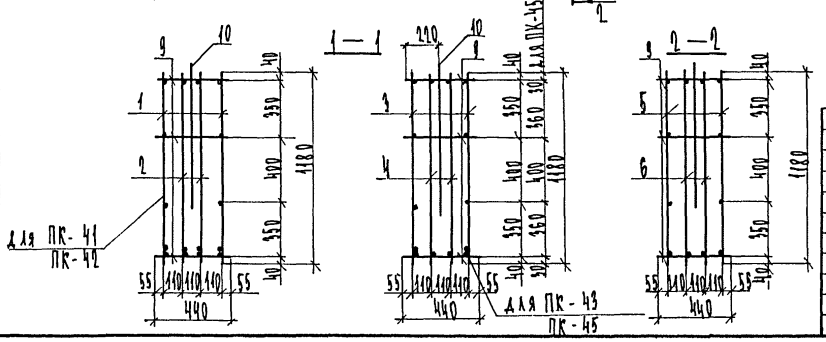

Обозначение	Марка	Рис	Масса
1.125 КА-2 2-1.12 09-	ПК-41	1	764.14
-01	ПК-42	1	559.76
-02	ПК-43	1	441.58
-03	ПК-44	2	423.62
-04	ПК-45	1	362.16

Изм	№ уч.	Лист	№ докум	Дата	Подп.	Фамилия

Нач.отд	Бунич		11.90
Гл. конст	Бунич		"
Рук гр	Иванова		"
Провер	Иванова		"
Разраб	Никифоров		"
Рассмот	Никифоров		"
Испол	Коптелова		"
Н.контр	Бунич		"

1.125 КА-2 2-1.12 09 06

Пространственные каркасы ПК-41 ÷ ПК-45

Сборочный чертеж

Стадия	Масса	Масштаб
Р	СИ ТАБЛ	—

Лист | Листов 1

ЛЕННИИПРОЕКТ ОРУ

Формат 12

КЛ

Согласовано

Инв.№ подл. | Подпись и дата | Взам инв.№

Т-636

Формат	Зона	Поз	Обозначение	Наименование	Кол. на исполнение 1.125 КЖ-2 2-1.12 10 —	01	02	03	04	Примечание
				Документация						
А3			1.125 КЖ-2 2-1.12 10 СБ	Сборочный чертеж						
А3			ПЗ	Пояснительная записка						
				Сборочные единицы						Масса поз кг
А3		1	1.125 КЖ-2 2-1.12 59	Каркасы К-90	2					
А3		2	60	К-91	2					
А3		1	60	К-92		2				
А3		2	61	К-93		2				
А3		3	61	К-94			2			
А3		4	62	К-95			2			
А3		5	62	К-96				2		
А3		6	63	К-97				2		
А3		3	63	К-98					2	
А3		4	64	К-99					2	
А4		12	1.091 КЖ-2 1	Закладные детали МС3-1	2	2	2	2	2	8.75
А4		13		МС3-2	2	2	2	2	2	15.36
				Детали						
А3		7	1.125 КЖ-2 2-1.12 83	Отдельные стержни ОС-1	80	80	80	80	80	0.39
А3		9		ОС-2	38	38	38	38	38	0.97
А3		10		Петля П-3	2	2	2	2	2	4.79
А4		11	1.091 КЖ-2 1	Закладные детали МС3-7-1	2			2		10.61
А4		11		МС3-7-2		2	2			8.82
А4		11		МС3-8-1					2	4.43
					ПК-46	ПК-47	ПК-48	ПК-49	ПК-50	

Согласовано

Взам.инв.№

Подпись и дата

Инв.№ подл.

Нач.отд.	Бунич		11.90
Гл.конст.	Бунич		
Рук.гр	Иванова		
Провер	Иванова		
Разраб	Никифоров		
Рассчит	Никифоров		
Исполн	Колтелова		
Н.контр	Бунич		

1.125 КЖ-2 2-1.12 10

Пространственные каркасы ПК-46 ÷ ПК-50

Стадия	Лист	Листов
Р		1

ЛЕННИИПРОЕКТ ОКУ

Т-92I-I

Формат А3

Рис 1

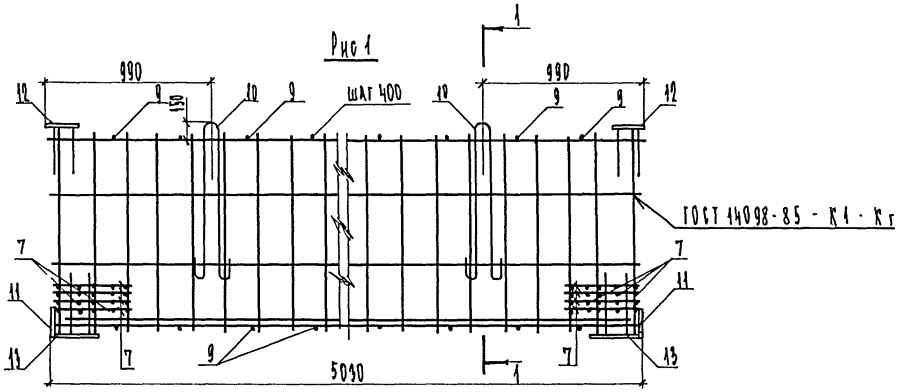

Рис 2

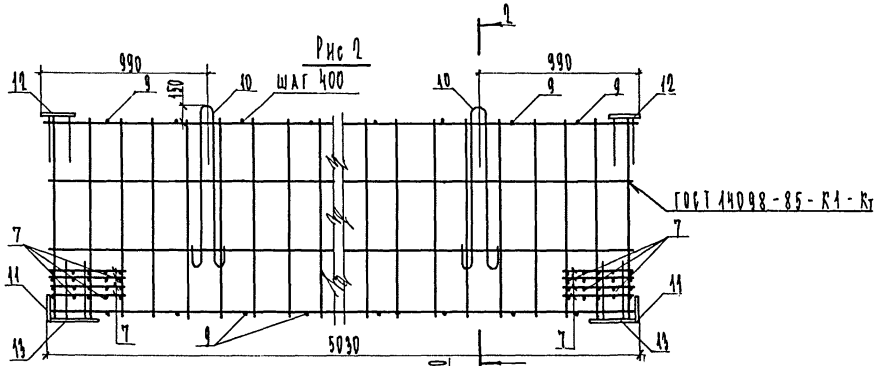

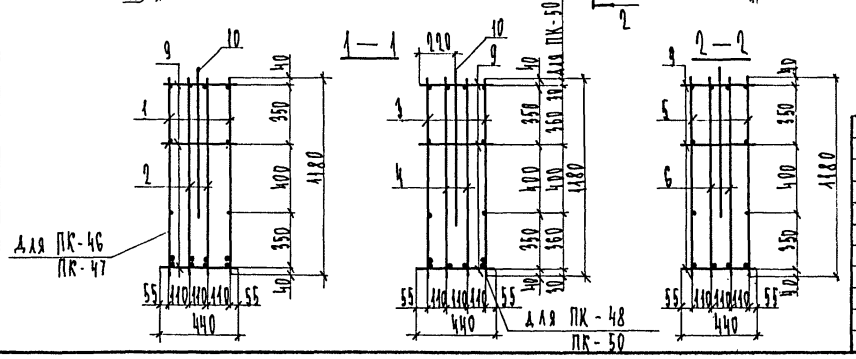

Обозначение	Марка	Рис	Масса
1.125 КЖ-2 2-1.12 10-	ПК-46	1	797.46
-01	ПК-47	1	535.16
-02	ПК-48	1	495.66
-03	ПК-49	2	411.46
-04	ПК-50	1	353.10

Согласовано

Взам. инв. №

Подпись и дата

Инв. № подл.

Изм	№ уч.	Лист	№ докум	Дата	Подп.	Фамилия

Нач. отд.	Бучин		11.90
Гл. конст.	Бучин		"
Рук. гр.	Иванова		"
Провер.	Иванова		"
Рассчит.	Никифоров		"
Разраб.	Никифоров		"
Исполн.	Коптелова		"
Н. контр.	Бучин		"

1.125 КЖ-2 2-1.12 10 СБ

Пространственные каркасы ПК-46 ÷ ПК-50
Сборочный чертеж

Стадия	Масса	Масштаб
Р	СМ ТАБЛ	
Лист	Листов 1	

ЛЕННИИПРОЕКТ ОКУ

Формат 12

Т-636

Формат	Зона	Поз	Обозначение	Наименование	Кол. на исполнение 1.125 КЛ-2 2-1.12 11 —	01	02	03	04	Примечание
				Документация						
А3			1.125 КЛ-2 2-1.12 ПЗ	Сборочный чертеж						
А3			ПЗ	Пояснительная записка						
				Сборочные единицы						Масса поз кг
А3		1	1.125 КЛ-2 2-1.12 Б4	Каркасы К-100	2					
А3		2	Б5	К-101	2					
А3		3	Б5	К-102		2				
А3		4	Б6	К-103		2				
А3		5	Б6	К-104			2			
А3		6	Б7	К-105			2			
А3		7	Б7	К-106				2		
А3		4	Б8	К-107				2	2	
А3		5	Б8	К-108					2	
А4		12	1.091 КЛ-2 1	Закладные детали МС3-1	2	2	2	2	2	8.75
А4		13		МС3-2	2	2	2	2	2	15.96
				Детали						
А3		7	1.125 КЛ-2 2-1.12 Д9	Отдельные стержни ОС-1	80	80	80	80	80	0.99
А3		9		ОС-2	36	36	36	36	36	0.27
А3		10		Петля П-3	2	2	2	2	2	4.72
А4		11	1.091 КЛ-2 1	Закладные детали МС3-7-1			2			10.61
А4		11		МС3-7-2	2	2				8.82
А4		11		МС3-8-1				2	2	4.43
					ПК-51	ПК-52	ПК-53	ПК-54	ПК-55	

Согласовано

Взам.инв.№

Подпись и дата

Инв.№ подл.

Нач. отд.	Бунич	11.90
Гл. конст.	Бунич	"
Рук. гр.	Иванова	"
Провер.	Иванова	"
Разраб.	Никифоров	"
Расчет	Никифоров	"
Испол.	Сонтелова	"
Н. контр.	Бунич	"

1.125 КЛ-2 2-1.12 11

Пространственные каркасы ПК-51 ÷ ПК-55

Стадия	Лист	Листов
Р		1

ЛЕННИИПРОЕКТ ОКУ

Т-92I-I

Формат А3

Рис 1

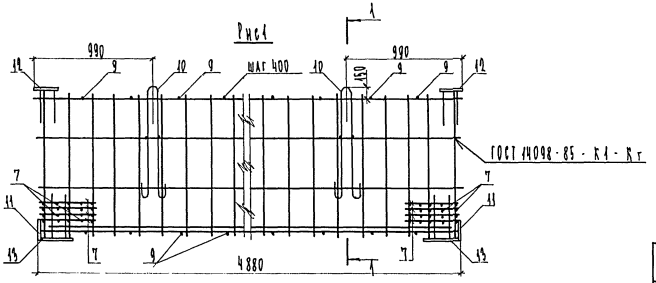

Рис 2

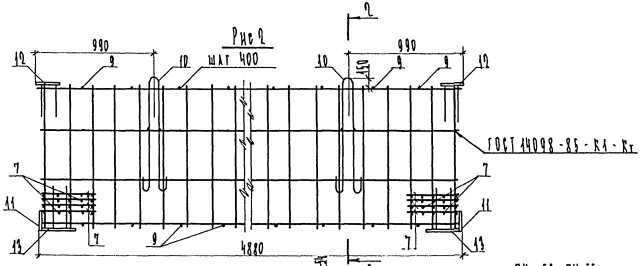

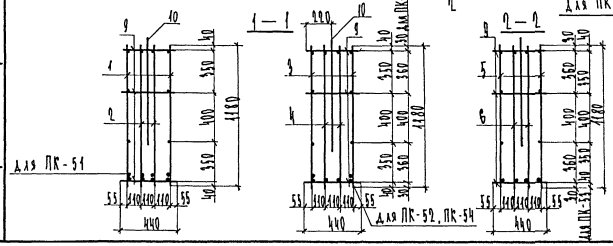

Обозначение	Марка	Рис	Масса
1.125 КЖ-2 2-1.12 11 -	ПК - 51	1	514.66
- 01	ПК - 52	1	419.80
- 02	ПК - 53	2	396.48
- 03	ПК - 54	1	339.44
- 04	ПК - 55	2	309.12

Изм	№ уч.	Лист	№ докум	Дата	Подп.	Фамилия

Нач. отд	Бунин		11.90
Гл. конст	Бунин		"
Рук. гр.	Иванова		"
Провер	Иванова		"
Разраб	Никифорова		"
Разраб	Никифорова		"
Н.контр	Копелович		"
Н. конст	Бунин		"

1.125 КЖ-2 2-1.12 11 СБ

Пространственные каркасы ПК-51 ÷ ПК-55
Сборочный чертеж

Стадия	Масса	Масштаб
Р	см таб.	—
Лист	Листов 1	

ЛЕННИИПРОЕКТ
Оку

Формат 12

Согласовано

Инв.№ подл. | Подпись и дата | Взам.инв.№

Т-636

Формат	Зона	Поз	Обозначение	Наименование	Кол. на исполнение 1.125 КЛ-2 2-1.12 12 —	01	02	03	04	Примечание
				Документация						
А3			1.125 КЛ-2 2-1.12 12СБ	Сборочный чертеж						
А3			ПЗ	Пояснительная записка						
				Сборочные единицы						Масса поз кг
А3		1	1.125 КЛ-2 2-1.12 69	Каркасы К-109	2					
А3		2	69	К-110	2					
А3		3	70	К-111		2				
А3		4	70	К-112		2				
А3		5	71	К-113			2			
А3		6	71	К-114			2			
А3		3	72	К-115				2		
А3		4	72	К-116				2	2	
А3		5	73	К-117					2	
А4		12	1.031 КЛ-2 1	Закладные детали МСЗ-1	2	2	2	2	2	8.75
А4		13		МСЗ-2	2	2	2	2	2	15.36
				Детали						
А3		7	1.125 КЛ-2 2-1.12 83	Отдельные стержни ОС-1	80	80	80	80	80	0.39
А3		9		ОС-2	36	36	36	36	36	0.27
А3		10		Петля П-3	2	2	2	2	2	4.72
А4		11	1.031 КЛ-2 1	Закладные детали МСЗ-7-1			2			10.61
А4		11		МСЗ-7-2	2	2				8.82
А4		11		МСЗ-8-1				2	2	4.43
					ПК-56	ПК-57	ПК-58	ПК-59	ПК-60	

Нач. отд.	Бунич		11.90
Гл. конст.	Бунич		"
Рук. гр.	Иванова		"
Провер.	Иванова		"
Разраб.	Никифоров		"
Рассчит.	Никифоров		"
Исполн.	Коптелова		"
Н. контр.	Бунич		"

1.125 КЛ-2 2-1.12 12

Пространственные каркасы ПК-56 ÷ ПК-60

Стадия	Лист	Листов
Р		1

ЛЕННИИПРОЕКТ ОКУ

Согласовано

Взам. инв. №

Подпись и дата

Инв. № подл.

Формат А3

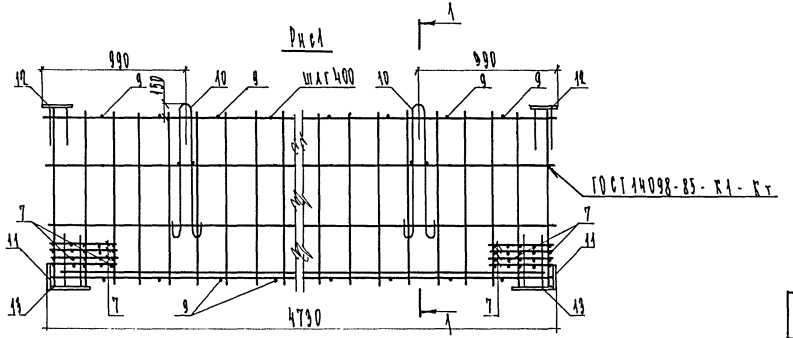

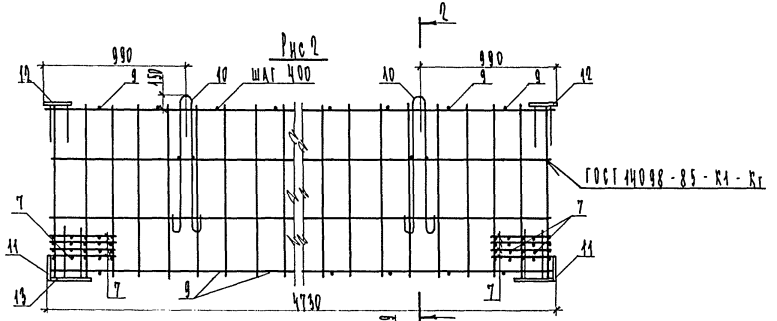

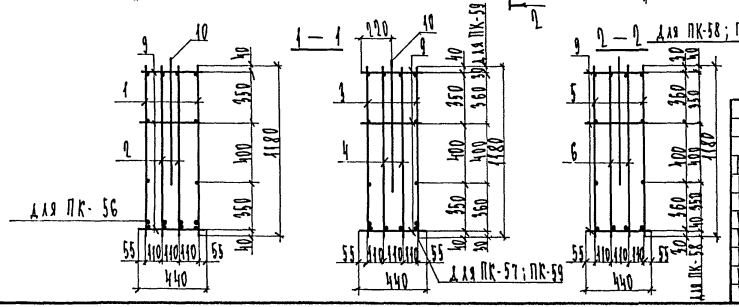

Обозначение	Марка	Рис	Масса
1.125КЛ-2 2-1.12 12-	ПК-56	1	505.66
-01	ПК-57	1	412.90
-02	ПК-58	2	390.44
-03	ПК-59	1	334.74
-04	ПК-60	2	299.56

Изм	№ уч.	Лист	№ докум	Дата	Подп.	Фамилия

1.125КЛ-2 2-1.12 12СБ

Нач. отд.	Бунич		11.90
Гл. конст.	Бунич		"
Рук. гр.	Иванова		"
Провер.	Иванова		"
Рассчит.	Никифоров		"
Разраб.	Никифоров		"
Исполн.	Коптелова		"
Н. контр.	Бунич		"

Пространственные каркасы ПК-56 ÷ ПК-60
Сборочный чертеж

Стадия	Масса	Масштаб
Р	СМ ТАБЛ	—

Лист | Листов 1

ЛЕННИИПРОЕКТ ОКУ

Формат 12

Согласовано

Взам. инв. №

Подпись и дата

Инв. № подл.

Т-636

Формат	Зона	Поз	Обозначение	Наименование	Кол. на исполнение 1.125 КД-2 2-1.12 13 —	01	02	03	04	Примечание
				Документация						
А3			1.125 КД-2 2-1.12 13 СБ	Сборочный чертеж						
А3			ПЗ	Пояснительная записка						
				Сборочные единицы						масса поз кг
А3		1	1.125 КД-2 2-1.12 73	Каркасы К-118	1					
А3		2	74	К-119	1					
А3		3	74	К-120		1				
А3		4	75	К-121		1				
А3		5	75	К-122			1			
А3		6	76	К-123			1			
А3		7	76	К-124				1		
А3		4	77	К-125				1	1	
А3		5	77	К-126					1	
А4		12	1.031 КД-2 1	Закладные детали МС3-1	2	2	2	2	2	8.75
А4		13		МС3-2	2	2	2	2	2	15.36
				Детали						
А3		7	1.125 КД-2 2-1.12 83	Отдельные стержни ОС-1	80	80	80	80	80	0.99
А3		9		ОС-2	34	34	34	34	34	0.27
А3		10		Петля П-3	2	2	2	2	2	4.72
А4		11	1.031 КД-2 1	Закладные детали МС3-7-1			2			10.61
А4		11		МС3-7-2	2	2				8.82
А4		11		МС3-8-1				2	2	4.43
					ПК-61	ПК-62	ПК-63	ПК-64	ПК-65	

Согласовано

Взам.инв.№

Подпись и дата

Инв.№ подл.

Нач.отд	Бучин		11.90
Гл.конст	Бучин		"
Рук.гр	Иванова		"
Провер	Иванова		"
Разраб	Никифоров		"
Рассчит	Никифоров		"
Н.контр	Ангелова		"
	Бучин		"

1.125 КД-2 2-1.12 13

Пространственные каркасы ПК-61 ÷ ПК-65

Стадия	Лист	Листов
Р		1

ЛЕННИИПРОЕКТ ОВУ

Т-92I-I

Формат А3

Рис 1

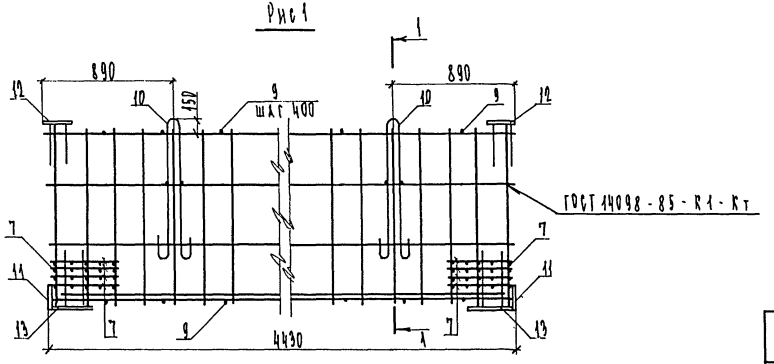

Рис 2

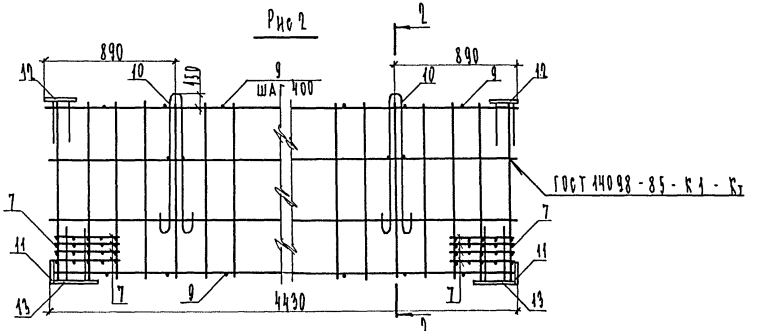

Обозначение	Марка	Рис	Масса
1.125 КЛ-2 2-1.12 13 -	ПК-61	1	482.04
-01	ПК-62	1	334.04
-02	ПК-63	2	373.62
-03	ПК-64	1	220.58
-04	ПК-65	2	287.70

Для ПК-61

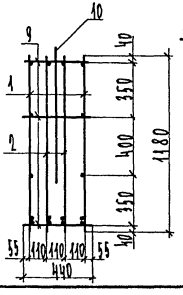

1—1

Для ПК-62 ПК-64

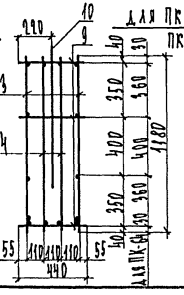

2—2 Для ПК-63; ПК-65

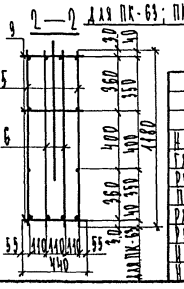

Изм	№ уч.	Лист	№ докум.	Дата	Подп.	Фамилия

Нач. отд.	Бунин		11.90
Гл. конст.	Бунин		"
Рук. гр.	Иванова		"
Провер.	Иванова		"
Разраб.	Никифоров		"
Рассчит.	Никифоров		"
Исполн.	Коптелова		"
Н. контр.	Бунин		"

1.125 КЛ-2 2-1.12 13 СБ

Пространственные каркасы ПК-61 ÷ ПК-65 Сборочный чертеж

Стадия	Масса	Масштаб
Р	см таб.	—
Лист	Листов 4	

ЛЕННИИПРОЕКТ ОКЧ

Формат 12

Согласовано

Инв. № подл. | Подпись и дата | Взам. инв. №

Формат	Зона	Поз	Обозначение	Наименование	Кол. на исполнение 1.125 КЖ-2 2-1.12 14 —	01	02	03	04	Примечание
				Документация						
А3			1.125 КЖ-2 2-1.12 1406	Сборочный чертеж						
А3			ПЗ	Пояснительная записка						
				Сборочные единицы						масса поз кг
А3		1	1.125 КЖ-2 2-1.12 78	Каркасы К-127	2					
А3		2	78	К-128	2					
А3		3	79	К-129		2				
А3		4	79	К-130		2				
А3		5	80	К-131			2			
А3		6	80	К-132			2			
А3		7	81	К-133				2		
А3		8	81	К-134				2	2	
А3		9	82	К-135					2	
А4		12	1.091 КЖ-2 1	Закладные детали МС3-1	2	2	2	2	2	8.75
А4		13		МС3-2	2	2	2	2	2	15.36
				Детали						
А3		7	1.125 КЖ-2 2-1.12 83	Отдельные стержни ОС-1	80	80	80	80	80	0.99
А3		9		ОС-2	34	34	34	34	34	0.97
А3		10		Петля П-3	2	2	2	2	2	4.72
А4		14	1.091 КЖ-2 1	Закладные детали МС3-7-1			2			10.61
А4		11		МС3-7-2	2	2				8.82
А4		11		МС3-8-1				2	2	4.69
					ПК-66	ПК-67	ПК-68	ПК-69	ПК-70	

Согласовано

Взам.инв.№ | Подпись и дата | Инв.№ подл.

Нач. отд	Бучин	11.90
Гл. конс	Бучин	
Рук. гр	Иванова	
Провер	Иванова	
Разраб	Никифоров	
Рассчит	Никифоров	
Исполн	Гончарова	
Н. контр	Бучин	

1.125 КЖ-2 2-1.12 14

Пространственные каркасы ПК-66 ÷ ПК-70

Стадия	Лист	Листов
Р		4

ЛЕННИИПРОЕКТ ОРУ

Рис 1

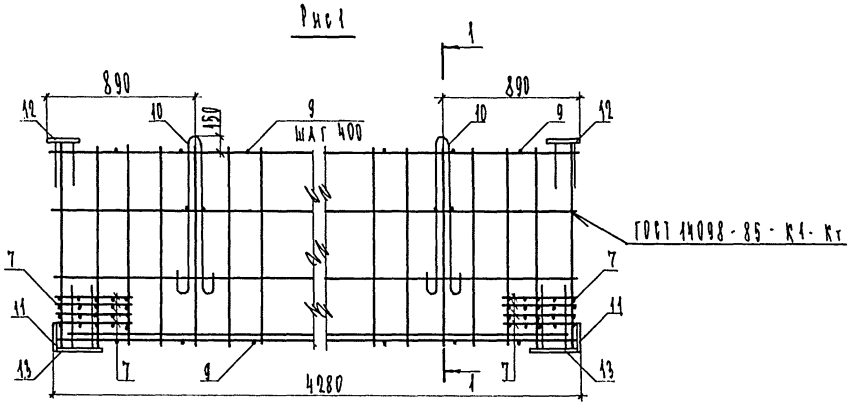

Рис 2

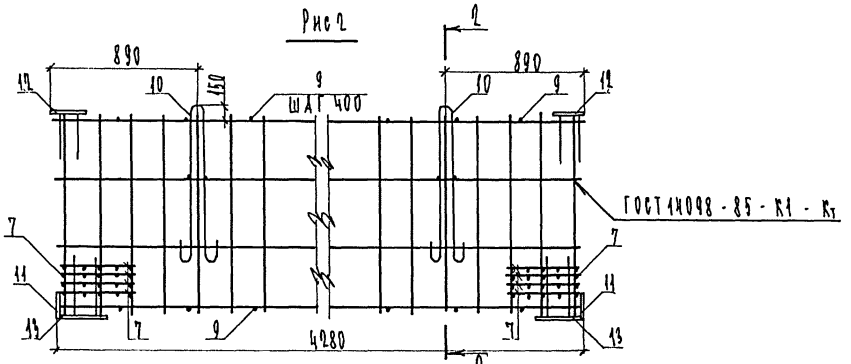

Обозначение	Марка	Рис	Масса
1.125 КЛ-2 2-1.12 ЧЧ –	ПК-66	1	492.32
-01	ПК-67	1	367.32
-02	ПК-68	2	367.58
-03	ПК-69	1	315.90
-04	ПК-70	2	284.18

Для ПК-66

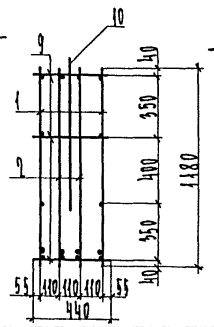

1—1

Для ПК-67 ПК-69

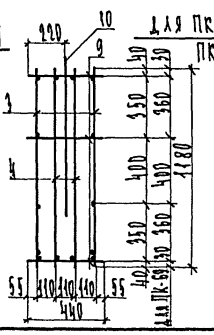

2—2 Для ПК-68; ПК-70

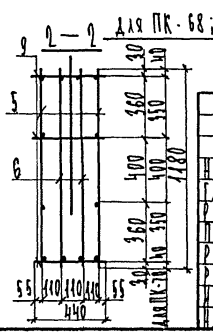

Изм	№ уч.	Лист	№ докум	Дата	Подп.	Фамилия

Нач. отд	Бунич		11.90
Гл. конст	Бунич		"
Рук. гр	Иванова		"
Провер	Иванова		"
Разраб	Никифоров		"
Рассчит	Никифоров		"
Исполн.	Колтелова		"
Н. контр	Бунич		"

1.125 КЛ-2 2-1.12 ЧЧСБ

Пространственные каркасы ПК-66 ÷ ПК-70 Сборочный чертеж

Стадия	Масса	Масштаб
Р	СИ ТАБЛ	—
Лист	Листов 4	

ЛЕННИИПРОЕКТ ОКУ

Формат 12

Согласовано

Взам. инв. №

Подпись и дата

Инв. № подл.

Т-636

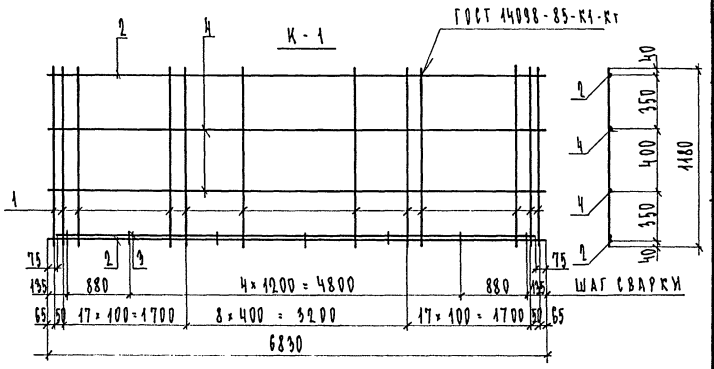

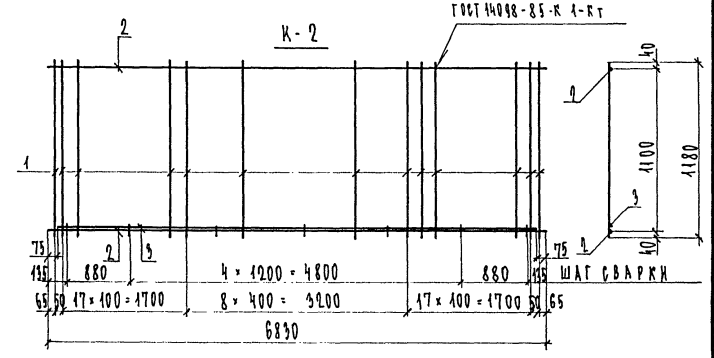

Обозначение	Марка	Масса
1.125 КЖ-2 2-1.12 15	К-1	261.79
	К-2	246.21

Изм.	№ уч.	Лист	№ докум.	Дата	Подп.	Фамилия

Формат	Зона	Поз.	Обозначение	Наименование	Кол.	Примечание
				Документация		
			1.125КЖ-2 2-1.12 15 ПЗ	Пояснительная записка		
				Переменные данные для исполнения		
				1.125КЖ-2 2-1.12		
				К-1		
				Детали		
				ГОСТ 5781-82		
БЧ		1		ф 16 А III ℓ=1180	45	1.86
БЧ		2		ф 36 А III ℓ=6830	2	54.57
БЧ		3		ф 36 А III ℓ=6680	1	53.37
БЧ		4		ф 14 А III ℓ=6830	2	8.26
				1.125КЖ-2 2-1.12		
				К-2		
				Детали		
				ГОСТ 5781-82		
БЧ		1		ф 16 А III ℓ=1180	45	1.86
БЧ		2		ф 36 А III ℓ=6830	2	54.57
БЧ		3		ф 36 А III ℓ=6680	1	53.37

Нач. отд.	Бучин		11.90
Гл. конст.	Бучин		"
Рук. гр.	Иванова		"
Провер.	Иванова		"
Разраб.	Никифоров		"
Рассчит.	Никифоров		"
Исполн.	Коптелова		"
Н. контр.	Бучин		"

1.125 КЖ-2 2-1.12 15

Плоские каркасы К-1; К-2

Стадия	Масса	Масштаб
Р	СМ ТАБЛ	—
Лист	Листов	

ЛЕННИИПРОЕКТ ОКУ

Формат А3

Согласовано

Инв.№ подл. | Подпись и дата | Взам.инв.№

Т-710 Ленинградский. РТП. Зак. 119. Тир 500.

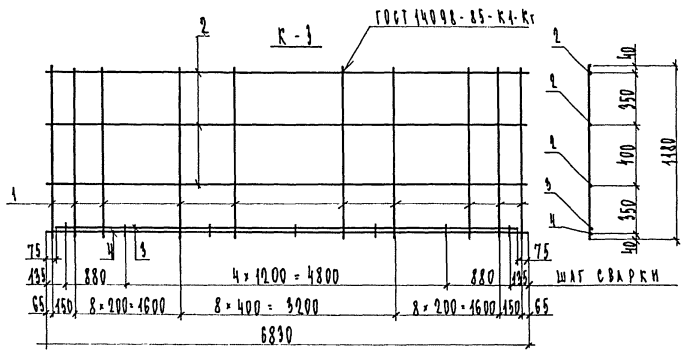

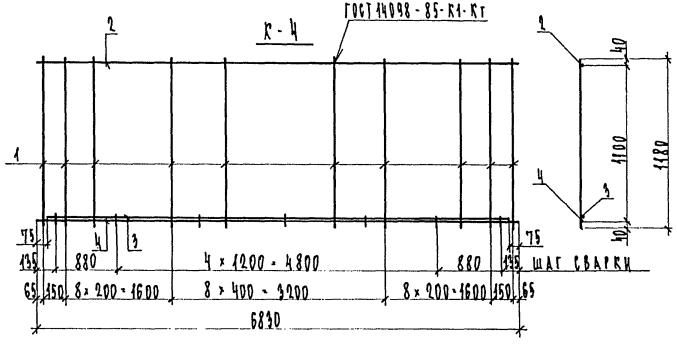

Обозначение	Марка	Масса
1.125 КЛ-2 2-1.12 16	К-3	148.64
	К-4	130.12

Изм.	№ уч.	Лист	№ докум.	Дата	Подп.	Фамилия

Формат	Зона	Поз.	Обозначение	Наименование	Кол.	Примечание
				Документация		
			1.125 КЛ-2 2-1.12 16 ПЗ	Пояснительная записка		
				Переменные данные для исполнения		
				1.125 КЛ-2 2-1.12		
				К-3		
				Детали		
				ГОСТ 5781-82		
БЧ		1		ф 14 А III ℓ = 1180	27	1.49
БЧ		2		ф 14 А III ℓ = 6830	3	8.26
БЧ		3		ф 32 А III ℓ = 6680	1	42.15
БЧ		4		ф 32 А III ℓ = 6830	1	43.10
				1.125 КЛ-2 2-1.12		
				К-4		
				Детали		
				ГОСТ 5781-82		
БЧ		1		ф 14 А III ℓ = 1180	27	1.49
БЧ		2		ф 14 А III ℓ = 6830	1	8.26
БЧ		3		ф 32 А III ℓ = 6680	1	42.15
БЧ		4		ф 32 А III ℓ = 6830	1	43.10

Нач. отд.	Бычин	11.90
Гл. конст.	Бычин	"
Рук. гр.	Иванова	"
Проект	Иванова	"
Разраб.	Никифоров	"
Рассчит.	Никифоров	"
Испол.	Коптелова	"
Н. контр.	Бычин	"

1.125 КЛ-2 2-1.12 16

Плоские каркасы К-3 ; К-4

Стадия	Масса	Масштаб
Р	см таб.	—
Лист	Листов 1	

ЛЕННИИПРОЕКТ ОКЧ

Формат А3

Согласовано

Инв.№ подл. | Подпись и дата | Взам.инв.№

Т-710 Ленинградский. РТП. Зак 119. Тир 500

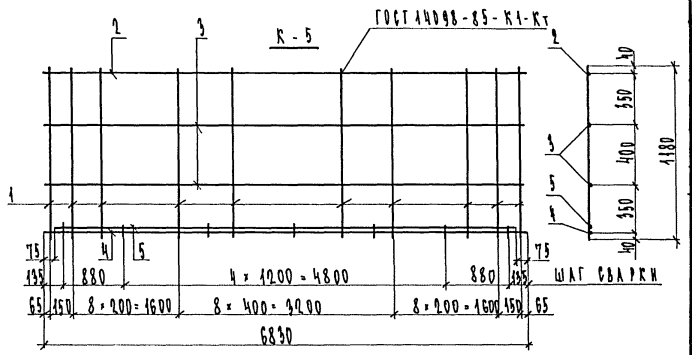

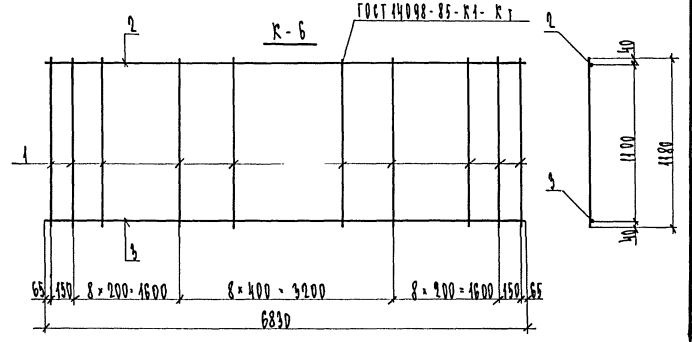

Обозначение	Марка	Масса
1.125 КЖ-2 2-1.12 17	К-5	136.19
	К-6	77.52

Изм.	№ уч.	Лист	№ докум.	Дата	Подп.	Фамилия

Формат	Зона	Поз.	Обозначение	Наименование	Кол.	Примечание
				Документация		
А3			1.125 КЖ-2 2-1.12 17 ПЗ	Пояснительная записка		
				Переменные данные для исполнения		
				1.125 КЖ-2 2-1.12		
				К-5		
				Деталь		
				ГОСТ 5781-82		
БЧ		1		ф 12 А III ℓ = 1180	27	1.05
БЧ		2		ф 12 А III ℓ = 6830	1	6.07
БЧ		3		ф 14 А III ℓ = 6830	2	8.26
БЧ		4		ф 32 А III ℓ = 6830	1	49.10
		5		ф 32 А III ℓ = 6880	1	42.15
				1.125 КЖ-2 2-1.12		
				К-6		
				Деталь		
				ГОСТ 5781-82		
БЧ		1		ф 12 А III ℓ = 1180	27	1.05
БЧ		2		ф 12 А III ℓ = 6830	1	6.07
БЧ		3		ф 32 А III ℓ = 6830	1	49.10

Нач. отд.	Бунич		11.90
Гл. конст.	Бунич		"
Рук. гр.	Иванова		"
Провер.	Иванова		"
Разраб.	Никифоров		"
Рассчит.	Никифоров		"
Исполн.	Солтелова		"
Н. контр.	Бунич		"

1.125 КЖ-2 2-1.12 17

Плоские каркасы К-5 ; К-6

Стадия	Масса	Масштаб
Р	см. табл.	—
Лист	Листов 1	

ЛЕННИИПРОЕКТ ОКЧ

Формат А3

Согласовано

Инв.№ подл. | Подпись и дата | Взам.инв.№

Т-710 Ленинградский. РТП. Зак 119. Тир 500.

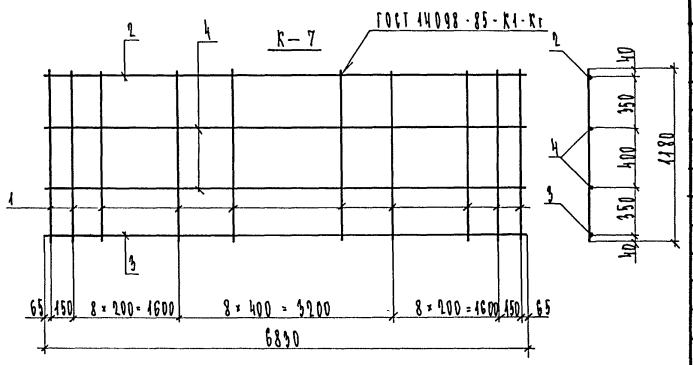

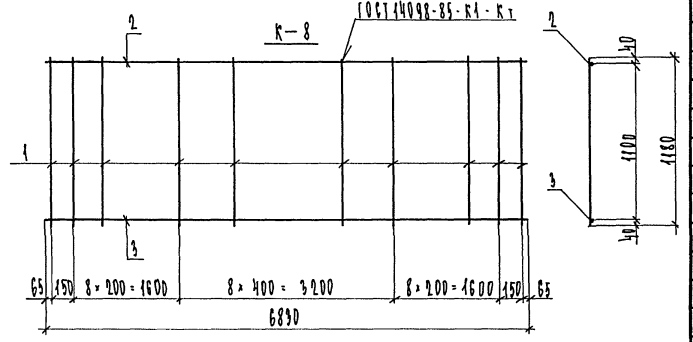

Формат	Зона	Поз.	Обозначение	Наименование	Кол.	Примечание
				Документация		
А3			1.125КЛ-2 2-1.12 18 ПЗ	Пояснительная записка		
			Переменные	данные для исполнения		
				1.125КЛ-2 2-1.12		
				К-7		
				Детали		
				ГОСТ 5781-82		
Б4		1		ф 12 А III l = 1180	27	1.05
Б4		2		ф 12 А III l = 6830	1	6.07
Б4		3		ф 36 А III l = 6830	1	54.57
Б4		4		ф 14 А III l = 6830	2	8.26
				1.125КЛ-2 2-1.12		
				К-8		
				Детали		
				ГОСТ 5781-82		
Б4		1		ф 12 А III l = 1180	27	1.05
Б4		2		ф 12 А III l = 6830	1	6.07
Б4		3		ф 36 А III l = 6830	1	54.57

Обозначение	Марка	Масса
1.125КЛ-2 2-1.12 18	К-7	105.51
	К-8	88.99

Изм	№ уч.	Лист	№ докум.	Дата	Подп.	Фамилия

Нач. отд.	Бунич		11.90
Гл. конст.	Бунич		"
Рук. гр.	Иванова		"
Провер.	Иванова		"
Разраб.	Никифоров		"
Рассчит.	Никифоров		"
Исполн.	Коптелова		"
Н. контр.	Бунич		"

1.125КЛ-2 2-1.12 18

Плоские каркасы К-7 К-8

Стадия	Масса	Масштаб
Р	СМ ТАБЛ	—

Лист | Листов 1

ЛЕННИИПРОЕКТ ОКУ

Формат А3

Согласовано

Взам.инв.№ | Подпись и дата | Инв.№ подл.

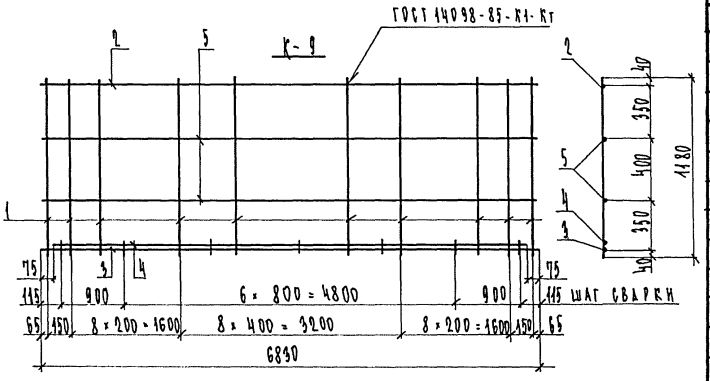

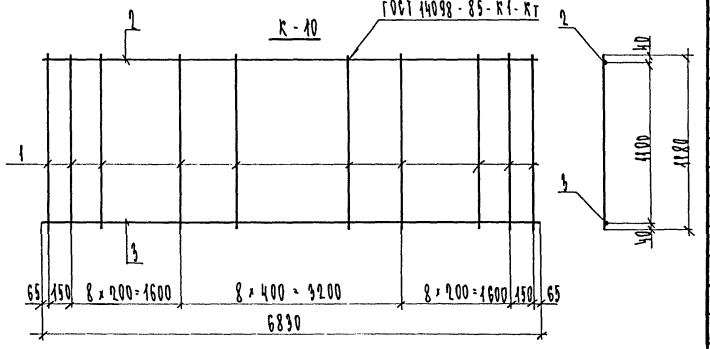

Формат	Зона	Поз.	Обозначение	Наименование	Кол.	Примечание
				Документация		
А3			1.125 КА-2 2-1.12 19 ПЗ	Пояснительная записка		
				Переменные данные для исполнения		
				1.125 КА-2 2-1.12		
				К-9		
				Детали		
				ГОСТ 5781-82		
БЧ		1		ф 12 А III ℓ=1180	27	1.05
БЧ		2		ф 12 А III ℓ=6830	1	6.07
БЧ		3		ф 25 А III ℓ=6830	1	26.23
БЧ		4		ф 25 А III ℓ=6680	1	25.65
БЧ		5		ф 14 А III ℓ=6830	2	8.26
				1.125 КА-2 2-1.12		
				К-10		
				Детали		
				ГОСТ 5781-82		
БЧ		1		ф 12 А III ℓ=1180	27	1.05
БЧ		2		ф 12 А III ℓ=6830	1	6.07
БЧ		3		ф 25 А III ℓ=6830	1	26.23

Обозначение	Марка	Масса
1.125 КА-2 2-1.12 19	К-9	109.80
	К-10	60.65

Изм.	№ уч.	Лист	№ докум.	Дата	Подп.	Фамилия

Нач. отд.	Бунич	11.90
Гл. конст.	Бунич	
Рук. гр.	Иванова	
Провер.	Иванова	
Разраб.	Никифоров	
Рассчит.	Никифоров	
Н. контр.	Котелова	
Н. контр.	Бунич	

1.125 КА-2 2-1.12 19

Плоские каркасы К-9 ; К-10

Стадия	Масса	Масштаб
Р	см таб.	—
Лист	Листов 1	

ЛЕННИИПРОЕКТ ОКУ

Формат А3

Согласовано

Инв.№ подл. | Подпись и дата | Взам.инв.№

Т-710 Ленинградский. РТП. Зак. 119. Тир 500.

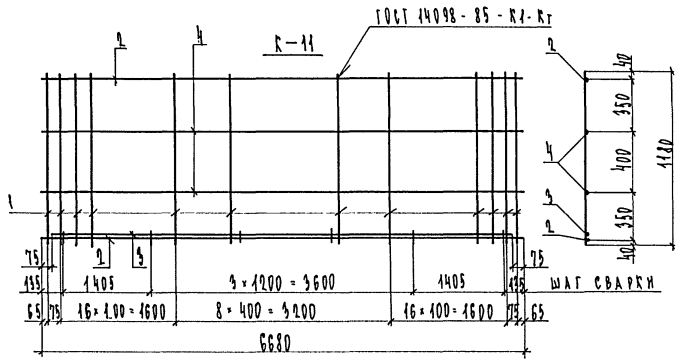

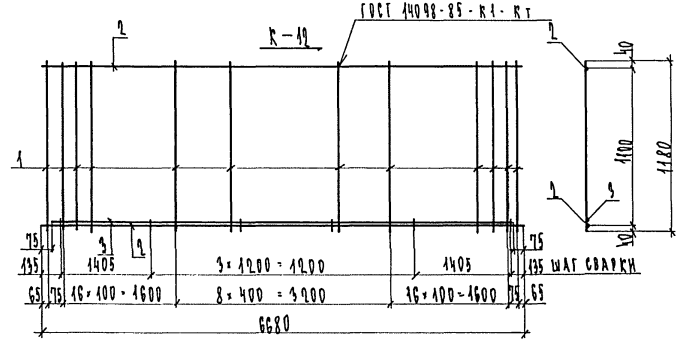

Обозначение	Марка	Масса
1.125 КЛ-2 2-1.12 20	К-11	255.05
	К-12	238.89

Изм	№ уч.	Лист	№ докум.	Дата	Подп.	Фамилия

Формат	Зона	Поз.	Обозначение	Наименование	Кол.	Примечание
				Документация		
А3			1.125 КЛ-2 2-1.12 20 ПЗ	Пояснительная записка		
				Переменные данные для исполнения		
				1.125 КЛ-2 2-1.12		
				К-11		
				Деталь		
				ГОСТ 5781-82		
БЧ		1		ф 16 А III ℓ = 1180	49	1.86
БЧ		2		ф 36 А III ℓ = 6680	2	53.17
БЧ		3		ф 36 А III ℓ = 6530	1	52.17
БЧ		4		ф 14 А III ℓ = 6680	2	8.08
				1.125 КЛ-2 2-1.12		
				К-12		
				Деталь		
				ГОСТ 5781-82		
БЧ		1		ф 16 А III ℓ = 1180	49	1.86
БЧ		2		ф 36 А III ℓ = 6680	2	53.17
БЧ		3		ф 36 А III ℓ = 6530	1	52.17

Нач. отд.	Бычин		11.90
Гл. конст.	Бычин		"
Рук. гр.	Иванова		"
Проверил	Иванова		"
Разраб.	Никифоров		"
Рассчит.	Никифоров		"
Исполн.	Копелова		"
Н. контр.	Бычин		"

1.125 КЛ-2 2-1.12 20

Плоские каркасы К-11 ; К-12

Стадия	Масса	Масштаб
Р	см таб.	—
Лист	Листов 1	

ЛЕННИИПРОЕКТ ОКУ

Формат А3

Согласовано

Инв.№ подл. | Подпись и дата | Взам.инв.№

Т-710 Альбом рабочих чертежей. РТП. Вып. 119 Типа 5Т12

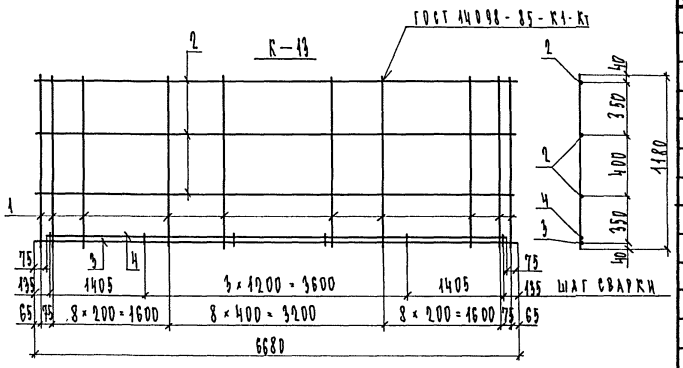

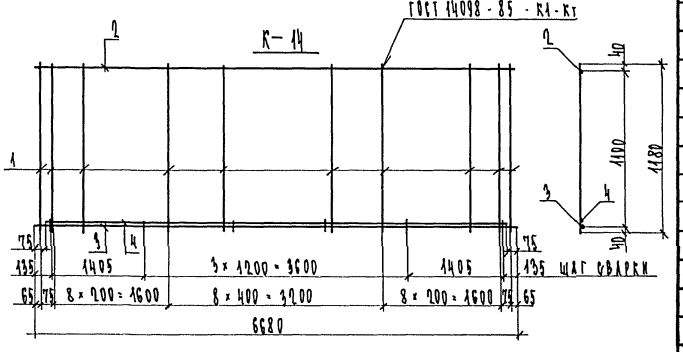

Обозначение	Марка	Масса
1.125 КЛ-2 2-1.12 ВЗ	К-13	146.20
	К-14	130.04

Изм.	№ уч.	Лист	№ докум.	Дата	Подп.	Фамилия

Поз.	Обозначение	Наименование	Кол.	Примечание
		Документация		
	1.125 КЛ-2 2-1.12 ВЗ ПЗ	Пояснительная записка		
		Переменные данные для изделия		
		1.125 КЛ-2 2-1.12		
		К-13		
		Деталь		
		ГОСТ 5781-82		
1		⌀14 А III ℓ=1180	27	1.43
2		⌀14 А III ℓ=6680	1	8.08
3		⌀32 А III ℓ=6680	1	42.15
4		⌀32 А III ℓ=6530	1	41.20
		1.125 КЛ-2 2-1.12		
		К-14		
		Деталь		
		ГОСТ 5781-82		
1		⌀14 А III ℓ=1180	27	1.43
2		⌀14 А III ℓ=6680	1	8.08
3		⌀32 А III ℓ=6680	1	42.15
4		⌀32 А III ℓ=6530	1	41.20

Нач. отд.	Бычич		11.90
Гл. конст.	Бычич		"
Рук. гр.	Иванова		"
Провер.	Иванова		"
Разраб.	Никифоров		"
Рассчит.	Никифоров		"
Исполн.	Коптелова		"
Н. контр.	Бычич		"

1.125 КЛ-2 2-1.12 ВЗ

Плоские каркасы К-13; К-14

Стадия	Масса	Масштаб
Р	СМ ТАБЛ	—
Лист	Листов 1	

ЛЕННИИПРОЕКТ ОКУ

Формат А3

Согласовано

Инв.№ подл. | Подпись и дата | Взам.инв.№

Т-710 Ленинградский РПП. Зак. 119 Тир. 500.

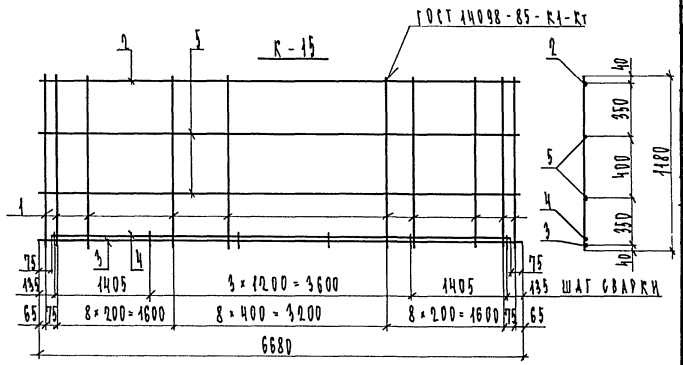

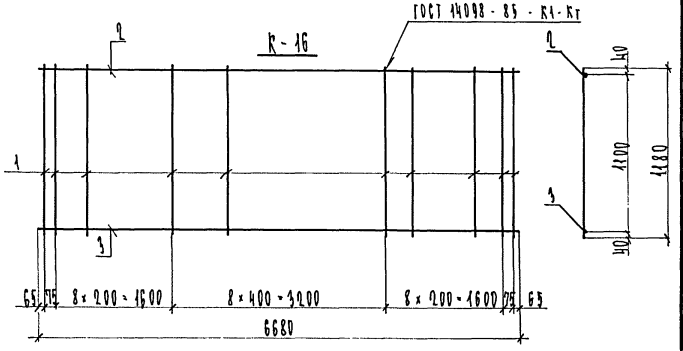

Формат	Зона	Поз.	Обозначение	Наименование	Кол.	Примечание
				ДОКУМЕНТАЦИЯ		
А3			1.125 КЛ-2 2-1.12 22 ПЗ	ПОЯСНИТЕЛЬНАЯ ЗАПИСКА		
			ПЕРЕМЕННЫЕ	ДАННЫЕ ДЛЯ ИСПОЛНЕНИЯ		
				1.125 КЛ-2 2-1.12		
				К-15		
				ДЕТАЛИ		
				ГОСТ 5781-82		
БЧ		1		ф 12 А III l = 1180	27	1.05
БЧ		2		ф 12 А III l = 6680	1	5.93
БЧ		3		ф 32 А III l = 6680	1	42.15
БЧ		4		ф 32 А III l = 6530	1	41.20
БЧ		5		ф 14 А III l = 6680	2	8.08
				1.125 КЛ-2 2-1.12		
				К-16		
				ДЕТАЛИ		
				ГОСТ 5781-82		
БЧ		1		ф 12 А III l = 1180	27	1.05
БЧ		2		ф 12 А III l = 6680	1	5.93
БЧ		3		ф 32 А III l = 6680	1	42.15

Обозначение	Марка	Масса
1.125 КЛ-2 2-1.12 22	К-15	133.79
	К-16	76.43

Изм	№ уч.	Лист	№ докум.	Дата	Подп.	Фамилия

Нач. отд.	Бунич		11.90
Гл. конст.	Бунич		"
Рук. гр.	Иванова		"
Провер.	Иванова		"
Разраб.	Никифоров		"
Рассчит.	Никифоров		"
Исполн.	Коптелова		"
Н. контр.	Бунич		"

1.125 КЛ-2 2-1.12 22

Плоские каркасы К-15 ; К-16

Стадия	Масса	Масштаб
Р	СМ ТАБЛ	—

Лист | Листов 1

ЛЕННИИПРОЕКТ ОКУ

Формат А3

Согласовано

Взам. инв. №

Подпись и дата

Инв. № подл.

Т-710 Ленинградский РТП. Зак. 119 Тир 500

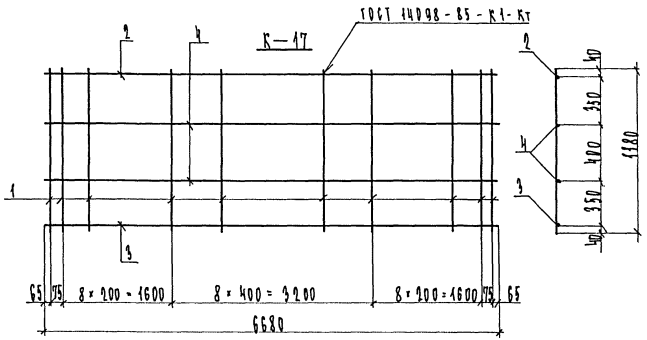

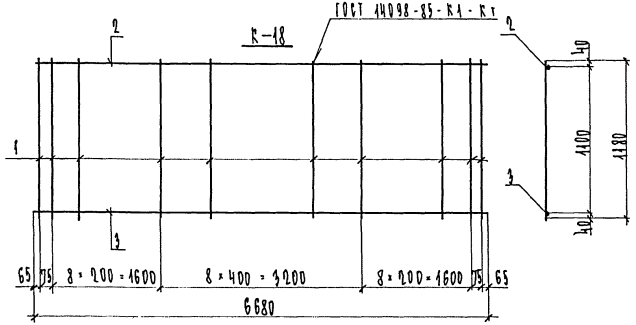

Формат	Зона	Поз.	Обозначение	Наименование	Кол.	Примечание
				Документация		
А3			1.125 КЛ-2 2-1.12 23 ПЗ	Пояснительная записка	X	
			Переменные	данные для исполнения		
				1.125 КЛ-2 2-1.12		
				К-17		
				Детали		
				ГОСТ 5781-82		
Б4		1		ф 12 А III l = 1180	27	1.05
Б4		2		ф 12 А III l = 6680	1	5.93
Б4		3		ф 36 А III l = 6680	1	53.37
Б4		4		ф 14 А III l = 6680	2	8.08
				1.125 КЛ-2 2-1.12		
				К-18		
				Детали		
				ГОСТ 5781-82		
Б4		1		ф 12 А III l = 1180	27	1.05
Б4		2		ф 12 А III l = 6680	1	5.93
Б4		3		ф 36 А III l = 6680	1	53.37

Обозначение	Марка	Масса
1.125 КЛ-2 2-1.12 23	К-17	103.81
	К-18	87.65

Изм	№ уч.	Лист	№ докум.	Дата	Подп.	Фамилия

Нач. отд.	Бунич		11.90
Гл. конст.	Бунич		"
Рук. гр.	Иванова		"
Провер.	Иванова		"
Разраб.	Никифоров		"
Исполн.	Копелова		"
Н. контр.	Бунич		"
Рассчит.	Никифоров		"

1.125 КЛ-2 2-1.12 23

Плоские каркасы К-17 К-18

Стадия	Масса	Масштаб
Р	СМ ТАБЛ	—

Лист | Листов 1

ЛЕННИИПРОЕКТ ОКУ

Формат А3

Согласовано

Взам. инв. №

Подпись и дата

Инв. № подл.

Т-710 Ленниипроект. РТП. Зак. 119. Тир 500.

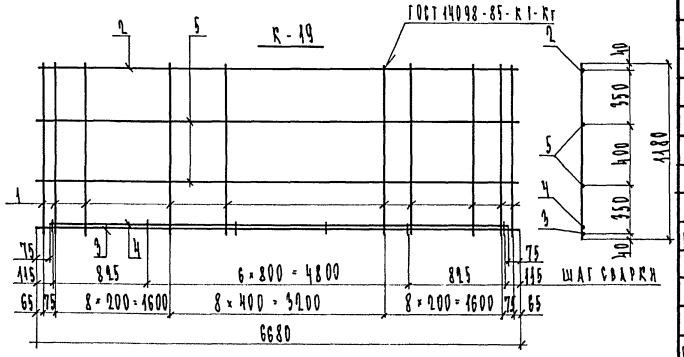

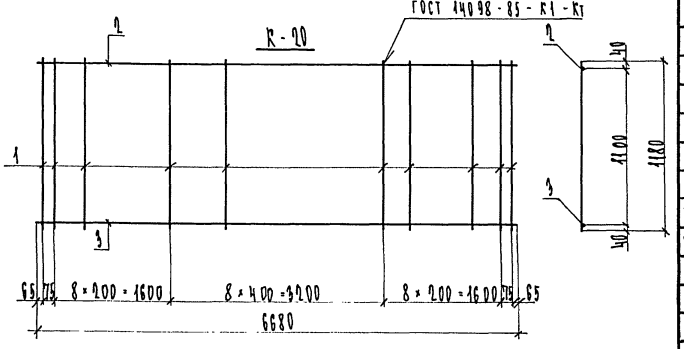

Обозначение	Марка	Масса
1.125 КЛ-2 2-1.12 24	К-19	107.17
	К-20	59.93

Изм.	№ уч.	Лист	№ докум.	Дата	Подп.	Фамилия

Формат	Зона	Поз.	Обозначение	Наименование	Кол.	Примечание
				Документация		
А4			1.125 КЛ-2 2-1.12 24 ПЗ	Пояснительная записка		
				Переменные данные для исполнения		
				1.125 КЛ-2 2-1.12 К-19		
				Деталь ГОСТ 5781-82		
БЧ		1		ф12 А III ℓ=1180	27	1.05
БЧ		2		ф12 А III ℓ=6680	1	5.93
БЧ		3		ф25 А III ℓ=6680	1	25.65
БЧ		4		ф25 А III ℓ=6530	1	25.08
БЧ		5		ф14 А III ℓ=6680	2	8.08
				1.125 КЛ-2 2-1.12 К-20		
				Деталь ГОСТ 5781-82		
БЧ		1		ф12 А III ℓ=1180	27	1.05
БЧ		2		ф12 А III ℓ=6680	1	5.93
БЧ		3		ф25 А III ℓ=6680	1	25.65

Нач. отд.	Бучич		11.90
Гл. конст.	Бучич		"
Рук. гр.	Иванова		"
Провер.	Иванова		"
Разраб.	Никифорова		"
Рассчит.	Никифорова		"
Испол.	Колтакова		"
Н. контр.	Бучич		"

1.125 КЛ-2 2-1.12 24

Плоские каркасы К-19 ; К-20

Стадия	Масса	Масштаб
Р	см таб.	—
Лист	Листов 1	

ЛЕННИИПРОЕКТ ОКУ

Формат А3

Согласовано

Инв.№ подл. | Подпись и дата | Взам.инв.№

2-710 Ленинградский РТП. Зак 118 Тир 500

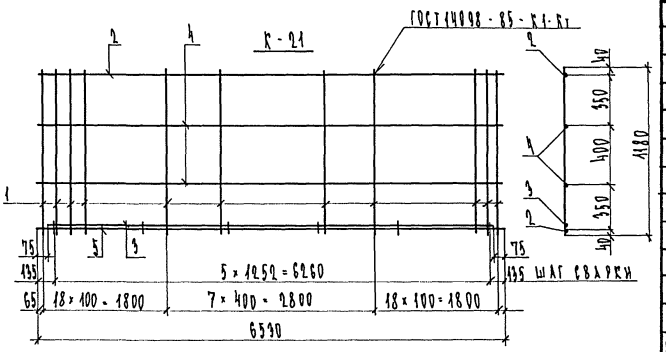

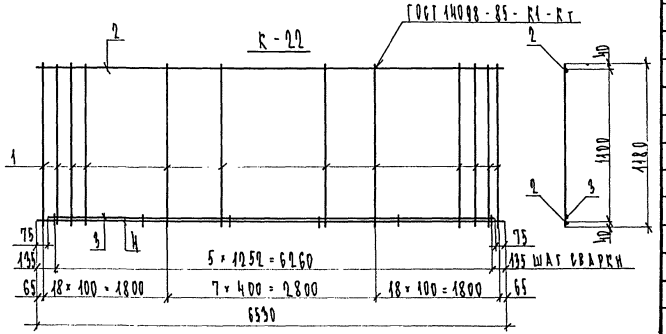

Обозначение	Марка	Масса
1.125 КЛ-2 2-1.12 25	К-21	206.95
	К-22	191.15

Изм.	№ уч.	Лист	№ докум.	Дата	Подп.	Фамилия

Формат	Зона	Поз.	Обозначение	Наименование	Кол.	Примечание
				Документация		
А3			1.125 КЛ-2 2-1.12 25ПЗ	Пояснительная записка		
				Переменные данные для исполнения		
				1.125 КЛ-2 2-1.12		
				К-21		
				Детали		
				ГОСТ 5781-82		
БЧ		1		⌀ 14 А III ℓ = 1180	44	1.49
БЧ		2		⌀ 25 А III ℓ = 6590	1	25.08
БЧ		3		⌀ 36 А III ℓ = 6380	1	50.98
БЧ		4		⌀ 14 А III ℓ = 6590	2	7.90
БЧ		5		⌀ 36 А III ℓ = 6590	1	52.17
				1.125 КЛ-2 2-1.12		
				К-22		
				Детали		
				ГОСТ 5781-82		
БЧ		1		⌀ 14 А III ℓ = 1180	44	1.49
БЧ		2		⌀ 25 А III ℓ = 6590	1	25.08
БЧ		3		⌀ 36 А III ℓ = 6380	1	50.98
БЧ		4		⌀ 36 А III ℓ = 6590	1	52.17

Нач.отд.	Бунич		11.90
Гл.конст.	Бунич		"
Рук.гр.	Иванова		"
Провер.	Иванова		"
Разраб.	Никифоров		"
Рассчит.	Никифоров		"
Исполн.	Сопелова		"
Н.контр.	Бунич		"

1.125 КЛ-2 2-1.12 25

Плоские каркасы К-21 ; К-22

Стадия	Масса	Масштаб
Р	см таб.	—
Лист	Листов	

ЛЕННИИПРОЕКТ ОКУ

Формат А3

Согласовано

Инв.№ подл. | Подпись и дата | Взам.инв.№

Т-710 Ленинградский. РТП. Зак. 119. Тир 5000.

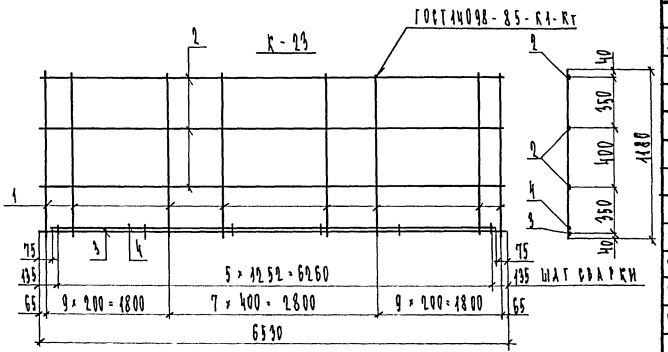

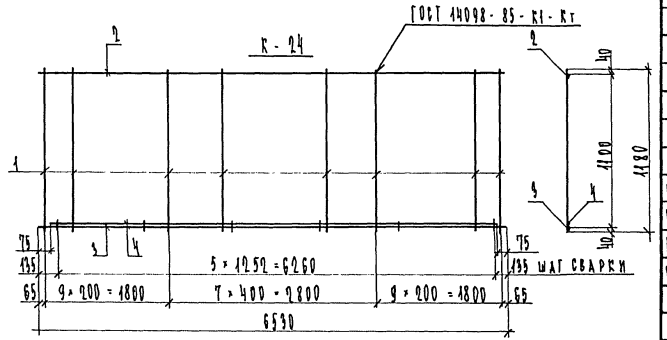

Обозначение	Марка	Масса
1.125 КЖ-2 2-1.12 26	К-23	149.54
	К-24	126.54

Изм.	№ уч.	Лист	№ докум.	Дата	Подп.	Фамилия

Формат	Зона	Поз.	Обозначение	Наименование	Кол.	Примечание
				Документация		
А3			1.125 КЖ-2 2-1.12 ПЗ	Пояснительная записка		
				Переменные данные для исполнения		
				1.125 КЖ-2 2-1.12		
				К-23		
				Детали		
				ГОСТ 5781-82		
БЧ		1		ф 14 А III ℓ = 1180	26	1.49
БЧ		2		ф 14 А III ℓ = 6590	1	7.90
БЧ		3		ф 32 А III ℓ = 6590	1	41.20
БЧ		4		ф 32 А III ℓ = 6380	1	40.26
				1.125 КЖ-2 2-1.12		
				К-24		
				Детали		
				ГОСТ 5781-82		
БЧ		1		ф 14 А III ℓ = 1180	26	1.49
БЧ		2		ф 14 А III ℓ = 6590	1	7.90
БЧ		3		ф 32 А III ℓ = 6590	1	41.20
БЧ		4		ф 32 А III ℓ = 6380	1	40.26

Нач. отд.	Бунич		41.90
Гл. конс.	Бунич		"
Рук. гр.	Иванова		"
Провер.	Иванова		"
Разраб.	Никифоров		"
Н. контр.	Бунич		"
Н. контр.	Бунич		"
Рассчит.	Никифоров		"

1.125 КЖ-2 2-1.12 26

Плоские каркасы К-23 ; К-24

Стадия	Масса	Масштаб
Р	БМ ГАБ	—
Лист	Листов	

ЛЕННИИПРОЕКТ ОКЧ

Формат А3

Согласовано

Инв.№ подл. | Подпись и дата | Взам.инв.№

Т-710 Ленинградский. РТП. Зак. 119. Тир 5000.

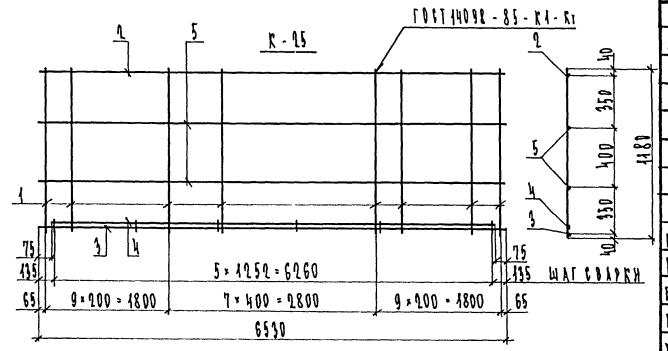

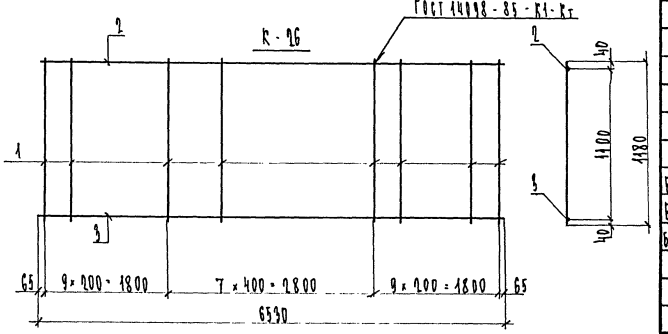

Обозначение	Марка	Масса
1.125 КЛ-2 2-1.12 27	К-25	130.36
	К-26	79.90

Изм.	№ уч.	Лист	№ докум.	Дата	Подп.	Фамилия

Формат	Зона	Поз.	Обозначение	Наименование	Кол.	Примечание
				Документация		
А3			1.125 КЛ-2 2-1.12 27 ПЗ	Пояснительная записка		
				Переменные данные для исполнения		
				1.125 КЛ-2 2-1.12		
				К-25		
				Детали		
				ГОСТ 5781-82		
БЧ		1		ф12 AIII ℓ=1180	26	1.05
БЧ		2		ф12 AIII ℓ=6530	1	5.80
БЧ		3		ф32 AIII ℓ=6530	1	41.20
БЧ		4		ф32 AIII ℓ=6380	1	40.26
БЧ		5		ф14 AIII ℓ=6530	2	7.90
				1.125 КЛ-2 2-1.12		
				К-26		
				Детали		
				ГОСТ 5781-82		
БЧ		1		ф12 AIII ℓ=1180	26	1.05
БЧ		2		ф12 AIII ℓ=6530	1	5.80
БЧ		3		ф32 AIII ℓ=6530	1	41.20

Нач. отд.	Бычич		11.90
Гл. спец.	Бычич		1
Рук. гр.	Иванова		1
Провер.	Иванова		1
Разраб.	Никифоров		1
Рассчит.	Никифоров		1
Исполн.	Сопелкова		1
Н. контр.	Бычич		1

1.125 КЛ-2 2-1.12 27

Плоские каркасы К-25; К-26

Стадия	Масса	Масштаб
Р	см таб.	—
Лист	Листов 1	

ЛЕННИИПРОЕКТ ОВЧ

Формат А3

Согласовано

Инв.№ подл. | Подпись и дата | Взам.инв.№

Т-710 Ленинградский. РТП. Зак. 119. Тир 5000.

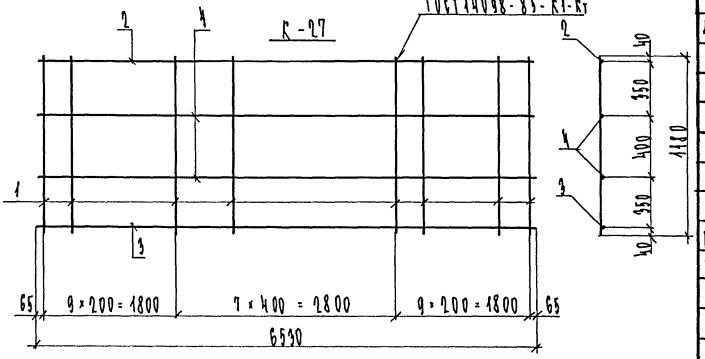

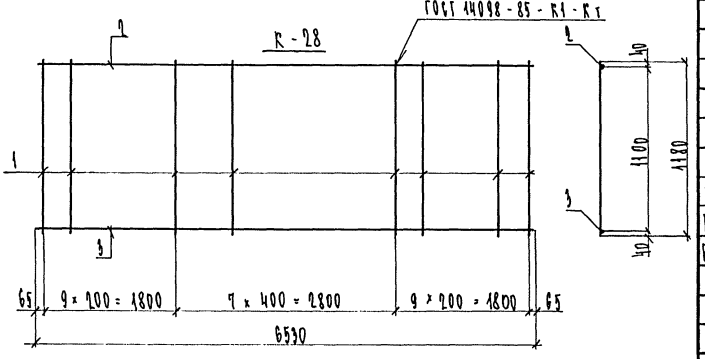

Формат	Зона	Поз.	Обозначение	Наименование	Кол.	Примечание
				Документация		
А3			1.125 КЛ-2 2-1.12 28 ПЗ	Пояснительная записка	X	
			Переменные	Данные для исполнения		
				1.125 КЛ-2 2-1.12		
				К-27		
				Детали		
				ГОСТ 5781-82		
Б4		1		ф 12 А III l = 1180	26	1.05
Б4		2		ф 12 А III l = 6530	1	5.80
Б4		3		ф 36 А III l = 6530	1	52.17
Б4		4		ф 14 А III l = 6530	2	7.90
				1.125 КЛ-2 2-1.12		
				К-28		
				Детали		
				ГОСТ 5781-82		
Б4		1		ф 12 А III l = 1180	26	1.05
Б4		2		ф 12 А III l = 6530	1	5.80
Б4		3		ф 36 А III l = 6530	1	52.17

Обозначение	Марка	Масса
1.125 КЛ-2 2-1.12 28	К-27	101.07
	К-28	85.27

Изм	№ уч.	Лист	№ докум.	Дата	Подп.	Фамилия

Нач. отд.	Бунич		11.90
Гл. конс.	Бунич		
Рук. гр.	Иванова		
Провер.	Иванова		
Разраб.	Никифоров		
Рассчит.	Никифоров		
Исполн.	Коптелова		
Н. контр.	Бунич		

1.125 КЛ-2 2-1.12 28

Плоские каркасы К-27 ; К-28

Стадия	Масса	Масштаб
Р	СМ ТАБЛ	—

Лист | Листов 1

ЛЕННИИПРОЕКТ ОКУ

Формат А3

Согласовано

Взам.инв.№ | Подпись и дата | Инв.№ подл.

Т-710 Ленниипроект. РТП. Зак. 119. Тир 500.

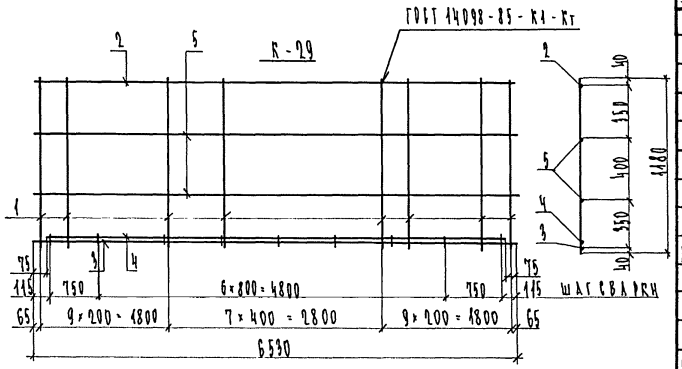

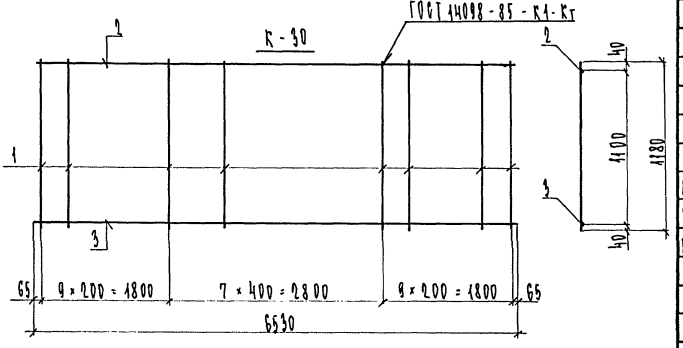

Обозначение	Марка	Масса
1.125 КЛ-2 2-1.12 29	К-29	98.48
	К-30	58.18

Изм	№ уч.	Лист	№ докум.	Дата	Подп.	Фамилия

Формат	Зона	Поз.	Обозначение	Наименование	Кол.	Примечание
				Документация		
А3			1.125 КЛ-2 2-1.12 ПЗ	Пояснительная записка	X	
				Переменные данные для исполнения		
				1.125 КЛ-2 2-1.12 К-29		
				Деталь ГОСТ 5781-82		
БЧ		1		ф 12 АIII ℓ = 1180	26	1.05
БЧ		2		ф 12 АIII ℓ = 6530	1	5.80
БЧ		3		ф 25 АIII ℓ = 6530	1	25.08
БЧ		4		ф 25 АIII ℓ = 6980	1	24.50
БЧ		5		ф 14 АIII ℓ = 6530	2	7.90
				1.125 КЛ-2 2-1.12 К-30		
				Деталь ГОСТ 5781-82		
БЧ		1		ф 12 АIII ℓ = 1180	26	1.05
БЧ		2		ф 12 АIII ℓ = 6530	1	5.80
БЧ		3		ф 25 АIII ℓ = 6530	1	25.08

Нач.отд.	Бунич		11.90
Гл. конст.	Бунич		"
Рук. гр.	Иванова		"
Проект.	Иванова		"
Разраб.	Никифоров		"
Расчет	Никифоров		"
Исполн.	Сопелова		"
Н. контр.	Бунич		"

1.125 КЛ-2 2-1.12 29

Плоские каркасы К-29 ; К-30

Стадия	Масса	Масштаб
Р	СМ ТАБЛ	—
Лист	Листов 1	

ЛЕННИИПРОЕКТ ОКУ

Формат А3

Согласовано

Инв.№ подл. | Подпись и дата | Взам.инв.№

1-710 Ленинградский. РТП. Зак. 119. Тир 500.

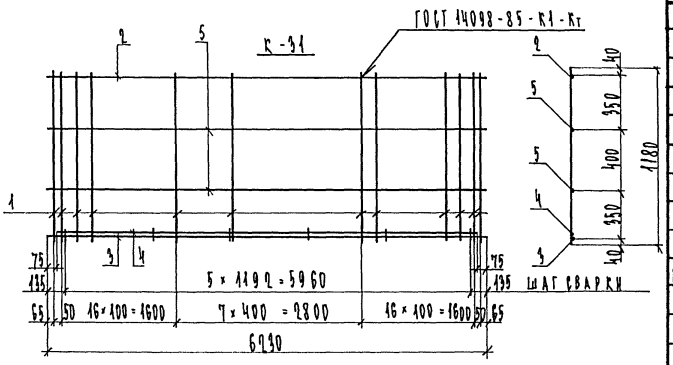

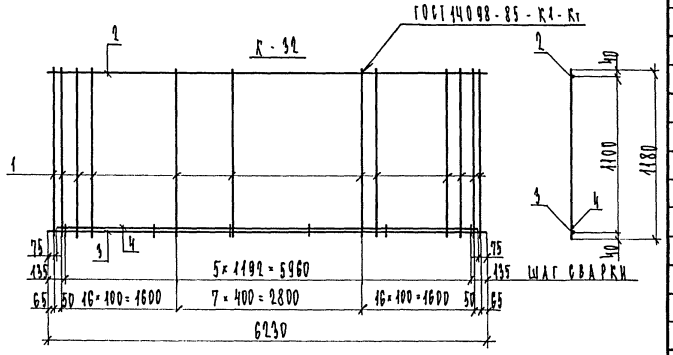

Формат	Зона	Поз.	Обозначение	Наименование	Кол.	Примечание
				Документация		
А3			1.125 КЛ-2 2-1.12 30 ПЗ	Пояснительная записка		
			Переменные	данные для исполнения		
				1.125 КЛ-2 2-1.12		
				К-31		
				Детали		
				ГОСТ 5781-82		
Б4		1		ф 14 А III l=1180	42	1.43
Б4		2		ф 25 А III l=6230	1	23.92
Б4		3		ф 36 А III l=6230	1	49.78
Б4		4		ф 36 А III l=6080	1	48.58
Б4		5		ф 14 А III l=6280	2	7.54
				1.125 КЛ-2 2-1.12		
				К-32		
				Детали		
				ГОСТ 5781-82		
Б4		1		ф 14 А III l=1180	42	1.43
Б4		2		ф 25 А III l=6230	1	23.92
Б4		3		ф 36 А III l=6230	1	49.78
Б4		4		ф 36 А III l=6080	1	48.58

Обозначение	Марка	Масса
1.125 КЛ-2 2-1.12 30	К-31	197.42
	К-32	182.34

Изм	№ уч.	Лист	№ докум.	Дата	Подп.	Фамилия

Нач. отд.	Бунич		11.90
Гл. конст.	Бунич		"
Рук. гр.	Иванова		"
Провер.	Иванова		"
Разраб.	Никифоров		"
Рассчит.	Никифоров		"
Исполн.	Контелова		"
Н. контр.	Бунич		"

1.125 КЛ-2 2-1.12 30

Плоские каркасы К-31 ; К-32

Стадия	Масса	Масштаб
Р	СМ ТАБЛ	—

Лист | Листов 1

ЛЕННИИПРОЕКТ ОКУ

Формат А3

Согласовано

Взам.инв.№ | Подпись и дата | Инв.№ подл.

Т-710 Ленниипроект. РТП. Зак 119 тир 500

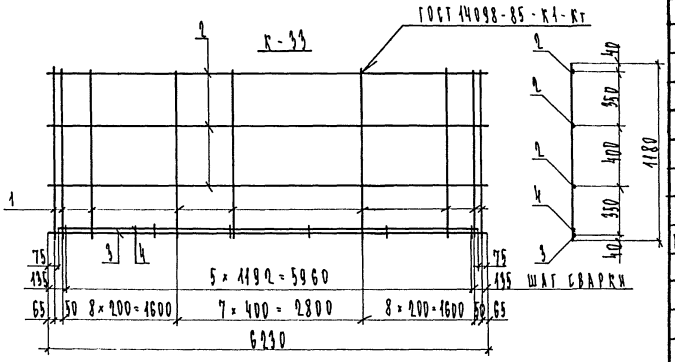

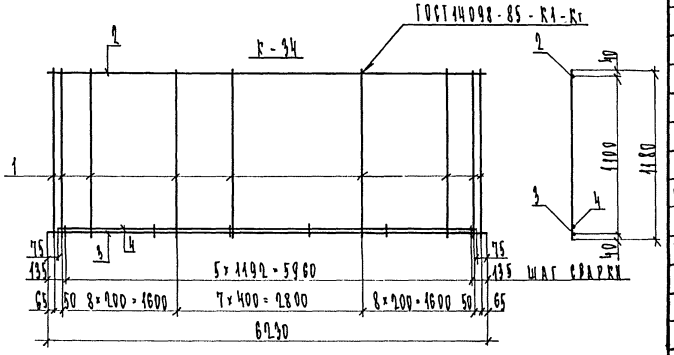

Формат	Зона	Поз.	Обозначение	Наименование	Кол.	Примечание
				Документация		
А3			1.125 КЛ-2 2-1.12 31 ПЗ	Пояснительная записка	X	
			Переменные	данные для исполнения		
				1.125 КЛ-2 2-1.12		
				К-33		
				Детали		
				ГОСТ 5781-82		
Б4		1		ф 14 А III l=1180	26	1.43
Б4		2		ф 14 А III l=6230	3	7.54
Б4		3		ф 32 А III l=6230	1	39.31
Б4		4		ф 32 А III l=6080	1	38.36
				1.125 КЛ-2 2-1.12		
				К-34		
				Детали		
				ГОСТ 5781-82		
Б4		1		ф 14 А III l=1180	26	1.43
Б4		2		ф 14 А III l=6230	1	7.54
Б4		3		ф 32 А III l=6230	1	39.31
Б4		4		ф 32 А III l=6080	1	38.36

Обозначение	Марка	Масса
1.125 КЛ-2 2-1.12 31	К-33	137.47
	К-34	122.39

Изм	№ уч.	Лист	№ докум.	Дата	Подп.	Фамилия

Нач. отд.	Бунич		11.90
Гл. конст.	Бунич		
Рук. гр.	Иванова		
Провер.	Иванова		
Разраб.	Никифоров		
Рассчит.	Никифоров		
Исполн.	Никифоров		
Н. контр.	Бунич		

1.125 КЛ-2 2-1.12 31

Плоские каркасы К-33 ; К-34

Стадия	Масса	Масштаб
Р	см. табл.	—

Лист | Листов 1

ЛЕННИИПРОЕКТ ОКУ

Формат А3

Согласовано

Взам. инв. №

Подпись и дата

Инв. № подл.

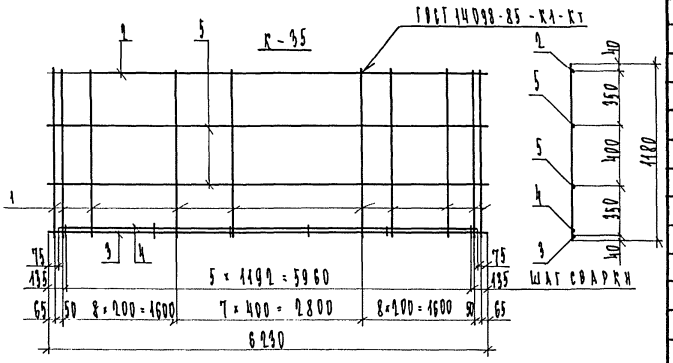

Формат	Зона	Поз.	Обозначение	Наименование	Кол.	Примечание
				Документация		
А3			1.125 КЛ-2 2-1.12 ЭЗ ПЗ	Пояснительная записка		
			Переменные	Данные для изготовления		
				1.125 КЛ-2 2-1.12		
				К-35		
				Детали		
				ГОСТ 5781-82		
БЧ		1		ф12 А III ℓ=1180	26	1.05
БЧ		2		ф12 А III ℓ=6230	1	5.53
БЧ		3		ф32 А III ℓ=6230	1	39.31
БЧ		4		ф32 А III ℓ=6080	1	38.36
БЧ		5		ф14 А III ℓ=6230	2	7.54
				1.125 КЛ-2 2-1.12		
				К-36		
				Детали		
				ГОСТ 5781-82		
БЧ		1		ф12 А III ℓ=1180	26	1.05
БЧ		2		ф12 А III ℓ=6230	1	5.53
БЧ		3		ф32 А III ℓ=6230	1	39.31

Обозначение	Марка	Масса
1.125 КЛ-2 2-1.12 ЭЗ	К-35	125.58
	К-36	72.14

Изм	№ уч.	Лист	№ докум.	Дата	Подп.	Фамилия

Нач.отд.	Бунич	11.90
Гл.конст.	Бунич	"
Рук.гр.	Иванова	"
Провер.	Иванова	"
Разраб.	Никифорова	"
Разраб.	Никифорова	"
Исполн.	Коптелова	"
Н.контр.	Бунич	"

1.125 КЛ-2 2-1.12 ЭЗ

Плоские каркасы К-35 ; К-36

Стадия	Масса	Масштаб
Р	см таб.	—
Лист	Листов	

ЛЕННИИПРОЕКТ ОКУ

Формат А3

Согласовано

Инв.№ подл. | Подпись и дата | Взам.инв.№

Т-710 Ленинградский. РТП. Зак 119. Тир 500.

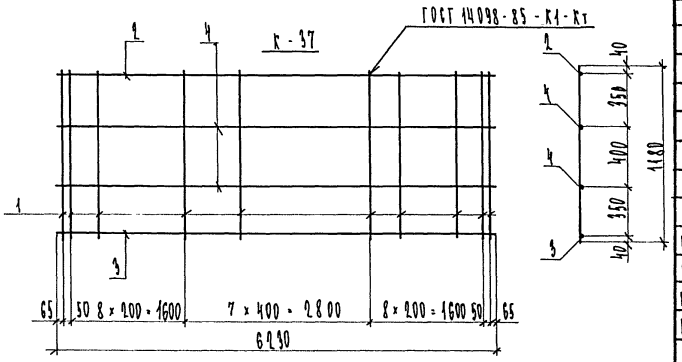

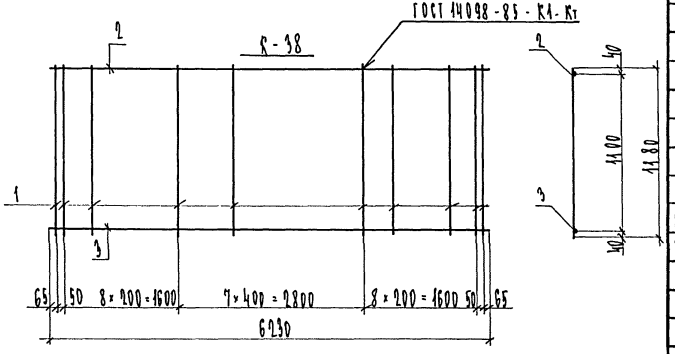

Формат	Зона	Поз.	Обозначение	Наименование	Кол.	Примечание
				Документация		
А3			1.125 КЖ-2 2-1.12 ЭЗ ПЗ	Пояснительная записка	Х	
				Переменные данные для исполнения		
				1.125 КЖ-2 2-1.12		
				К-37		
				Детали		
				ГОСТ 5781-82		
БЧ		1		ф 12 AIII ℓ=1180	26	1.05
БЧ		2		ф 12 AIII ℓ=6230	1	5.53
БЧ		3		ф 36 AIII ℓ=6230	1	49.78
БЧ		4		ф 14 AIII ℓ=6230	2	7.54
				1.125 КЖ-2 2-1.12		
				К-38		
				Детали		
				ГОСТ 5781-82		
БЧ		1		ф 12 AIII ℓ=1180	26	1.05
БЧ		2		ф 12 AIII ℓ=6230	1	5.53
БЧ		3		ф 36 AIII ℓ=6230	1	49.78

Обозначение	Марка	Масса
1.125 КЖ-2 2-1.12 ЭЗ	К-37	97.69
	К-38	82.61

Изм	№ уч.	Лист	№ докум.	Дата	Подп.	Фамилия

Нач. отд.	Бунич		11.90
Гл. конст.	Бунич		
Рук. гр.	Иванова		
Провер.	Иванова		
Разраб.	Никифоров		
Рассчит.	Никифоров		
Исполн.	Колесова		
Н. контр.	Бунич		

1.125 КЖ-2 2-1.12 ЭЗ

Плоские каркасы К-37 ; К-38

Стадия	Масса	Масштаб
Р	СМ ТА БА	—
Лист	Листов 1	

ЛЕННИИПРОЕКТ ОКЧ

Формат А3

Согласовано

Инв.№ подл. | Подпись и дата | Взам.инв.№

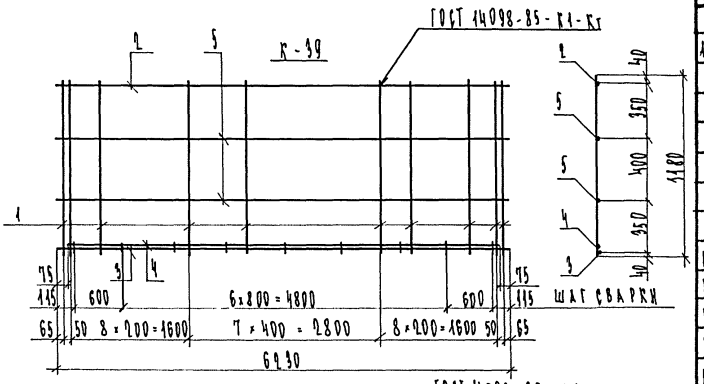

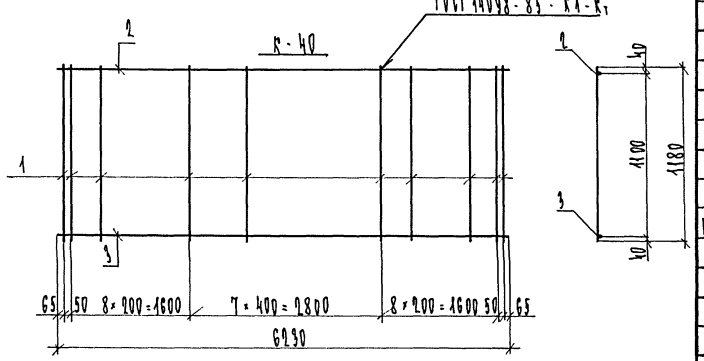

Обозначение	Марка	Масса
1.125 КЛ-2 2-1.12 94	К-99	95.18
	К-40	56.75

Изм	№ уч.	Лист	№ докум.	Дата	Подп.	Фамилия

Док.	Зона	Поз.	Обозначение	Наименование	Кол.	Примечание
				Документация		
ПЗ			1.125 КЛ-2 2-1.12 ЭЗ ПЗ	Пояснительная записка		
				Переменные данные для исполнения		
				1.125 КЛ-2 2-1.12		
				К-99		
				Деталн		
				ГОСТ 5781-82		
БЧ		1		ф12 AIII ℓ=1180	26	1.05
БЧ		2		ф12 AIII ℓ=6230	1	5.53
БЧ		3		ф25 AIII ℓ=6230	1	23.92
БЧ		4		ф25 AIII ℓ=6080	1	23.35
БЧ		5		ф14 AIII ℓ=6230	2	7.54
				1.125 КЛ-2 2-1.12		
				К-40		
				Деталн		
				ГОСТ 5781-82		
БЧ		1		ф12 AIII ℓ=1180	26	1.05
БЧ		2		ф12 AIII ℓ=6230	1	5.53
БЧ		3		ф25 AIII ℓ=6230	1	23.92

Нач.отд.	Бычин		11.90
Гл.конст.	Бычин		"
Рук.гр.	Иванова		"
Провер.	Иванова		"
Разраб.	Никифоров		"
Рассчит.	Никифоров		"
Исполн.	Колтелова		"
Н.контр.	Бычин		"

1.125 КЛ-2 2-1.12 ЭЗ

Плоские каркасы К-99 ; К-40

Стадия	Масса	Масштаб
Р	см таб.	—
Лист	Листов 1	

ЛЕННИИПРОЕКТ ОКЧ

Формат А3

Согласовано

Инв.№ подл. | Подпись и дата | Взам.инв.№

Т-710 Ленинградский. РТП. Зак. 119. Тир 5000.

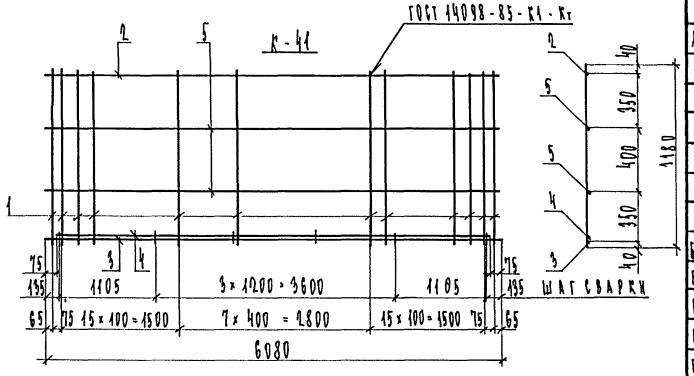

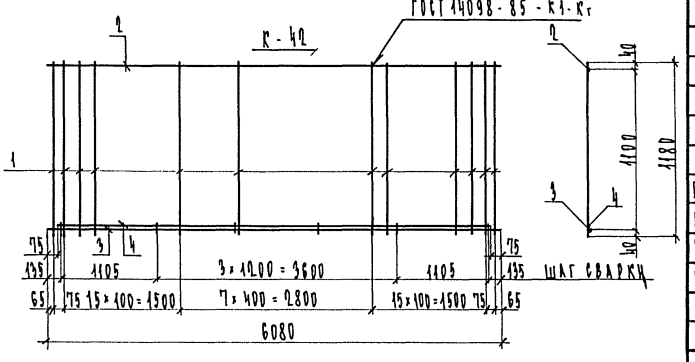

Формат	Зона	Поз.	Обозначение	Наименование	Кол.	Примечание
				Документация		
А3			1.125 КЖ-2 2-1.12 ЭС ПЗ	Пояснительная записка		
				Переменные данные для исполнения		
				1.125 КЖ-2 2-1.12		
				К-41		
				Деталь		
				ГОСТ 5781-82		
БЧ		1		ф 14 AIII ℓ = 1180	40	1.43
БЧ		2		ф 25 AIII ℓ = 6080	1	23.35
БЧ		3		ф 36 AIII ℓ = 6080	1	48.58
БЧ		4		ф 36 AIII ℓ = 5990	1	47.38
БЧ		5		ф 14 AIII ℓ = 6080	2	7.36
				1.125 КЖ-2 2-1.12		
				К-42		
				Деталь		
				ГОСТ 5781-82		
БЧ		1		ф 14 AIII ℓ = 1180	40	1.43
БЧ		2		ф 25 AIII ℓ = 6080	1	23.35
БЧ		3		ф 36 AIII ℓ = 6080	1	48.58
БЧ		4		ф 36 AIII ℓ = 5990	1	47.38

Обозначение	Марка	Масса
1.125 КЖ-2 2-1.12 ЭС	К-41	129.95
	К-42	176.51

Изм.	№ уч.	Лист	№ докум.	Дата	Подп.	Фамилия

Нач. отд.	Бунин		11.90
Гл. конст.	Бунин		
Рук. гр.	Иванова		
Провер.	Иванова		
Разраб.	Кириллов		
Рассчит.	Кириллов		
Исполн.	Контелова		
Н. контр.	Бунин		

1.125 КЖ-2 2-1.12 ЭС

Плоские каркасы К-41 ; К-42

Стадия	Масса	Масштаб
Р	см таб.	—
Лист	Листов 1	

ЛЕННИИПРОЕКТ ОКУ

Формат А3

Согласовано

Инв.№ подл. | Подпись и дата | Взамен.№

Т-710 Ленинградский. РТП. Зак. 119. Тир 500.

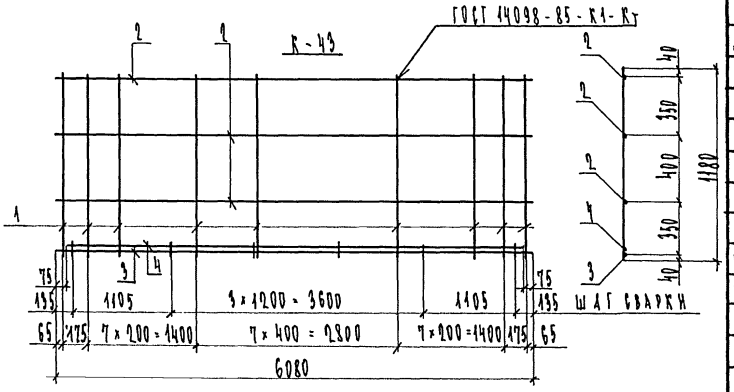

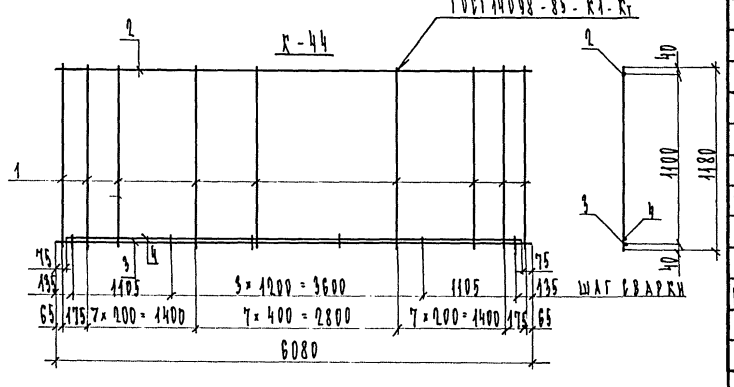

Формат	Зона	Поз.	Обозначение	Наименование	Кол.	Примечание
				Документация		
А3			1.125 КЖ-2 2-1.12 ЭО ПЗ	Пояснительная записка	1	
				Переменные данные для исполнения		
				1.125 КЖ-2 2-1.12 К-43		
				Детали		
				ГОСТ 5781-82		
БЧ		1		ф 14 А III ℓ=1180	24	1.43
БЧ		2		ф 14 А III ℓ=6080	3	7.36
БЧ		3		ф 32 А III ℓ=6080	1	38.36
БЧ		4		ф 32 А III ℓ=5930	1	37.42
				1.125 КЖ-2 2-1.12 К-44		
				Детали		
				ГОСТ 5781-82		
БЧ		1		ф 14 А III ℓ=1180	24	1.43
БЧ		2		ф 14 А III ℓ=6080	1	7.36
БЧ		3		ф 32 А III ℓ=6080	1	38.36
БЧ		4		ф 32 А III ℓ=5930	1	37.42

Обозначение	Марка	Масса
1.125 КЖ-2 2-1.12 ЭО	К-43	132.18
	К-44	117.46

Изм.	№ уч.	Лист	№ докум.	Дата	Подп.	Фамилия

Нач.отд.	Бычин		11.90
Гл.конс.	Бычин		"
Рук.гр.	Иванова		"
Проект.	Иванова		"
Разраб.	Никифоров		"
Рассчит.	Никифоров		"
Исполн.	Контелова		"
Н. контр.	Бычин		"

1.125 КЖ-2 2-1.12 ЭО

Плоские каркасы К-43 ; К-44

Стадия	Масса	Масштаб
Р	см таб.	—
Лист	Листов 1	

ЛЕННИИПРОЕКТ ОРУ

Формат А3

Согласовано

Инв.№ подл. | Подпись и дата | Взам.инв.№

Т-710 Ленинградский. РТП. Зак. 119. Тир 5000.

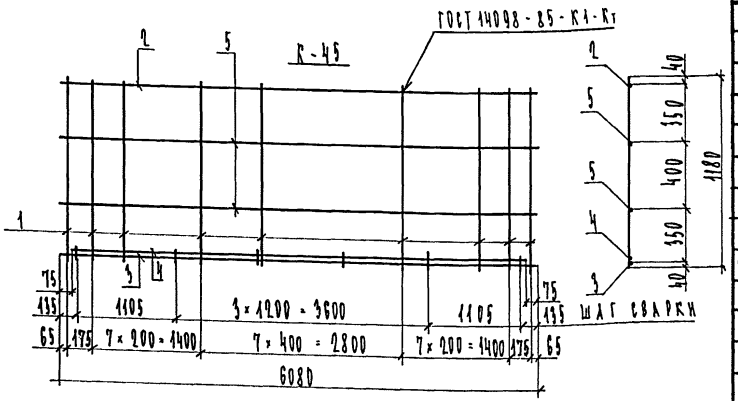

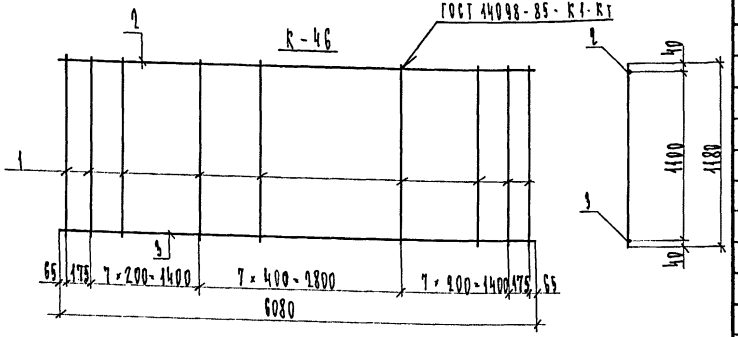

Формат	Зона	Поз.	Обозначение	Наименование	Кол.	Примечание
				Документация		
А3			1.125 КЛ-2 2-1.12 37 ПЗ	Пояснительная записка		
			Переменные	данные для исполнения		
				1.125 КЛ-2 2-1.12		
				К-45		
				Детали		
				ГОСТ 5781-82		
Б4		1		ф 12 А III l=1180	24	1.05
Б4		2		ф 12 А III l=6080	1	5.40
Б4		3		ф 32 А III l=6080	1	38.36
Б4		4		ф 32 А III l=5930	1	37.42
Б4		5		ф 14 А III l=6080	2	7.36
				1.125 КЛ-2 2-1.12		
				К-46		
				Детали		
				ГОСТ 5781-82		
Б4		1		ф 12 А III l=1180	24	1.05
Б4		2		ф 12 А III l=6080	1	5.40
Б4		3		ф 32 А III l=6080	1	38.36
Б4		4				

Обозначение	Марка	Масса
1.125 КЛ-2 2-1.12 37	К-45	121.10
	К-46	68.96

Изм	№ уч.	Лист	№ докум.	Дата	Подп.	Фамилия

Нач. отд.	Бунич		11.90
Гл. конст.	Бунич		"
Рук. гр.	Иванова		"
Разраб.	Никифоров		"
Провер.	Иванова		"
Рассчит.	Никифоров		"
Исполн.	Коптелова		"
Н. контр.	Бунич		"

1.125 КЛ-2 2-1.12 37

Плоские каркасы К-45 ; К-46

Стадия	Масса	Масштаб
Р	см таба	—

Лист | Листов 1

ЛЕННИИПРОЕКТ ОКУ

Формат А3

Согласовано

Взам.инв.№ | Подпись и дата | Инв.№ подл.

Т-710 Ленниипроект. РТП. Зак 119. Тир 500.

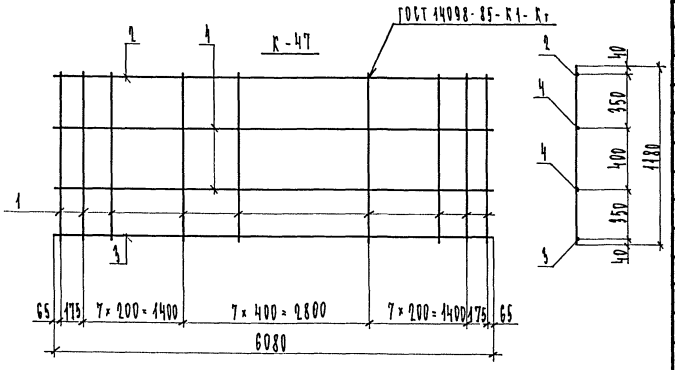

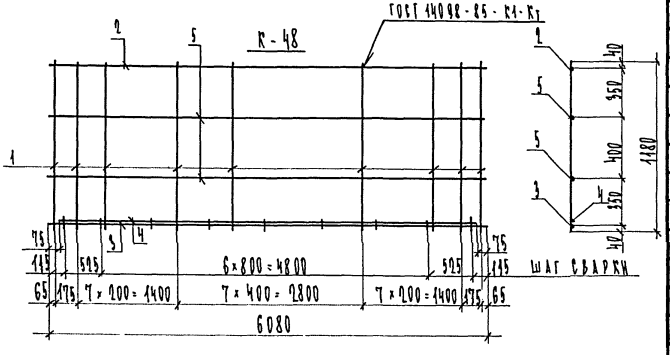

Формат	Зона	Поз.	Обозначение	Наименование	Кол.	Примечание
				Документация		
А3			1.125 КЛ-2 · 2-1.12 38 ПЗ	Пояснительная записка	X	
			Переменные	данные для исполнения		
				1.125 КЛ-2 2-1.12		
				К-47		
				Детали		
				ГОСТ 5781-82		
Б4		1		ф 12 АIII l = 1180	24	1.05
Б4		2		ф 12 АIII l = 6080	1	5.40
Б4		3		ф 36 АIII l = 6080	1	48.58
Б4		4		ф 14 АIII l = 6080	2	7.36
				1.125 КЛ-2 2-1.12		
				К-48		
				Детали		
				ГОСТ 5781-82		
Б4		1		ф 12 АIII l = 1180	24	1.05
Б4		2		ф 12 АIII l = 6080	1	5.40
Б4		3		ф 25 АIII l = 6080	1	23.35
Б4		4		ф 25 АIII l = 5930	1	22.77
Б4		5		ф 14 АIII l = 6080	2	7.36

Обозначение	Марка	Масса
1.125 КЛ-2 2-1.12 38	К-47	93.90
	К-48	91.44

Изм	№ уч.	Лист	№ докум.	Дата	Подп.	Фамилия

Нач. отд.	Бунич		11.90
Гл. конст.	Бунич		"
Рук. гр.	Иванова		"
Провер.	Иванова		"
Разраб.	Никифоров		"
Рассчит.	Никифоров		"
Исполн.	Коптелова		"
Н. контр.	Бунич		"

1.125 КЛ-2 2-1.12 38

Плоские каркасы К-47 ; К-48

Стадия	Масса	Масштаб
Р	СМ ТАБЛ	—

Лист | Листов 1

ЛЕННИИПРОЕКТ ОКУ

Формат А3

Согласовано

Взам. инв. №

Подпись и дата

Инв. № подл.

Т-770 Ленниипроект. РТП. Зак 119 Тир 5700

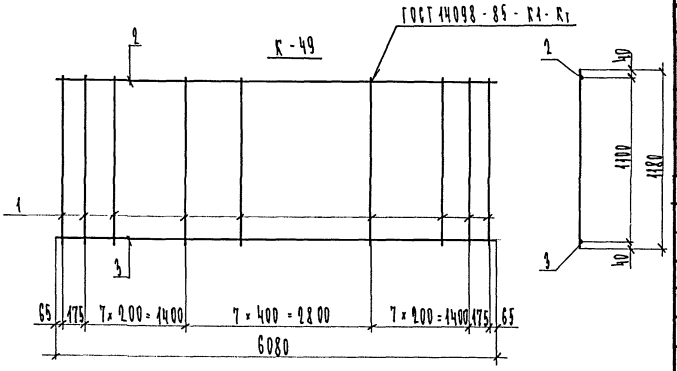

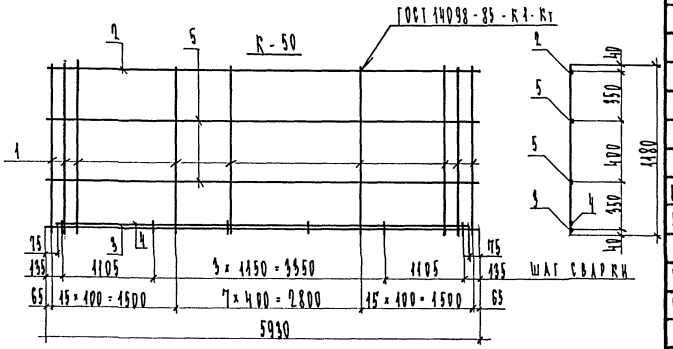

Формат	Зона	Поз.	Обозначение	Наименование	Кол.	Примечание
				Документация		
А3			1.125 КЛ-2 2-1.12 39 ПЗ	Пояснительная записка		
			Переменные	данные для исполнения		
				1.125 КЛ-2 2-1.12		
				К-49		
				Детали		
				ГОСТ 5781-82		
БЧ		1		ф 12 А III l = 1180	24	1.05
БЧ		2		ф 12 А III l = 6080	1	5.40
БЧ		3		ф 25 А III l = 6080	1	23.35
				1.125 КЛ-2 2-1.12		
				К-50		
				Детали		
				ГОСТ 5781-82		
БЧ		1		ф 14 А III l = 1180	38	1.43
БЧ		2		ф 25 А III l = 5930	1	22.77
БЧ		3		ф 36 А III l = 5930	1	48.58
БЧ		4		ф 36 А III l = 5780	1	46.18
БЧ		5		ф 14 А III l = 5930	2	7.18

Обозначение	Марка	Масса
1.125 КЛ-2 2-1.12 39	К-49	53.95
	К-50	186.23

Изм	№ уч.	Лист	№ докум.	Дата	Подп.	Фамилия

Нач. отд.	Бунич		11.90
Гл. конст.	Бунич		"
Рук. гр.	Иванова		"
Провер.	Иванова		"
Разраб.	Никифоров		"
Рассчит.	Никифоров		"
Исполн.	Коптелова		"
Н. контр.	Бунич		"

1.125.КЛ-2 2-1.12 39

Плоские каркасы К-49 ; К-50

Стадия	Масса	Масштаб
Р	СМ ТАБЛ	—

Лист | Листов 1

ЛЕННИИПРОЕКТ ОКУ

Формат А3

Согласовано

Взам. инв. №

Подпись и дата

Инв. № подл.

Т-710 Ленниипроект. РТП. Зак 119 Тир 500.

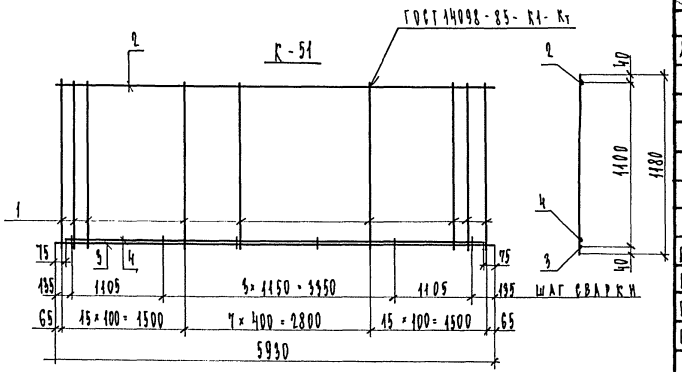

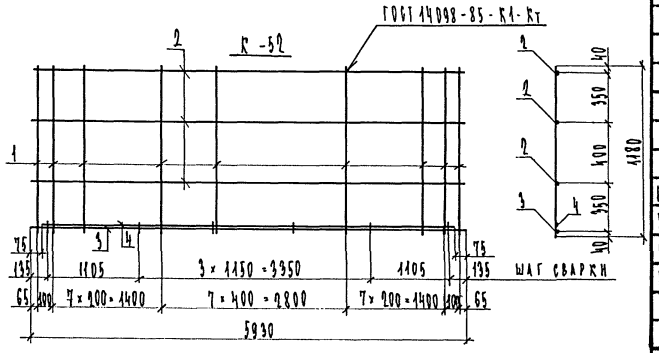

Формат	Зона	Поз.	Обозначение	Наименование	Кол.	Примечание
				Документация		
А3			1.125 КЛ-2 2-1.12 40 ПЗ	Пояснительная записка		
			Переменные	данные для исполнения		
				1.125 КЛ-2 2-1.12		
				К-51		
				Детали		
				ГОСТ 5781-82		
БЧ		1		ф 14 А III ℓ=1180	38	1.43
БЧ		2		ф 25 А III ℓ=5930	1	22.77
БЧ		3		ф 36 А III ℓ=5930	1	48.58
БЧ		4		ф 36 А III ℓ=5780	1	46.18
				1.125 КЛ-2 2-1.12		
				К-52		
				Детали		
				ГОСТ 5781-82		
БЧ		1		ф 14 А III ℓ=1180	24	1.43
БЧ		2		ф 14 А III ℓ=5930	3	7.18
БЧ		3		ф 32 А III ℓ=5930	1	37.42
БЧ		4		ф 32 А III ℓ=5780	1	36.47

Обозначение	Марка	Масса
1.125 КЛ-2 2-1.12 40	К-51	171.87
	К-52	129.75

Изм	№ уч.	Лист	№ докум.	Дата	Подп.	Фамилия

Нач. отд.	Бунич		11.90
Гл. конст.	Бунич		1
Рук. гр.	Иванова		1
Провер.	Иванова		1
Разраб.	Никифоров		1
Рассчит.	Никифоров		1
Исполн.	Коптелова		1
Н. контр.	Бунич		1

1.125 КЛ-2 2-1.12 40

Плоские каркасы К-51 ; К-52

Стадия	Масса	Масштаб
Р	СМ ТАБЛ	—

Лист | Листов 1

ЛЕННИИПРОЕКТ ОКУ

Формат А3

Согласовано

Взам. инв. №

Подпись и дата

Инв. № подл.

Т-710 Ленниипроект. РТП. Зак. 119 тир 500.

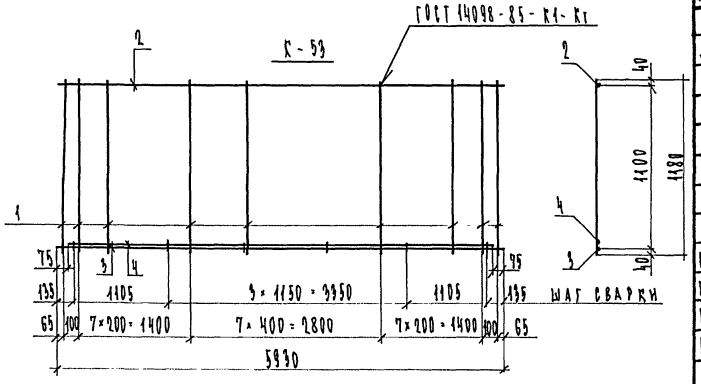

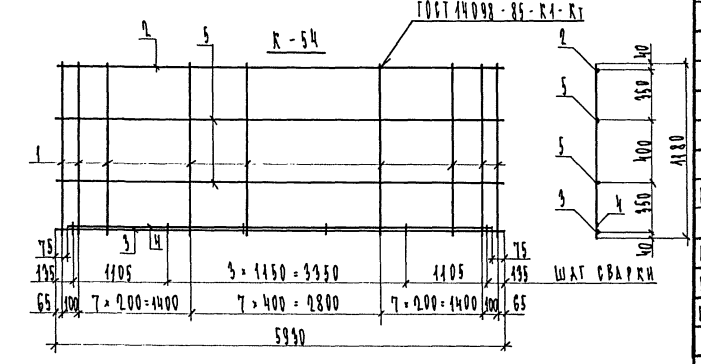

Формат	Зона	Поз.	Обозначение	Наименование	Кол.	Примечание
				Документация		
А3			1.125 КЛ-2 2-1.12 41 ПЗ	Пояснительная записка		
			Переменные	данные для исполнения		
				1.125 КЛ-2 2-1.12		
				К-53		
				Детали		
				ГОСТ 5781-82		
Б4		1		ф 14 А III l=1180	24	1.43
Б4		2		ф 14 А III l=5930	1	7.18
Б4		3		ф 32 А III l=5930	1	37.42
Б4		4		ф 32 А III l=5780	1	36.47
				1.125 КЛ-2 2-1.12		
				К-54		
				Детали		
				ГОСТ 5781-82		
Б4		1		ф 12 А III l=1180	24	1.05
Б4		2		ф 12 А III l=5930	1	5.27
Б4		3		ф 32 А III l=5930	1	37.42
Б4		4		ф 32 А III l=5780	1	36.47
Б4		5		ф 14 А III l=5930	2	7.18

Обозначение	Марка	Масса
1.125 КЛ-2 2-1.12 41	К-53	115.39
	К-54	118.72

Изм	№ уч.	Лист	№ докум.	Дата	Подп.	Фамилия

Нач. отд.	Бунич		11.90
Гл. конст.	Бунич		"
Рук. гр.	Иванова		"
Провер.	Иванова		"
Разраб.	Никифоров		"
Рассчит.	Никифоров		"
Исполн.	Коптелова		"
Н. контр.	Бунич		"

1.125 КЛ-2 2-1.12 41

Плоские каркасы К-53 ; К-54

Стадия	Масса	Масштаб
Р	см. табл.	—

Лист | Листов 1

ЛЕННИИПРОЕКТ ОКУ

Формат А3

Согласовано

Взам. инв. №

Подпись и дата

Инв. № подл.

Т-710 Ленниипроект. РТП. Зак. 119. Тир 500.

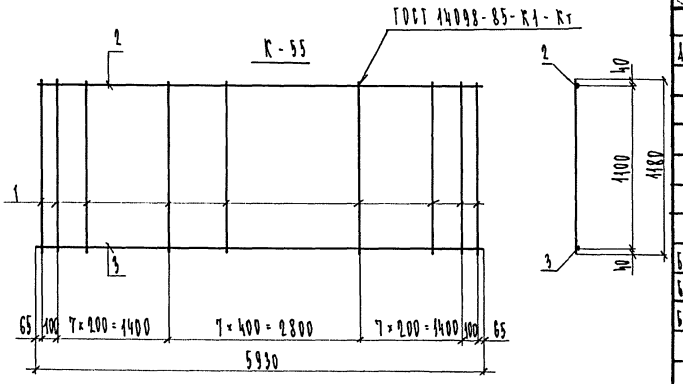

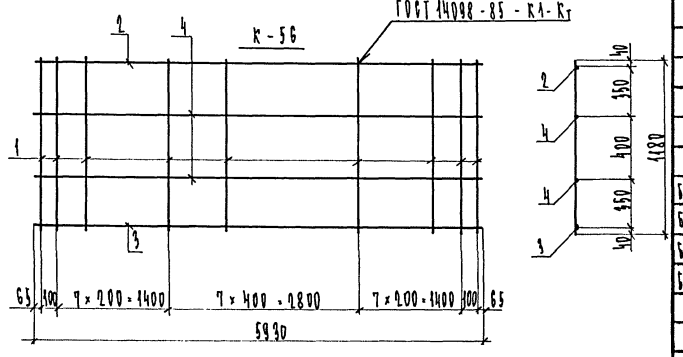

Формат	Зона	Поз.	Обозначение	Наименование	Кол.	Примечание
				Документация		
А3			1.125 КЛ-2 2-1.12 ПЗ	Пояснительная записка		
			Переменные	данные для исполнения		
				1.125 КЛ-2 2-1.12		
				К-55		
				Детали		
				ГОСТ 5781-82		
БЧ		1		⌀12 А III ℓ=1180	24	1.05
БЧ		2		⌀12 А III ℓ=5930	1	5.27
БЧ		3		⌀32 А III ℓ=5930	1	47.42
				1.125 КЛ-2 2-1.12		
				К-56		
				Детали		
				ГОСТ 5781-82		
БЧ		1		⌀12 А III ℓ=1180	24	1.05
БЧ		2		⌀12 А III ℓ=5930	1	5.27
БЧ		3		⌀36 А III ℓ=5930	1	47.38
БЧ		4		⌀14 А III ℓ=5930	2	7.18

Обозначение	Марка	Масса
1.125 КЛ-2 2-1.12 ПЗ	К-55	67.89
	К-56	99.21

Изм.	№ уч.	Лист	№ докум.	Дата	Подп.	Фамилия

Нач. отд.	Бунич	11.90
Гл. спец.	Бунич	
Рук. гр.	Иванова	
Проект.	Иванова	
Разраб.	Никифоров	
Рассчит.	Никифоров	
Контр.	Сергеева	
Н. контр.	Бунич	

1.125 КЛ-2 2-1.12 ПЗ

Плоские каркасы К-55; К-56

Стадия	Масса	Масштаб
Р	см таб.	—
Лист	Листов 1	

ЛЕННИИПРОЕКТ ОКУ

Формат А3

Согласовано

Инв.№ подл. | Подпись и дата | Взам.инв.№

Т-710 Ленинградский. РТП. Зак. 119. Тир 500.

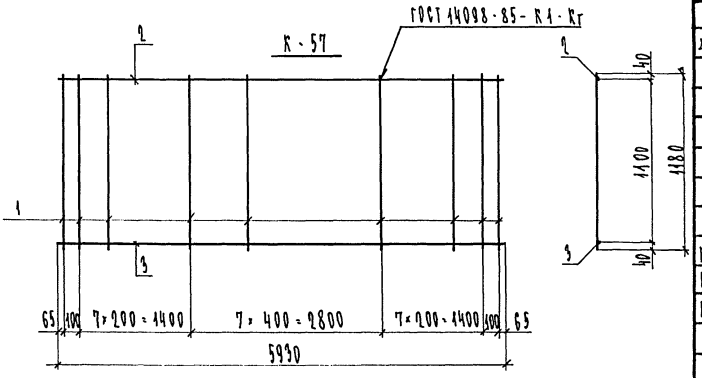

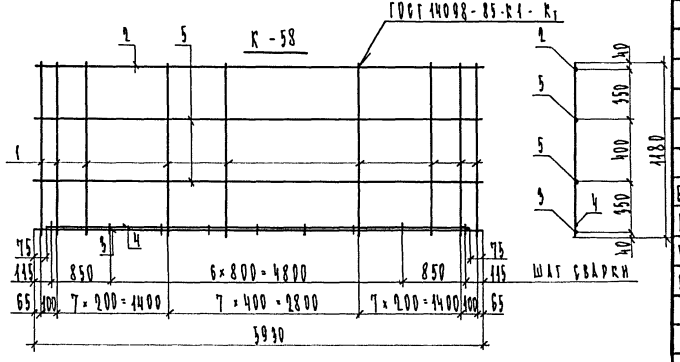

Документация	Зона	Поз.	Обозначение	Наименование	Кол.	Примечание
				Документация		
ДЗ			1.195 КЛ-2 2-1.12 ДЗ ПЗ	Пояснительная записка		
			Переменные данные для исполнения			
				1.195 КЛ-2 2-1.12		
				К-57		
				Деталь		
				ГОСТ 5781-82		
БЧ		1		⌀ 12 AIII ℓ=1180	24	1.05
БЧ		2		⌀ 12 AIII ℓ=5930	1	5.27
БЧ		3		⌀ 36 AIII ℓ=5930	1	47.98
				1.195 КЛ-2 2-1.12		
				К-58		
				Деталь		
				ГОСТ 5781-82		
БЧ		1		⌀ 12 AIII ℓ=1180	24	1.05
БЧ		2		⌀ 12 AIII ℓ=5930	1	5.27
БЧ		3		⌀ 25 AIII ℓ=5930	1	22.77
БЧ		4		⌀ 25 AIII ℓ=5780	1	22.20
				⌀ 14 AIII ℓ=5930	2	7.18

Обозначение	Марка	Масса
1.195 КЛ-2 2-1.12 ДЗ	К-57	77.85
	К-58	89.80

Изм.	№ уч.	Лист	№ докум.	Дата	Подп.	Фамилия

Нач. отд.	Бунин		11.90
Гл. конст.	Бунин		
Рук. гр.	Иванова		
Провер.	Иванова		
Разраб.	Никифоров		
Рассчит.	Никифоров		
Испол.	Гончарова		
Н. контр.	Бунин		

1.195 КЛ-2 2-1.12 ДЗ

Плоские каркасы К-57 ; К-58

Стадия	Масса	Масштаб
Р	см таб.	—
Лист	Листов 1	

ЛЕННИИПРОЕКТ ОКУ

Формат А3

Согласовано

Инв.№ подл. | Подпись и дата | Взам.инв.№

Т-710 Ленинградский. РТП. Зак. 119. Тир 5000.

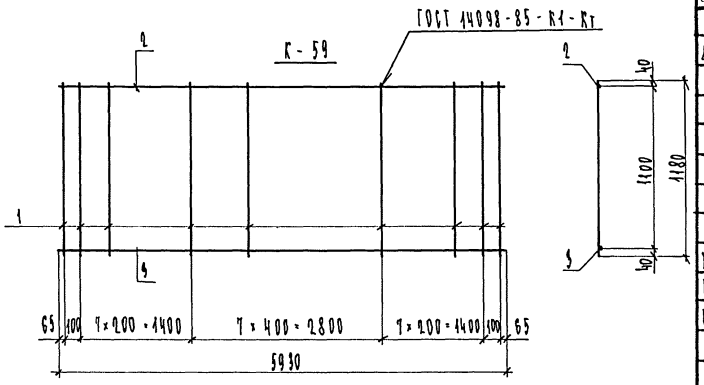

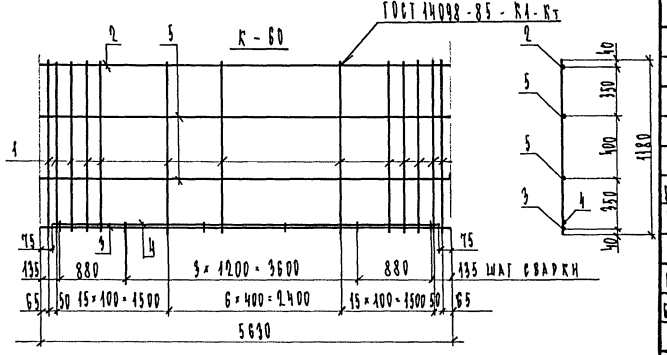

Формат	Зона	Поз.	Обозначение	Наименование	Кол.	Примечание
				Документация		
А3			1.125 КЛ-2 2-1.12 44 ПЗ	Пояснительная записка		
			Переменные	данные для исполнения		
				1.125 КЛ-2 2-1.12		
				К-59		
				Детали		
				ГОСТ 5781-82		
Б4		1		⌀ 12 А III l=1180	24	1.05
Б4		2		⌀ 12 А III l=5930	1	5.27
Б4		3		⌀ 25 А III l=5930	1	22.77
				1.125 КЛ-2 2-1.12		
				К-60		
				Детали		
				ГОСТ 5781-82		
Б4		1		⌀ 14 А III l=1180	39	1.43
Б4		2		⌀ 25 А III l=5630	1	21.62
Б4		3		⌀ 36 А III l=5630	1	44.98
Б4		4		⌀ 36 А III l=5480	1	43.79
Б4		5		⌀ 14 А III l=5630	2	6.81

Обозначение	Марка	Масса
1.125 КЛ-2 2-1.12 44	К-59	53.24
	К-60	179.78

Изм	№ уч.	Лист	№ докум.	Дата	Подп.	Фамилия

Нач. отд.	Бунич		11.90
Гл. конст.	Бунич		"
Рук. гр.	Иванова		"
Провер.	Иванова		"
Разраб.	Никифоров		"
Рассчит.	Никифоров		"
Исполн.	Коптелова		"
Н. контр.	Бунич		"

1.125 КЛ-2 2-1.12 44

Плоские каркасы К-59 ; К-60

Стадия	Масса	Масштаб
Р	СМ ТАБЛ	—

Лист | Листов 1

ЛЕННИИПРОЕКТ ОКУ

Формат А3

Согласовано

Взам.инв.№ | Подпись и дата | Инв.№ подл.

Т-710 Ленниипроект. РТП. Зак. 119. Тир 500.

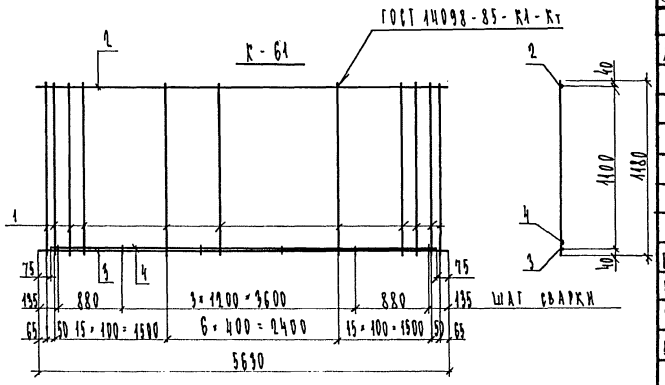

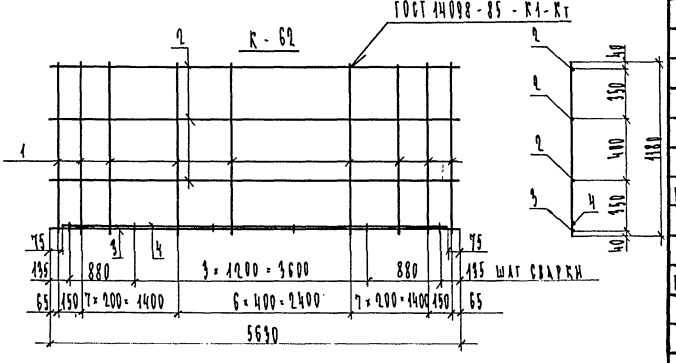

Обозначение	Марка	Масса
1.125 КЖ-2 2-1.12 45	К-61	166.16
	К-62	105.43

Изм.	№ уч.	Лист	№ докум.	Дата	Подп.	Фамилия

Формат	Зона	Поз.	Обозначение	Наименование	Кол.	Примечание
				Документация		
А3			1.125 КЖ-2 2-1.12 45 ПЗ	Пояснительная записка		
				Переменные данные для исполнения		
				1.125 КЖ-2 2-1.12		
				К-61		
				Детали		
				ГОСТ 5781-82		
БЧ		1		ф 14 А III ℓ=1180	99	1.43
БЧ		2		ф 25 А III ℓ=5630	1	21.62
БЧ		3		ф 36 А III ℓ=5630	1	44.98
БЧ		4		ф 36 А III ℓ=5480	1	43.79
				1.125 КЖ-2 2-1.12		
				К-62		
				Детали		
				ГОСТ 5781-82		
БЧ		1		ф 14 А III ℓ=1180	99	1.43
БЧ		2		ф 14 А III ℓ=5630	3	6.81
БЧ		3		ф 32 А III ℓ=5630	1	35.53
БЧ		4		ф 32 А III ℓ=5480	1	34.58

Нач. отд.	Бунич		11.90
Гл. конст.	Бунич		
Рук. гр.	Иванова		
Провер.	Иванова		
Разраб.	Никифоров		
Рассчит.	Никифоров		
Исполн.	Контелова		
Н. контр.	Бунич		

1.125 КЖ-2 2-1.12 45

Плоские каркасы К-61 ; К-62

Стадия	Масса	Масштаб
Р	бм таба	—
Лист	Листов 1	

ЛЕННИИПРОЕКТ ОКУ

Формат А3

Согласовано

Инв.№ подл. | Подпись и дата | Взам.инв.№

Т-710 Ленинградский. РТП. Зак. 119. Тир 500.

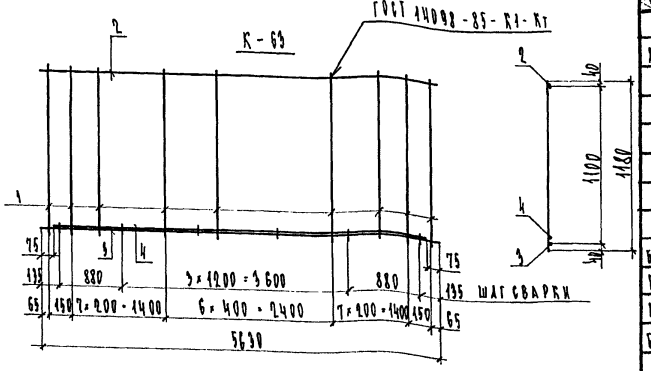

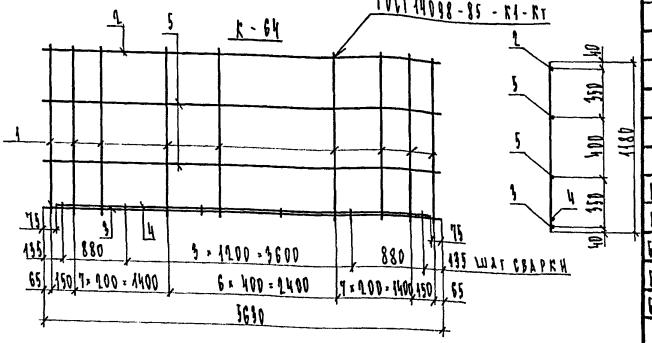

Формат	Зона	Поз.	Обозначение	Наименование	Кол.	Примечание
				Документация		
А3			1.125КЛ-2 2-1.12 46 ПЗ	Пояснительная записка		
				Переменные данные для исполнения		
				1.125 КЛ-2 2-1.12		
				К-63		
				Детали		
				ГОСТ 5781-82		
БЧ		1		⌀14 АIII l=1180	23	1.43
БЧ		2		⌀14 АIII l=5630	1	6.81
БЧ		3		⌀32 АIII l=5630	1	35.53
БЧ		4		⌀32 АIII l=5480	1	34.58
				1.125КЛ-2 2-1.12		
				К-64		
				Детали		
				ГОСТ 5781-82		
БЧ		1		⌀12 АIII l=1180	23	1.05
БЧ		2		⌀12 АIII l=5630	1	5.00
БЧ		3		⌀32 АIII l=5630	1	35.53
БЧ		4		⌀32 АIII l=5480	1	34.58
БЧ		5		⌀14 АIII l=5630	2	6.81

Обозначение	Марка	Масса
1.125 КЛ-2 2-1.12 46	К-63	109.81
	К-64	122.88

Изм	№ уч.	Лист	№ докум.	Дата	Подп.	Фамилия

Нач. отд.	Бунич		11.90
Гл. конст.	Бунич		"
Рук. гр.	Иванова		"
Провер.	Иванова		"
Разраб.	Никифоров		"
Рассчит.	Никифоров		"
Исполн.	Коптелова		"
Н. контр.	Бунич		"

1.125 КЛ-2 2-1.12 46

Плоские каркасы К-63 ; К-64

Стадия	Масса	Масштаб
Р	СМ ТАБЛ	—

Лист | Листов 1

ЛЕННИИПРОЕКТ ОКУ

Формат А3

Согласовано

Взам. инв. №

Подпись и дата

Инв. № подл.

Т-710 Ленниипроект. РТП. Зак 119. Тир 500.

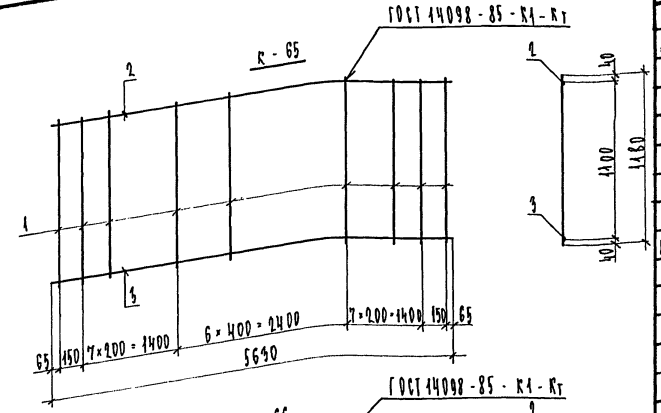

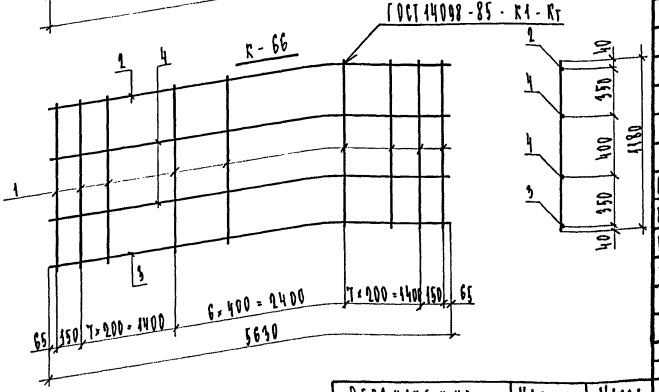

Формат	Зона	Поз.	Обозначение	Наименование	Кол.	Примечание
				Документация		
А3			1.125 КЛ-2 2-1.12 47ПЗ	Пояснительная записка		
			Переменные	данные для исполнения		
				1.125 КЛ-2 2-1.12		
				К-65		
				Детали		
				ГОСТ 5781-82		
Б4		1		⌀12 АIII l=1180	23	1.05
Б4		2		⌀12 АIII l=5630	1	5.00
Б4		3		⌀32 АIII l=5630	1	35.53
				1.125 КЛ-2 2-1.1		
				К-66		
				Детали		
				ГОСТ 5781-82		
Б4	1			⌀12 АIII l=1180	23	1.05
Б4	2			⌀12 АIII l=5630	1	5.00
Б4	3			⌀36 АIII l=5630	1	44.98
Б4	4			⌀14 АIII l=5630	2	6.81

Обозначение		Марка	Масса
1.125 КЛ-2 2-1.12	47	К-65	64.68
		К-66	87.75

Изм.	№ уч.	Лист	№ докум.	Дата	Подп.	Фамилия

Нач. отд.	Бунич		11.90
Гл. конст.	Бунич		"
Рук. гр.	Иванова		"
Проверил	Иванова		"
Разраб.	Никифоров		"
Рассчит.	Никифоров		"
Исполн.	Коптелова		"
Н. контр.	Бунич		"

1.125 КЛ-2 2-1.12 47

Плоские каркасы

К-65 ; К-66

Стадия	Масса	Масштаб
Р	СМ ТАБЛ	—

Лист | Листов 1

ЛЕННИИПРОЕКТ ОКУ

Формат А3

Согласовано

Взам. инв. №

Подпись и дата

Инв. № подл.

Ленинпроект. РТП. Зак. 119. Тир 500.

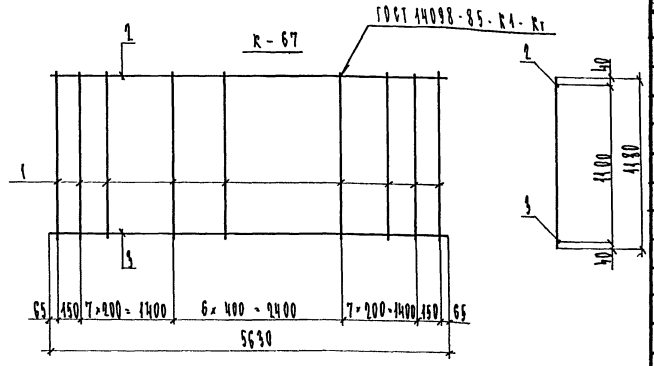

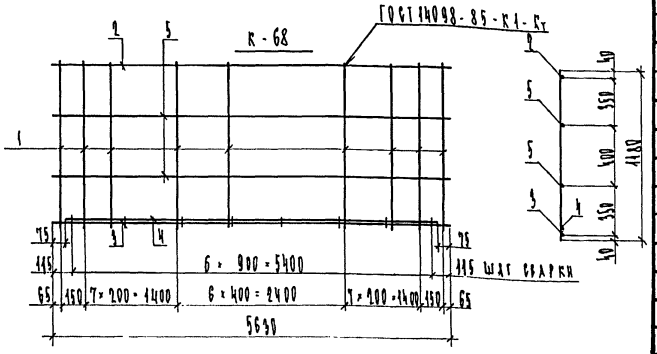

Формат	Зона	Поз.	Обозначение	Наименование	Кол.	Примечание
				Документация		
13			1.125 КЛ-2 2-1.12 48 ПЗ	Пояснительная записка	X	
				Переменные данные для исполнения		
				1.125 КЛ-2 2-1.12		
				К-67		
				Детали		
				ГОСТ 5781-82		
Б4		1		⌀12 А III l=1180	23	1.05
Б4		2		⌀12 А III l=5630	1	5.00
Б4		3		⌀36 А III l=5630	1	44.98
				1.125 КЛ-2 2-1.12		
				К-68		
				Детали		
				ГОСТ 5781-82		
Б4		1		⌀12 А III l=1180	23	1.05
Б4		2		⌀12 А III l=5630	1	5.00
Б4		3		⌀25 А III l=5630	1	21.62
Б4		4		⌀25 А III l=5480	1	21.04
Б4		5		⌀14 А III l=5630	2	6.81

Обозначение	Марка	Масса
1.125 КЛ-2 2-1.12 48	К-67	74.13
	К-68	85.14

Изм	№ уч.	Лист	№ докум.	Дата	Подп.	Фамилия

Нач. отд.	Бунич		11.90
Гл. конст.	Бунич		
Рук. гр.	Иванова		
Провер.	Иванова		
Разраб.	Никифоров		
Рассчит.	Никифоров		
Исполн.	Коптелова		
Н. контр.	Бунич		

1.125 КЛ-2 2-1.12 48

Плоские каркасы К-67 ; К-68

Стадия	Масса	Масштаб
Р	СМ ТАБЛ	—

Лист | Листов 1

ЛЕННИИПРОЕКТ ОКУ

Формат А3

КЛ

Согласовано

Взам. инв. №

Подпись и дата

Инв. № подл.

2-710 Ленниипроект. РТП. Зак 119. Тир 500.

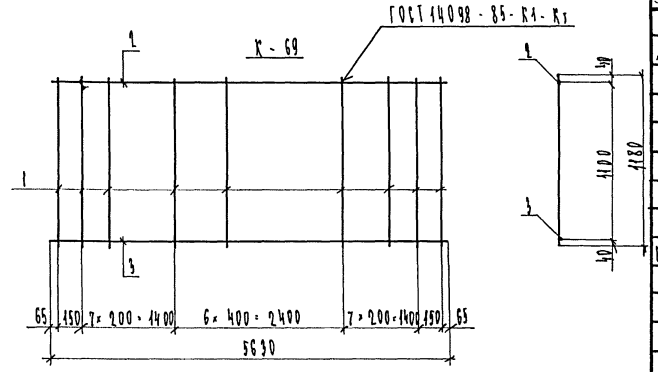

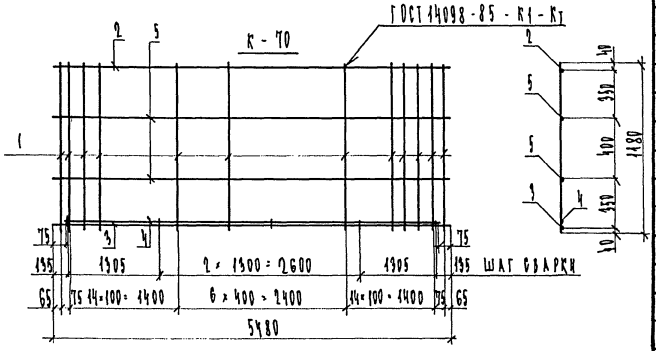

Формат	Зона	Поз.	Обозначение	Наименование	Кол.	Примечание
				Документация		
А3			1.125 КЛ-2 2-1.12 49 ПЗ	Пояснительная записка		
			Переменные	данные для исполнения		
				1.125 КЛ-2 2-1.12		
				К-69		
				Детали		
				ГОСТ 5781-82		
Б4		1		⌀12 АIII l=1180	23	1.05
Б4		2		⌀12 АIII l=5630	1	5.00
Б4		3		⌀25 АIII l=5630	1	21.62
				1.125 КЛ-2 2-1.12		
				К-70		
				Детали		
				ГОСТ 5781-82		
Б4		1		⌀14 АIII l=1180	37	1.43
Б4		2		⌀25 АIII l=5480	1	21.04
Б4		3		⌀36 АIII l=5480	1	43.79
Б4		4		⌀36 АIII l=5330	1	42.59
Б4		5		⌀14 АIII l=5480	2	6.63

Обозначение	Марка	Масса
1.125 КЛ-2 2-1.12 49	К-69	50.77
	К-70	173.59

Изм	№ уч.	Лист	№ докум.	Дата	Подп.	Фамилия

Нач. отд.	Бунин		11.90
Гл. конст.	Бунин		1
Рук. гр.	Иванова		1
Провер.	Иванова		1
Разраб.	Никифоров		1
Рассчит.	Никифоров		1
Исполн.	Коптелова		1
Н. контр.	Бунин		1

1.125 КЛ-2 2-1.12 49

Плоские каркасы К-69 ; К-70

Стадия	Масса	Масштаб
Р	см табл	—

Лист | Листов 1

ЛЕННИИПРОЕКТ ОКУ

Формат А3 КЛ

Согласовано

Взам. инв. №

Подпись и дата

Инв. № подл.

Т-710 Ленинградский РТП. Зак. 119 Тир 500.

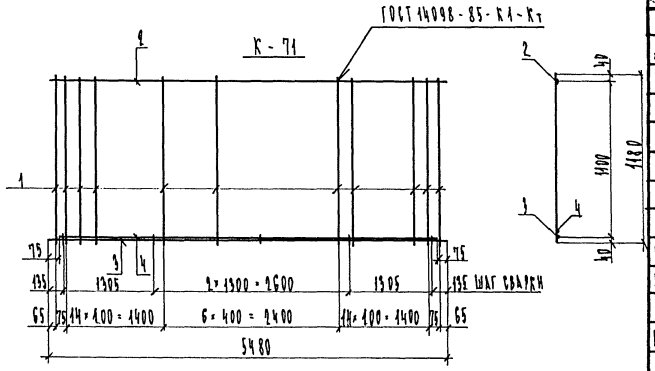

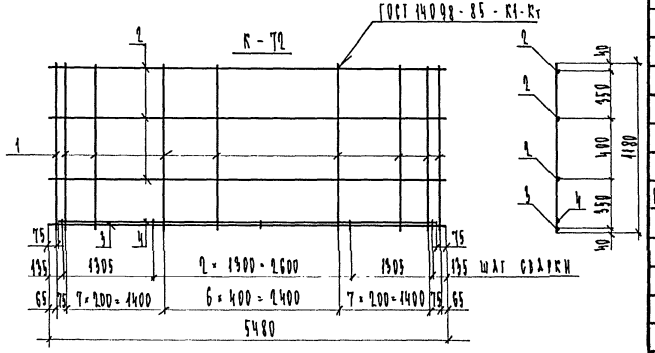

Формат	Зона	Поз.	Обозначение	Наименование	Кол.	Примечание
				Документация		
А3			1.125 КЛ-2 2-1.12 50 ПЗ	Пояснительная записка	X	
			Переменные	данные для исполнения		
				1.125 КЛ-2 2-1.12		
				К-71		
				Детали		
				ГОСТ 5781-82		
Б4		1		ф 14 А III l=1180	37	1.43
Б4		2		ф 25 А III l=5480	1	21.04
Б4		3		ф 36 А III l=5480	1	43.79
Б4		4		ф 36 А III l=5330	1	42.59
				1.125 КЛ-2 2-1.12		
				К-72		
				Детали		
				ГОСТ 5781-82		
Б4		1		ф 14 А III l=1180	23	1.43
Б4		2		ф 14 А III l=5480	3	6.63
Б4		3		ф 32 А III l=5480	1	34.58
Б4		4		ф 32 А III l=5330	1	33.63

Обозначение	Марка	Масса
1.125 КЛ-2 2-1.12 50	К-71	160.33
	К-72	127.99

Изм.	№ уч.	Лист	№ докум.	Дата	Подп.	Фамилия

Нач. отд.	Бунич		11.90
Гл. конст.	Бунич		2
Рук. гр.	Иванова		3
Провер.	Иванова		4
Разраб.	Никифоров		4
Рассчит.	Никифоров		4
Исполн.	Коптелова		4
Н. контр.	Бунич		5

1.125 КЛ-2 2-1.12 50

Плоские каркасы К-71 ; К-72

Стадия	Масса	Масштаб
Р	см таба	—

Лист | Листов 1

ЛЕННИИПРОЕКТ ОКУ

Формат А3

Согласовано

Взам. инв. №

Подпись и дата

Инв. № подл.

Т-710 Ленниипроект. РТП. Зак. 119. Тир 500.

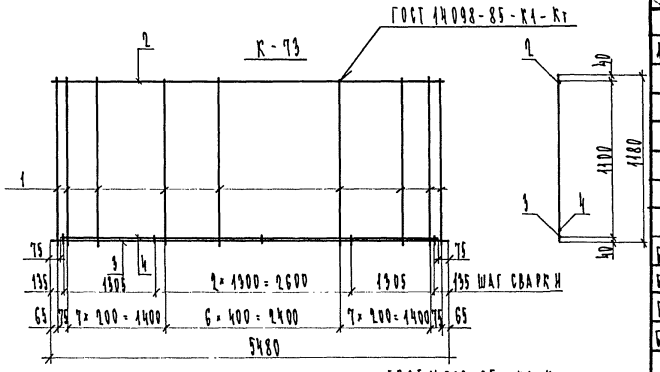

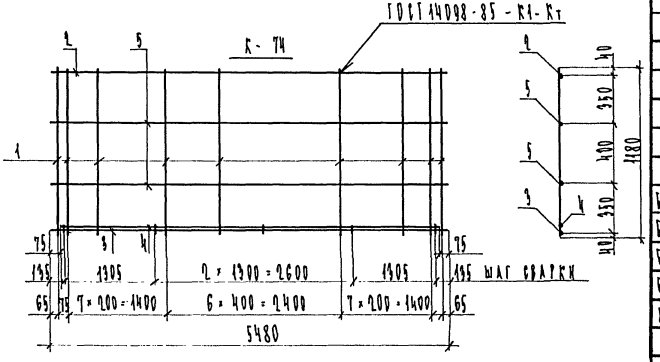

Формат	Зона	Поз.	Обозначение	Наименование	Кол.	Примечание
				Документация		
А3			1.125 КЛ-2 2-1.12 51 ПЗ	Пояснительная записка		
			Переменные	данные для исполнения		
				1.125 КЛ-2 2-1.12		
				К-73		
				Детали		
				ГОСТ 5781-82		
Б4		1		ф 14 А III l = 1180	23	1.43
Б4		2		ф 14 А III l = 5480	1	6.63
Б4		3		ф 32 А III l = 5480	1	34.58
Б4		4		ф 32 А III l = 5330	1	33.63
				1.125 КЛ-2 2-1.12		
				К-74		
				Детали		
				ГОСТ 5781-82		
Б4		1		ф 12 А III l = 1180	23	1.05
Б4		2		ф 12 А III l = 5480	1	4.87
Б4		3		ф 32 А III l = 5480	1	34.58
Б4		4		ф 32 А III l = 5330	1	33.63
Б4		5		ф 14 А III l = 5480	2	6.63

Обозначение	Марка	Масса
1.125 КЛ-2 2-1.12 51	К-73	114.73
	К-74	110.49

Изм.	№ уч.	Лист	№ докум.	Дата	Подп.	Фамилия

Нач. отд.	Бунич		11.90
Гл. конст.	Бунич		4
Рук. гр.	Иванова		4
Провер.	Иванова		4
Разраб.	Никифоров		4
Рассчит.	Никифоров		4
Исполн.	Контелова		4
Н. контр.	Бунич		4

1.125 КЛ-2 2-1.12 51

Плоские каркасы К-73 ; К-74

Стадия	Масса	Масштаб
Р	СМ ТАБЛ	—

Лист | Листов 1

ЛЕННИИПРОЕКТ ОКУ

Формат А3

Согласовано

Взам. инв. №

Подпись и дата

Инв. № подл.

Т-710 Ленниипроект. РТП. Зак. 119. Тир 500.

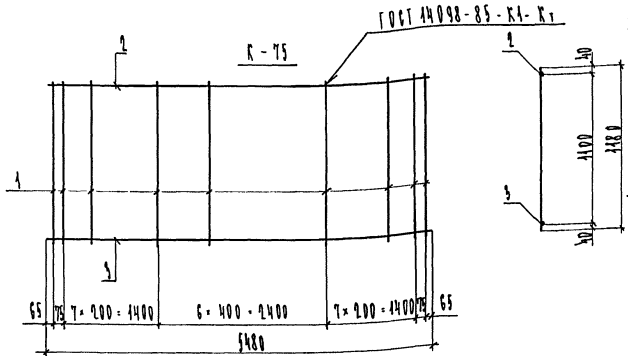

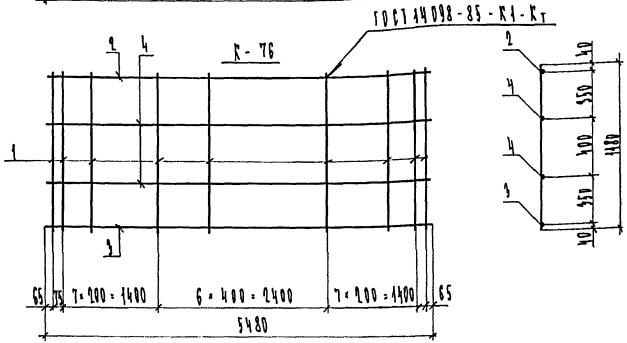

Формат	Зона	Поз.	Обозначение	Наименование	Кол.	Примечание
				ДОКУМЕНТАЦИЯ		
А3			1.125 КЛ-2 2-1.12 52 ПЗ	Пояснительная записка		
			ПЕРЕМЕННЫЕ	ДАННЫЕ ДЛЯ ИСПОЛНЕНИЯ		
				1.125 КЛ-2 2-1.12		
				К-75		
				ДЕТАЛИ		
				ГОСТ 5781-82		
Б4		1		⌀12 А III ℓ=1180	23	1.05
Б4		2		⌀12 А III ℓ=5480	1	4.87
Б4		3		⌀32 А III ℓ=5480	1	34.58
				1.125 КЛ-2 2-1.12		
				К-76		
				ДЕТАЛИ		
				ГОСТ 5781-82		
Б4		1		⌀12 А III ℓ=1180	23	1.05
Б4		2		⌀12 А III ℓ=5480	1	4.87
Б4		3		⌀36 А III ℓ=5480	1	43.79
Б4		4		⌀14 А III ℓ=5480	2	6.63

Обозначение	Марка	Масса
1.125 КЛ-2 2-1.12 52	К-75	63.60
	К-76	86.07

Изм	№ уч.	Лист	№ докум.	Дата	Подп.	Фамилия

Нач. отд.	Бунич		11.90
Гл. конст.	Бунич		"
Рук. гр.	Иванова		"
Провер.	Иванова		"
Разраб.	Никифоров		"
Рассчит.	Никифоров		"
Исполн.	Коптелова		"
Н. конст.	Бунич		"

1.125 КЛ-2 2-1.12 52

Плоские каркасы К-75 ; К-76

Стадия	Масса	Масштаб
Р	см. таба	—

Лист | Листов

ЛЕННИИПРОЕКТ ОКУ

Формат А3

Согласовано

Взам. инв. №

Подпись и дата

Инв. № подл.

Т-710 Ленниипроект. РТП. Зак 119 Тир 500.

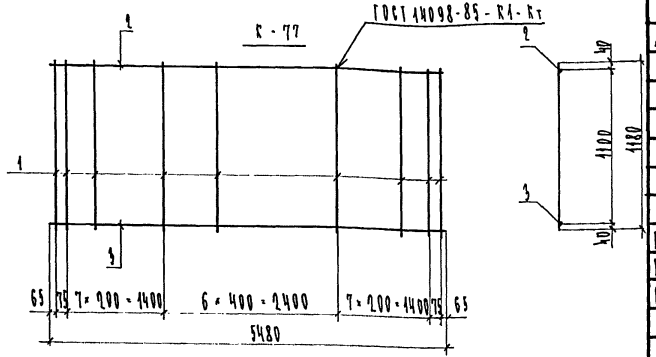

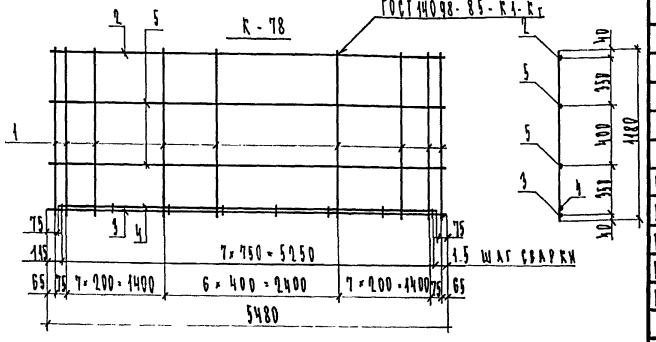

Формат	Зона	Поз.	Обозначение	Наименование	Кол.	Примечание
				Документация		
А3			1.125 КЛ-2 2-1.12 53 ПЗ	Пояснительная записка		
			Переменные	данные для исполнения		
				1.125 КЛ-2 2-1.12		
				К-77		
				Детали		
				ГОСТ 5781-82		
БЧ		1		⌀12 АIII l=1180	23	1.05
БЧ		2		⌀12 АIII l=5480	1	4.87
БЧ		3		⌀36 АIII l=5480	1	43.79
				1.125 КЛ-2 2-1.12		
				К-78		
				Детали		
				ГОСТ 5781-82		
БЧ		1		⌀12 АIII l=1180	23	1.05
БЧ		2		⌀12 АIII l=5480	1	4.87
БЧ		3		⌀25 АIII l=5480	1	21.04
БЧ		4		⌀25 АIII l=5330	1	20.47
БЧ		5		⌀14 АIII l=5480	2	6.63

Обозначение	Марка	Масса
1.125 КЛ-2 2-1.12 53	К-77	72.81
	К-78	83.79

Изм	№ уч.	Лист	№ докум.	Дата	Подп.	Фамилия

Нач. отд.	Бунич		11.90
Гл. конст.	Бунич		"
Рук. гр.	Иванова		"
Провер.	Иванова		"
Разраб.	Никифоров		"
Рассчит.	Никифоров		"
Исполн.	Коптелова		"
Н. контр.	Бунич		"

1.125 КЛ-2 2-1.12 53

Плоские каркасы К-77 ; К-78

Стадия	Масса	Масштаб
Р	см табл	—

Лист | Листов 1

ЛЕННИИПРОЕКТ ОКУ

Формат А3

Согласовано

Взам. инв. №

Подпись и дата

Инв. № подл.

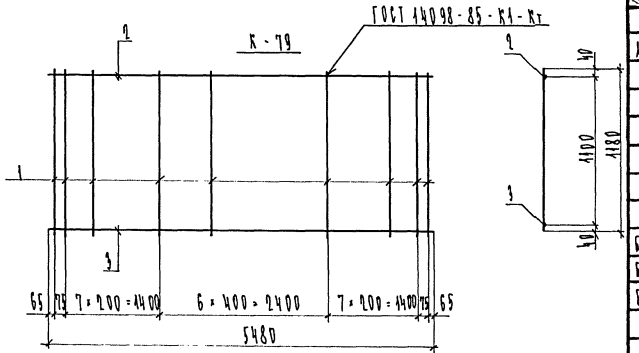

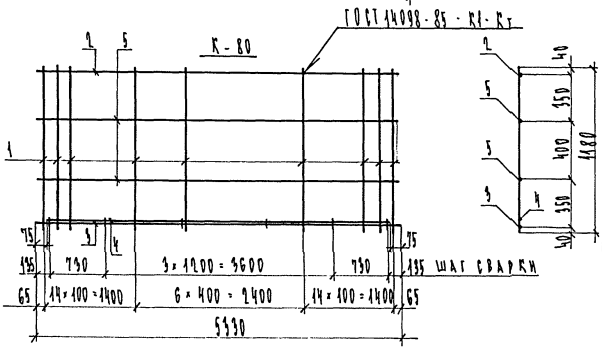

Формат	Зона	Поз.	Обозначение	Наименование	Кол.	Примечание
				Документация		
А3			1.125 КЛ-2 2-1.12 54 ПЗ	Пояснительная записка	X	
			Переменные	данные для исполнения		
				1.125 КЛ-2 2-1.12		
				К-79		
				Детали		
				ГОСТ 5781-82		
Б4		1		ф12 А III l=1180	23	1.05
Б4		2		ф12 А III l=5480	1	4.87
Б4		3		ф25 А III l=5480	1	21.04
				1.125 КЛ-2 2-1.12		
				К-80		
				Детали		
				ГОСТ 5781-82		
Б4		1		ф14 А III l=1180	35	1.43
Б4		2		ф25 А III l=5330	1	20.47
Б4		3		ф36 А III l=5330	1	42.59
Б4		4		ф36 А III l=5180	1	41.39
Б4		5		ф14 А III l=5330	2	6.45

Обозначение	Марка	Масса
1.125 КЛ-2 2-1.12 54	К-79	50.06
	К-80	167.40

Изм.	№ уч.	Лист	№ докум.	Дата	Подп.	Фамилия

Нач. отд.	Бунич		11.90
Гл. конст.	Бунич		"
Рук. гр.	Иванова		"
Провер.	Иванова		"
Разраб.	Никифоров		"
Рассчит.	Никифоров		"
Исполн.	Коптелова		"
Н. контр.	Бунич		"

1.125 КЛ-2 2-1.12 54

Плоские каркасы К-79 ; К-80

Стадия	Масса	Масштаб
Р	см таба	—

Лист | Листов 1

ЛЕННИИПРОЕКТ ОКУ

Формат А3

Согласовано

Взам. инв. №

Подпись и дата

Инв. № подл.

Т-710 Ленниипроект. РТП. Зак. 119 Тир 5720.

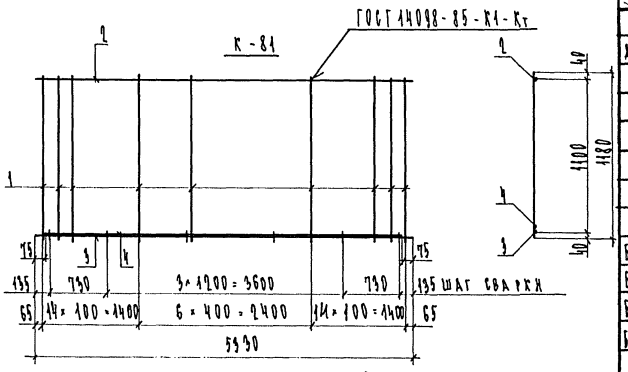

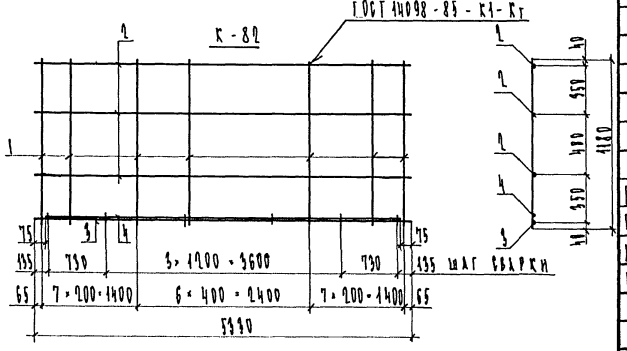

Формат	Зона	Поз.	Обозначение	Наименование	Кол.	Примечание
				Документация		
А3			1.125 КЛ-2 2-1.12 55 ПЗ	Пояснительная записка		
				Переменные данные для исполнения		
				1.125 КЛ-2 2-1.12		
				К-81		
				Детали		
				ГОСТ 5781-82		
БЧ		1		⌀14 А III l=1180	35	1.43
БЧ		2		⌀25 А III l=5330	1	20.47
БЧ		3		⌀36 А III l=5330	1	42.59
БЧ		4		⌀36 А III l=5180	1	41.39
				1.125 КЛ-2 2-1.12		
				К-82		
				Детали		
				ГОСТ 5781-82		
БЧ		1		⌀14 А III l=1180	21	1.43
БЧ		2		⌀14 А III l=5330	3	6.45
БЧ		3		⌀32 А III l=5330	1	33.63
БЧ		4		⌀32 А III l=5180	1	32.69

Обозначение	Марка	Масса
1.125 КЛ-2 2-1.12 55	К-81	154.50
	К-82	115.70

Изм.	№ уч.	Лист	№ докум.	Дата	Подп.	Фамилия

Нач. отд.	Бунич		11.90
Гл. конст.	Бунич		"
Рук. гр.	Иванова		"
Провер.	Иванова		"
Разраб.	Никифоров		"
Рассчит.	Никифоров		"
Исполн.	Коптелова		"
Н. контр.	Бунич		"

1.125 КЛ-2 2-1.12 55

Плоские каркасы К-81 ; К-82

Стадия	Масса	Масштаб
Р	СМ ТАБЛ	—

Лист | Листов 1

ЛЕННИИПРОЕКТ ОКУ

Формат А3

Согласовано

Взам.инв.№ | Подпись и дата | Инв.№ подл.

Т-710 Ленниипроект. РТП. Зак. 119. Тир 500.

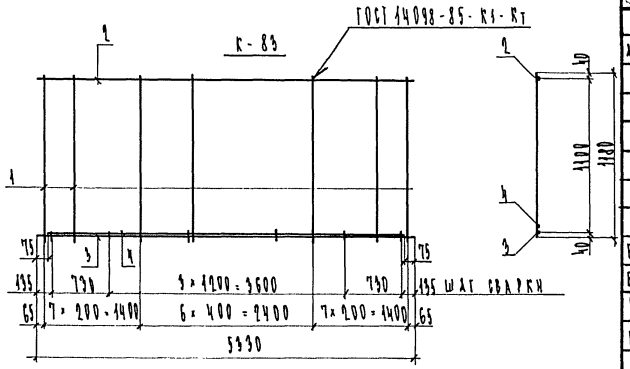

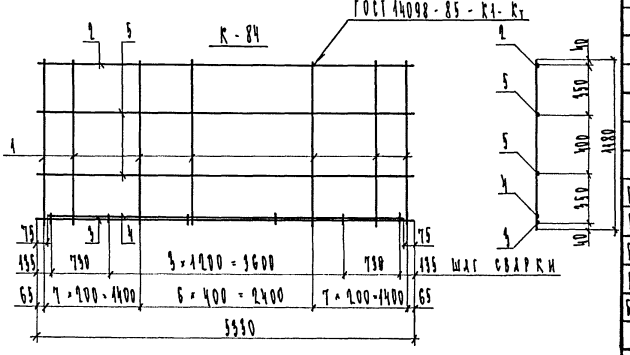

Обозначение	Марка	Масса
1.195 КЖ-2 2-1.12 56	К-83	109.80
	К-84	106.00

Изм.	№ уч.	Лист	№ докум.	Дата	Подп.	Фамилия

Формат	Зона	Поз.	Обозначение	Наименование	Кол.	Примечание
				ДОКУМЕНТАЦИЯ		
А3			1.195 КЖ-2 2-1.12 56 ПЗ	Пояснительная записка	Х	
				ПЕРЕМЕННЫЕ ДАННЫЕ ДЛЯ ИСПОЛНЕНИЯ		
				1.195 КЖ-2 2-1.12		
				К-83		
				ДЕТАЛИ		
				ГОСТ 5781-82		
БЧ		1		⌀14 AIII ℓ=1180	2.1	1.49
БЧ		2		⌀14 AIII ℓ=5330	1	6.45
БЧ		3		⌀32 AIII ℓ=5330	1	33.63
БЧ		4		⌀32 AIII ℓ=5180	1	32.69
				1.195 КЖ-2 2-1.12		
				К-84		
				ДЕТАЛИ		
				ГОСТ 5781-82		
БЧ		1		⌀12 AIII ℓ=1180	2.1	1.05
БЧ		2		⌀12 AIII ℓ=5330	1	4.73
БЧ		3		⌀32 AIII ℓ=5330	1	33.63
БЧ		4		⌀32 AIII ℓ=5180	1	32.69
БЧ		5		⌀14 AIII ℓ=5330	2	6.45

Нач. отд.	Бычин	11.90
Гл. констр.	Бычин	11.90
Рук. гр.	Иванова	11.90
Провер.	Иванова	11.90
Разраб.	Никифорова	11.90
Рассчит.	Никифорова	11.90
Исполн.	Коптелова	11.90
Н. контр.	Бычин	11.90

1.195 КЖ-2 2-1.12 56

Плоские каркасы К-83 ; К-84

Стадия	Масса	Масштаб
Р	см таблицу	—
Лист	Листов	

ЛЕННИИПРОЕКТ ОКУ

Формат А3

Согласовано

Инв.№ подл. | Подпись и дата | Взам.инв.№

Т-710 Ленинградский РТП. Зак. 119. Тир 500.

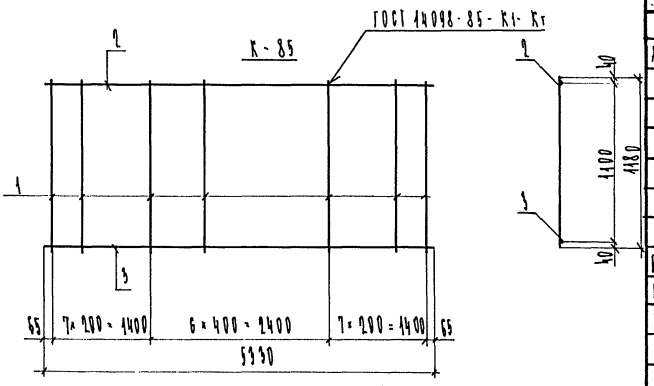

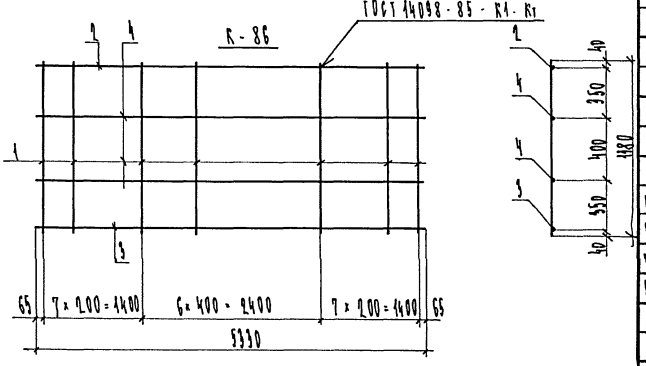

Формат	Зона	Поз.	Обозначение	Наименование	Кол.	Примечание
				Документация		
А3			1.125 КЛ-2 2-1.12 ЗТ ПЗ	Пояснительная записка		
				Переменные данные для исполнения		
				1.125 КЛ-2 2-1.12		
				К-85		
				Деталь		
				ГОСТ 5781-82		
БЧ		1		⌀ 12 AIII ℓ = 1180	21	1.05
БЧ		2		⌀ 12 AIII ℓ = 5930	1	4.73
БЧ		3		⌀ 32 AIII ℓ = 5930	1	35.63
				1.125 КЛ-2 2-1.12		
				К-86		
				Деталь		
				ГОСТ 5781-82		
БЧ		1		⌀ 12 AIII ℓ = 1180	21	1.05
БЧ		2		⌀ 12 AIII ℓ = 5930	1	4.73
БЧ		3		⌀ 36 AIII ℓ = 5930	1	42.59
БЧ		4		⌀ 14 AIII ℓ = 5930	2	6.45

Обозначение	Марка	Масса
1.125 КЛ-2 2-1.12 ЗТ	К-85	60.41
	К-86	81.97

Изм.	№ уч.	Лист	№ докум.	Дата	Подп.	Фамилия

Нач. отд	Бычич		11.90
Гл. конст	Бычич		4
Рук. гр	Иванова		4
Провер	Иванова		4
Разраб	Никифоров		4
Рассчит	Никифоров		4
Исполн	Контерова		4
Н. контр	Бычич		4

1.125 КЛ-2 2-1.12 ЗТ

Плоские каркасы К-85 ; К-86

Стадия	Масса	Масштаб
Р	ОМ ТАБЛ	—
Лист	Листов 1	

ЛЕННИИПРОЕКТ ОКЧ

Формат А3

Согласовано

Инв.№ подл. | Подпись и дата | Взам.инв.№

Т-710 Ленинградский РТП. Зак. 119 Тир 500.

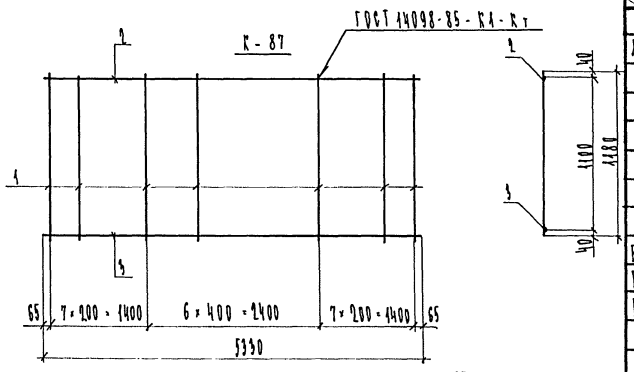

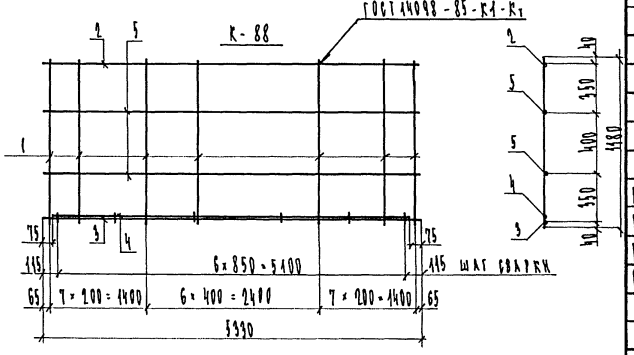

Формат	Зона	Поз.	Обозначение	Наименование	Кол.	Примечание
				Документация		
А3			1.105 КЖ-2 2-1.12 58 ПЗ	Пояснительная записка	X	
				Переменные данные для исполнения	X	
				1.105 КЖ-2 2-1.12		
				К-87		
				Детали		
				ГОСТ 5781-82		
БЧ		1		⌀12 AIII ℓ=1180	2	1.05
БЧ		2		⌀12 AIII ℓ=5330	1	4.73
БЧ		3		⌀36 AIII ℓ=5330	1	42.59
				1.105 КЖ-2 2-1.12		
				К-88		
				Детали		
				ГОСТ 5781-82		
БЧ				⌀12 AIII ℓ=1180	2	1.05
БЧ				⌀12 AIII ℓ=5330	1	4.73
БЧ				⌀25 AIII ℓ=5330	1	20.47
БЧ				⌀25 AIII ℓ=5180	1	19.89
				⌀14 AIII ℓ=5330	2	6.45

Обозначение	Марка	Масса
1.105 КЖ-2 2-1.12 58	К-87	69.37
	К-88	80.04

Изм.	№ уч.	Лист	№ докум.	Дата	Подп.	Фамилия

Нач. отд.	Бунин		11.90
Гл. конс.	Бунин		"
Рук. гр.	Иванова		"
Провер.	Иванова		"
Разраб.	Никифоров		"
Рассчит.	Никифоров		"
Испол.	Коптелова		"
Н. контр.	Бунин		"

1.105 КЖ-2 2-1.12 58

Плоские каркасы К-87 ; К-88

Стадия	Масса	Масштаб
Р	см. табл.	—
Лист	Листов 1	

ЛЕННИИПРОЕКТ ОКУ

Формат А3

Согласовано

Инв.№ подл. | Подпись и дата | Взам.инв.№

Т-710 Ленинградский. РТП. Зак. 119. Тир 500.

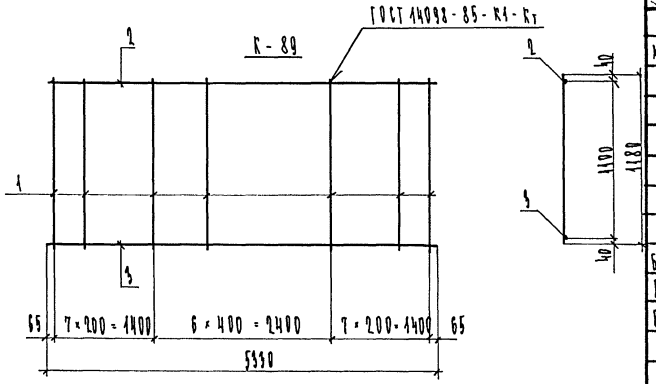

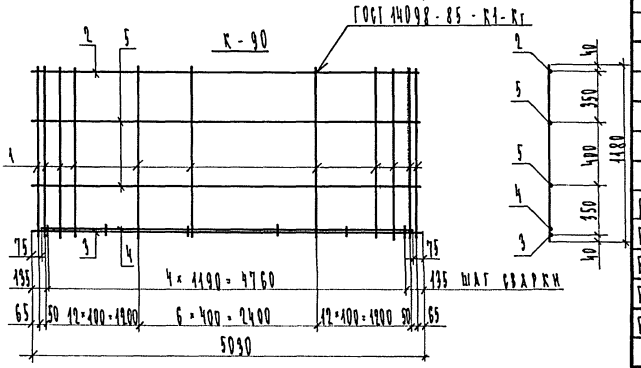

Формат	Зона	Поз.	Обозначение	Наименование	Кол.	Примечание
				Документация		
А3			1.125 КЛ-2 2-1.12 59 ПЗ	Пояснительная записка	X	
			Переменные	данные для исполнения		
				1.125 КЛ-2 2-1.12		
				К-89		
				Детали		
				ГОСТ 5781-82		
БЧ		1		⌀ 12 А III l=1180	21	1.05
БЧ		2		⌀ 12 А III l=5330	1	4.73
БЧ		3		⌀ 25 А III l=5330	1	20.47
				1.125 КЛ-2 2-1.12		
				К-90		
				Детали		
				ГОСТ 5781-82		
БЧ		1		⌀ 14 А III l=1180	33	1.43
БЧ		2		⌀ 25 А III l=5030	1	19.32
БЧ		3		⌀ 36 А III l=5030	1	40.19
БЧ		4		⌀ 36 А III l=4880	1	38.99
БЧ		5		⌀ 14 А III l=5030	2	6.09

Обозначение	Марка	Масса
1.125 КЛ-2 2-1.12 59	К-89	47.25
	К-90	157.87

Изм.	№ уч.	Лист	№ докум.	Дата	Подп.	Фамилия

Нач. отд.	Бунич		11.90
Гл. конст.	Бунич		"
Рук. гр.	Иванова		"
Провер.	Иванова		"
Разраб.	Никифоров		"
Рассчит.	Никифоров		"
Исполн.	Контелова		"
Н. контр.	Бунич		"

1.125 КЛ-2 2-1.12 59

Плоские каркасы К-89 ; К-90

Стадия	Масса	Масштаб
Р	СМ ТАБЛ	—

Лист | Листов 1

ЛЕННИИПРОЕКТ ОКУ

Формат А3

Согласовано

Взам.инв.№ | Подпись и дата | Инв.№ подл.

Т-710 Ленниипроект. РТП. Зак. 119. Тир 500.

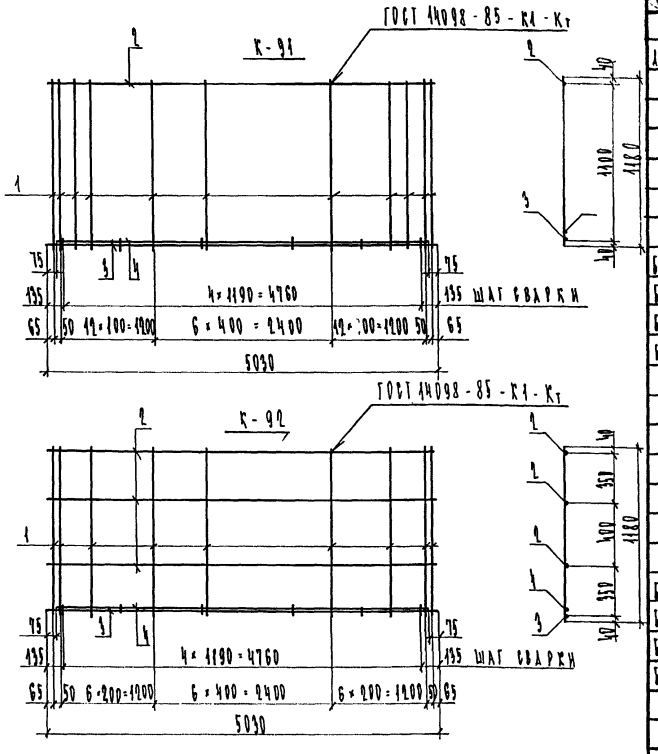

Формат	Зона	Поз.	Обозначение	Наименование	Кол.	Примечание
				Документация		
А3			1.125 КЖ-2 2-1.12 ВО ПЗ	Пояснительная записка		
				Переменные данные для исполнения		
				1.125 КЖ-2 2-1.12		
				К-91		
				Детали		
				ГОСТ 5781-82		
БЧ		1		⌀ 14 AIII ℓ=1180	99	1.43
БЧ		2		⌀ 25 AIII ℓ=5030	1	19.92
БЧ		3		⌀ 36 AIII ℓ=5030	1	40.19
БЧ		4		⌀ 36 AIII ℓ=4880	1	38.99
				1.125 КЖ-2 2-1.12		
				К-92		
				Детали		
				ГОСТ 5781-82		
БЧ		1		⌀ 14 AIII ℓ=1180	24	1.43
БЧ		2		⌀ 14 AIII ℓ=5030	3	6.07
БЧ		3		⌀ 32 AIII ℓ=5030	1	31.74
БЧ		4		⌀ 32 AIII ℓ=4880	1	30.79

Обозначение	Марка	Масса
1.125 КЖ-2 2-1.12 60	К-91	145.69
	К-92	110.77

Изм.	№ уч.	Лист	№ докум.	Дата	Подп.	Фамилия

Нач. отд	Бунич	11.90
Гл. конс	Бунич	
Рук. гр	Иванова	
Провер	Иванова	
Разраб	Никифорова	
Расчет	Никифорова	
Норм. к.	Коптелова	
Н. контр	Бунич	

1.125 КЖ-2 2-1.12 60

Плоские каркасы К-91 ; К-92

Стадия	Масса	Масштаб
Р	СМ ГАБЛ	—
Лист	Листов 1	

ЛЕННИИПРОЕКТ ОКЖ

Формат А3

Согласовано

Инв.№ подл. | Подпись и дата | Взам.инв.№

Т-710 Ленинградский. РТП. Зак. 119. Тир. 500.

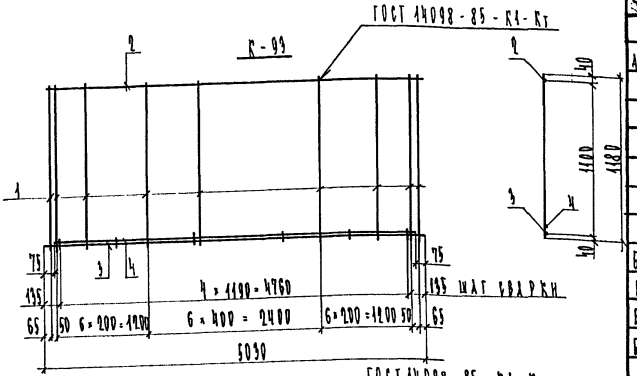

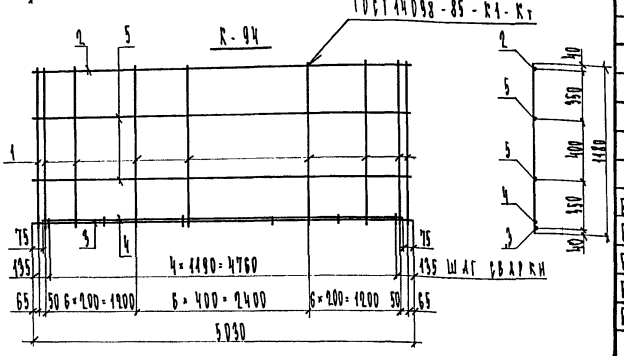

Формат	Зона	Поз.	Обозначение	Наименование	Кол.	Примечание
				Документация		
А3			1.125 КЛ-2 2-1.12 61 ПЗ	Пояснительная записка		
			Переменные	данные для исполнения		
				1.125 КЛ-2 2-1.12		
				К-93		
				Детали		
				ГОСТ 5781-82		
БЧ		1		⌀ 14 АIII l=1180	21	1.43
БЧ		2		⌀ 14 АIII l=5030	1	6.07
БЧ		3		⌀ 32 АIII l=5030	1	31.74
БЧ		4		⌀ 32 АIII l=4880	1	30.79
				1.125 КЛ-2 2-1.12		
				К-94		
				Детали		
				ГОСТ 5781-82		
БЧ		1		⌀ 12 АIII l=1180	21	1.05
БЧ		2		⌀ 12 АIII l=5030	1	4.47
БЧ		3		⌀ 32 АIII l=5030	1	31.74
БЧ		4		⌀ 32 АIII l=4880	1	30.79
БЧ		5		⌀ 14 АIII l=5030	2	6.07

Обозначение	Марка	Масса
1.125 КЛ-2 2-1.12 61	К-93	98.63
	К-94	101.19

Изм.	№ уч.	Лист	№ докум.	Дата	Подп.	Фамилия

Нач. отд.	Бунич		11.90
Гл. конст.	Бунич		"
Рук. гр.	Иванова		"
Провер.	Иванова		"
Разраб.	Никифоров		"
Рассчит.	Никифоров		"
Исполн.	Коптелова		"
Н. контр.	Бунич		"

1.125 КЛ-2 2-1.12 61

Плоские каркасы К-93 ; К-94

Стадия	Масса	Масштаб
Р	см таба	—

Лист | Листов 1

ЛЕННИИПРОЕКТ ОКУ

Формат А3

Согласовано

Взам.инв.№ | Подпись и дата | Инв.№ подл.

-710 Ленниипроект. РТП. Зак 119. Тир 500.

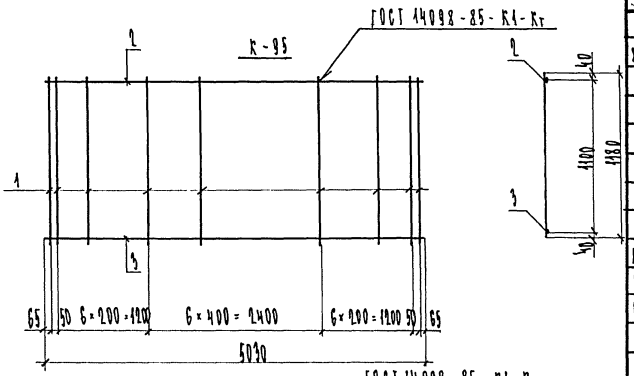

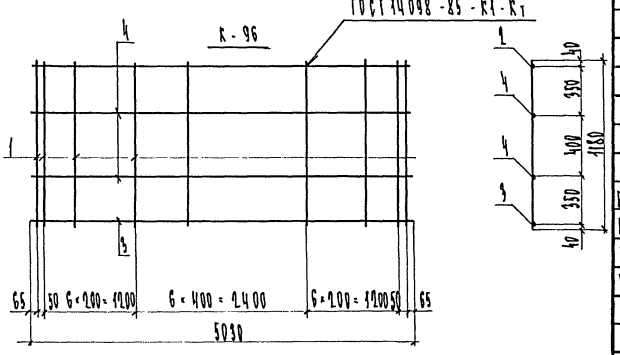

Формат	Зона	Поз.	Обозначение	Наименование	Кол.	Примечание
				Документация		
А3			1.125 КЛ-2 2-1.12 62 ПЗ	Пояснительная записка	X	
			Переменные	данные для исполнения		
				1.125 КЛ-2 2-1.12		
				К-95		
				Детали		
				ГОСТ 5781-82		
БЧ		1		ф 12 А III l=1180	21	1.05
БЧ		2		ф 12 А III l=5030	1	4.47
БЧ		3		ф 32 А III l=5030	1	31.74
				1.125 КЛ-2 2-1.12		
				К-96		
				Детали		
				ГОСТ 5781-82		
БЧ		1		ф 12 А III l=1180	21	1.05
БЧ		2		ф 12 А III l=5030	1	4.47
БЧ		3		ф 36 А III l=5030	1	40.19
БЧ		4		ф 14 А III l=5030	2	6.07

Обозначение	Марка	Масса
1.125 КЛ-2 2-1.12 62	К-95	58.26
	К-96	78.85

Изм.	№ уч.	Лист	№ докум.	Дата	Подп.	Фамилия

Нач. отд.	Бунин		11.90
Гл. конст.	Бунин		"
Рук. гр.	Иванова		"
Провер.	Иванова		"
Разраб.	Никифоров		"
Рассчит.	Никифоров		"
Исполн.	Коптелова		"
Н. контр.	Бунин		"

1.125 КЛ-2 2-1.12 62

Плоские каркасы К-95 ; К-96

Стадия	Масса	Масштаб
Р	СМ ТАБЛ	—

Лист | Листов 1

ЛЕННИИПРОЕКТ ОКУ

Формат А3

Согласовано

Взам.инв.№ | Подпись и дата | Инв.№ подл.

Т-710 Ленниипроект. РТП. Зак. 119. Тир 500.

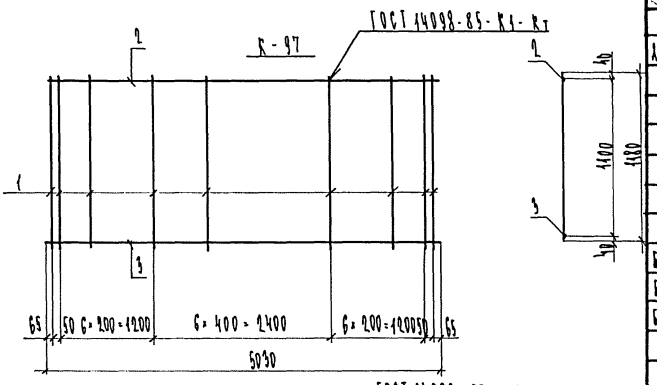

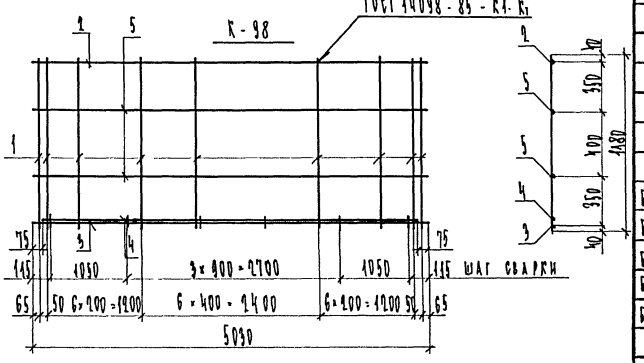

Формат	Зона	Поз.	Обозначение	Наименование	Кол.	Примечание
				Документация		
А3			1.125 КЖ-2 2-1.12 ПЗ	Пояснительная записка		
				Переменные данные для исполнения		
				1.125 КЖ-2 2-1.12		
				К-97		
				Детали		
				ГОСТ 5781-82		
БЧ		1		⌀ 12 АIII ℓ=1180	21	1.05
БЧ		2		⌀ 12 АIII ℓ=5030	1	4.47
БЧ		3		⌀ 16 АIII ℓ=5030	1	10.19
				1.125 КЖ-2 2-1.12		
				К-98		
				Детали		
				ГОСТ 5781-82		
БЧ		1		⌀ 12 АIII ℓ=1180	21	1.05
БЧ		2		⌀ 12 АIII ℓ=5030	1	4.47
БЧ		3		⌀ 25 АIII ℓ=5030	1	19.91
БЧ		4		⌀ 25 АIII ℓ=4880	1	18.74
БЧ		5		⌀ 14 АIII ℓ=5030	2	6.07

Обозначение	Марка	Масса
1.125 КЖ-2 2-1.12 63	К-97	66.71
	К-98	76.79

Изм.	№ уч.	Лист	№ докум.	Дата	Подп.	Фамилия

Нач. отд.	Бунич		11.90
Гл. конст.	Бунич		"
Рук. гр.	Иванова		"
Проверил	Иванова		"
Разраб.	Никифоров		"
Рассчит.	Никифоров		"
Исполн.	Коптелова		"
Н. контр.	Бунич		"

1.125 КЖ-2 2-1.12 63

Плоские каркасы К-97 ; К-98

Стадия	Масса	Масштаб
Р	см. табл.	—
Лист	Листов 1	

ЛЕННИИПРОЕКТ ОКУ

Формат А3

Согласовано

Инв.№ подл. | Подпись и дата | Взам.инв.№

Т-710 Ленинградский РПП. Зак. 119. Тир 500.

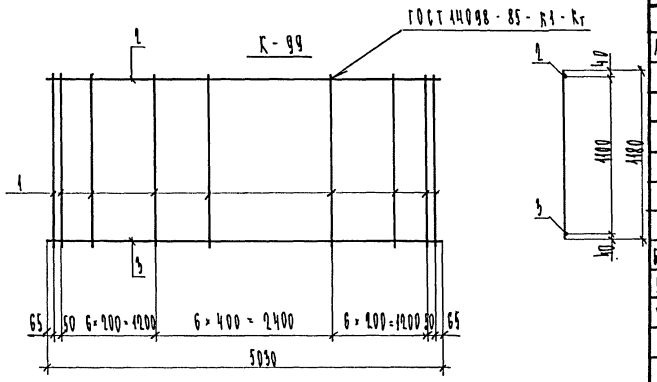

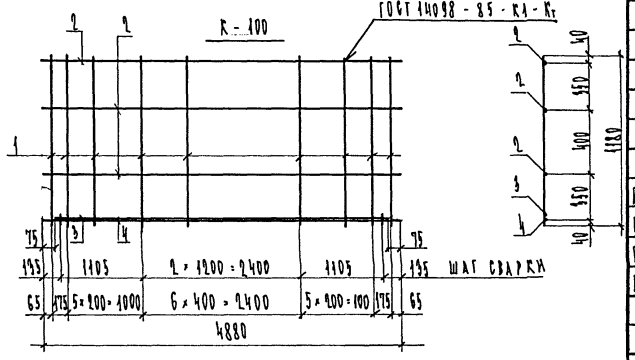

Формат	Зона	Поз.	Обозначение	Наименование	Кол.	Примечание
				Документация		
А3			1.125 КЛ-2 2-1.12 ВЧ ПЗ	Пояснительная записка		
				Переменные данные для исполнения		
				1.125 КЛ-2 2-1.12		
				К-99		
				Детали		
				ГОСТ 5781-82		
ВЧ		1		⌀12 AIII ℓ=1180	92	1.05
ВЧ		2		⌀12 AIII ℓ=5030	1	4.47
ВЧ		3		⌀25 AIII ℓ=5030	1	19.92
				1.125 КЛ-2 2-1.12		
				К-100		
				Детали		
				ГОСТ 5781-82		
ВЧ		1		⌀14 AIII ℓ=1180	19	1.43
ВЧ		2		⌀14 AIII ℓ=4880	3	5.90
ВЧ		3		⌀32 AIII ℓ=4750	1	29.85
ВЧ		4		⌀32 AIII ℓ=4880	1	30.79

Обозначение	Марка	Масса
1.125 КЛ-2 2-1.12 ВЧ	К-99	45.84
	К-100	105.51

Нач. отд.	Гунин		11.90
Гл. конст.	Гунин		"
Рук. гр.	Иванова		"
Провер.	Гаврилов		"
Разраб.	Никифоров		"
Рассчит.	Никифоров		"
Исполн.	Сметелова		"
Н. контр.	Гунин		"

1.125 КЛ-2 2-1.12 ВЧ

Плоские каркасы ВЧ К-99 ; К-100

Стадия	Масса	Масштаб
Р	СМ ТАБЛ	
Лист	Листов	

ЛЕННИИПРОЕКТ ОКЧ

Формат А3

Согласовано

Инв.№ подл. | Подпись и дата | Взам.инв.№

Т-710 Ленинградский. РТП. Зак. 119. Тир. 500.

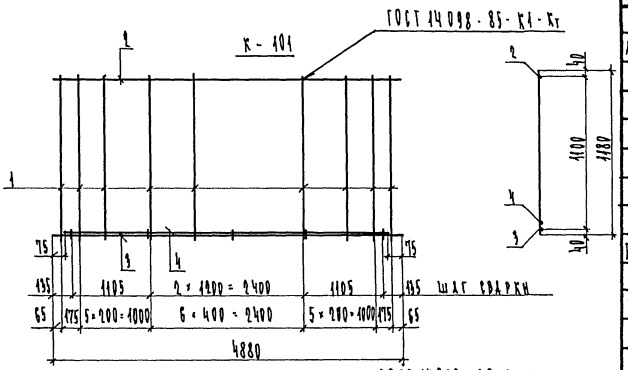

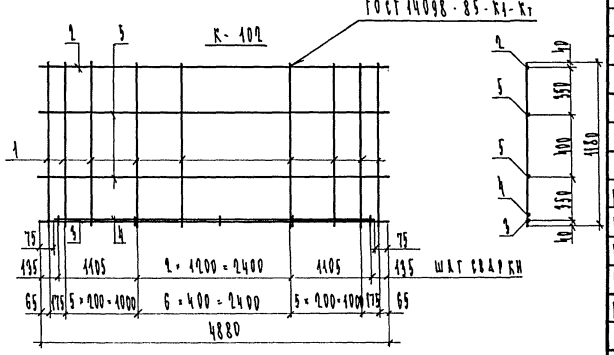

Формат	Зона	Поз.	Обозначение	Наименование	Кол.	Примечание
				Документация		
А3			1.125 КЛ-2 2-1.12 65 ПЗ	Пояснительная записка		
			Переменные	данные для исполнения		
				1.125 КЛ-2 2-1.12		
				К-101		
				Детали		
				ГОСТ 5781-82		
Б4		1		ф 14 А III l = 1180	19	1.43
Б4		2		ф 14 А III l = 4880	1	5.90
Б4		3		ф 32 А III l = 4880	1	30.79
Б4		4		ф 32 А III l = 4730	1	29.85
				1.125 КЛ-2 2-1.12		
				К-102		
				Детали		
				ГОСТ 5781-82		
Б4		1		ф 12 А III l = 1180	19	1.05
Б4		2		ф 12 А III l = 4880	1	4.33
Б4		3		ф 32 А III l = 4880	1	30.79
Б4		4		ф 32 А III l = 4730	1	29.85
Б4		5		ф 14 А III l = 4880	2	5.90

Обозначение	Марка	Масса
1.125 КЛ-2 2-1.12 65	К-101	93.71
	К-102	96.72

Изм.	№ уч.	Лист	№ докум.	Дата	Подп.	Фамилия

Нач. отд.	Бунич		11.90
Гл. конст.	Бунич		"
Рук. гр.	Иванова		"
Провер.	Иванова		"
Разраб.	Никифоров		"
Рассчит.	Никифоров		"
Исполн.	Контелова		"
Н. контр.	Бунич		"

1.125 КЛ-2 2-1.12 65

Плоские каркасы К-101 ; К-102

Стадия	Масса	Масштаб
Р	СМ ТАБЛ	—

Лист | Листов 1

ЛЕННИИПРОЕКТ ОКУ

Формат А3

Согласовано

Взам.инв.№ | Подпись и дата | Инв.№ подл.

Т-710 Ленниипроект РТП. Зак. 119. Тир 500.

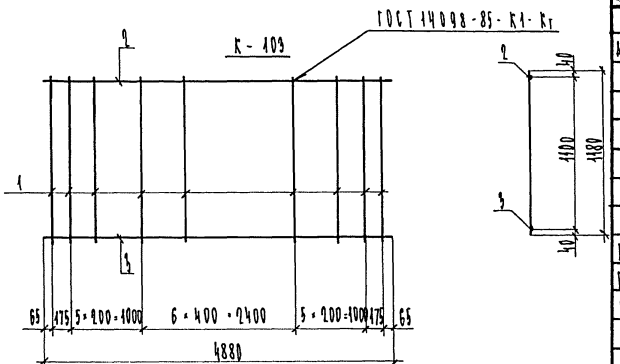

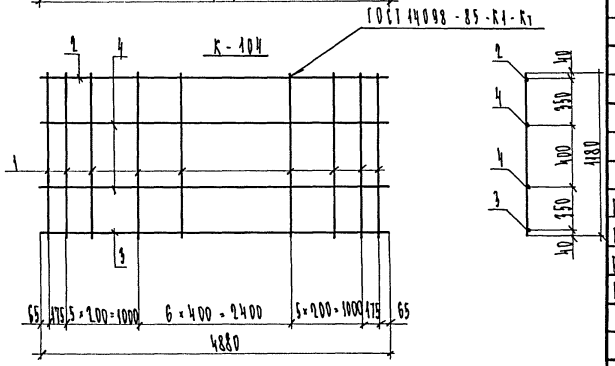

Формат	Зона	Поз.	Обозначение	Наименование	Кол.	Примечание
				Документация		
А3			1.125КА-2 2-1.12 ПЗ	Пояснительная записка		
				Переменные данные для исполнения		
				1.125КА-2 2-1.12		
				К-103		
				Деталь		
				ГОСТ 5781-82		
БЧ		1		⌀12 AIII ℓ=1180	19	1.05
БЧ		2		⌀12 AIII ℓ=4880	1	4.33
БЧ		3		⌀32 AIII ℓ=4880	1	30.79
				1.125КА-2 2-1.12		
				К-104		
				Деталь		
				ГОСТ 5781-82		
БЧ		1		⌀12 AIII ℓ=1180	19	1.05
БЧ		2		⌀12 AIII ℓ=4880	1	4.33
БЧ		3		⌀36 AIII ℓ=4880	1	38.99
БЧ		4		⌀14 AIII ℓ=4880	2	5.90

Обозначение		Марка	Масса
1.125КА-2 2-1.12	66	К-103	55.07
		К-104	75.07

Изм.	№ уч.	Лист	№ докум.	Дата	Подп.	Фамилия

Нач.отд.	Бунич		11.90
Гл.конст.	Бунич		"
Рук.гр.	Иванова		"
Провер.	Иванова		"
Разраб.	Никифоров		"
Рассчит.	Никифоров		"
Исполн.	Коптелова		"
Н.контр.	Бунич		"

1.125КА-2 2-1.12 66

Плоские каркасы К-103 ; К-104

Стадия	Масса	Масштаб
Р	СМ ТАБЛ	—
Лист	Листов 1	

ЛЕННИИПРОЕКТ ОКЧ

Формат А3

Согласовано

Инв.№ подл. | Подпись и дата | Взам.инв.№

Т-710 Ленинградский. РТП. Зак. 119. Тир 500.

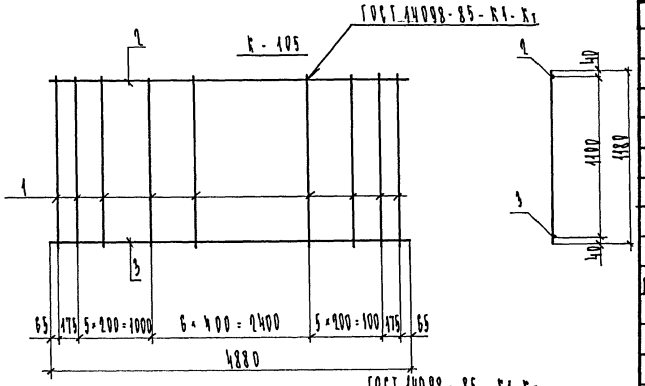

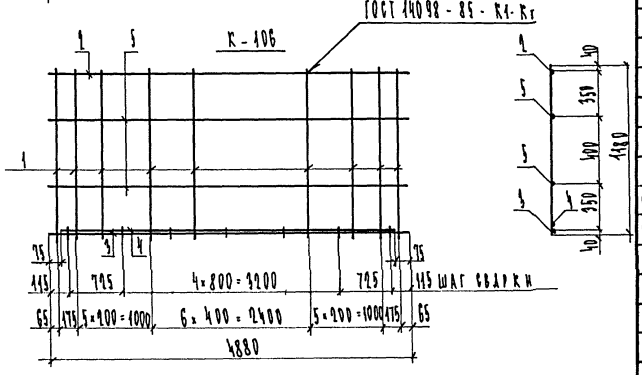

Формат	Зона	Поз.	Обозначение	Наименование	Кол.	Примечание
				Документация		
А3			1.125 КЛ-2 2-1.12 67 ПЗ	Пояснительная записка		
			Переменные	данные для исполнения		
				1.125 КЛ-2 2-1.12		
				К-105		
				Детали		
				ГОСТ 5781-82		
Б4		1		⌀12 А III l=1180	19	1.05
Б4		2		⌀12 А III l=4880	1	4.33
Б4		3		⌀36 А III l=4880	1	38.99
				1.125 КЛ-2 2-1.12		
				К-106		
				Детали		
				ГОСТ 5781-82		
Б4		1		⌀12 А III l=1180	19	1.05
Б4		2		⌀12 А III l=4880	1	4.33
Б4		3		⌀25 А III l=4880	1	18.74
Б4		4		⌀25 А III l=4730	1	18.16
Б4		5		⌀14 А III l=4880	2	5.90

Обозначение	Марка	Масса
1.125 КЛ-2 2-1.12 67	К-105	63.27
	К-106	72.98

Изм.	№ уч.	Лист	№ докум.	Дата	Подп.	Фамилия

Нач. отд.	Бунич		11.90
Гл. конст.	Бунич		"
Рук. гр.	Иванова		"
Провер.	Иванова		"
Разраб.	Никифоров		"
Рассчит.	Никифоров		"
Исполн.	Контелова		"
Н. контр.	Бунич		"

1.125 КЛ-2 2-1.12 67

Плоские каркасы К-105 ; К-106

Стадия	Масса	Масштаб
Р	СМ ТАБЛ	—

Лист | Листов 1

ЛЕННИИПРОЕКТ ОКУ

Формат А3

Согласовано

Взам.инв.№ | Подпись и дата | Инв.№ подл.

Т-710 Ленниипроект. РТП. Зак. 119. Тир 500

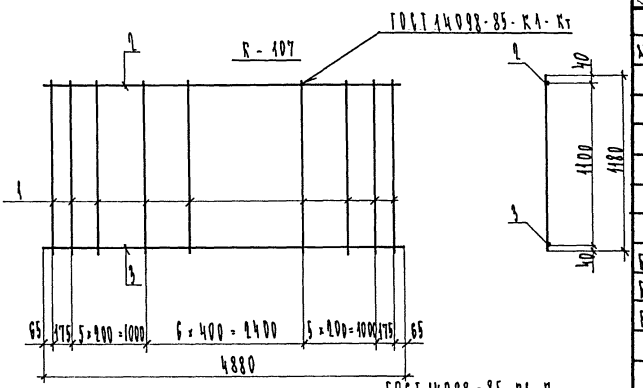

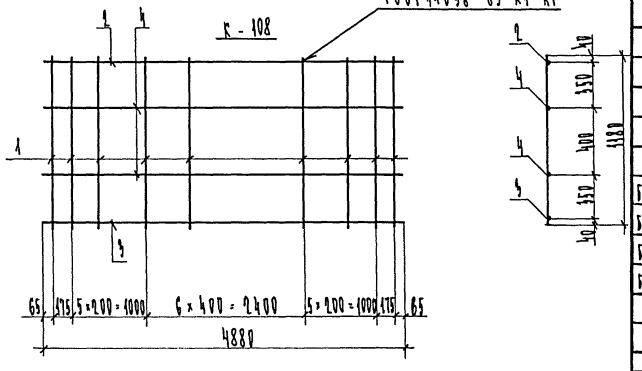

Формат	Зона	Поз.	Обозначение	Наименование	Кол.	Примечание
				Документация		
А3			1.125 КЛ-2 2-1.12 68 ПЗ	Пояснительная записка		
			Переменные	данные для исполнения		
				1.125 КЛ-2 2-1.12		
				К-107		
				Детали		
				ГОСТ 5781-82		
Б4		1		⌀12 А III ℓ=1180	19	1.05
Б4		2		⌀12 А III ℓ=4880	1	4.33
Б4		3		⌀25 А III ℓ=4880	1	18.74
				1.125 КЛ-2 2-1.12		
				К-108		
				Детали		
				ГОСТ 5781-82		
Б4		1		⌀12 А III ℓ=1180	19	1.05
Б4		2		⌀12 А III ℓ=4880	1	4.33
Б4		3		⌀25 А III ℓ=4880	1	18.74
Б4		4		⌀14 А III ℓ=4880	2	5.90

Обозначение	Марка	Масса
1.125 КЛ-2 2-1.12 68	К-107	43.02
	К-108	54.82

Изм	№ уч.	Лист	№ докум.	Дата	Подп.	Фамилия

Нач. отд.	Бунич		11.90
Гл. конст.	Бунич		"
Рук. гр.	Иванова		"
Провер.	Иванова		"
Разраб.	Никифоров		"
Рассчит.	Никифоров		"
Исполн.	Контелова		"
Н. контр.	Бунич		"

1.125 КЛ-2 2-1.12 68

Плоские каркасы К-107 ; К-108

Стадия	Масса	Масштаб
Р	СМ ТАБЛ	—

Лист | Листов 1

ЛЕННИИПРОЕКТ ОКУ

Формат А3

Согласовано

Взам.инв.№ | Подпись и дата | Инв.№ подл.

Т-710 Ленниипроект. РТП. Зак. 119. Тир 500.

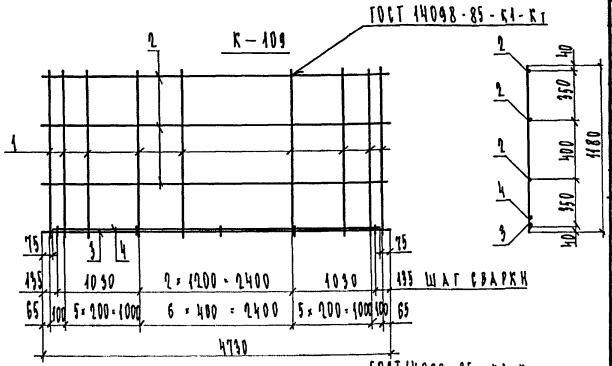

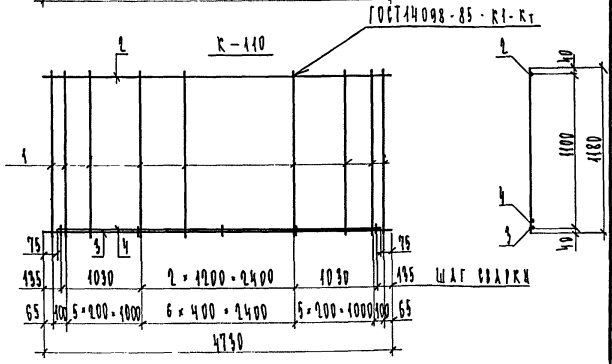

Формат	Зона	Поз.	Обозначение	Наименование	Кол.	Примечание
				Документация		
А3			1.125 КЛ-2 2-1.12 69 ПЗ	Пояснительная записка		
			Переменные	данные для исполнения		
				1.125 КЛ-2 2-1.12		
				К-109		
				Детали		
				ГОСТ 5781-82		
Б4		1		⌀ 14 А III l = 1180	19	1.43
Б4		2		⌀ 14 А III l = 4730	3	5.72
Б4		3		⌀ 32 А III l = 4730	1	29.85
Б4		4		⌀ 32 А III l = 4580	1	28.90
				1.125 КЛ-2 2-1.12		
				К-110		
				Детали		
				ГОСТ 5781-82		
Б4		1		⌀ 14 А III l = 1180	19	1.43
Б4		2		⌀ 14 А III l = 4730	1	5.72
Б4		3		⌀ 32 А III l = 4730	1	29.85
Б4		4		⌀ 32 А III l = 4580	1	28.90

Обозначение	Марка	Масса
1.125 КЛ-2 2-1.12 69	К-109	103.08
	К-110	91.64

Изм.	№ уч.	Лист	№ докум.	Дата	Подп.	Фамилия

Нач. отд.	Бунин		11.90
Гл. конст.	Бунин		4
Рук. гр.	Иванова		4
Провер.	Иванова		4
Разраб.	Никифоров		4
Рассчит.	Никифоров		4
Исполн.	Контелова		4
Н. конст.	Бунин		4

1.125 КЛ-2 2-1.12 69

Плоские каркасы К-109 ; К-110

Стадия	Масса	Масштаб
Р	СМ ТАБЛ	—

Лист | Листов 1

ЛЕННИИПРОЕКТ ОКУ

Формат А3

Согласовано

Взам.инв.№ | Подпись и дата | Инв.№ подл.

Т-710 Леннийпроект. РТП. Зак. 119. Тир 500.

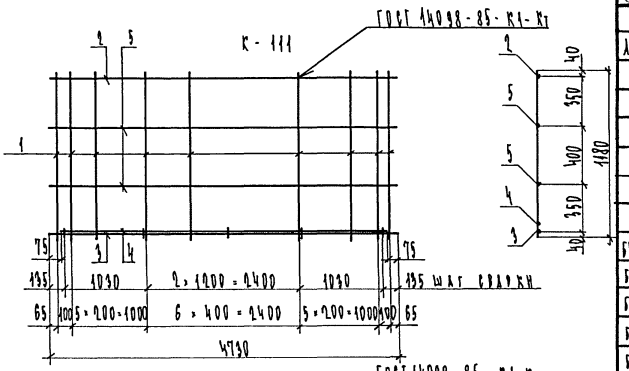

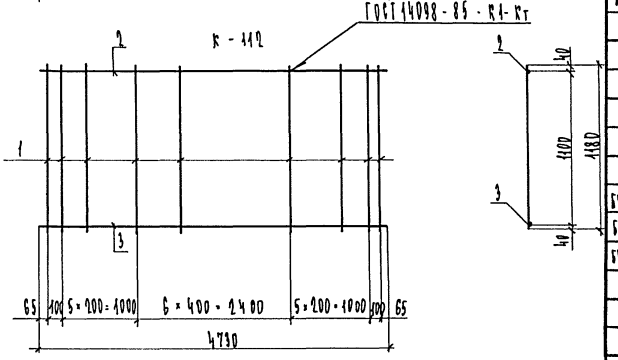

Обозначение	Марка	Масса
1.195 КД-2 2-1.12 ТО	К-111	94.34
	К-112	54.00

Изм.	№ уч.	Лист	№ докум.	Дата	Подп.	Фамилия

Формат	Зона	Поз.	Обозначение	Наименование	Кол.	Примечание
				Документация		
А4			1.195 КД-2 2-1.12 ТО ПЗ	Пояснительная записка		
				Переменные данные для исполнения		
				1.195 КД-2 2-1.12		
				К-111		
				Детали		
				ГОСТ 5781-82		
БЧ		1		⌀ 12 AIII ℓ=1180	19	1.05
БЧ		2		⌀ 12 AIII ℓ=4730	1	4.20
БЧ		3		⌀ 32 AIII ℓ=4730	1	29.85
БЧ		4		⌀ 32 AIII ℓ=4580	1	28.90
БЧ		5		⌀ 14 AIII ℓ=4730	2	5.72
				1.195 КД-2 2-1.12		
				К-112		
				Детали		
				ГОСТ 5781-82		
БЧ		1		⌀ 12 AIII ℓ=1180	19	1.05
БЧ		2		⌀ 12 AIII ℓ=4730	1	4.20
БЧ		3		⌀ 32 AIII ℓ=4730	1	29.85

Нач. отд.	Бычич	
Гл. конст.	Бычич	
Рук. гр.	Авдеева	
Конс.	Авдеева	
Разраб.	Никифоров	
Н. контр.	Бычич	

1.195 КД-2 2-1.12 ТО

Плоские каркасы К-111 ; К-112

Стадия	Масса	Масштаб
Р	см таблицу	—
Лист	Листов 1	

ЛЕННИИПРОЕКТ РКУ

Формат А3

Согласовано

Инв.№ подл. | Подпись и дата | Взам.инв.№

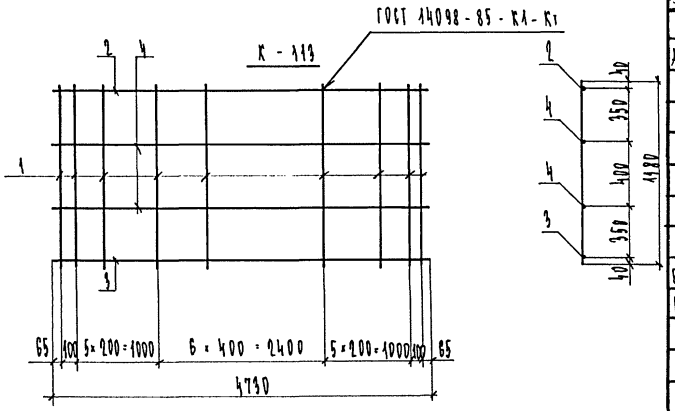

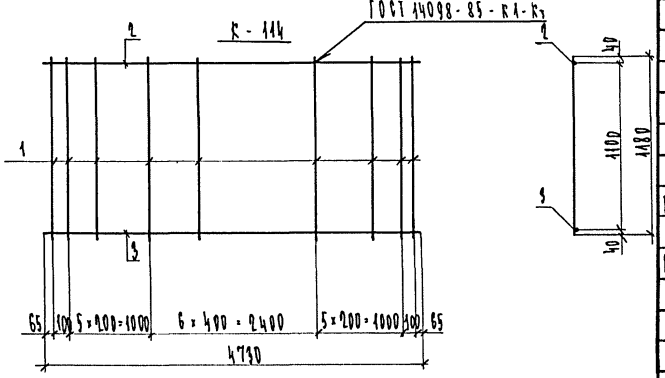

Обозначение	Марка	Масса
1.125 КА-2 2-1.12 ТТ	К-119	73.98
	К-114	61.94

Изм.	№ уч.	Лист	№ докум.	Дата	Подп.	Фамилия

Формат	Зона	Поз.	Обозначение	Наименование	Кол.	Примечание
				Документация		
А4			1.125 КА-2 2-1.12 ТТ ПЗ	Пояснительная записка	Х	
				Переменные данные для исполнения		
				1.125 КА-2 2-1.12		
				К-119		
				Деталь		
				ГОСТ 5781-82		
БЧ		1		⌀ 12 AIII ℓ = 1180	19	1.05
БЧ		2		⌀ 12 AIII ℓ = 4730	1	4.20
БЧ		3		⌀ 36 AIII ℓ = 4730	1	37.79
БЧ		4		⌀ 14 AIII ℓ = 4730	2	5.72
				1.125 КА-2 2-1.12		
				К-114		
				Деталь		
				ГОСТ 5781-82		
БЧ		1		⌀ 12 AIII ℓ = 1180	19	1.05
БЧ		2		⌀ 12 AIII ℓ = 4730	1	4.20
БЧ		3		⌀ 36 AIII ℓ = 4730	1	37.79

Нач. отд.	Бунич		11.90
Гл. конст.	Бунич		"
Рук. гр.	Иванова		"
Провер.	Иванова		"
Разраб.	Никифоров		"
Рассчит.	Никифоров		"
Исполн.	Коптелова		"
Н. контр.	Бунич		

1.125 КА-2 2-1.12 ТТ

Плоские каркасы К-119 ; К-114

Стадия	Масса	Масштаб
Р	см ГАБ	—
Лист	Листов 1	

ЛЕННИИПРОЕКТ ОКУ

Формат А3

Согласовано

Инв.№ подл. | Подпись и дата | Взам.инв.№

Т-710 Ленинградский. РТП. Зак. 119. Тир 500.

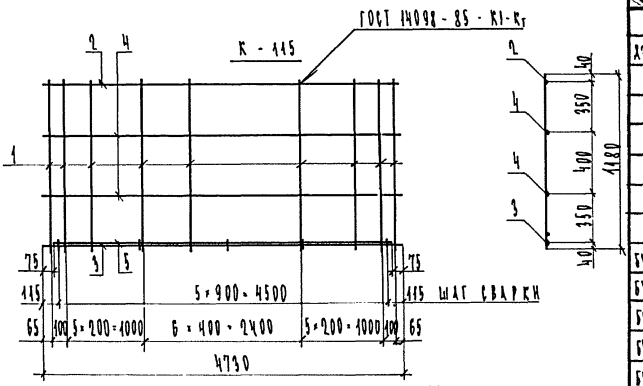

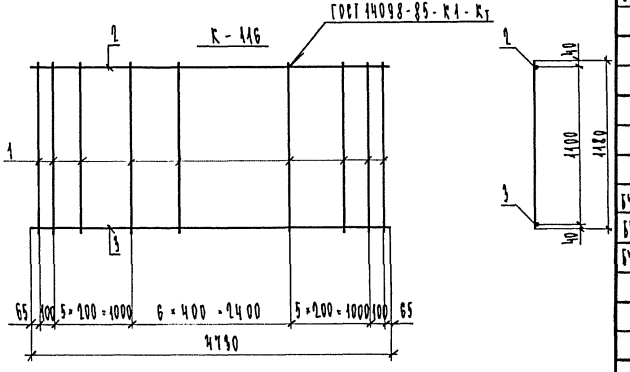

Формат	Зона	Поз.	Обозначение	Наименование	Кол.	Примечание
				Документация		
А3			1.125 КЛ-2 2-1.12 72 ПЗ	Пояснительная записка		
			Переменные	данные для исполнения		
				1.125 КЛ-2 2-1.12		
				К-115		
				Детали		
				ГОСТ 5781-82		
БЧ		1		⌀ 12 А III l = 1180	19	1.05
БЧ		2		⌀ 12 А III l = 4730	1	4.20
БЧ		3		⌀ 25 А III l = 4730	1	18.16
БЧ		4		⌀ 14 А III l = 4730	2	5.72
БЧ		5		⌀ 25 А III l = 4580	1	17.59
				1.125 КЛ-2 2-1.12		
				К-116		
				Детали		
				ГОСТ 5781-82		
БЧ		1		⌀ 12 А III l = 1180	19	1.05
БЧ		2		⌀ 12 А III l = 4730	1	4.20
БЧ		3		⌀ 25 А III l = 4730	1	18.16

Обозначение	Марка	Масса
1.125 КЛ-2 2-1.12 72	К-115	71.34
	К-116	42.31

Изм.	№ уч.	Лист	№ докум.	Дата	Подп.	Фамилия

Нач. отд.	Бунич		11.90
Гл. конст.	Бунич		"
Рук. гр.	Иванова		"
Провер.	Иванова		"
Разраб.	Никифоров		"
Рассчит.	Никифоров		"
Исполн.	Коптелова		"
Н. контр.	Бунич		"

1.125 КЛ-2 2-1.12 72

Плоские каркасы К-115 ; К-116

Стадия	Масса	Масштаб
Р	СМ ТАБЛ	—

Лист | Листов 1

ЛЕННИИПРОЕКТ ОКУ

Формат А3

Согласовано

Взам.инв.№ | Подпись и дата | Инв.№ подл.

Т-710 Ленниипроект. РТП. Зак. 119. Тир 500.

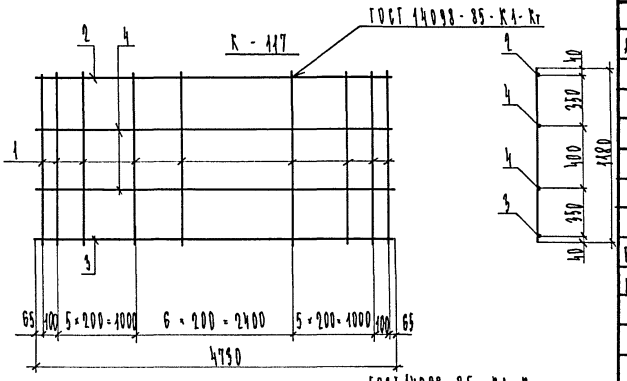

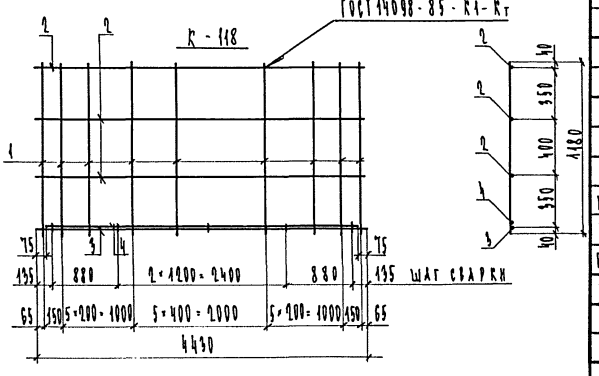

Формат	Зона	Поз.	Обозначение	Наименование	Кол.	Примечание
				Документация		
А3			1.125 КЛ-2 2-1.12 73 ПЗ	Пояснительная записка		
			Переменные	данные для исполнения		
				1.125 КЛ-2 2-1.12		
				К-117		
				Детали		
				ГОСТ 5781-82		
БЧ		1		⌀ 12 А III l = 1180	19	1.05
БЧ		2		⌀ 12 А III l = 4730	1	4.20
БЧ		3		⌀ 25 А III l = 4730	1	18.16
БЧ		4		⌀ 14 А III l = 4730	2	5.72
				1.121 КЛ-2 2-1.12		
				К-118		
				Детали		
				ГОСТ 5781-82		
БЧ		1		⌀ 14 А III l = 1180	18	1.43
БЧ		2		⌀ 14 А III l = 4430	3	5.36
БЧ		3		⌀ 32 А III l = 4430	1	27.95
БЧ		4		⌀ 32 А III l = 4280	1	27.00

Обозначение	Марка	Масса
1.125 КЛ-2 2-1.12 73	К-117	53.75
	К-118	96.95

Изм.	№ уч.	Лист	№ докум.	Дата	Подп.	Фамилия

Нач. отд.	Бунич		11.90
Гл. конст.	Бунич		"
Рук. гр.	Иванова		"
Провер.	Иванова		"
Разраб.	Никифоров		"
Рассчит.	Никифоров		"
Исполн.	Коптелова		"
Н. контр.	Бунич		"

1.125 КЛ-2 2-1.12 73

Плоские каркасы К-117 ; К-118

Стадия	Масса	Масштаб
Р	см таба	—

Лист | Листов 1

ЛЕННИИПРОЕКТ ОКУ

Формат А3

Согласовано

Взам.инв.№ | Подпись и дата | Инв.№ подл.

Т-710 Ленниипроект. РТП. Зак. 119. Тир 500.

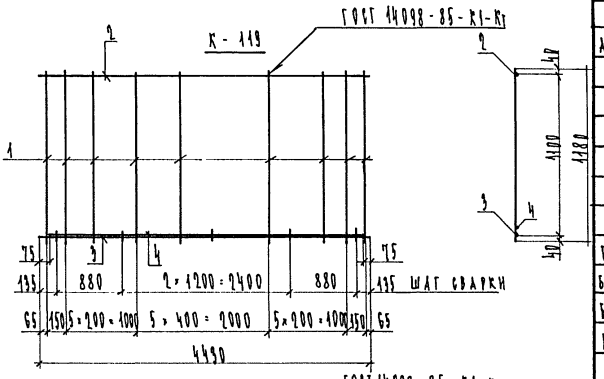

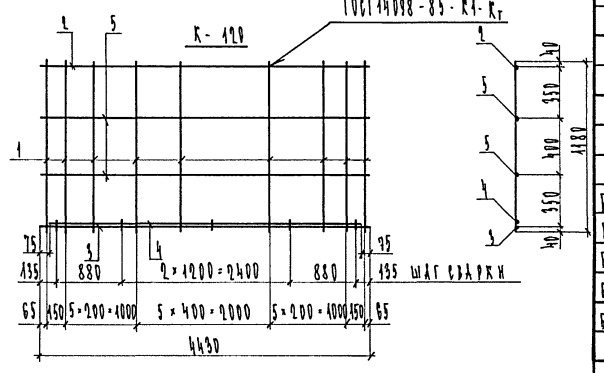

Формат	Зона	Поз.	Обозначение	Наименование	Кол.	Примечание
				Документация		
А3			1.125 КЛ-2 2-1.12 74 ПЗ	Пояснительная записка	X	
				Переменные данные для исполнения		
				1.125 КЛ-2 2-1.12		
				К-119		
				Детали		
				ГОСТ 5781-82		
Б4		1		ø 14 АIII l = 1180	18	1.43
Б4		2		ø 14 АIII l = 4430	1	5.36
Б4		3		ø 32 АIII l = 4430	1	27.95
Б4		4		ø 32 АIII l = 4280	1	27.00
				1.125 КЛ-2 2-1.12		
				К-120		
				Детали		
				ГОСТ 5781-82		
Б4		1		ø 12 АIII l = 1180	18	1.05
Б4		2		ø 12 АIII l = 4430	1	3.93
Б4		3		ø 32 АIII l = 4430	1	27.95
Б4		4		ø 32 АIII l = 4280	1	27.00
Б4		5		ø 14 АIII l = 4430	2	5.36

Обозначение	Марка	Масса
1.125 КЛ-2 2-1.12 74	К-119	86.23
	К-120	88.50

Изм	№ уч.	Лист	№ докум.	Дата	Подп.	Фамилия

Нач. отд.	Бунич		11.90
Гл. конст.	Бунич		"
Рук. гр.	Иванова		"
Провер.	Иванова		"
Разраб.	Никифоров		"
Рассчит.	Никифоров		"
Исполн.	Коптелова		"
Н. контр.	Бунич		"

1.125 КЛ-2 2-1.12 74

Плоские каркасы К-119 ; К-120

Стадия	Масса	Масштаб
Р	см табл	—

Лист | Листов 1

ЛЕННИИПРОЕКТ ОКУ

Формат А3

Согласовано

Взам.инв.№ | Подпись и дата | Инв.№ подл.

Т-710 Ленниипроект. РТП. Зак. 119. Тир 5700.

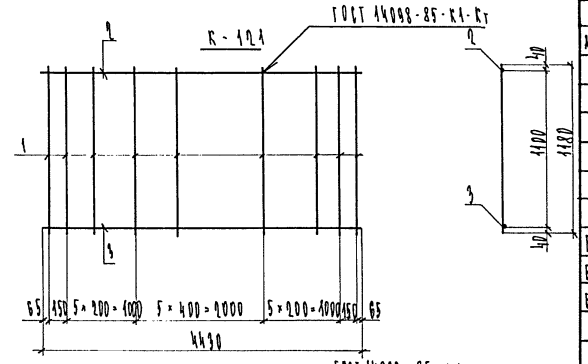

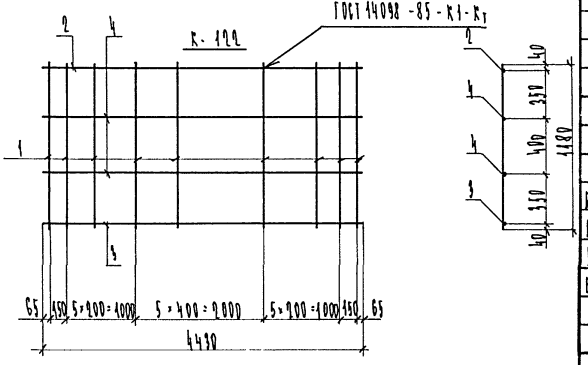

Формат	Зона	Поз.	Обозначение	Наименование	Кол.	Примечание
				Документация		
А3			1.125 КЛ-2 2-1.12 75 ПЗ	Пояснительная записка		
			Переменные	данные для исполнения		
				1.125 КЛ-2 2-1.12		
				К-121		
				Детали		
				ГОСТ 5781-82		
БЧ		1		⌀ 12 АIII l = 1180	18	1.05
БЧ		2		⌀ 12 АIII l = 4430	1	3.93
БЧ		3		⌀ 32 АIII l = 4430	1	27.95
				1.125 КЛ-2 2-1.12		
				К-122		
				Детали		
				ГОСТ 5781-82		
БЧ		1		⌀ 12 АIII l = 1180	18	1.05
БЧ		2		⌀ 12 АIII l = 4430	1	3.93
БЧ		3		⌀ 36 АIII l = 4430	1	35.40
БЧ		4		⌀ 14 АIII l = 4430	2	5.36

Обозначение	Марка	Масса
1.125 КЛ-2 2-1.12 75	К-121	50.78
	К-122	68.95

Изм.	№ уч.	Лист	№ докум.	Дата	Подп.	Фамилия

Нач. отд.	Бунин		11.90
Гл. конст.	Бунин		"
Рук. гр.	Иванова		"
Провер.	Иванова		"
Разраб.	Никифоров		"
Рассчит.	Никифоров		"
Исполн.	Коптелова		"
Н. контр.	Бунин		"

1.125 КЛ-2 2-1.12 75

Плоские каркасы К-121 ; К-122

Стадия	Масса	Масштаб
Р	СМ ТАБЛ	—

Лист | Листов 1

ЛЕННИИПРОЕКТ ОКУ

Формат А3

Согласовано

Взам. инв. №

Подпись и дата

Инв. № подл.

Т-710

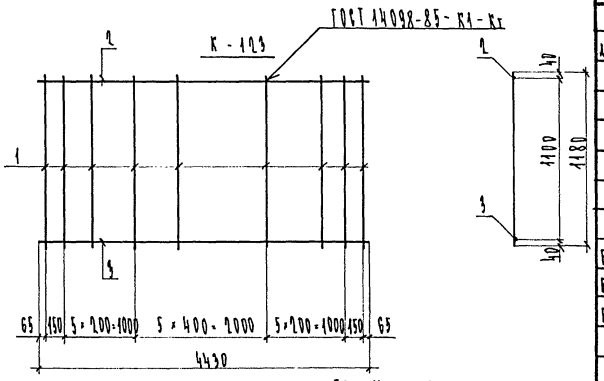

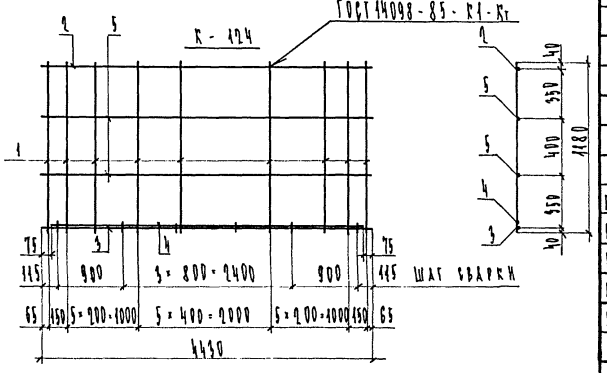

Формат	Зона	Поз.	Обозначение	Наименование	Кол.	Примечание
				ДОКУМЕНТАЦИЯ		
А3			1.125 КЛ-2 2-1.12 76 ПЗ	ПОЯСНИТЕЛЬНАЯ ЗАПИСКА		
			ПЕРЕМЕННЫЕ	ДАННЫЕ ДЛЯ ИСПОЛНЕНИЯ		
				1.125 КЛ-2 2-1.12		
				К-123		
				ДЕТАЛИ		
				ГОСТ 5781-82		
Б4		1		Ø 12 АIII l = 1180	18	1.05
Б4		2		Ø 12 АIII l = 4430	1	3.93
Б4		3		Ø 36 АIII l = 4430	1	35.40
				1.125 КЛ-2 2-1.12		
				К-124		
				ДЕТАЛИ		
				ГОСТ 5781-82		
Б4		1		Ø 12 АIII l = 1180	18	1.05
Б4		2		Ø 12 АIII l = 4430	1	3.93
Б4		3		Ø 25 АIII l = 4430	1	17.01
Б4		4		Ø 25 АIII l = 4280	1	16.44
Б4		5		Ø 14 АIII l = 4430	2	5.36

Обозначение	Марка	Масса
1.125 КЛ-2 2-1.12 76	К-123	58.23
	К-124	67.00

Изм	№ уч.	Лист	№ докум.	Дата	Подп.	Фамилия

Нач. отд.	Бунин		11.90
Гл. конст.	Бунин		"
Рук. гр.	Иванова		"
Провер.	Иванова		"
Разраб.	Никифоров		"
Рассчит.	Никифоров		"
Исполн.	Коптелова		"
Н. контр.	Бунин		"

1.125 КЛ-2 2-1.12 76

ПЛОСКИЕ КАРКАСЫ К-123 ; К-124

Стадия	Масса	Масштаб
Р	СМ ТАБЛ	—

Лист | Листов 1

ЛЕННИИПРОЕКТ ОКУ

Формат А3

Согласовано

Взам.инв.№ | Подпись и дата | Инв.№ подл.

Т-710 Ленниипроект. РТП. Зак. 119. Тир 500.

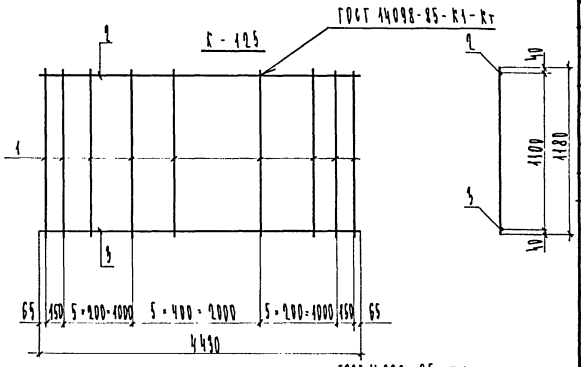

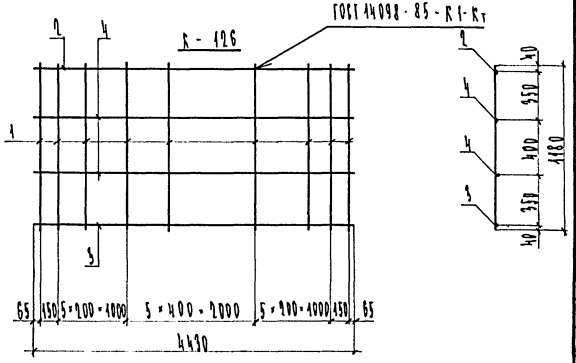

Формат	Зона	Поз.	Обозначение	Наименование	Кол.	Примечание
				Документация		
А3			1.125 КЛ-2 2-1.12 77 ПЗ	Пояснительная записка		
			Переменные	данные для исполнения		
				1.125 КЛ-2 2-1.12		
				К-125		
				Детали		
				ГОСТ 5781-82		
Б4		1		⌀ 12 А III l = 1180	18	1.05
Б4		2		⌀ 12 А III l = 4430	1	3.93
Б4		3		⌀ 25 А III l = 4430	1	17.01
				1.125 КЛ-2 2-1.12		
				К-126		
				Детали		
				ГОСТ 5781-82		
Б4		1		⌀ 12 А III l = 1180	18	1.05
Б4		2		⌀ 12 А III l = 4430	1	3.93
Б4		3		⌀ 25 А III l = 4430	1	17.01
Б4		4		⌀ 14 А III l 4430	2	5.36

Обозначение	Марка	Масса
1.125 КЛ-2 2-1.12 77	К-125	39.84
	К-126	50.56

Изм.	№ уч.	Лист	№ докум.	Дата	Подп.	Фамилия

Нач. отд.	Бунич		11.90
Гл. конст.	Бунич		"
Рук. гр.	Иванова		"
Провер.	Иванова		"
Разраб.	Никифоров		"
Рассчит.	Никифоров		"
Исполн.	Коптелова		"
Н. контр.	Бунич		"

1.125 КЛ-2 2-1.12 77

Плоские каркасы К-125 ; К-126

Стадия	Масса	Масштаб
Р	СМ ТАБЛ	—

Лист | Листов 1

ЛЕННИИПРОЕКТ ОКУ

Формат А3

Согласовано

Взам.инв.№

Подпись и дата

Инв.№ подл.

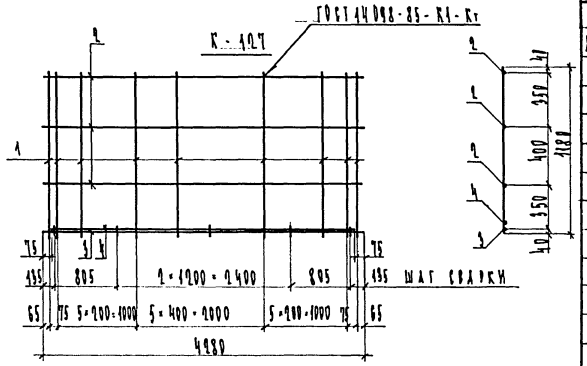

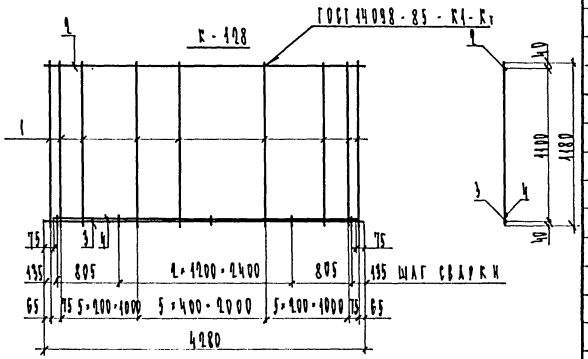

Формат	Зона	Поз.	Обозначение	Наименование	Кол.	Примечание
				Документация		
А3			1.125 КЛ-2 2-1.12 78 ПЗ	Пояснительная записка	X	
			Переменные	данные для исполнения		
				1.125 КЛ-2 2-1.12		
				К-127		
				Детали		
				ГОСТ 5781-82		
БЧ		1		⌀ 14 А III l = 1180	18	1.43
БЧ		2		⌀ 14 А III l = 4280	3	5.18
БЧ		3		⌀ 32 А III l = 4280	1	27.00
БЧ		4		⌀ 32 А III l = 4130	1	26.06
				1.125 КЛ-2 2-1.12		
				К-128		
				Детали		
				ГОСТ 5781-82		
БЧ		1		⌀ 14 А III l = 1180	18	1.43
БЧ		2		⌀ 14 А III l = 4280	1	5.18
БЧ		3		⌀ 32 А III l = 4280	1	27.00
БЧ		4		⌀ 32 А III l = 4130	1	26.06

Обозначение	Марка	Масса
1.125 КЛ-2 2-1.12 78	К-127	94.34
	К-128	83.98

Изм	№ уч.	Лист	№ докум.	Дата	Подп.	Фамилия

Нач. отд.	Бунич		11.90
Гл. конст.	Бунич		"
Рук. гр.	Иванова		"
Провер.	Иванова		"
Разраб.	Никифоров		"
Рассчит.	Никифоров		"
Исполн.	Коптелова		"
Н. контр.	Бунич		"

1.125 КЛ-2 2-1.12 78

Плоские каркасы К-127 ; К-128

Стадия	Масса	Масштаб
Р	СМ ТАБЛ	—

Лист | Листов 1

ЛЕННИИПРОЕКТ ОКУ

Формат А3

Согласовано

Взам. инв. №

Подпись и дата

Инв. № подл.

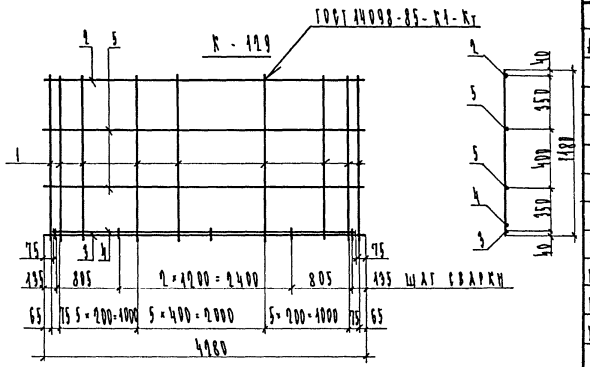

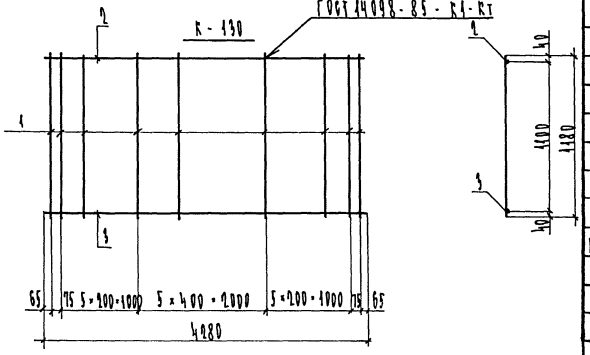

Формат	Зона	Поз.	Обозначение	Наименование	Кол.	Примечание
				Документация		
А3			1.125 КЛ-2 2-1.12 79 ПЗ	Пояснительная записка	X	
			Переменные	данные для исполнения		
				1.125 КЛ-2 2-1.12		
				К-129		
				Детали		
				ГОСТ 5781-82		
Б4		1		⌀ 12 А III l = 1180	18	1.05
Б4		2		⌀ 12 А III l = 4280	1	3.80
Б4		3		⌀ 32 А III l = 4280	1	27.00
Б4		4		⌀ 32 А III l = 4130	1	26.06
Б4		5		⌀ 14 А III l = 4280	2	5.18
				1.125 КЛ-2 2-1.12		
				К-130		
				Детали		
				ГОСТ 5781-82		
Б4		1		⌀ 12 А III l = 1180	18	1.05
Б4		2		⌀ 12 А III l = 4280	1	3.80
Б4		3		⌀ 32 А III l = 4280	1	27.00

Обозначение	Марка	Масса
1.125 КЛ-2 2-1.12 79	К-129	86.12
	К-130	492.702

Изм	№ уч.	Лист	№ докум.	Дата	Подп.	Фамилия

Нач. отд.	Бунин		14.90
Гл. конст.	Бунин		"
Рук. гр.	Иванова		"
Провер.	Иванова		"
Разраб.	Никифоров		"
Рассчит.	Никифоров		"
Исполн.	Коптелова		"
Н. контр.	Бунин		"

1.125 КЛ-2 2-1.12 79

Плоские каркасы К-129 ; К-130

Стадия	Масса	Масштаб
Р	СМ ТАБЛ	—

Лист | Листов 1

ЛЕННИИПРОЕКТ ОКУ

Формат А3

Согласовано

Взам.инв.№

Подпись и дата

Инв.№ подл.

Т-710 Ленниипроект. РТП. Зак 119 тир 500

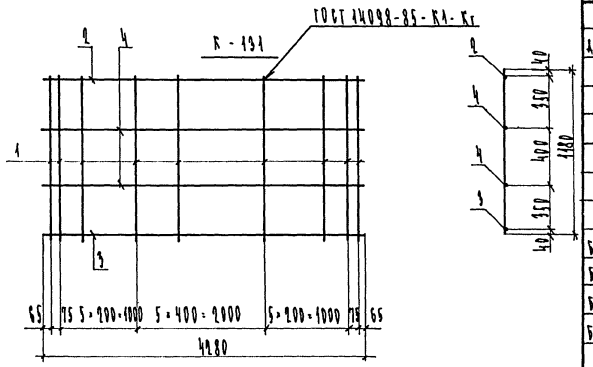

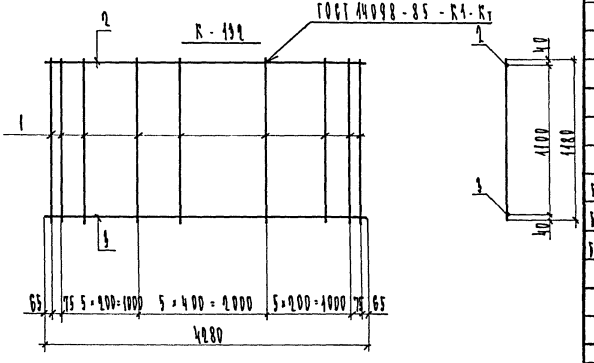

Формат	Зона	Поз.	Обозначение	Наименование	Кол.	Примечание
				ДОКУМЕНТАЦИЯ		
А3			1.125 КЛ-2 2-1.12 80 ПЗ	Пояснительная записка	X	
			ПЕРЕМЕННЫЕ	ДАННЫЕ ДЛЯ ИСПОЛНЕНИЯ		
				1.125 КЛ-2 2-1.12		
				К-131		
				ДЕТАЛИ		
				ГОСТ 5781-82		
Б4		1		⌀ 12 А III l = 1180	18	1.05
Б4		2		⌀ 12 А III l = 4280	1	3.80
Б4		3		⌀ 36 А III l = 4280	1	34.20
Б4		4		⌀ 14 А III l = 4280	2	5.18
				1.125 КЛ-2 2-1.12		
				К-132		
				ДЕТАЛИ		
				ГОСТ 5781-82		
Б4		1		⌀ 12 А III l = 1180	18	1.05
Б4		2		⌀ 12 А III l = 4280	1	3.80
Б4		3		⌀ 36 А III l = 4280	1	34.20

Обозначение	Марка	Масса
1.125 КЛ-2 2-1.12 80	К-131	67.26
	К-132	56.90

Изм	№ уч.	Лист	№ докум.	Дата	Подп.	Фамилия

Нач. отд.	Бунин		11.90
Гл. конст.	Бунин		"
Рук. гр.	Иванова		"
Провер.	Иванова		"
Разраб.	Никифоров		"
Рассчит.	Никифоров		"
Исполн.	Коптелова		"
Н. контр.	Бунин		"

1.125 КЛ-2 2-1.12 80

Плоские каркасы К-131 ; К-132

Стадия	Масса	Масштаб
Р	СИ ТАБЛ	—

Лист | Листов 1

ЛЕННИИПРОЕКТ ОКЧ

Формат А3

Согласовано

Взам. инв. №

Подпись и дата

Инв. № подл.

Т-710 Ленниипроект. РТП. зак 119 тир 500.

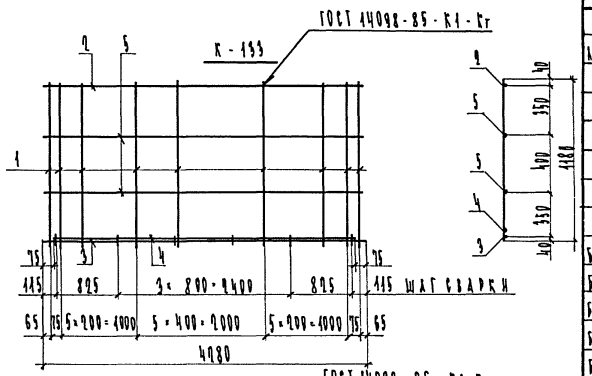

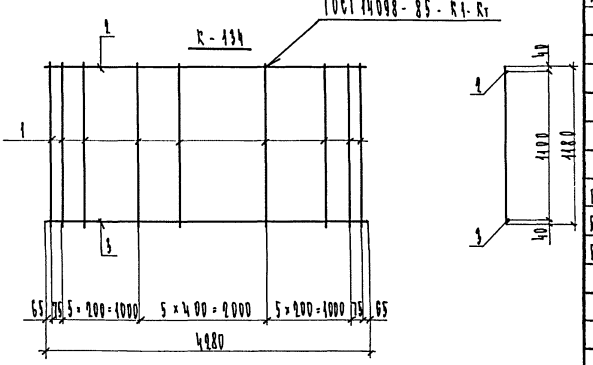

Формат	Зона	Поз.	Обозначение	Наименование	Кол.	Примечание
				ДОКУМЕНТАЦИЯ		
А3			1.195 КЛ-2 2-1.12 81ПЗ	Пояснительная записка		
				ПЕРЕМЕННЫЕ ДАННЫЕ ДЛЯ ИСПОЛНЕНИЯ		
				1.195 КЛ-2 2-1.12		
				К-133		
				ДЕТАЛИ		
				ГОСТ 5781-82		
БЧ		1		⌀ 12 AIII ℓ = 1180	18	1.05
БЧ		2		⌀ 12 AIII ℓ = 4280	1	3.80
БЧ		3		⌀ 25 AIII ℓ = 4280	1	16.44
БЧ		4		⌀ 25 AIII ℓ = 4130	1	15.86
БЧ		5		⌀ 14 AIII ℓ = 4280	2	5.18
				1.195 КЛ-2 2-1.12		
				К-134		
				ДЕТАЛИ		
				ГОСТ 5781-82		
БЧ		1		⌀ 12 AIII ℓ = 1180	18	1.05
БЧ		2		⌀ 12 AIII ℓ = 4280	1	3.80
БЧ		3		⌀ 25 AIII ℓ = 4280	1	16.44

Обозначение	Марка	Масса
1.195 КЛ-2 2-1.12 81	К-133	65.96
	К-134	39.14

Изм.	№ уч.	Лист	№ докум.	Дата	Подп.	Фамилия
Разраб.						Бычин
Гл. конст.						Бычин
Нач. гр.						Иванова
Проверил						Иванова
Разраб.						Никифоров
Рассчит.						Никифоров
Исполн.						Колтакова
Н. контр.						Бычин

1.195 КЛ-2 2-1.12 81

Плоские каркасы К-133 ; К-134

Стадия	Масса	Масштаб
Р	БЧ ТАБЛ	—
Лист	Листов 1	

ЛЕННИИПРОЕКТ ОКУ

Формат А3

Согласовано

Инв.№ подл. | Подпись и дата | Взам.инв.№

Т-710 Ленинградский РТП. Зак 119 Тир 500

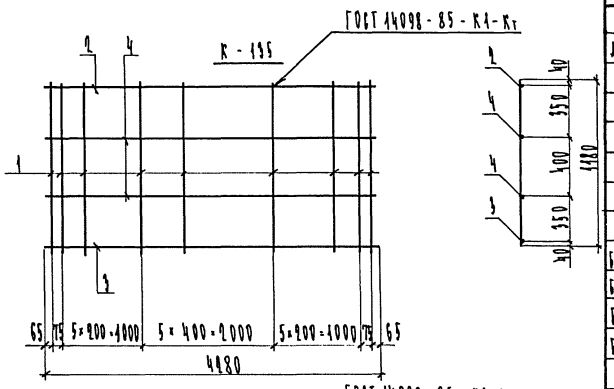

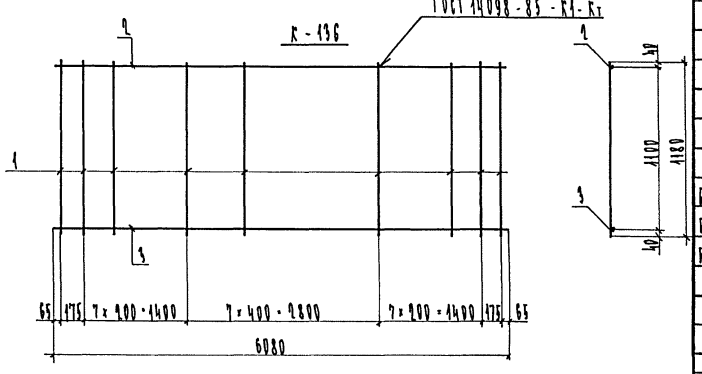

Формат	Зона	Поз.	Обозначение	Наименование	Кол.	Примечание
				ДОКУМЕНТАЦИЯ		
А3			1.125 КЛ-2 2-1.12 82 ПЗ	Пояснительная записка		
			ПЕРЕМЕННЫЕ	ДАННЫЕ ДЛЯ ИСПОЛНЕНИЯ		
				1.125 КЛ-2 2-1.12		
				К-135		
				ДЕТАЛИ		
				ГОСТ 5781-82		
Б4		1		⌀ 12 А III ℓ = 1180	18	1.05
Б4		2		⌀ 12 А III ℓ = 4280	1	3.80
Б4		3		⌀ 25 А III ℓ = 4280	1	16.44
Б4		4		⌀ 14 А III ℓ = 4280	2	5.18
				1.125 КЛ-2 2-1.12		
				К-136		
				ДЕТАЛИ		
				ГОСТ 5781-82		
Б4		1		⌀ 12 А III ℓ = 1180	24	1.05
Б4		2		⌀ 12 А III ℓ = 6080	1	5.40
Б4		3		⌀ 36 А III ℓ = 6080	1	48.58

Обозначение	Марка	Масса
1.125 КЛ-2 2-1.12 82	К-135	49.50
	К-136	79.18

Изм	№ уч.	Лист	№ докум.	Дата	Подп.	Фамилия

Нач. отд.	Бунич		11.90
Гл. конст.	Бунич		"
Рук. гр.	Иванова		"
Провер.	Иванова		"
Разраб.	Никифоров		"
Рассчит.	Никифоров		"
Исполн.	Коптелова		"
Н. контр.	Бунич		"

1.125 КЛ-2 2-1.12 82

Плоские каркасы К-135 ; К-136

Стадия	Масса	Масштаб
Р	см таб	—

Лист | Листов 1

ЛЕННИИПРОЕКТ ОКУ

Формат А3 КЛ

Согласовано

Взам.инв.№ | Подпись и дата | Инв.№ подл.

Т-710 Ленниипроект. РТП. Зак 119 Тир 5000.

П-1; П-2; П-3

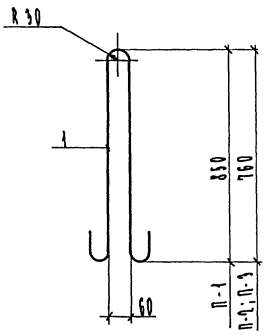

Формат	Зона	Поз.	Обозначение	Наименование	Кол.	Примечание
				ДОКУМЕНТАЦИЯ		
А3			1.125 КЛ-2 2-1.12 83 ПЗ	ПОЯСНИТЕЛЬНАЯ ЗАПИСКА		
			ПЕРЕМЕННЫЕ ДАННЫЕ	ДЛЯ ИСПОЛНЕНИЯ		
				1.125 КЛ-2 2-1.12		
А3		1		П-1		
				ДЕТАЛИ		
				⌀ 25 А1 l = 2335	1	8.97
				1.125 КЛ-2 2-1.12		
А3		1		П-2		
				ДЕТАЛИ		
				⌀ 22 А1 l = 1910	1	5.69
				1.125 КЛ-2 2-1.12		
А3		1		П-3		
				ДЕТАЛИ		
				⌀ 20 А1 l = 1910	1	4.72
				1.125 КЛ-2 2-1.12		
Б4		-		ОС-1		
				ДЕТАЛИ		
				⌀ 12 А1 l = 440	1	0.39
				1.125 КЛ-2 2-1.12		
Б4		-		ОС-2		
				ДЕТАЛИ		
				⌀ 10 А III l = 430	1	0.27

Изм.	№ уч.	Лист	№ докум.	Дата	Подп.	Фамилия

НАЧ.ОТД.	БУНИЧ	
ГЛ.КОНСТ.	БУНИЧ	
РУК.ГР.	ИВАНОВА	
ПРОВЕР.	ИВАНОВА	
РАЗРАБ.	НИКИФОРОВ	
РАССЧИТ.	НИКИФОРОВ	
ИСПОЛН.	СОПТЕЛОВА	
Н.КОНТР.	БУНИЧ	

1.125 КЛ-2 2-1.12 83

ПЕТЛИ П-1; П-2; П-3.
ОТДЕЛЬНЫЕ СТЕРЖНИ ОС-1; ОС-2

Стадия	Масса	Масштаб
Р	СМ ТАБЛ	

Лист | Листов 1

ЛЕННИИПРОЕКТ ОКУ

Формат А3

Согласовано

Взам. инв. №

Подпись и дата

Инв. № подл.

Т-710 Ленинградский РТП. Зак 119 тир 5720

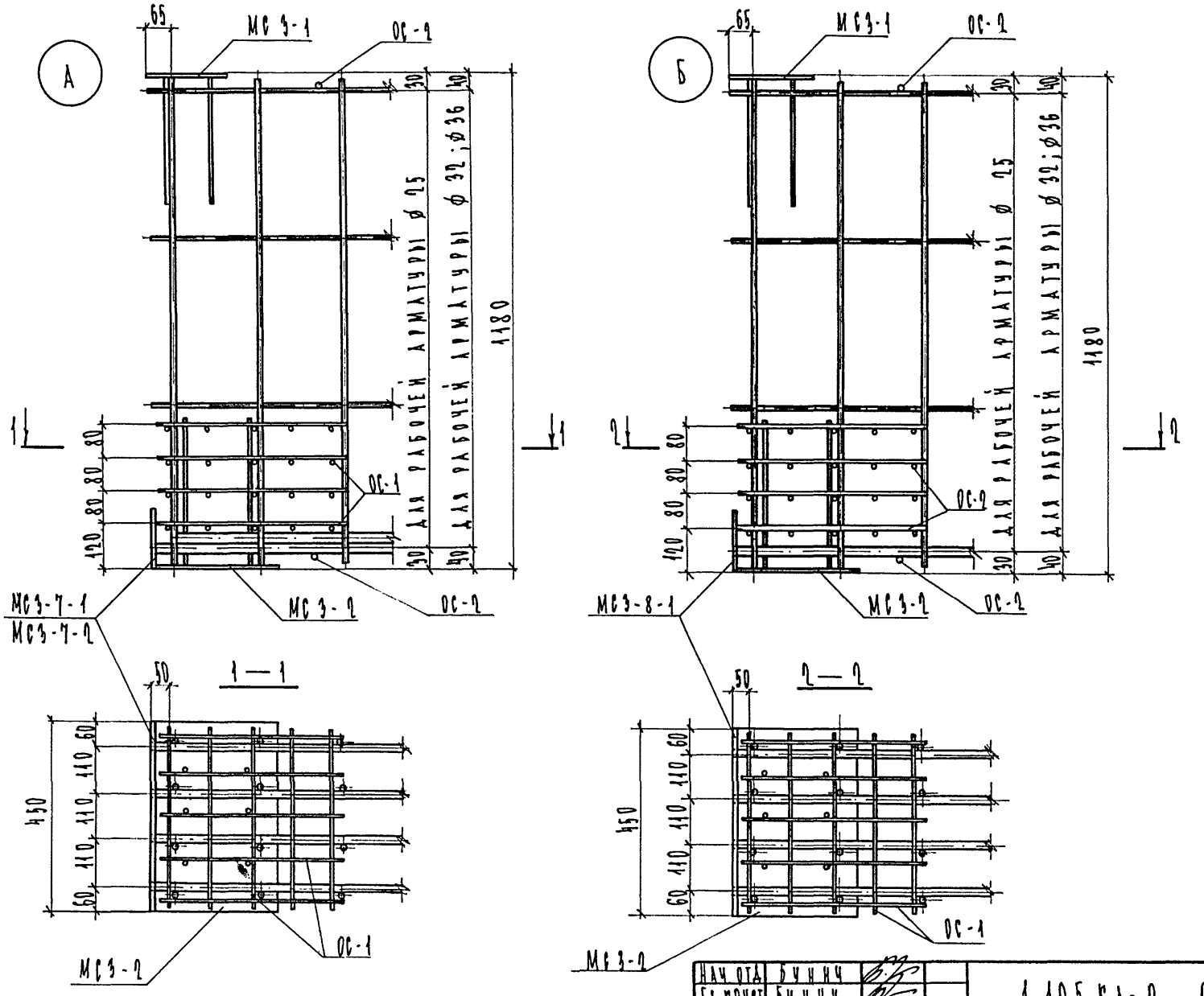

Нач. отд.	Бунич		1.125 КЛ-2 2-1.12 84	
Гл. конст.	Бунич			
Рук. гр.	Иванова			
Рассчит.	Никифоров		Детали А, Б; 1÷7	Стадия: Р; Лист: 1; Листов: 2
Провер.	Иванова			ЛЕННИИПРОЕКТ ОКУ
Разработ.	Никифоров			
Исполнил	Коптелова			
Н.контр.	Бунич			

Формат 12

Согласовано

Взам.инв. №

Подпись и дата

Инв.№ подл.

Т-585

Ротапринт "ЛенНИИпроект" зак. ... тир. 19.. г.

1

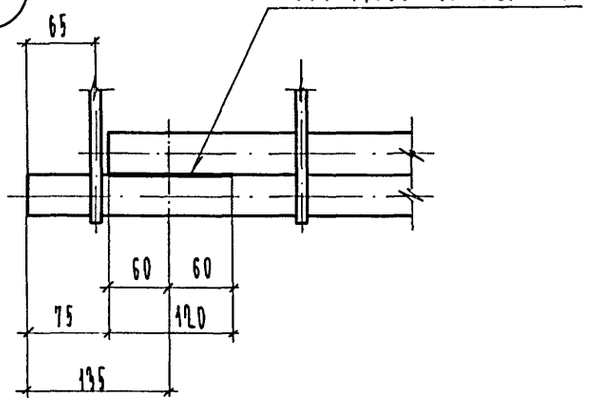

2

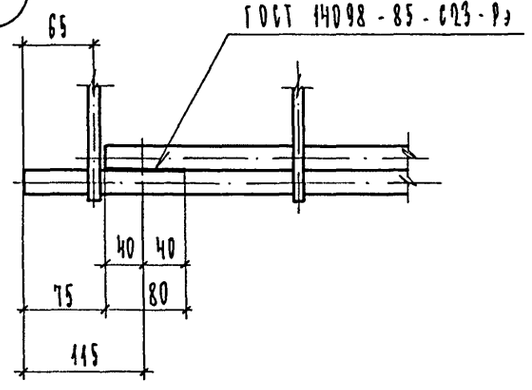

3

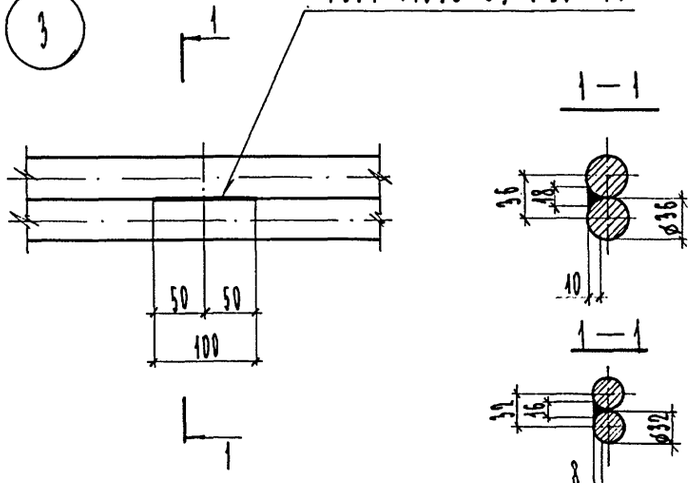

4

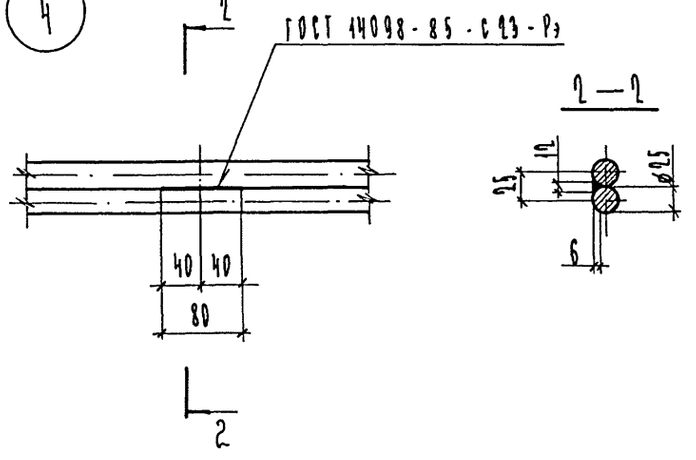

5

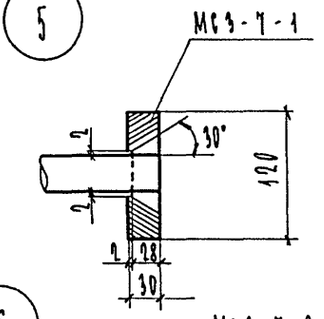

6

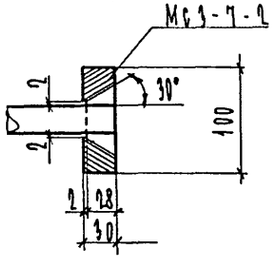

7

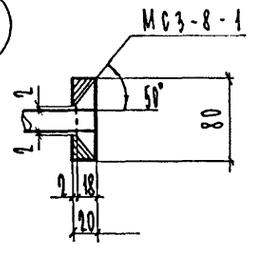

Изм.	№ уч.	Лист	№ докум.	Дата	Подп.	Фамилия

1.125 КЛ-2 2-1.12 ВЧ

Лист 2

Формат А2

Взам.инв.№ | Подпись и дата | Инв.№ подл.

gost.e-ecolog.ru