ИСПОЛНИТЕЛЬНЫЙ КОМИТЕТ ЛЕНИНГРАДСКОГО ГОРОДСКОГО СОВЕТА НАРОДНЫХ ДЕПУТАТОВ

ГЛАВНОЕ АРХИТЕКТУРНО-ПЛАНИРОВОЧНОЕ УПРАВЛЕНИЕ

ТИПОВЫЕ КОНСТРУКЦИИ И ДЕТАЛИ ЗДАНИЙ И СООРУЖЕНИЙ ДЛЯ СТРОИТЕЛЬСТВА В ЛЕНИНГРАДЕ

СЕРИЯ 1.125 КЛ-2

РИГЕЛИ И БАЛКИ ЖЕЛЕЗОБЕТОННЫЕ УНИФИЦИРОВАННОГО СБОРНОГО КАРКАСА ПЕРВЫХ ЭТАЖЕЙ ЖИЛЫХ ЗДАНИЙ

ВЫПУСК 2-1.11

АРМАТУРНЫЕ ИЗДЕЛИЯ РИГЕЛЕЙ СЕЧЕНИЕМ 45Х90

1990

gost.e-ecolog.ru

Номер изм.	Основание изменений	Краткое содержание изменений	Номера листов			Подписи	
			корректировка	дополнение	аннулирование	ГИП, ГАП	Гл.спец

Номер выпуска	Наименование выпуска	Документ утверждения	Документ изменения
I - II	Ригели сечением 45 х 90см из бетона класса В30	Указание N 96-У от 17.12.90	
I - I2	Ригели сечением 45 х I20см из бетона класса В30	Указание N 96-У от 17.12.90	
I - 2	Балки подстенные сечением 30х60см		тех. распор. N=112-78 от 31.10.78
2 - I.II	Арматурные изделия ригелей сечением 45 х I20см	Указание N 96-У от 17.12.90	
2 - I.I2	Арматурные изделия ригелей сечением 45 хI20см	Указание N 96-У от 17.12.90	
2 - I.2	Арматурные изделия балок подстенных сечением 20х60см		тех. распор. N= 112 - 78 от 31.10.78

Номер выпуска	Наименование выпуска	Документ утверждения	Документ изменения

Нач.отд	Бунич		11.90
Гл.конст.	Бунич		"
Рук. гр.	Иванова		"
Провер.	Иванова		"
Исполнил	Седова		"
Н.контр.	Бунич		"

1.125 КЛ-2 2-1.11 СС

Состав серии

Стадия	Лист	Листов
Р		1

ЛЕННИИПРОЕКТ ОКУ

Взам.инв. №

Подпись и дата

Инв.№ подл.

Т-1046

Формат А3

Обозначение	Наименование	№ стр.	Примечание
	Обложка		
	Титульный лист		
I.I25КЛ-2 2-I.II ИК	Информационная карта	1	
СС	Состав серии	3	
С	Содержание	4÷6	
ПЗ	Пояснительная записка	7	
0I	Пространственные каркасы		
	ПК-I ÷ ПК-5	8	
0ICБ	Пространственные каркасы		
	ПК-I÷П-5		
	Сборочный чертеж	9	
02	Пространственные каркасы		
	ПК-6÷ПК-I0	10	
02СБ	Пространственные каркасы		
	ПК-6÷ПК-I0		
	Сборочный чертеж	11	
03	Пространственные каркасы		
	ПК-II÷ПК-I5	12	
03СБ	Пространственные каркасы		
	ПК-II÷ПК-I5		
	Сборочный чертеж	13	
04	Пространственные каркасы		
	ПК - I6÷ ПК-20	14	
04СБ	Пространственные каркасы		
	ПК-I6 ÷ ПК - 20		
	Сборочный чертеж	15	
05	Пространственные каркасы		
	ПК-2I÷ПК-25	16	
05СБ	Пространственные каркасы		
	ПК-2I÷ПК-25		
	Сборочный чертеж	17	
06	Пространственные каркасы		
	ПК-26÷ПК-30	18	
06СБ	Пространственные каркасы		
	ПК-26÷ПК-30		
	Сборочный чертеж	19	
07	Пространственные каркасы		
	ПК-3I÷ПК-35	20	
07СБ	Пространственные каркасы		
	ПК-3I÷ПК-35		
	Сборочный чертеж	21	
08	Пространственные каркасы		
	ПК -36÷ПК-40	22	
08СБ	Пространственные каркасы		
	ПК-36÷ПК-40		
	Сборочный чертеж	23	
09	Пространственные каркасы		
	ПК-4I ÷ПК-45	24	
09СБ	Пространственные каркасы		
	ПК-4I÷ПК-45		
	Сборочный чертеж	25	
I0	Пространственные каркасы		

Взам.инв. №

Подпись и дата

Инв.№ подл.

Нач. отд	Бунич		11.90	1.125 КЛ-2 2-1.11 С
Гл.конст	Бунич			
Рук. гр	Иванова			Содержание
Провер	Иванова			Стадия: Р; Лист: 1; Листов: 3
Исполн	Седова			ЛЕННИИПРОЕКТ ОКУ
Н.контр	Бунич			

Обозначение	Наименование	№ стр.	Примечание
	ПК-46÷ПК-50	26	
1.125 КЖ-2 2-1.11 10СБ	Пространственные каркасы		
	ПК-46÷ПК-50		
	Сборочный чертеж	27	
11	Пространственные каркасы		
	ПК-51÷ПК-55	28	
11СБ	Пространственные каркасы		
	ПК - 51÷ ПК-55		
	Сборочный чертеж	29	
12	Пространственные каркасы		
	ПК -56 ÷ ПК- 60	30	
12СБ	Пространственные каркасы		
	ПК-56÷ПК-60		
	Сборочный чертеж	31	
13	Пространственные каркасы		
	ПК - 61÷ ПК- 65	32	
13СБ	Пространственные каркасы		
	ПК-61÷ПК-65		
	Сборочный чертеж	33	
14	Пространственные каркасы		
	ПК -66 ÷ ПК- 70	34	
14СБ	Пространственные каркасы		
	ПК-66÷ПК-70		
	Сборочный чертеж	35	
15	Пространственные каркасы		
	ПК-71÷ПК-75	36	
15СБ	Пространственные каркасы		
	ПК-71÷ПК-75		
	Сборочный чертеж	37	
16	Пространственные каркасы		
	ПК -76 ÷ ПК-78	38	
16СБ	Пространственные каркасы		
	ПК - 76 ÷ ПК-78		
	Сборочный чертеж	39	
17	Пространственные каркасы		
	ПК-79÷ПК-83	40	
17СБ	Пространственные каркасы		
	ПК-79÷ПК-83		
	Сборочный чертеж	41	
18	Плоские каркасы К-1; К-2	42	
19	Плоские каркасы К-3; К-4	43	
20	Плоские каркасы К-5; К-6	44	
21	Плоские каркасы К-7; К-8	45	
22	Плоские каркасы К-11;К-10	46	
23	Плоские каркасы К-9; К-12	47	
24	Плоские каркасы К-13;К-14	48	
25	Плоские каркасы К-15;К-16	49	
26	Плоские каркасы К-17;К-18	50	
27	Плоские каркасы К-19;К-20	51	
28	Плоские каркасы К-21;К-22	52	
29	Плоские каркасы К-23;К-24	53	
30	Плоские каркасы К-25;К-26	54	
31	Плоские каркасы К-27;К-28	55	
32	Плоские каркасы К-29;К-30	56	

Взам.инв.№

Подпись и дата

Инв.№ подл.

Обозначение	Наименование	№ стр.	Примечание
1.125 КЛ-2 2-1.11 33	Плоские каркасы К-3I; К-32	57	
34	Плоские каркасы К-33; К-34	58	
35	Плоские каркасы К-35; К-36	59	
36	Плоские каркасы К-37; К-38	60	
37	Плоские каркасы К-39; К-40	61	
38	Плоские каркасы К-4I; К-42	62	
39	Плоские каркасы К-43; К-44	63	
40	Плоские каркасы К-45; К-46	64	
4I	Плоские каркасы К-47; К-48	65	
42	Плоские каркасы К-49; К-50	66	
43	Плоские каркасы К-5I; К-52	67	
44	Плоские каркасы К-53; К-54	68	
45	Плоские каркасы К-55; К-56	69	
46	Плоские каркасы К-57; К-58	70	
47	Плоские каркасы К-59; К-60	71	
48	Плоские каркасы К-6I; К-62	72	
49	Плоские каркасы К-63; К-64	73	
50	Плоские каркасы К-65; К-66	74	
5I	Плоские каркасы К-67;К-68	75	
52	Плоские каркасы К-69;К-70	76	
53	Плоские каркасы К-7I;К-72	77	
54	Плоские каркасы К-73;К-74	78	
55	Плоские каркасы К-75;К-76	79	
56	Плоские каркасы К-77;К-78	80	
57	Плоские каркасы К-79;К-80	81	
58	Плоские каркасы К-8I;К-82	82	
59	Плоские каркасы К-83;К-84	83	
60	Плоские каркасы К-85;К-86	84	
6I	Плоские каркасы К-87;К-88	85	
62	Плоские каркасы К-89;К-90	86	
63	Плоские каркасы К-9I;К-92	87	
64	Плоские каркасы К-93;К-94	88	
65	Плоские каркасы К-95;К-96	89	
66	Плоские каркасы К-97;К-98	90	
67	Плоские каркасы К-99;К-I00	91	
68	Плоские каркасы К-I0I;К-I02	92	
69	Плоские каркасы К-I03;К-I04	93	
70	Плоские каркасы К-I05;К-I06	94	
7I	Плоские каркасы К-I07;К-I08	95	
72	Плоские каркасы К-I09;К-II0	96	
73	Плоские каркасы К-III;К-II2	97	
74	Плоские каркасы К-II3;К-II4	98	
75	Плоские каркасы К-II5;К-II6	99	
76	Плоские каркасы К-II7;К-II8	100	
77	Плоские каркасы К-II9;К-I20	101	
78	Плоские каркасы К-I2I;К-I22	102	
79	Плоские каркасы К-I23;К-I24	103	
80	Плоские каркасы К-I25;К-I26	104	
8I	Плоские каркасы К-I27;К-I28	105	
82	Плоские каркасы К-I29;К-I30	106	
83	Плоский каркас К-I3I	107	
84	Петли П-I-П-6		
	Отдельные стержни ОС-I;ОС-2	108	
85	Детали I-4; А-Е	109÷110	

Взам.инв.№ | Подпись и дата | Инв.№ подл.

I. ОБЩИЕ ПОЛОЖЕНИЯ.

I.I Настоящий выпуск содержит рабочие чертежи арматурных изделий для армиирования ригелей сечением 45х 90см для унифицированного сборного каркаса первых этажей жилых зданий.

I.2 Опалубочно-арматурные чертежи разработаны в выпуске I-II, строповочные петли в настоящем выпуске, опорные анкерные пластины и закладные детали в серии I.03IКЛ-2 выпуск I.

2. КОНСТРУКЦИИ.

2.I Пространственные арматурные каркасы собираются из следующих арматурных изделий:
- вертикальных плоских каркасов;
- отдельных стержней, связывающих плоских каркасов;
- отдельных стержней, связывающих плоских каркасов;
- петлей;
- закладных деталей

2.2 Изготовление плоских каркасов и сборка пространственных каркасов выполняются с применением контактно-точечной сварки с нормируемой прочностью соединений в соответствии с ГОСТ I4098-85.
Технические требования к арматурным изделиям должны соответствовать ГОСТ I0922-75.

2.3 На арматурных каркас условно знаком " I " показаны детали сварки А,Б,В стержней между собой (см,лист 85).

3. МАТЕРИАЛ.

3.I Арматурные изделия выполняются из стали классов АI, АП и АШ по ГОСТ 578I-82.

4. МАРКИРОВКА ИЗДЕЛИЙ.

4.I Маркировка изделий принята по буквенно-цифровой системе каталога:
ПК - пространственный каркас
К - плоский каркас
ОС - отдельные стержни
Цифровые индексы обозначают порядковые номера изделий.

5. ТЕХНОЛОГИЧЕСКИЕ ТРЕБОВАНИЯ.

5.I Приварку соединительных стержней ОС-I и ОС-2 при сборке пространственных каркасов производить ручной дуговой сваркой точечными прихватками в соответствии с требованиями ГОСТ I4098-85 типа КЗ.
Приварку ОС-I и ОС-2 в этом случае производить не к продольным стержням плоских каркасов а к поперечным.
При этом отклонение от перпендикулярности стержней не регламентируется.

5.2 Надопорные сетки ригелей собираются из отдельных гребенок, по наружному контуру и в местах пересечения свариваются электродуговыми точками, в остальных местах пересечения вяжутся между собой вязальной проволокой.

Зам. отд.	Бунич		11.90	1.125 КЛ-2 2-1.11 ПЗ.			
Гл. конст.	Бунич		"				
Рук. гр.	Иванова		"	Пояснительная записка	Стадия	Лист	Листов
Провер.	Иванова		"		Р		1
Разработ.	Иванова		"		ЛЕННИИПРОЕКТ ОКУ		
Исполнил	Седова		"				
Н.контр.	Бунич		"				

Формат 12

Согласовано

Взам.инв. №

Подпись и дата

Инв.№ подл.

Т-585

Ротапринт "ЛенНИИпроект" зак. [illegible] тир. 19[illegible] г.

Формат	Зона	Поз	Обозначение	Наименование	Кол. на исполнение 1.125 КЛ-2 2.1.11 01 —	01	02	03	04	Примечание
				Документация						
А3			1.125 КЛ-2 2-1.11 01 ВО	Сборочный чертеж						
А3			ПЗ	Пояснительная записка						
				Сборочные единицы						Масса 1 поз., кг
А3		1	1.125 КЛ-2 2-1.11 -18	Каркасы К-1	2					
А3		2	-18	К-2	2					
А3		1	-19	К-3		2				
А3		3	-19	К-4		2	2			
А3		4	-20	К-5			2			
А3		1	-21	К-7				2	2	
А3		1	-21	К-8				2		
А3		3	-22	К-10					2	
А4		5	1.091 КЛ-2 1	Закладные детали МС3-1	2	2	2	2	2	8.75
А4		6		МС3-2	2	2	2	2	2	15.96
				Детали						
А3		7	1.125 КЛ-2 2-1.11 -84	Отдельные стержни ОС-1	80	80	80	80	80	0.99
А3		8	-	ОС-2	48	48	48	48	48	0.97
А3		9	-	Петли П-1	2	2	2	2	2	5.69
А4		10	1.091 КЛ-2 1	Закладные детали МС3-7-1	2	2	2			10.61
А4		10		МС3-8-1				2	2	4.49
					ПК-1	ПК-2	ПК-3	ПК-4	ПК-5	

Согласовано

Взам.инв.№ | Подпись и дата | Инв.№ подл.

Нач.отд.	Бунич		11.90
Гл.конст.	Бунич		
Рук.гр.	Иванова		
Провер.	Иванова		
Разраб.	Никифоров		
Рассчит.	Никифоров		
Нормок.	Коптелова		
Н.контр.	Бунич		

1.125 КЛ-2 2-1.11 01

Пространственные каркасы ПК-1 ÷ ПК-5

Стадия	Лист	Листов
Р		1

ЛЕННИИПРОЕКТ ОКУ

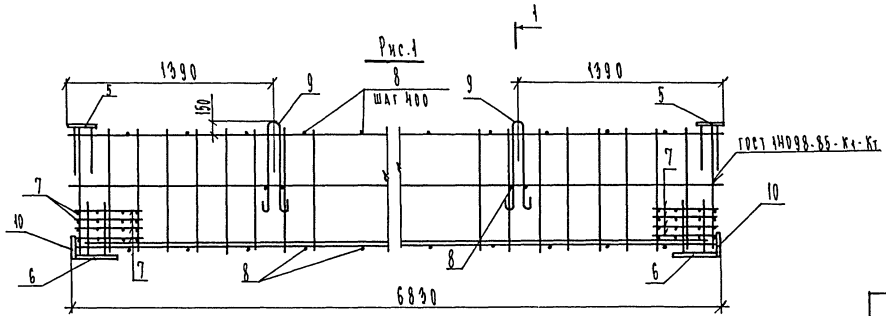

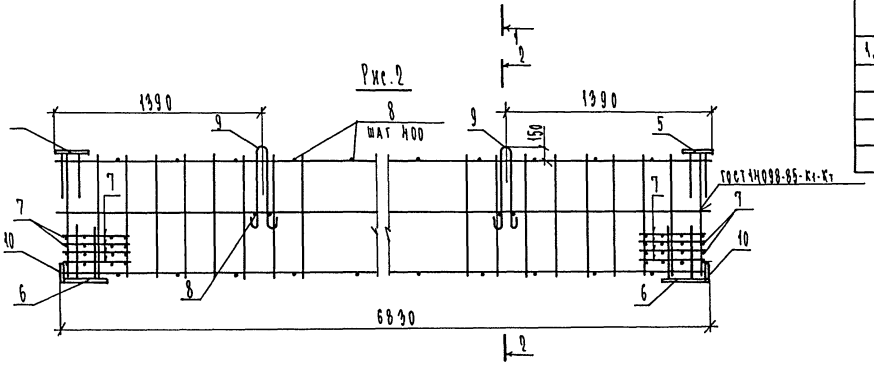

Обозначения	Марка	Рис.	Масса
1.125 КЛ-2 2-1.11 01 -	ПК-1	1	671.12
-01	ПК-2	1	587.90
-02	ПК-3	2	498.56
-03	ПК-4	1	419.04
-04	ПК-5	1	367.74

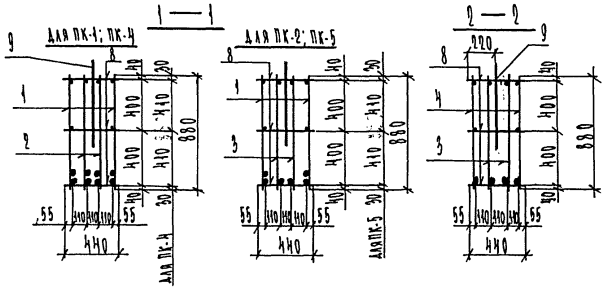

Изм	№ уч.	Лист	№ докум	Дата	Подп.	Фамилия

Нач.отд.	Бунич		11.90
Гл.конст.	Бунич		"
Рук.гр.	Иванова		"
Провер.	Иванова		"
Рассчит.	Никифоров		"
Разраб.	Никифоров		"
Исполн.	Козырева		"
Н.контр.	Бунич		"

1.125 КЛ-2 2-1.11 01 СБ

Пространственные каркасы ПК-1 ÷ ПК-5

Сборочный чертеж

Стадия	Масса	Масштаб
Р	см. табл.	б/м

Лист 2 Листов 2

ЛЕННИИПРОЕКТ ОКУ

Формат 12

Согласовано

Взам.инв.№

Подпись и дата

Инв.№ подл.

Т-636

Формат	Зона	Поз	Обозначение	Наименование	Кол. на исполнение 1.195КЛ-2 2-1.11 ОВ					Примечание
					-	01	02	03	04	
				Документация						
А3			1.195КЛ-2 2-1.11 ОВСБ	Сборочный чертеж	⊠	⊠	⊠	⊠	⊠	
А3			ПЗ	Пояснительная записка	⊠	⊠	⊠	⊠	⊠	
				Сборочные единицы						Масса поз. кг
А3		1	1.195КЛ-2 2-1.11 - 20	Каркасы К-6	2					
А3		2	- 23	К-9	2					
А3		1	- 22	К-11		2				
А3		3	- 23	К-12		2	2			
А3		4	- 24	К-13			2			
А3		1	- 24	К-14				2	2	
А3		2	- 25	К-15				2		
А3		3	- 25	К-16					2	
А4		5	1.091 КЛ-2 1	Закладные детали МС 3-1	2	2	2	2	2	8.75
А4		6		МС 3-2	2	2	2	2	2	15.36
				Детали						
А3		7	1.195КЛ-2 2-1.11 - 34	Отдельные стержни ОС-1	80	80	80	80	80	0.39
А3		8		ОС-2	46	46	46	46	46	0.27
А3		9	- 34	Петли П-1	2	2	2	2	2	5.69
А4		10	1.091 КЛ-2 1	Закладные детали МС 3-7-1	2	2	2			10.61
А4		10		МС 3-8-1				2	2	4.43
					ПК-6	ПК-7	ПК-8	ПК-9	ПК-10	

Согласовано

Взам.инв.№ | Подпись и дата | Инв.№ подл.

Нач.отд	Бучин	11.90
Гл.конст	Бучин	"
Рук.гр	Иванова	"
Провер	Иванова	"
Разраб	Никифоров	"
Рассчит	Никифоров	"
Испол	Коптелова	"
Н.контр	Бучин	"

1.195 КЛ-2 2-1.11 ОВ

Пространственные каркасы ПК-6 ÷ ПК-10

Стадия	Лист	Листов
Р		1

ЛЕННИИПРОЕКТ ОКУ

Рис.1

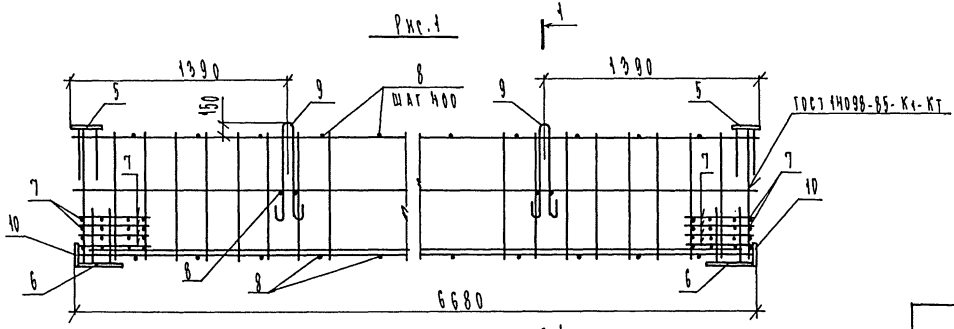

Рис.2

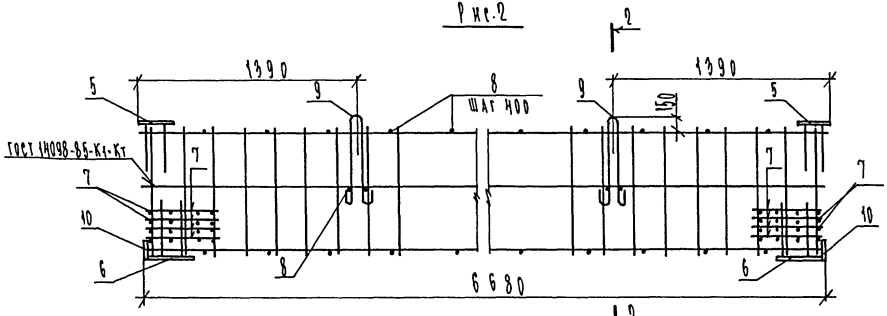

1 — 1

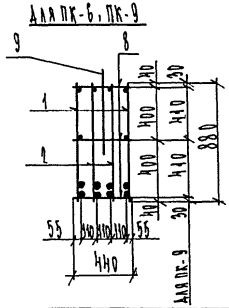

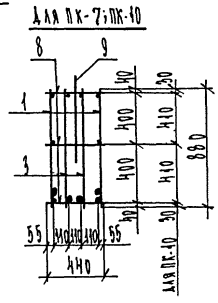

2 — 2

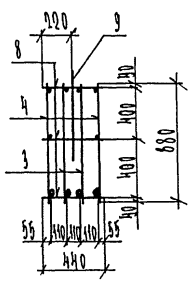

Обозначения	Марка	Рис.	Масса
1.425 КЛ-2 2-1.11 02 –	ПК-6	1	803.42
– 01	ПК-7	1	578.96
– 02	ПК-8	2	474.62
– 03	ПК-9	1	410.86
– 04	ПК-10	1	362.70

Изм.	№ уч.	Лист	№ докум.	Дата	Подп.	Фамилия

Нач. отд.	Бухич		11.90
Гл. конст.	Бухич		"
Нач. гр.	Иванова		"
Проверил	Иванова		"
Рассчитал	Никифоров		"
Разраб.	Никифоров		"
Н. контр.	Бухич		"

1.425 КЛ-2 2-1.11 02 СБ

Пространственные каркасы ПК-6 ÷ ПК-10
Сборочный чертеж

Стадия	Масса	Масштаб
Р	см. табл.	б/м
Лист 1	Листов 1	

ЛЕННИИПРОЕКТ
ОКУ

Формат 12

Согласовано

Инв. № подл. | Подпись и дата | Взам. инв. №

Формат	Зона	Поз	Обозначение	Наименование	Кол. на исполнение 1.125 КЛ-2 2-1.11 03					Примечание
					-	01	02	03	04	
				Документация						
А3			1.125 КЛ-2 2-1.11 ОЗСБ	Сборочный чертеж						
А3			ПЗ	Пояснительная записка						
				Сборочные единицы						Масса поз. кг
А3		1	1.125 КЛ-2 2-1.11 - 26	Каркасы К-17	2					
А3		2	- 26	К-18	2					
А3		1	- 27	К-19		2				
А3		3	- 27	К-20		2	2			
А3		4	- 28	К-21			2			
А3		1	- 28	К-22				2	2	
А3		2	- 29	К-23				2		
А3		3	- 29	К-24					2	
А4		5	1.091 КЛ-2 1	Закладные детали МС 3-1	2	2	2	2	2	8.75
А4		6		МС 3-2	2	2	2	2	2	15.36
				Детали						
А3		7	1.125 КЛ-2 2-1.11 - 84	Отдельные стержни ОС-1	80	80	80	80	80	0,39
А3		8	-	ОС-2	46	46	46	46	46	0,27
А3		9	-	Петли П-1	2	2	2	2	2	5.69
А4		10	1.091 КЛ-2 1	Закладные детали МС 3-9-1	2	2	2			10.61
А4		10		МС 3-8-1				2	2	4.43
					ПК-11	ПК-12	ПК-13	ПК-14	ПК-15	

Нач.отд	Бунин		11.90
Гл. конст	Бунин		"
Рук.гр	Иванова		"
Провер	Иванова		"
Разраб	Никифоров		"
Рассчит	Никифоров		"
Исполн.	Козырева		"
Н.контр	Бунин		"

1.125 КЛ-2 2-1.11 03

Пространственные каркасы ПК-11 ÷ ПК-15

Стадия	Лист	Листов
Р		1

ЛЕННИИПРОЕКТ ОКУ

Согласовано

Инв.№ подл. | Подпись и дата | Взам.инв.№

Рис. 1

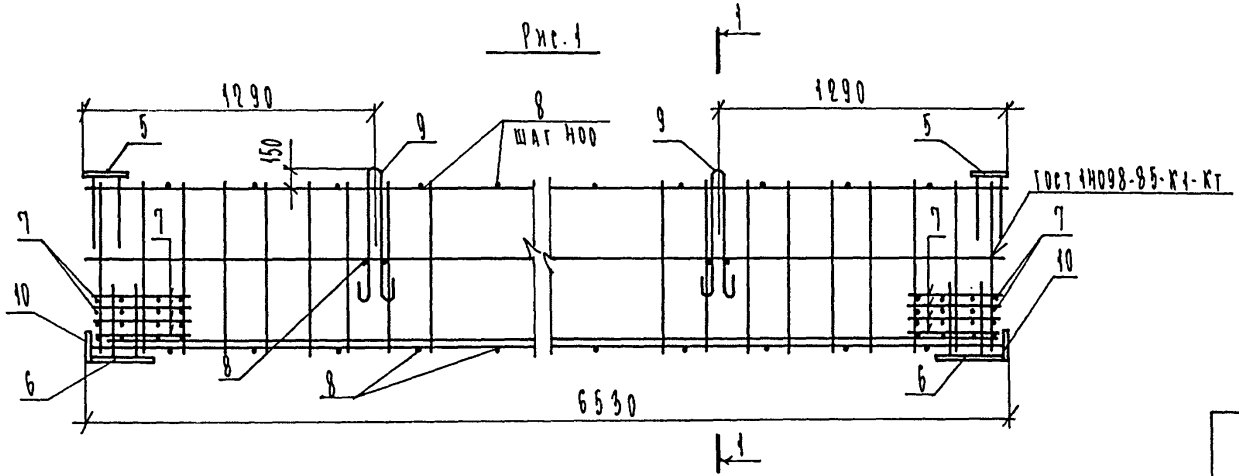

Рис. 2

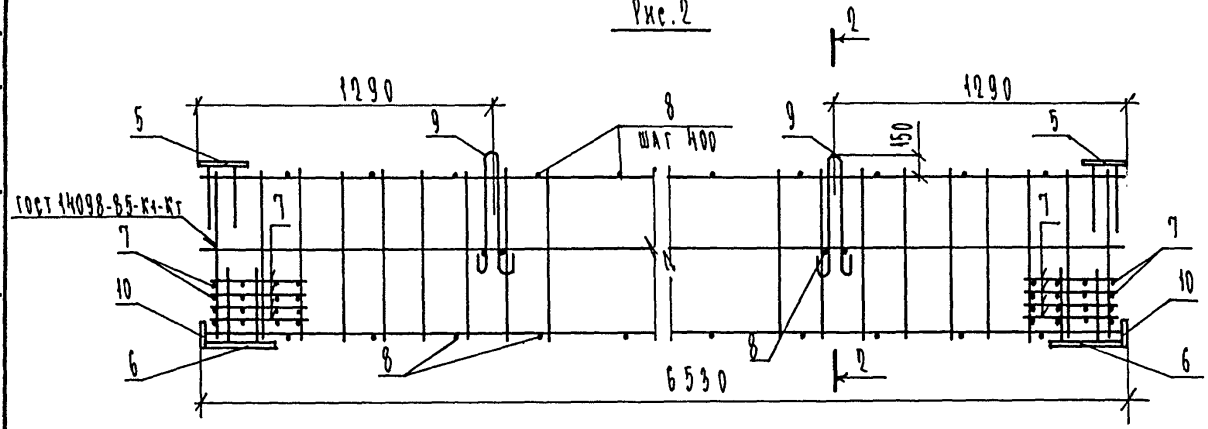

1—1

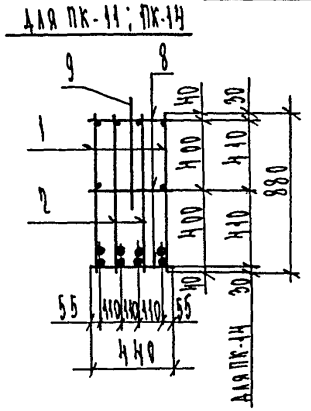

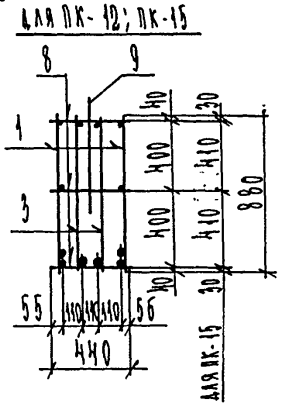

2—2

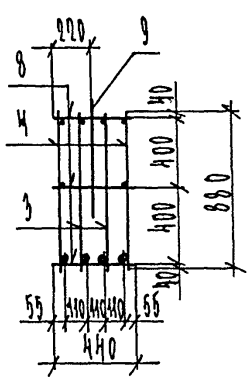

Обозначения	Марка	Рис.	Масса
1.125 КЛ-2 2-1.11 03-	ПК-11	1	813.36
-01	ПК-12	1	566.34
-02	ПК-13	2	464.40
-03	ПК-14	1	404.16
-04	ПК-15	1	355.16

Согласовано

Инв.№ подл. | Подпись и дата | Взам.инв.№

Изм	№ уч.	Лист	№ докум	Дата	Подп.	Фамилия

Нач.отд	Бунин		11.90	
Гл.конст	Бунин			
Рук.гр.	Иванова			
Провер	Иванова			
Разраб	Никифоров			
Рассчит	Никифоров			
Исполн	Козырева			
Н.контр.	Бунин			

1.125 КЛ-2 2-1.11 03СБ

Пространственные каркасы ПК-11 ÷ ПК-15 Сборочный чертеж.

Стадия	Масса	Масштаб
Р	см. табл.	б/м
Лист 2	Листов 2	

ЛЕННИИПРОЕКТ
9КУ

Формат 12

Формат	Зона	Поз	Обозначение	Наименование	Кол. на исполнение 1.195 КЛ-2 2.1.11 ОЧ: –	01	02	03	04	Примечание
				Документация						
А3			1.195 КЛ-2 2.1.11 ОЧСБ	Сборочный чертеж						
А3			ПЭ	Пояснительная записка						
				Сборочные единицы						Масса поз кг
А3		1	1.195 КЛ-2 2.1.11 – 30	Каркасы К-25	2					
А3		2	– 30	К-26	2					
А3		1	– 31	К-27		2				
А3		3	– 31	К-28		2	2			
А3		4	– 32	К-29			2			
А3		1	– 32	К-30				2	2	
А3		2	– 33	К-31				2		
А3		3	– 33	К-32					2	
А4		5	1.093 КЛ-2 4	Закладные детали МС 3-1	2	2	2	2	2	8.75
А4		6		МС 3-2	2	2	2	2	2	15.35
				Детали						
А3		7	1.195 КЛ-2 2.1.11 – 84	Отдельные стержни 02-1	80	80	80	80	80	0.39
А3		8	–	02-2	44	44	44	44	44	0.27
А3		9	–	Петли П-1	2	2	2	2	2	5.69
А4		10	1.093 КЛ-2 4	Закладные детали МС 3-7-1	2	2	2			10.61
А4		10		МС 3-8-1				2	2	4.43
					ПК-16	ПК-17	ПК-18	ПК-19	ПК-20	

Нач. отд	Бунич		11.90
Гл. конст	Бунич		»
Рук. гр.	Иванова		»
Провер.	Иванова		»
Разраб	Никифоров		»
Расчет	Никифоров		»
Исполн	Кузнецова		»
Н. контр	Бунич		»

1.195 КЛ-2 2.1.11 ОЧ

Пространственные каркасы ПК-16 ÷ ПК-20

Стадия	Лист	Листов
Р		4

ЛЕННИИПРОЕКТ ОКУ

Согласовано

Инв.№ подл. | Подпись и дата | Взам.инв.№

Рис. 1

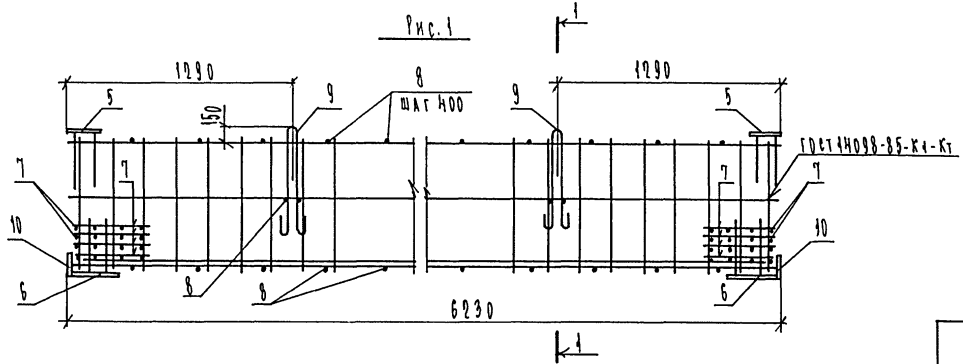

Рис. 2

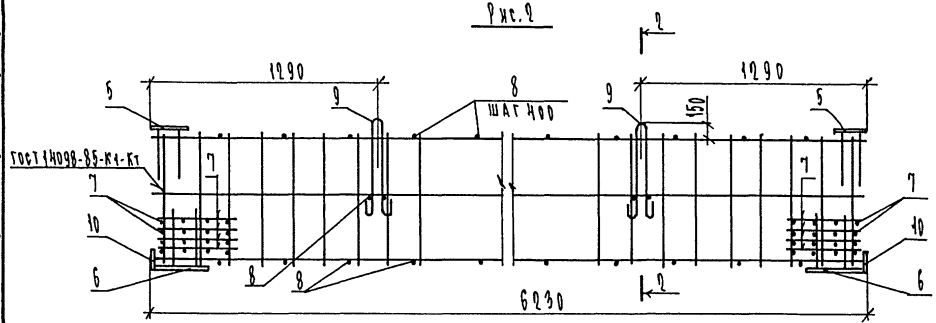

Обозначения	Марка	Рис.	Масса
1.105КЛ-2 2-1.11 ОЧ-	ПК-16	1	779.58
-01	ПК-17	1	549.06
-02	ПК-18	2	451.90
-03	ПК-19	1	392.34
-04	ПК-20	1	345.64

1 — 1

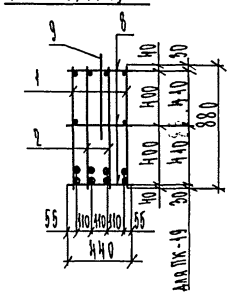

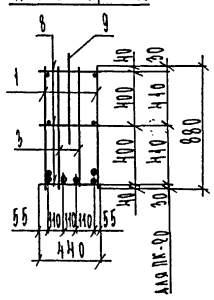

2 — 2

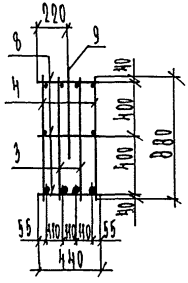

Изм.	№ уч.	Лист	№ докум.	Дата	Подп.	Фамилия

ГИП	Бунич		11.90	1.105КЛ-2 2-1.11 ОЧСБ		
Гл. конст.	Бунич		"	Пространственные каркасы ПК-16 ÷ ПК-20 Сборочный чертеж.	Стадия: Р	Масса: см. табл.
Рук. гр.	Иванова		"			Масштаб: 8/м
Провер.	Иванова		"		Лист 2	Листов 2
Н. контр.	Никифоров		"		ЛЕННИИПРОЕКТ ОКУ	
Разраб.	Никифоров		"			
Исполн.	Козырева		"			
Н. контр.	Бунич		"			

Формат 12

Согласовано

Инв. № подл. | Подпись и дата | Взам. инв. №

Т-636

Формат	Зона	Поз	Обозначение	Наименование	Кол. на исполнение 1.125 КЛ-2 2-1.11 05					Примечание
					-	01	02	03	04	
				Документация						
А3			1.125 КЛ-2 2-1.11 05СБ	Сборочный чертеж						
А3			ПЗ	Пояснительная записка						
				Сборочные единицы						Масса поз. кг
А3		1	1.125 КЛ-2 2-1.11 - 34	Каркасы К-33	2					
А3		2	- 34	К-34	2					
А3		1	- 35	К-35		2				
А3		3	- 35	К-36		2	2			
А3		4	- 36	К-37			2			
А3		1	- 36	К-38				2	2	
А3		2	- 37	К-39				2		
А3		3	- 37	К-40					2	
А4		5	1.031 КЛ-2 1	Закладные детали МС 3-1	2	2	2	2	2	8.75
А4		6		МС 3-2	2	2	2	2	2	15.35
				Детали						
А3		7	1.125 КЛ-2 2-1.11 - 84	Отдельные стержни ОС-1	80	80	80	80	80	0.39
А3		8	-	ОС-2	44	44	44	44	44	0.27
А3		9	-	Петли П-2	2	2	2	2	2	4.72
А4		10	1.031 КЛ-2 1	Закладные детали МС 3-7-1	2	2	2			10.61
А4		10		МС 3-8-1				2	2	4.43
					ПК-21	ПК-22	ПК-23	ПК-24	ПК-25	

Нач. отд.	Бунич		11.90
Гл. конст.	Бунич		"
Рук. гр.	Иванова		"
Провер.	Иванова		"
Разраб.	Никифоров		"
Рассчит.	Никифоров		"
Исполн.	Козырева		"
Н. контр.	Бунич		"

1.125 КЛ-2 2-1.11 05

Пространственные каркасы ПК-21 ÷ ПК-25

Стадия	Лист	Листов
Р		1

ЛЕННИИПРОЕКТ ОКУ

Согласовано

Взам.инв.№

Подпись и дата

Инв.№ подл.

Рис.1

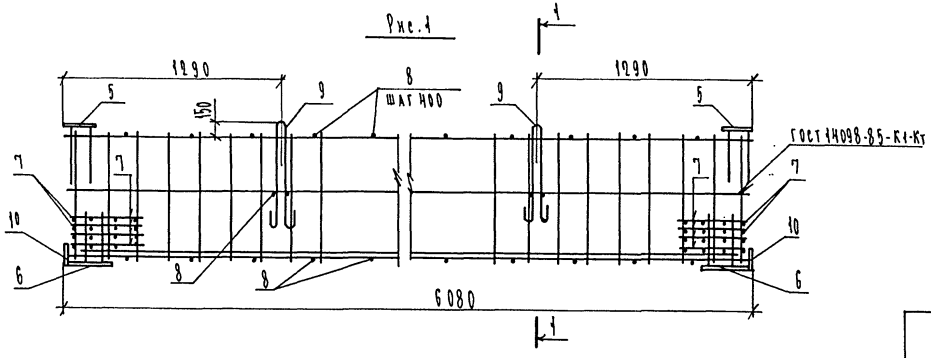

Рис.2

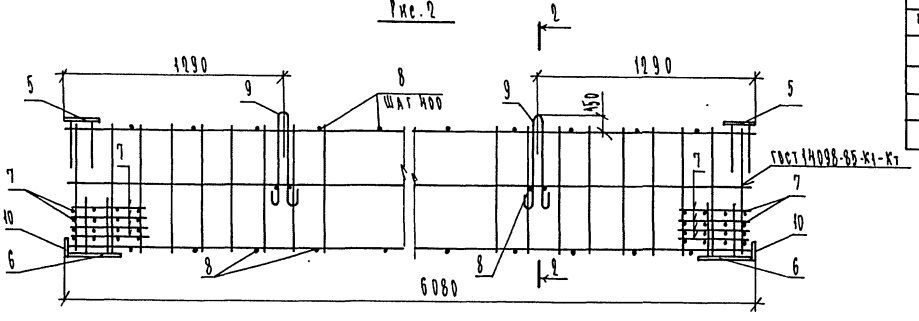

Обозначения	Марка	Рис.	Масса
1.125КА-2 2-1.11 05-	ПК-01	1	756.82
-01	ПК-02	1	528.74
-02	ПК-03	2	434.74
-03	ПК-04	1	378.58
-04	ПК-05	1	333.04

1—1

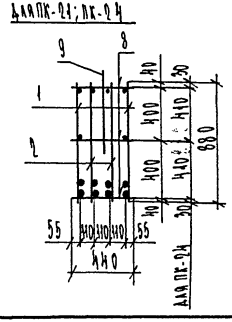

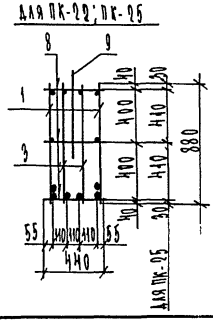

2—2

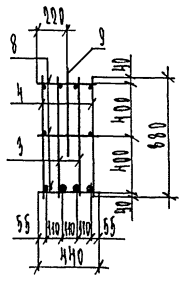

Изм.	№ уч.	Лист	№ докум.	Дата	Подп.	Фамилия

Нач. отд.	Бунич		11.90	
Гл. конст	Бунич		"	
Рук. гр	Иванова		"	
Проект	Иванова		"	
Расчет	Никифоров		"	
Разраб	Никифоров		"	
Методич.	Козырева		"	
Н. контр.	Бунич		"	

1.125КА-2 2-1.11 05 сб

Пространственные каркасы ПК-01 ÷ ПК-05 Сборочный чертеж

Стадия	Масса	Масштаб
Р	см. табл.	1/м
Лист 2	Листов 2	

ЛЕННИИПРОЕКТ ОКУ

Формат 12

Согласовано

Инв.№ подл. | Подпись и дата | Взам.инв.№

Формат	Зона	Поз	Обозначение	Наименование	Кол. на исполнение 1.195 КЛ-2 2-1.11 ОВ: –	01	02	03	04	Примечание
				Документация						
А3			1.195 КЛ-2 2-1.11 ОВС6	Сборочный чертеж						
А3			ПЗ	Пояснительная записка						
				Сборочные единицы						Масса поз. кг
А3		1	1.195 КЛ-2 2-1.11 – 38	Каркасы К-41	2					
А3		2	– 38	К-42	2					
А3		1	– 39	К-43		2				
А3		3	– 39	К-44		2	2			
А3		4	– 40	К-45			2			
А3		1	– 40	К-46				2	2	
А3		2	– 41	К-47				2		
А3		3	– 41	К-48					2	
А4		5	1.091 КЛ-2 1.	Закладные детали Мс 3-1	2	2	2	2	2	8.75
А4		6		Мс 3-2	2	2	2	2	2	15.35
				Детали						
А3		7	1.195 КЛ-2 2-1.11 –84	Отдельные стержни Ос-1	80	80	80	80	80	0.39
А3		8	–	Ос-2	42	42	42	42	42	0.27
А3		9	–	Петли П-2	2	2	2	2	2	4.72
А4		10	1.091 КЛ-2 1	Закладные детали Мс 3-7-1	2	2	2			10.61
А4		10		Мс 3-8-1				2	2	4.43
					ПК-26	ПК-27	ПК-28	ПК-29	ПК-30	

Согласовано

Взам.инв.№ | Подпись и дата | Инв.№ подл.

Нач.отд	Бунич		11.90
Гл.конст	Бунич		"
Рук.гр	Иванова		"
Провер	Иванова		"
Разраб	Никифоров		"
Рассчит	Никифоров		"
Исполн.	Кузнецова		"
Н.контр	Бунич		"

1.195 КЛ-2 2-1.11 ОВ

Пространственные каркасы ПК-26 – ПК-30

Стадия	Лист	Листов
Р		4

ЛЕННИИПРОЕКТ ОКУ

Рис. 1

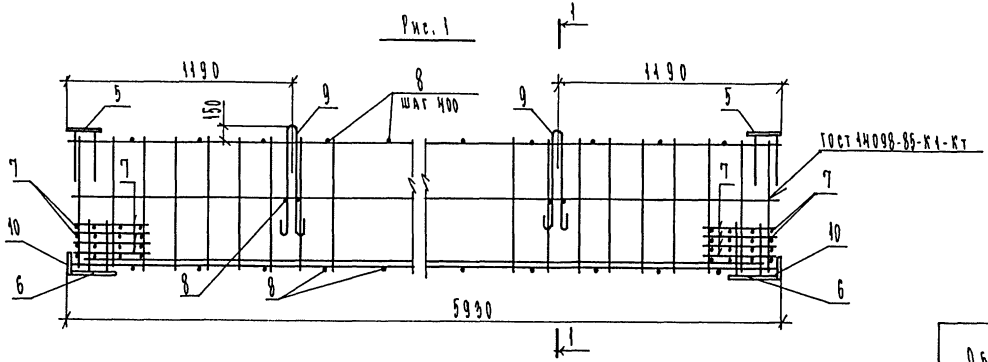

Рис. 2

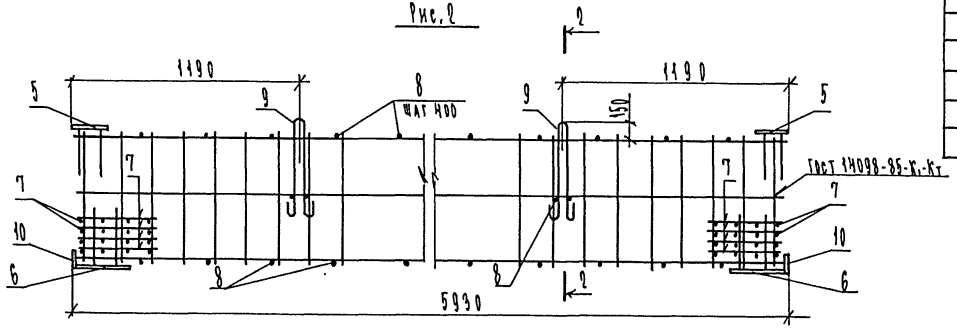

1 — 1

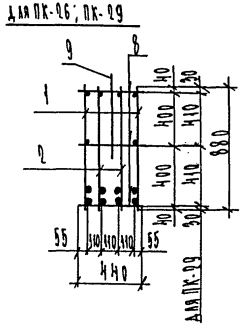

2 — 2

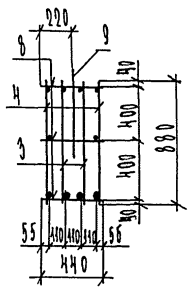

Обозначения	Марка	Рис.	Масса
1.125 КЛ-2 2-1.11 ОВ-	ПК-26	1	735.40
-01	ПК-27	1	501.32
-02	ПК-28	2	498.96
-03	ПК-29	1	372.44
-04	ПК-30	1	328.04

Изм	№ уч.	Лист	№ докум	Дата	Подп.	Фамилия

Нач. отд	Бунич		11.90
Гл. конст	Бунич		
Рук. гр.	Иванова		
Провер.	Иванова		
Разраб	Никифоров		
Разраб	Никифоров		
Исполн.	Кодырева		
Н. контр.	Бунич		

1.125 КЛ-2 2-1.11 ОВ СБ

Пространственные каркасы ПК-26 ÷ ПК-30
Сборочный чертеж

Стадия	Масса	Масштаб
Р	см. табл.	б/м
Лист 2	Листов 2	

ЛЕННИИПРОЕКТ
ОКУ

Формат 12

Согласовано

Инв. № подл. | Подпись и дата | Взам. инв. №

Т-636

Формат	Зона	Поз	Обозначение	Наименование	Кол. на исполнение 1.195 КЛ-2 2-1.11 07					Примечание
					-	01	02	03	04	
				Документация						
А3			1.195 КЛ-2 2-1.11 ОПСБ	Сборочный чертеж						
А3			ПЗ	Пояснительная записка						
				Сборочные единицы						Масса ед. кг
А3		1	1.195 КЛ-2 2-1.11 -К1	Каркасы К-1	2					
А3		2	-К2	К-2	2					
А3		1	-К3	К-3		2				
А3		3	-К3	К-3		2	2			
А3		4	-К4	К-4			2			
А3		1	-К4	К-4				2	2	
А3		2	-К5	К-5				2		
А3		3	-К5	К-5					2	
А4		6	1.031 КЛ-2 1	Закладные детали МС 3-1	2	2	2	2	2	8.75
А4		6		МС 3-2	2	2	2	2	2	15.35
				Детали						
А3		7	1.195 КЛ-2 2-1.11 -Д1	Отдельные стержни ОС-1	80	80	80	80	80	0.39
А3		8	-	ОС-2	40	40	40	40	40	0.97
А3		9	-	Петли П-2	2	2	2	2	2	4.72
А4		10	1.031 КЛ-2 1	Закладные детали МС 3-1-1	2	2	2			10.61
А4		10		МС 3-2-1				2	2	4.43
					ПК-31	ПК-32	ПК-33	ПК-34	ПК-35	

Согласовано

Инв.№ подл. | Подпись и дата | Взам.инв.№

Нач.отд	Бунин		11.90
Гл.конст	Бунин		"
Рук.гр	Иванова		"
Провер	Иванова		"
Разраб	Никифоров		"
Т.контр	Никифоров		"
Исполн	Козырева		"
Н.контр	Бунин		"

1.195 КЛ-2 2-1.11 07

Пространственные каркасы ПК-31 – ПК-35

Стадия	Лист	Листов
Р		4

ЛЕННИИПРОЕКТ ОКЧ

Рис. 1

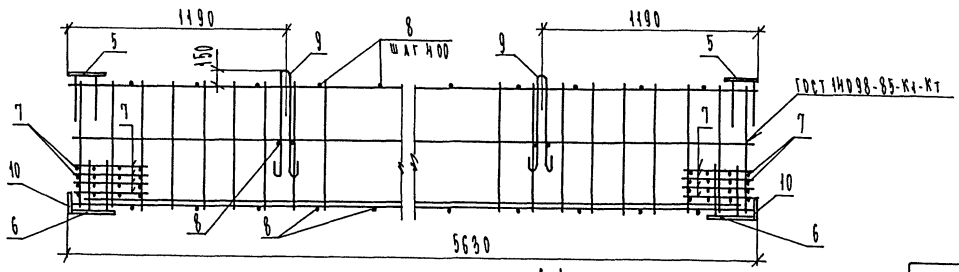

Рис. 2

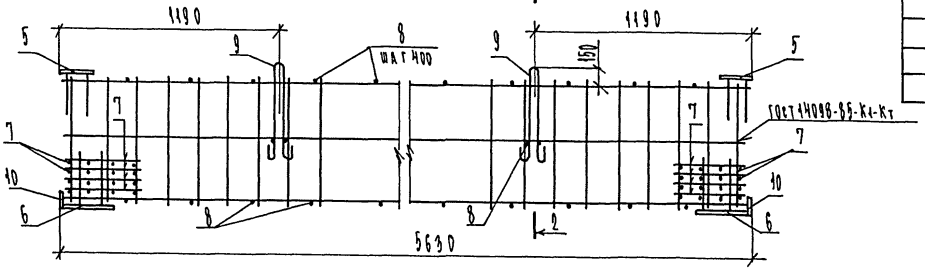

Обозначения	Марка	Рис.	Масса
1.195 КЛ-2 2-1.11 07-	ПК-31	1	744.40
-01	ПК-32	1	499.74
-02	ПК-33	2	410.16
-03	ПК-34	1	357.52
-04	ПК-35	1	345.44

1 — 1

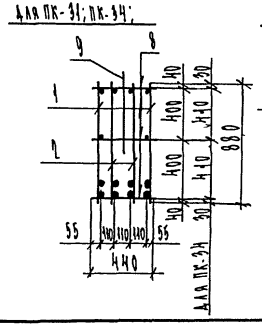

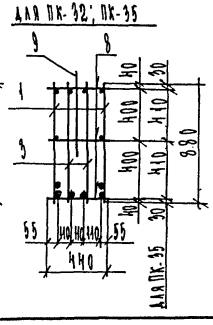

2 — 2

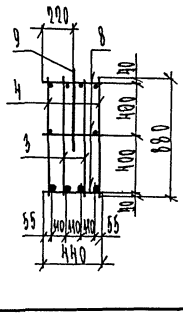

Изм	№ уч.	Лист	№ докум	Дата	Подп.	Фамилия

Нач. отд.	Бунич		11.90	
Гл. констр.	Бунич		"	
Рук. гр.	Иванова		"	
Проект.	Иванова		"	
Расчет	Никифоров		"	
Раз раб	Никифоров		"	
Исполн.	Козырева		"	
Н. контр.	Бунич		"	

1.195 КЛ-2 2-1.11 07 СБ

Пространственные каркасы ПК-31 ÷ ПК-35
Сборочный чертеж

Стадия	Масса	Масштаб
Р	см. табл.	б/м
Лист 2	Листов 2	

ЛЕННИИПРОЕКТ
ОКУ

Формат 12

Согласовано

Инв.№ подл. | Подпись и дата | Взам.инв.№

Формат	Зона	Поз	Обозначение	Наименование	Кол. на исполнение 1.125 КЛ-2 2-1.11 08					Примечание
					–	01	02	03	04	
				Документация						
А3			1.125 КЛ-2 2-1.11 08сб	Сборочный чертеж	X	X	X	X	X	
А3			ПЗ	Пояснительная записка	X	X	X	X	X	
				Сборочные единицы						Масса поз. кг
А3		1	1.125 КЛ-2 2-1.11 -46	Каркасы К-57	2					
А3		2	-46	К-58	2					
А3		1	-47	К-59		2				
А3		3	-47	К-60		2	2			
А3		4	-48	К-61			2			
А3		1	-48	К-62				2	2	
А3		2	-49	К-63				2		
А3		3	-49	К-64					2	
А4		5	1.031 КЛ-2 1	Закладные детали МС3-1	2	2	2	2	2	8.75
А4		6		МС3-2	2	2	2	2	2	15.35
				Детали						
А3		7	1.125 КЛ-2 2-1.11 -84	Отдельные стержни ОС-1	80	80	80	80	80	0.39
А3		8	–	ОС-2	40	40	40	40	40	0.27
А3		9	–	Петли П-2	2	2	2	2	2	4.72
А4		10	1.031 КЛ-2 1	Закладные детали МС3-7-1	2	2	2			10.61
А4		10		МС3-8-1				2	2	4.43
					ПК-36	ПК-37	ПК-38	ПК-39	ПК-40	

Согласовано

Взам.инв.№

Подпись и дата

Инв.№ подл.

Нач. отд.	Бунич		11.90
Гл. конст.	Бунич		"
Рук. гр.	Иванова		"
Провер.	Иванова		"
Разраб.	Никифоров		"
Рассчит.	Никифоров		"
Исполн.	Козырева		"
Н. контр.	Бунич		"

1.125 КЛ-2 2-1.11 08

Пространственные каркасы ПК-36 ÷ ПК-40

Стадия	Лист	Листов
Р		1

ЛЕННИИПРОЕКТ ОКУ

Рис. 1

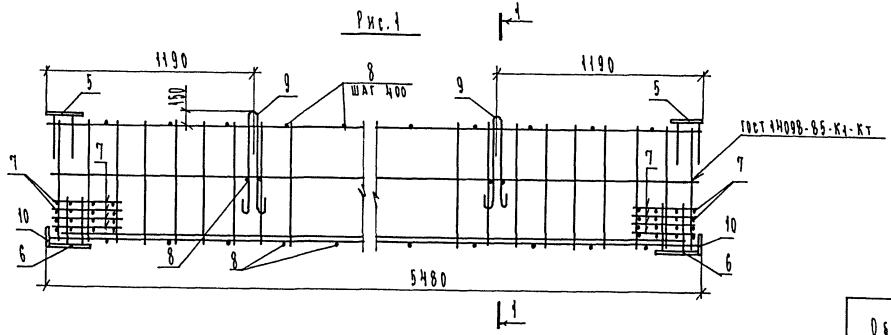

Рис. 2

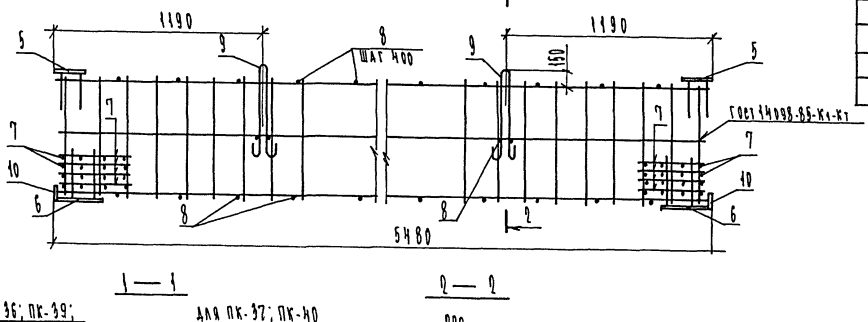

Обозначения	Марка	Рис.	Масса
1.195 КЛ-2 2-1.11 08-	ПК-36	1	693.54
-07	ПК-37	1	491.36
-09	ПК-38	2	406.18
-03	ПК-39	1	351.90
-04	ПК-40	1	340.96

1 — 1

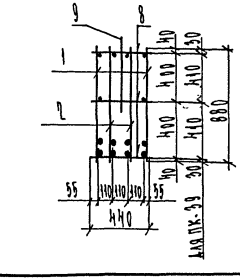
Для ПК-36; ПК-39;
9
8
1
2
110
110
110

Формат	Зона	Поз	Обозначение	Наименование	Коп. на исполнение 1.195 КЛ-2 2-1.11 09					Примечание
					-	01	02	03	04	
				Документация						
А3			1.195 КЛ-2 2-1.11 09 СБ	Сборочный чертеж						
А3			ПЗ	Пояснительная записка						
				Сборочные единицы						Масса поз. кг
А3		1	1.195 КЛ-2 2-1.11 - 50	Каркасы К-65	2					
А3		2	- 50	К-66	2					
А3		1	- 51	К-67		2				
А3		3	- 51	К-68		2	2			
А3		4	- 52	К-69			2			
А3		1	- 52	К-70				2	2	
А3		2	- 53	К-71				2		
А3		3	- 53	К-72					2	
А4		5	1.091 КЛ-2 1	Закладные детали МС 3-1	2	2	2	2	2	8.75
А4		6		МС 3-2	2	2	2	2	2	15.35
				Детали						
А3		7	1.195 КЛ-2 2-1.11 -84	Отдельные стержни ОС-1	80	80	80	80	80	0.39
А3		8	-	ОС-2	38	38	38	38	38	0.27
А3		9	-	Петли П-2	2	2	2	2	2	4.72
А4		10	1.091 КЛ-2 1	Закладные детали МС 3-7-1	2	2	2			10.61
А4		10		МС 3-8-1				2	2	4.43
					ПК-41	ПК-42	ПК-43	ПК-44	ВК-45	

Согласовано

Взам.инв.№

Подпись и дата

Инв.№ подл.

Нач.отд	Бунич		11.90
Гл. конст	Бунич		
Рук.гр.	Иванова		
Пробер	Иванова		
Разраб	Никифоров		
Рассчит	Никифоров		
Исполн	Кузнецова		
Н.контр	Бунич		

1.195 КЛ-2 2-1.11 09

Пространственные каркасы ПК-41 ÷ ПК-45

Стадия	Лист	Листов
Р		4

ЛЕННИИПРОЕКТ ОКУ

Рис. 1

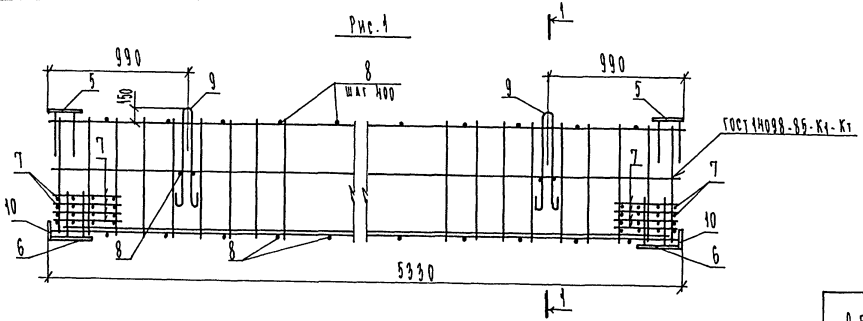

Рис. 2

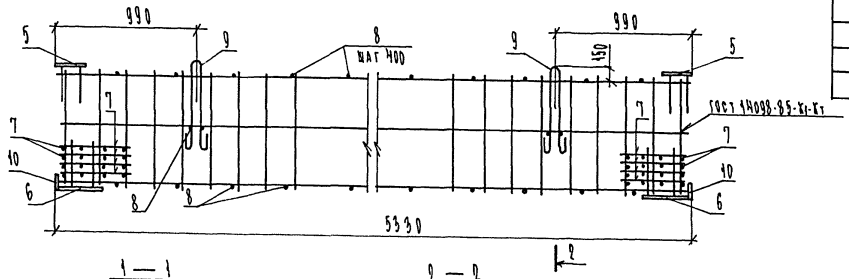

Обозначение	Марка	Кол.	Масса
1.195 КЛ-2 2-1.11 ОВ-	ПК-41	1	672.18
-01	ПК-42	1	473.96
-02	ПК-43	2	391.18
-03	ПК-44	3	339.50
-04	ПК-45	1	299.72

1 — 1

Для ПК-41; ПК-44.

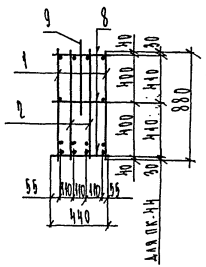

Для ПК-42; ПК-45

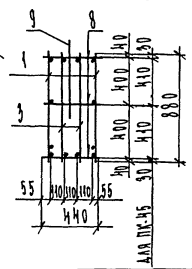

2 — 2

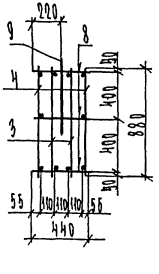

Изм	№ уч.	Лист	№ докум	Дата	Подп.	Фамилия

Нач. отд.	Бучич		11.90
Гл. конст.	Бучич		"
Рук. гр.	Иванова		"
Провер.	Иванова		"
Рассчит.	Никифоров		"
Разраб.	Никифоров		"
Испол.	Козырева		"
Н. контр.	Бучич		"

1.195 КЛ-2 2-1.11 ОВ

Пространственные каркасы ПК-41 ÷ ПК-45

Сборочный чертеж

Стадия	Масса	Масштаб
Р	см. табл.	1/м
Лист 1	Листов 1	

ЛЕННИИПРОЕКТ ОКУ

Формат 12

Согласовано

Инв. № подл. | Подпись и дата | Взам. инв. №

Т-636

Формат	Зона	Поз	Обозначение	Наименование	Кол. на исполнение 1.195 КЛ-2 2-1.11 10					Примечание
					-	01	02	03	04	
				Документация						
А3			1.195 КЛ-2 2-1.11 10 СБ	Сборочный чертеж						
А3			ПЗ	Пояснительная записка						
				Сборочные единицы						Масса поз. кг
А3		1	1.195 КЛ-2 2-1.11 - 54	Каркасы К-73	2					
А3		2	- 54	К-74	2					
А3		1	- 55	К-75		2				
А3		3	- 55	К-76		2	2			
А3		4	- 56	К-77			2			
А3		1	- 56	К-78				2	2	
А3		2	- 57	К-79				2		
А3		3	- 57	К-80					2	
А4		5	1.031 КЛ-2 1	Закладные детали МС 3-1	2	2	2	2	2	8.75
А4		6		МС 3-2	2	2	2	2	2	15.35
				Детали						
А3		7	1.195 КЛ-2 2-1.11 -84	Отдельные стержни ОС-1	80	80	80	80	80	0.39
А3		8	-	ОС-2	38	38	38	38	38	0.97
А3		9	-	Петли П-2	2	2	2	2	2	4.72
А4		10	1.031 КЛ-2 1	Закладные детали МС 3-7-1	2	2	2			10.61
А4		10		МС 3-8-1				2	2	4.49
					ПК-46	ПК-47	ПК-48	ПК-49	ПК-50	

Согласовано

Взам.инв.№

Подпись и дата

Инв.№ подл.

Нач. отд	Бунин		11.90
Гл. конст	Бунин		
Рук. гр.	Иванова		
Провер	Иванова		
Разраб	Никифоров		
Разраб	Никифоров		
Исполн.	Козырева		
Н. контр	Бунин		

1.195 КЛ-2 2-1.11 10

Пространственные каркасы ПК-46 ÷ ПК-50

Стадия	Лист	Листов
Р		4

ЛЕННИИПРОЕКТ

Рис. 1

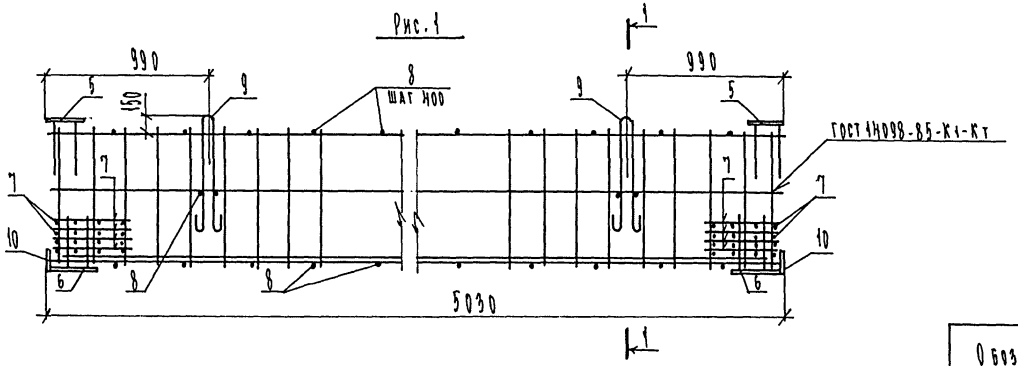

Рис. 2

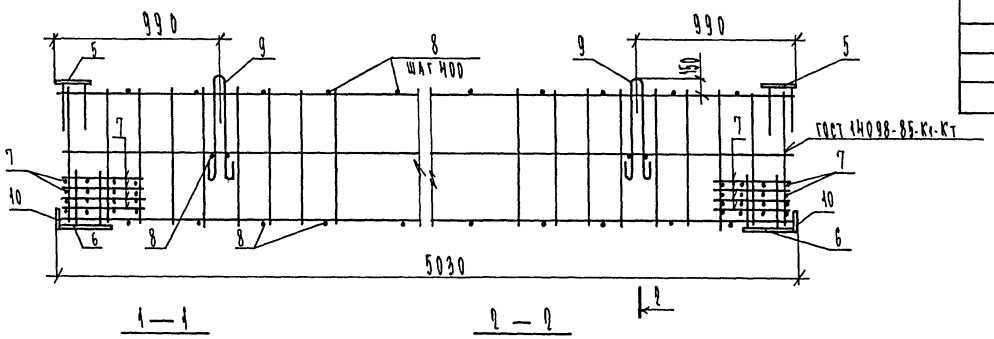

Обозначения	Марка	Рис.	Масса
1.105 КЛ-2 2-1.11 10 -	ПК-46	1	638.96
-01	ПК-47	1	457.10
-02	ПК-48	2	379.12
-03	ПК-49	1	328.32
-04	ПК-50	1	290.84

1 — 1

Для ПК-46; ПК-49.

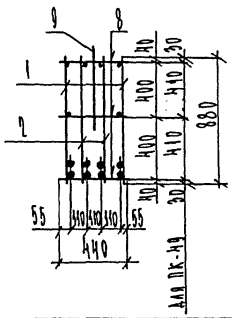

Для ПК-47; ПК-50

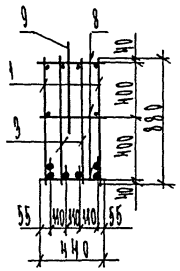

2 — 2

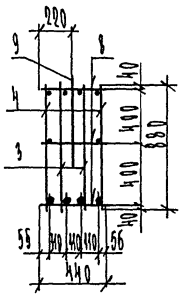

Изм	№ уч.	Лист	№ докум	Дата	Подп.	Фамилия

Нач. отд	Бунич		11.90
Гл. конст	Бунич		"
Рук. гр.	Иванова		"
Провер.	Иванова		"
Расчит	Никифоров		"
Разраб.	Никифоров		"
Исполн	Козырева		"
Н. контр.	Бунич		"

1.105 КЛ-2 2-1.11 10 сб

Пространственные каркасы ПК-46 ÷ ПК-50

Сборочный чертеж

Стадия	Масса	Масштаб
Р	см. табл.	б/м
Лист 2	Листов 2	

ЛЕННИИПРОЕКТ ОКУ

Формат 12

Согласовано

Взам. инв. №

Подпись и дата

Инв. № подл.

Т-636

Формат	Зона	Поз	Обозначение	Наименование	Кол. на исполнение 1.195 КЛ-2 2-1.11 11					Примечание
					-	04	09	03	04	
				Документация						
А3			1.195 КЛ-2 2-1.11 11СБ	Сборочный чертеж						
А3			ПЗ	Пояснительная записка						
				Сборочные единицы						Масса ед., кг
А3		1	1.195 КЛ-2 2-1.11 - 58	К-81			2	2		
А3		2	- 58	К-82			2			
А3		1	- 59	К-83	2					
А3		3	- 59	К-84	2	2				
А3		3	- 60	К-85				2	2	
А3		4	- 60	К-86		2				
А3		4	- 61	К-87					2	
А4		5	1.091 КЛ-2 1	Закладные детали МС 3-1	2	2	2	2	2	8.75
А4		6		МС 3-2	2	2	2	2	2	15.35
				Детали						
А3		7	1.195 КЛ-2 2-1.11 - 84	Отдельные стержни Ос-1	80	80	80	80	80	0.39
А3		8	-	Ос-2	36	36	36	36	36	0.87
А3		9	-	Петли П-3	2	2	2	2	2	3.22
А4		10	1.091 КЛ-2 1	Закладные детали МС 3-7-1	2	2				10.61
А4		10		МС 3-8-1			2	2	2	4.43
					ПК-54	ПК-52	ПК-53	ПК-54	ПК-55	

Согласовано

Взам.инв.№ | Подпись и дата | Инв.№ подл.

Нач. отд	Бунич		11.90
Гл. конст	Бунич		"
Рук. гр.	Иванова		"
Провер.	Иванова		"
Разраб	Никифоров		"
Рассчит	Никифоров		"
Исполн	Кузнецов		"
Н. контр	Бунич		"

1.195 КЛ-2 2-1.11 11

Пространственные каркасы ПК-54 ÷ ПК-55

Стадия	Лист	Листов
Р		4

ЛЕННИИПРОЕКТ ОКУ

Рис. 1

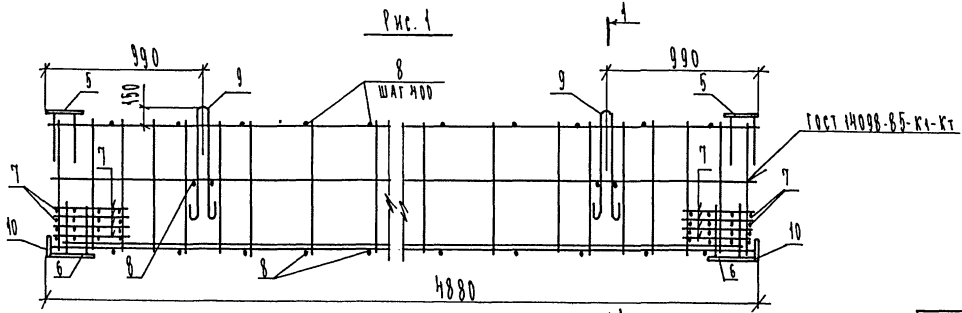

Рис. 2

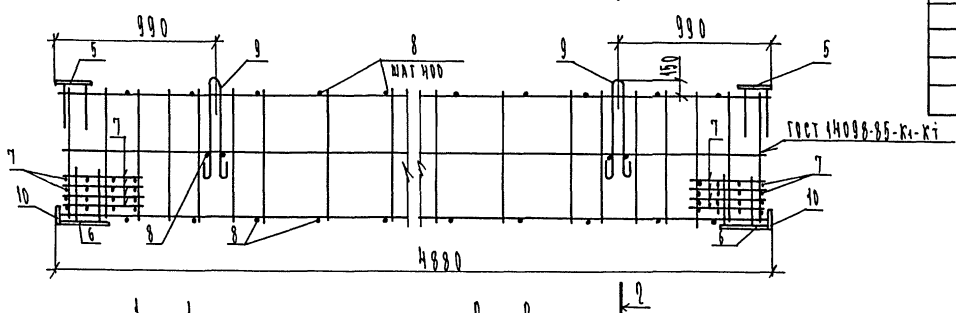

Обозначения	Марка	Рис.	Масса
1.195 КЛ-2 2-1.11 11 -	ПК-51	1	436.72
-01	ПК-52	2	361.14
-02	ПК-53	1	312.86
-03	ПК-54	1	276.54
-04	ПК-55	2	240.22

1 — 1

Для ПК-53

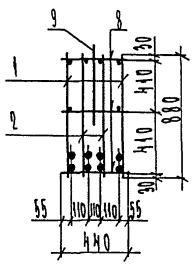

Для ПК-51; ПК-54

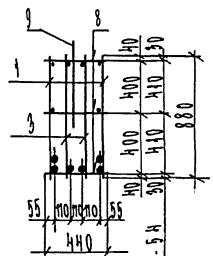

2 — 2

Для ПК-52; ПК-55

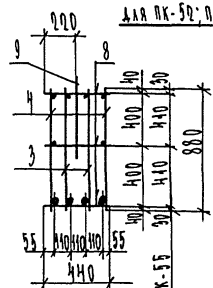

Изм	№ уч.	Лист	№ докум	Дата	Подп.	Фамилия

Нач. отд	Бунич		11.90
Гл. конст	Бунич		"
Рук. гр.	Иванова		"
Провер.	Иванова		"
Ответчит	Никифоров		"
Разраб.	Никифоров		"
Исполн.	Кузьмина		"
Н. контр	Бунич		"

1.195 КЛ-2 2-1.11 11 СБ

Пространственные каркасы ПК-51 ÷ ПК-55
Сборочный чертеж.

Стадия	Масса	Масштаб
Р	см. табл	1/20
Лист 2	Листов 2	

ЛЕННИИПРОЕКТ
ОКУ

Формат 12

Согласовано

Инв. № подл. | Подпись и дата | Взам. инв. №

Формат	Зона	Поз	Обозначение	Наименование	Кол. на исполнение 1.195 КЛ-2 2-1.11 12					Примечание
					–	01	02	03	04	
				Документация						
А3			1.195 КЛ-2 2-1.11 12СБ	Сборочный чертеж						
А3			ПЗ	Пояснительная записка						
				Сборочные единицы						Масса поз. кг
А3		1	1.195 КЛ-2 2-1.11 – 61	К-88			2	2		
А3		2	– 62	К-89			2			
А3		4	– 62	К-90	2					
А3		3	– 63	К-91	2	2				
А3		3	– 63	К-92				2	2	
А3		4	– 64	К-93		2				
А3		4	– 64	К-94					2	
А4		5	1.091 КЛ-2 1	Закладные детали МС3-1	2	2	2	2	2	8.75
А4		6		МС3-2	2	2	2	2	2	15.35
				Детали						
А3		7	1.195 КЛ-2 2-1.11 – 84	Отдельные стержни Ø8-1	80	80	80	80	80	0.39
А3		8	–	Ø8-2	36	36	36	36	36	0.27
А3		9	–	Петли П-3	2	2	2	2	2	3.22
А4		10	1.091 КЛ-2 1	Закладные детали МС3-7-1	2	2				10.61
А4		10		МС3-8-1			2	2	2	4.43
					ПК-56	ПК-57	ПК-58	ПК-59	ПК-60	

Согласовано

Взам.инв.№ | Подпись и дата | Инв.№ подл.

Нач. отд.	Бунич		11.90
Гл. конст.	Бунич		
Рук.гр.	Иванова		
Провер.	Иванова		
Разраб.	Никифоров		
Рассчит.	Никифоров		
Испол.	Козырева		
Н. контр.	Бунич		

1.195 КЛ-2 2-1.11 12

Пространственные каркасы ПК-56 ÷ ПК-60

Стадия	Лист	Листов
Р		1

ЛЕННИИПРОЕКТ ОКУ

Рис. 1

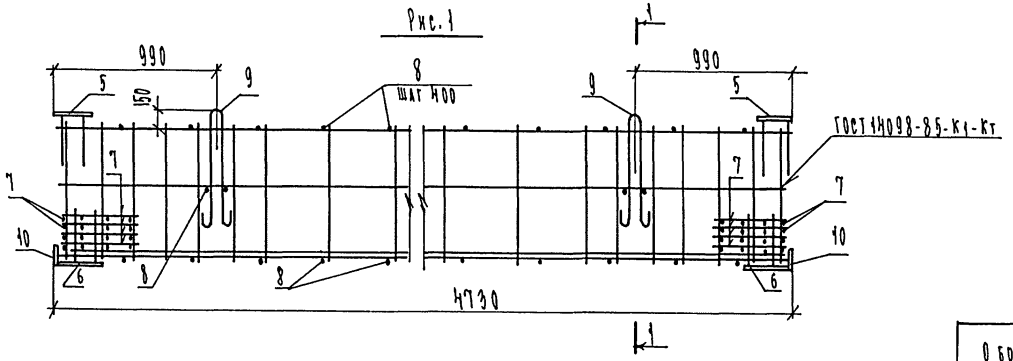

Рис. 2

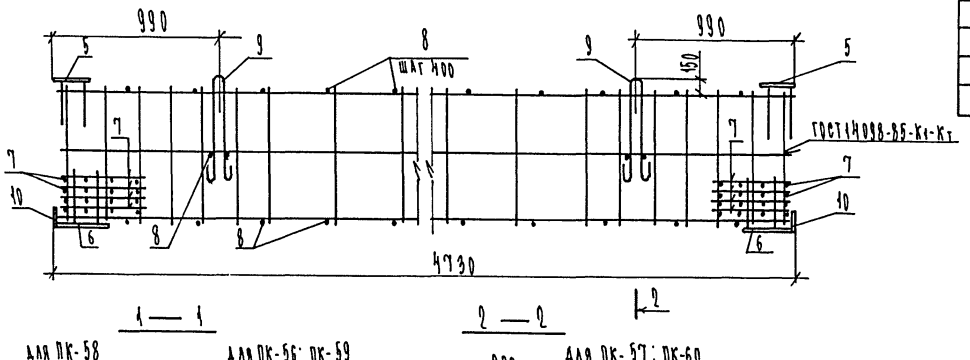

Обозначение	Марка	Рис	Масса
1.125 КЛ-2 2-1.11 12-	ПК-56	1	408.32
-01	ПК-57	2	355.14
-02	ПК-58	1	313.06
-03	ПК-59	1	272.08
-04	ПК-60	2	236.90

1 — 1

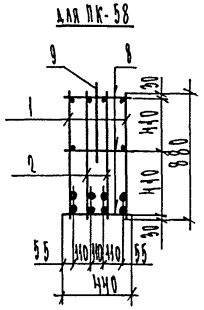

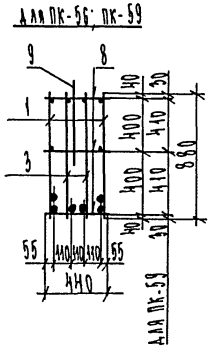

2 — 2

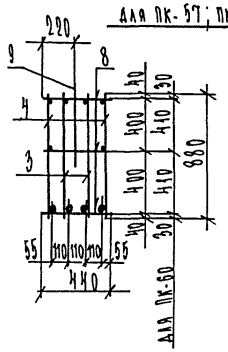

Изм	№ уч.	Лист	№ докум	Дата	Подп.	Фамилия

Нач. отд	Бунич		11.90
Гл. конст	Бунич		"
Рук. гр.	Иванова		"
Провер	Иванова		"
Рассчит.	Никифоров		"
Разраб	Никифоров		"
Испол.	Козырева		"
Н. контр.	Бунич		"

1.125 КЛ-2 2-1.11 12 СБ

Пространственные каркасы ПК-56 ÷ ПК-60 Сборочный чертеж.

Стадия	Масса	Масштаб
Р	см. табл.	6/м
Лист 2	Листов 2	

ЛЕННИИПРОЕКТ ОКУ

Формат 12

Согласовано

Инв. № подл. | Подпись и дата | Взам. инв. №

Т-636

Формат	Зона	Поз	Обозначение	Наименование	Кол. на исполнение 1.125 КЛ-2 2-1.11 13					Примечание
					–	01	02	03	04	
				Документация						
А3			1.125 КЛ-2 2-1.11 13СБ	Сборочный чертеж	⊠	⊠	⊠	⊠	⊠	
А3			ПЗ	Пояснительная записка	⊠	⊠	⊠	⊠	⊠	
				Сборочные единицы						
А3		1	1.125 КЛ-2 2-1.11 – 65	К-95		2	2			Масса поз. кг
А3		2	– 65	К-96		2				
А3		1	– 66	К-97					2	
А3		2	– 66	К-98					2	
А3		1	– 67	К-99	2					
А3		4	– 67	К-100	2					
А3		4	– 68	К-101			2	2		
А4		5	1.031 КЛ-2 1	Закладные детали Мс 3-1	2	2	2	2	2	8.75
А4		6		Мс 3-2	2	2	2	2	2	15,36
А3		3	1.125 КЛ-2 2-1.11 – 68	Каркас К-102				2		
				Детали						
А3		7	1.125 КЛ-2 2-1.11 – 84	Отдельные стержни Ос-1	80	80	80	80	80	0.39
А3		8	–	Ос-2	34	34	34	34	34	0.97
А3		9	–	Петли П-3	2	2	2	2	2	3.22
А4		10	1.031 КЛ-2 1	Закладные детали Мс 3-7-1	2					10.61
А4		10		Мс 3-8-1		2	2	2		4.43
А4		10		Мс 3-8-2					2	4.77
					ПК-61	ПК-62	ПК-63	ПК-64	ПК-65	

Согласовано

Взам.инв.№ | Подпись и дата | Инв.№ подл.

Нач.отд	Бунин		11.90
Гл.конст	Бунин		"
Рук.гр.	Иванова		"
Провер	Иванова		"
Гарсчит	Никифоров		"
Разраб.	Никифоров		"
Нормон.	Козырева		"
Н.контр.	Бунин		"

1.125 КЛ-2 2-1.11 13

Пространственные каркасы ПК-61 ÷ ПК-65

Стадия	Лист	Листов
Р		1

ЛЕННИИПРОЕКТ ОКУ

Рис.1

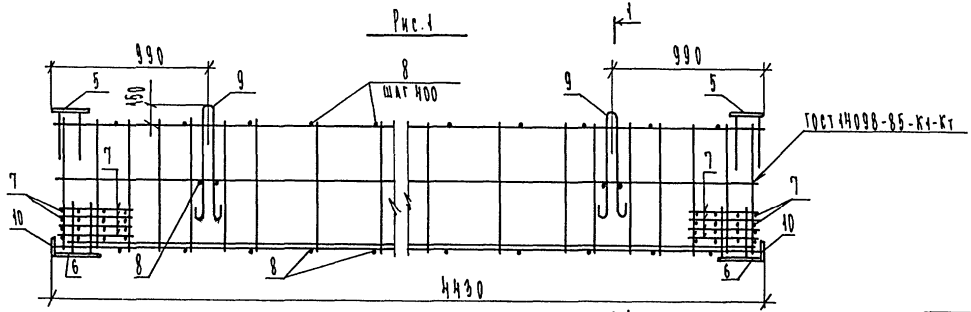

Рис.2

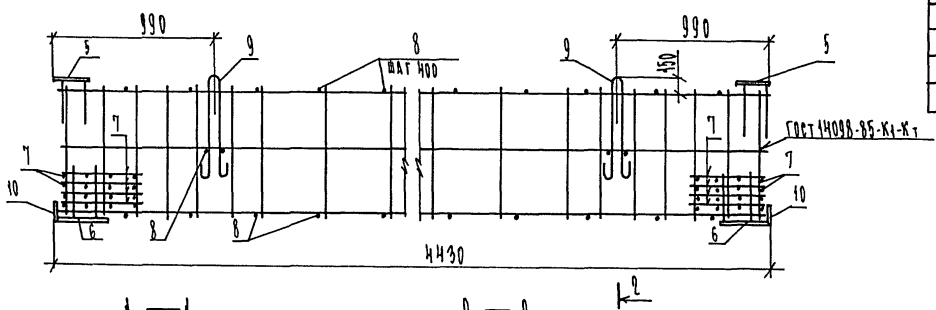

Обозначения	Марка	Рис	Масса
1.125 КЛ-2 2-1.11 13-	ПК-61	1	406.82
-01	ПК-62	1	292.38
-02	ПК-63	1	259.50
-03	ПК-64	2	226.62
-04	ПК-65	1	174.62

1 — 1

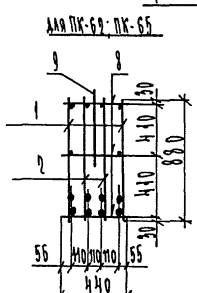

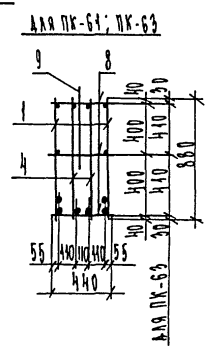

2 — 2

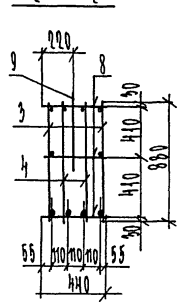

Изм	№ уч.	Лист	№ докум	Дата	Подп.	Фамилия

НАЧ. ОТД	БУНИЧ		11.90
ГЛ. КОНСТ	БУНИЧ		"
РУК. ГР.	ИВАНОВА		"
ПРОВЕР.	ИВАНОВА		"
РАССЧИТ	НИКИФОРОВ		"
РАЗРАБ	НИКИФОРОВ		"
ИСПОЛН.	КОЗЫРЕВА		"
Н. КОНТР	БУНИЧ		"

1.125 КЛ-2 2-1.11 13 СБ

Пространственные каркасы ПК-61 ÷ ПК-65. Сборочный чертеж

Стадия	Масса	Масштаб
Р	см. табл.	б/м
Лист 2	Листов 2	

ЛЕННИИПРОЕКТ ОКУ

Формат 12

Согласовано

Инв.№ подл. | Подпись и дата | Взам.инв.№

Т-636

Формат	Зона	Поз	Обозначение	Наименование	Кол. на исполнение 1.195 КЛ-2 2-1.14 14					Примечание
					–	01	02	03	04	
				Документация						
А3			1.195 КЛ-2 2-1.14 14СБ	Сборочный чертеж	⊠	⊠	⊠	⊠	⊠	
А3			ПЗ	Пояснительная записка	⊠	⊠	⊠	⊠	⊠	
				Сборочные единицы						
А3		1	1.195 КЛ-2 2-1.14 -69	Каркасы К-103		2	2			Масса поз. кг
А3		2	-69	К-104		2				
А3		1	-70	К-105					2	
А3		2	-70	К-106					2	
А3		1	-71	К-107	2					
А3		4	-71	К-108	2					
А3		4	-72	К-109			2	2		
А3		3	-72	К-110				2		
А4		5	1.031 КЛ-2 1	Закладные детали МС3-1	2	2	2	2	2	8.75
А4		6		МС3-2	2	2	2	2	2	15.35
				Детали						
А6		7	1.195 КЛ-2 2-1.14 -84	Отдельные стержни ОС-1	80	80	80	80	80	0.39
А3		8	–	ОС-2	34	34	34	34	34	0.27
А3		9	–	Петли П-3	2	2	2	2	2	3.22
А4		10	1.031 КЛ-2 1	Закладные детали МС3-7-1	2					10.61
А4		10		МС3-8-1		2	2	2		4.43
А4		10		МС3-8-2					2	4.77
					ПК-66	ПК-67	ПК-68	ПК-69	ПК-70	

Нач. отд.	Бунин		11.90
Гл. конст.	Бунин		"
Рук. гр.	Иванова		"
Провер.	Иванова		"
Рассчит.	Никифоров		"
Разраб.	Никифоров		"
Нормон.	Козырева		"
Н. контр.	Бунин		"

1.195 КЛ-2 2-1.14 14

Пространственные каркасы ПК-66 ÷ ПК-70

Стадия	Лист	Листов
Р		1

ЛЕННИИПРОЕКТ ОКУ

Согласовано

Инв.№ подл. | Подпись и дата | Взам.инв.№

Рис.1

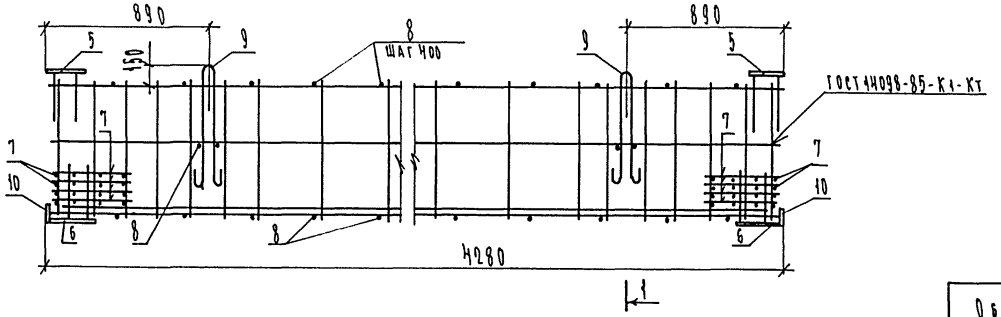

Рис.2

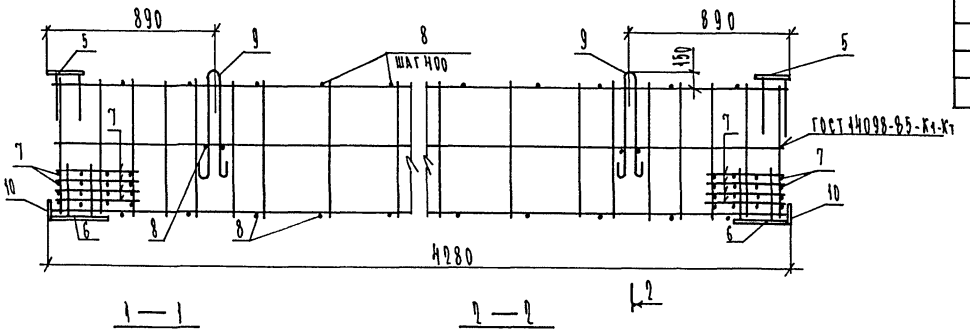

Обозначение	Марка	Рис.	Масса
1.105 КЛ-2 2-1.11 ЧЧ -	ПК-66	1	998.42
- 01	ПК-67	1	986.78
- 02	ПК-68	1	955.06
- 03	ПК-69	2	993.34
- 04	ПК-70	1	972.02

1 — 1

Для ПК-67; ПК-70

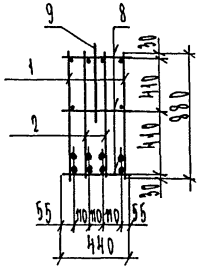

Для ПК-66; ПК-68

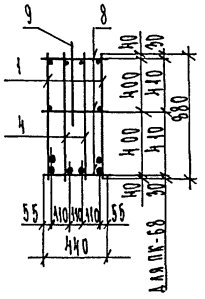

2 — 2

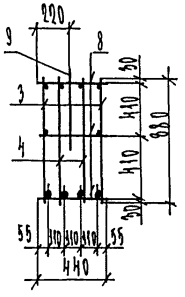

Изм	№ уч.	Лист	№ докум	Дата	Подп.	Фамилия

Нач. отд.	Бунич		11.90
Гл. конст	Бунич		"
Рук. гр.	Иванова		"
Провер.	Иванова		"
Рассчит.	Никифоров		"
Разраб.	Никифоров		"
Исполн.	Козырева		"
Н. контр.	Бунич		"

1.105 КЛ-2 2-1.11 ЧЧСБ

Пространственные каркасы ПК-66 ÷ ПК-70 Сборочный чертеж.

Стадия	Масса	Масштаб
Р	СМ. ТАБЛ.	б/м
Лист 2	Листов 2	

ЛЕННИИПРОЕКТ ОКУ

Формат 12

Согласовано

Инв.№ подл. | Подпись и дата | Взам.инв.№

Т-636

Формат	Зона	Поз	Обозначение	Наименование	Кол. на исполнение 1.195 КЛ-2 2.1.11 15					Примечание
					-	01	02	03	04	
				Документация						
А3			1.195 КЛ-2 2.1.11 15СБ	Сборочный чертеж	⊠	⊠	⊠	⊠	⊠	
А3			ПЗ	Пояснительная записка	⊠	⊠	⊠	⊠	⊠	
				Сборочные единицы						
А3		1	1.195 КЛ-2 2.1.11 -ТЗ	Каркасы К-111		2	2			Масса поз. кг
А3		2	-ТЗ	К-112		2				
А3		1	-ТЧ	К-113					2	
А3		2	-ТЧ	К-114					2	
А3		1	-Т5	К-115	2					
А3		4	-Т5	К-116	2					
А3		4	-Т6	К-117			2	2		
А3		5	-Т6	К-118				2		
А4		5	1.031 КЛ-2 1	Закладные детали Мс 3-1	2	2	2	2	2	8.75
А4		6		Мс 3-2	2	2	2	2	2	15.35
				Детали						
А3		7	1.195 КЛ-2 2.1.11 -8Ч	Отдельные стержни Ос-1	80	80	80	80	80	0.39
А3		8	-	Ос-2	34	34	34	34	34	0.27
А3		9	-	Петли П-3	2	2	2	2	2	3.22
А4		10	1.031 КЛ-2 1	Закладные детали Мс 3-7-1	2					10.61
А4		10		Мс 3-8-1		2	2	2		4.43
А4		10		Мс 3-8-2					2	4.77
					ПК-71	ПК-72	ПК-73	ПК-74	ПК-75	

Согласовано

Взам.инв.№ | Подпись и дата | Инв.№ подл.

Нач. отд.	Бунин		11.90
Гл.конст.	Бунин		"
Рук.гр.	Иванова		"
Провер.	Иванова		"
Т.контр.	Никифоров		"
Разраб.	Никифоров		"
Чертил	Козырева		"
Н. контр.	Бунин		"

1.195 КЛ-2 2.1.11 15

Пространственные каркасы ПК-71 ÷ ПК-75

Стадия	Лист	Листов
Р		1

ЛЕННИИПРОЕКТ ОКУ

Рис. 1

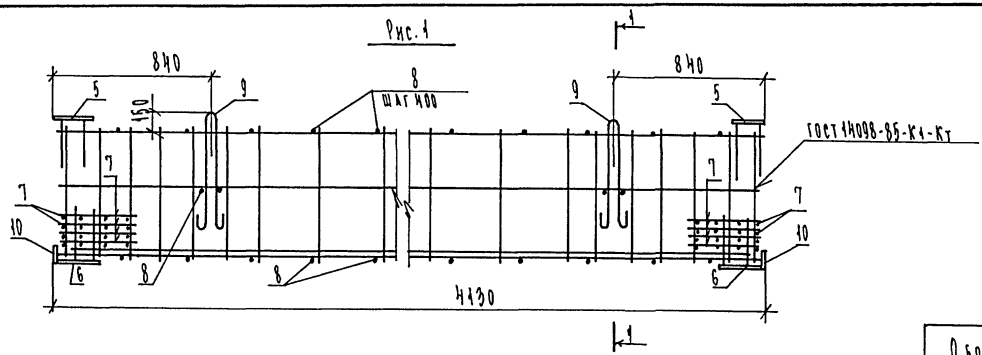

Рис. 2

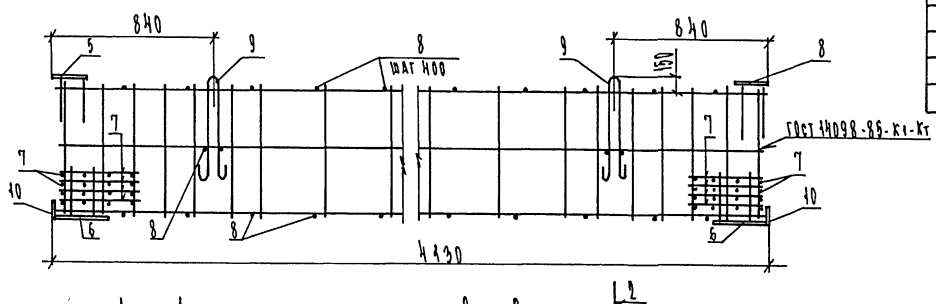

Обозначения	Марка	Рис.	Масса
1.105 КЛ-2 2-1.11 15-	ПК-71	1	381.56
-01	ПК-72	1	274.92
-02	ПК-73	1	244.36
-03	ПК-74	2	249.80
-04	ПК-75	1	166.84

1 — 1

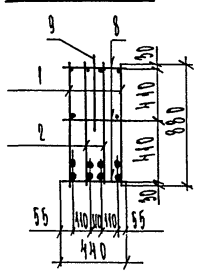

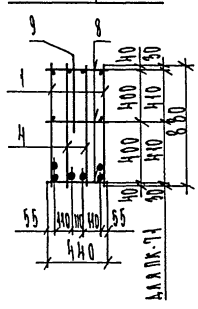

2 — 2

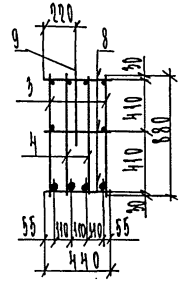

Изм	№ уч.	Лист	№ докум	Дата	Подп.	Фамилия

Нач. отд.	Бунич		11.90
Гл. конст	Бунич		"
Рук. гр	Иванова		"
Пров.	Иванова		"
Т. контр.	Никифоров		"
Разраб.	Никифоров		"
Норм.	Кузнецов		"
Н. контр.	Бунич		"

1.105 КЛ-2 2-1.11 15 СБ

Пространственные каркасы ПК-71 ÷ ПК-75
Сборочный чертеж.

Стадия	Масса	Масштаб
Р	см табл.	б/м
Лист 2	Листов 2	

ЛЕННИИПРОЕКТ
ОКУ

Формат 12

Согласовано

Инв. № подл. | Подпись и дата | Взам. инв. №

Формат	Зона	Поз	Обозначение	Наименование	Кол. на исполнение 1.125 КЛ-2 2-1.11 16				Примечание
					-	01	02	03	
				Документация					
А3			1.125 КЛ-2 2-1.11 СБ	Сборочный чертеж	X	X	X	X	
А3			ПЗ	Пояснительная записка	X	X	X	X	
				Сборочные единицы					Масса поз. кг
А3		1	1.125 КЛ-2 2-1.11 -77	Каркасы К-119	2				
А3		2	-77	К-120	2	2			
А3		3	-78	К-121		2			
А3		4	-78	К-122			2		
А3		5	-79	К-123			2		
А4		6	1.031 КЛ-2 1	Закладные детали МС3-1	2	2	2		8.75
А4		7		МС3-2	2	2	2		15.36
				Детали					
А3		8	1.125 КЛ-2 2-11 -84	Отдельные стержни ОС-1	80	80	80		0.39
А3		9	-	ОС-2	28	28	24		0.27
А3		10	-	Петли П-4	2	2	2		1.95
А4		11	1.031 КЛ-2 1	Закладные детали МС3-8-1	2	2			4.43
А4		11		МС-3-8-2			2		4.77
					ПК-76	ПК-77	ПК-78		

Согласовано

Взам.инв.№

Подпись и дата

Инв.№ подл.

Нач.отд.	Бунич		11.90
Гл.конст.	Бунич		4
Рук.гр.	Иванова		5
Провер.	Иванова		5
Рассчит.	Никифоров		4
Разраб.	Никифоров		4
Исполн.	Козырева		7
Н.контр.	Бунич		4

1.125 КЛ-2 2-1.11 16

Пространственные каркасы ПК-76 ÷ ПК-78

Стадия	Лист	Листов
Р		1

ЛЕННИИПРОЕКТ ОКУ

Формат А3

Рис 1

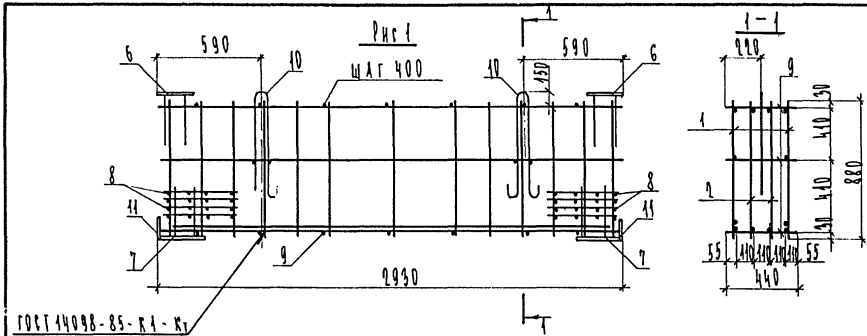

Рис 2

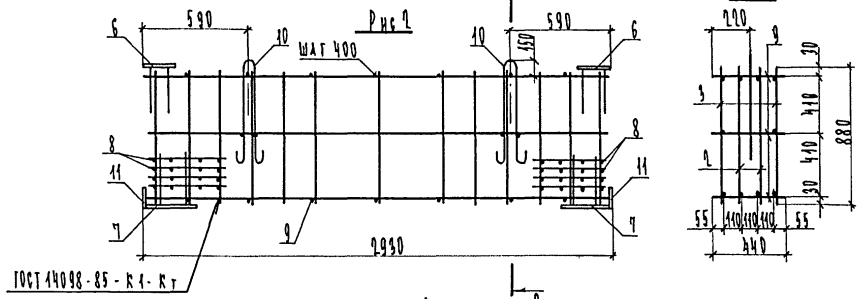

Рис 3

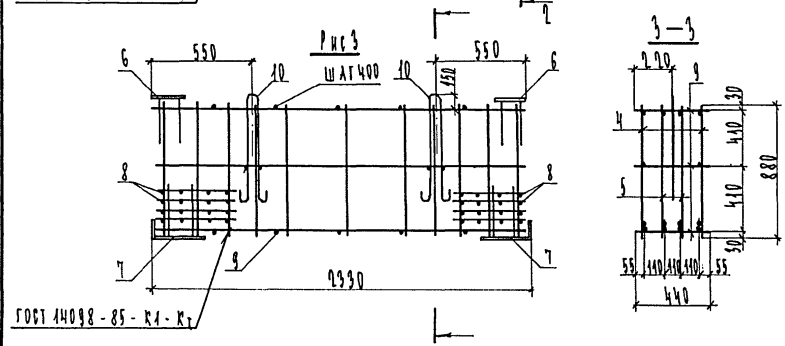

Обозначение	Рис	Марка	Масса
1.125 КЖ-2 2-1.11 16-	1	ПК-76	192.00
-01	2	ПК-77	170.64
-02	3	ПК-78	193.06

Изм	№ уч.	Лист	№ докум	Дата	Подп.	Фамилия

1.125 КЖ-2 2-1.11 16 СБ

Нач. отд	Бунич		11.90
Гл. конст	Бунич		"
Рук. гр	Иванова		"
Провер	Иванова		"
Рассчит	Никифоров		"
Разраб	Никифоров		"
Исполн	Коптелова		"
Н. контр	Бунич		"

Пространственные каркасы ПК-76 ÷ ПК-78
Сборочный чертеж

Стадия	Масса	Масштаб
Р	см таб	5/м
Лист	Листов 1	

ЛЕННИИПРОЕКТ ОКУ

Формат 12

Согласовано

Инв.№ подл. | Подпись и дата | Взам.инв.№

Т-636

Формат	Зона	Поз	Обозначение	Наименование	Кол. на исполнение 1.195 КЛ-2 2-1.11 17					Примечание
					-	01	02	03	04	
				Документация						
А3			1.195 КЛ-2 2-1.11 17СБ	Сборочный чертеж						
А3			ПЗ	Пояснительная записка						
				Сборочные единицы						Масса поз. кг
А3		1	1.195 КЛ-2 2-1.11 -79	Каркасы К-124	2					
А3		2	-80	К-125	2					
А3		3	-80	К-126		2				
А3		4	-81	К-127		2				
А3		5	-81	К-128			2			
А3		6	-82	К-129			2			
А3		7	-82	К-130				3		
А3		8	-83	К-131					3	
А4		9	1.131 КЛ-2 1	Закладные детали МС3-1	2	2	2	2	2	8.75
А4		10		МС3-2	2	2	2	2	2	15.36
				Детали						
А3		11	1.195 КЛ-2 2-1.11 -84	Отдельные стержни ОС-1	80	80	80	80	80	0.39
А3		12	-	ОС-2	22	22	22	20	18	0.97
А3		13	-	Петли П-5	2	2	2	2		1.43
А3		14		П-6					2	1.00
А4		15		Закладные детали МС3-8-2	2	2	2	2	2	4.77
					ПК-79	ПК-80	ПК-81	ПК-82	ПК-83	

Согласовано

Взам.инв.№ | Подпись и дата | Инв.№ подл.

Нач.отд	Бунич	11.90
Гл.конст	Бунич	"
Рук.гр.	Иванова	"
Провер.	Иванова	"
Т.контр.	Никифоров	"
Разраб.	Никифоров	"
Исполн.	Козырева	"
Н.контр.	Бунич	"

1.195 КЛ-2 2-1.11 17

Пространственные каркасы ПК-79 ÷ ПК-83

Стадия	Лист	Листов
Р		1

ЛЕННИИПРОЕКТ ОКУ

Рис 1

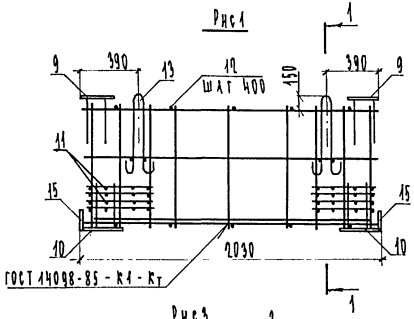

Рис 2

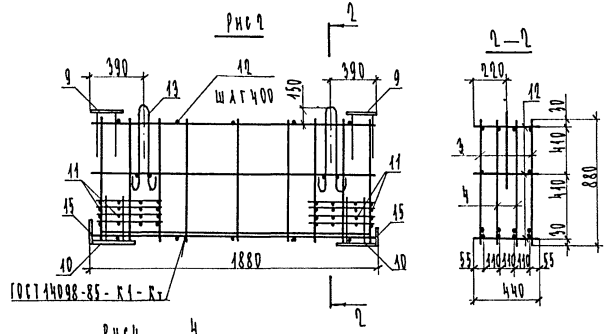

Рис 3

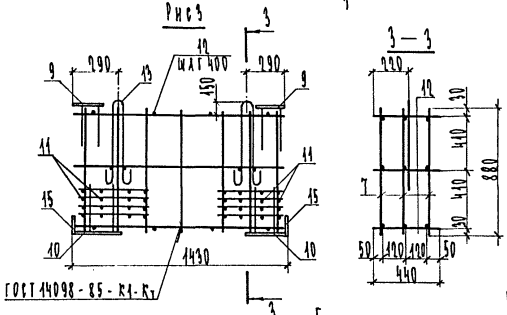

Рис 4

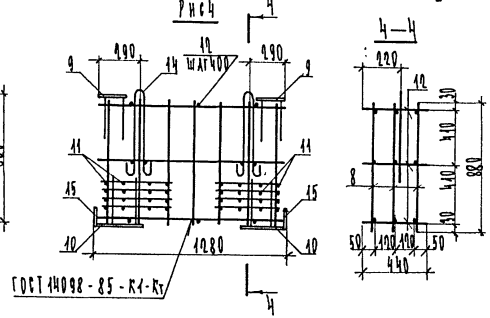

Рис 5

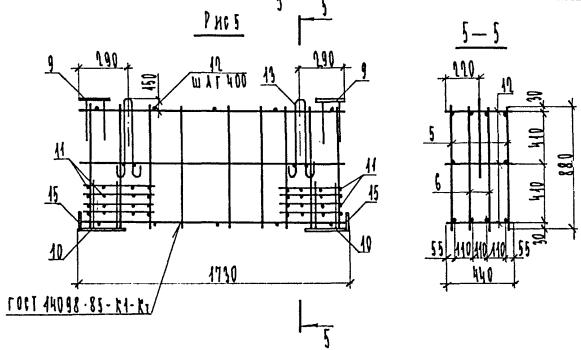

Обозначение	Рис	Марка	Масса
1.125 КЖ - 2 2 - 1.11 17-	1	ПК- 79	113.50
- 01	2	ПК-80	99.94
- 02	3	ПК-81	95.46
- 03	3	ПК-82	120,86
- 04	4	ПК-83	117.87

Изм	№ уч.	Лист	№ докум	Дата	Подп.	Фамилия

1.125 КЖ - 2 2 - 1.11 17 СБ

Нач. отд	Бычич	11.90
Гл. конст	Бычич	
Рук. гр	Иванова	
Провер	Иванова	
Рассчит	Никифоров	
Разраб	Коптелова	
Исполн	Коптелова	
Н. контр	Бычич	

Пространственные каркасы ПК-79 ÷ ПК-83 Сборочный чертеж

Стадия	Масса	Масштаб
Р	см таб.	1/м
Лист 1	Листов 1	

ЛЕННИИПРОЕКТ ОКЧ

Формат 12

Согласовано

Инв.№ подл. | Подпись и дата | Взам.инв.№

Т-636

К-1

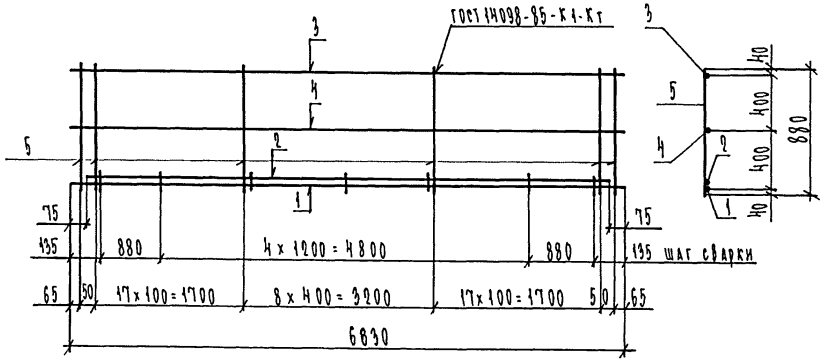

К-2

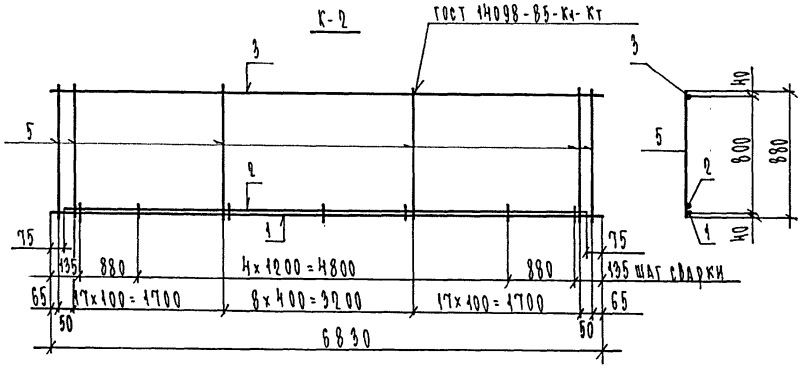

Формат	Зона	Поз.	Обозначение	Наименование	Кол.	Примечание
				Документация		
А3			1.125 КЛ-2 2-1.11 ПЗ	Пояснительная записка		
				Переменные данные для исполнения		
				1.125 КЛ-2 2-1.11		
				К-1		
				Детали		Масса поз. кг
				ГОСТ 5781-82		
БЧ		1		⌀36 AIII ℓ = 6830	1	54.57
БЧ		2		⌀36 AIII ℓ = 6680	1	53.37
БЧ		3		⌀25 AIII ℓ = 6830	1	26.23
БЧ		4		⌀16 AIII ℓ = 6830	1	10.79
БЧ		5		⌀14 AIII ℓ = 880	45	1.06
				1.125 КЛ-2 2-1.11		
				К-2		
				Детали		
				ГОСТ 5781-82		
БЧ		1		⌀36 AIII ℓ = 6830	1	54.57
БЧ		2		⌀36 AIII ℓ = 6680	1	53.37
БЧ		3		⌀25 AIII ℓ = 6830	1	26.23
БЧ		4		⌀14 AIII ℓ = 880	45	1.06

Обозначение	Марка	Масса
1.125 КЛ-2 2-1.11 - 18	К-1	149.73
	К-2	136.94

Нач.отд	Бунич		11.90	
Гл.констр	Бунич		"	
Рук.гр.	Иванова		"	
Провер.	Иванова		"	
Рассчит	Никифоров		"	
Разраб	Козырева		"	
Испол	Козырева		"	
Н.контр.	Бунич		"	

1.125 КЛ-2 2-1.11 18

Плоские каркасы К-1; К-2.

Стадия	Масса	Масштаб
Р	СМ. ТАБЛ.	1/м
Пист 1	Листов 1	

ЛЕННИИПРОЕКТ ОКУ

Формат А3

Согласовано

Инв.№ подл. | Подпись и дата | Взам.инв.№

Т-110 Ленниипроект. РТП. Зак 119 Тир 5200

К-3

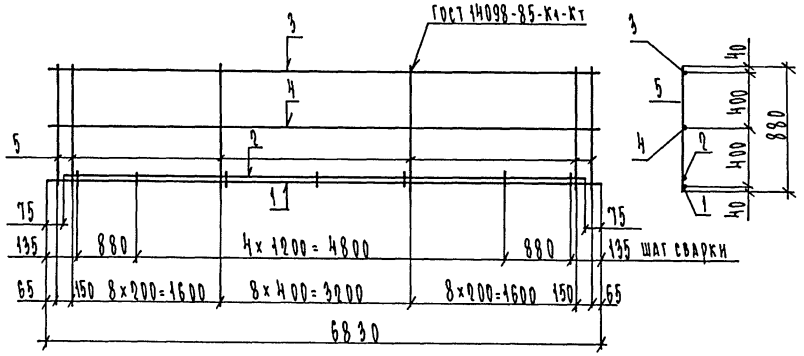

К-4

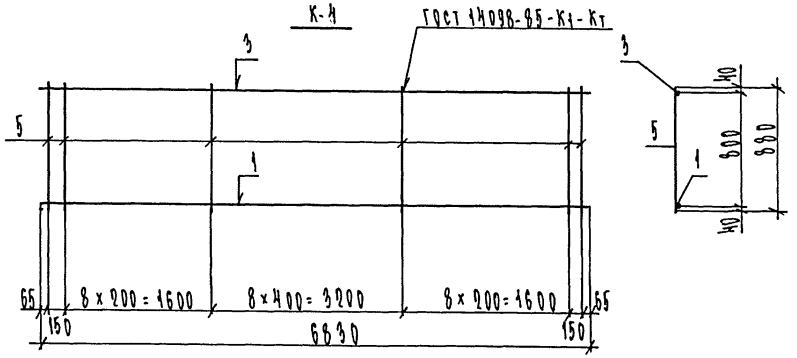

Формат	Зона	Поз.	Обозначение	Наименование	Кол.	Примечание
				Документация		
А3			1.125 КЛ-2 2-1.11 ПЗ	Пояснительная записка		
				Переменные данные для исполнения		
				1.125 КЛ-2 2-1.11		
				К-3		
				Детали		Масса 1 поз. кг
				Гост 5781-82		
БЧ		1		⌀ 36 AIII ℓ = 6830	1	54,57
БЧ		2		⌀ 36 AIII ℓ = 6680	1	53.37
БЧ		3		⌀ 14 AIII ℓ = 6830	1	8.26
БЧ		4		⌀ 16 AIII ℓ = 6830	1	10.79
БЧ		5		⌀ 14 AIII ℓ = 880	27	1.06
				1.125 КЛ-2 2-1.11		
				К-4		
				Детали		
				Гост 5781-82		
БЧ		1		⌀ 36 AIII ℓ = 6830	1	54.57
БЧ		3		⌀ 14 AIII ℓ = 6830	1	8.26
БЧ		5		⌀ 14 AIII ℓ = 880	27	1.06

Обозначение	Марка	Масса
1.125 КЛ-2 2-1.11-19	К-3	155.61
	К-4	94.45

Изм	№ уч.	Лист	№ докум.	Дата	Подп.	Фамилия

Нач. отд	Гунич		11.90
Гл. конст	Гунич		"
Рук. гр.	Иванова		"
Провер.	Иванова		"
Рассчит	Никифоров		"
Разраб.	Козырева		"
Исполн.	Козырева		"
Н. контр.	Гунич		"

1.125 КЛ-2 2-1.11 19

Плоские каркасы К-3; К-4

Стадия	Масса	Масштаб
Р	1 м. табл.	б/м
Лист 1	Листов 1	

ЛЕННИИПРОЕКТ ОКУ

Формат А3

Согласовано

Инв. № подл. | Подпись и дата | Взам. инв. №

Т-710 Лентяйтехпроект ЕТП зак. 114 тир. 2200

К-5

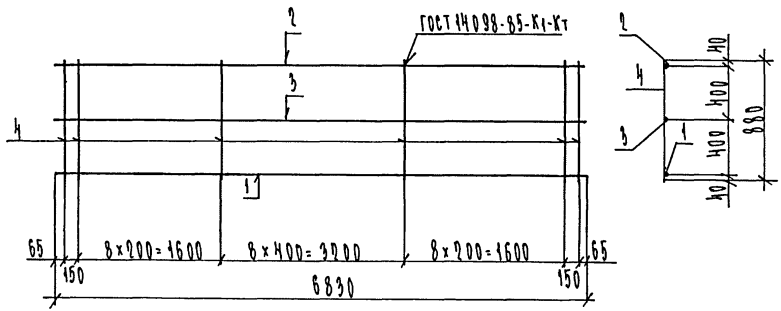

К-6

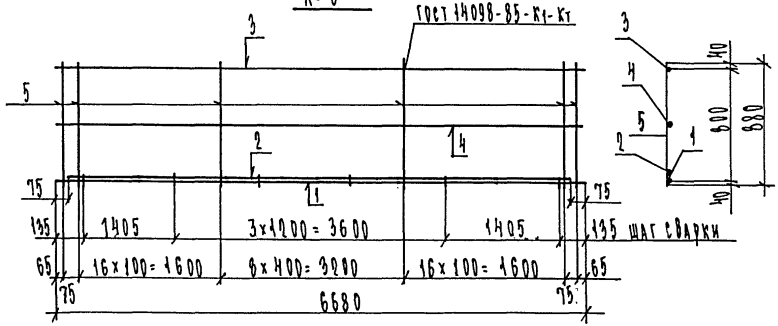

Формат	Зона	Поз.	Обозначение	Наименование	Кол.	Примечание
				Документация		
А3			1.195 КЛ-2 2-1.11 ПЗ	Пояснительная записка		
				Переменные данные для исполнения		
				1.195 КЛ-2 2-1.11		
				К-5		
				Детали		Масса поз. кг
				ГОСТ 5781-82		
БЧ		1		⌀ 36 AIII ℓ = 6830	1	54.57
БЧ		2		⌀ 14 AIII ℓ = 6830	1	8.26
БЧ		3		⌀ 16 AIII ℓ = 6830	1	10.79
БЧ		4		⌀ 14 AIII ℓ = 880	27	1.06
				1.195 КЛ-2 2-1.11		
				К-6		
				Детали		
				ГОСТ 5781-82		
БЧ		1		⌀ 36 AIII ℓ = 6680	1	53,37
БЧ		2		⌀ 36 AIII ℓ = 6530	1	52,17
БЧ		3		⌀ 25 AIII ℓ = 6680	1	25,65
БЧ		4		⌀ 16 AIII ℓ = 6680	1	10.55
БЧ		5		⌀ 14 AIII ℓ = 880	13	1.06

Обозначение	Марка	Масса
1.195 КЛ-2 2-1.11 -20	К-5	109.24
	К-6	187.32

Изм	№ уч.	Лист	№ докум.	Дата	Подп.	Фамилия

Нач.отд.	Бунич		11.90
Гл.конст	Бунич		"
Рук.гр.	Иванова		"
Проект.	Иванова		"
Т.контр.	Никифоров		"
Разраб.	Козырева		"
Исполн.	Козырева		"
Н.контр.	Бунич		"

1.195 КЛ-2 2-1.11 20

Плоские каркасы К-5; К-6

Стадия	Масса	Масштаб
Р	см. табл.	1/10
Лист 1	Листов 2	

ЛЕННИИПРОЕКТ ОКУ

Формат А3

Согласовано

Инв.№ подл. | Подпись и дата | Взам.инв.№

Т-710 Ленинградский РТП. Зак. 113 Тир 500

К-7

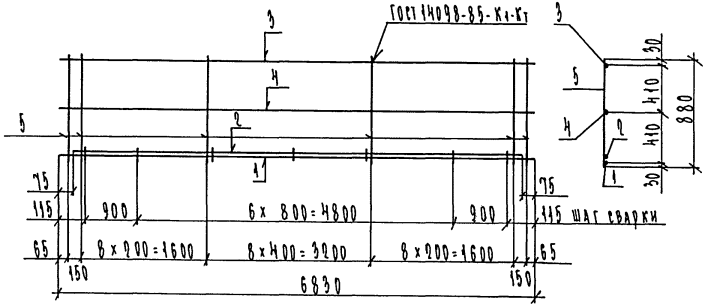

К-8

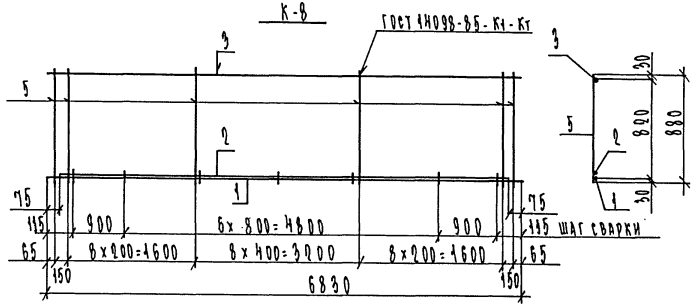

Формат	Зона	Поз.	Обозначение	Наименование	Кол.	Примечание
				Документация		
А3			1.125 КЛ-2 2-1.11 ПЗ	Пояснительная записка		
			Переменные	данные для исполнения		
				1.125 КЛ-2 2-1.11		
				К-7		
				Детали		Масса поз. кг
				ГОСТ 5781-82		
БЧ		1		⌀ 25 АIII l = 6830	1	26.23
БЧ		2		⌀ 25 АIII l = 6680	1	25.65
БЧ		3		⌀ 12 АIII l = 6830	1	6.07
БЧ		4		⌀ 16 АIII l = 6830	1	10.79
БЧ		5		⌀ 12 АIII l = 880	27	0.78
				1.125 КЛ-2 2-1.11		
				К-8		
				Детали		
				ГОСТ 5781-82		
БЧ		1		⌀ 25 АIII l = 6830	1	26.23
БЧ		2		⌀ 25 АIII l = 6680	1	25.65
БЧ		3		⌀ 12 АIII l = 6830	1	6.07
БЧ		4		⌀ 12 АIII l = 880	27	0.78

Обозначение	Марка	Масса
1.125 КЛ-2 2-1.11 - 21	К-7	89.80
	К-8	79.01

Изм	№ уч.	Лист	№ докум.	Дата	Подп.	Фамилия

Нач. отд.	Бунич		11.90
Гл. конст.	Бунич		"
Рук. гр.	Иванова		"
Провер.	Иванова		"
Рассчит.	Никифоров		"
Разраб.	Козырева		"
Исполн.	Козырева		"
Н. контр.	Бунич		"

1.125 КЛ-2 2-1.11 21

Плоские каркасы К-7; К-8

Стадия	Масса	Масштаб
Р	см. табл	б/м

Лист 1 Листов 1

ЛЕННИИПРОЕКТ ОКУ КЛ

Формат А3

Согласовано

Взам.инв.№

Подпись и дата

Инв.№ подл.

Т-710 Ленниипроект РТП. зак 119 тир 5700.

К-11

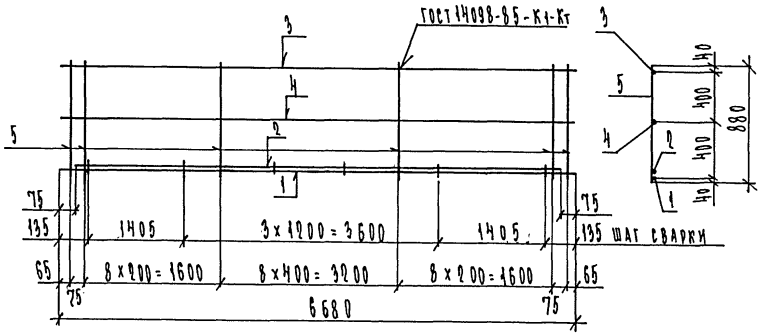

К-10

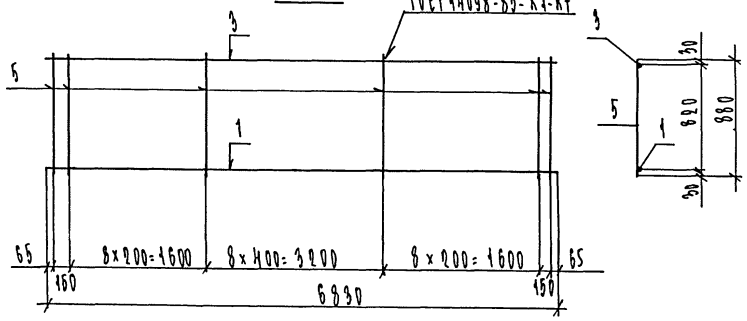

Формат	Зона	Поз.	Обозначение	Наименование	Кол.	Примечание
				Документация		
А3			1.125 КЛ-2 2-1.11 ПЗ	Пояснительная записка		
			Переменные	данные для исполнения		
				1.125 КЛ-2 2-1.11		
				К-11		
				Детали		Масса, кг поз
				ГОСТ 5781-82		
БЧ		1		⌀36 АIII l=6680	1	53.37
БЧ		2		⌀36 АIII l=6530	1	52.17
БЧ		3		⌀14 АIII l=6680	1	8.08
БЧ		4		⌀16 АIII l=6680	1	10.55
БЧ		5		⌀14 АIII l=880	27	1.06
				1.125 КЛ-2 2-1.11		
				К-10		
				Детали		
				ГОСТ 5781-82		
БЧ		1		⌀25 АIII l=6830	1	26.23
БЧ		3		⌀12 АIII l=6830	1	6.07
БЧ		5		⌀12 АIII l=880	27	0.78

Обозначение	Марка	Масса
1.125 КЛ-2 2-1.11-22	К-11	152.79
	К-10	53.36

Изм	№ уч.	Лист	№ докум.	Дата	Подп.	Фамилия

Нач. отд.	Бунич		11.90
Гл. конст.	Бунич		"
Рук. гр.	Иванова		"
Провер.	Иванова		"
Рассчит.	Никифоров		"
Разраб.	Козырева		"
Исполн.	Козырева		"
Н. контр.	Бунич		"

1.125 КЛ-2 2-1.11 22

Плоские каркасы К-11; К-10

Стадия	Масса	Масштаб
Р	см табл	б/м

Лист 1 Листов 1

ЛЕННИИПРОЕКТ ОКУ

Формат А3

Согласовано

Взам. инв. №

Подпись и дата

Инв. № подл.

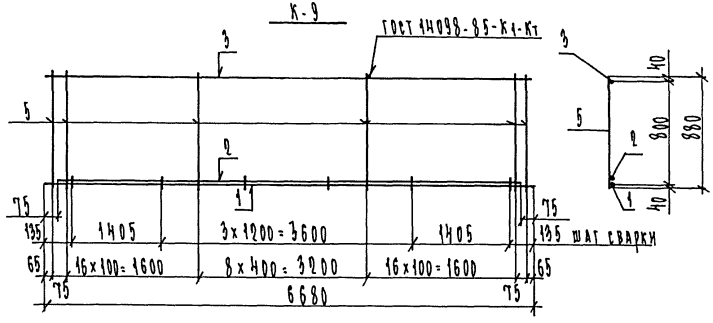

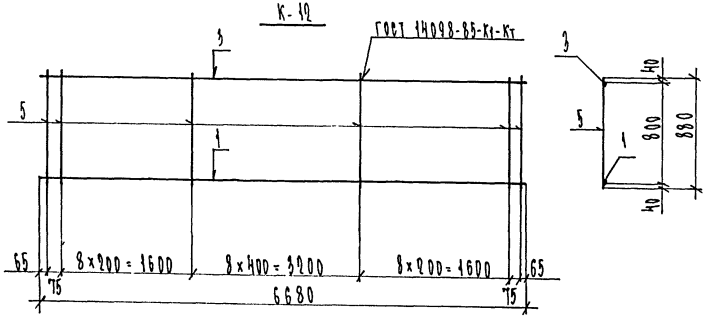

Формат	Зона	Поз.	Обозначение	Наименование	Кол.	Примечание
				Документация		
А3			1.125 КЛ-2 2-1.11 ПЗ	Пояснительная записка		
			Переменные	данные для исполнения		
				1.125 КЛ-2 2-1.11		
				К-9		
				Детали		Масса поз. кг
				ГОСТ 5781-82		
БЧ		1		⌀ 36 АIII ℓ = 6680	1	53.37
БЧ		2		⌀ 36 АIII ℓ = 6530	1	52.17
БЧ		3		⌀ 25 АIII ℓ = 6680	1	25.65
БЧ		4		⌀ 14 АIII ℓ = 880	43	1.06
				1.125 КЛ-2 2-1.11		
				К-12		
				Детали		
				ГОСТ 5781-82		
БЧ		1		⌀ 36 АIII ℓ = 6680	1	53.37
БЧ		3		⌀ 14 АIII ℓ = 6680	1	8.08
БЧ		5		⌀ 14 АIII ℓ = 880	27	1.06

Обозначение	Марка	Масса
1.125 КЛ-2 2-1.11 - 23	К-9	176.77
	К-12	90.07

Изм	№ уч.	Лист	№ докум.	Дата	Подп.	Фамилия

Нач. отд.	Бунич		11.90
Гл. конст.	Бунич		"
Рук. гр.	Иванова		"
Провер.	Иванова		"
Рассчит.	Никифоров		"
Разраб.	Козырев'а		"
Исполн.	Козырева		"
Н. контр.	Бунич		"

1.125 КЛ-2 2-1.11 23

Плоские каркасы К-9; К-12

Стадия	Масса	Масштаб
Р	см. табл.	б/м

Лист 1 Листов 1

ЛЕННИИПРОЕКТ ОКУ

Формат А3

Согласовано

Взам. инв. №

Подпись и дата

Инв. № подл.

Т-710 Ленниипроект. РТП. зак 119 тир 5700.

К-13

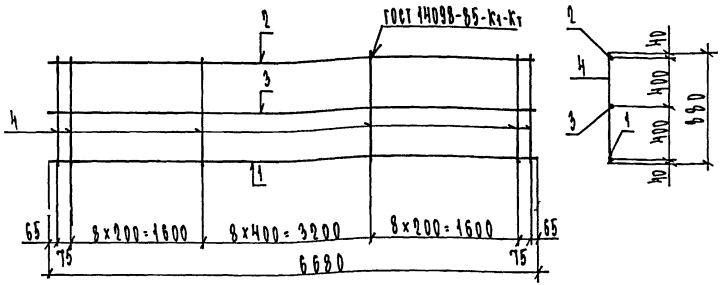

К-14

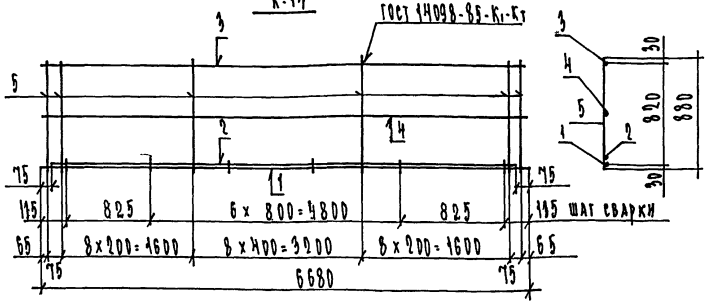

Формат	Зона	Поз.	Обозначение	Наименование	Кол.	Примечание
				Документация		
А3			1.125 КА-2 2-1.11 ПЗ	Пояснительная записка		
			Переменные	данные для исполнения		
				1.125 КА-2 2-1.11		
				К-13		
				Детали		Масса поз кг
				ГОСТ 5781-82		
Бч		1		ф 36 АIII l=6680	1	53.37
Бч		2		ф 14 АIII l=6680	1	8.08
Бч		3		ф 16 АIII l=6680	1	10.55
Бч		4		ф 14 АIII l=880	27	1.06
				1.125 КА-2 2-1.11		
				К-14		
				Детали		
				ГОСТ 5781-82		
Бч		1		ф 25 АIII l=6680	1	25.65
Бч		2		ф 25 АIII l=6530	1	25.08
Бч		3		ф 12 АIII l=6680	1	5.93
Бч		4		ф 16 АIII l=6680	1	10.55
Бч		5		ф 12 АIII l=880	27	0.78

Обозначение	Марка	Масса
1.125 КА-2 2-1.11-24	К-13	100,62
	К-14	88,27

Изм	№ уч.	Лист	№ докум.	Дата	Подп.	Фамилия

Нач.отд	Бунину		11.90
Гл.конст	Бунину		"
Рук.гр	Иванова		"
Провер	Иванова		"
Рассчит	Никифоров		"
Разраб	Козырева		"
Исполн	Козырева		"
Н.контр	Бунину		"

1.125 КА-2 2-1.11 24

Плоские каркасы К-13; К-14

Стадия	Масса	Масштаб
Р	см. табл	б/м

Лист 1 Листов 1

ЛЕННИИПРОЕКТ ОКУ

Формат А3

Согласовано

Взам.инв.№

Подпись и дата

Инв.№ подл.

Т-710 Ленниипроект. РТП. Зак 119 Тир 500.

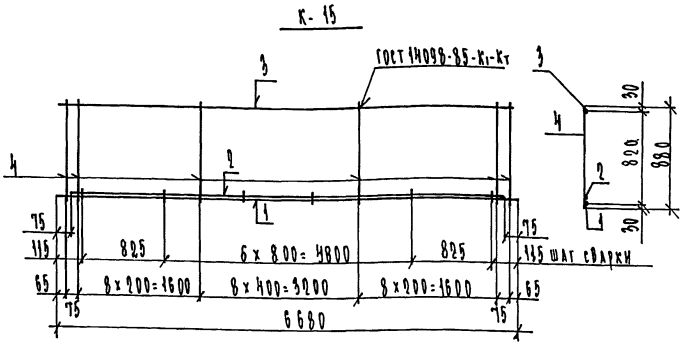

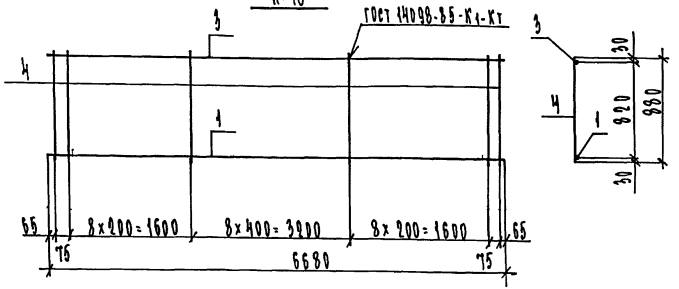

Формат	Зона	Поз.	Обозначение	Наименование	Кол.	Примечание
				Документация		
А3			1.125 КЛ-2 2-1.11 ПЗ	Пояснительная записка		
				Переменные данные для исполнения		
				1.125 КЛ-2 2-1.11		
				К-15		
				Детали		Масса поз кг
				ГОСТ 5781-82		
БЧ		1		⌀ 25 АШ l = 6680	1	25.65
БЧ		2		⌀ 25 АШ l = 6530	1	25.08
БЧ		3		⌀ 12 АШ l = 6680	1	5.93
БЧ		4		⌀ 12 АШ l = 880	27	0.78
				1.125 КЛ-2 2-1.11		
				К-16		
				Детали		
				ГОСТ 5781-82		
БЧ		1		⌀ 25 АШ l = 6680	1	25.65
БЧ		3		⌀ 12 АШ l = 6680	1	5.93
БЧ		4		⌀ 12 АШ l = 880	27	0.78

Обозначение	Марка	Масса
1.125 КЛ-2 2-1.11 - 25	К-15	77.72
	К-16	52.64

Изм	№ уч.	Лист	№ докум.	Дата	Подп.	Фамилия

Нач. отд.	Бунину		11.90
Гл. конст.	Бунину		"
Рук. гр.	Иванова		"
Провер.	Иванова		"
Рассчит.	Никифоров		"
Разраб.	Козырева		"
Исполн.	Козырева		"
Н. контр.	Бунину		"

1.125 КЛ-2 2-1.11 25

Плоские каркасы К-15 ; К-16

Стадия	Масса	Масштаб
Р	см табл	б/м

Лист 1 Листов 1

ЛЕННИИПРОЕКТ ОКУ

Формат А3

Согласовано

Взам.инв.№ | Подпись и дата | Инв.№ подл.

Т-710 Ленниипроект. РТП. Зак 119 Тир 500.

К-17

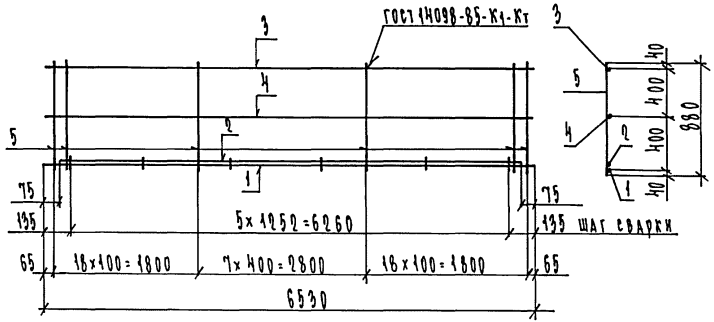

К-18

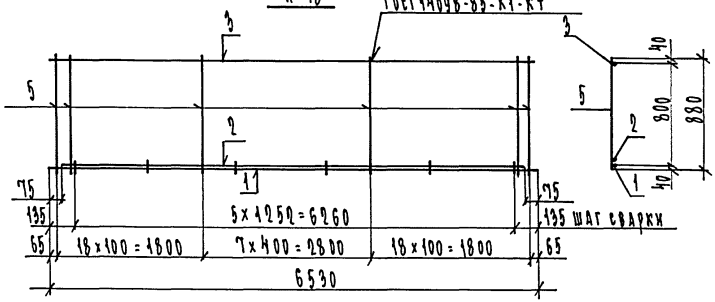

Формат	Зона	Поз.	Обозначение	Наименование	Кол.	Примечание
				Документация		
А3			1.195 КЛ-2 2-1.11 ПЗ	Пояснительная записка		
				Переменные данные для исполнения		
				1.195 КЛ-2 2-1.11		
				К-17		
				Детали		Масса ед.поз
				ГОСТ 5781-82		
Бч		1		⌀ 36 А III ℓ = 6530	1	52.17
Бч		2		⌀ 36 А III ℓ = 6380	1	50.98
Бч		3		⌀ 25 А III ℓ = 6530	1	25.08
Бч		4		⌀ 16 А III ℓ = 6530	1	10.32
Бч		5		⌀ 14 А III ℓ = 880	44	1.06
				1.195 КЛ-2 2-1.11		
				К-18		
				Детали		
				ГОСТ 5781-82		
Бч		1		⌀ 36 А III ℓ = 6530	1	52.17
Бч		2		⌀ 36 А III ℓ = 6380	1	50.98
Бч		3		⌀ 25 А III ℓ = 6530	1	25.08
Бч		4		⌀ 14 А III ℓ = 880	44	1.06

Обозначение	Марка	Масса
1.195 КЛ-2 2-1.11-26	К-17	185.19
	К-18	174.87

Изм.	№ уч.	Лист	№ докум.	Дата	Подп.	Фамилия

Нач.отд.	Бунич		11.90
Гл.конст	Бунич		"
Рук.гр	Иванова		"
Провер	Иванова		"
Расчит	Никифорова		"
Чертеж	Козырева		"
Испол.	Козырева		"
Н.контр	Бунич		"

1.195 КЛ-2 2-1.11 26

Плоские каркасы К-17; К-18

Стадия	Масса	Масштаб
Р	см табл	1/м
Лист 1	Листов 1	

ЛЕННИИПРОЕКТ ОКУ

Формат А3

Согласовано

Взам.инв.№

Подпись и дата

Инв.№ подл.

Т-720 Ленинградский РТП. Зак. 119. Тир. 5000

К-19

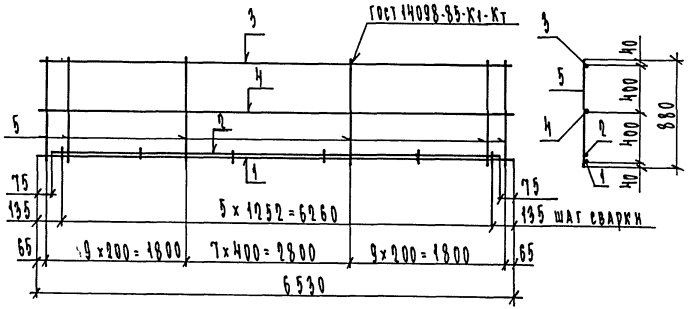

К-20

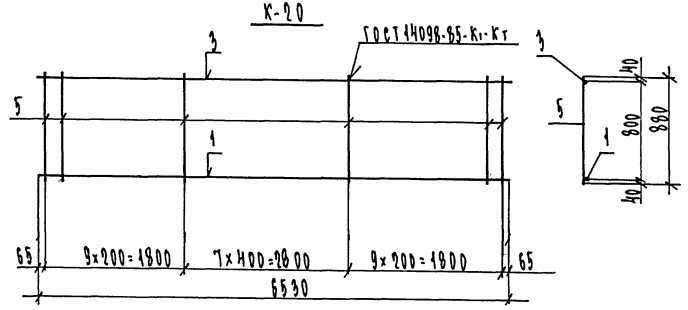

Формат	Зона	Поз.	Обозначение	Наименование	Кол.	Примечание
				Документация		
А3			1.125 КЛ-2 2-1.11 ПЗ	Пояснительная записка		
			Переменные	данные для исполнения		
				1.125 КЛ-2 2-1.11		
				К-19		
				Детали		Масса поз кг
				ГОСТ 5781-82		
Б4		1		⌀ 36 АIII l = 6530	1	52.17
Б4		2		⌀ 36 АIII l = 6380	1	50.98
Б4		3		⌀ 14 АIII l = 6530	1	7.90
Б4		4		⌀ 16 АIII l = 6530	1	10.31
Б4		5		⌀ 14 АIII l = 880	26	1.06
				1.125 КЛ-2 2-1.11		
				К-20		
				Детали		
				ГОСТ 5781-82		
Б4		1		⌀ 36 АIII l = 6530	1	52.17
Б4		3		⌀ 14 АIII l = 6530	1	7.90
Б4		5		⌀ 14 АIII l = 880	26	1.06

Обозначение	Марка	Масса
1.125 КЛ-2 2-1.11-27	К-19	148.92
	К-20	87.63

Изм	№ уч.	Лист	№ докум.	Дата	Подп.	Фамилия

Нач. отд.	Бунину		11.90
Гл. конст.	Бунину		"
Рук. гр.	Иванова		"
Провер.	Иванова		"
Рассчит.	Никифоров		"
Разраб.	Козырева		"
Исполн.	Козырева		"
Н. контр.	Бунину		"

1.125 КЛ-2 2-1.11 27

Плоские каркасы К-19 ; К-20

Стадия	Масса	Масштаб
Р	см. табл	б/м

Лист 1 Листов 1

ЛЕННИИПРОЕКТ ОКУ

Формат А3

Согласовано

Взам. инв. №

Подпись и дата

Инв. № подл.

К-21

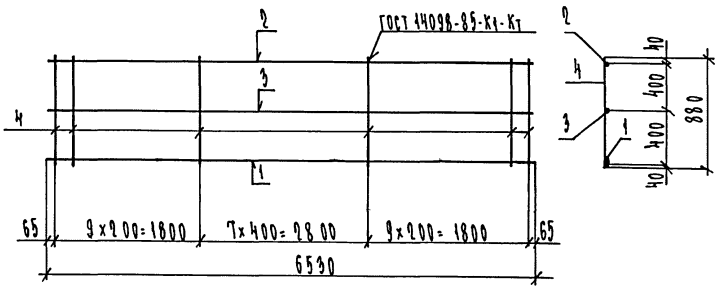

К-22

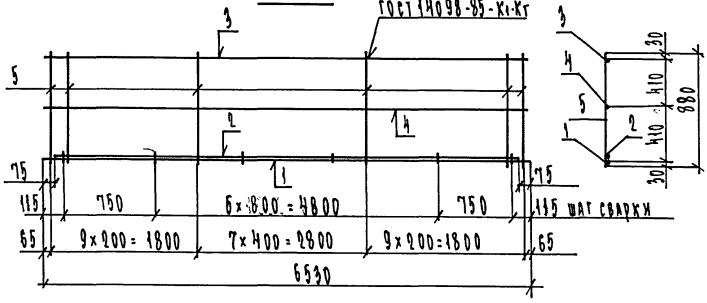

Обозначение	Марка	Масса
1.195 КЛ-2 2-1.11-98	К-21	97.95
	К-22	85.98

Изм	№ уч.	Лист	№ докум.	Дата	Подп.	Фамилия

Формат	Зона	Поз.	Обозначение	Наименование	Код.	Примечание
				Документация		
А4			1.195 КЛ-2 2-1.11 ПЗ	Пояснительная записка		
			Переменные	данные для исполнения		
				1.195 КЛ-2 2-1.11		
				К-21		
				Детали		Масса 1 поз. кг
				ГОСТ 5781-82		
БЧ		1		⌀ 36 AIII ℓ = 6530	1	52.17
БЧ		2		⌀ 14 AIII ℓ = 6530	1	7.98
БЧ		3		⌀ 16 AIII ℓ = 6530	1	10.32
БЧ		4		⌀ 14 AIII ℓ = 880	26	1.06
				1.195 КЛ-2 2-1.11		
				К-22		
				Детали		
				ГОСТ 5781-82		
БЧ		1		⌀ 25 AIII ℓ = 6530	1	25.08
БЧ		2		⌀ 25 AIII ℓ = 6380	1	24.50
БЧ		3		⌀ 12 AIII ℓ = 6530	1	5.80
БЧ		4		⌀ 16 AIII ℓ = 6530	1	10.32
БЧ		5		⌀ 12 AIII ℓ = 880	26	0.78

Нач. отд.	Бунич		11.90
Гл. конст.	Бунич		"
Рук. гр.	Иванова		"
Проект.	Иванова		"
Рассчит.	Никифорова		"
Разраб.	Козырева		"
Исполн.	Козырева		"
Н. контр.	Бунич		"

1.195 КЛ-2 2-1.11 98

Плоские каркасы К-21; К-22

Стадия	Масса	Масштаб
Р	см. табл.	б/м
Лист 1	Листов 1	

ЛЕННИИПРОЕКТ ОКУ

Формат А3

Согласовано

Взам.инв.№ | Подпись и дата | Инв.№ подл.

т-710 Ленинградский. РТП. Зак 119 Тир 5000

К-23

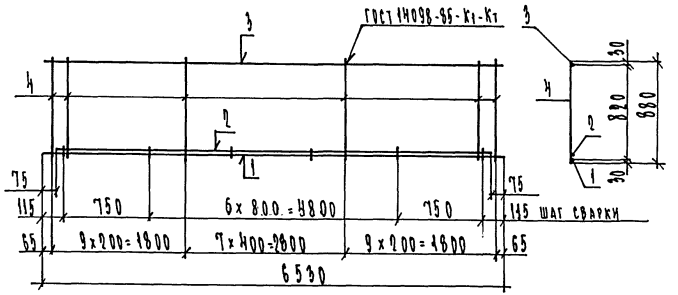

К-24

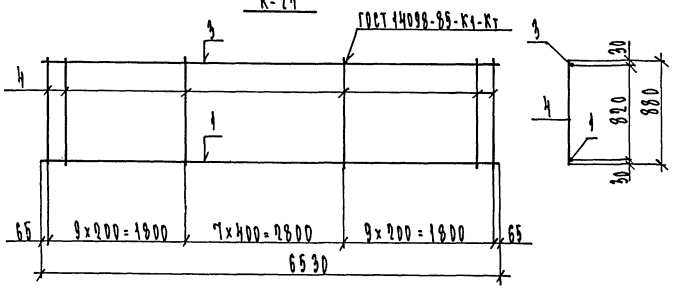

Формат	Зона	Поз.	Обозначение	Наименование	Кол.	Примечание
				Документация		
А3			1.125 КЛ-2 2-1.11 ПЗ	Пояснительная записка		
			Переменные	данные для исполнения		
				1.125 КЛ-2 2-1.11		
				К-23		
				Детали		Масса поз. кг
				ГОСТ 5781-82		
БЧ		1		⌀ 25 А III l = 6530	1	25.08
БЧ		2		⌀ 25 А III l = 6380	1	24.50
БЧ		3		⌀ 12 А III l = 6530	1	5.80
БЧ		4		⌀ 12 А III l = 880	26	0.78
				1.125 КЛ-2 2-1.11		
				К-24		
				Детали		
				ГОСТ 5781-82		
БЧ		1		⌀ 25 А III l = 6530	1	25.08
БЧ		3		⌀ 12 А III l = 6530	1	5.80
БЧ		4		⌀ 12 А III l = 880	26	0.78

Обозначение	Марка	Масса
1.125 КЛ-2 2-1.11-29	К-23	75.66
	К-24	51.16

Изм	№ уч.	Лист	№ докум.	Дата	Подп.	Фамилия

Нач. отд.	Бунич		11.90
Гл. конст.	Бунич		"
Рук. гр.	Иванова		"
Провер.	Иванова		"
Рассчит.	Никифоров		"
Разраб.	Козырева		"
Исполн.	Козырева		"
Н. контр.	Бунич		"

1.125 КЛ-2 2-1.11 29

Плоские каркасы К-23 ; К-24

Стадия	Масса	Масштаб
Р	см. табл	б/м

Лист 1 Листов 1

ЛЕННИИПРОЕКТ ОКУ

Формат А3

Согласовано

Взам. инв. №

Подпись и дата

Инв. № подл.

Т-710 Ленниипроект РТП. Зак 119 Тир 500

К-25

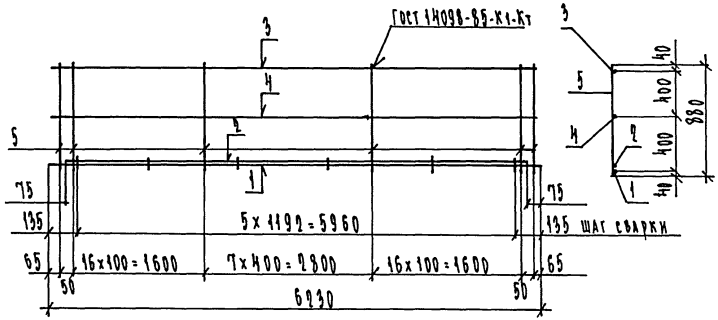

К-26

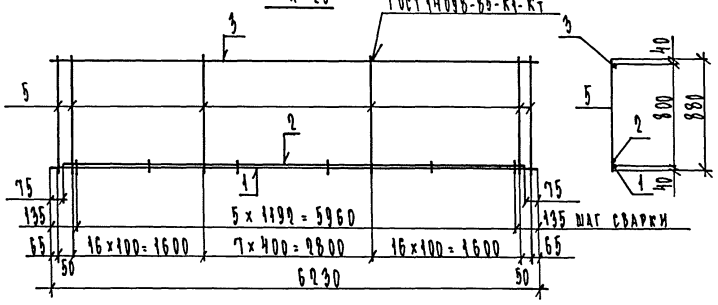

Обозначение	Марка	Масса
1.125 КА-2 2-1.11-30	К-25	176.64
	К-26	166.80

Изм.	№ уч.	Лист	№ докум.	Дата	Подп.	Фамилия

Формат	Зона	Поз.	Обозначение	Наименование	Кол.	Примечание
				Документация		
А3			1.125 КА-2 2-1.11 ПЗ	Пояснительная записка		
				Переменные данные для исполнения		
				1.125 КА-2 2-1.11		
				К-25		
				Детали		Масса поз. кг
				ГОСТ 5781-82		
БЧ		1		ф 36 AIII ℓ = 6230	1	49.78
БЧ		2		ф 36 AIII ℓ = 6080	1	48.58
БЧ		3		ф 25 AIII ℓ = 6230	1	23.92
БЧ		4		ф 16 AIII ℓ = 6230	1	9.84
БЧ		5		ф 14 AIII ℓ = 880	42	1.06
				1.125 КА-2 2-1.11		
				К-26		
				Детали		
				ГОСТ 5781-82		
БЧ		1		ф 36 AIII ℓ = 6230	1	49.78
БЧ		2		ф 36 AIII ℓ = 6080	1	48.58
БЧ		3		ф 25 AIII ℓ = 6230	1	23.92
БЧ		4		ф 14 AIII ℓ = 880	42	1.06

Нач. отд.	Бунич	11.90	1.125 КА-2 2-1.11 30
Гл. конст.	Бунич	"	Плоские каркасы К-25; К-26
Рук. гр.	Иванова	"	Стадия: Р; Масса: см. табл.; Масштаб: 1/20
Провер.	Иванова	"	Лист 1; Листов 1
Составил	Никифоров	"	ЛЕННИИПРОЕКТ ОКУ
Разраб.	Кузырева	"	
Исполн.	Кузырева	"	
Н. контр.	Бунич	"	

Формат А3

Согласовано

Инв.№ подл. | Подпись и дата | Взам.инв.№

Т-710 Ленинградский РТП зак. 119 тир 5000

К-27

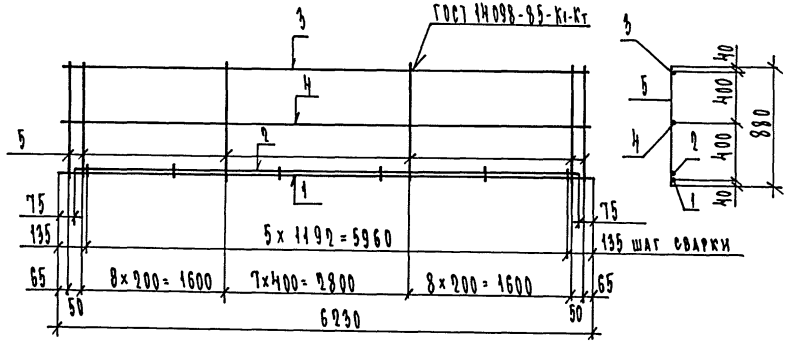

К-28

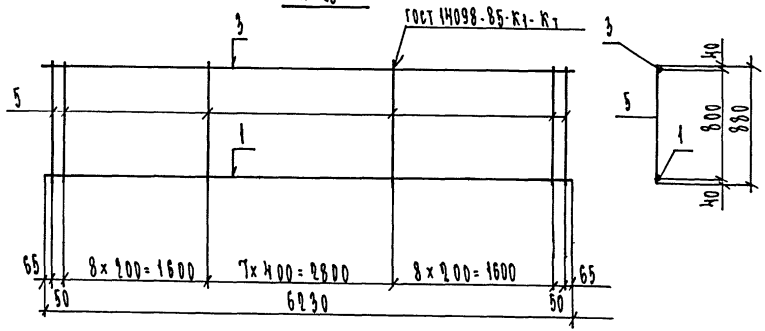

Формат	Зона	Поз.	Обозначение	Наименование	Кол.	Примечание
				Документация		
А3			1.125 КЛ-2 2-1.11 ПЗ	Пояснительная записка		
				Переменные данные для исполнения		
				1.125 КЛ-2 2-1.11		
				К-27		
				Детали		Масса 1 поз кг
				ГОСТ 5781-82		
БЧ		1		⌀ 36 AIII ℓ = 6230	1	49.78
БЧ		2		⌀ 36 AIII ℓ = 6080	1	48.58
БЧ		3		⌀ 14 AIII ℓ = 6230	1	7.54
БЧ		4		⌀ 16 AIII ℓ = 6230	1	9.84
БЧ		5		⌀ 14 AIII ℓ = 880	26	1.06
				1.125 КЛ-2 2-1.11		
				К-28		
				Детали		
				ГОСТ 5781-82		
БЧ		1		⌀ 36 AIII ℓ = 6230	1	49.78
БЧ		3		⌀ 14 AIII ℓ = 6230	1	7.54
БЧ		5		⌀ 14 AIII ℓ = 880	26	1.06

Обозначение	Марка	Масса
1.125 КЛ-2 2-1.11 - 91	К-27	149.30
	К-28	84.88

Изм	№ уч.	Лист	№ докум.	Дата	Подп.	Фамилия

Нач.отд	Бунич		11.90
Гл.конст	Бунич		"
Рук.гр	Иванова		"
Провер	Иванова		"
Разраб	Никифоров		"
Разраб	Козырева		"
Исполн	Козырева		"
Н. контр	Бунич		"

1.125 КЛ-2 2-1.11 31

Плоские каркасы К-27 ; К-28

Стадия	Масса	Масштаб
Р	см. табл.	1/10
Лист 1	Листов 1	

ЛЕННИИПРОЕКТ ОКУ

Формат А3

Согласовано

Инв.№ подл. | Подпись и дата | Взам.инв.№

1-710 Ленинградский РТП. Зак. 115 тир 5000.

К-29

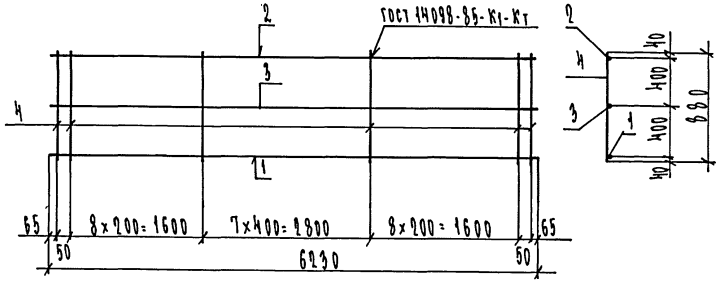

К-30

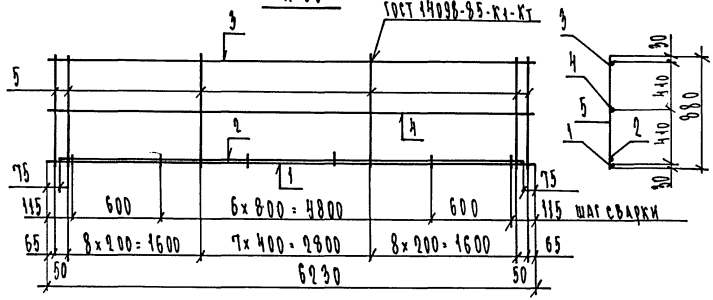

Формат	Зона	Поз.	Обозначение	Наименование	Кол.	Примечание
				Документация		
А3			1.195 КЛ-2 2-1.11 ПЗ	Пояснительная записка		
				Переменные данные для исполнения		
				1.195 КЛ-2 2-1.11		
				К-29		
				Детали		Масса ед. кг
				ГОСТ 5781-82		
БЧ		1		ф 36 AIII ℓ = 6230	1	49.78
БЧ		2		ф 14 AIII ℓ = 6230	1	7.54
БЧ		3		ф 16 AIII ℓ = 6230	1	9.84
БЧ		4		ф 14 AIII ℓ = 880	26	1.06
				1.195 КЛ-2 2-1.11		
				К-30		
				Детали		
				ГОСТ 5781-82		
БЧ		1		ф 25 AIII ℓ = 6230	1	23.92
БЧ		2		ф 25 AIII ℓ = 6080	1	23.35
БЧ		3		ф 12 AIII ℓ = 6230	1	5.53
БЧ		4		ф 16 AIII ℓ = 6230	1	9.84
БЧ		5		ф 12 AIII ℓ = 880	26	0.78

Обозначение	Марка	Масса
1.195 КЛ-2 2-1.11-32	К-29	94.72
	К-30	89.92

Изм.	№ уч.	Лист	№ докум.	Дата	Подп.	Фамилия

Нач. отд.	Бунич	11.90
Гл. конст.	Бунич	"
Рук. гр.	Иванова	"
Провер.	Иванова	"
Рассчит.	Никифоров	"
Разраб.	Козырева	"
Нормок.	Козырева	"
Н. контр.	Бунич	"

1.195 КЛ-2 2-1.11 32

Плоские каркасы К-29; К-30

Стадия	Масса	Масштаб
Р	см табл	1/м
Лист 1	Листов 1	

ЛЕННИИПРОЕКТ ОКУ

Формат А3

Согласовано

Инв.№ подл. | Подпись и дата | Взам.инв.№

Т-710 Ленинградский РТП. Зак. 119 тир. 500

К-31

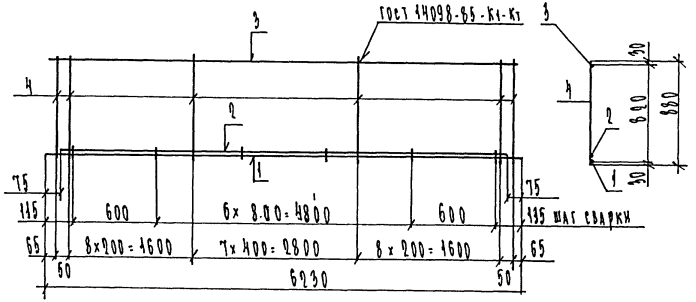

К-32

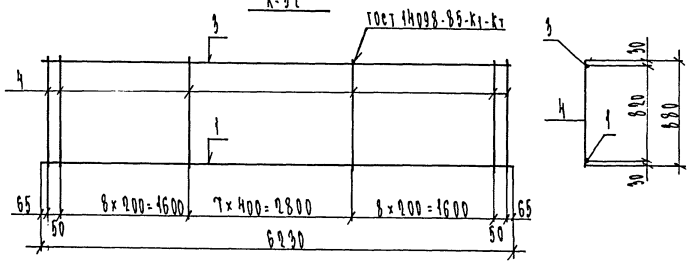

Формат	Зона	Поз.	Обозначение	Наименование	Кол.	Примечание
				Документация		
А3			1.125 КЛ-2 2-1.11 ПЗ	Пояснительная записка		
			Переменные	данные для исполнения		
				1.125 КЛ-2 2-1.11		
				К-31		
				Детали		Масса поз кг
				ГОСТ 5781-82		
Б4		1		⌀ 25 АIII l=6230	1	23.92
Б4		2		⌀ 25 АIII l=6080	1	23.35
Б4		3		⌀ 12 АIII l=6230	1	5.53
Б4		4		⌀ 12 АIII l=880	26	0.78
				1.125 КЛ-2 2-1.11		
				К-32.		
				Детали		
				ГОСТ 5781-82		
Б4		1		⌀ 25 АIII l=6230	1	23.92
Б4		3		⌀ 12 АIII l=6230	1	5.53
Б4		4		⌀ 12 АIII l=880	26	0.78

Обозначение	Марка	Масса
1.125 КЛ-2 2-1.11-33	К-31	73.08
	К-32	49.73

Изм	№ уч.	Лист	№ докум.	Дата	Подп.	Фамилия

Нач. отд.	Бунич		11.90
Гл. конст.	Бунич		"
Рук. гр.	Иванова		"
Провер.	Иванова		"
Рассчит.	Никифоров		"
Разраб.	Козырева		"
Исполн.	Козырева		"
Н. контр.	Бунич		"

1.125 КЛ-2 2-1.11 33

Плоские каркасы К-31; К-32

Стадия	Масса	Масштаб
Р	см. табл.	б/м

Лист 1 Листов 1

ЛЕННИИПРОЕКТ ОКУ

Формат А3

Согласовано

Взам.инв.№

Подпись и дата

Инв.№ подл.

Т-710 Ленниипроект. РТП. Зак 119 Тир 5700.

К-33

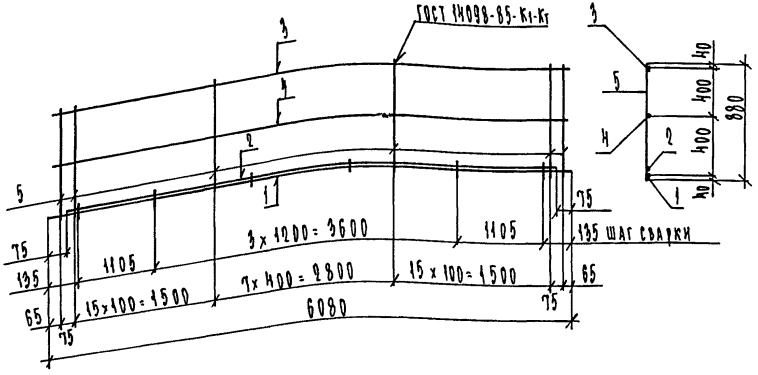

К-34

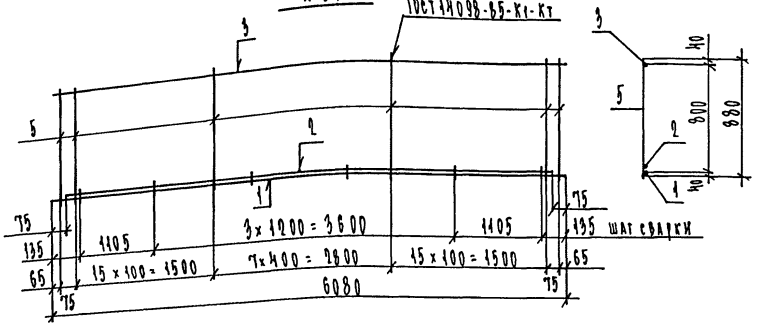

Обозначение	Марка	Масса
1.125 КА-2 2-1.11-34	К-33	171.32
	К-34	161.71

Изм	№ уч.	Лист	№ докум.	Дата	Подп.	Фамилия

Формат	Зона	Поз.	Обозначение	Наименование	Кол.	Примечание
				Документация		
А3			1.125 КА-2 2-1.11 ПЗ	Пояснительная записка		
				Переменные данные для исполнения		
				1.125 КА-2 2-1.11		
				К-33		
				Детали		Масса поз. кг
				ГОСТ 5781-82		
БЧ		1		⌀ 36 AIII ℓ = 6080	1	48.58
БЧ		2		⌀ 36 AIII ℓ = 5930	1	47.38
БЧ		3		⌀ 25 AIII ℓ = 6080	1	23.35
БЧ		4		⌀ 16 AIII ℓ = 6080	1	9.61
БЧ		5		⌀ 14 AIII ℓ = 880	40	1.06
				1.125 КА-2 2-1.11		
				К-34		
				Детали		
				ГОСТ 5781-82		
БЧ		1		⌀ 36 AIII ℓ = 6080	1	48.58
БЧ		2		⌀ 36 AIII ℓ = 5930	1	47.38
БЧ		3		⌀ 25 AIII ℓ = 6080	1	23.35
БЧ		4		⌀ 14 AIII ℓ = 880	40	1.06

Нач.отд.	Бунич	11.90
Гл.конст.	Бунич	"
Рук.гр.	Иванова	"
Провер.	Иванова	"
Разраб.	Никифоров	"
Разраб.	Козырева	"
Н.контр.	Козырева	"
Н.контр.	Бунич	"

1.125 КА-2 2-1.11 34

Плоские каркасы К-33; К-34

Стадия	Масса	Масштаб
Р	см. табл.	1/м
Лист 1	Листов 1	

ЛЕННИИПРОЕКТ ВКУ

Формат А3

Согласовано

Инв.№ подл. | Подпись и дата | Взам.инв.№

К-35

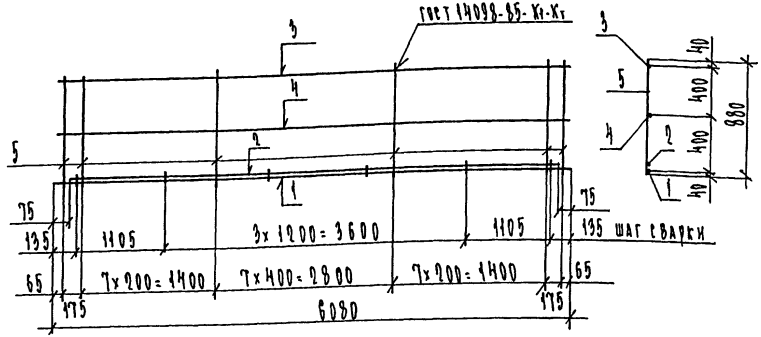

К-36

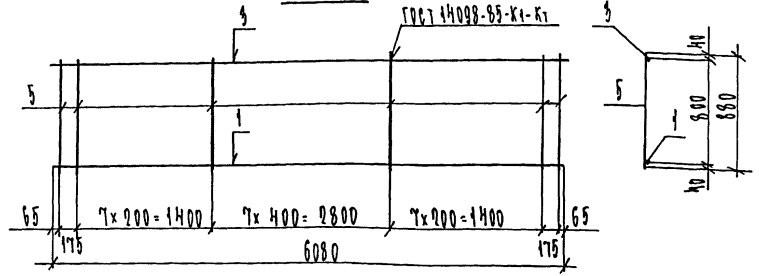

Формат	Зона	Поз.	Обозначение	Наименование	Кол.	Примечание
				Документация		
А3			1.125 КЛ-2 2-1.11 ПЗ	Пояснительная записка		
			Переменные	данные для исполнения		
				1.125 КЛ-2 2-1.11		
				К-35		
				Детали		Масса поз кг
				ГОСТ 5781-82		
Б4		1		⌀ 36 АIII l= 6080	1	48.58
Б4		2		⌀ 36 АIII l= 5930	1	47.38
Б4		3		⌀ 14 АIII l= 6080	1	7.36
Б4		4		⌀ 16 АIII l= 6080	1	9.61
Б4		5		⌀ 14 АIII l= 880	24	1.06
				1.125 КЛ-2 2-1.11		
				К-36		
				Детали		
				ГОСТ 5781-82		
Б4		1		⌀ 36 АIII l= 6080	1	48.58
Б4		3		⌀ 14 АIII l= 6080	1	7.36
Б4		5		⌀ 14 АIII l= 880	24	1.06

Обозначение	Марка	Масса
1.125 КЛ-2 2-1.11 - 35	К-35	137.99
	К-36	81.00

Изм	№ уч.	Лист	№ докум.	Дата	Подп.	Фамилия

Нач. отд.	Бунич		11.90
Гл. конст.	Бунич		"
Рук. гр.	Иванова		"
Провер.	Иванова		"
Рассчит.	Никифоров		"
Раз раб.	Козырева		"
Исполн.	Козырева		"
Н. контр.	Бунич		"

1.125 КЛ-2 2-1.11 35

Плоские каркасы К-35; К-36.

Стадия	Масса	Масштаб
Р	см. табл	б/м

Лист 1 Листов 1

ЛЕННИИПРОЕКТ ОКУ

Формат А3

Согласовано

Взам.инв.№

Подпись и дата

Инв.№ подл.

К-37

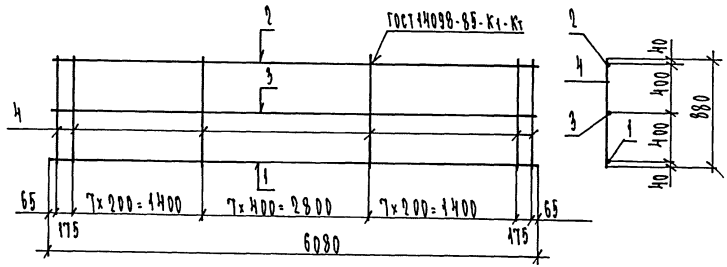

К-38

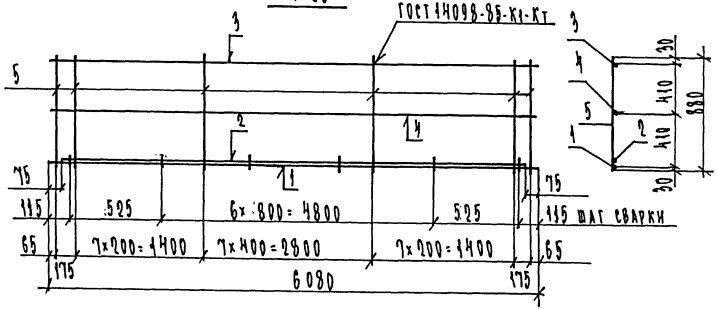

Обозначение	Марка	Масса
1.195 КЛ-2 2-1.11 – ЭБ	К-37	90,99
	К-38	79,85

Изм	№ уч.	Лист	№ докум.	Дата	Подп.	Фамилия

Формат	Зона	Поз.	Обозначение	Наименование	Кол.	Примечание
				Документация		
А3			1.195 КЛ-2 2-1.11 ПЗ	Пояснительная записка		
				Переменные данные для исполнения		
				1.195 КЛ-2 2-1.11		
				К-37		
				Детали		Масса кг
				Гост 5781-82		
БЧ		1		⌀ 36 AIII ℓ = 6080	1	48.58
БЧ		2		⌀ 14 AIII ℓ = 6080	1	7.36
БЧ		3		⌀ 16 AIII ℓ = 6080	1	9.61
БЧ		4		⌀ 14 AIII ℓ = 880	24	1.06
				1.195 КЛ-2 2-1.11		
				К-38		
				Детали		
				Гост 5781-82		
БЧ		1		⌀ 25 AIII ℓ = 6080	1	23.35
БЧ		2		⌀ 25 AIII ℓ = 5930	1	22.77
БЧ		3		⌀ 12 AIII ℓ = 6080	1	5.40
БЧ		4		⌀ 16 AIII ℓ = 6080	1	9.61
БЧ		5		⌀ 12 AIII ℓ = 880	24	0.78

Нач. отд.	Бунич		11.90
Гл. конст.	Бунич		"
Рук. гр.	Иванов		"
Провер.	Иванова		"
Рассчит.	Никифоров		"
Разраб.	Кузнецова		"
Исполн.	Кузнецова		"
Н. контр.	Бунич		"

1.195 КЛ-2 2-1.11 36

Плоские каркасы К-37; К-38

Стадия	Масса	Масштаб
Р	см. табл.	1/м
Лист 1	Листов 1	

ЛЕННИИПРОЕКТ ОКУ

Формат А3

Согласовано

Инв.№ подл. | Подпись и дата | Взам.инв.№

К-39

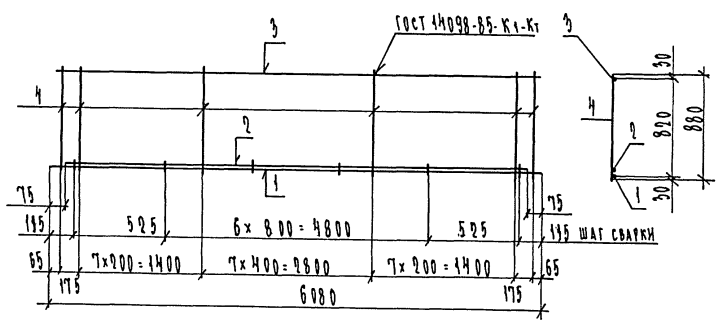

К-40

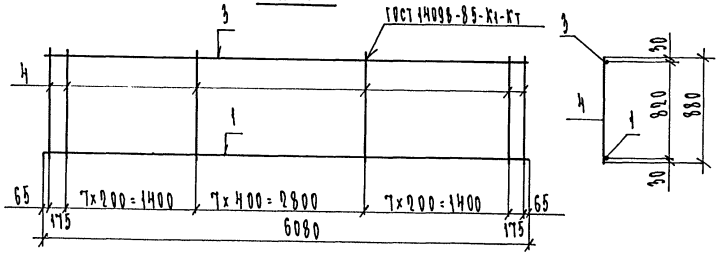

Формат	Зона	Поз.	Обозначение	Наименование	Кол.	Примечание
				Документация		
А3			1.125 КЛ-2 2-1.11 ПЗ	Пояснительная записка		
			Переменные	данные для исполнения		
				1.125 КЛ-2 2-1.11		
				К-39		
				Детали		Масса поз кг
				ГОСТ 5781-82		
БЧ		1		⌀ 25 АIII l=6080	1	23.35
БЧ		2		⌀ 25 АIII l=5930	1	22.77
БЧ		3		⌀ 12 АIII l=6080	1	5.40
БЧ		4		⌀ 12 АIII l=880	24	0.78
				1.125 КЛ-2 2-1.11		
				К-40		
				Детали		
				ГОСТ 5781-82		
БЧ		1		⌀ 25 АIII l=6080	1	23.35
БЧ		3		⌀ 12 АIII l=6080	1	5.40
БЧ		4		⌀ 12 АIII l=880	24	0.78

Обозначение	Марка	Масса
1.125 КЛ-2 2-1.11-37	К-39	70.24
	К-40	47.47

Изм	№ уч.	Лист	№ докум.	Дата	Подп.	Фамилия

Нач. отд	Бунич	[signature]	11.90
Гл. конст.	Бунич	[signature]	"
Рук. гр.	Иванова	[signature]	"
Провер.	Иванова	[signature]	"
Рассчит	Никифоров	[signature]	"
Разраб	Козырева	[signature]	"
Исполн	Козырева	[signature]	"
Н. контр.	Бунич	[signature]	"

1.125 КЛ-2 2-1.11 37

Плоские каркасы К-39; К-40

Стадия	Масса	Масштаб
Р	см. табл.	б/м

Лист 1 Листов 1

ЛЕННИИПРОЕКТ ОКУ

Формат А3

Согласовано

Взам.инв.№ | Подпись и дата | Инв.№ подл.

Т-710 Ленниипроект. РТП. зак 119 тир 500

К-41

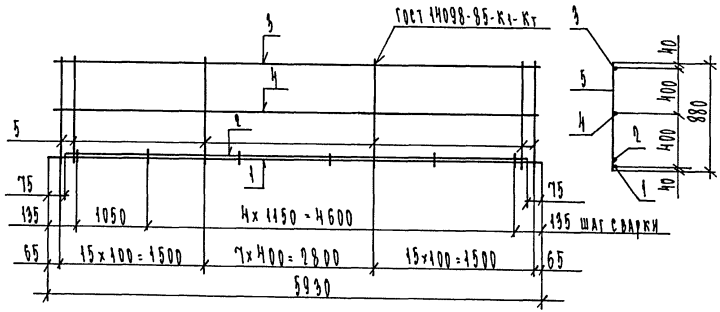

К-42

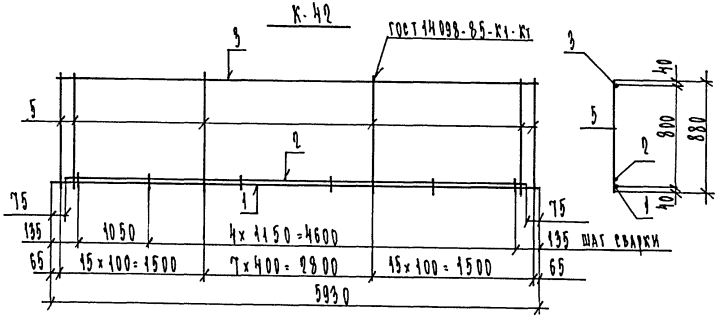

Формат	Зона	Поз.	Обозначение	Наименование	Кол.	Примечание
				Документация		
А3			1.125 КЛ-2 2-1.11 ПЗ	Пояснительная записка		
			Переменные	данные для исполнения		
				1.125 КЛ-2 2-1.11		
				К-41		
				Детали		Масса поз кг
				ГОСТ 5781-82		
Б4		1		ф 36 АIII l=5930	1	47.38
Б4		2		ф 36 АIII l=5780	1	46.18
Б4		3		ф 25 АIII l=5930	1	22.77
Б4		4		ф 16 АIII l=5930	1	9.37
Б4		5		ф 14 АIII l=880	38	1.06
				1.125 КЛ-2 2-1.11		
				К-42		
				Детали		
				ГОСТ 5781-82		
Б4		1		ф 36 АIII l=5930	1	47.38
Б4		2		ф 36 АIII l=5780	1	46.18
Б4		3		ф 25 АIII l=5930	1	22.77
Б4		4		ф 14 АIII l=880	38	1.06

Обозначение	Марка	Масса
1.125 КЛ-2 2-1.11-38	К-41	165,98
	К-42	156,61

Изм	№ уч.	Лист	№ докум.	Дата	Подп.	Фамилия

Нач. отд	Бунич.		11.90
Гл. конст	Бунич		"
Рук. гр.	Иванова		"
Провер	Иванова		"
Рассчит	Никифоров		"
Разраб	Козырева		"
Исполн.	Козырева		"
Н. контр.	Бунич		"

1.125 КЛ-2 2-1.11 38

Плоские каркасы К-41; К-42

Стадия	Масса	Масштаб
Р	см табл.	б/м

Лист 1 Листов 1

ЛЕННИИПРОЕКТ ОКУ

Формат А3

Согласовано

Взам.инв.№ | Подпись и дата | Инв.№ подл.

Т-710 Ленниипроект. РТП. Зак 119 тир 500.

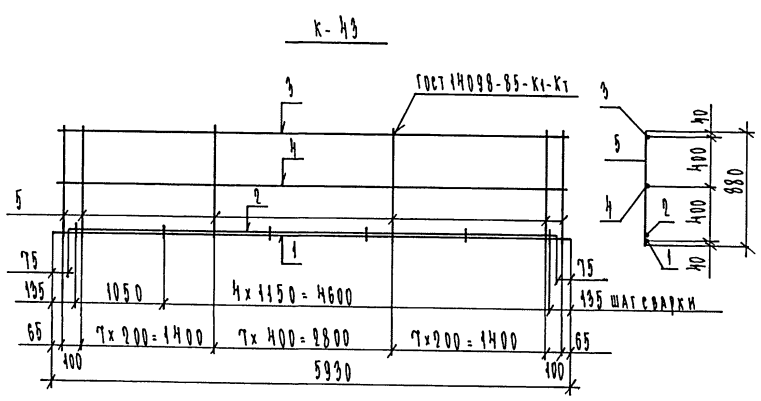

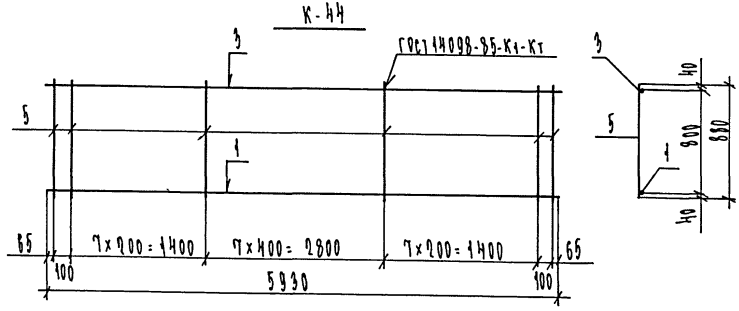

Формат	Зона	Поз.	Обозначение	Наименование	Кол.	Примечание
				Документация		
А3			1.125 КА-2 2-1.11 ПЗ	Пояснительная записка		
			Переменные	Данные для исполнения		
				1.125 КА-2 2-1.11		
				К-43		
				Детали		Масса поз. кг
				ГОСТ 5781-82		
БЧ		1		⌀ 36 AIII ℓ = 5930	1	47.38
БЧ		2		⌀ 36 AIII ℓ = 5780	1	46.18
БЧ		3		⌀ 14 AIII ℓ = 5930	1	7.18
БЧ		4		⌀ 16 AIII ℓ = 5930	1	9.37
БЧ		5		⌀ 14 AIII ℓ = 880	24	1.06
				1.125 КА-2 2-1.11		
				К-44		
				Детали		
				ГОСТ 5781-82		
БЧ		1		⌀ 36 AIII ℓ = 5930	1	47.38
БЧ		3		⌀ 14 AIII ℓ = 5930	1	7.18
БЧ		5		⌀ 14 AIII ℓ = 880	24	1.06

Обозначение	Марка	Масса
1.125 КА-2 2-1.11-39	К-43	135,55
	К-44	80,00

Изм	№ уч.	Лист	№ докум.	Дата	Подп.	Фамилия

Нач. отд.	Бунич		11.90
Гл. конст	Бунич		
Рук. гр.	Иванова		
Провер.	Иванова		
Рассчит.	Никифоров		
Разраб.	Козырева		
Исполн.	Козырева		
Н. контр.	Бунич		

1.125 КА-2 2-1.11 '89

Плоские каркасы К-43; К-44

Стадия	Масса	Масштаб
Р	см. табл.	1/10
Лист 1	Листов 1	

ЛЕННИИПРОЕКТ ОКУ

Формат А3

Согласовано

Взам. инв. №

Подпись и дата

Инв. № подл.

Т-710 Ленинградский РТП. Зак 119 Тир 5700.

К-45

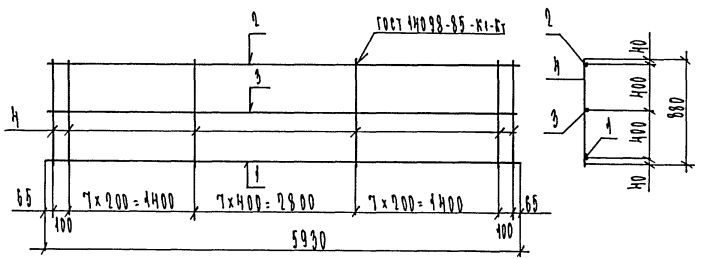

К-46

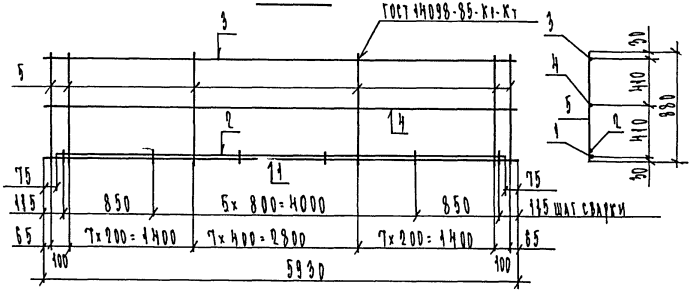

Обозначение	Марка	Масса
1.195 КЛ-2 2-1.11 - ПО	К-45	89.37
	К-46	78.33

Изм	№ уч.	Лист	№ докум.	Дата	Подп.	Фамилия

Формат	Зона	Поз.	Обозначение	Наименование	Кол.	Примечание
				Документация		
А3			1.195 КЛ-2 2-1.11 ПЗ	Пояснительная записка		
				Переменные данные для исполнения		
				1.195 КЛ-2 2-1.11		
				К-45		
				Детали		Масса ед. кг
				ГОСТ 5781-82		
БЧ		1		⌀ 36 AIII ℓ = 5930	1	47.38
БЧ		2		⌀ 14 AIII ℓ = 5930	1	7.18
БЧ		3		⌀ 16 AIII ℓ = 5930	1	9.37
БЧ		4		⌀ 14 AII ℓ = 880	24	1.06
				1.195 КЛ-2 2-1.11		
				К-46		
				Детали		
				ГОСТ 5781-82		
БЧ		1		⌀ 25 AIII ℓ = 5930	1	22.77
БЧ		2		⌀ 25 AIII ℓ = 5780	1	22.20
БЧ		3		⌀ 10 AII ℓ = 5930	1	5.27
БЧ		4		⌀ 16 AIII ℓ = 5930	1	9.37
БЧ		5		⌀ 12 AII ℓ = 880	24	0.78

Нач. отд.	Бунич		11.90
Гл. конст.	Бунич		"
Нач. гр.	Иванова		"
Провер.	Иванова		"
Т. контр.	Никифорова		"
Разраб.	Козырева		"
Исполн.	Козырева		"
Н. контр.	Бунич		"

1.195 КЛ-2 2-1.11 ПО

Плоские каркасы К-45; К-46

Стадия	Масса	Масштаб
Р	см. табл.	1/10
Лист 4	Листов 4	

ЛЕННИИПРОЕКТ ОКУ

Формат А3

Согласовано

Инв.№ подл. | Подпись и дата | Взам.инв.№

Т-710 Ленинградский РТП. Зак. 119 Тир 5000

К-47

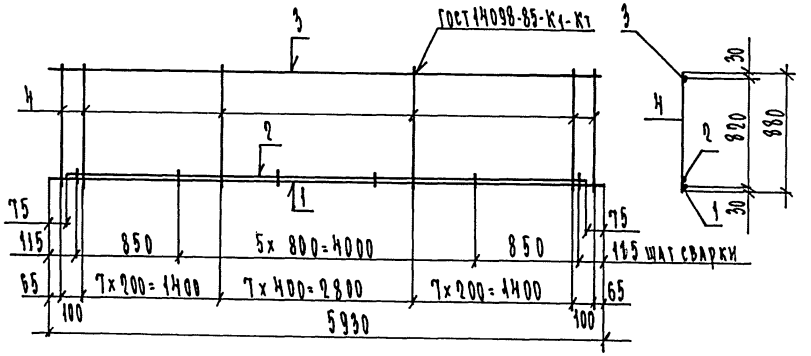

К-48

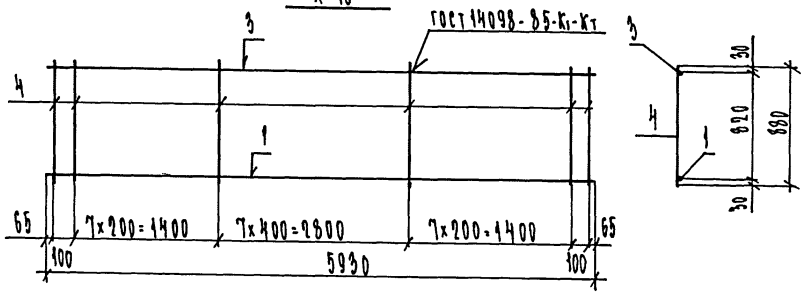

Формат	Зона	Поз.	Обозначение	Наименование	Кол.	Примечание
				Документация		
А3			1.125 КА-2 2-1.11 ПЗ	Пояснительная записка		
				Переменные данные для исполнения		
				1.125 КА-2 2-1.11		
				К-47		
				Детали		Масса 805 кг
				ГОСТ 5781-82		
БЧ		1		ф 25 AIII ℓ= 5930	1	22.77
БЧ		2		ф 25 AIII ℓ= 5780	1	22.20
БЧ		3		ф 12 AIII ℓ= 5930	1	5.27
БЧ		4		ф 12 AIII ℓ= 880	24	0.78
				1.125 КА-2 2-1.11		
				К-48		
				Детали		
				ГОСТ 5781-82		
БЧ		1		ф 25 AIII ℓ= 5930	1	22.77
БЧ		3		ф 12 AIII ℓ= 5930	1	5.27
БЧ		4		ф 12 AIII ℓ= 880	24	0.78

Обозначение	Марка	Масса
1.125 КА-2 2-1.11 - АТ	К-47	68.96
	К-48	46.76

Изм	№ уч.	Лист	№ докум.	Дата	Подп.	Фамилия

Нач.отд	Бунич		11.90
Гл.конст	Бунич		"
Рук.гр.	Иванова		"
Провер	Иванова		"
Рассчит	Никифоров		"
Разраб	Козырева		"
Исполн.	Козырева		"
Н.контр	Бунич		"

1.125 КА-2 2-1.11 АТ

Плоские каркасы К-47; К-48

Стадия	Масса	Масштаб
Р	см. табл.	б/м
Лист	Листов	

ЛЕННИИПРОЕКТ ОКУ

Формат А3

Согласовано

Инв.№ подл. | Подпись и дата | Взам.инв.№

Т-710 Ленинградский. РТП. Зак 119 тир 500

К-49

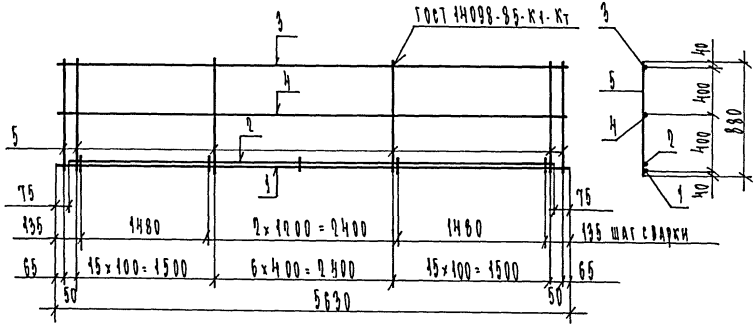

К-50

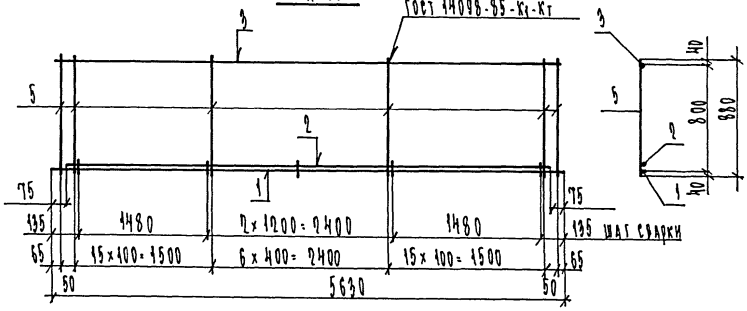

Формат	Зона	Поз.	Обозначение	Наименование	Кол.	Примечание
				Документация		
А3			1.125 КЛ-2 2-1.11 ПЗ	Пояснительная записка		
			Переменные	данные для исполнения		
				1.125 КЛ-2 2-1.11		
				К-49		
				Детали		Масса поз кг
				ГОСТ 5781-82		
БЧ		1		⌀36АIII l=5630	1	44.98
БЧ		2		⌀36АIII l=5480	1	43.79
БЧ		3		⌀25АIII l=5630	1	21.62
БЧ		4		⌀16АIII l=5630	1	8.90
БЧ		5		⌀14АIII l=880	39	1.06
				1.125 КЛ-2 2-1.11		
				К-50		
				Детали		
				ГОСТ 5781-82		
БЧ		1		⌀36АIII l=5630	1	44.98
БЧ		2		⌀36АIII l=5480	1	43.79
БЧ		3		⌀25АIII l=5630	1	21.62
БЧ		4		⌀14АIII l=880	39	1.06

Обозначение	Марка	Марка
1.125 КЛ-2 2-1.11-42	К-49	160.63
	К-50	151.73

Изм	№ уч.	Лист	№ докум.	Дата	Подп.	Фамилия

Нач. отд.	Бунич		11.90
Гл. конст.	Бунич		"
Рук. гр.	Иванова		"
Провер.	Иванова		"
Рассчит.	Никифоров		"
Разраб.	Козырева		"
Исполн.	Козырева		"
Н. контр.	Бунич		"

1.125 КЛ-2 2-1.11 42

Плоские каркасы К-49; К-50

Стадия	Масса	Масштаб
Р	см табл.	б/м

Лист 1 Листов 1

ЛЕННИИПРОЕКТ ОКУ

Формат А3

Согласовано

Взам. инв. №

Подпись и дата

Инв. № подл.

К-51

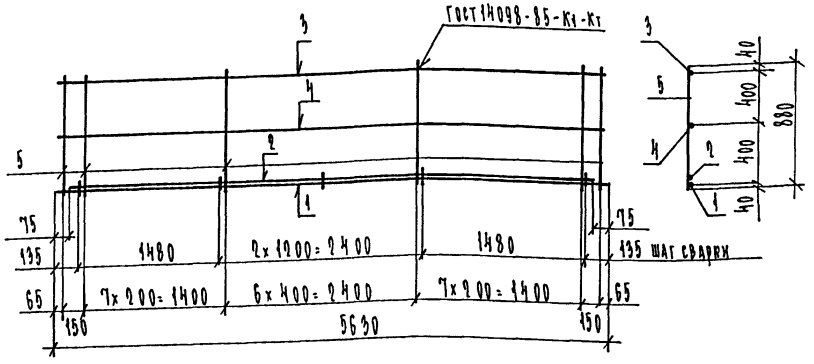

К-52

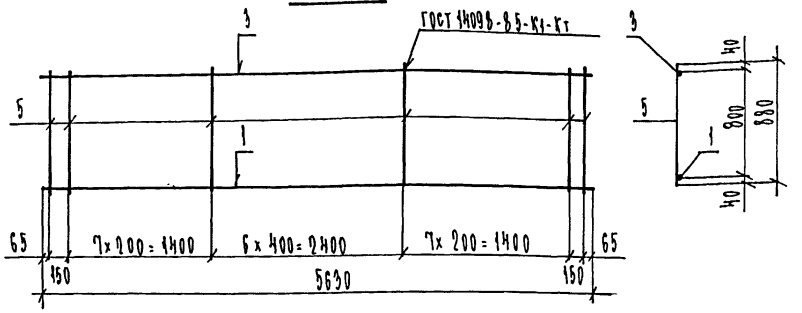

Формат	Зона	Поз.	Обозначение	Наименование	Кол.	Примечание
				Документация		
А3			1.125 КЛ-2 2-1.11 ПЗ	Пояснительная записка		
			Переменные	данные для исполнения		
				1.125 КЛ-2 2-1.11		
				К-51		
				Детали		Масса поз. кг
				ГОСТ 5781-82		
Б4		1		⌀36АIII l=5630	1	44.98
Б4		2		⌀36АIII l=5480	1	43.79
Б4		3		⌀14АIII l=5630	1	6.81
Б4		4		⌀16АIII l=5630	1	8.90
Б4		5		⌀14АIII l=880	23	1.06
				1.125 КЛ-2 2-1.11		
				К-52		
				Детали		
				ГОСТ 5781-82		
Б4		1		⌀36АIII l=5630	1	44.98
Б4		3		⌀14АIII l=5630	1	6.81
Б4		5		⌀14АIII l=880	23	1.06

Обозначение	Марка	Масса
1.125 КЛ-2 2-1.11-43	К-51	128.86
	К-52	76.17

Изм	№ уч.	Лист	№ докум.	Дата	Подп.	Фамилия

Нач. отд.	Бунич		11.90
Гл. конст.	Бунич		"
Рук. гр.	Иванова		"
Провер.	Иванова		"
Рассчит.	Никифоров		"
Разраб.	Козырева		"
Исполн.	Козырева		"
Н. контр.	Бунич		"

1.125 КЛ-2 2-1.11 43

Плоские каркасы К-51; К-52

Стадия	Масса	Масштаб
Р	см. табл.	б/м

Лист 1 Листов 1

ЛЕННИИПРОЕКТ ОКУ

Формат А3

Согласовано

Взам. инв. №

Подпись и дата

Инв. № подл.

Т-710 Ленниипроект. РТП. Зак 119 тир 5700.

К-53

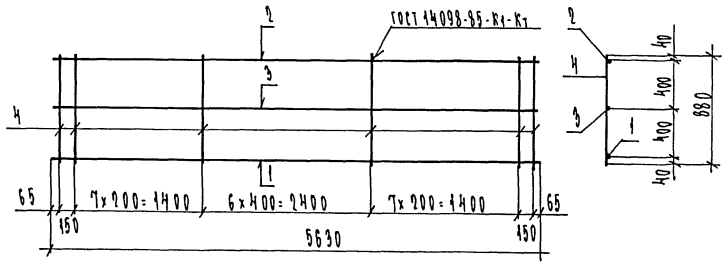

К-54

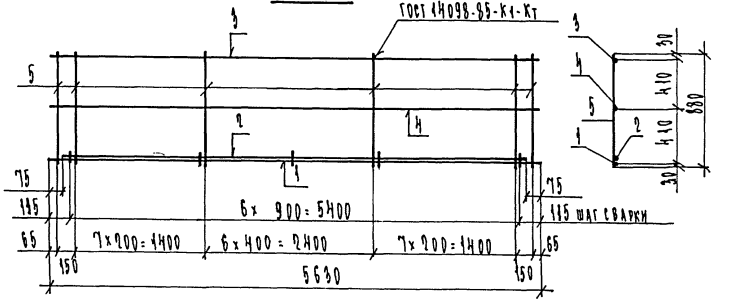

Формат	Зона	Поз.	Обозначение	Наименование	Кол.	Примечание
				Документация		
А3			1.195 КЛ-2 2-1.11 ПЗ	Пояснительная записка		
				Переменные данные для исполнения		
				1.195 КЛ-2 2-1.11		
				К-53		
				Детали		Масса ед. кг
				ГОСТ 5781-82		
БЧ		1		ф 36 А III ℓ = 5630	1	44.98
БЧ		2		ф 14 А III ℓ = 5630	1	6.81
БЧ		3		ф 16 А III ℓ = 5630	1	8.90
БЧ		4		ф 14 А III ℓ = 880	93	1.06
				1.195 КЛ-2 2-1.11		
				К-54		
				Детали		
				ГОСТ 5781-82		
БЧ		1		ф 25 А III ℓ = 5630	1	21.62
БЧ		2		ф 25 А III ℓ = 5450	1	21.04
БЧ		3		ф 12 А III ℓ = 5630	1	5.00
БЧ		4		ф 16 А III ℓ = 5630	1	8.90
БЧ		5		ф 12 А III ℓ = 880	93	0.78

Обозначение	Марка	Масса
1.195 КЛ-2 2-1.11 - ЧЧ	К-53	85.07
	К-54	74.50

Изм.	№ уч.	Лист	№ докум.	Дата	Подп.	Фамилия

Нач. отд.	Бунич		11.90
Гл. конст.	Бунич		"
Рук. гр.	Иванова		"
Провер.	Иванова		"
Разраб.	Жихоров		"
Разраб.	Козырева		"
Исполн.	Козырева		"
Н. контр.	Бунич		"

1.195 КЛ-2 2-1.11 ЧЧ

Плоские каркасы К-53; К-54

Стадия	Масса	Масштаб
Р	см. табл.	б/м
Лист 1	Листов 1	

ЛЕННИИПРОЕКТ ОКУ

Формат А3

Согласовано

Взам.инв.№

Подпись и дата

Инв.№ подл.

К-55

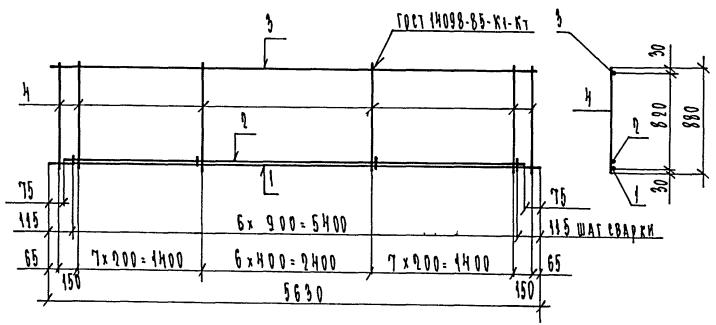

К-56

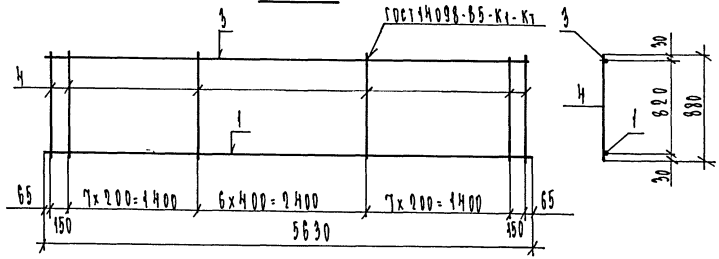

Формат	Зона	Поз.	Обозначение	Наименование	Кол.	Примечание
				Документация		
А3			1.125 КЛ-2 2-1.11 ПЗ	Пояснительная записка		
			Переменные	данные для исполнения		
				1.125 КЛ-2 2-1.11		
				К-55		
				Детали		Масса поз кг
				ГОСТ 5781-82		
Б4		1		ф 25 АIII l=5630	1	21.62
Б4		2		ф 25 АIII l=5480	1	21.04
Б4		3		ф 12 АIII l=5630	1	5.00
Б4		4		ф 12 АIII l=880	23	0.78
				1.125 КЛ-2 2-1.11		
				К-56		
				Детали		
				ГОСТ 5781-82		
Б4		1		ф 25 АIII l=5630	1	21.62
Б4		3		ф 12 АIII l=5630	1	5.00
Б4		4		ф 12 АIII l=880	23	0.78

Обозначение	Марка	Масса
1.125 КЛ-2 2-1.11 - 45	К-55	65.60
	К-56	44.56

Изм	№ уч.	Лист	№ докум.	Дата	Подп.	Фамилия

Нач. отд.	Бунич		11.90
Гл. конст.	Бунич		"
Рук. гр.	Иванова		"
Провер.	Иванова		"
Рассчит.	Никифоров		"
Разраб.	Козырева		"
Исполн.	Козырева		"
Н. контр.	Бунич		"

1.125 КЛ-2 2-1.11 45

Плоские каркасы К-55 ; К-56

Стадия	Масса	Масштаб
Р	см. табл.	б/м

Лист 1 Листов 1

ЛЕННИИПРОЕКТ ОКУ

Формат А3

Согласовано

Взам.инв.№ | Подпись и дата | Инв.№ подл.

Т-710 Ленниипроект. РТП. Зак 119 тир 5000.

К-57

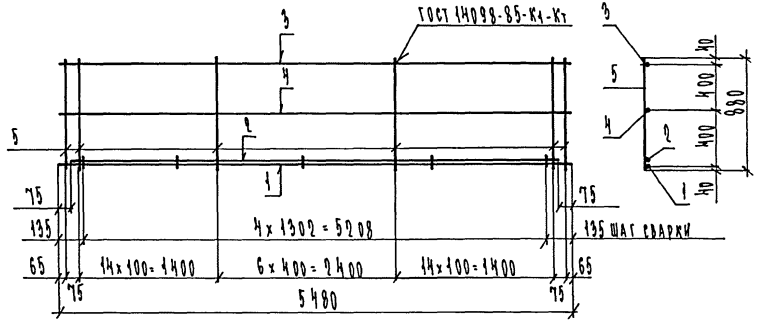

К-58

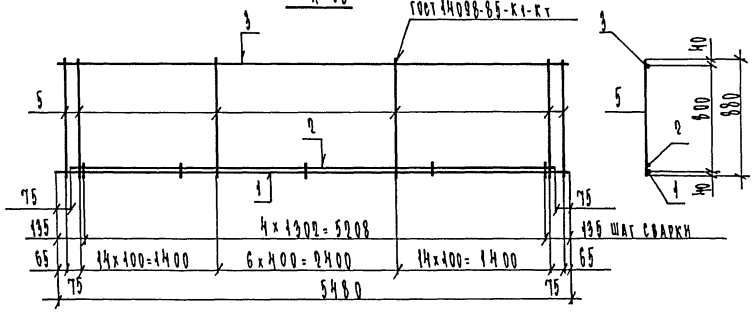

Обозначение	Марка	Масса
1.195 КЛ-2 2-1.11-46	К-57	155.29
	К-58	146.64

Изм	№ уч.	Лист	№ докум.	Дата	Подп.	Фамилия

Формат	Зона	Поз.	Обозначение	Наименование	Кол.	Примечание
				Документация		
А3			1.195 КЛ-2 2-1.11 ПЗ	Пояснительная записка		
				Переменные данные для исполнения		
				1.195 КЛ-2 2-1.11		
				К-57		
				Детали		Масса поз кг
				ГОСТ 5781-82		
БЧ		1		⌀ 36 AIII ℓ = 5480	1	43.79
БЧ		2		⌀ 36 AIII ℓ = 5330	1	42.59
БЧ		3		⌀ 25 AIII ℓ = 5480	1	21.04
БЧ		4		⌀ 16 AIII ℓ = 5480	1	8.65
БЧ		5		⌀ 14 AIII ℓ = 880	37	1.06
				1.195 КЛ-2 2-1.11		
				К-58		
				Детали		
				ГОСТ 5781-82		
БЧ		1		⌀ 36 AIII ℓ = 5480	1	43.79
БЧ		2		⌀ 36 AIII ℓ = 5330	1	42.59
БЧ		3		⌀ 25 AIII ℓ = 5480	1	21.04
БЧ		4		⌀ 14 AIII ℓ = 880	37	1.06

Нач. отд.	Бунин		11.90
Гл. конст.	Бунин		"
Рук. гр.	Иванова		"
Проверил	Иванова		"
Рассчит.	Никифоров		"
Разраб.	Козырева		"
Исполн.	Козырева		"
Н. контр.	Бунин		"

1.195 КЛ-2 2-1.11 46

Плоские каркасы К-57; К-58

Стадия	Масса	Масштаб
Р	см таб.	б/м
Лист 1	Листов 1	

ЛЕННИИПРОЕКТ ОКУ

Формат А3

Согласовано

Инв. № подл. | Подпись и дата | Взам. инв. №

К-59

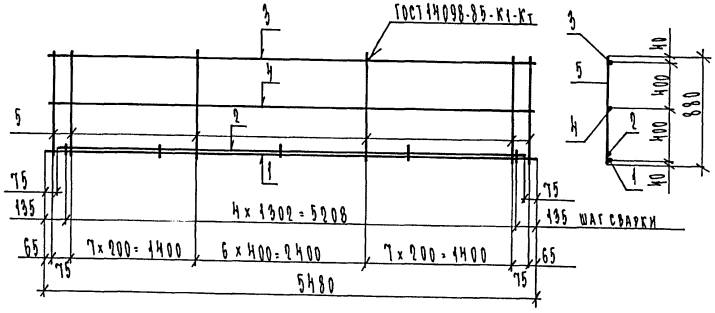

К-60

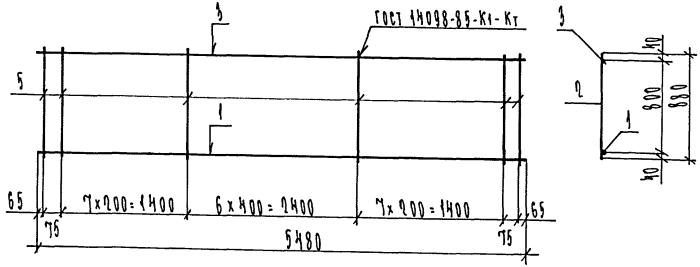

Формат	Зона	Поз.	Обозначение	Наименование	Кол.	Примечание
				Документация		
А3			1.125 КЛ-2 2-1.11 ПЗ	Пояснительная записка		
			Переменные	данные для исполнения		
				1.125 КЛ-2 2-1.11		
				К-59		
				Детали		Масса поз кг
				ГОСТ 5781-82		
БЧ		1		⌀36 АIII l = 5480	1	43.79
БЧ		2		⌀36 АIII l = 5330	1	42.59
БЧ		3		⌀14 АIII l = 5480	1	6.63
БЧ		4		⌀16 АIII l = 5480	1	8.65
БЧ		5		⌀14 АIII l = 880	23	1.06
				1.125 КЛ-2 2-1.11		
				К-60		
				Детали		
				ГОСТ 5781-82		
БЧ		1		⌀36 АIII l = 5480	1	43.79
БЧ		3		⌀14 АIII l = 5480	1	6.63
БЧ		5		⌀14 АIII l = 880	23	1.06

Обозначение	Марка	Масса
1.125 КЛ-2 2-1.11-47	К-59	126.04
	К-60	74.80

Изм	№ уч.	Лист	№ докум.	Дата	Подп.	Фамилия

Нач. отд.	Бунич		11.90
Гл. конст.	Бунич		"
Рук. гр.	Иванова		"
Провер.	Иванова		"
Рассчит.	Никифоров		"
Разраб.	Козырева		"
Исполн.	Козырева		"
Н. контр.	Бунич		"

1.125 КЛ-2 2-1.11 47

Плоские каркасы К-59; К-60

Стадия	Масса	Масштаб
Р	см таблица	б/м

Лист 1 Листов 1

ЛЕННИИПРОЕКТ ОКУ

Формат А3

Согласовано

Взам.инв.№ | Подпись и дата | Инв.№ подл.

Т-710 Ленниипроект. РТП. Зак 119 Тир 5700

К-61

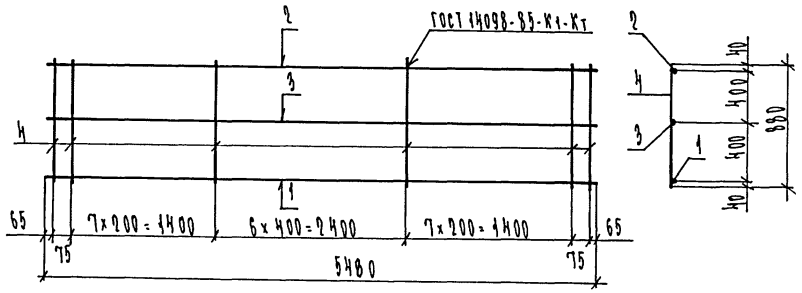

К-62

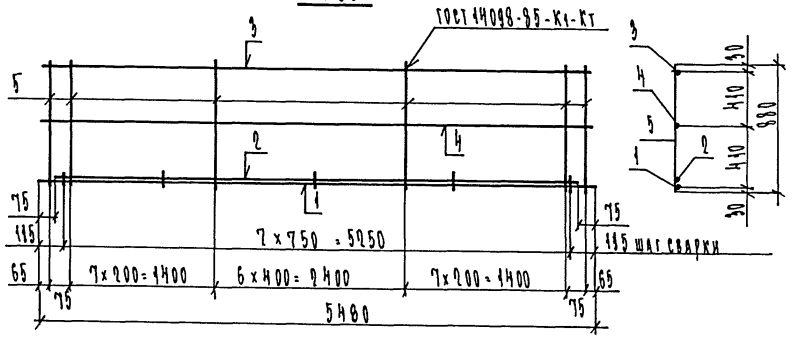

Формат	Зона	Поз.	Обозначение	Наименование	Кол.	Примечание
				Документация		
А3			1.125 КЛ-2 2-1.11 ПЗ	Пояснительная записка		
			Переменные	данные для исполнения		
				1.125 КЛ-2 2-1.11		
				К-61		
				Детали		Масса поз кг
				ГОСТ 5781-82		
БЧ		1		ф 36 АIII l=5480	1	43.79
БЧ		2		ф 14 АIII l=5480	1	6.63
БЧ		3		ф 16 АIII l=5480	1	8.65
БЧ		4		ф 14 АIII l=880	23	1.06
				1.125 КЛ-2 2-1.11		
				К-62		
				Детали		
				ГОСТ 5781-82		
БЧ		1		ф 25 АIII l=5480	1	21.04
БЧ		2		ф 25 АIII l=5330	1	20.47
БЧ		3		ф 12 АIII l=5480	1	4.87
БЧ		4		ф 16 АIII l=5480	1	8.65
БЧ		5		ф 12 АIII l=880	23	0.78

Обозначение	Марка	Масса
1.125 КЛ-2 2-1.11 - 48	К-61	83.45
	К-62	72.97

Изм	№ уч.	Лист	№ докум.	Дата	Подп.	Фамилия

Нач. отд.	Бунич		11.90
Гл. конст.	Бунич		"
Рук. гр.	Иванова		"
Провер.	Иванова		"
Рассчит.	Никифоров		"
Разраб.	Козырева		"
Исполн.	Козырева		"
Н. контр.	Бунич		"

1.125 КЛ-2 2-1.11 48

Плоские каркасы К-61; К-62

Стадия	Масса	Масштаб
Р	см. табл.	б/м

Лист 1 Листов 1

ЛЕННИИПРОЕКТ ОКУ

Формат А3

Согласовано

Взам. инв. №

Подпись и дата

Инв. № подл.

Т-710 Ленниипроект РТП. Зак 119 Тир 500.

К-63

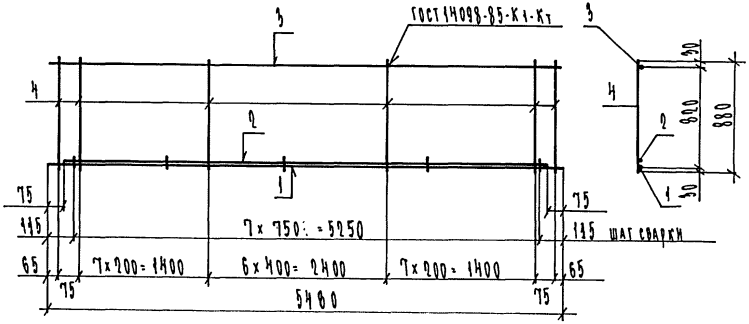

К-64

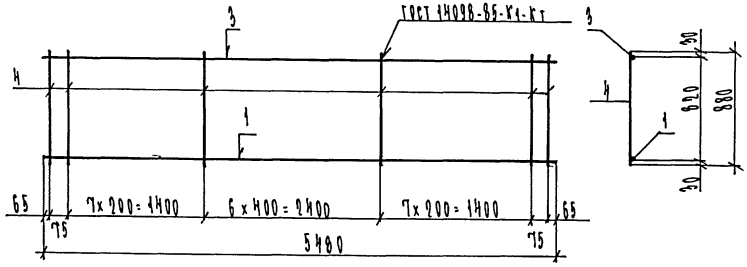

Формат	Зона	Поз.	Обозначение	Наименование	Кол.	Примечание
				Документация		
А3			1.125 КЛ-2 2-1.11 ПЗ	Пояснительная записка		
			Переменные	данные для исполнения		
				1.125 КЛ-2 2-1.11		
				К-63		
				Детали		Масса поз кг
				ГОСТ 5781-82		
Б4		1		⌀ 25 АIII l = 5480	1	21.04
Б4		2		⌀ 25 АIII l = 5330	1	20.47
Б4		3		⌀ 12 АIII l = 5480	1	4.87
Б4		4		⌀ 12 АIII l = 880	23	0.78
				1.125 КЛ-2 2-1.11		
				К-64		
				Детали		
				ГОСТ 5781-82		
Б4		1		⌀ 25 АIII l = 5480	1	21.04
Б4		3		⌀ 12 АIII l = 5480	1	4.87
Б4		4		⌀ 12 АIII l = 880	23	0.78

Обозначение	Марка	Масса
1.125 КЛ-2 2-1.11 - 49	К-63	64.32
	К-64	43.85

Изм	№ уч.	Лист	№ докум.	Дата	Подп.	Фамилия

Нач. отд.	Бунич		11.90
Гл. конст.	Бунич		"
Рук. гр.	Иванова		"
Провер.	Иванова		"
Рассчит	Никифоров		"
Разраб	Козырева		"
Исполн.	Козырева		"
Н. контр	Бунич		"

1.125 КЛ-2 2-1.11 49

Плоские каркасы К-63 ; К-64

Стадия	Масса	Масштаб
Р	см. табл.	б/м

Лист 1 Листов 1

ЛЕННИИПРОЕКТ ОКУ

Формат А3

Согласовано

Взам. инв. №

Подпись и дата

Инв. № подл.

Т-710 Ленниипроект РТП. зак 119 тир 5700.

К-65

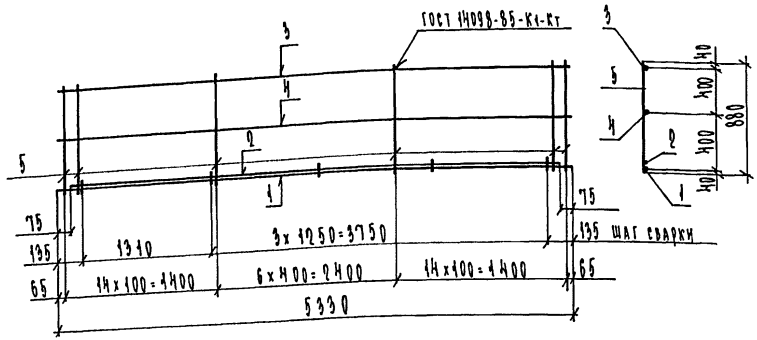

К-66

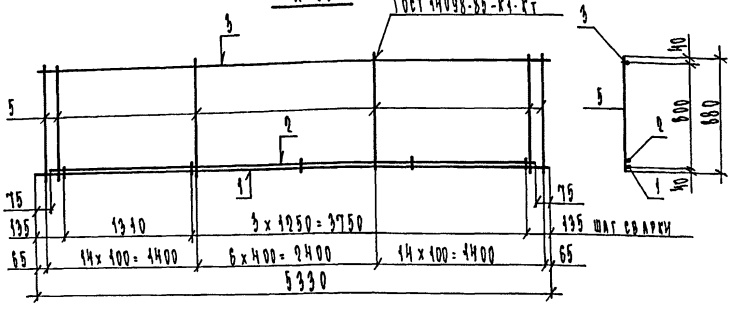

Формат	Зона	Поз.	Обозначение	Наименование	Кол.	Примечание
				Документация		
А3			1.125 КЛ-2 2-1.11 ПЗ	Пояснительная записка		
			Переменные	данные для исполнения		
				1.125 КЛ-2 2-1.11		
				К-65		
				Детали		Масса поз кг
				ГОСТ 5781-82		
БЧ		1		ф 36 АIII l=5330	1	42.59
БЧ		2		ф 36 АIII l=5180	1	41.39
БЧ		3		ф 25 АIII l=5330	1	20.47
БЧ		4		ф 16 АIII l=5330	1	8.42
БЧ		5		ф 14 АIII l=880	35	1.06
				1.125 КЛ-2 2-1.11		
				К-66		
				Детали		
				ГОСТ 5781-82		
БЧ		1		ф36АIII l=5330	1	42.59
БЧ		2		ф36АIII l=5180	1	41.39
БЧ		3		ф 25 АIII l=5330	1	20.47
БЧ		4		ф 14 АIII l=880	35	1.06

Обозначение	Марка	Масса
1.125 КЛ-2 2-1.11-50	К-65	149.97
	К-66	141.55

Изм	№ уч.	Лист	№ докум.	Дата	Подп.	Фамилия

Нач. отд.	Бунич		11.90
Гл. конст.	Бунич		"
Рук. гр.	Иванова		"
Провер.	Иванова		"
Рассчит.	Никифоров		"
Разраб.	Козырева		"
Исполн.	Козырева		"
Н. контр.	Бунич		"

1.125 КЛ-2 2-1.11 50

Плоские каркасы К-65; К-66

Стадия	Масса	Масштаб
Р	см. табл.	б/м

Лист 1 Листов 1

ЛЕННИИПРОЕКТ ОКУ

Формат А3

Согласовано

Взам. инв. №

Подпись и дата

Инв. № подл.

Т-710 Ленниипроект РТП. Зак 119 Тир 500.

К-67

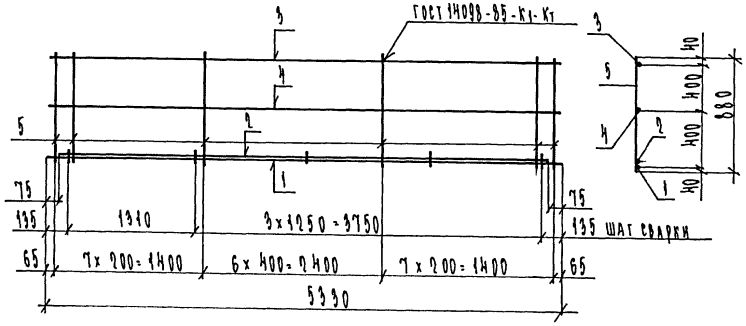

К-60

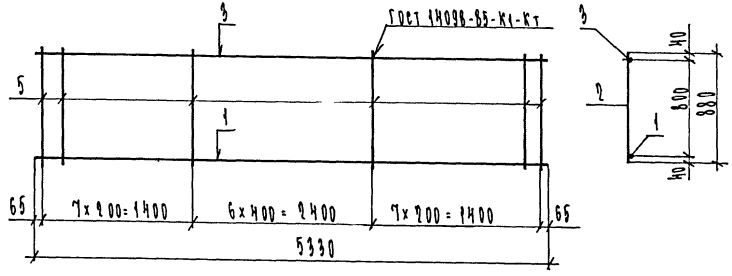

Формат	Зона	Поз.	Обозначение	Наименование	Кол.	Примечание
				Документация		
А3			1.195 КЛ-2 2-1.11 ПЗ	Пояснительная записка		
				Переменные данные для исполнения		
				1.195 КЛ-2 2-1.11		
				К-67		
				Детали		Масса поз кг
				ГОСТ 5781-82		
БЧ		1		ф 36 AIII ℓ= 5330	1	42.59
БЧ		2		ф 36 AIII ℓ= 5180	1	41.39
БЧ		3		ф 14 AIII ℓ= 5330	1	6.45
БЧ		4		ф 16 AIII ℓ= 5330	1	8.42
БЧ		5		ф 14 AIII ℓ= 880	24	1.06
				1.195 КЛ-2 2-1.11		
				К-68		
				Детали		
				ГОСТ 5781-82		
БЧ		1		ф 36 AIII ℓ= 5330	1	42.59
БЧ		3		ф 14 AIII ℓ= 5330	1	6.45
БЧ		5		ф 14 AIII ℓ= 880	24	1.06

Обозначение	Марка	Масса
1.195 КЛ-2 2-1.11-67	К-67	101.11
	К-68	71.90

Изм	№ уч.	Лист	№ докум.	Дата	Подп.	Фамилия

Нач. отд.	Бунич		11.90
Гл. конст	Бунич		"
Рук. гр.	Иванова		"
Провер.	Иванова		"
Рассчит.	Никифоров		"
Разраб.	Козырева		"
Исполн.	Козырева		"
Н. контр.	Бунич		"

1.195 КЛ-2 2-1.11 ПЗ

Плоские каркасы К-67; К-68

Стадия	Масса	Масштаб
Р	см. табл.	б/м
Лист 1	Листов 1	

ЛЕННИИПРОЕКТ ОКУ

Формат А3

Согласовано

Инв.№ подл. | Подпись и дата | Взам.инв.№

Т-710 Ленинградский РТП зак 119 тир 5200

К-69

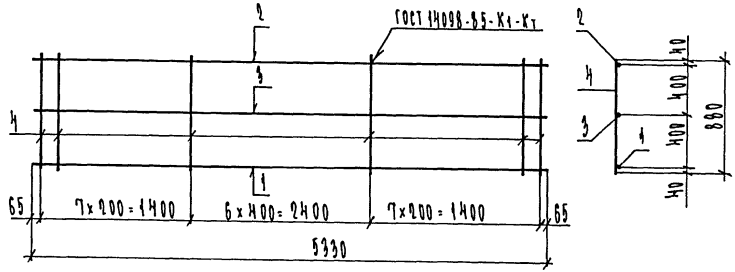

К-70

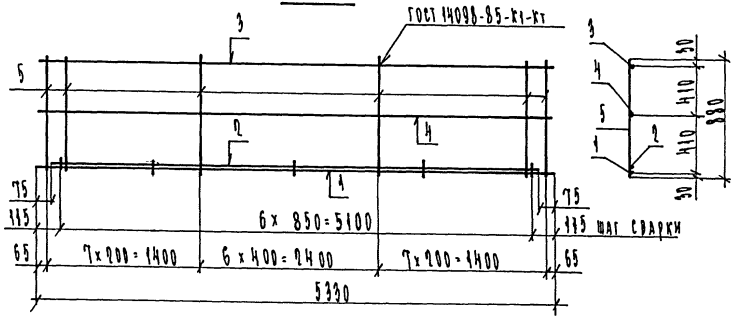

Обозначение	Марка	Масса
1.195 КЖ-2 2-1.11 - 52	К-69	79.72
	К-70	69.89

Изм	№ уч.	Лист	№ докум.	Дата	Подп.	Фамилия

Формат	Зона	Поз.	Обозначение	Наименование	Кол.	Примечание
				Документация		
А3			1.195 КЖ-2 2-1.11 ПЗ	Пояснительная записка		
			Переменные	Данные для исполнения		
				1.195 КЖ-2 2.1.11		
				К-69		
				Детали		Масса 1 поз кг
				ГОСТ 5781-82		
БЧ		1		⌀ 36 AIII ℓ=5330	1	42.59
БЧ		2		⌀ 14 AIII ℓ=5330	1	6.45
БЧ		3		⌀ 16 AIII ℓ=5330	1	8.42
БЧ		4		⌀ 14 AIII ℓ=880	24	1.06
				1.195 КЖ-2 2.1.11		
				К-70		
				Детали		
				ГОСТ 5781-82		
БЧ		1		⌀ 25 AIII ℓ=5330	1	20.47
БЧ		2		⌀ 25 AIII ℓ=5180	1	19.89
БЧ		3		⌀ 12 AIII ℓ=5330	1	4.73
БЧ		4		⌀ 16 AIII ℓ=5330	1	8.42
БЧ		5		⌀ 12 AIII ℓ=880	24	0.78

Нач. отд.	Бунин		11.90
Гл. конст.	Бунин		"
Рук. гр.	Иванова		"
Нач. БР	Иванова		"
Рассчит.	Никифоров		"
Разраб.	Козырева		"
Нормок.	Козырева		"
Н. контр.	Бунин		"

1.195 КЖ-2 2-1.11 52

Плоские каркасы К-69*, К-70

Стадия	Масса	Масштаб
Р	см. табл.	б/м
Лист 1	Листов 1	

ЛЕННИИПРОЕКТ ОКУ

Формат А3

Согласовано

Взам. инв. №

Подпись и дата

Инв. № подл.

Т-710 Ленинградский РТП. Зак 115 Тир 5000

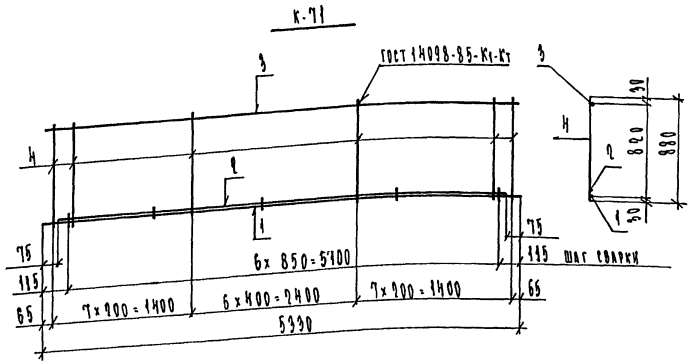

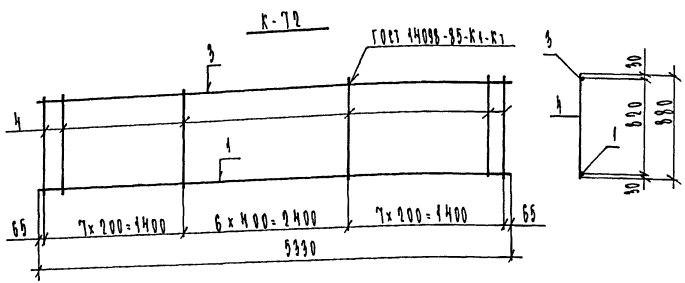

Формат	Зона	Поз.	Обозначение	Наименование	Кол.	Примечание
				Документация		
А3			1.125 КЛ-2 2-1.11 ПЗ	Пояснительная записка		
			Переменные	данные для исполнения		
				1.125 КЛ-2 2-1.11		
				К-71		
				Детали		Масса поз. кг
				ГОСТ 5781-82		
БЧ		1		⌀25АIII l=5330	1	20.47
БЧ		2		⌀25АIII l=5180	1	19.89
БЧ		3		⌀12АIII l=5330	1	4.73
БЧ		4		⌀12АIII l=880	21	0.78
				1.125 КЛ-2 2-1.11		
				К-72		
				Детали		
				ГОСТ 5781-82		
БЧ		1		⌀25АIII l=5330	1	20.47
БЧ		3		⌀12АIII l=5330	1	4.73
БЧ		4		⌀12АIII l=880	21	0.78

Обозначение	Марка	Масса
1.125 КЛ-2 2-1.11 - 53	К-71	61.47
	К-72	41.58

Изм.	№ уч.	Лист	№ докум.	Дата	Подп.	Фамилия

Нач.отд.	Буниу		11.90
Гл.конст.	Буниу		"
Рук.гр.	Иванова		"
Провер.	Иванова		"
Рассчит.	Никифоров		"
Разраб.	Козырева		"
Исполн.	Козырева		"
Н.контр.	Буниу		"

1.125 КЛ-2 2-1.11 53

Плоские каркасы К-71; К-72

Стадия	Масса	Масштаб
Р	см. табл.	б/м

Лист 1 Листов 1

ЛЕННИИПРОЕКТ ОКУ

Формат А3

Согласовано

Взам.инв.№ | Подпись и дата | Инв.№ подл.

Т-710 Ленниипроект. РТП. Зак 119 Тир 5700.

К-73

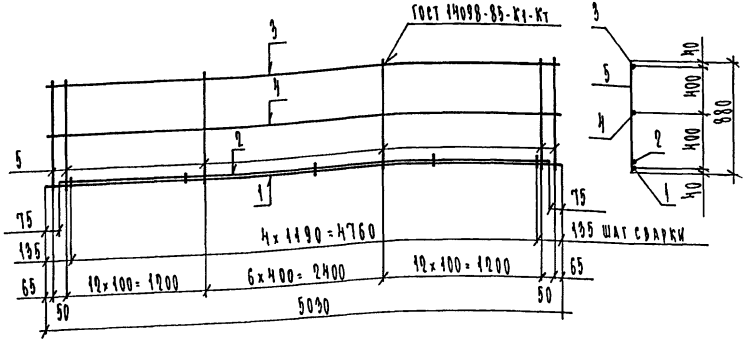

К-74

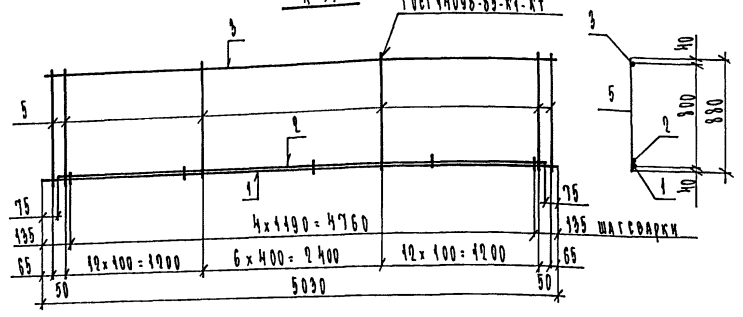

Обозначение	Марка	Масса
1.195 КЛ-2 2-1.11-БЧ	К-73	141.43
	К-74	133.48

Изм	№ уч.	Лист	№ докум.	Дата	Подп.	Фамилия

Формат	Зона	Поз.	Обозначение	Наименование	Кол.	Примечание
				Документация		
А3			1.195 КЛ-2 2-1.11 ПЗ	Пояснительная записка		
				Переменные данные для исполнения		
				1.195 КЛ-2 2-1.11		
				К-73		
				Детали		Масса ед. кг
				ГОСТ 5781-82		
БЧ		1		ф36 AIII ℓ=5030	1	40.19
БЧ		2		ф36 AIII ℓ=4880	1	38.99
БЧ		3		ф25 AIII ℓ=5030	1	19.32
БЧ		4		ф16 AIII ℓ=5030	1	7.95
БЧ		5		ф14 AIII ℓ=880	33	1.06
				1.195 КЛ-2 2-1.11		
				К-74		
				Детали		
				ГОСТ 5781-82		
БЧ		1		ф36 AIII ℓ=5030	1	40.19
БЧ		2		ф36 AIII ℓ=4880	1	38.99
БЧ		3		ф25 AIII ℓ=5030	1	19.32
БЧ		4		ф14 AIII ℓ=880	33	1.06

Нач. отд.	Бунич		11.90
Гл. конст.	Бунич		"
Рук. гр.	Иванова		"
Провер.	Иванова		"
Рассчит.	Никифоров		"
Разраб.	Козырева		"
Исполн.	Козырева		"
Н. контр.	Бунич		"

1.195 КЛ-2 2-1.11 БЧ

Плоские каркасы К-73 ; К-74

Стадия	Масса	Масштаб
Р	см. табл.	б/м
Лист 1	Листов 1	

ЛЕННИИПРОЕКТ ОКУ

Формат А3

Согласовано

Инв.№ подл. | Подпись и дата | Взам.инв.№

Т-710 Ленинградский РТП. Зак 119 Тир 5000

К-75

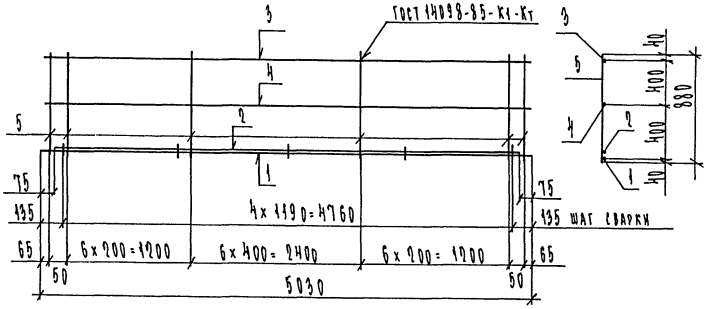

К-76

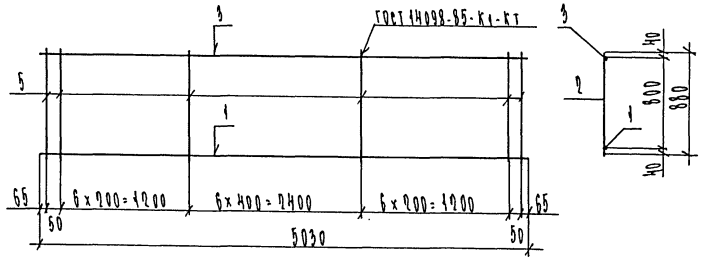

Формат	Зона	Поз.	Обозначение	Наименование	Кол.	Примечание
				Документация		
А3			1.195 КА-2 2-1.11 ПЗ	Пояснительная записка		
				Переменные данные для исполнения		
				1.195 КА-2 2-1.11		
				К-75		
				Детали		Масса 805 кг
				ГОСТ 5781-82		
БЧ		1		⌀ 36 А III ℓ = 5030	1	40.19
БЧ		2		⌀ 36 А III ℓ = 4880	1	38.99
БЧ		3		⌀ 14 А III ℓ = 5030	1	6.07
БЧ		4		⌀ 16 А III ℓ = 5030	1	7.95
БЧ		5		⌀ 14 А III ℓ = 880	21	1.06
				1.195 КА-2 2-1.11		
				К-76		
				Детали		
				ГОСТ 5781-82		
БЧ		1		⌀ 36 А III ℓ = 5030	1	40.19
БЧ		3		⌀ 14 А III ℓ = 5030	1	6.07
БЧ		5		⌀ 14 А III ℓ = 880	21	1.06

Обозначение	Марка	Масса
1.195 КА-2 2-1.11-55	К-75	115.46
	К-76	68.52

Изм.	№ уч.	Лист	№ докум.	Дата	Подп.	Фамилия

Нач. отд	Бунич	11.90
Гл. конст	Бунич	"
Рук. гр.	Иванова	"
Провер.	Иванова	"
Разраб.	Никифоров	"
Разраб.	Козырева	"
Испол.	Козырева	"
Н. контр.	Бунич	"

1.195 КА-2 2-1.11 55

Плоские каркасы К-75; К-76

Стадия	Масса	Масштаб
Р	см. табл.	1/м
Лист 1	Листов 1	

ЛЕННИИПРОЕКТ ОКУ

Формат А3

Согласовано

Инв.№ подл. | Подпись и дата | Взам.инв.№

К-77

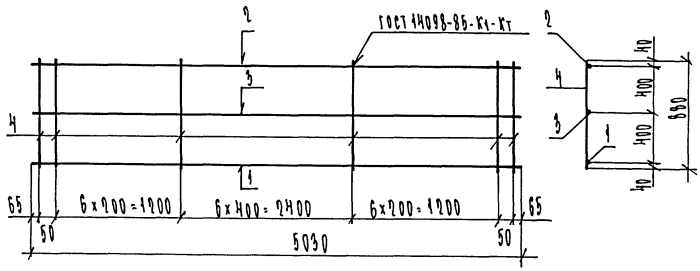

К-78

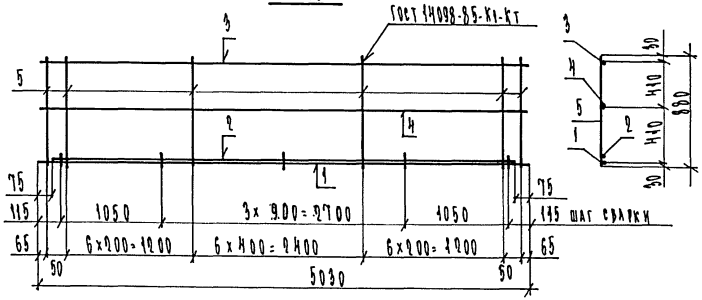

Формат	Зона	Поз.	Обозначение	Наименование	Кол.	Примечание
				Документация		
А3			1.125 КЛ-2 2-1.11 ПЗ	Пояснительная записка		
			Переменные	данные для исполнения		
				1.125 КЛ-2 2-1.11		
				К-77		
				Детали		Масса поз кг
				ГОСТ 5781-82		
БЧ		1		⌀ 36 АIII l=5030	1	40.19
БЧ		2		⌀ 14 АIII l=5030	1	6.07
БЧ		3		⌀ 16 АIII l=5030	1	7.95
БЧ		4		⌀ 14 АIII l=880	21	1.06
				1.125 КЛ-2 2-1.11		
				К-78		
				Детали		
				ГОСТ 5781-82		
БЧ		1		⌀ 25 АIII l=5030	1	19.32
БЧ		2		⌀ 25 АIII l=4880	1	18.74
БЧ		3		⌀ 12 АIII l=5030	1	4.47
БЧ		4		⌀ 16 АIII l=5030	1	7.95
БЧ		5		⌀ 12 АIII l=880	21	0.78

Обозначение	Марка	Масса
1.125 КЛ-2 2-1.11 - 56	К-77	76.47
	К-78	66.86

Изм	№ уч.	Лист	№ докум.	Дата	Подп.	Фамилия

Нач. отд.	Бунич		11.90
Гл. конст.	Бунич		"
Рук. гр.	Иванова		"
Провер.	Иванова		"
Рассчит.	Никифоров		"
Разраб.	Козырева		"
Исполн.	Козырева		"
Н. контр.	Бунич		"

1.125 КЛ-2 2-1.11 56

Плоские каркасы К-77; К-78

Стадия	Масса	Масштаб
Р	см табл.	б/м

Лист 1 Листов 1

ЛЕННИИПРОЕКТ ОКУ

Формат А3

Согласовано

Взам. инв. №

Подпись и дата

Инв. № подл.

Т-710 Ленниипроект. РТП. Зак 119 тир 5000.

К-79

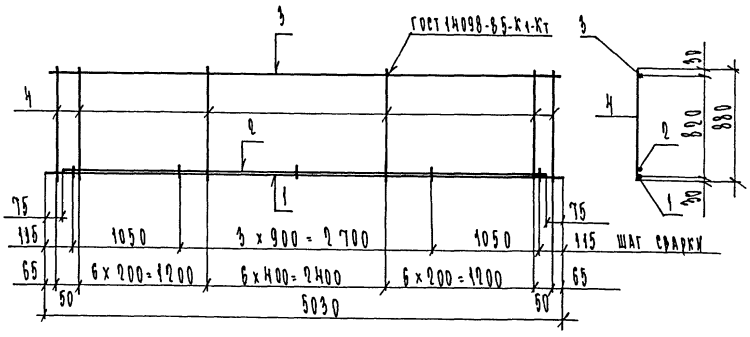

К-80

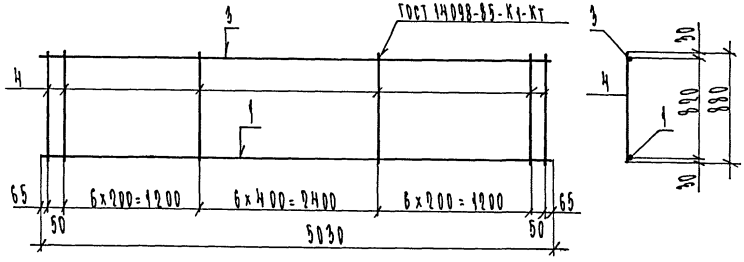

Формат	Зона	Поз.	Обозначение	Наименование	Кол.	Примечание
				Документация		
А3			1.195 КЛ-2 2-1.11 ПЗ	Пояснительная записка		
				Переменные данные для исполнения		
				1.195 КЛ-2 2-1.11		
				К-79		
				Детали		Масса 1 поз кг
				ГОСТ 5781-82		
БЧ		1		ф 25 А III ℓ = 5030	1	19.32
БЧ		2		ф 25 А III ℓ = 4880	1	18.74
БЧ		3		ф 12 А III ℓ = 5030	1	4.47
БЧ		4		ф 12 А III ℓ = 880	21	0.78
				1.195 КЛ-2 2-1.11		
				К-80		
				Детали		
				ГОСТ 5781-82		
БЧ		1		ф 25 А III ℓ = 5030	1	19.32
БЧ		3		ф 12 А III ℓ = 5030	1	4.47
БЧ		4		ф 12 А III ℓ = 880	21	0.78

Обозначение	Марка	Масса
1.195 КЛ-2 2-1.11 - 57	К-79	58.91
	К-80	40.17

Изм	№ уч.	Лист	№ докум.	Дата	Подп.	Фамилия

Нач. отд.	Бунин		11.90
Гл. конст.	Бунин		"
Рук. гр.	Иванова		"
Провер.	Иванова		1
Т. контр.	Никифорова		"
Разраб.	Козырева		"
Исполн.	Козырева		"
Н. контр.	Бунин		"

1.195 КЛ-2 2-1.11 57

Плоские каркасы К-79; К-80

Стадия	Масса	Масштаб
Р	СМ ТАБЛ.	б/м
Лист 1	Листов 1	

ЛЕННИИПРОЕКТ ОКУ

Формат А3

Согласовано

Инв. № подл. | Подпись и дата | Взам. инв. №

Т-710 Ленинградский РТП. зак. 119. тир. 500.

К-81

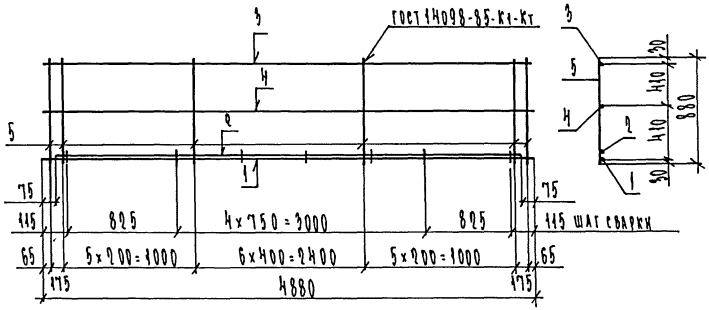

К-82

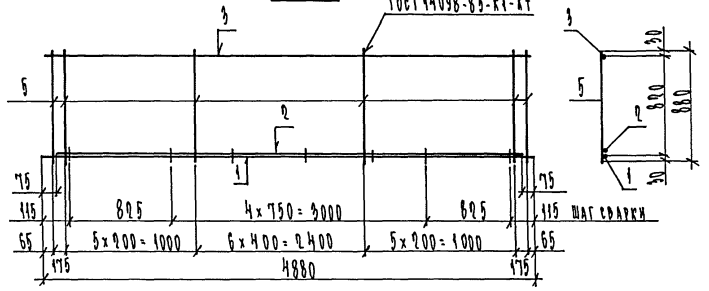

Формат	Зона	Поз.	Обозначение	Наименование	Код.	Примечание
				Документация		
А3			1.195 КЛ-2 2-1.11 ПЗ	Пояснительная записка		
				Переменные данные для исполнения		
				1.195 КЛ-2 2-1.11		
				К-81		
				Детали		Масса поз кг
				ГОСТ 5781-82		
БЧ		1		⌀ 25 AIII ℓ=4880	1	18.74
БЧ		2		⌀ 25 AIII ℓ=4730	1	18.16
БЧ		3		⌀ 12 AIII ℓ=4880	1	4.33
БЧ		4		⌀ 16 AIII ℓ=4880	1	7.71
БЧ		5		⌀ 12 AIII ℓ=880	19	0.78
				1.195 КЛ-2 2-1.11		
				К-82		
				Детали		
				ГОСТ 5781-82		
БЧ		1		⌀ 25 AIII ℓ=4880	1	18.74
БЧ		2		⌀ 25 AIII ℓ=4730	1	18.16
БЧ		3		⌀ 12 AIII ℓ=4880	1	4.33
БЧ		4		⌀ 12 AIII ℓ=880	19	0.78

Обозначение	Марка	Масса
1.195 КЛ-2 2-1.11 - 58	К-81	69.76
	К-82	56.05

Изм.	№ уч.	Лист	№ докум.	Дата	Подп.	Фамилия

Нач.отд.	Бунич		11.90
Гл.конст	Бунич		"
Рук.гр.	Иванова		"
Провер.	Иванова		"
Рассчит.	Никифоров		"
Раз.раб.	Козырева		"
Чертил.	Козырева		"
Н.контр.	Бунич		"

1.195 КЛ-2 2-1.11 58

Плоские каркасы К-81 ; К-82

Стадия	Масса	Масштаб
Р	см. табл.	1/20
Лист 1	Листов 1	

ЛЕННИИПРОЕКТ ОКУ

Формат А3

Согласовано

Инв.№ подл. | Подпись и дата | Взам.инв.№

К-83

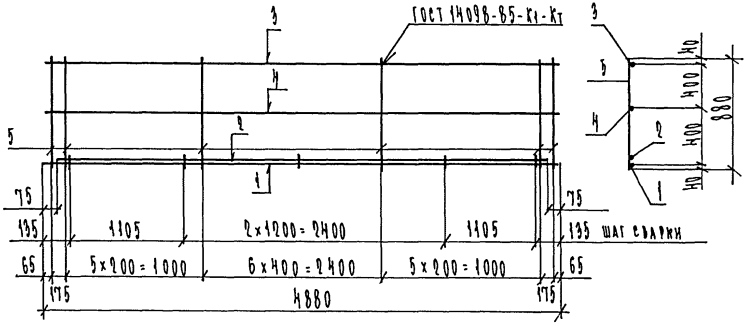

К-84

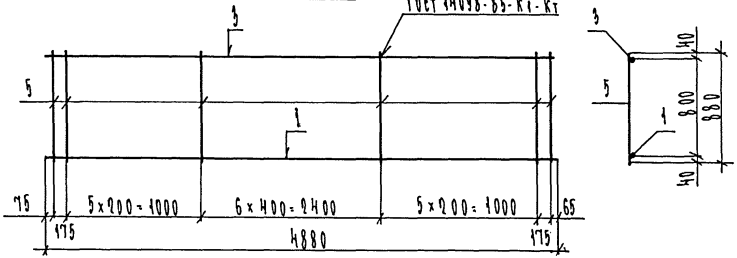

Формат	Зона	Поз.	Обозначение	Наименование	Кол.	Примечание
				Документация		
А3			1.195 КА-2 2-1.11 ПЗ	Пояснительная записка		
				Переменные данные для исполнения		
				1.195 КА-2 2-1.11		
				К-83		
				Детали		Масса ед кг
				ГОСТ 5781-82		
БЧ		1		ф 36 А III ℓ= 4880	1	38.99
БЧ		2		ф 36 А III ℓ= 4730	1	37.79
БЧ		3		ф 14 А III ℓ= 4880	1	5.90
БЧ		4		ф 16 А III ℓ= 4880	1	7.71
БЧ		5		ф 14 А III ℓ= 880	19	1.06
				1.195 КА-2 2-1.11		
				К-84		
				Детали		
				ГОСТ 5781-82		
БЧ		1		ф 36 А III ℓ= 4880	1	38.99
БЧ		3		ф 14 А III ℓ= 4880	1	5.90
БЧ		5		ф 14 А III ℓ= 880	19	1.06

Обозначение	Марка	Масса
1.195 КА-2 2-1.11 - 59	К-83	110,53
	К-84	65,03

Изм.	№ уч.	Лист	№ докум.	Дата	Подп.	Фамилия

Нач. отд.	Бунин		11.90
Гл. конст.	Бунин		"
Рук. гр.	Иванова		"
Провер.	Иванова		"
Рассчит.	Никифоров		"
Разраб.	Кузнецова		"
Исполн.	Кузнецова		"
Н. контр.	Бунин		"

1.195 КА-2 2-1.11 59

Плоские каркасы К-83; К-84

Стадия	Масса	Масштаб
Р	см таба	1/м
Лист 1	Листов 1	

ЛЕННИИПРОЕКТ ОКУ

Формат А3

Согласовано

Взам. инв. №

Подпись и дата

Инв. № подл.

К-85

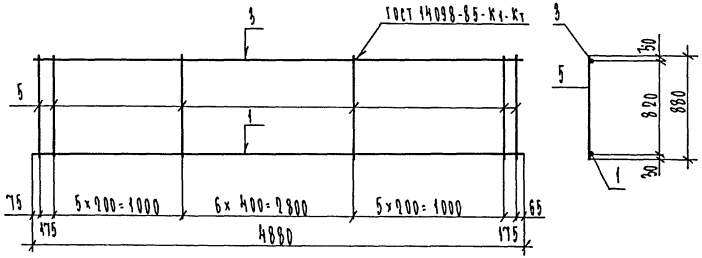

К-86

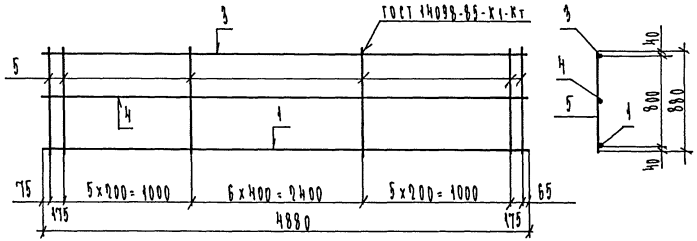

Формат	Зона	Поз.	Обозначение	Наименование	Кол.	Примечание
				Документация		
А3			1.125 КЛ-2 2-1.11 ПЗ	Пояснительная записка		
			Переменные	Данные для исполнения		
				1.125 КЛ-2 2-1.11		
				К-85		
				Детали		Масса поз кг
				ГОСТ 5781-82		
БЧ		1		⌀ 25АIII l=4880	1	18.74
БЧ		3		⌀ 12АIII l=4880	1	4.33
БЧ		5		⌀ 12АIII l=880	19	0.78
				1.125 КЛ-2 2-1.11		
				К-86		
				Детали		
				ГОСТ 5781-82		
БЧ		1		⌀ 36АIII l=4880	1	38.99
БЧ		3		⌀ 14АIII l=4880	1	5.90
БЧ		4		⌀ 16АIII l=4880	1	7.71
БЧ		5		⌀ 14АIII l=880	19	1.06

Обозначение	Марка	Масса
1.125 КЛ-2 2-1.11 - 60	К-85	37.89
	К-86	72.74

Изм	№ уч.	Лист	№ докум.	Дата	Подп.	Фамилия

Нач. отд	Бунич	[signature]	11.90
Гл. конст	Бунич	[signature]	"
Рук. гр	Иванова	[signature]	"
Провер	Иванова	[signature]	"
Рассчит	Никифоров	[signature]	"
Раз раб	Козырева	[signature]	"
Исполн.	Козырева	[signature]	"
Н. контр.	Бунич	[signature]	"

1.125 КЛ-2 2-1.11 60

Плоские каркасы К-85; К-86

Стадия	Масса	Масштаб
Р	см табл	б/м

Лист 1 Листов 1

ЛЕННИИПРОЕКТ ОКУ

Формат А3

Согласовано

Взам.инв.№

Подпись и дата

Инв.№ подл.

Т-710 Ленниипроект. РТП. Зак 119 тир 500

К-87

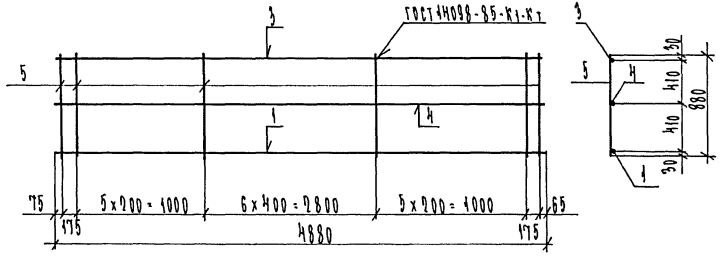

К-88

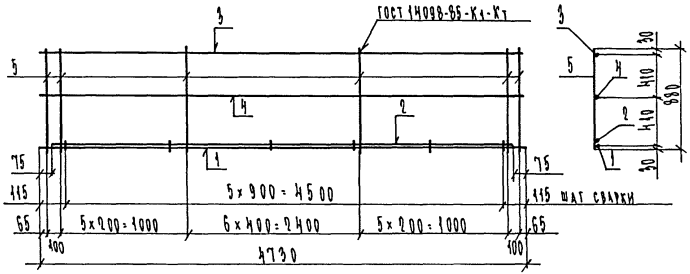

Обозначение	Марка	Масса
1.195 КЛ-2 2-1.11-61	К-87	45.60
	К-88	62.24

Изм.	№ уч.	Лист	№ докум.	Дата	Подп.	Фамилия

Откуда	Зона	Поз.	Обозначение	Наименование	Кол.	Примечание
				Документация		
А3			1.195 КЛ-2 2-1.11 ПЗ	Пояснительная записка		
				Переменные данные для исполнения		
				1.195 КЛ-2 2-1.11		
				К-87		
				Детали		Масса кг
				ГОСТ 5781-82		
БЧ		1		⌀ 25 AIII ℓ=4980	1	18.74
БЧ		3		⌀ 12 AIII ℓ=4980	1	4.33
БЧ		4		⌀ 16 AIII ℓ=4880	1	7.71
БЧ		5		⌀ 12 AIII ℓ=880	19	0.78
				1.195 КЛ-2 2-1.11		
				К-88		
				Детали		
				ГОСТ 5781-82		
БЧ		1		⌀ 25 AIII ℓ=4730	1	18.16
БЧ		2		⌀ 25 AIII ℓ=4580	1	17.59
БЧ		3		⌀ 12 AIII ℓ=4730	1	4.20
БЧ		4		⌀ 16 AIII ℓ=4730	1	7.47
БЧ		5		⌀ 12 AIII ℓ=880	19	0.78

Нач. отд.	Бунин		11.90
Гл. конст.	Бунин		"
Рук. гр.	Иванова		"
Провер.	Иванова		"
Разраб.	Никифоров		"
Разраб.	Козырева		"
Исп. дан.	Козырева		"
Н. контр.	Бунин		"

1.195 КЛ-2 2-1.11 61

Плоские каркасы К-87, К-88

Стадия	Масса	Масштаб
Р	см таба	1/м
Лист 1	Листов 1	

ЛЕННИИПРОЕКТ ОКУ

Формат А3

Согласовано

Взам. инв. №

Подпись и дата

Инв. № подл.

Т-710 Ленниипроект. РТП. Зак. 119. Тир 5000.

К-89

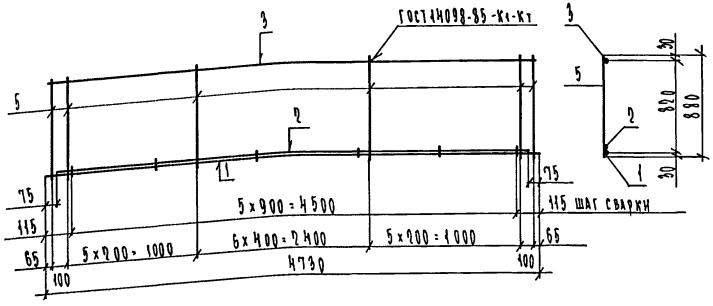

К-90

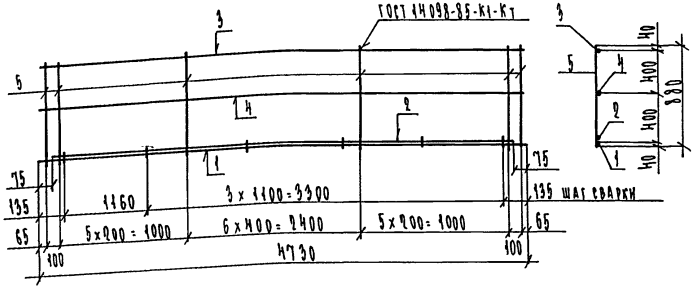

Формат	Зона	Поз.	Обозначение	Наименование	Кол.	Примечание
				Документация		
А3			1.125 КА-2 2-1.11 ПЗ	Пояснительная записка		
			Переменные	данные для исполнения		
				1.125 КА-2 2-1.11		
				К-89		
				Детали		Масса поз. кг
				ГОСТ 5781-82		
БЧ		1		⌀ 25 АIII l=4730	1	18.16
БЧ		2		⌀ 25 АIII l=4580	1	17.59
БЧ		3		⌀ 12 АIII l=4730	1	4.20
БЧ		5		⌀ 12 АIII l=880	19	0.78
				1.125 КА-2 2-1.11		
				К-90		
				Детали		
				ГОСТ 5781-82		
БЧ		1		⌀ 36 АIII l=4730	1	37.79
БЧ		2		⌀ 36 АIII l=4580	1	36.59
БЧ		3		⌀ 14 АIII l=4730	1	5.72
БЧ		4		⌀ 16 АIII l=4730	1	7.47
БЧ		5		⌀ 14 АIII l=880	19	1.06

Обозначение	Марка	Масса
1.125 КА-2 2-1.11-62	К-89	57.77
	К-90	107.71

Изм	№ уч.	Лист	№ докум.	Дата	Подп.	Фамилия

Нач. отд.	Бунич		11.90
Гл. конст.	Бунич		"
Рук. гр.	Иванова		"
Провер.	Иванова		"
Рассчит.	Никифоров		"
Разраб.	Козырева		"
Исп. вал.	Козырева		"
Н. контр.	Бунич		"

1.125 КА-2 2-1.11 62

Плоские каркасы К-89; К-90

Стадия	Масса	Масштаб
Р	см. табл	б/м

Лист 1 Листов 1

ЛЕННИИПРОЕКТ ОКУ

Формат А3

Согласовано

Взам. инв. №

Подпись и дата

Инв. № подл.

Т-710 Ленниипроект. РТП. Зак 119 тир 5700.

К-91

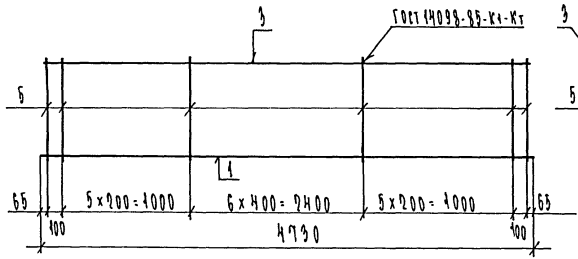

К-92

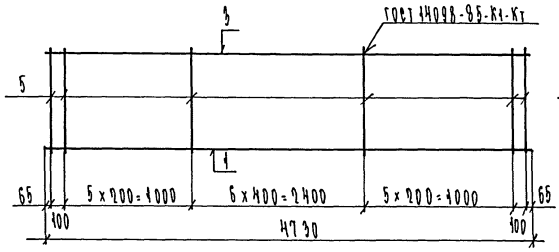

Формат	Зона	Поз.	Обозначение	Наименование	Кол.	Примечание
				Документация		
А3			1.125 КЛ-2 2-1.11 ПЗ	Пояснительная записка		
				Переменные данные для исполнения		
				1.125 КЛ-2 2-1.11		
				К-91		
				Детали		Масса 1 шт кг
				ГОСТ 5781-82		
БЧ		1		⌀ 36 AIII ℓ = 4730	1	37.79
БЧ		3		⌀ 14 AIII ℓ = 4730	1	5.72
БЧ		5		⌀ 14 AIII ℓ = 880	19	1.06
				1.125 КЛ-2 2-1.11		
				К-92		
				Детали		
				ГОСТ 5781-82		
БЧ		1		⌀ 25 AIII ℓ = 4730	1	18.16
БЧ		3		⌀ 12 AIII ℓ = 4730	1	4.20
БЧ		5		⌀ 12 AIII ℓ = 880	19	0.78

Обозначение	Марка	Масса
1.125 КЛ-2 2-1.11-63	К-91	63.65
	К-92	37.18

Изм	№ уч.	Лист	№ докум.	Дата	Подп.	Фамилия

Нач. отд.	Бурмич		11.90
Гл. конст.	Бурмич		"
Рук. гр.	Иванова		"
Провер.	Иванова		"
Т.контр.	Жихорева		"
Разраб.	Козырева		"
Исполн.	Козырева		"
Н. контр.	Бурмич		"

1.125 КЛ-2 2-1.11 63

Плоские каркасы К-91; К-92

Стадия	Масса	Масштаб
Р	см табл.	1/10
Лист 1	Листов 1	

ЛЕННИИПРОЕКТ ОКУ

Формат А3

Согласовано

Инв.№ подл. | Подпись и дата | Взам.инв.№

Т-710 Ленинградский. РТП. Зак 119 Тир 5000.

К-93

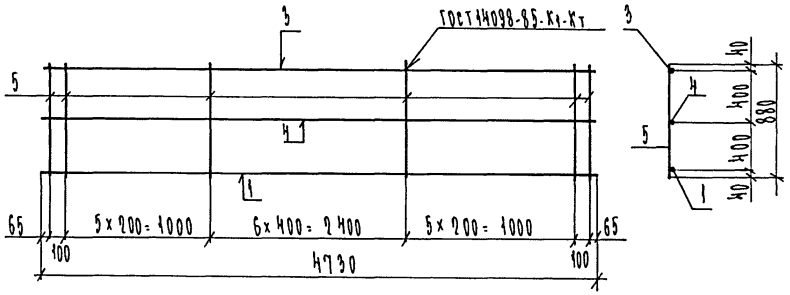

К-94

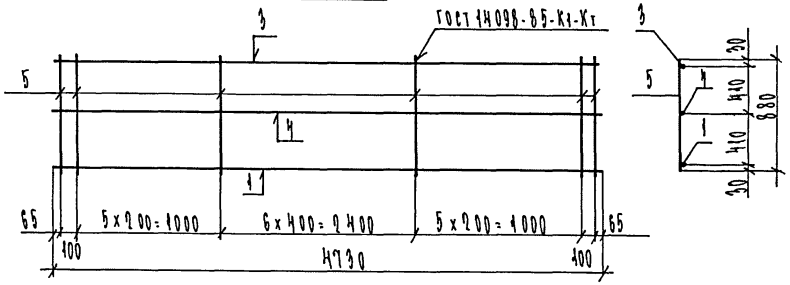

Поз.	Обозначение	Наименование	Кол.	Примечание
		Документация		
А3	1.105 КЛ-2 2-1.11 ПЗ	Пояснительная записка		
		Переменные данные для исполнения		
		1.105 КЛ-2 2-1.11		
		К-93		
		Детали		Масса поз кг
		ГОСТ 5781-82		
БУ	1	⌀ 36 AIII ℓ=4730	1	37.79
БУ	3	⌀ 14 AIII ℓ=4730	1	5.72
БУ	4	⌀ 16 AIII ℓ=4730	1	7.47
БУ	5	⌀ 14 AIII ℓ=880	19	1.06
		1.105 КЛ-2 2-1.11		
		К-94		
		Детали		
		ГОСТ 5781-82		
БУ	1	⌀ 25 AIII ℓ=4730	1	18.16
БУ	3	⌀ 12 AIII ℓ=4730	1	4.20
БУ	4	⌀ 16 AIII ℓ=4730	1	7.47
БУ	5	⌀ 12 AIII ℓ=880	19	0.78

Обозначение	Марка	Масса
1.105 КЛ-2 2-1.11-64	К-93	71.12
	К-94	44.65

Изм	№ уч.	Лист	№ докум.	Дата	Подп.	Фамилия

Нач. отд	Бунич		11.90
Гл. конст	Бунич		"
Рук. гр.	Иванова		"
Провер.	Иванова		"
Рассчит	Никифоров		"
Разраб	Козырева		"
Испол.	Козырева		"
Н. контр.	Бунич		"

1.105 КЛ-2 2-1.11 64

Плоские каркасы К-93 ; К-94

Стадия	Масса	Масштаб
Р	см таб л	б/м
Лист 1	Листов 1	

ЛЕННИИПРОЕКТ ОКУ

Формат А3

Согласовано

Инв.№ подл. | Подпись и дата | Взам.инв.№

Т-710 Ленинградский РТП. Зак 119 Тир 3200

К-95

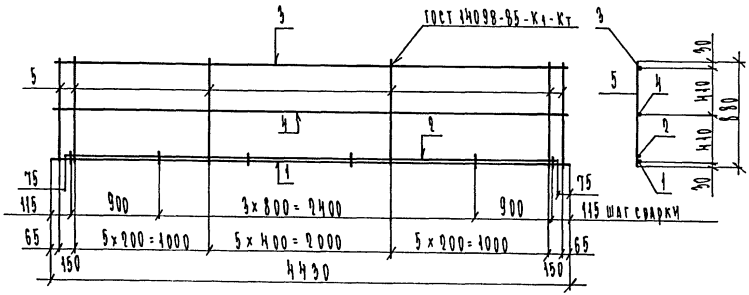

К-96

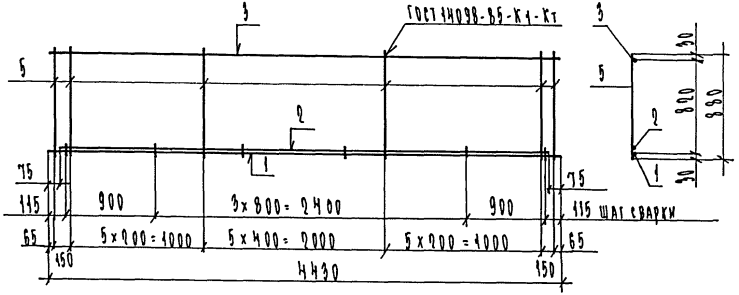

Обозначение	Марка	Масса
1.195 КА-2 2-1.11-65	К-95	58.40
	К-96	51.40

Изм	№ уч.	Лист	№ докум.	Дата	Подп.	Фамилия

Формат	Зона	Поз.	Обозначение	Наименование	Кол.	Примечание
				Документация		
А3			1.195 КА-2 2-1.11 ПЗ	Пояснительная записка		
				Переменные данные для исполнения		
				1.195 КА-2 2-1.11		
				К-95		
				Детали		Масса поз кг
				ГОСТ 5781-82		
БЧ		1		⌀ 25 AIII ℓ=4430	1	17.01
БЧ		2		⌀ 25 AIII ℓ=4280	1	16.44
БЧ		3		⌀ 12 AIII ℓ=4430	1	3.93
БЧ		4		⌀ 16 AIII ℓ=4430	1	7.00
БЧ		5		⌀ 12 AIII ℓ=880	18	0.78
				1.195 КА-2 2-1.11		
				К-96		
				Детали		
				ГОСТ 5781-82		
БЧ		1		⌀ 25 AIII ℓ=4430	1	17.01
БЧ		2		⌀ 25 AIII ℓ=4280	1	16.44
БЧ		3		⌀ 12 AIII ℓ=4430	1	3.93
БЧ		5		⌀ 12 AIII ℓ=880	18	0.78

Нач. отд	Рунич		11.90
Гл. конст	Рунич		"
Рук. гр.	Иванова		"
Провер	Иванова		"
Рассчит	Никифоров		"
Разраб	Козырева		"
Исполн	Козырева		"
Н. контр	Рунич		"

1.195 КА-2 2-1.11 65

Плоские каркасы К-95; К-96

Стадия	Масса	Масштаб
Р	см таб.	1/м
Лист 1	Листов 1	

ЛЕННИИПРОЕКТ ОКУ

Формат А3

Согласовано

Взам. инв. №

Подпись и дата

Инв. № подл.

К-97

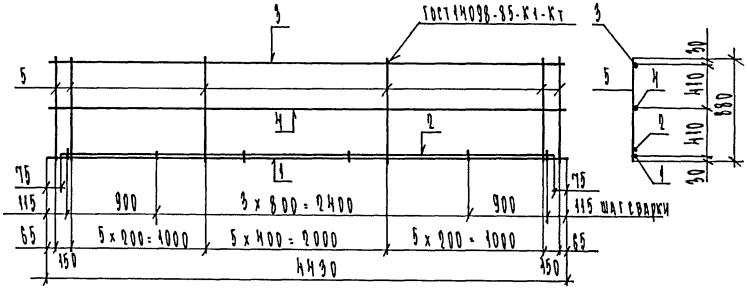

К-98

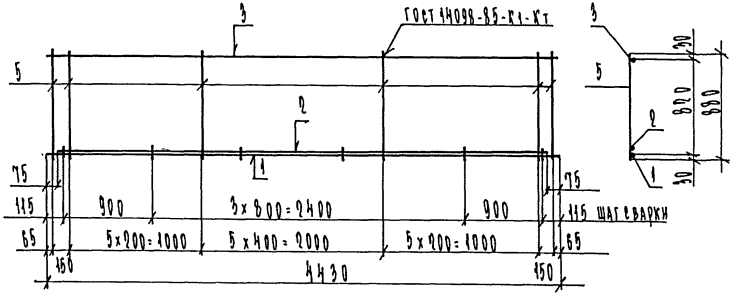

Формат	Зона	Поз.	Обозначение	Наименование	Кол.	Примечание
				Документация		
А3			1.125 КЛ-2 2-1.11 ПЗ	Пояснительная записка		
			Переменные	данные для исполнения		
				1.125 КЛ-2 2-1.11		
				К-97		
				Детали		Масса поз кг
				ГОСТ 5781-82		
БЧ		1		⌀ 16 АIII l = 4430	1	7.00
БЧ		2		⌀ 16 АIII l = 4280	1	6.76
БЧ		3		⌀ 8 АIII l = 4430	1	1.75
БЧ		4		⌀ 16 АIII l = 4430	1	7.00
БЧ		5		⌀ 8 АIII l = 880	18	0.35
				1.125 КЛ-2 2-1.11		
				К-98		
				Детали		
				ГОСТ 5781-82		
БЧ		1		⌀ 16 АIII l = 4430	1	7.00
БЧ		2		⌀ 16 АIII l = 4280	1	6.76
БЧ		3		⌀ 8 АIII l = 4430	1	1.75
БЧ		5		⌀ 8 АIII l = 880	18	0.35

Обозначение	Марка	Масса
1.125 КЛ-2 2-1.11-66	К-97	28.81
	К-98	21.81

Изм	№ уч.	Лист	№ докум.	Дата	Подп.	Фамилия

Нач. отд.	Бунич		11.90
Гл. конст.	Бунич		"
Рук. гр.	Иванова		"
Провер.	Иванова		"
Рассчит.	Никифоров		"
Разраб.	Козырева		"
Исполн.	Козырева		"
Н. контр.	Бунич		"

1.125 КЛ-2 2-1.11 66

Плоские каркасы К-97; К-98

Стадия	Масса	Масштаб
Р	см табл	б/м

Лист 1 Листов 1

ЛЕННИИПРОЕКТ ОКУ

Формат А3

Согласовано

Взам. инв. №

Подпись и дата

Инв. № подл.

К-99

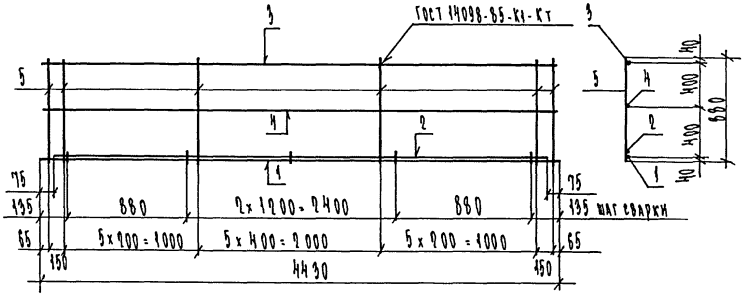

К-100

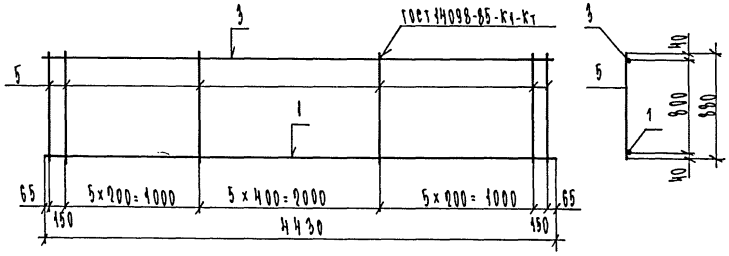

Обозначение	Поз.	Наименование	Кол.	Примечание
		Документация		
АЗ		1.195 КЛ-2 2-1.11 ПЗ Пояснительная записка		
		Переменные данные для исполнения		
		1.195 КЛ-2 2-1.11		
		К-99		
		Детали		масса доз кг
		ГОСТ 5781-82		
БЧ	1	⌀ 36 AIII ℓ=4430	1	35.40
БЧ	2	⌀ 36 AIII ℓ=4280	1	34.20
БЧ	3	⌀ 14 AIII ℓ=4430	1	5.36
БЧ	4	⌀ 16 AIII ℓ=4430	1	7.00
БЧ	5	⌀ 14 AIII ℓ=880	18	1.06
		1.195 КЛ-2 2-1.11		
		К-100		
		Детали		
		ГОСТ 5781-82		
БЧ	1	⌀ 36 AIII ℓ=4430	1	35.40
БЧ	3	⌀ 14 AIII ℓ=4430	1	5.36
БЧ	5	⌀ 14 AIII ℓ=880	18	1.06

Обозначение	Марка	Масса
1.195 КЛ-2 2-1.11-67	К-99	101.04
	К-100	59.84

Изм	№ уч.	Лист	№ докум.	Дата	Подп.	Фамилия

Нач. отд.	Бунин		11.90
Гл. конст.	Бунин		"
Рук. гр.	Иванова		"
Проект	Иванова		"
Рассчит.	Никифоров		"
Разраб.	Козырева		"
Нормир.	Козырева		"
Н. контр.	Бунин		"

1.195 КЛ-2 2-1.11 67

Плоские каркасы К-99; К-100

Стадия	Масса	Масштаб
Р	ВМ. ТАБЛ.	1/М
Лист 1	Листов 1	

ЛЕННИИПРОЕКТ ОКУ

Формат А3

Согласовано

Взам. инв. №

Подпись и дата

Инв. № подл.

Т-710 Ленинградский. РТП. Зак 119 Тир 5000

К-101

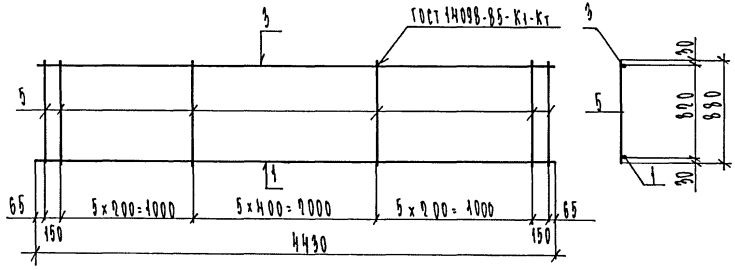

К-102

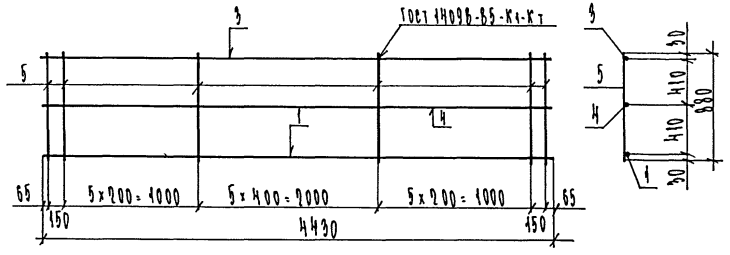

Формат	Зона	Поз.	Обозначение	Наименование	Кол.	Примечание
				Документация		
А3			1.195 КА-2 2-1.11 ПЗ	Пояснительная записка		
				Переменные данные для исполнения		
				1.195 КА-2 2-1.11		
				К-101		
				Детали		Масса 1 поз кг
				ГОСТ 5781-82		
БЧ		1		⌀ 25 AIII ℓ=4430	1	17.01
БЧ		3		⌀ 12 AIII ℓ=4430	1	3.93
БЧ		5		⌀ 12 AIII ℓ=880	18	0.78
				1.195 КА-2 2-1.11		
				К-102		
				Детали		
				ГОСТ 5781-82		
БЧ		1		⌀ 25 AIII ℓ=4430	1	17.01
БЧ		3		⌀ 12 AIII ℓ=4430	1	3.93
БЧ		4		⌀ 16 AIII ℓ=4430	1	7.00
БЧ		5		⌀ 12 AIII ℓ=880	18	0.78

Обозначение	Марка	Масса
1.195 КА-2 2-1.11-68	К-101	34.98
	К-102	41.98

Изм.	№ уч.	Лист	№ докум.	Дата	Подп.	Фамилия

Нач. отд.	Бунин		11.90
Гл. конст.	Бунин		"
Рук. гр.	Иванова		"
Провер.	Иванова		"
Ратсчит	Никифоров		"
Разраб.	Козырева		"
Исполн.	Козырева		"
Н. контр.	Бунин		"

1.195 КА-2 2-1.11 68

Плоские каркасы К-101; К-102

Стадия	Масса	Масштаб
Р	см. табл.	1/м
Лист	Листов	

ЛЕННИИПРОЕКТ ОКУ

Формат А3

Согласовано

Взам. инв. №

Подпись и дата

Инв. № подл.

К-103

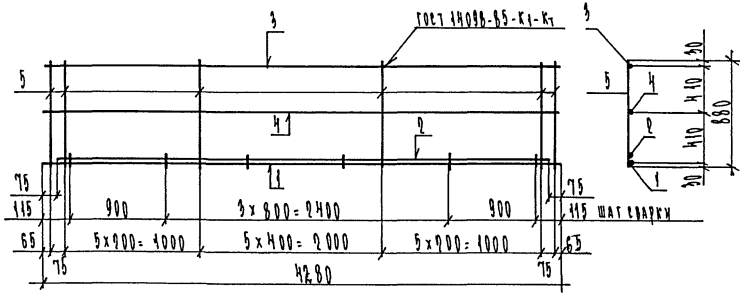

К-104

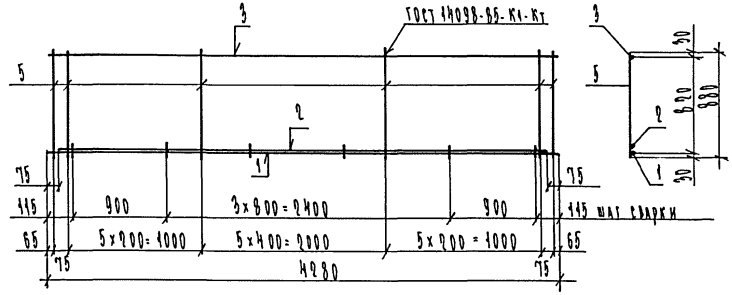

Формат	Зона	Поз.	Обозначение	Наименование	Кол.	Примечание
				Документация		
А3			1.125 КЛ-2 2-1.11 ПЗ	Пояснительная записка		
			Переменные	данные для исполнения		
				1.125 КЛ-2 2-1.11		
				К-103		
				Детали		Масса поз кг
				ГОСТ 5781-82		
БЧ		1		ф 25 АIII l=4280	1	16.44
БЧ		2		ф 25 АIII l=4130	1	15.86
БЧ		3		ф 12 АIII l=4280	1	3.80
БЧ		4		ф 16 АIII l=4280	1	6.76
БЧ		5		ф 12 АIII l=880	18	0.78
				1.125 КЛ-2 2-1.11		
				К-104		
				Детали		
				ГОСТ 5781-82		
БЧ		1		ф 25 АIII l=4280	1	16.44
БЧ		2		ф 25 АIII l=4130	1	15.86
БЧ		3		ф 12 АIII l=4280	1	3.80
БЧ		5		ф 12 АIII l=880	18	0.78

Обозначение	Марка	Масса
1.125 КЛ-2 2-1.11-69	К-103	56.90
	К-104	50.14

Изм	№ уч.	Лист	№ докум.	Дата	Подп.	Фамилия

Нач. отд.	Бунич		11.90
Гл. конст.	Бунич		"
Рук. гр.	Иванова		"
Провер.	Иванова		"
Рассчит.	Никифоров		"
Разраб.	Козырева		"
Исполн.	Козырева		"
Н. контр.	Бунич		"

1.125 КЛ-2 2-1.11 69

Плоские каркасы К-103; К-104

Стадия	Масса	Масштаб
Р	см. табл.	б/м
Лист 1	Листов 1	

ЛЕННИИПРОЕКТ ОКУ

Формат А3

Согласовано

Взам. инв. №

Подпись и дата

Инв. № подл.

Т-710 Ленниипроект. РТП. Зак 119 тир 500.

К-105

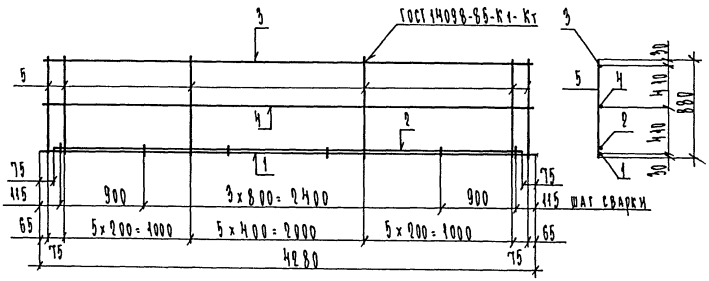

К-106

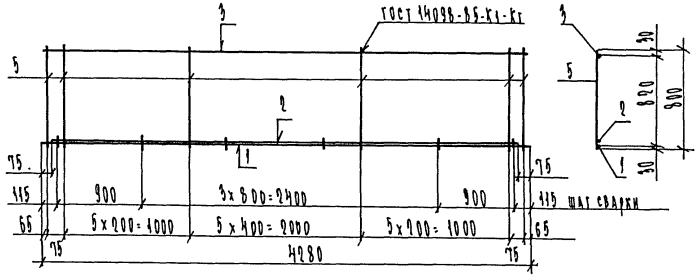

Формат	Зона	Поз.	Обозначение	Наименование	Кол.	Примечание
				Документация		
А3			1.125 КЛ-2 2-1.11 ПЗ	Пояснительная записка		
			Переменные	Данные для исполнения		
				1.125 КЛ-2 2-1.11		
				К-105		
				Детали		Масса поз. кг
				ГОСТ 5781-82		
БУ		1		⌀ 16 АIII l = 4280	1	6.76
БУ		2		⌀ 16 АIII l = 4130	1	6.53
БУ		3		⌀ 8 АIII l = 4280	1	1.69
БУ		4		⌀ 16 АIII l = 4280	1	6.76
БУ		5		⌀ 8 АIII l = 880	18	0.35
				1.125 КЛ-2 2-1.11		
				К-106		
				Детали		
				ГОСТ 5781-82		
БУ		1		⌀ 16 АIII l = 4280	1	6.76
БУ		2		⌀ 16 АIII l = 4130	1	6.53
БУ		3		⌀ 8 АIII l = 4280	1	1.69
БУ		5		⌀ 8 АIII l = 880	18	0.35

Обозначение	Марка	Масса
1.125 КЛ-2 2-1.11-70	К-105	28.04
	К-106	21.28

Изм	№ уч.	Лист	№ докум.	Дата	Подп.	Фамилия

Нач. отд.	Бунич		11.90
Гл. конст.	Бунич		"
Рук. гр.	Иванова		"
Провер.	Иванова		"
Рассчит.	Никифоров		"
Разраб.	Козырева		"
Исполн.	Козырева		"
Н. контр.	Бунич		"

1.125 КЛ-2 2-1.11 70

Плоские каркасы К-105; К-106

Стадия	Масса	Масштаб
Р	см табл	б/N

Лист 1 Листов 1

ЛЕННИИПРОЕКТ ОКУ

Формат А3

Согласовано

Взам.инв.№ | Подпись и дата | Инв.№ подл.

Т-710 Ленниипроект. РТП. Зак 119 тир 500.

К-107

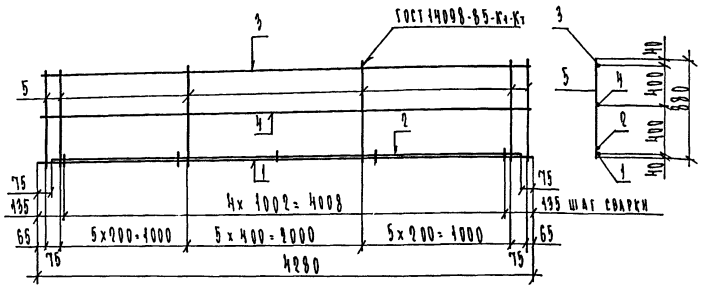

К-108

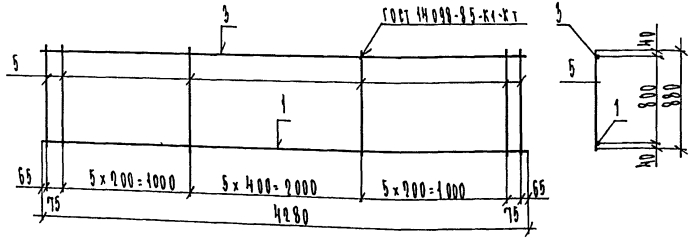

Формат	Зона	Поз.	Обозначение	Наименование	Кол.	Примечание
				Документация		
А3			1.195 КА-9 9-1.11 ПЗ	Пояснительная записка		
				Переменные данные для исполнения		
				1.195 КА-9 9-1.11		
				К-107		
				Детали		Масса ед кг
				ГОСТ 5781-82		
БЧ		1		⌀ 36 АШ ℓ=4980	1	34.20
БЧ		2		⌀ 36 АШ ℓ=4190	1	33.00
БЧ		3		⌀ 14 АШ ℓ=4980	1	5.18
БЧ		4		⌀ 16 АШ ℓ=4980	1	6.76
БЧ		5		⌀ 14 АШ ℓ=880	18	1.06
				1.195 КА-9 9-1.11		
				К-108		
				Детали		
				ГОСТ 5781-82		
БЧ		1		⌀ 36 АШ ℓ=4980	1	34.20
БЧ		3		⌀ 14 АШ ℓ=4980	1	5.18
БЧ		5		⌀ 14 АШ ℓ=880	18	1.06

Обозначение	Марка	Масса
1.195 КА-9 9-1.11-ТТ	К-107	98.22
	К-108	58.46

Изм	№ уч.	Лист	№ докум.	Дата	Подп.	Фамилия

Нач. отд	Бунин	11.90
Гл. конст	Бунин	"
Рук. гр.	Иванова	"
Провер.	Иванова	"
Разраб	Никифоров	"
Разраб	Козырева	"
Исполн	Козырева	"
Н. контр	Бунин	"

1.195 КА-9 9-1.11 ТТ

Плоские каркасы К-107; К-108

Стадия	Масса	Масштаб
Р	см таб.	1/м
Лист 1	Листов 1	

ЛЕННИИПРОЕКТ ОКУ

Формат А3

Согласовано

Взам. инв. №

Подпись и дата

Инв. № подл.

Т-710 Ленинградский РТП. Зак. 119 Тир 5200.

К-109

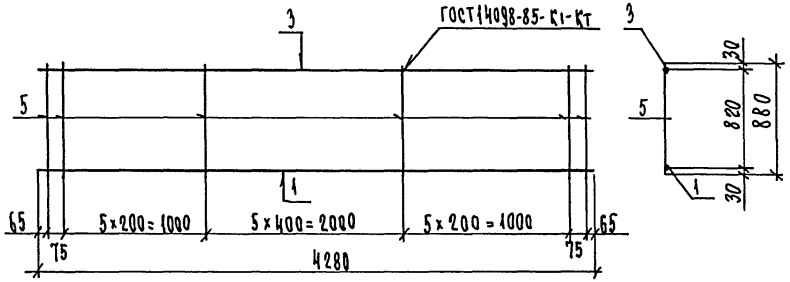

К-110

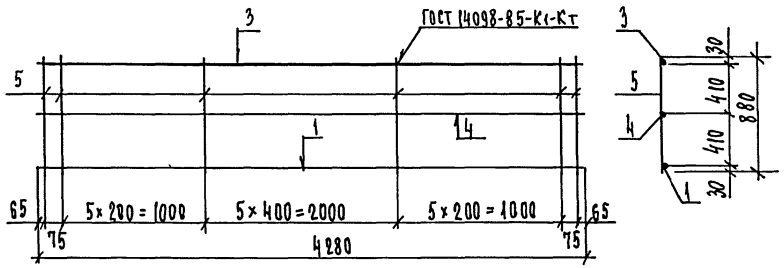

Формат	Зона	Поз.	Обозначение	Наименование	Кол.	Примечание
				Документация		
А3			1.125 КА-2 2-1.11 ПЗ	Пояснительная записка		
				Переменные данные для исполнения		
				1.125 КА-2 2-1.11		
				К-109		
				Детали		Масса поз. кг
				ГОСТ 5781-82		
БЧ		1		ф 25 А III ℓ=4280	1	16.44
БЧ		3		ф 12 А III ℓ=4280	1	3.80
БЧ		5		ф 12 А III ℓ=880	18	0.78
				1.125 КА-2 2-1.11		
				К-110		
				Детали		
				ГОСТ 5781-82		
БЧ		1		ф 25 А III ℓ=4280	1	16.44
БЧ		3		ф 12 А III ℓ=4280	1	3.80
БЧ		4		ф 16 А III ℓ=4280	1	6.76
БЧ		5		ф 12 А III ℓ=880	18	0.78

Обозначение	Марка	Масса
1.125 КА-2 2-1.11 ТЗ	К-109	34.98
	К-110	41.04

Изм	№ уч.	Лист	№ докум.	Дата	Подп.	Фамилия

Нач.отд.	Бунич		11.90
Гл.констр.	Бунич		"
Рук.гр.	Иванова		"
Пробер.	Иванова		"
Рассчит.	Никифоров		"
Разраб.	Козырева		"
Испол.	Муратова		"
Н.контр.	Бунич		"

1.125 КА-2 2-1.11 ТЗ

Плоские каркасы К-109; К-110

Стадия	Масса	Масштаб
Р	см. табл.	1/М
Лист	Листов 1	

ЛЕННИИПРОЕКТ ОКУ

Формат А3

Согласовано

Взам.инв.№ | Подпись и дата | Инв.№ подл.

К-111

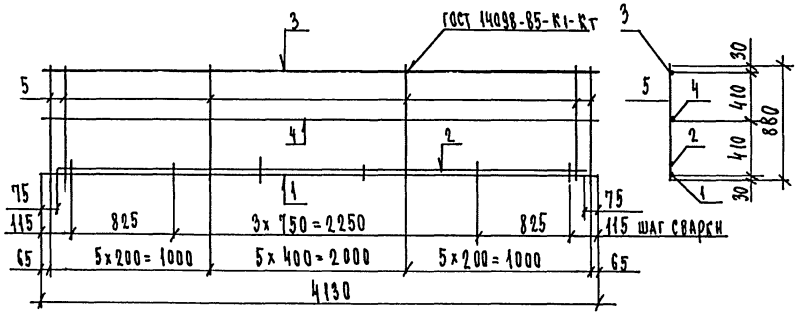

К-112

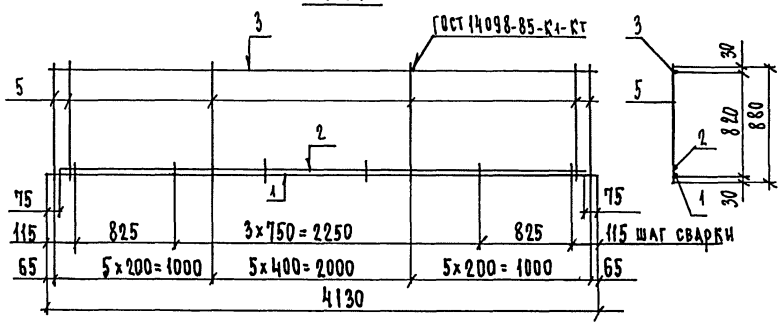

Обозначение	Марка	Масса
1.125 КЛ-2. 2-1.11 ПЗ	К-111	53.82
	К-112	47.29

Изм	№ уч.	Лист	№ докум.	Дата	Подп.	Фамилия

Формат	Зона	Поз.	Обозначение	Наименование	Кол.	Примечание
				Документация		
А3			1.125 КЛ-2 2-1.11 ПЗ	Пояснительная записка		
				Переменные данные для исполнения		
				1.125 КЛ-2 2-1.11		
				К-111		
				Детали		Масса Поз. кг
				ГОСТ 5781-82		
БЧ		1		ф 25 А III ℓ=4130	1	15.86
БЧ		2		ф 25 А III ℓ=3980	1	15.28
БЧ		3		ф 12 А III ℓ=4130	1	3.67
БЧ		4		ф 16 А III ℓ=4130	1	6.53
БЧ		5		ф 12 А III ℓ=880	16	0.78
				1.125 КЛ-2 2-1.11		
				К-112		
				Детали		
				ГОСТ 5781-82		
БЧ		1		ф 25 А III ℓ=4130	1	15.86
БЧ		2		ф 25 А III ℓ=3980	1	15.28
БЧ		3		ф 12 А III ℓ=4130	1	3.67
БЧ		5		ф 12 А III ℓ=880	16	0.78

Нач. отд.	Бунич		11.90
Гл. констр.	Бунич		"
Рук. гр.	Иванова		"
Провер.	Иванова		"
Рассчит.	Никифоров		"
Разраб.	Козырева		"
Испол.	Муратова		"
Н. контр.	Бунич		"

1.125 КЛ-2 2-1.11 ПЗ

Плоские каркасы К-111; К-112

Стадия	Масса	Масштаб
Р	см. табл.	б/м
Лист	Листов 1	

ЛЕННИИПРОЕКТ ОКУ

Формат А3

Согласовано

Взам.инв.№ | Подпись и дата | Инв.№ подл.

Т-710 Ленниипроект. РТП. Зак 119 Тир 5200

К-113

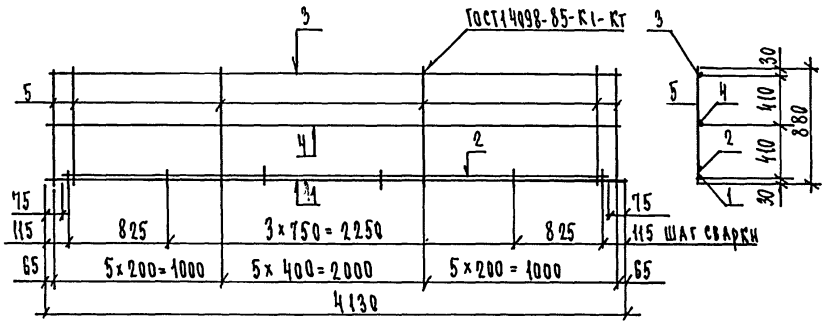

К-114

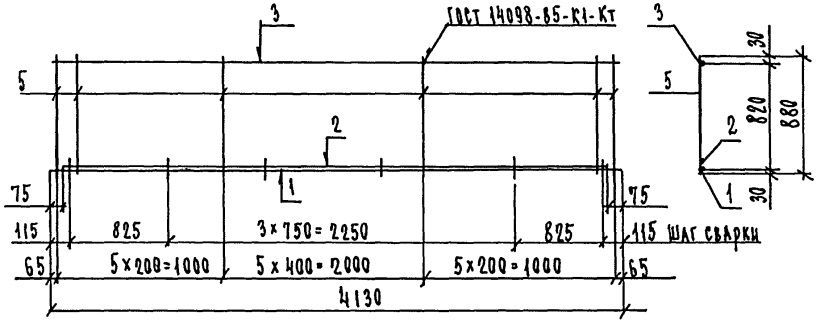

Формат	Зона	Поз.	Обозначение	Наименование	Кол.	Примечание
				Документация		
А3			1.125 КЛ-2 2-1.11 ПЗ	Пояснительная записка		
			Переменные	данные для исполнения		
				1.125 КЛ-2 2-1.11		
				К-113		
				Детали		Масса поз. кг
				ГОСТ 5781-82		
Б4		1		ф16АIII l=4130	1	6.53
Б4		2		ф16АIII l=3980	1	6.29
Б4		3		ф8АIII l=4130	1	1.63
Б4		4		ф16АIII l=4130	1	6.53
Б4		5		ф8АIII l=880	16	0.35
				1.125 КЛ-2 2-1.11		
				К-114		
				Детали		
				ГОСТ 5781-82		
Б4		1		ф16АIII l=4130	1	6.53
Б4		2		ф16АIII l=3980	1	6.29
Б4		3		ф8АIII l=4130	1	1.63
Б4		5		ф8АIII l=880	16	0.35

Обозначение	Марка	Масса
1.125 КЛ-2 2-1.11 ЗЧ	К-113	26.58
	К-114	20.05

Изм	№ уч.	Лист	№ докум.	Дата	Подп.	Фамилия

Нач. отд.	Бунич		11.90
Гл. констр.	Бунич		"
Рук. гр.	Иванова		"
Провер.	Иванова		"
Рассчит.	Никифоров		"
Разраб.	Козырева		"
Исполн.	Муратова		"
Н. контр.	Бунич		"

1.125 КЛ-2 2-1.11 ЗЧ

Плоские каркасы К-113; К-114

Стадия	Масса	Масштаб
Р	СМ табл.	б/м

Лист | Листов 1

ЛЕННИИПРОЕКТ

Формат А3

Согласовано

Взам. инв. №

Подпись и дата

Инв. № подл.

Т-710 Ленниипроект. РТП. Зак 119 Тир 5000.

К-115

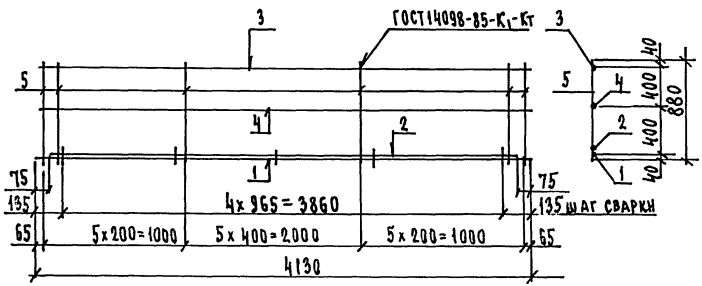

К-116

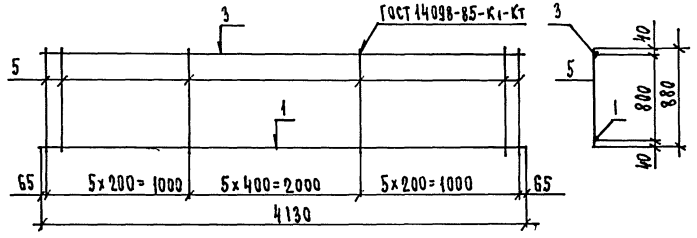

Формат	Зона	Поз.	Обозначение	Наименование	Кол.	Примечание
				Документация		
А3			1.125 КЛ-2 2-1.11 ПЗ	Пояснительная записка		
			Переменные	данные для исполнения		
				1.125 КЛ-2 2-1.11		
				К-115		
				Детали		
				ГОСТ 5781-82		
Б4		1		ф 36 АIII ℓ=4130	1	33.00
Б4		2		ф 36 АIII ℓ=3980	1	31.80
Б4		3		ф 14 АIII ℓ=4130	1	5.00
Б4		4		ф 16 АIII ℓ=4130	1	6.53
Б4		5		ф 14 АIII ℓ=880	16	1.06
				1.125 КЛ-2 2-1.11		
				К-116		
				Детали		
				ГОСТ 5781-82		
Б4		1		ф 36 АIII ℓ=4130	1	33.00
Б4		3		ф 14 АIII ℓ=4130	1	5.00
Б4		5		ф 14 АIII ℓ=880	16	1.06

Обозначение	Марка	Масса
1.125 КЛ-2 2-1.11 ТЗ	К-115	93.29
	К-116	54.96

Изм	№ уч.	Лист	№ докум.	Дата	Подп.	Фамилия

Нач. отд	Бунич		11.90
Гл. констр	Бунич		"
Рук. гр	Иванова		"
Провер	Иванова		"
Рассчит.	Никифоров		"
Разраб.	Козырева		"
Исполн.	Муратова		"
Н. контр.	Бунич		"

1.125 КЛ-2 2-1.11 ПЗ

Плоские каркасы К-115; К-116

Стадия	Масса	Масштаб
Р	см. табл	б/м

Лист | Листов 1

ЛЕННИИПРОЕКТ ОКУ

Формат А3

Согласовано

Взам.инв.№ | Подпись и дата | Инв.№ подл.

К-117

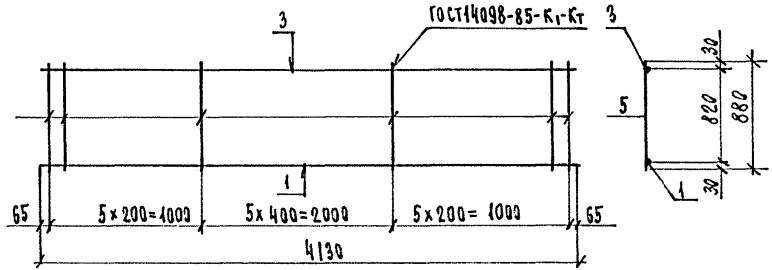

К-118

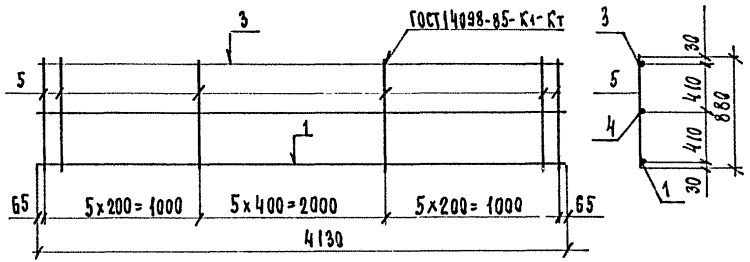

Формат	Зона	Поз.	Обозначение	Наименование	Кол.	Примечание
				Документация		
А3			1.125 КЛ-2 2-1.11 ПЗ	Пояснительная записка		
				Переменные данные для исполнения		
				1.125 КЛ-2 2-1.11		
				К-117		
				Детали		Масса 1 поз. кг
				ГОСТ 5781-82		
Бч		1		ф 25 А III ℓ=4130	1	15.86
Бч		3		ф 12 А III ℓ=4130	1	3.67
Бч		5		ф 12 А III ℓ=880	16	0.78
				1.125 КЛ-2 2-1.11		
				К-118		
				Детали		
				ГОСТ 5781-82		
Бч		1		ф 25 А III ℓ=4130	1	15.86
Бч		3		ф 12 А III ℓ=4130	1	3.67
Бч		4		ф 16 А III ℓ=4130	1	6.53
Бч		5		ф 12 А III ℓ=880	16	0.78

Обозначение	Марка	Масса
1.125 КЛ-2 2-1.11 ТБ	К-117	32.01
	К-118	36.54

Изм	№ уч.	Лист	№ докум.	Дата	Подп.	Фамилия

Нач.отд.	Бунич		11.90
Гл.констр.	Бунич		"
Рук.гр.	Иванова		"
Провер.	Иванова		"
Рассчит.	Никифоров		"
Разраб.	Козырева		"
Испол.	Муратова		"
Н.контр.	Бунич		"

1.125 КЛ-2 2-1.11 ТБ

Плоские каркасы К-117; К-118

Стадия	Масса	Масштаб
Р	см. табл.	б/м
Лист	Листов 1	

ЛЕННИИПРОЕКТ ОКУ

Формат А3

Согласовано

Инв.№ подл. | Подпись и дата | Взам.инв.№

Т-710 Ленинградский РТП. Зак 119 Тир 500

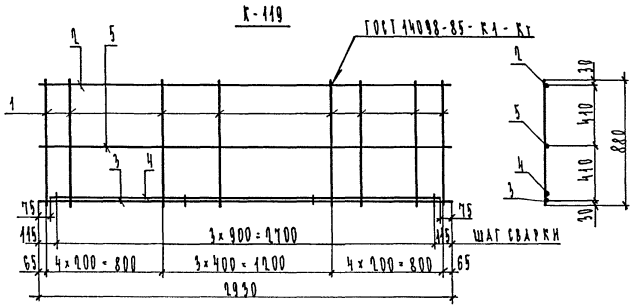

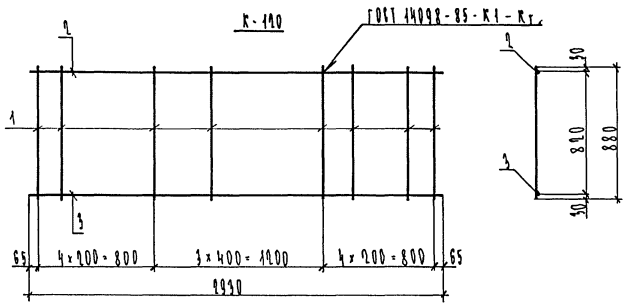

Формат	Зона	Поз.	Обозначение	Наименование	Кол.	Примечание
				ДОКУМЕНТАЦИЯ		
А3			1.125 КЛ-2 2-1.11 ПЗ	ПОЯСНИТЕЛЬНАЯ ЗАПИСКА		
			ПЕРЕМЕННЫЕ ДАННЫЕ	ДЛЯ ИСПОЛНЕНИЯ		
				1.125 КЛ-2 2-1.11		
				К-119		
				ДЕТАЛИ		
				ГОСТ 5781-82		
Б4		1		⌀ 12АIII ℓ=880	12	0.78
Б4		2		⌀ 12АIII ℓ=2930	1	2.60
Б4		3		⌀ 25АIII ℓ=2930	1	11.25
Б4		4		⌀ 25АIII ℓ=2780	1	10.68
Б4		5		⌀ 16АIII ℓ=2930	1	4.63
				1.125 КЛ-2 2-1.11		
				К-120		
				ДЕТАЛИ		
				ГОСТ 5781-82		
Б4		1		⌀ 12АIII ℓ=880	12	0.78
Б4		2		⌀ 12АIII ℓ=2930	1	2.60
Б4		3		⌀ 25АIII ℓ=2930	1	11.25

Обозначение	Марка	Масса
1.125 КЛ-2 2-1.11 77	К-119	38.52
	К-120	23.21

Изм	№ уч.	Лист	№ докум.	Дата	Подп.	Фамилия

Нач. отд.	Бунич		11.90
Гл. конст.	Бунич		"
Рук. гр.	Иванова		"
Провер.	Иванова		"
Рассчит.	Никифоров		"
Разраб.	Коптелова		"
Исполн.	Коптелова		"
Н. контр.	Бунич		"

1.125 КЛ-2 2-1.11 77

ПЛОСКИЕ КАРКАСЫ К-119 ; К-120

Стадия	Масса	Масштаб
Р	СМ ТАБЛ	б/м

Лист | Листов 1

ЛЕННИИПРОЕКТ ОКУ

Формат А3

Согласовано

Взам.инв.№

Подпись и дата

Инв.№ подл.

Т-710 Ленниипроект. РТП. Зак 119 Тир 5700.

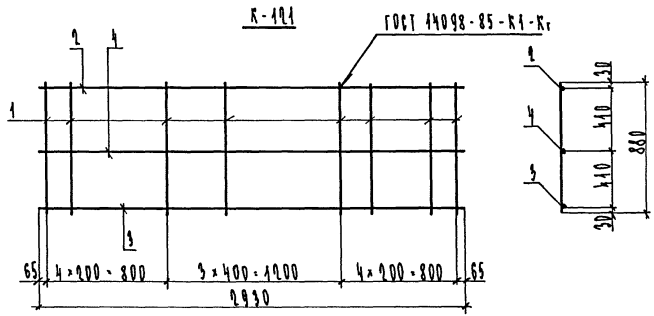

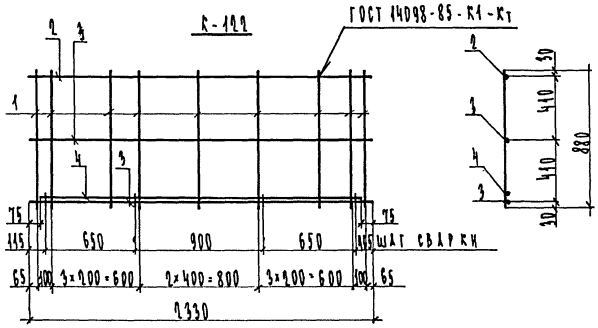

Формат	Зона	Поз.	Обозначение	Наименование	Кол.	Примечание
				Документация		
А3			1.125 КА-2 2-1.11 ПЗ	Пояснительная записка		
				Переменные данные для исполнения 1.125 КА-2 2-1.11 К-121		
				Детали		
				ГОСТ 5781-82		
БЧ		1		⌀ 12 А III ℓ = 880	10	0,78
БЧ		2		⌀ 12 А III ℓ = 2930	1	2.60
БЧ		3		⌀ 25 А III ℓ = 2930	1	11.25
БЧ		4		⌀ 16 А III ℓ = 2930	1	4.63
				1.125 КА-2 2-1.11 К-122		
				Детали		
				ГОСТ 5781-82		
БЧ		1		⌀ 8 А III ℓ = 880	11	0.35
БЧ		2		⌀ 8 А III ℓ = 2930	1	0.92
БЧ		3		⌀ 16 А III ℓ = 2930	2	3.68
БЧ		4		⌀ 16 А III ℓ = 2180	1	3.44

Обозначение	Марка	Масса
1.125 КА-2 2-1.11 ТО	К-121	27.84
	К-122	15.57

Изм.	№ уч.	Лист	№ докум.	Дата	Подп.	Фамилия

Нач. отд.	Бычин	11.90
Гл. конст.	Бычин	
Рук. гр.	Иванова	
Провер.	Иванова	
Рассчит.	Ники форов	
Разраб.	Ко-птелова	
Исполн.	Коптелова	
Н. контр.	Бычин	

1.125 КА-2 2-1.11 ТО

Плоские каркасы К-121 ; К-122

Стадия	Масса	Масштаб
Р	см таблица	1/8
Лист	Листов 1	

ЛЕННИИПРОЕКТ ОКЧ

Формат А3

Согласовано

Инв.№ подл. | Подпись и дата | Взам.инв.№

Т-710 Ленинградский. РТП. Зак. 119 Тир 5000

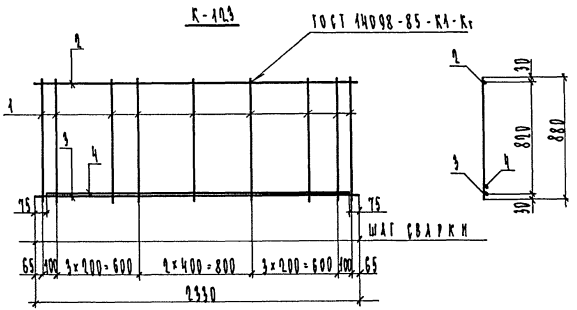

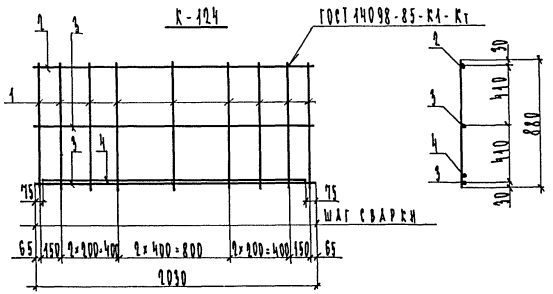

Формат	Зона	Поз.	Обозначение	Наименование	Кол.	Примечание
				ДОКУМЕНТАЦИЯ		
А3			1.125 КЛ-2 2-1.11 ПЗ	ПОЯСНИТЕЛЬНАЯ ЗАПИСКА		
			ПЕРЕМЕННЫЕ ДАННЫЕ	ДЛЯ ИСПОЛНЕНИЯ		
				1.125 КЛ-2 2-1.11		
				К-123		
				ДЕТАЛИ		
				ГОСТ 5781-82		
БЧ		1		⌀ 8 А III ℓ = 880	11	0.35
БЧ		2		⌀ 8 А III ℓ = 2330	1	0.92
БЧ		3		⌀ 16 А III ℓ = 2330	1	3.68
БЧ		4		⌀ 16 А III ℓ = 2180	1	3.44
				1.125 КЛ-2 2-1.11		
				К-124		
				ДЕТАЛИ		
				ГОСТ 5781-82		
БЧ		1		⌀ 8 А III ℓ = 880	9	0.35
БЧ		2		⌀ 8 А III ℓ = 2030	1	0.80
БЧ		3		⌀ 16 А III ℓ = 2030	2	3.21
БЧ		4		⌀ 16 А III ℓ = 1880	1	2.97

Обозначение	Марка	Масса
1.125 КЛ-2 2-1.11 79	К-123	11,89
	К-124	13,34

Изм	№ уч.	Лист	№ докум.	Дата	Подп.	Фамилия

Нач. отд.	Бунич		11.90
Гл. конст.	Бунич		"
Рук. гр.	Иванова		"
Провер.	Иванова		"
Рассчит.	Никифоров		"
Разраб.	Коптелова		"
Исполн.	Коптелова		"
Н. контр.	Бунич		"

1.125 КЛ-2 2-1.11 79

ПЛОСКИЕ КАРКАСЫ К-123 ; К-124

Стадия	Масса	Масштаб
Р	СМ ТАБЛ	6 /м

Лист | Листов 1

ЛЕННИИПРОЕКТ ОКУ

Формат А3

Согласовано

Взамен №

Подпись и дата

Инв. № подл.

Т-770 Ленниипроект РТП. зак 118 тир 5700

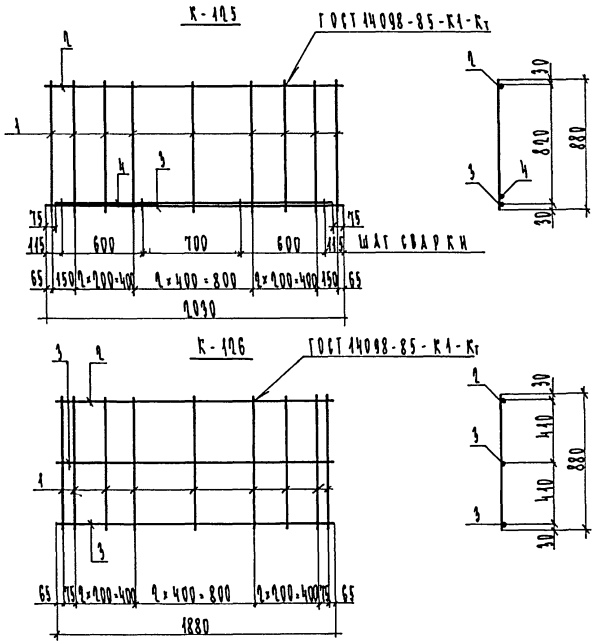

Обозначение	Марка	Масса
1.125 КЖ-2 2-1.11 ВО	К-125	10.13
	К-126	9.83

Изм	№ уч.	Лист	№ докум.	Дата	Подп.	Фамилия

Спец.	Зона	Поз.	Обозначение	Наименование	Кол.	Примечание
				ДОКУМЕНТАЦИЯ		
ПЗ			1.125 КЖ-2 2-1.11 ПЗ	Пояснительная записка	✕	
				ПЕРЕМЕННЫЕ ДАННЫЕ ДЛЯ ИСПОЛНЕНИЯ 1.125 КЖ-2 2-1.11 К-125		
				ДЕТАЛИ		
				ГОСТ 5781-82		
ВЧ		1		⌀ 8 AIII ℓ=880	9	0.35
ВЧ		2		⌀ 8 AIII ℓ=2090	1	0.80
ВЧ		3		⌀ 16 AIII ℓ=2030	1	3.21
ВЧ		4		⌀ 16 AIII ℓ=1880	1	2.97
				1.125 КЖ-2 2-1.11 К-126		
				ДЕТАЛИ		
				ГОСТ 5781-82		
ВЧ		1		⌀ 8 AIII ℓ=880	9	0.35
ВЧ		2		⌀ 8 AIII ℓ=1880	1	0.74
ВЧ		3		⌀ 16 AIII ℓ=1880	1	2.97

Нач.отд.	Бычин		11.90
Гл.конст.	Бычин		"
Рук.гр.	Иванова		"
Провер.	Иванова		"
Рассчит.	Никифоров		"
Разраб.	Коптелова		"
Испол.	Коптелова		"
Н.контр.	Бычин		"

1.125 КЖ-2 2-1.11 ВО

Плоские каркасы К-125 ; К-126

Стадия	Масса	Масштаб
Р	см 1:61	6/м
Лист	Листов 1	

ЛЕННИИПРОЕКТ ОКУ

Формат А3

Согласовано

Инв.№ подл. | Подпись и дата | Взам.инв.№

Т-710 Ленинградский РТП. Зак 119 Тир 5000

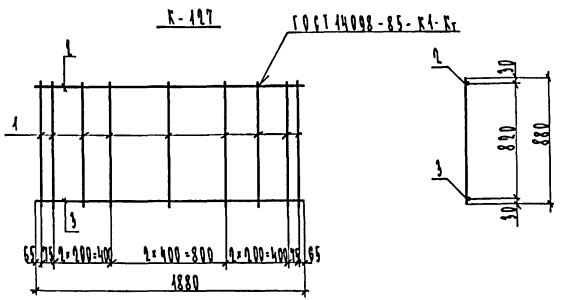

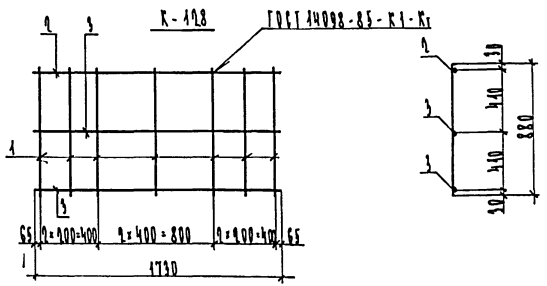

Формат	Зона	Поз.	Обозначение	Наименование	Кол.	Примечание
				Документация		
А3			1.125 КЛ-2 2-1.11 ПЗ	Пояснительная записка		
			Переменные данные	для исполнения		
				1.125 КЛ-2 2-1.11		
				К-127		
				Детали		
				ГОСТ 5781-82		
БЧ		1		Ø 8 АIII l=880	9	0.35
БЧ		2		Ø 8 АIII l=1880	1	0.74
БЧ		3		Ø 16 АIII l=1880	1	2.97
				1.125 КЛ-2 2-1.11		
				К-128		
				Детали		
				ГОСТ 5781-82		
БЧ		1		Ø 8 АIII l=880	7	0.35
БЧ		2		Ø 8 АIII l=1730	1	0.68
БЧ		3		Ø 16 АIII l=1730	2	2.73

Обозначение	Марка	Масса
1.125 КЛ-2 2-1.11-81	К-127	6.86
	К-128	8.59

Изм	№ уч.	Лист	№ докум.	Дата	Подп.	Фамилия

Нач. отд.	Бунич		11.90
Гл. конст.	Бунич		"
Рук. гр.	Иванова		"
Провер.	Иванова		"
Рассчит.	Никифоров		"
Разраб.	Коптелова		"
Исполн.	Коптелова		"
Н. контр.	Бунич		"

1.125 КЛ-2 2-1.11 81

Плоские каркасы К-127 ; К-128

Стадия	Масса	Масштаб
Р	см таба	б/м

Лист | Листов 1

ЛЕННИИПРОЕКТ ОКУ

Формат А3

Согласовано

Взам. инв. №

Подпись и дата

Инв. № подл.

Т-710 Ленниипроект. РТП. Зак 119 Тир 500.

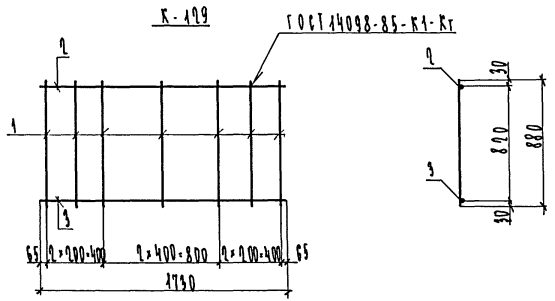

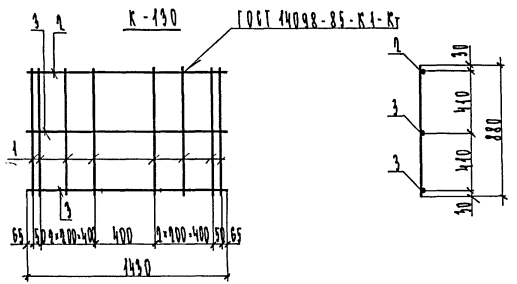

Формат	Зона	Поз.	Обозначение	Наименование	Кол.	Примечание
				Документация		
А3			1.125 КЛ-2 2-1.11 ПЗ	Пояснительная записка		
			Переменные данные	для исполнения		
				1.125 КЛ-2 2-1.11		
				К-129		
				Детали		
				ГОСТ 5781-82		
Б4		1		⌀ 8 А III l = 880	7	0.35
Б4		2		⌀ 8 А III l = 1730	1	0.68
Б4		3		⌀ 16 А III l = 1730	1	2.73
				1.125 КЛ-2 2-1.11		
				К-130		
				Детали		
				ГОСТ 5781-82		
Б4		1		⌀ 8 А III l = 880	8	0.35
Б4		2		⌀ 8 А III l = 1430	1	0.56
Б4		3		⌀ 16 А III l = 1430	2	2.26

Обозначение	Марка	Масса
1.125 КЛ-2 2-1.11-82	К-129	5.86
	К-130	7.88

Изм	№ уч.	Лист	№ докум.	Дата	Подп.	Фамилия

Нач. отд.	Бунич		11.90
Гл. конст.	Бунич		"
Рук. гр.	Иванова		"
Провер.	Иванова		"
Рассчит.	Никифоров		"
Разраб.	Коптелова		"
Исполн.	Коптелова		"
Н. контр.	Бунич		"

1.125 КЛ-2 2-1.11 82

Плоские каркасы К-129 ; К-130

Стадия	Масса	Масштаб
Р	см таба	б/м

Лист | Листов 1

ЛЕННИИПРОЕКТ ОКУ

Формат А3

Согласовано

Взам. инв. №

Подпись и дата

Инв. № подл.

Т-710 Ленниипроект. РТП. Зак. 119 тир 500.

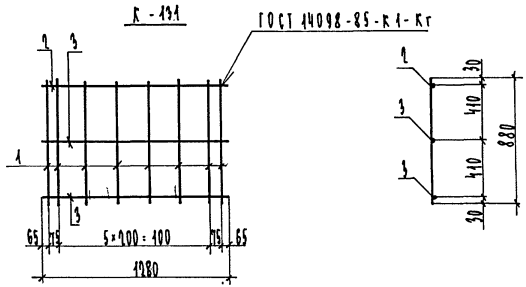

Формат	Зона	Поз.	Обозначение	Наименование	Кол.	Примечание
				Документация		
А3			1.125 КЛ-2 2-1.11 ПЗ	Пояснительная записка		
			Переменные данные	для исполнения		
				1.125 КЛ-2 2-1.11		
				К-131		
				Детали		
				ГОСТ 5781-82		
Б4		1		⌀8 АIII ℓ=880	8	0.35
Б4		2		⌀8 АIII ℓ=1280	1	0.51
Б4		3		⌀16 АIII ℓ=1280	2	2.02

Обозначение	Марка	Масса
1.125 КЛ-2 2-1.11-83	К-131	7.35

Изм	№ уч.	Лист	№ докум.	Дата	Подп.	Фамилия

Нач. отд.	Бунич		11.90
Гл. конст.	Бунич		"
Рук. гр.	Иванова		"
Провер.	Иванова		"
Рассчит.	Никифоров		"
Разраб.	Коптелова		"
Исполн.	Коптелова		"
Н. контр.	Бунич		"

1.125 КЛ-2 2-1.11 83

Плоский каркас К-131

Стадия	Масса	Масштаб
Р	см таба	б/м

Лист | Листов 1

ЛЕННИИПРОЕКТ ОКУ

Формат А3

Согласовано

Взам.инв.№ | Подпись и дата | Инв.№ подл.

Т-710 Ленниипроект. РТП. Зак 119 тир 5700.

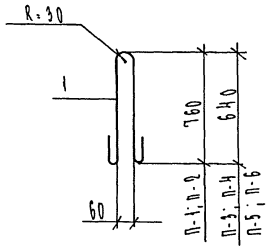

Формат	Зона	Поз.	Обозначение	Наименование	Кол.	Примечание
				Документация		
А3			1.125 КЛ-2 2-1.11 ПЗ	Пояснительная записка		
				Переменные данные для исполнения		
				1.125 КЛ-2 2-1.11		
				П-1		
А3		1		ф22АI ГОСТ 5781-82 l=1910	1	5,69
				П-2		
А3		1		ф20АI ГОСТ 5781-82 l=1910	1	4.72
				П-3		
А3		1		ф18АI ГОСТ 5781-82 l=1610	1	3.22
				П-4		
А3		1		ф14АI ГОСТ 5781-82 l=1610	1	1.95
				П-5		
А3		1		ф12АI ГОСТ 5781-82 l=1610	1	1.43
				П-6		
А3		1		ф10АI ГОСТ 5781-82 l=1610	1	1,00
				ОС-1		
БУ				ф12АI ГОСТ 5781-82 l=440	1	0,39
				ОС-2		
БУ				ф10АIII ГОСТ 5781-82 l=430	1	0,27

1.125 КЛ-2 2-1.11 84

Нач. отд.	Бунину		11.90
Гл. конст.	Бунину		"
Рук. гр.	Иванова		"
Провер.	Иванова		"
Рассчит.	Никифоров		"
Разраб.	Козырева		"
Исполн.	Козырева		"
Н. контр.	Бунину		"

Петли П-1 ÷ П-6
Отдельные стержни
ОС-1; ОС-2.

Стадия	Масса	Масштаб
Р	см. табл.	б/м

Лист 4 Листов 1

ЛЕННИИПРОЕКТ
ОКУ

Формат А3

Изм	№ уч.	Лист	№ докум.	Дата	Подп.	Фамилия

Согласовано

Взам.инв.№ | Подпись и дата | Инв.№ подл.

Т-710 Ленниипроект. РТП. Зак. 119. Тир 500.

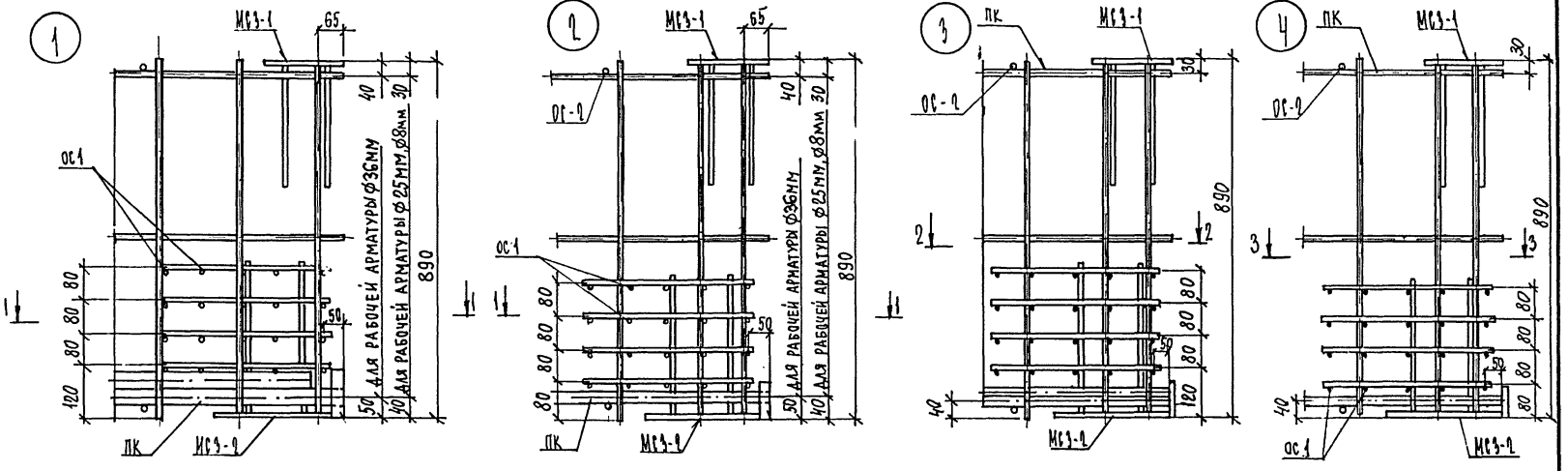

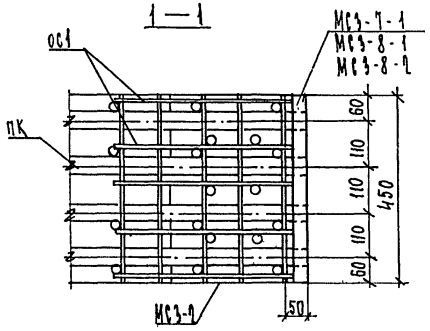

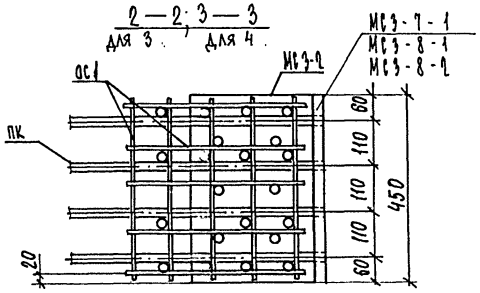

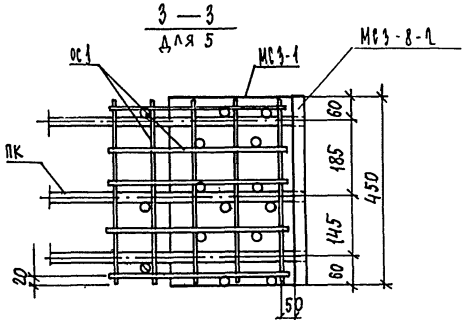

Изм.	№ уч.	Лист	№ докум.	Дата	Подп.	Фамилия

Нач. отд.	Бычин		11.90
Гл. конст.	Бычин		
Рук. гр.	Иванова		
Провер.	Иванова		
Разраб.	Никифоров		
Рассчит.	Никифоров		
Испол.	Муратова		
Н. контр.	Бычин		

1.125 КЛ-2 2-1.11 85

Деталн 1 ÷ 4;
А ÷ Е

Стадия	Лист	Листов
Р	1	2

ЛЕННИИПРОЕКТ
ОКЧ

Формат 12

Согласовано

Инв.№ подл. | Подпись и дата | Взам.инв. №

Т-566

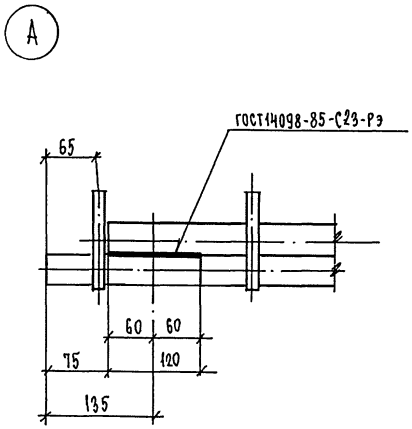

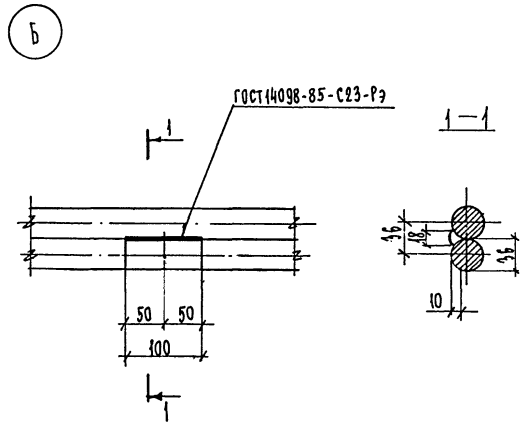

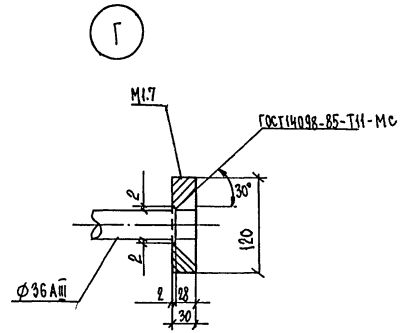

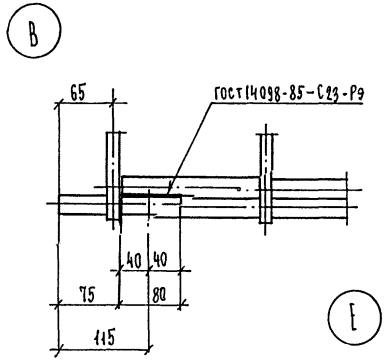

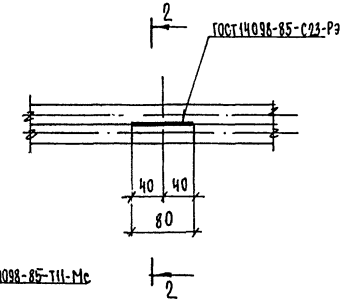

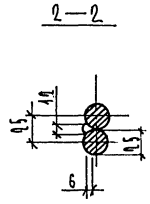

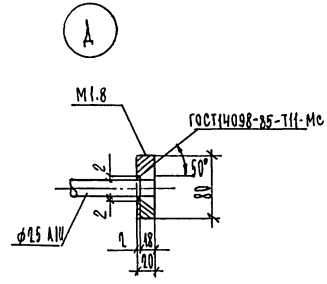

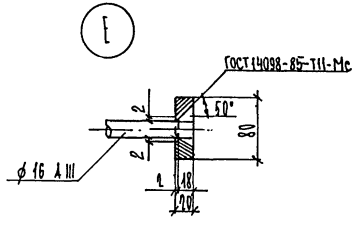

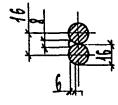

gost.e-ecolog.ru

Подпись и дата | Взам.инв.№ | Инв.№ подл.

1.125 КЛ-2 2-1.11 85

Лист 2

Т-586

Формат 12