МЕЖГОСУДАРСТВЕННЫЙ СТАНДАРТ

Машины землеройные

# РАБОЧЕЕ МЕСТО ОПЕРАТОРА И ЗОНЫ ОБСЛУЖИВАНИЯ

## Притупленность кромок

Издание официальное

Межгосударственный совет
по стандартизации, метрологии и сертификации
Минск

gost.e-ecolog.ru

## Предисловие

1 РАЗРАБОТАН Открытым акционерным обществом "Амкодор"
ВНЕСЕН Госстандартом Республики Беларусь

2 ПРИНЯТ Межгосударственным советом по стандартизации, метрологии и сертификации (протокол № 18 от 18 октября 2000 г.)

За принятие проголосовали:

| Наименование государства | Наименование национального органа по стандартизации |
|---|---|
| Азербайджанская Республика | Азгосстандарт |
| Республика Армения | Армгосстандарт |
| Республика Беларусь | Госстандарт Республики Беларусь |
| Республика Казахстан | Госстандарт Республики Казахстан |
| Кыргызская Республика | Кыргызстандарт |
| Республика Молдова | Молдовастандарт |
| Республика Таджикистан | Таджикгосстандарт |
| Туркменистан | Главгосинспекция "Туркменстандартлары" |
| Республика Узбекистан | Узгосстандарт |
| Украина | Госстандарт Украины |

3 Настоящий стандарт представляет собой полный аутентичный текст международного стандарта ИСО 12508-94 "Машины землеройные. Рабочее место оператора и зоны обслуживания. Притупленность кромок"

4 ВВЕДЕН В ДЕЙСТВИЕ постановлением Госстандарта Республики Беларусь от 21 декабря 2000 г. № 31 непосредственно в качестве государственного стандарта Республики Беларусь с 1 июля 2001 г.

5 ВВЕДЕН ВПЕРВЫЕ

Настоящий стандарт не может быть полностью или частично воспроизведен, тиражирован и распространен в качестве официального издания на территории Республики Беларусь без разрешения Госстандарта Республики Беларусь

МЕЖГОСУДАРСТВЕННЫЙ СТАНДАРТ

# Машины землеройные
# РАБОЧЕЕ МЕСТО ОПЕРАТОРА И ЗОНЫ ОБСЛУЖИВАНИЯ
# Притупленность кромок

# Earth-moving machinery
# OPERATOR STATION AND MAINTENANCE AREAS
# Bluntness of edges

**Дата введения 2001-07-01**

## 1 Область применения

Настоящий стандарт устанавливает допустимые пределы остроты кромок и углов для уменьшения риска травмирования оператора или обслуживающего персонала при управлении и техническом обслуживании землеройной машины.

Настоящий стандарт распространяется на системы доступа по ГОСТ 29100, зоны обслуживания по ГОСТ 27921 и рабочее место оператора землеройных машин по ГОСТ 28764.

## 2 Нормативные ссылки

В настоящем стандарте использованы ссылки на следующие стандарты:

ГОСТ 27921-88 (ИСО 2860-83) Машины землеройные. Минимальные размеры смотровых отверстий

ГОСТ 28764-90 (ИСО 6165-87) Машины землеройные. Основные типы. Термины и определения

ГОСТ 29100-91 (ИСО 2867-80) Машины землеройные. Системы доступа

## 3 Технические требования

Кромки и углы элементов конструкции (рисунок 1) из твердых металлических и неметаллических материалов, способных повредить или порезать кожу человека, должны соответствовать требованиям 3.1 – 3.3.

**3.1** Кромки деталей должны быть скруглены или притуплены до размера не менее 0,3 мм, как показано на рисунке 2, или ограждены защитной планкой. Защитную планку устанавливают на кромках толщиной до 1 мм включительно.

**3.2** Радиус закругления наружных углов кабин или проемов для обслуживания и заостренных деталей должен быть не менее 4 мм.

**3.3** Радиус закруглений поручней и кромок (углов) скоб должен быть не менее 5 мм.

Издание официальное

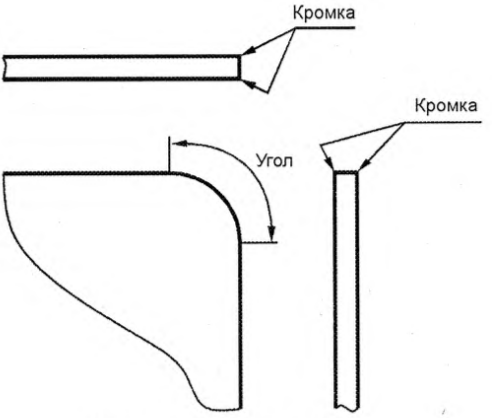


Рисунок 1 – **Кромки и угол**

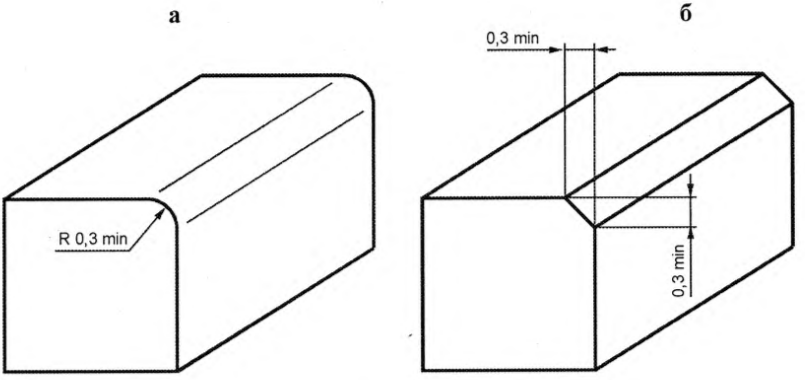


а – радиус; б – фаска

Рисунок 2 – **Радиус и фаска**

УДК 629.114.2.042.2:006.354 МКС 53.100 Г45 ОКП 48 1000

**Ключевые слова:** машины землеройные, рабочее место оператора, зона обслуживания, притупленность кромок, радиус закругления, защитная планка

gost.e-ecolog.ru