ТИПОВОЙ ПРОЕКТ
901-6-56

ГРАДИРНИ С ВЕНТИЛЯТОРАМИ 2ВГ25 ПЛЕНОЧНЫЕ, КАПЕЛЬНЫЕ И БРЫЗГАЛЬНЫЕ С СЕКЦИЯМИ ПЛОЩАДЬЮ 16м^2 С КАРКАСОМ ИЗ СБОРНЫХ ЖЕЛЕЗОБЕТОННЫХ ЭЛЕМЕНТОВ

АЛЬБОМ VII

ЧЕРТЕЖИ УЗЛОВ, ЭЛЕМЕНТОВ КОНСТРУКЦИЙ И ИЗДЕЛИЙ

gost.e-ecolog.ru

ЦЕНТРАЛЬНЫЙ ИНСТИТУТ ТИПОВОГО ПРОЕКТИРОВАНИЯ
ГОССТРОЯ СССР
Москва, А-445, Смольная ул., 22
Сдано в печать 1978 г.
Заказ № 12686 Тираж 200 экз.

ТИПОВОЙ ПРОЕКТ
901-6-56

ГРАДИРНИ С ВЕНТИЛЯТОРАМИ 2ВГ25 ПЛЕНОЧНЫЕ, КАПЕЛЬНЫЕ И БРЫЗГАЛЬНЫЕ С СЕКЦИЯМИ ПЛОЩАДЬЮ 16м² С КАРКАСОМ ИЗ СБОРНЫХ ЖЕЛЕЗОБЕТОННЫХ ЭЛЕМЕНТОВ

АЛЬБОМ VII

СОСТАВ ПРОЕКТА:

АЛЬБОМ I — Пояснительная записка. Архитектурно-строительные решения и элементы технологического оборудования
АЛЬБОМ II — Двухсекционные градирни
АЛЬБОМ III — Трехсекционные градирни
АЛЬБОМ IV — Четырехсекционные градирни
АЛЬБОМ V — Пятисекционные градирни
АЛЬБОМ VI — Шестисекционные градирни
АЛЬБОМ VII — Чертежи узлов, элементов конструкций и изделий
АЛЬБОМ VIII — Заказные спецификации
АЛЬБОМ IX — сметы
Часть 1 — Двухсекционные градирни
Часть 2 — Трехсекционные градирни
Часть 3 — Четырехсекционные градирни
Часть 4 — Пятисекционные градирни
Часть 5 — Шестисекционные градирни

Примененные типовые проекты:

Типовой проект 901-6-43, альбом III. Элементы сборных железобетонных конструкций"

РАЗРАБОТАН
ПРОЕКТНЫМ ИНСТИТУТОМ
„ПРОМСТРОЙПРОЕКТ"

ГЛАВНЫЙ ИНЖЕНЕР ИНСТИТУТА — В.И. КОРОЛЕВ
ГЛАВНЫЙ ИНЖЕНЕР ПРОЕКТА — М.М. МАРЕК

Ведомость листов чертежей 901-6-56-КЖИ, АРИ, М, У

Фор.	Лист	Обозначение	Наименование	Стр.	Примечание
12	1	ТП 901-6-56 -КЖИ	Ведомость чертежей	2	
12	2	ТП 901-6-56 -КЖИ	"	3	
12	1	ТП 901-6-56 -КЖИ-ТТ	Технические требования	4	
12	2	ТП 901-6-56 -КЖИ-ТТ	То же	5	
12	3	ТП 901-6-56 -КЖИ-ТТ	"	6	
12	4	ТП 901-6-56 -КЖИ-ТТ	"	7	
12	5	ТП 901-6-56 -КЖИ-ТТ	"	8	
11	6	ТП 901-6-56 -КЖИ-ТТ	"	9	
11	1	ТП 901-6-56 -КЖИ-ОД1	Опорная деталь ОД1	9	
12	1	ТП 901-6-56 -КЖИ-Кс1	Колонна Кс1	10	
11	1	ТП 901-6-56 -КЖИ-С1÷С3	Сетки арматурные С1-С3	11	
11	1	ТП 901-6-56 -КЖИ-С4-С6	Сетки арматурные С4÷С6	11	
11	1	ТП 901-6-56 -КЖИ-С7,С8	Сетки арматурные С7,С8	12	
11	1	ТП 901-6-56 -КЖИ-С9	Сетка арматурная С9	12	
11	1	ТП 901-6-56 -КЖИ-КР1	Каркас плоский КР1	13	
11	1	ТП 901-6-56 -КЖИ-КП1	Каркас пространственный КП1	13	
11	1	ТП 901-6-56 -КЖИ-КР2,КР3	Каркасы плоские КР2,КР3	14	
11	1	ТП 901-6-56 -КЖИ-КР4,КП2	Каркас плоский КР4, каркас пространственный КП2	14	
11	1	ТП 901-6-56 -КЖИ-МН1	Изделие закладное МН1	15	
11	1	ТП 901-6-56 -КЖИ-МН2	То же МН2	15	
11	1	ТП 901-6-56 -КЖИ-МН3	" МН3	16	
11	1	ТП 901-6-56 -М-Ф1	Фундамент Ф1	16	
12	1	ТП 901-6-56 -М-ПЯ1,ПЯ1а	Приямки ПЯ1, ПЯ1а	17	
12	1	ТП 901-6-56 -М-ПЯ2	Приямок ПЯ2	18	
12	1	ТП 901-6-56 -М-Км1, Км-1а	Колонны Км1, Км1а	19	
12	1	ТП 901-6-56 -М-Км2	Колонна Км2	20	
12	1	ТП 901-6-56 -М-Км3, Км4	Колонны Км3, Км4	21	
11	1	ТП 901-6-56 -У1	Узел 1	22	
11	1	ТП 901-6-56 -У2	То же 2	22	
11	1	ТП 901-6-56 -У3	" 3	23	
11	1	ТП 901-6-56 -У4	" 4	23	
11	1	ТП 901-6-56 -У5	" 5	24	
11	1	ТП 901-6-56 -У6	" 6	24	
11	1	ТП 901-6-56 -У7	" 7	25	
11	1	ТП 901-6-56 -У8	" 8	25	
11	1	ТП 901-6-56 -У9	" 9	26	
11	1	ТП 901-6-56 -У10	" 10	26	

Изм.	Лист	№ документа	Подпись	Дата
Инженер		Волкова		
Рук.бр.инж.		Ерусалимская		
Гл.инж.пр.		Марек		
Гл. констр.		Авраменко		
Нач.сек-ра		Дрампов		

ТП 901-6-56 -КЖИ

Градирни с вентиляторами 28В25 пленочные капельные и брызгальные с секциями для с каркасом из железобетонных элементов

Лит.	Лист
Р	1

Ведомость чертежей

ПРОМСТРОЙ г. Моск

15317-01

Фор.	Лист	Обозначение	Наименование		Примечание
12	1	ТП 901-6-56 -АРИ-ОП1	Опора вентилятора ОП1	стр. 27	
12	1	ТП 901-6-56 -АРИ-МЛ1	Лестничный марш МЛ1	28	
12	1	ТП 901-6-56 -АРИ-МЛ2	Лестничный марш МЛ2	29	
12	1	ТП 901-6-56 -АРИ-ОГ1,ОГ2	Ограждения лестничного марша ОГ1, ОГ2	30	
12	1	ТП 901-6-56 -АРИ-ОГ3	Ограждение лестничного марша ОГ3	31	
11	1	ТП 901-6-56 -АРИ-ОГ4	Деталь ограждения ОГ4	32	
11	1	ТП 901-6-56 -АРИ-ОГ5	Деталь ограждения ОГ5	32	
11	1	ТП 901-6-56 -АРИ-К1,К2	Козырьки К1, К2	33	
11	1	ТП 901-6-56 -АРИ-ОГ6	Ограждение водосборного бассейна ОГ6	33	
11	1	ТП 901-6-56 -АРИ-ОБ1	Деталь крепления обшивки ОБ1	34	
11	1	ТП 901-6-56 -АРИ-ОБ2	Деталь крепления обшивки ОБ2	34	
12	1	ТП 901-6-56 -АРИ-1÷13	Детали соединительных изделий 1÷13	35	
11	1	ТП 901-6-56 -АРИ-ПК1,ПК2	Изделия соединительные ПК1, ПК2	36	
11	1	ТП 901-6-56 -АРИ-ПК3,ПК4	Изделия соединительные ПК3, ПК4	36	
11	1	ТП 901-6-56 -АРИ-ПК5,ПК6	Изделия соединительные ПК5, ПК6	37	
11	1	ТП 901-6-56 -АРИ-ПК7	Изделие соединительное ПК7	37	
11	1	ТП 901-6-56 -АРИ-Д1	Дверь Д1	38	
11	1	ТП 901-6-56 -АРИ-КД1	Деталь крепления двери КД1	38	
11	1	ТП 901-6-56 -АРИ-ПО1	Подвеска ПО1	39	
11	1	ТП 901-6-56 -АРИ-ПО2	Подвеска ПО2	39	

Фор.	Лист	Обозначение	Наименование		Примечан.
11	1	ТП 901-6-56 -АРИ-ПО3	Подвеска ПО3	стр. 40	
11	1	ТП 901-6-56 -АРИ-ПО4	Подвеска ПО4	40	
11	1	ТП 901-6-56 -АРИ-ПО5	Подвеска ПО5	41	
11	1	ТП 901-6-56 -АРИ-ПО6	Подвеска ПО6	41	
11	1	ТП 901-6-56 -АРИ-Щ1,Щ2	Щиты Щ1, Щ2	42	
11	1	ТП 901-6-56 -АРИ-ПО7,ПО8	Подвески ПО7, ПО8	42	

Технические требования к железобетонным конструкциям

1. Общие положения

1.1. Железобетонные конструкции запроектированы в соответствии с требованиями глав СНиП II-21-75 и II-А.12-69, а также „Рекомендаций по назначению требований к бетону и железобетонным конструкциям градирен" НИИЖБ (Стройиздат, 1968).

1.2. В связи с наличием в вентиляторных градирнях агрессивной среды, обусловленной их технологическим назначением как теплообменных аппаратов испарительного типа, следует обратить особое внимание на строгое соблюдение предусмотренных проектом мероприятий по обеспечению долговечности железобетонных конструкций.

1.3. Требования по обеспечению долговечности железобетонных конструкций при привязке проекта назначаются в зависимости от:

степени агрессивности воздействия воздушной среды на бетон в зимнее время по табл. 1;

степени агрессивности воздействия оборотной воды и газовой среды в соответствии с главой СНиП II-28-73 „Защита строительных конструкций от коррозии".

Таблица 1

Степень агрессивности воздействия воздушной среды на бетон в зимнее время

Расчетная температура наружного воздуха (средняя наиболее холодной пятидневки по графе 18 табл. 1 СНиП II-А. 6-72) в градусах С	Степень агрессивности воздействия воздушной среды на бетон в зимнее время при тепловой нагрузке на 1 м² площади орошения градирни	
	30000 ккал/час и менее	Более 30000 ккал/час
от -31° до -40°	I	I
от -21° до -30°	II	II
от -20° и выше	III	III

Примечание. Для градирен, эксплуатируемых только в летнее время, принимается III степень агрессивности.

2. Требования к бетону и материалам для его приготовления

2.1. Бетон для железобетонных конструкций должен отвечать требованиям ГОСТ 4795-68 и требованиям, изложенным в табл. 2.

Таблица 2

Требования к бетону

Вид железобетонных конструкций	Степень агрессивности воздействия воздушной среды на бетон в зимнее время (по табл. 1)	Проектные марки бетона в возрасте 28 дней по			Водоцементное отношение (в/ц)
		морозостойкости	водонепроницаемости	прочности на сжатие	
		не ниже			не выше
Сборные	I	Мрз 300	В8	400*	0,40
	II	Мрз 200	В8	400*	0,40
	III	Мрз 100	В8	300	0,45
Монолитные:					
а) днище водосборного бассейна и фундамент под лестницу	I	Мрз 150	В6	300	0,45
	II	Мрз 100	В6	200	0,45
	III	Мрз 50	В6	200	0,50
б) монолитные колонны	I	Мрз 300	В8	300	0,40
	II	Мрз 200	В6	300	0,40
	III	Мрз 100	В6	200	0,45
в) бетон для замоноличивания стыков конструкций и обетонирования опорных деталей	I	Мрз 300	В8	300	0,40
	II	Мрз 200	В6	300	0,40
	III	Мрз 100	В6	200	0,45

*/ При введении в бетонную смесь газообразующих, пластифицирующих и воздухововлекающих добавок проектная марка бетона по прочности на сжатие может быть снижена до 300.

Изм.	Лист	№ докум.	Подп.	Дата	ТП 901-6-56 -КЖИ-ТТ		
Рук. бриг.		Ерусалимская		17.03	Технические требования	Лит.	Лист	Листов
Гл. инж.		Марек		17.03		Р	1	6
Гл. констр.		Авраменко		18.03		ПРОМСТРОЙПРОЕКТ г. Москва		
Нач. СКО-1		Дрампов		19.03				

2.2. Требования к бетонной смеси для монолитных конструкций приведены в табл. 3.

Примечание. Требования к бетонной смеси для сборных конструкций приведены в альбоме III „Элементы сборных железобетонных конструкций" типового проекта 901-6-43

Таблица 3

Требования к бетонной смеси для монолитных конструкций

Наименование	Показатели
Расход цемента	не более 450 кг/м³
Расход воды	не более 180 л/м³
Подвижность бетонной смеси (осадка конуса) перед ее укладкой	не более 8 см
Жесткость бетонной смеси по техническому вискозиметру	не менее 10 секунд

2.3. Материалы для приготовления бетона монолитных конструкций должны отвечать требованиям ГОСТ 4797-69*, предъявляемым к материалам для бетона конструкций зоны переменного горизонта воды, и дополнительным требованиям, изложенным в пп. 2.4-2.13 пояснительной записки.

Примечание. Требования к материалам для приготовления бетона сборных конструкций приведены в альбоме III типового проекта 901-6-43.

2.4. Для бетона монолитных колонн и розеты водосборного бассейна следует применять сульфатостойкий портландцемент по ГОСТ 10178-62* марки не ниже 400, содержащий 8-10% активных минеральных добавок.

Применение в цементе инертных минеральных добавок не допускается.

Нормальная густота цементного теста должна быть не выше 26%.

Примечание. При II и III степенях агрессивности воздействия воздушной среды на бетон допускается также применение следующих цементов по ГОСТ 10178-62*:

при II степени — портландцемент с умеренной экзотермией;
при III степени — портландцемент с умеренной экзотермией, пластифицированный и гидрофобный портландцементы.

2.5. Для бетона днища водосборного бассейна и фундамента под лестницу допускается применение цементов марки не ниже 300, удовлетворяющих требованиям ГОСТ 10178-62*.

2.6. Для замоноличивания стыков сборных конструкций и обетонирования опорных деталей следует применять бетон на цементах, предусмотренных в п. 2.4.

Применение. для этих бетонов расширяющихся и безусадочных цементов не допускается.

2.7. При выборе вида цемента для бетона конструкций следует учитывать, наряду с требованиями, изложенными в пп. 2.4.-2.6, агрессивность воды — среды в соответствии с главой СНиП II-28-73 „Защита строительных конструкций от коррозии".

2.8. Заполнители бетона должны быть чистыми, обладать постоянством зернового состава. Не допускается применение нефракционированных и загрязненных заполнителей, а также гравийнопесчаных смесей.

2.9. Мелкий заполнитель (песок кварцевый) должен иметь модуль крупности не ниже 2,5, а количество содержащихся в нем пылевидных, илистых и глинистых частиц, определяемое отмучиванием, допускается не более 1%.

Примечание. При соответствующем технико-экономическом обосновании может быть допущено применение мелкого заполнителя с модулем крупности не ниже 1.7.

2.10. Крупный заполнитель (щебень, гравий) в зависимости от наибольшего размера зерен, должен состоять из 2-3 фракций и, кроме того, отвечать требованиям, приведенным в табл. 4.

Таблица 4

Требования к крупному заполнителю

Показатели	Для бетона монолитных конструкций	Допускается для днища водосборного бассейна и фундамента под лестницу
Крупный заполнитель должен быть из невыветривающихся изверженных пород* (например, гранит, сиенит, диорит) с временным сопротивлением сжатию образца в водонасыщенном состоянии в кгс/см², не менее	1200	800
Прочность (дробимость в цилиндре) гравия и щебня	ДР8	ДР8
Содержание в гравии и щебне зерен слабых пород в % по весу, не более	5	10
Содержание игловатых и лещадных зерен гравия и щебня в % по весу, не более	5	10
Водопоглащение материала зерен щебня и гравия в % по весу не более	0,5	2
Объемная масса породы (зерен) в г/см³, не менее	2,6	2,4
Содержание в гравии и щебне пылевидных, илистых и глинистых частиц, определяемое отмучиванием в % по весу, не более	0,5	1

x) Для днища водосборного бассейна и фундамента под лестницу допускается щебень из метаморфических пород.

Соотношение фракций крупного заполнителя в бетоне при различной наибольшей крупности зерен устанавливается подбором. Рекомендуемые соотношения фракций приведены в табл. 5.

Таблица 5

Рекомендуемые соотношения фракций крупного заполнителя бетона в %.

Наибольшая крупность зерен в мм	Размеры фракций в мм		
	5-10	10-20	20-40
20	25-50	50-75	—
40	25-30	20-30	40-55

Для бетона, применяемого для замоноличивания стыков сборных элементов, размер зерен крупного заполнителя должен быть не более 10 мм.

2.11. В состав бетона рекомендуется вводить газообразующие, воздухововлекающие или пластифицирующие добавки (кремнийорганическая жидкость ГКЖ-94, смола нейтрализованная воздухововлекающая, сульфитно-спиртовая барда и т.п.) для повышения его морозостойкости и удобоукладываемости бетонной смеси.

2.12. Применение химических добавок в качестве ускорителей твердения бетона (в виде солей-электролитов) не допускается.

2.13. Вода для приготовления бетонной смеси, для промывки заполнителей, а также для поливки твердеющего бетона должна отвечать требованиям ГОСТ 4797-69x.

3. Требования к возведению железобетонных конструкций

3.1. Работы по возведению железобетонных сборных и монолитных конструкций следует производить в соответствии с требованиями глав СНиП III-16-73, СНиП III-8. 1-70, „Инструкции по монтажу сборных железобетонных конструкций промышленных зданий и сооружений" (СН 319-65) и настоящего раздела.

3.2. Уплотнение бетонной смеси в монолитных конструкциях следует производить при помощи глубинных вибраторов и, в необходимых случаях, в сочетании с наружными тисковыми вибраторами.

Применение поверхностных вибраторов допускается только для уплотнения бетона днища водосборного бассейна.

3.3. При выдерживании уложенного бетона в начальный период его твердения необходимо поддерживать благоприятный температурно-влажностный режим в соответствии с требованиями „Руководства по производству бетонных работ" НИИЖБ (М, Стройиздат, 1975).

3.4. Контроль качества бетона и соответствия его требованиям проекта должен быть систематическим и осуществляться в соответствии с требованиями ГОСТ 4800-59, ГОСТ 4799-69, ГОСТ 10922-75 и „Указаниями по возведению монолитных железобетонных промышленных труб и башенных градирен" (СН 374-67).

При этом, наряду со систематической проверкой прочности бетона на сжатие, подвижности и жесткости бетонной смеси, величины водоцементного отношения, следует также проверять фактический состав бетонной смеси, определяемый путем мокрого рассева ее.

Проверка морозостойкости и водонепроницаемости бетона должна осуществляться при подборе его состава.

3.5. Отклонение от проектной толщины защитного слоя бетона для рабочей арматуры в монолитных конструкциях не должна превышать ±5мм.

3.6. Отклонение осей закладных деталей, отверстий, вырезов и проемов от проектного положения в монолитных конструкциях допускается не более, чем на 5мм. Рабочие плоскости закладных деталей, кроме оговоренных, должны быть заподлицо с плоскостью изделия.

3.7. Днища водосборных бассейнов следует бетонировать непрерывно.

3.8. В пазы днищ, после достижения бетоном не менее 70% проектной марки по прочности на сжатие, устанавливают стеновые панели, после чего возводят монолитные колонны.

3.9. Монтаж сборных элементов каркасов градирен, строящихся в несейсмических условиях, рекомендуется производить в следующей последовательности;

а) на монолитные колонны водосборного бассейна, после достижения бетоном не менее 70% проектной марки по прочности на сжатие, устанавливают стальные колонны;

б) на стальные колонны устанавливают поперечные и продольные ригели 1 яруса и балки;

в) в стаканы, образованные ригелями 1-го яруса, устанавливают и временно закрепляют железобетонные колонны с прикрепленными к ним опорными деталями под ригели 2-го яруса;

г) на опорные детали устанавливают и временно закрепляют ригели 2-го яруса;

д) к колоннам прикрепляют опорные детали под ригели 3-го яруса;

е) на опорные детали устанавливают и временно закрепляют ригели 3-го яруса;

ж) стыки элементов сборных конструкций замоноличивают.

После достижения бетоном в стыках не менее 70% проектной марки прочности на сжатие, опорные детали под ригели 2-го и 3-го ярусов и элементы временного крепления каркаса снимаются.

3.10. Монтаж сборных элементов каркасов градирен, строящихся в районах с расчетной сейсмичностью 7 и 8 баллов, рекомендуется производить в той же последовательности, но все опорные детали следует приваривать к железобетонным колоннам и затем обетонировать.

3.11. При выверке и временном закреплении колонн и ригелей перед замоноличиванием не следует применять деревянные клинья.

3.12. Отклонения от проектных положений при монтаже сборных конструкций каркаса должны быть не больше приведенных в табл. 6.

Таблица 6

Допускаемые отклонения от проектных положений при монтаже сборных конструкций каркаса

Наименование отклонений	Величина допускаемого отклонения в мм
Смещение осей колонн и панелей в 1-ом ярусе	±5
Отклонение отметок верха колонн и панелей 1-го яруса	±5
Отклонение осей колонн от вертикали в 3-ем ярусе	±12
Отклонение отметок верха ригелей	±5
Смещение осей ригелей относительно разбивочных осей колонн	±5
Отклонение размеров зазоров между колоннами каркаса и внутренними гранями стаканов ригелей	
в 1-ом ярусе	±10
в 3-ем ярусе	±14

3.13. Сварные соединения железобетонных конструкций, оговоренные в проекте, должны защищаться антикоррозионным покрытием путем металлизации цинком. Металлизации цинком подлежат закладные детали, выступающие наружу стальные элементы сварных каркасов и соединительные элементы. Толщина слоя цинкового покрытия должна быть не менее 200 мкм. Сварные швы и прилегающие места цинкового покрытия, поврежденные при сварке, подлежат дополнительной металлизации.

3.14. На качество замоноличивания стыков элементов сборных конструкций должно быть обращено особое внимание. Марки бетона стыков должны быть не ниже марок бетона стыкуемых конструкций. Допускается применять для этой цели бетон на одну марку выше по прочности на сжатие.

3.15. В зимних условиях поверхности стыков перед замоноличиванием должны быть прогреты, температура стыкуемых поверхностей при этом должна быть не ниже 5°С

3.16. Продолжительность обогрева стыков устанавливается в зависимости от принятого способа выдерживания бетона и температуры наружного воздуха.

3.17. Температура бетонной смеси для замоноличивания стыков при укладке должна быть не ниже 15°С и не выше 35°С, а к началу обогрева — не ниже 10°С.

3.18. Бетон стыков следует выдерживать при положительной температуре до достижения 70% проектной марки по прочности на сжатие.

3.19. Выдерживание бетона стыков следует производить при температуре не выше 50°С, скорость подъема температуры −8°С в час. Колебание температуры при изотермическом выдерживании не должно превышать 10°С. Скорость остывания бетона стыков по окончании выдерживания не должна превышать 12°С в час.

3.20. Режим выдерживания бетона стыков должен уточняться лабораторией строительства.

4. Требования к арматурным и закладным изделиям

4.1. Плоские арматурные сетки и каркасы следует изготовлять при помощи контактной точечной сварки. Сварку следует производить во всех точках пересечения стержней.

4.2. Сварку следует выполнять в соответствии с ГОСТ 14098-68. „Соединения сварные арматуры железобетонных изделий и конструкций. Контактная и ванная сварка. Основные типы и конструктивные элементы" и „Указаниями по сварке соединений арматуры и закладных деталей железобетонных конструкций" (СН 393-69).

4.3. Размеры сеток и каркасов даны по осям и торцам стержней.

4.4. Для точного соблюдения всех размеров изготовление сеток и каркасов следует производить в кондукторах.

4.5. Закладные изделия следует изготовлять в соответствии с ГОСТ 10922-75 „Арматура и закладные детали сварные для железобетонных конструкций. Технические требования и методы испытаний" и СН 393-69.

4.6. Сварку тавровых соединений круглых стержней с листовым прокатом в закладных изделиях следует выполнять под флюсом.

4.7. Защиту закладных изделий от коррозии следует выполнять металлизацией цинком при толщине покрытия 200 мкм.

4.8. Плоские каркасы собирать в пространственные следует при помощи сварки или вязальной проволоки.

Изм.	Лист	№ докум.	Подп.	Дата	ТП 901-6-56-КЖИ-ТТ	Лист 6

Инв. № подл.

Альбом VII

901-6-56

Типовой проект

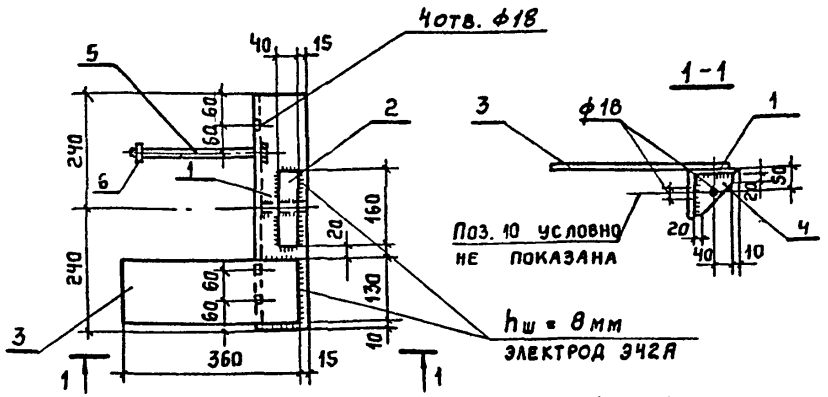

Окрасить грунтом ФЛ-03К два слоя (первый слой - на заводе металлоконструкций, второй слой - перед покраской эмалью) и эмалью ХВ-124 (три слоя)

Формат	Зона	Поз.	Обозначение	Наименование	Кол.	Примеч.
				Документация		
11			ТП 901-6-56-КЖИ-ТТ	Технические требования		
				Детали		
		1		L100×8 ГОСТ 8509-72 L=480	1	5.9 кг
		2		-40×10 ГОСТ 103-57* L=160	1	0.5 кг
		3		-130×10 ГОСТ 103-57* L=360	1	3.7 кг
		4		-90×10 ГОСТ 103-57* L=90	1	0.6 кг
		5		Болт М16×260 ГОСТ 7798-70*	1	0.5 кг
		6		Гайка М16 ГОСТ 5915-70*	1	0.1 кг

Подп. и дата

Изм.	Лист	№ докум.	Подпись	Дата	ТП 901-6-56-КЖИ-ОД1			
Проверил		Волкова			Опорная деталь ОД1	Лит. Р	Масса 11.3 кг	Масшт.
Исполнит		Мудрак				Лист 1	Листов 1	
Рук. пр.		Ерусалимская						
Гл. инж. пр.		Марек						
Гл. констр.		Авраменко			В Ст 3кп 2 ГОСТ 380-71*	ПРОМСТРОЙПРОЕКТ г. Москва		
Нач. СКО-1		Драпов						

15317-07 10

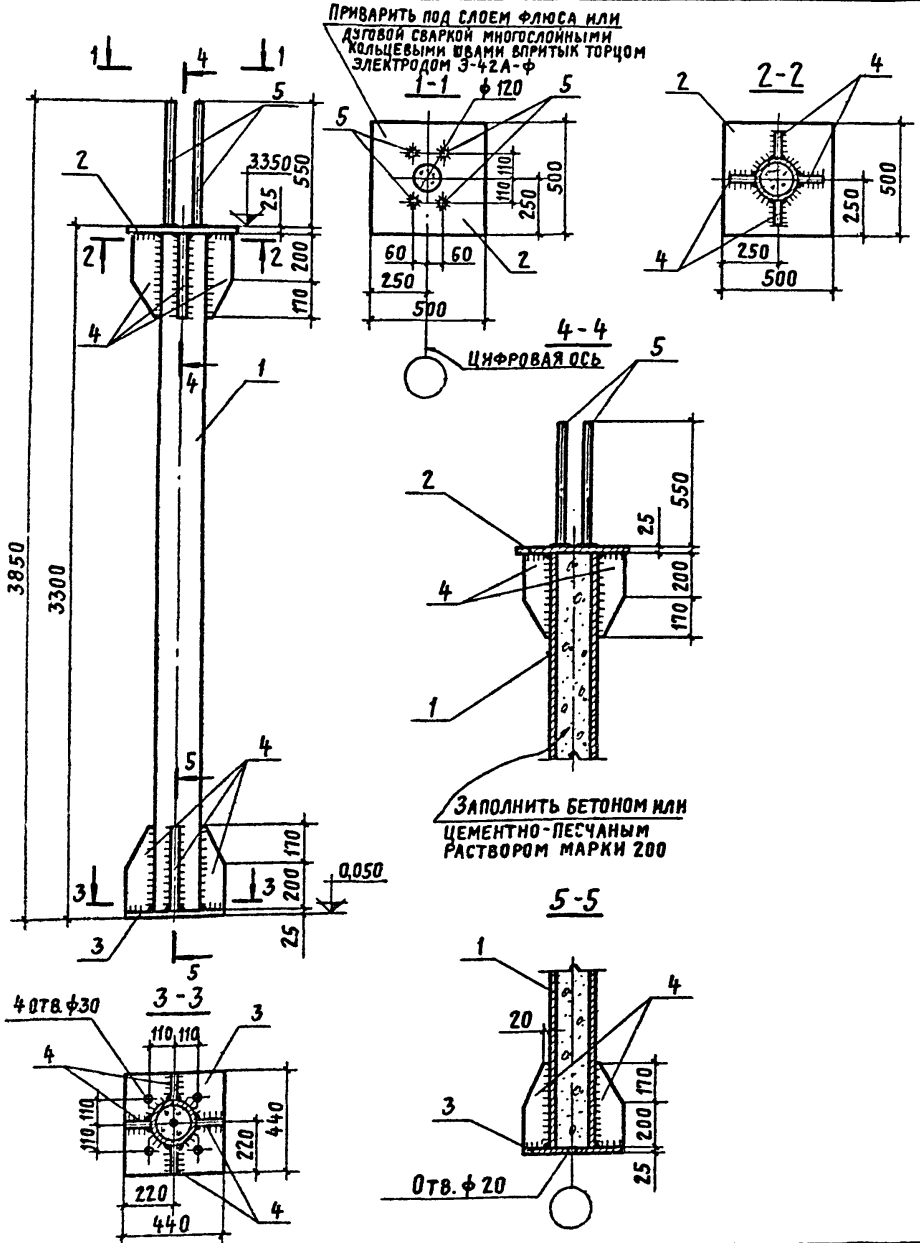

Формат	Зона	Поз.	Обозначение	Наименование	Кол.	Примеч.
				Документация		
11			ТП-901-6-56АР л.2	Общие указания п.2.4		
				Детали		
		1		Тр.219×6 ГОСТ 8732-70 ℓ=3250	1	102,4 кг
		2		-500×25 ГОСТ 19903-74 ℓ=500	1	49,1 кг
		3		-440×25 ГОСТ 19903-74 ℓ=440	1	38,1 кг
		4		-110×8 ГОСТ 19903-74 ℓ=370	8	20,0 кг
		5		ф16А III ГОСТ 5781-75* ℓ=550	4	3,6 кг
				Материалы		
				Бетон	0.16	м³

Высота неоговоренных сварных швов $h_ш = 8$ мм. Сварку производить электродами Э42А.

Изм.	Лист	№ докум.	Подпись	Дата	ТП 901-6-56 -КЖИ-Кс1			
Проверил		Волкова		12.87	Колонна Кс1	Лит.	Масса	Масшт.
Исполнит		Мудрак		12.87		Р	580,2 кг	
Рук. бр.		Ерусалимская				Лист 1	Листов 1	
Гл. инж. пр.		Марек			ВСт3кп2 ГОСТ 380-71*	ПРОМСТРОЙПРОЕКТ г. Москва		
Гл. констр.		Авраменко						
Нач. СКО-1		Дрампов						

ТП 901-6-56

Альбом VII

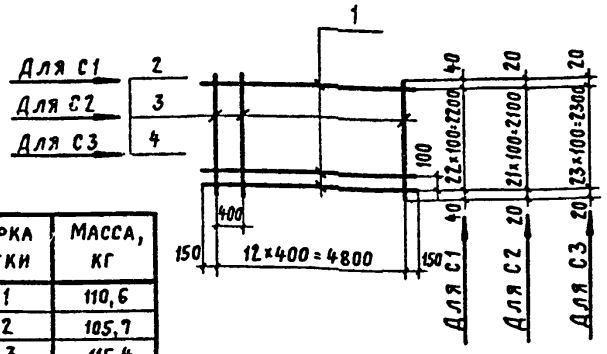

Марка сетки	Масса, кг
С1	110,6
С2	105,7
С3	115,4

Формат	Зона	Поз.	Обозначение	Наименование	Кол.	Примеч.
				Документация		
11			ТП 901-6-56-КЖИ-ТТ	Технические требования		
				С1		
				Детали		
		1		ф 12 А II ГОСТ 5781-75 ℓ=5100	23	104,0 кг
		2		ф 6 А I ГОСТ 5781-75 ℓ=2280	13	6,6 кг
				С2		
				Детали		
		1		ф 12 А II ГОСТ 5781-75 ℓ=5100	22	99,5 кг
		3		ф 6 А I ГОСТ 5781-75 ℓ=2140	13	6,2 кг
				С3		
				Детали		
		1		ф 12 А II ГОСТ 5781-75 ℓ=5100	24	108,6 кг
		4		ф 6 А I ГОСТ 5781-75 ℓ=2340	13	6,8 кг

Изм.	Лист	N докумен.	Подпись	Дата
Провер.		Волкова		12.9.77
Ст. техн.		Гусева		
Рук. бр.		Ерусалимская		
Гл. инж. пр.		Марек		
Гл. конст.		Авраменко		
Нач. СКО-1		Дрампов		

ТП 901-6-56-КЖИ-С1÷С3

Сетки арматурные С1÷С3

Лит.	Масса	Масшт.
Р	см. табл.	
Лист 1	Листов 1	

ПРОМСТРОЙПРОЕКТ г. Москва

Инв. № подл. | Подпись и дата

Типовой проект 901-6-56

Альбом VII

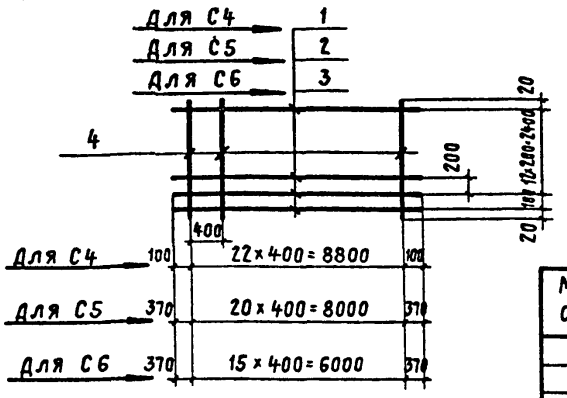

Марка сетки	Масса, кг
С4	124,9
С5	120,5
С6	92,8

Формат	Зона	Поз.	Обозначение	Наименование	Кол.	Примеч.
				Документация		
11			ТП 901-6-56-КЖИ-ТТ	Технические требования		
				С4		
				Детали		
		1		ф 12 А II ГОСТ 5781-75 ℓ=9000	14	111,9 кг
		4		ф 6 А I ГОСТ 5781-75 ℓ=2540	23	13,0 кг
				С5		
				Детали		
		2		ф 12 А II ГОСТ 5781-75 ℓ=8740	14	108,7 кг
		4		ф 6 А I ГОСТ 5781-75 ℓ=2540	21	11,8 кг
				С6		
				Детали		
		3		ф 12 А II ГОСТ 5781-75 ℓ=6740	14	83,8 кг
		4		ф 6 А I ГОСТ 5781-75 ℓ=2540	16	9,0 кг

Изм.	Лист	N докумен.	Подпись	Дата
Провер.		Волкова		12.9.77
Ст. техн.		Гусева		
Рук. бр.		Ерусалимская		
Гл. инж. пр.		Марек		
Гл. конст.		Авраменко		
Нач. СКО-1		Дрампов		

ТП 901-6-56-КЖИ-С4÷С6

Сетки арматурные С4÷С6

Лит.	Масса	Масшт.
Р	см. табл.	
Лист 1	Листов 1	

ПРОМСТРОЙПРОЕКТ г. Москва

Альбом VII

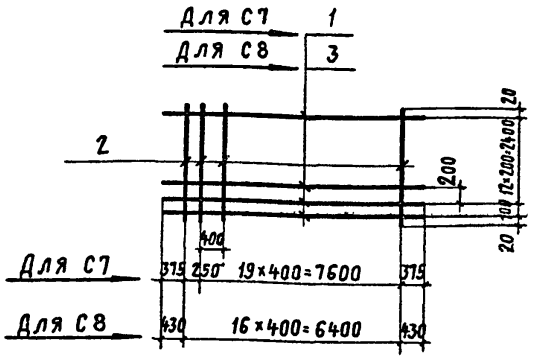

Марка сетки	Масса, кг
С7	118,7
С8	101,1

Формат	Зона	Поз.	Обозначение	Наименование	Кол.	Примеч.
				Документация		
11			ТП 901-6-56-КЖИ-ТТ	Технические требования		
				С7		
				Детали		
		1		ф 12 А II ГОСТ 5781-75 ℓ=8600	14	106,9 кг
		2		ф 6 А I ГОСТ 5781-75 ℓ=2540	21	11,8 кг
				С8		
				Детали		
		3		ф 12 А II ГОСТ 5781-75 ℓ=7260	14	90,4 кг
		2		ф 6 А I ГОСТ 5781-75 ℓ=2540	19	10,7 кг

Типовой проект 901-6-56

Инв. № подл. | Подпись и дата | Взам. инв. №

ТП 901-6-56 КЖИ-С7, С8

Изм.	Лист	№ докумен.	Подпись	Дата
Проверил		Волкова		03.77
Ст. техн.		Гусева		
Рук. бриг.		Ерусалимская		
Гл. инж. пр.		Марек		
Гл. конст.		Авраменко		
Нач. СКО-1		Дрампов		

Сетки арматурные С7, С8

Лит.	Масса	Масшт.
Р	См. табл.	

Лист 1 | Листов 1

ПРОМСТРОЙПРОЕКТ г. Москва

Альбом VII

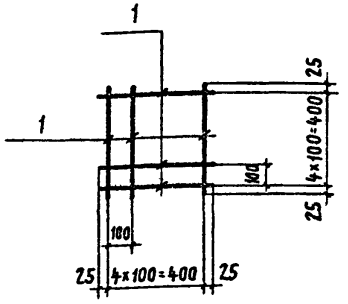

Формат	Зона	Поз.	Обозначение	Наименование	Кол.	Примеч.
				Документация		
11			ТП 901-6-56-КЖИ-ТТ	Технические требования		
				Детали		
		1		ф 6 А I ГОСТ 5781-75 ℓ=450	10	1,0 кг

Типовой проект 901-6-56

Инв. № подл. | Подпись и дата

ТП 901-6-56-КЖИ-С9

Изм.	Лист	№ докумен.	Подпись	Дата
Проверил		Волкова		03.77
Ст. техн.		Гусева		
Рук. бриг.		Ерусалимская		
Гл. инж. пр.		Марек		
Гл. конст.		Авраменко		
Нач. СКО-1		Дрампов		

Сетка арматурная С9

Лит.	Масса	Масшт.
Р	1,0 кг	

Лист 1 | Листов 1

ПРОМСТРОЙПРОЕКТ г. Москва

КР1

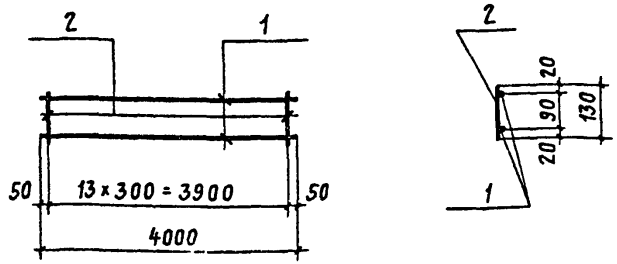

Формат	Зона	Поз.	Обозначение	Наименование	Кол.	Примеч.
				Документация		
12			тп 901-6-56-КЖИ-ТТ	Технические требования		
				Детали		
		1		ф8AI ГОСТ 5781-75 ℓ=4000	2	3,2 кг
		2		ф6AI ГОСТ 5781-75 ℓ=130	14	0,4 кг

ТП 901-6-56 КЖИ-КР1

Изм.	Лист	N докумен.	Подпись	Дата	Каркас плоский КР1	Лит.	Масса	Масшт.
Провер.		Волкова		10.3.77		Р	3,6 кг	
Ст. техн.		Гусева				Лист 1	Листов 1	
Рук. бриг.		Ерусалимская						
Гл. инж. пр		Марек						
Гл. конст.		Авраменко						
Нач. СКО-1		Дрампов						

Промстройпроект г. Москва

Инв. N подл. | Подпись и дата

Альбом VIII

Типовой проект 901-6-56

КП1

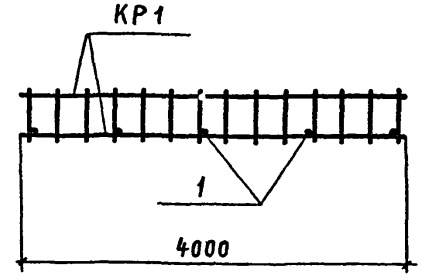

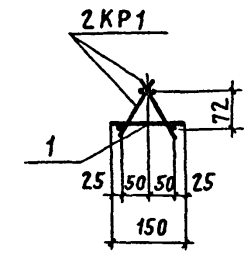

Формат	Зона	Поз.	Обозначение	Наименование	Кол	Примеч.
				Документация		
12			тп 901-6-56-КЖИ-ТТ	Технические требования		
				Сборочные единицы и детали		
11			тп 901-6-56-КЖИ-КР1	Каркас плоский КР1	2	7,2 кг
		1		ф6AI ГОСТ 5781-75 ℓ=150	5	0,2 кг

ТП 901-6-56 КЖИ-КП1

Изм.	Лист	N докумен.	Подпись	Дата	Каркас пространственный КП1	Лит.	Масса	Масшт.
Провер.		Волкова		10.3.77		Р	7,4 кг	
Ст. техн.		Гусева				Лист 1	Листов 1	
Рук. бриг		Ерусалимская						
Гл. инж. пр		Марек						
Гл. констр		Авраменко						
Нач. СКО-1		Дрампов						

Промстройпроект г. Москва

Инв. N подл. | Подпись и дата

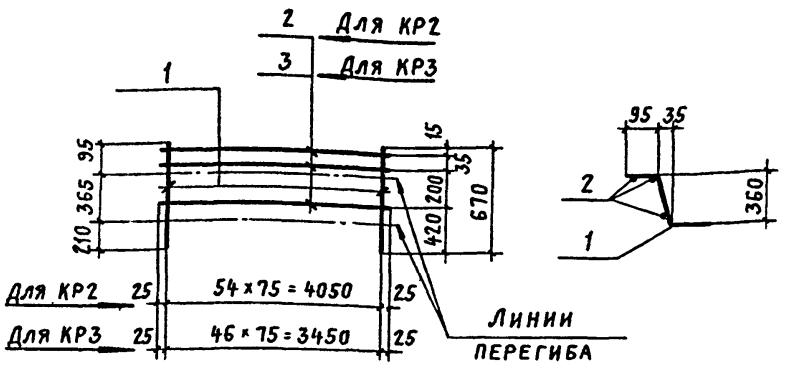

Марка каркаса	Масса, кг
КР2	35,4
КР3	30,4

Формат	Зона	Поз.	Обозначение	Наименование	Кол	Примеч.
				Документация		
11			ТП 901-6-56-КЖИ-ТТ	Технические требования		
				КР2		
				Детали		
		1		ф12 AII ГОСТ 5781-75 ℓ=670	55	32,7 кг
		2		ф6 AI ГОСТ 5781-75 ℓ=4100	3	2,7 кг
				КР3		
				Детали		
		1		ф12 AII ГОСТ 5781-75 ℓ=670	47	28,1 кг
		3		ф6 AI ГОСТ 5781-75 ℓ=3500	3	2,3 кг

ТП 901-6-56 КЖИ-КР2, КР3

Изм.	Лист	N докумен.	Подпись	Дата
Провер.	Волкова			12.3.77
Ст. тех.	Гусева			
Рук. бриг.	Ерусалимская			
Гл. инж. пр.	Марек			
Гл. конст.	Авраменко			
Нач. СКО-1	Дрампов			

Каркасы плоские КР2, КР3

Лит.	Масса	Масшт.
Р	см. табл.	
Лист 1	Листов 1	

ПРОМСТРОЙПРОЕКТ г. Москва

Альбом VII

Типовой проект 901-6-56

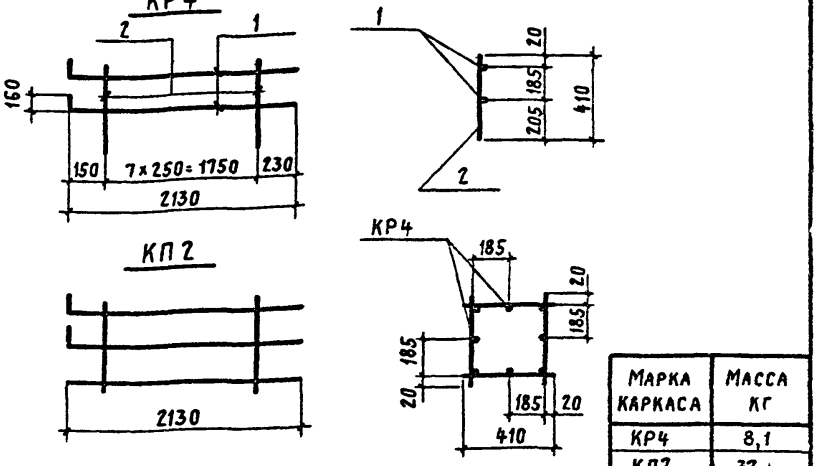

Марка каркаса	Масса кг
КР4	8,1
КП2	37,4

Формат	Зона	Позиц.	Обозначение	Наименование	Кол.	Примеч.
				Документация		
11			ТП 901-6-56-КЖИ-ТТ	Технические требования		
				КР4		
				Детали		
		1		ф16 AII ГОСТ 5781-75 ℓ=2290	2	7,3 кг
		2		ф6 AI ГОСТ 5781-75 ℓ=410	8	0,8 кг
				КП2		
				Сборочные единицы		
				Каркас плоский КР4	4	

ТП 901-6-56 КЖИ-КР4, КП2

Изм.	Лист	N докумен.	Подпись	Дата
Провер.	Ерусалимская			
Инженер	Волкова			12.3.77
Рук. бриг.	Ерусалимская			
Гл. инж. пр.	Марек			
Гл. констр.	Авраменко			
Нач. СКО-1	Дрампов			

Каркас плоский КР4. Каркас пространственный КП2

Лит.	Масса	Масшт.
Р	см. табл.	
Лист 1	Листов 1	

ПРОМСТРОЙПРОЕКТ г. Москва

Инв. N подл. | Подпись и дата

МН1

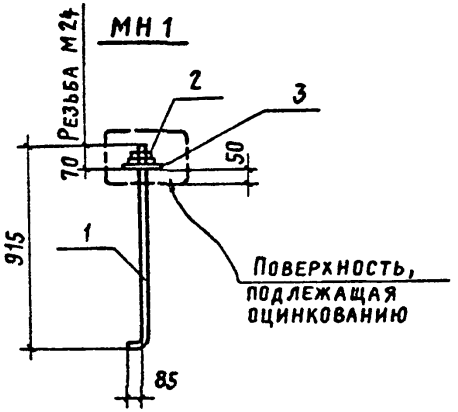

МН1 изготовлять из стали по ГОСТ 380-71*:
при температуре наружного воздуха из стали марки ВСт3пс2, от -30° до -40°С – из стали марки ВСт3пс6 или ВСт3сп5

Формат	Зона	Поз.	Обозначение	Наименование	Кол.	Примеч.
				Документация		
11			ТП 901-6-56-КЖИ-ТТ	Технические требования		
				Детали		
		1		⌀24 ГОСТ 2590-71 ℓ=1000	1	3,6 кг
		2		Гайка М24 ГОСТ 5915-70*	2	0,1 кг
		3		Шайба М24 ГОСТ 11371-68*	1	—

ТП 901-6-56-КЖИ-МН1

Изм.	Лист	N докумен.	Подпись	Дата
Провер.		Волкова		
Ст. техн		Гусева		
Рук. бриг.		Ерусалимская		
Гл. инж. пр.		Марек		
Гл. конст.		Авраменко		
Нач. СКО-1		Дрампов		

Изделие закладное МН1

Лит.	Масса	Масшт.
	3,7 кг	
Лист 1	Листов 1	

ПРОМСТРОЙПРОЕКТ г. Москва

МН2

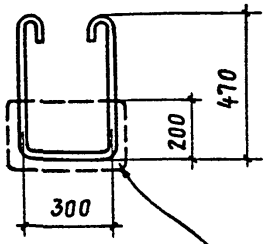

Формат	Зона	Поз.	Обозначение	Наименование	Кол.	Примеч.
				Документация		
11			ТП 901-6-56-КЖИ-ТТ	Технические требования		
				Детали		
				⌀16АI ГОСТ 5781-75 ℓ=1480	1	2,3 кг

ТП 901-6-56-КЖИ-МН2

Изм.	Лист	N докумен.	Подпись	Дата
Провер.		Волкова		
Ст. техн		Гусева		
Рук. бриг.		Ерусалимская		
Гл. инж. пр.		Марек		
Гл. конст.		Авраменко		
Нач. СКО-1		Дрампов		

Изделие закладное МН2

Лит.	Масса	Масшт.
	2,3 кг	
Лист 1	Листов 1	

ПРОМСТРОЙПРОЕКТ г. Москва

Инв. N подл. | Подпись и дата

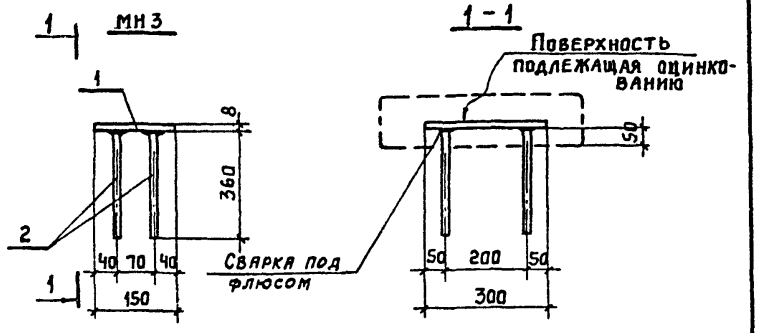

Формат	Зона	Поз.	Обозначение	Наименование	Кол.	Примеч.
				Документация		
11			ТП 901-6-56-КЖИ-ТТ	Технические требования		
				Детали		
		1		Сталь-150×8 ГОСТ 103-57* ℓ=300 полос. Вст.3сп5 ГОСТ 380-71*	1	2.8 кг
		2		ф12AII ГОСТ 5781-75 ℓ=360	4	1.3 кг

ТП 901-6-56-КЖИ-МН3

Изм.	Лист	№ докумен.	Подпись	Дата
Проверил		Волкова		
Ст. тех.		Гусева		
Рук. бр.		Ерусалимская		
Гл. инж. пр.		Марек		
Гл. конст.		Авраменко		
Нач. СКО-1		Драпов		

Изделие закладное МН3

Лит	Масса	Масшт.
Р	4.1 кг	
Лист 1	Листов 1	

ПРОМСТРОЙПРОЕКТ г. Москва

Альбом VII

Типовой проект 901-6-56

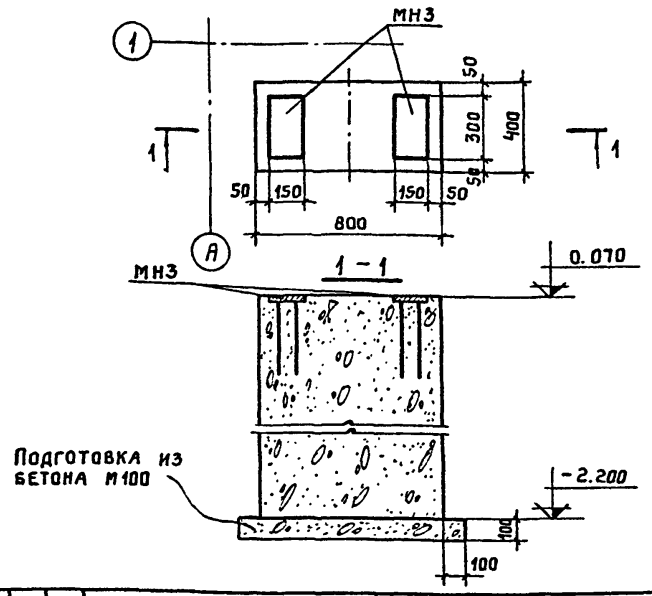

Формат	Зона	Поз.	Обозначение	Наименование	Кол.	Примеч.
				Документация		
12			ТП 901-6-56-КЖИ-ТТ	Технические требования		
				Сборочные единицы и детали		
11			ТП 901-6-56-КЖИ-МН3	Изделие закладное МН3	2	
				Материалы		
				Бетон	0,73	м³

ТП 901-6-56-М-ф1

Изм.	Лист	№ докум.	Подп.	Дата
Ст. техн.		Гусева		
Рук. бр.		Ерусалимская		
Гл. инж. пр		Марек		
Гл. констр		Авраменко		
Нач. СКО-1		Драпов		

Фундамент ф1

Лит.	Лист	Листов
Р	1	1

ПРОМСТРОЙПРОЕКТ г. Москва

Инв. № подл. | Подпись и дата

Альбом VII

Типовой проект 901-6-56

Инв.№ подл. | Подпись и дата

ПЯ1, ПЯ1а

Ц-Ц

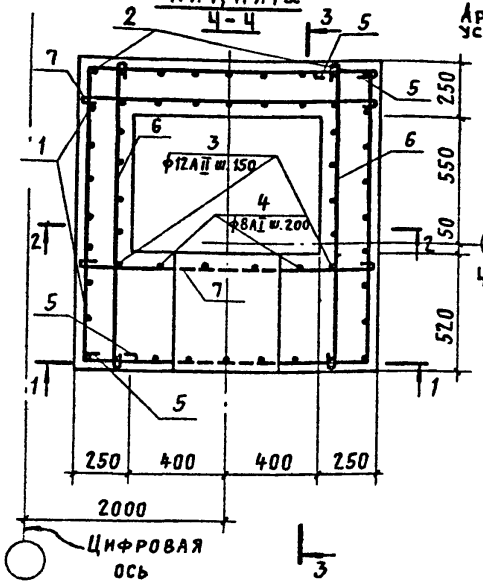

3-3

Армирование паза условно не показано

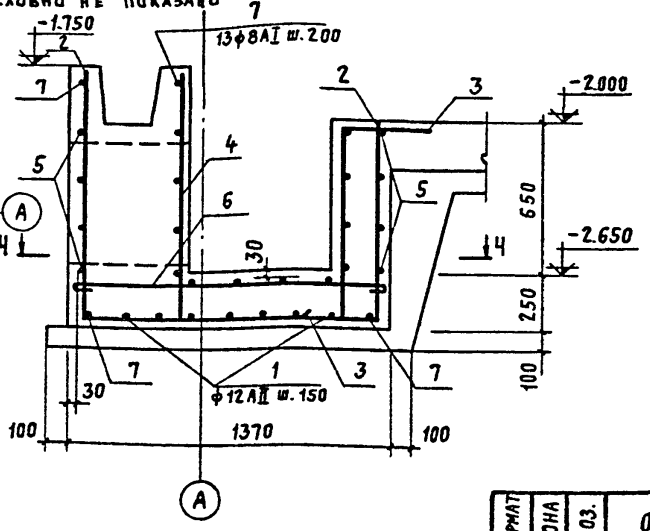

1-1

Стержни поз. 2 и 5 вырезать по месту и приварить к корпусу сальника

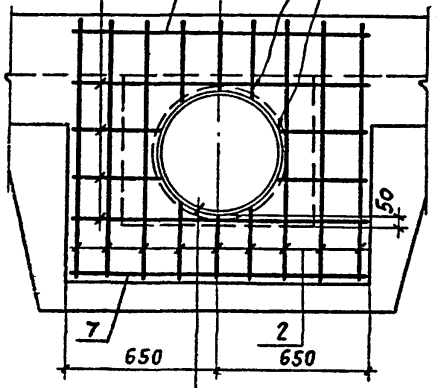

2-2

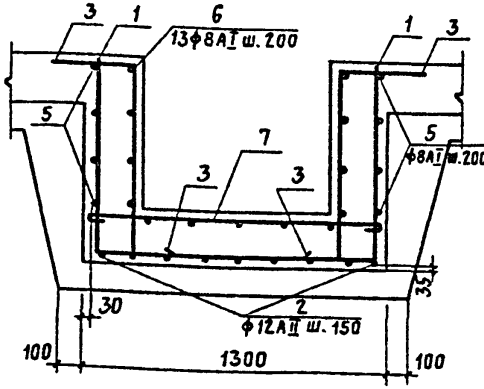

Для ПЯ1 8

Для ПЯ1а 9

Ведомость стержней на один элемент

Марка эл-та	Поз.	Эскиз или сечение	ф, мм	Длина, мм	Кол. шт
ПЯ1, ПЯ1а	1	840 1210 840	12АII	2890	7
	2	1100 1280 850	12АII	3230	9
	3	360 810 150	12АII	1320	11
	4	1130	8АI	1130	4
	5	1300 250 1250	8АI	2920	8
	6	1270	8АI	1390	13
	7	1350	8АI	1470	16

Формат	Зона	Поз.	Обозначение	Наименование	Кол.		Примеч.
				Документация			
12			ТП 901-6-56 КЖИ-ТТ	Технические требования	X	X	
				Сборочные единицы и детали			
		1÷7		Стержни одиночные	—	—	См. ведомость
		8	Серия 3.901-5	Сальник Ду=300, l=500	1		46,6 кг
		9	То же	Сальник Ду=400, l=500		1	58,6 кг
				Материалы			
				Бетон	1,03	1,03	м³
				Марка	ПЯ1	ПЯ1а	

Изм.	Лист	№ докум.	Подп.	Дата
Ст. техн		Гусева		
Рук. бриг.		Ерусалимская		
Гл. инж. пр.		Марек		
Гл. констр.		Авраменко		
Нач. СКО-1		Дрампов		

ТП 901-6-56- М -ПЯ1, ПЯ1а

Приямки ПЯ1, ПЯ1а

Лит.	Лист	Листов
Р		1

Промстройпроект г. Москва

ПЯ2

4-4

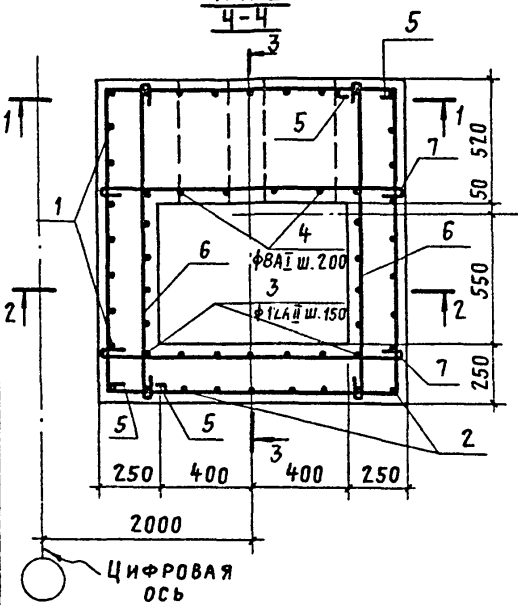

3-3

Армирование паза условно не показано

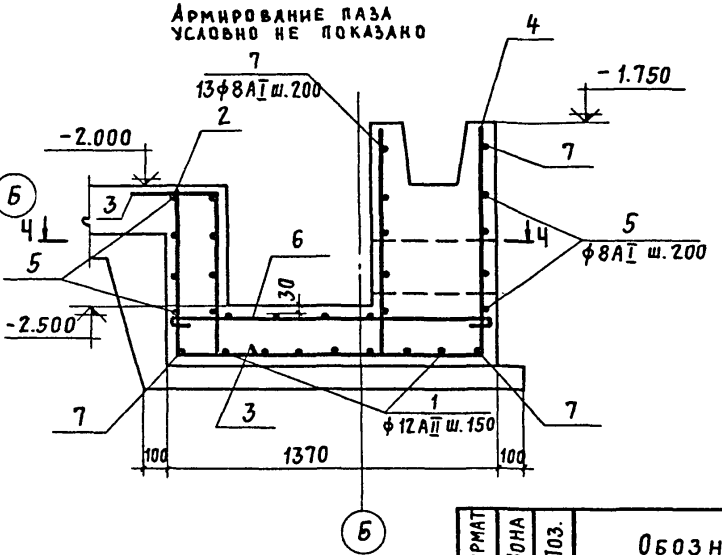

1-1

Стержни поз. 2 и 5 вырезать по месту и приварить к корпусу сальников

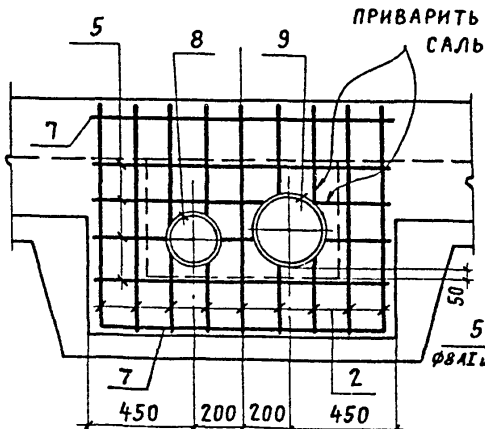

2-2

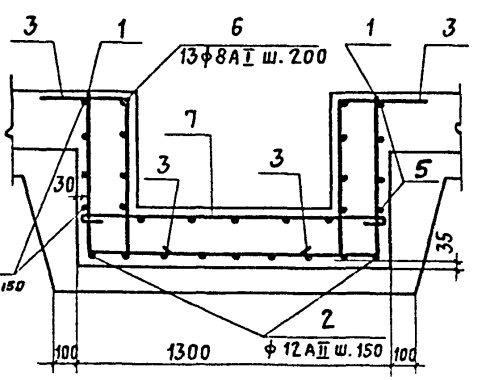

Ведомость стержней на один элемент

Марка эл-та	Поз.	Эскиз или сечение	ф, мм	Длина мм	Кол.
ПЯ2	1	690 / 1210 / 690	12AII	2590	7
	2	950 / 1280 / 700	12AII	2930	9
	3	360 / 660 / 150	12AII	1170	17
	4	980	8AI	980	4
	5	1300 / 250 / 1250	8AI	2920	8
	6	1270	8AI	1390	13
	7	1350	8AI	1470	16

Формат	Зона	Поз.	Обозначение	Наименование	Кол.	Примеч.
				Документация		
12			ТП 901-6-56-КЖИ-ТТ	Технические требования		
				Сборочные единицы и детали		
		1÷7		Стержни одиночные	—	см. ведомость
		8	Серия 3.901-5	Сальник Ду=150, ℓ=500	1	24,5 кг
		9	То же	Сальник Ду=200, ℓ=500	1	33,4 кг
				Материалы		
				Бетон	0,84	м³

Изм.	Лист	№ докум.	Подп.	Дата
Ст.техн.		Гусева		
Рук.бриг		Ерусалимская		
Гл.инж.пр		Марек		
Гл.констр		Авраменко		
Нач.СКО-1		Дрампов		

ТП 901-6-56-М-ПЯ2

Приямок ПЯ2

Лит.	Лист	Листов
Р	1	1

ПРОМСТРОЙПРОЕКТ г. Москва

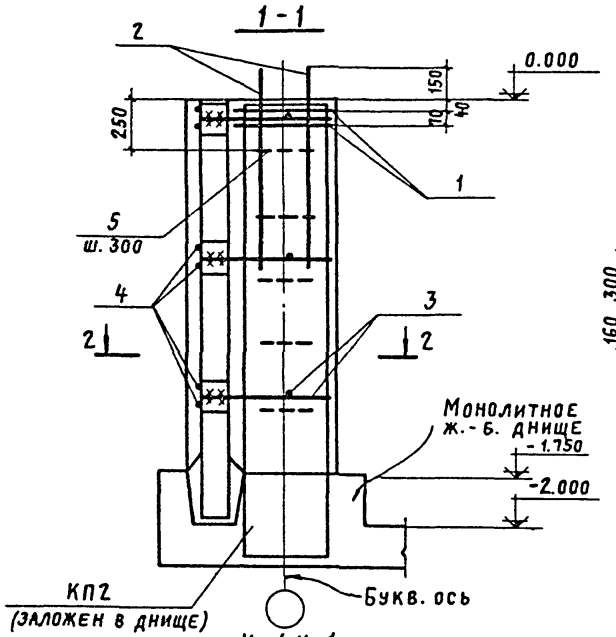

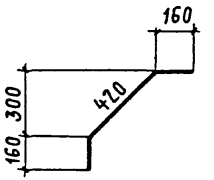

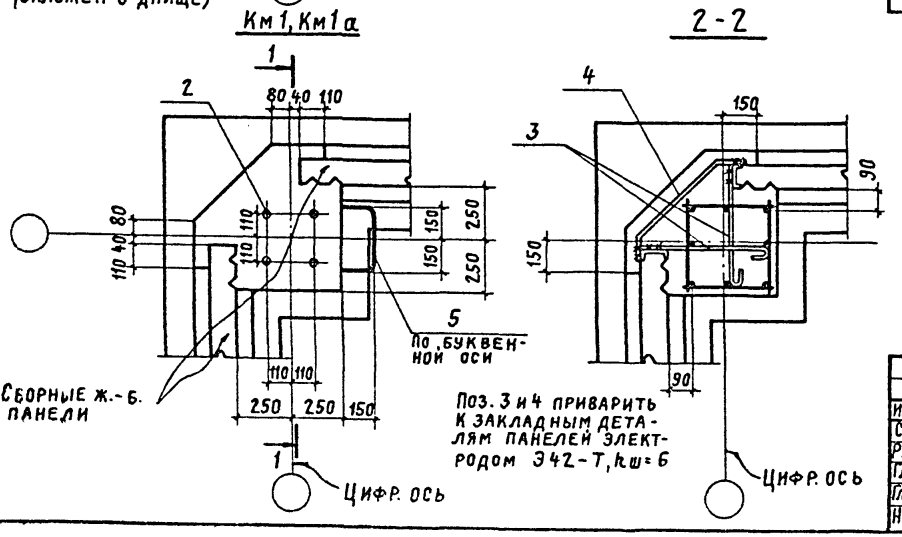

Формат	Зона	Поз.	Обозначение	Наименование	Колич. на испол.		Примеч.
				Документация			
12			тп 901-6-56-КЖИ-ТТ	Технические требования	X	X	
				Сборочные единицы и детали			
11		1	тп 901-6-56-КЖИ-С9	Сетка арматурная С9	2	2	
11		2	То же КЖИ-МН1	Изделие закладное МН1	4	4	
		3		ф16АI ГОСТ 5781-75 ℓ=720	6	6	6,8 кг
		4		ф16АI то же ℓ=740	6	6	7,0 кг
11		5	тп 901-6-56-КЖИ-МН2	Изделие закладное МН2		5	
				Материалы			
				Бетон	0,62	0,62	м³

Марка	Литера
Км1	Р
Км1а	Р

Изм.	Лист	№ докум.	Подп.	Дата
Ст. техн.		Гусева		
Рук. бриг.		Ерусалимская		
Гл. инж. пр.		Марек		
Гл. констр.		Авраменко		
Нач. СКО-1		Дрампов		

ТП 901-6-56 – М – Км1, Км1а

Колонны Км1, Км1а

Лит.	Лист	Листов
Р	1	1

ПРОМСТРОЙПРОЕКТ
г. Москва

1-1

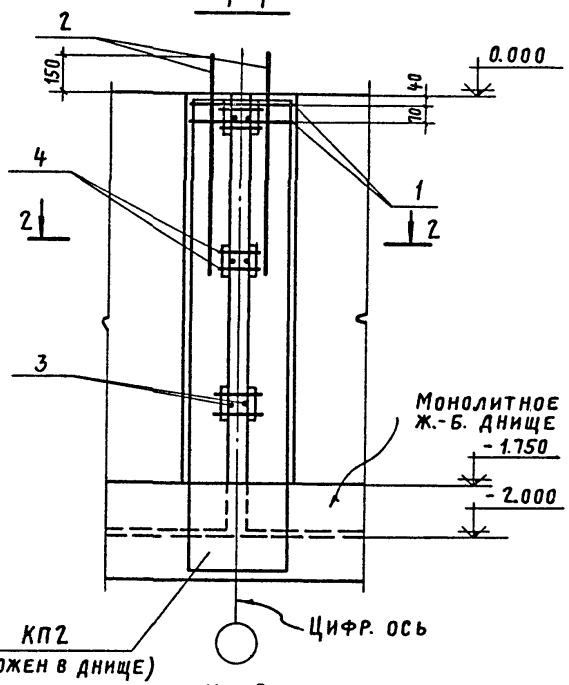

Км 2

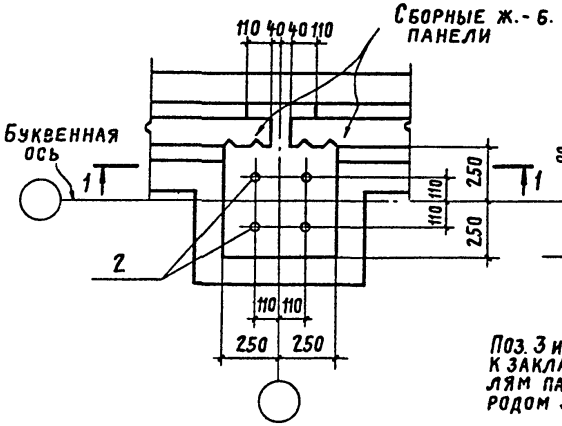

2-2

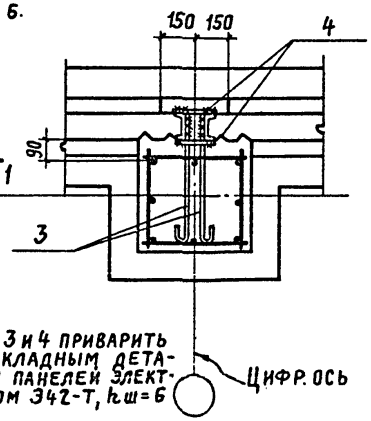

Формат	Зона	Поз.	Обозначение	Наименование	Кол.	Примеч.
				Документация		
12			тп 901-6-56-КЖИ-ТТ	Технические требования		
				Сборочные единицы и детали		
11		1	тп 901-6-56-КЖИ-С9	Сетка арматурная С9	2	
11		2	То же КЖИ-МН1	Изделие закладное МН1	4	
		3		ф 16АI ГОСТ 5781-75 ℓ=720	6	6,8 кг
		4		ф 16АI ГОСТ 5781-75 ℓ=200	12	3,8 кг
				Материалы		
				Бетон	0,49	м³

Изм.	Лист	№ докум.	Подп.	Дата
Ст.техн.		Гусева		
Рук.бр.		Иерусалимская		
Гл.инж.пр.		Марек		
Гл.констр.		Авраменко		
Нач.СКО-1		Дрампов		

ТП 901-6-56 - М - Км2

Колонна Км 2

Лит.	Лист	Листов
Р	1	1

ПРОМСТРОЙПРОЕКТ
г. Москва

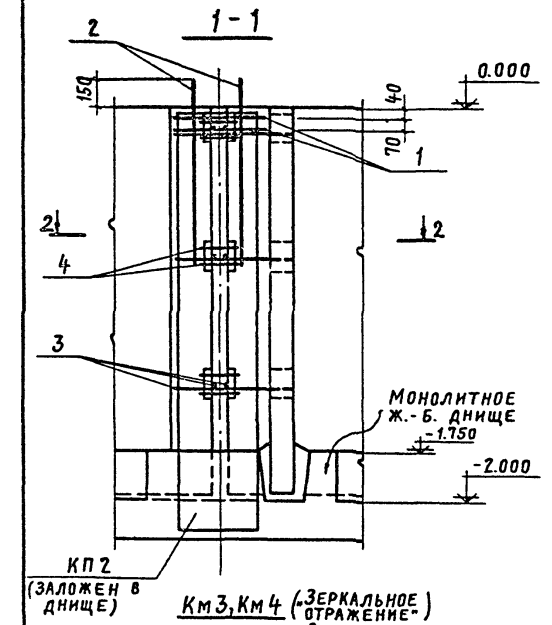

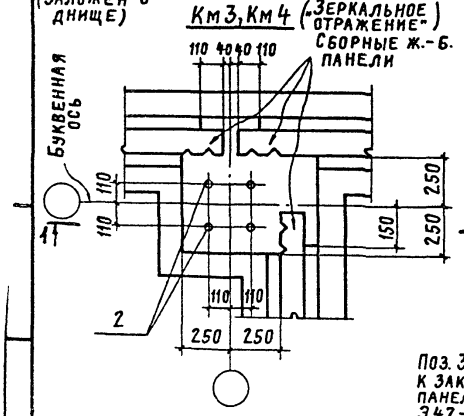

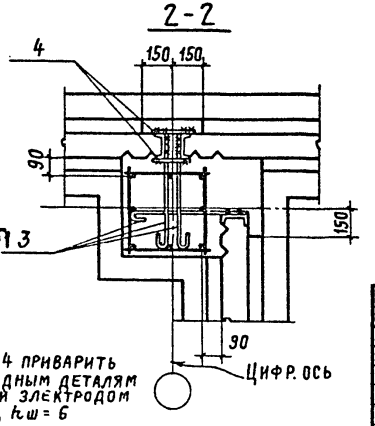

Поз. 3 и 4 приварить к закладным деталям панелей электродом Э42-Т, $k_ш = 6$

Формат	Зона	Поз.	Обозначение	Наименование	Кол.	Примеч.
				Документация		
12			ТП 901-6-56-КЖИ-ТТ	Технические требования		
				Сборочные единицы и детали		
11		1	ТП 901-6-56-КЖИ-С9	Сетка арматурная С9	2	
11		2	То же КЖИ-МН1	Изделие закладное МН1	4	
		3		ф16АI ГОСТ 5781-75 ℓ=720	9	10,2 кг
		4		ф16АI ГОСТ 5781-75 ℓ=200	6	1,9 кг
				Материалы		
				Бетон	0,55	м³

Изм.	Лист	№ докум.	Подп.	Дата
Ст. техн.		Гусева		
Рук. бриг.		Ерусалимская		
Гл. инж. пр.		Марек		
Гл. констр.		Авраменко		
Нач. СКО-1		Дрампов		

ТП 901-6-56-М-Км3, Км4

Колонны Км 3, Км 4

Лит.	Лист	Листов
Р	1	1

ПРОМСТРОЙПРОЕКТ г. Москва

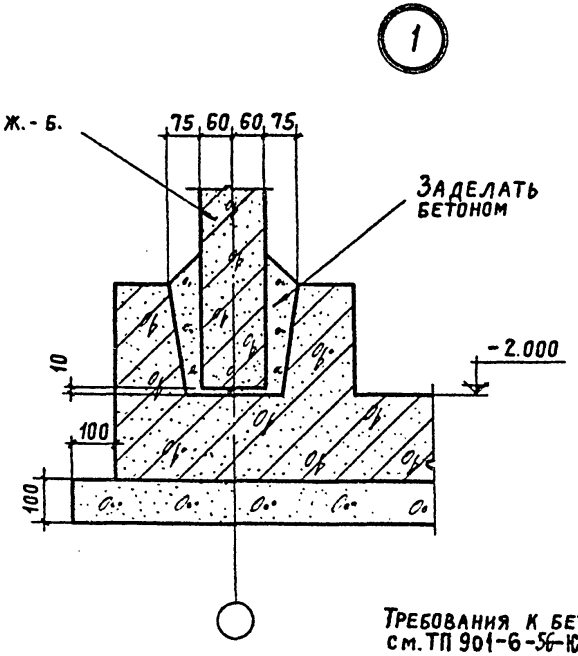

Требования к бетону см. ТП 901-6-56-КЖИ-ТТ

Изм.	Лист	№ докум.	Подп.	Дата
Ст. инж.		Климов		
Рук. бр.		Ерусалимская		
Гл. инж. пр		Марек		
Гл. констр		Авраменко		
Нач. ско-1		Дрампов		

ТП 901-6-56-У1

Узел 1

Лит.	Лист	Листов
Р	1	1

Промстройпроект г. Москва

Альбом VII

Типовой проект 901-6-56

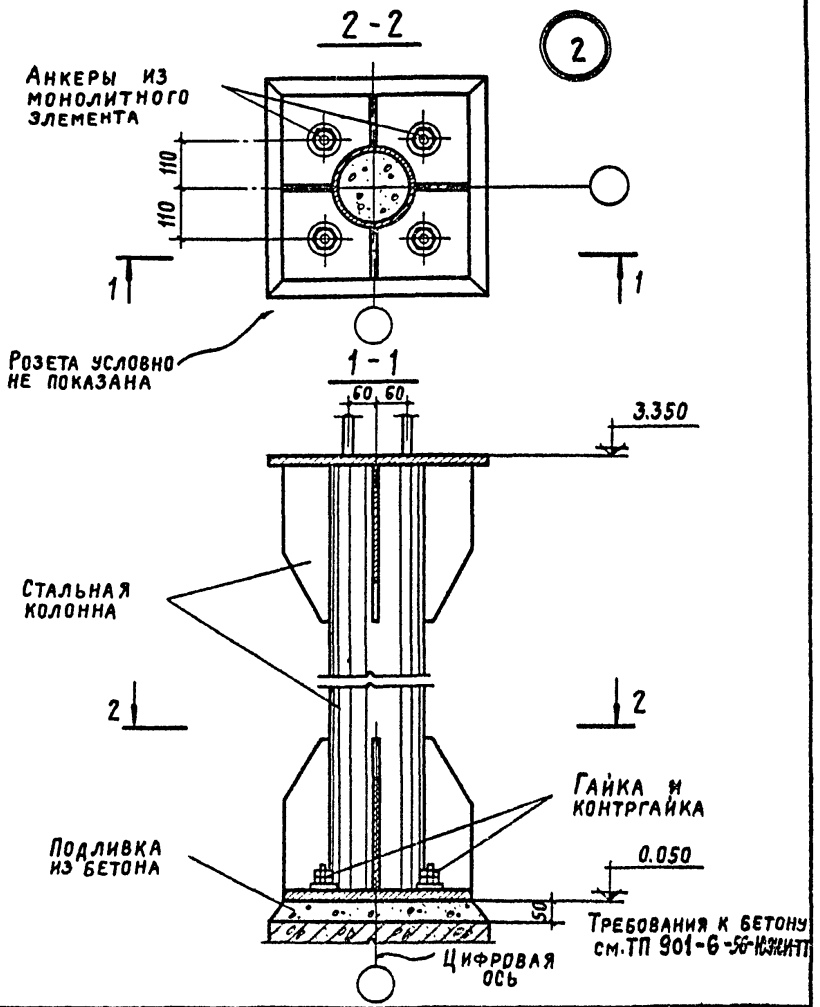

Требования к бетону см. ТП 901-6-56-КЖИ-ТТ

Инв. № подл. | Подп. и дата

Изм.	Лист	№ докум.	Подп.	Дата
Ст. инж.		Климов		
Рук. бр.		Ерусалимская		
Гл. инж. пр		Марек		
Гл. констр		Авраменко		
Нач. ско-1		Дрампов		

ТП 901-6-56-У2

Узел 2

Лит.	Лист	Листов
Р	1	1

Промстройпроект г. Москва

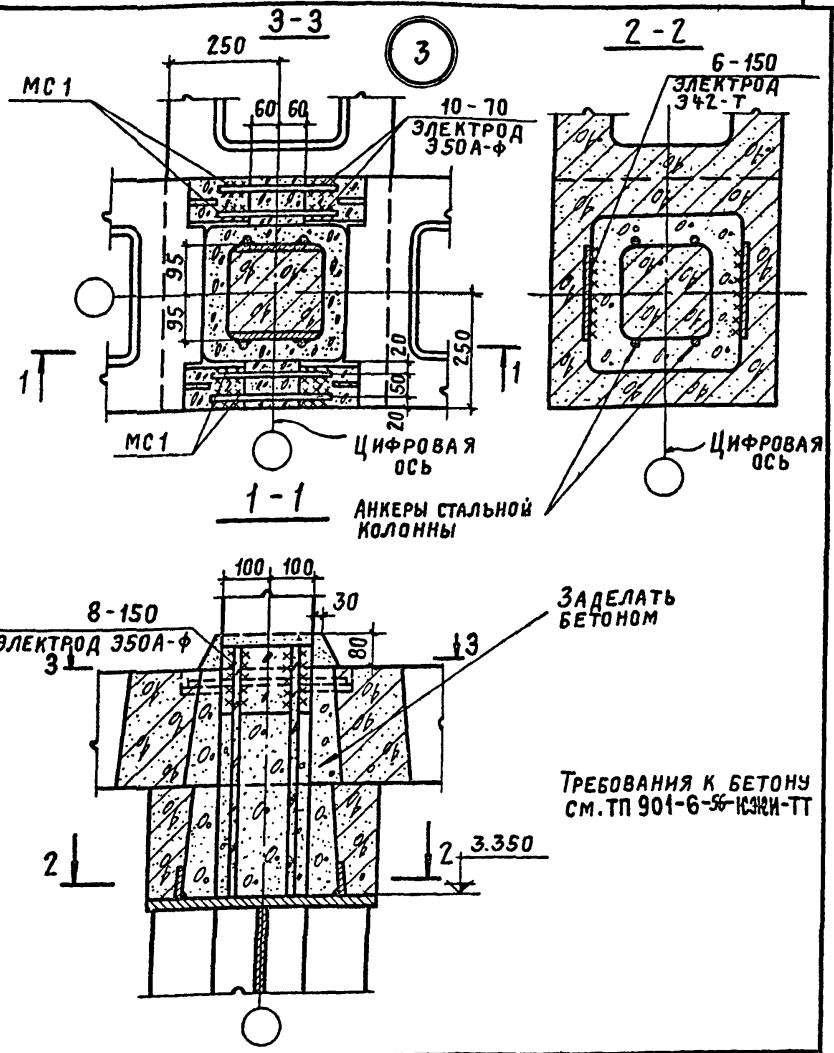

Изм	Лист	№ докум.	Подп.	Дата
Ст. инж.		Климов		
Рук. БР.		Ерусалимская		
Гл. инж. пр.		Марек		
Гл. констр.		Авраменко		
Нач. СКО-1		Дрампов		

ТП 901-6-56-У3

Узел 3

Лит.	Лист	Листов
Р	1	1

ПРОМСТРОЙПРОЕКТ г. МОСКВА

Альбом III

Типовой проект 901-6-56

Инв. № подл. | Подп. и дата

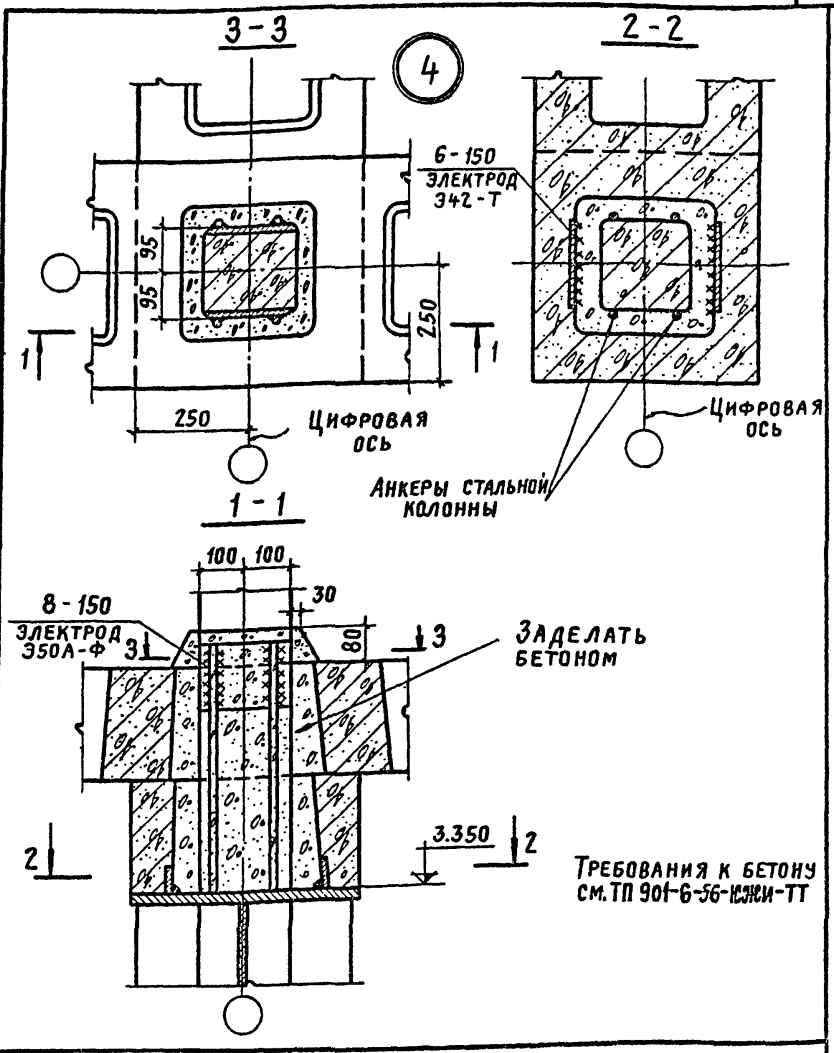

Изм	Лист	№ докум.	Подп.	Дата
Ст. инж.		Климов		
Рук. БР.		Ерусалимская		
Гл. инж. пр.		Марек		
Гл. конст.		Авраменко		
Нач. СКО-1		Дрампов		

ТП 901-6-56-У4

Узел 4

Лит.	Лист	Листов
Р	1	1

ПРОМСТРОЙПРОЕКТ г. МОСКВА

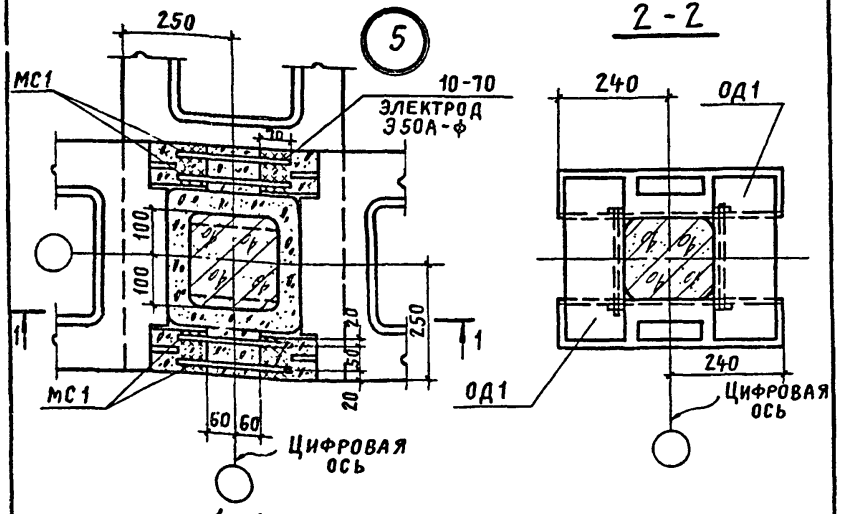

1. ОД1-см. на листе 901-6-56-КЖИ-ОД1.
2. Требования к бетону см. ТП 901-6-56-КЖИ-ТТ
3. ОД1 снимается после достижения бетоном в стыках не менее 70% проектной марки прочности на сжатие.

Изм.	Лист	№ докум.	Подп.	Дата	ТП 901-6-56-У5		
Ст. инж.		Климов					
Рук. бр.		Ерусалимская					
Гл. инж. пр.		Марек					
Гл. констр.		Авраменко					
Нач. СКО-1		Арампов					

Узел 5	Лит.	Лист	Листов
	Р	1	1

Промстройпроект г. Москва

Альбом VII

Типовой проект 901-6-56

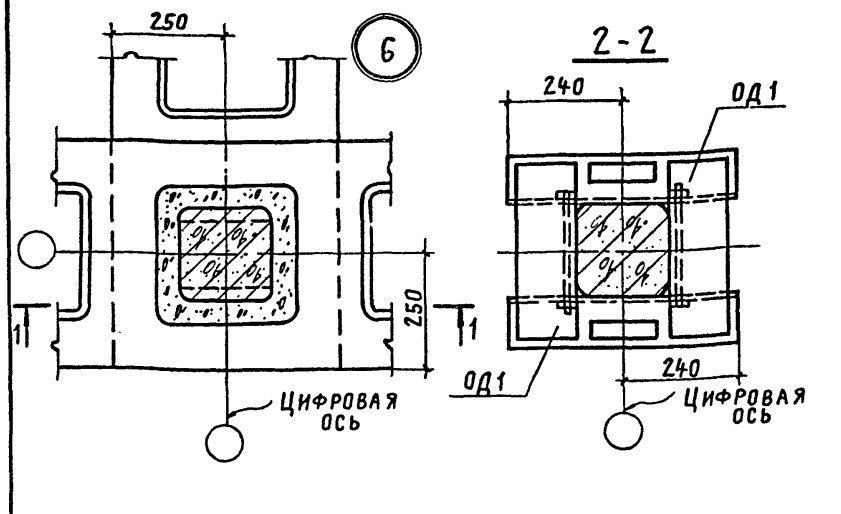

1. ОД1-см. на листе 901-6-56-КЖИ-ОД1.
2. Требования к бетону см. ТП 901-6-56-КЖИ-ТТ
3. ОД1 снимается после достижения бетоном в стыках не менее 70% проектной марки прочности на сжатие.

Изм.	Лист	№ докум.	Подп.	Дата	ТП 901-6-56-У6		
Ст. инж.		Климов					
Рук. бр.		Ерусалимская					
Гл. инж. пр.		Марек					
Гл. констр.		Авраменко					
Нач. СКО-1		Арампов					

Узел 6	Лит.	Лист	Листов
	Р	1	1

Промстройпроект г. Москва

Инв. № подл. | Подп. и дата

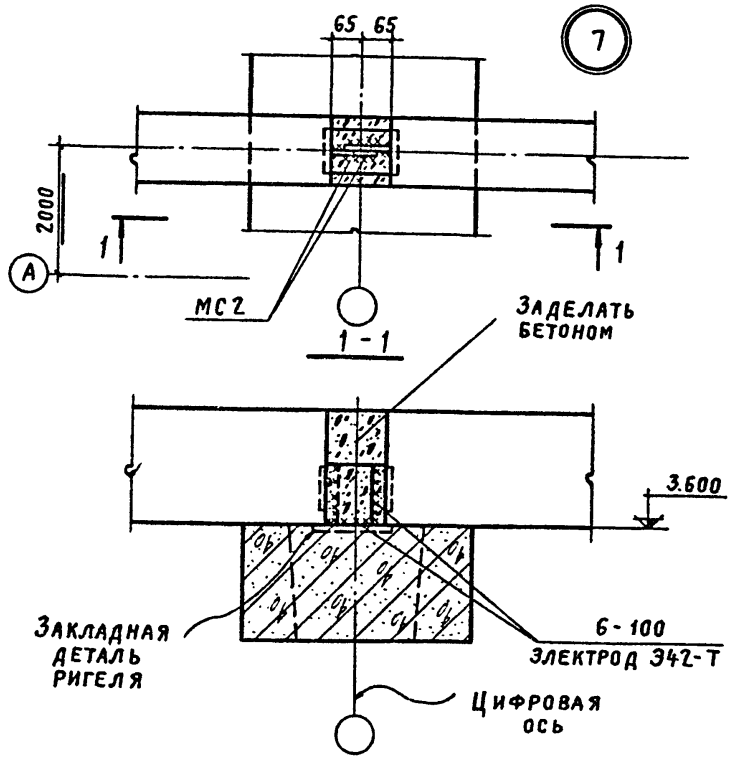

Требования к бетону см. ТП 901-6-56-КЖИ-ТТ

Изм.	Лист	№ докум.	Подп.	Дата	ТП 901-6-56-У7		
Ст. инж.		Климов			Узел 7	Лит.	Лист	Листов
Рук. бр.		Ерусалимская				Р	1	1
Гл. инж. пр.		Марек				ПРОМСТРОЙПРОЕКТ г. Москва	
Гл. констр.		Авраменко					
Нач. СКО-1		Дрампов					

Альбом VII

Типовой проект 901-6-56

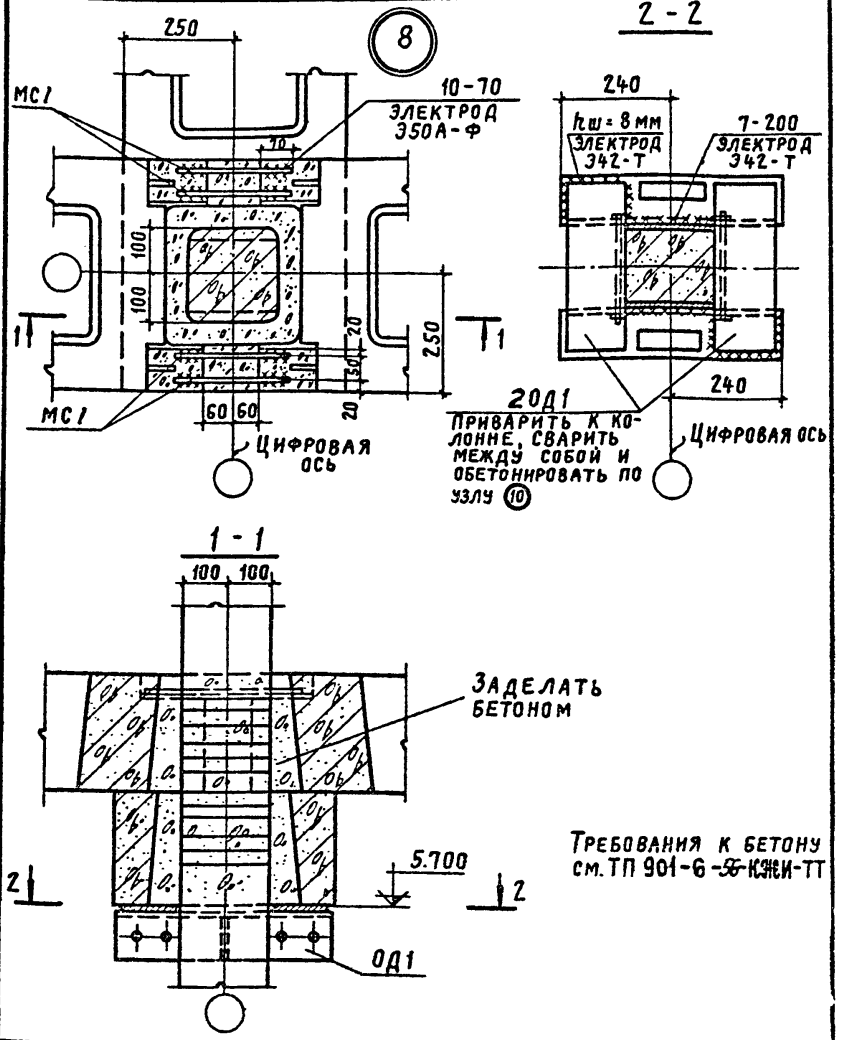

Требования к бетону см. ТП 901-6-56-КЖИ-ТТ

Изм.	Лист	№ докум.	Подп.	Дата	ТП 901-6-56-У8		
Ст. инж.		Климов			Узел 8	Лит.	Лист	Листов
Рук. бр.		Ерусалимская				Р	1	1
Гл. инж. пр.		Марек				ПРОМСТРОЙПРОЕКТ г. Москва	
Гл. констр.		Авраменко					
Нач. СКО-1		Дрампов					

Инв. № подл. | Подп. и дата

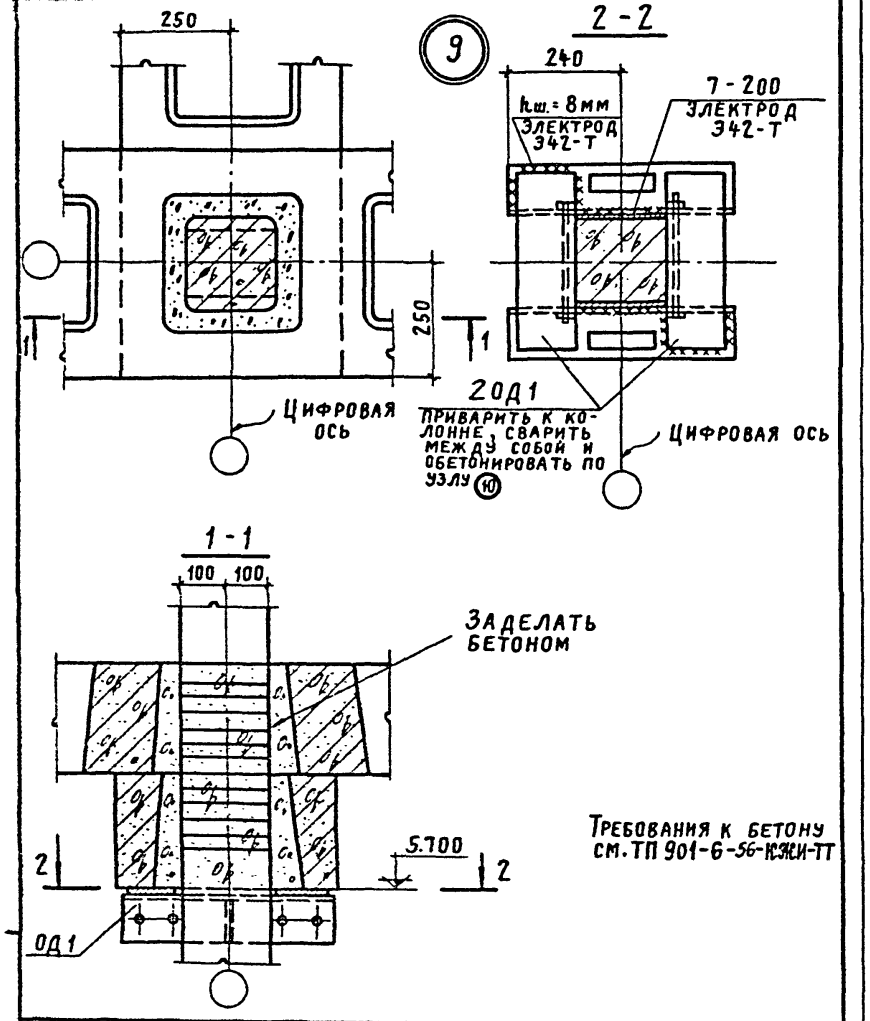

Требования к бетону см. ТП 901-6-56-КЖИ-ТТ

Изм	Лист	№ докум.	Подп.	Дата	ТП 901-6-56-У9			
Ст. инж.		Климов			Узел 9	Лит.	Лист	Листов
Рук. бр.		Ерусалимская				Р	1	1
Гл. инж. пр.		Марек				ПРОМСТРОЙПРОЕКТ г. Москва		
Гл. констр.		Авраменко						
Нач. СКО-1		Дрампов						

Альбом VIII

Типовой проект 901-6-56

Инв. № подл. | Подп. и дата

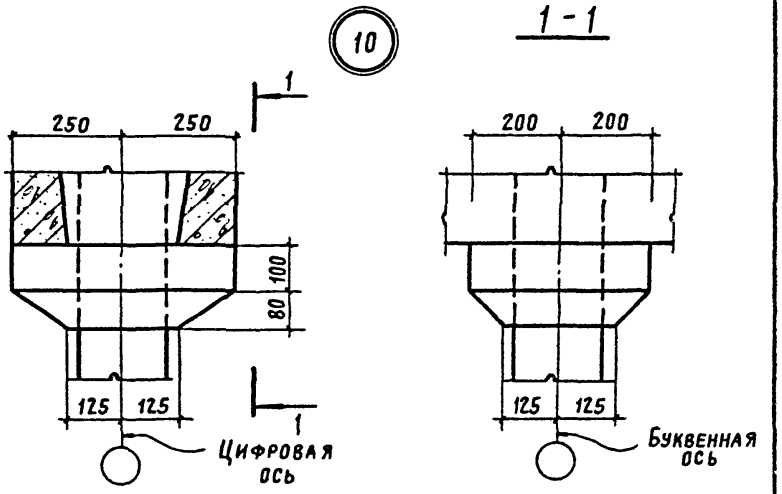

Требования к бетону см. ТП 901-6-56-КЖИ-ТТ

Изм	Лист	№ докум.	Подп.	Дата	ТП 901-6-56.-У10			
Ст. инж.		Климов			Узел 10	Лит.	Лист	Листов
Рук. бр.		Ерусалимская				Р	1	1
Гл. инж. пр.		Марек				ПРОМСТРОЙПРОЕКТ г. Москва		
Гл. констр.		Авраменко						
Нач. СКО-1		Дрампов						

Альбом VII

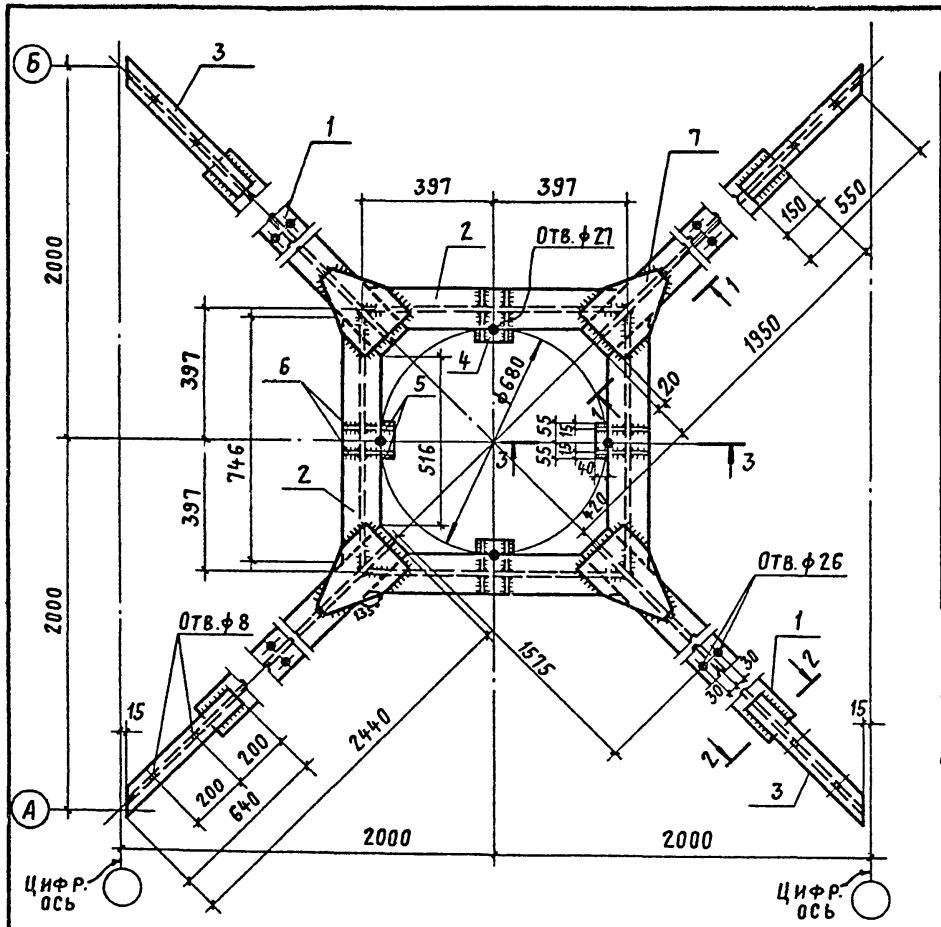

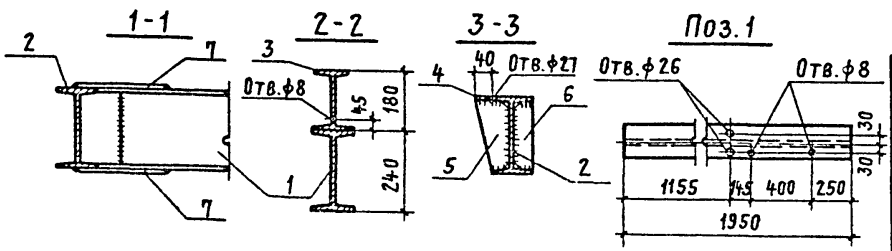

Формат	Зона	Поз.	Обозначение	Наименование	Кол.	Примеч.
				Документация		
22			ТП 901-6-56-АР, л.2	Общие указания п.2.1		
				Детали		
		1		I 24 ГОСТ 8239-72 ℓ = 1950	4	213,0 кг
		2		I 24 ГОСТ 8239-72 ℓ = 794	4	86,8 кг
		3		I 18 ГОСТ 8239-72 ℓ = 640	4	47,2 кг
		4		-40×10 ГОСТ 103-57* ℓ = 110	4	1,4 кг
		5		-100×10 ГОСТ 103-57* ℓ = 220	8	13,6 кг
		6		-60×10 ГОСТ 103-57* ℓ = 220	8	8,3 кг
		7		-180×10 ГОСТ 103-57* ℓ = 300	8	32,8 кг

1. Все сварные швы h_w = 8 мм, кроме оговоренных. Сварку производить электродом Э42А.
2. Разметку и сверление отверстий производить после сварки всех элементов.

Изм.	Лист	№ документ.	Подпись	Дата
Провер.	Волкова			10.3.71
Ст.техн.	Гусева			
Рук.бриг.	Ерусалимская			
Гл.инж.пр.	Марек			
Гл.конст.	Авраменко			
Нач.СКО-1	Дрампов			

ТП 901-6-56-АРИ-ОП1

Опора вентилятора ОП1

Лит.	Масса	Масшт.
Р	403,1 кг	

Лист 1 | Листов 1

ВСт3сп5 ГОСТ 380-71*

ПРОМСТРОЙПРОЕКТ г. МОСКВА

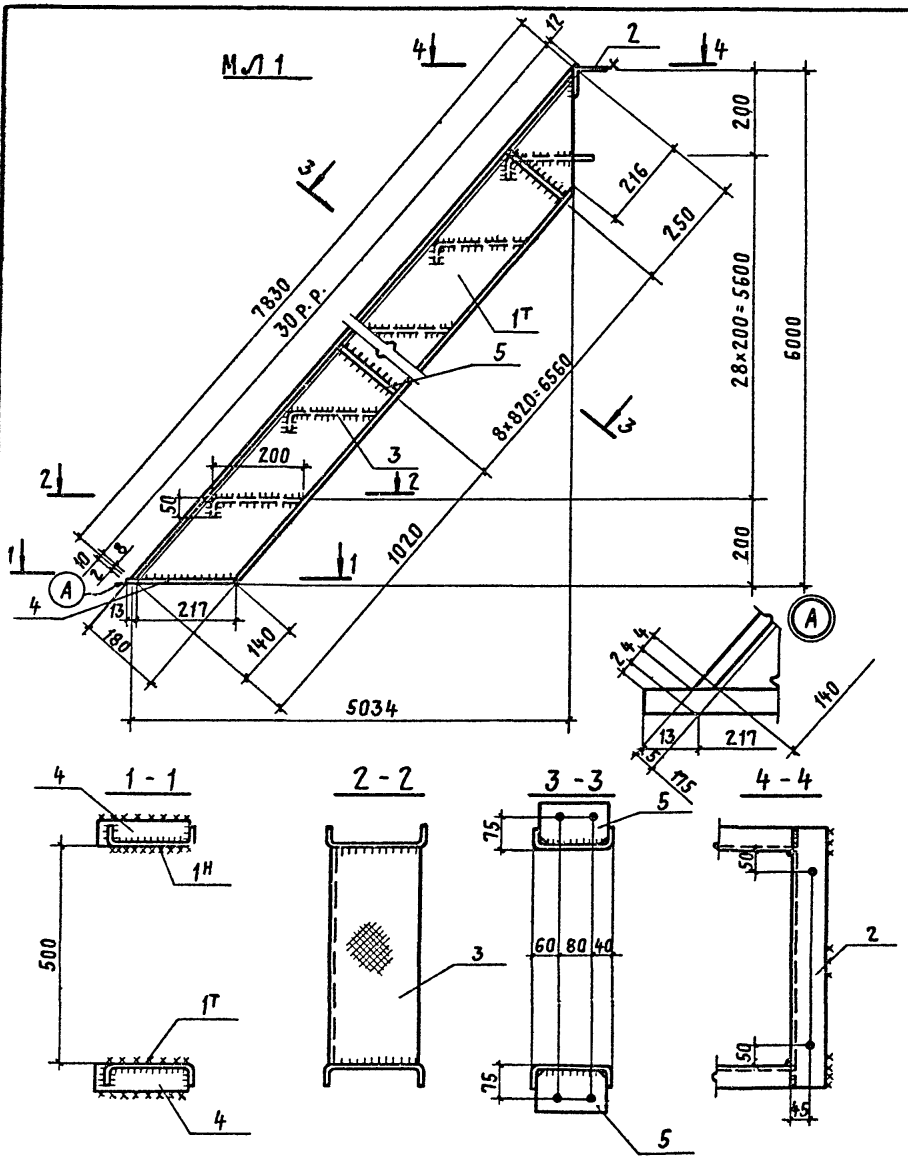

Формат	Зона	Поз.	Обозначение	Наименование	Кол. Т	Кол. Н	Прим.
				Документация			
22			ТП 901-6-56-АР, л.2	Общие указания п.2.4			
				Детали			
		1		С180×50×4 ГОСТ 8278-63 ℓ=7830	1	1	129,2 кг
		2		L75×6 ГОСТ 8509-72 ℓ=600	1	—	4,1 кг
		3		−250×4 ГОСТ 8568-57 ℓ=500	29	—	122,0 кг
		4		−60×6 ГОСТ 103-57* ℓ=240	2	—	1,4 кг
		5		−100×4 ГОСТ 103-57 ℓ=172	18	—	9,0 кг

1. Все дыры d_o = 15 мм.
2. Все сварные швы $h_ш$ = 4 мм. Сварку производить электродами Э42А.

Изм.	Лист	№ документа	Подпись	Дата
Провер.рук.		Ерусалимская		
Инженер		Волкова		IX.71
Рук.бриг.		Ерусалимская		
Гл.инж.пр.		Марек		
Гл.констр.		Авраменко		
Нач.СКО-1		Дрампов		

ТП 901-6-56-АРИ-МЛ1

Лестничный марш МЛ1

Лит.	Масса	Масшт.
Р	265.7 кг	

Лист 1 Листов 1

ВСт3кп2 ГОСТ 380-71*

ПРОМСТРОЙПРОЕКТ г. Москва

МЛ 2

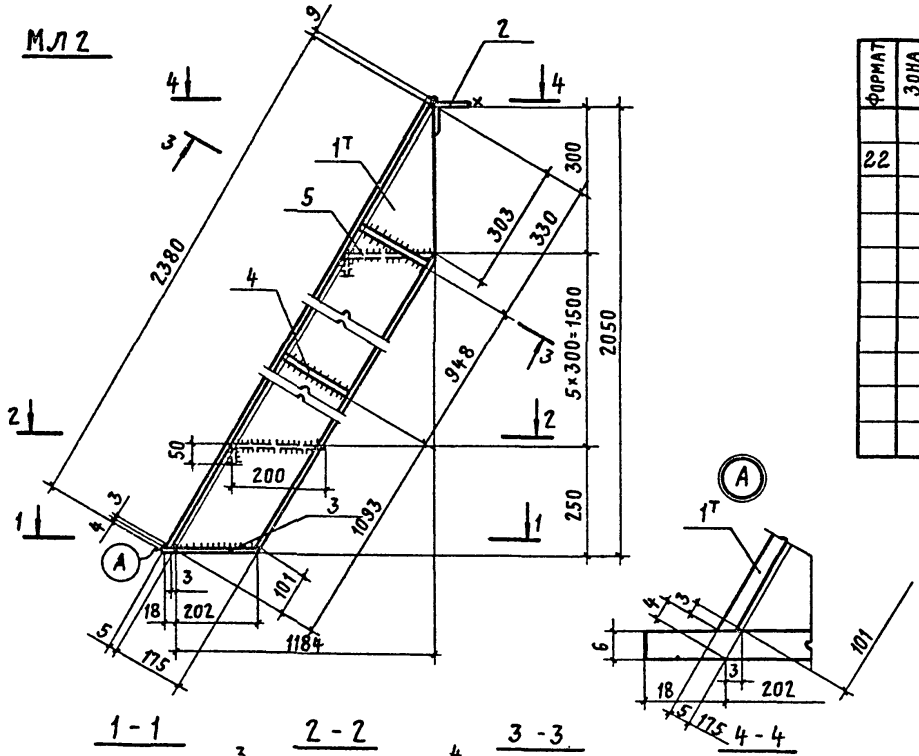

Формат	Зона	Позиц.	Обозначение	Наименование	Кол. Т	Кол. Н	Прим.
				Документация			
22			ТП 901-6-56-АР, л.2	Общие указания п.2.4			
				Детали			
		1		С 180×50×4 ГОСТ 8278-63 ℓ=2383	1	1	39,6кг
		2		L75×6 ГОСТ 8509-72 ℓ=600	1	–	4,1 кг
		3		– 60×6 ГОСТ 103-57* ℓ=220	2	–	1,0 кг
		4		– 100×4 ГОСТ 103-57* ℓ=172	4	–	2,0кг
		5		– 250×4 ГОСТ 8568-57* ℓ=500	6	–	25,2 кг

1. Все дыры d_0 = 15мм.
2. Все сварные швы $h_ш$=4мм. Сварку производить электродами Э42А.

Изм.	Лист	№ докум.	Подпись	Дата
Проверил		Ерусалимская		
Инженер		Волкова		8.8.77
Рук. бриг.		Ерусалимская		
Гл. инж. пр.		Марек		
Гл. констр.		Авраменко		
Нач. СКО-1		Дрампов		

ТП 901-6-56-АРИ-МЛ2

Лестничный марш МЛ2

Лит.	Масса	Масшт.
Р	71.9 кг	
Лист 1	Листов 1	

ВСт3кп2 ГОСТ 380-71*

ПРОМСТРОЙПРОЕКТ г. Москва

Инв. № подл. | Подп. и дата | Взам. инв. №

ОГ1, ОГ2 (ЗЕРКАЛЬНОЕ ОТРАЖЕНИЕ)

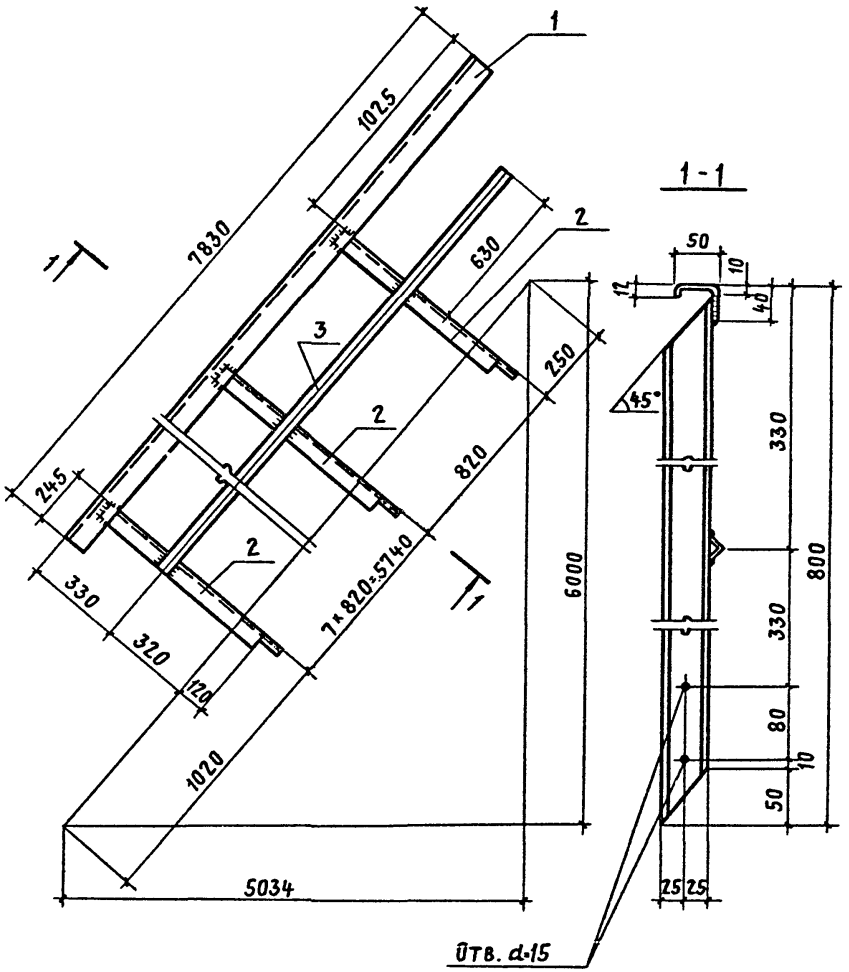

Формат	Зона	Поз.	Обозначение	Наименование	Кол.	Прим.
				Документация		
22			ТП 901-6-56-АР, л. 2	Общие указания п. 2.4		
				Детали		
		1		L 50×40×12×2.5 ГОСТ 8278-63 ℓ=7830	1	14.0 кг
		2		L 50×40×12×2.5 ГОСТ 8278-63 ℓ=790	9	14.0 кг
		3		L 25×3 ГОСТ 8509-72 ℓ=7240	1	8.0 кг
		4		Болт М12×30 ГОСТ 7798-70*	18	5.4 кг
		5		Гайка М12 ГОСТ 5915-70*	18	0.4 кг
		6		Шайба пруж. 12 Н ГОСТ 5915-70	18	0.2 кг

Все сварные швы $h_ш$ = 4мм. Сварку производить электродами Э42А.

Изм.	Лист	№ докумен.	Подпись	Дата
Проверил		Ерусалимская		
Инженер		Волкова		12.87
Рук. бриг.		Ерусалимская		
Гл. инж. пр.		Марек		
Гл. констр.		Авраменко		
Нач. СКО-1		Дрампов		

ТП 901-6-56-АРИ-ОГ1, ОГ2

Ограждения лестничного марша ОГ1, ОГ2

Литер	Масса	Масшт
Р	42.0 кг	
Лист 1	Листов 1	

ВСт3кп2 ГОСТ 380-71*

ПРОМСТРОЙПРОЕКТ г. Москва

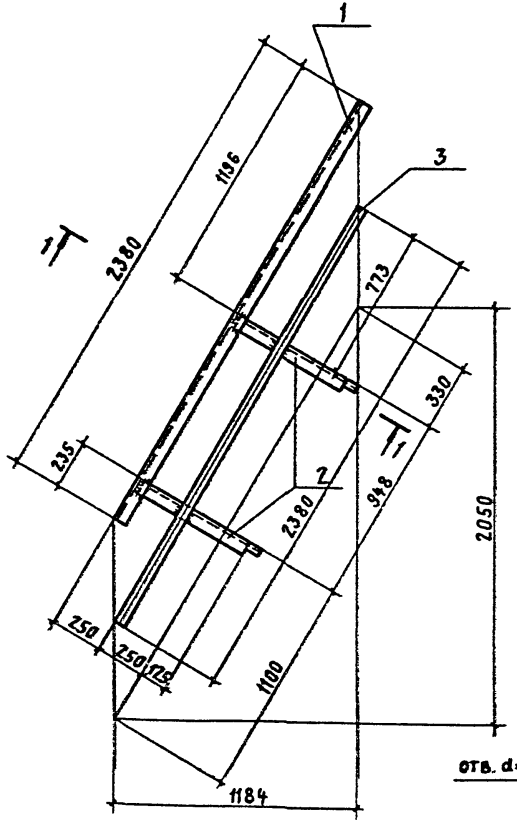

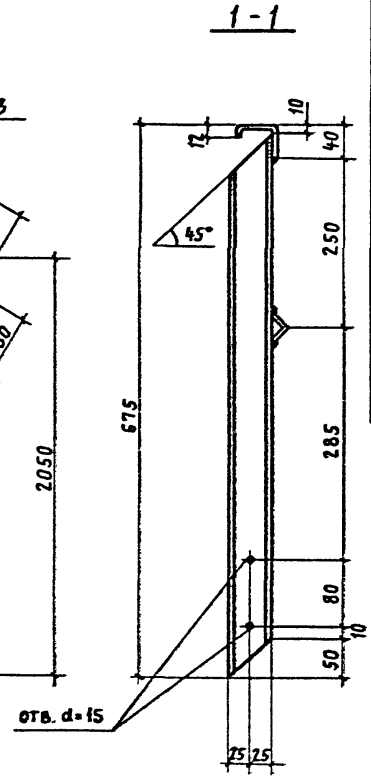

Формат	Зона	Позиц	Обозначение	Наименование	Кол.	Примеч.
				Документация		
А2			ТП 901-6-56-АР, л.2	Общие указания п.2.4		
				Детали		
		1		L 50×40×12×2,5 ГОСТ 8278-63 ℓ=2380	1	4,2 кг
		2		L 50×40×12×2,5 ГОСТ 8278-63 ℓ=665	2	1,2 кг
		3		L 25×3 ГОСТ 8509-72 ℓ=1760	1	1,6 кг
		4		Болт М12 ГОСТ 7798-70* ℓ=30	4	0,2 кг
		5		Гайка М12 ГОСТ 5915-70*	4	0,1 кг
		6		Шайба пруж. 12Н ГОСТ 6402-70*	4	0,01 кг

Все сварные швы $h_ш = 4$ мм. Сварку производить электродами Э42А

Изм.	Лист	№ докум.	Подпись	Дата
Проверил	Ерусалинская			
Инженер	Волкова			12.3.79
Рук. бриг.	Ерусалинская			
Гл. инж. пр.	Марек			
Гл. констр.	Авраменко			
Нач. СКО-1	Дрампов			

ТП 901-6-56-АРИ-ОГ3

Ограждение лестничного марша ОГ3

ВСт3кп2 ГОСТ 380-71*

Лит.	Масса	Масшт.
Р	7.31 кг	
Лист 1	Листов 1	

ПРОМСТРОЙПРОЕКТ г. Москва

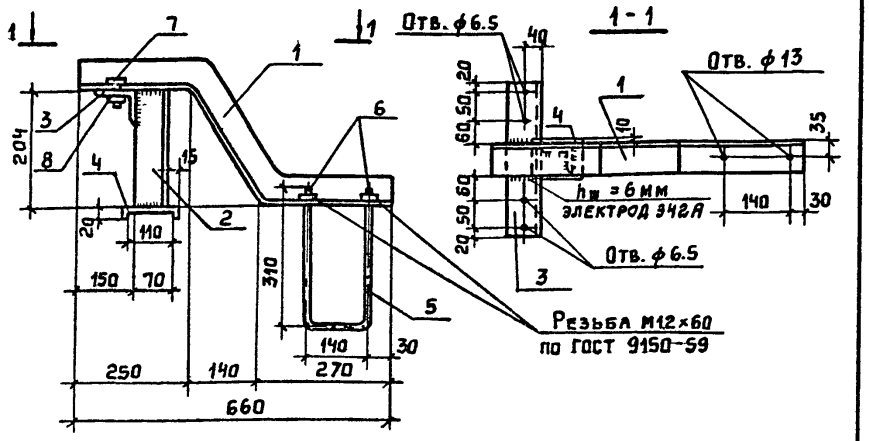

Формат	Зона	Поз.	Обозначение	Наименование	Кол.	Примеч.
				Документация		
22			ТП 901-6-56-АР, л.2	Общие указания п. 2.4		
				Детали		
		1		L 63×6 ГОСТ 8509-72 L=770	1	4,4 кг
		2		L 63×6 ГОСТ 8509-72 L=204	1	1,2 кг
		3		L 75×6 ГОСТ 8509-72 L=330	1	2,3 кг
		4		-80×6 ГОСТ 103-57* L=160	1	0,6 кг
		5		ф12 ГОСТ 2590-71 L=780	1	0,7 кг
		6		Гайка М12 ГОСТ 5915-70*	2	0,1 кг
		7		Болт М6×90 ГОСТ 7798-70*	4	0,1 кг
		8		Гайка М6 ГОСТ 5915-70*	4	—

ТП 901-6-56-АРИ-ОГ4

Изм.	Лист	№ докум.	Подпись	Дата
Проверил		Ерусалимская		
Инженер		Волкова		12.3.77
Рук. бриг.		Ерусалимская		
Гл. инж. пр.		Марек		
Гл. констр.		Авраменко		
Нач. СКО-1		Дрампов		

Деталь ограждения ОГ4

Лит	Масса	Масшт.
Р	9.4кг	
Лист 1	Листов 1	

ВСт3кп2 ГОСТ 380-71*

ПРОМСТРОЙПРОЕКТ г. Москва

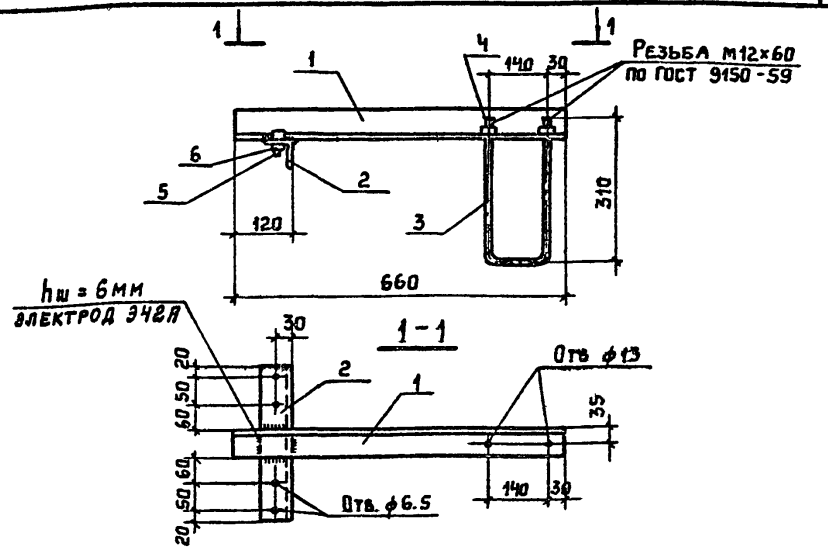

Формат	Зона	Поз.	Обозначение	Наименование	Кол.	Примеч.
				Документация		
22			ТП 901-6-56-АР, л.2	Общие указания п. 2.4		
				Детали		
		1		L 63×6 ГОСТ 8509-72 L=660	1	3.8 кг
		2		L 50×5 ГОСТ 8509-72 L=330	1	1.2 кг
		3		ф12 ГОСТ 2590-71 L=780	1	0.7 кг
		4		Гайка М12 ГОСТ 5915-70*	2	0,1 кг
		5		Болт М6×90 ГОСТ 7798-70*	4	0.1 кг
		6		Гайка М6 ГОСТ 5915-70*	4	—

ТП 901-6-56-АРИ-ОГ5

Изм.	Лист	№ докум.	Подпись	Дата
Проверил		Ерусалимская		
Инженер		Волкова		12.3.77
Рук. бриг.		Ерусалимская		
Гл. инж. пр.		Марек		
Гл. констр.		Авраменко		
Нач. СКО-1		Дрампов		

Деталь ограждения ОГ5

Лит.	Масса	Масшт.
Р	5.9кг	
Лист 1	Листов 1	

ВСт3кп2 ГОСТ 380-71*

ПРОМСТРОЙПРОЕКТ г. Москва

Инв. № подл. | Подпись и дата

К1, К2

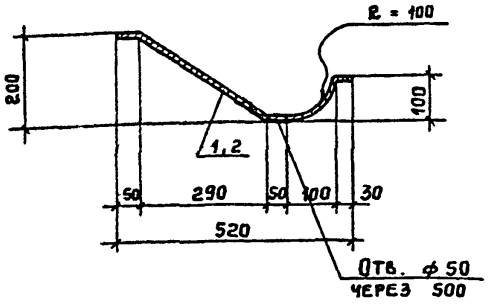

Формат	Зона	Поз.	Обозначение	Наименование	Кол.	Примеч.
				Документация		
22			ТП 901-6-56-АР, л.2	Общие указания п. 2.4		
				К1		
				Деталь		
		1		-600х2 ГОСТ 8075-56^{xx} L=3990	1	37.5кг
				К2		
				Деталь		
		2		-600х2 ГОСТ 8075-56^{xx} L=300	1	2.8

ТП 901-6-56 - АРИ - К1, К2

Изм.	Лист	№ докум.	Подпись	Дата
Проверил		Ерусалимская		
Инженер		Волкова		17.3.77
Рук. бриг.		Ерусалимская		
Гл. инж. пр.		Марек		
Гл. констр.		Авраменко		
Нач. СКО-1		Дрампов		

Козырьки К1, К2

Лит.	Масса	Масшт.
Р		
Лист 1	Листов 1	

ВСт3кп2 ГОСТ 380-71*

ПРОМСТРОЙПРОЕКТ г. Москва

Альбом VII

Типовой проект 901-6-56

ОГ 6

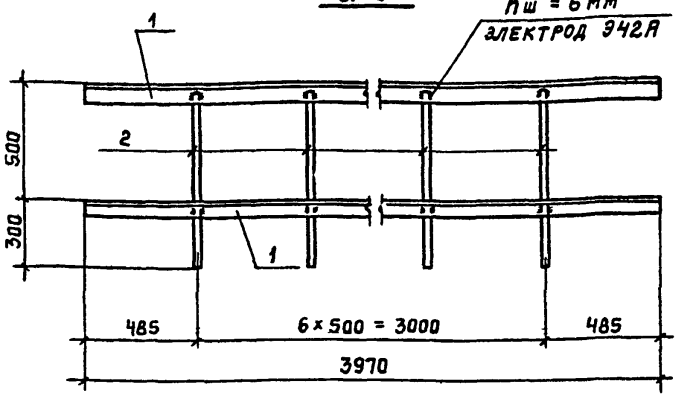

Формат	Зона	Поз.	Обозначение	Наименование	Кол	Примеч.
				Документация		
22			ТП 901-6-56-АР, л.2	Общие указания п. 2.4		
				Детали		
		1		L75 х 7 ГОСТ 8509-72 L=3970	2	63,2 кг
		2		ф12 ГОСТ 5781-75 L=800	7	5,0 кг

ТП 901-6-56 АРИ - ОГ6

Изм.	Лист	№ докум.	Подпись	Дата
Проверил		Ерусалимская		
Инженер		Волкова		17.3.77
Рук. бриг.		Ерусалимская		
Гл. инж. пр.		Марек		
Гл. констр.		Авраменко		
Нач. СКО-1		Дрампов		

Ограждение водосборного бассейна ОГ6

Лит.	Масса	Масшт.
Р	68,2кг	
Лист 1	Листов 1	

ВСт3кп2 ГОСТ 380-71*

ПРОМСТРОЙПРОЕКТ г. Москва

Инв. № подл. | Подп. и дата

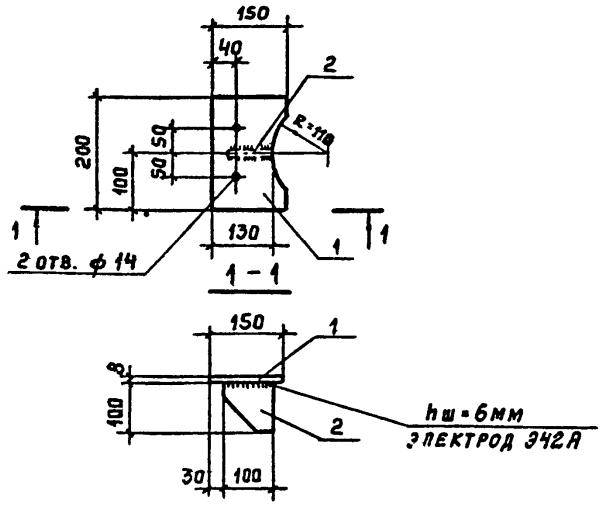

Формат	Зона	Поз.	Обозначение	Наименование	Кол.	Примеч.
				Документация		
22			ТП 901-6-56-АР, л. 2	Общие указания п. 2.4		
				Детали		
		1		-150×8 ГОСТ 103-57* L=200	1	1,9 кг
		2		-100×6 ГОСТ 103-57* L=100	1	0,5 кг

ТП 901-6-56 АРИ-ОБ1

Изм.	Лист	№ докум.	Подпись	Дата
Проверил		Ерусалимская		
Инженер		Волкова		17.377
Рук. бр.		Ерусалимская		
Гл. инж. пр.		Марек		
Гл. конст.		Авраменко		
Нач. СКО-1		Дрампов		

Деталь крепления обшивки ОБ1

Лит.	Масса	Масшт.
Р	2.4 кг	
Лист 1	Листов 1	

ВСт3кп2 ГОСТ 380-71*

ПРОМСТРОЙПРОЕКТ г. Москва

Альбом VII

Типовой проект 901-6-56

ОБ2 ÷ ОБ4

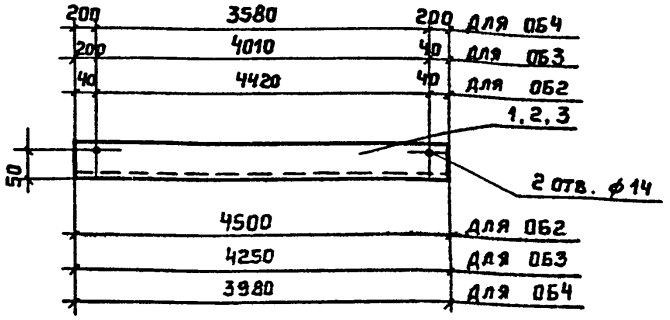

Формат	Зона	Поз.	Обозначение	Наименование	Кол.	Примеч.
				Документация		
22			ТП 901-6-56-АР, л. 2	Общие указания п. 2.4		
				ОБ2		
				Деталь		
		1		L90×8 ГОСТ 8509-72 L=4500	1	49,2 кг
				ОБ3		
				Деталь		
		2		L90×8 ГОСТ 8509-72 L=4250	1	46,4 кг
				ОБ4		
				Деталь		
		3		L90×8 ГОСТ 8509-72 L=3980	1	43,5 кг

ТП 901-6-56 АРИ-ОБ2÷ОБ4

Изм.	Лист	№ докум.	Подпись	Дата
Проверил		Ерусалимская		
Инженер		Волкова		17.377
Рук. бриг.		Ерусалимская		
Гл. инж. пр.		Марек		
Гл. констр.		Авраменко		
Нач. СКО-1		Дрампов		

Деталь крепления обшивки ОБ2 ÷ ОБ4

Лит.	Масса	Масшт.
Р		
Лист 1	Листов 1	

ВСт3кп2 ГОСТ 380-71*

ПРОМСТРОЙПРОЕКТ г. Москва

Инв. № подл. | Подп. и дата

Поз. 1,2

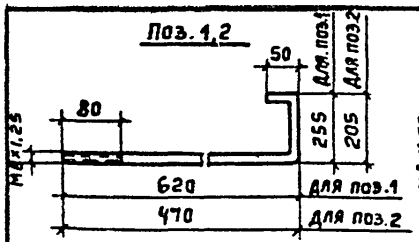

Поз. 3

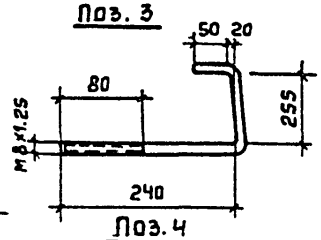

Поз. 5

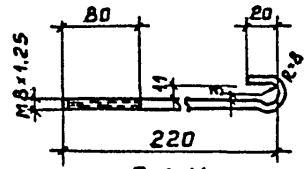

Поз. 4

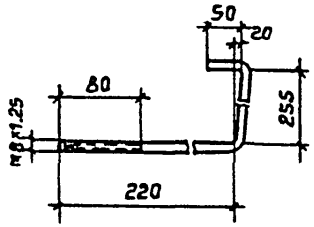

Поз.11

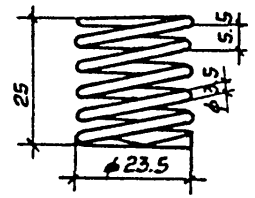

Поз. 6

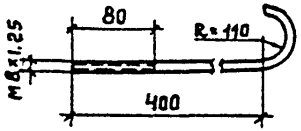

Поз. 7

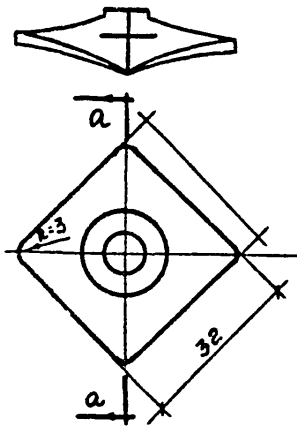

а - а

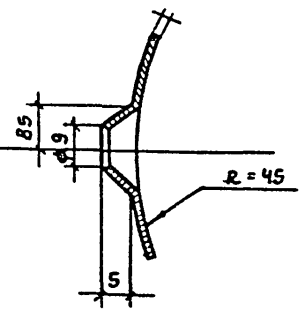

Поз. 8

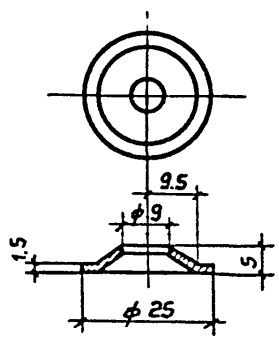

Поз. 9,10

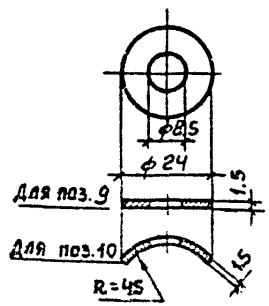

Поз. 12

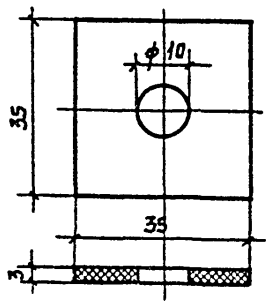

Поз.13

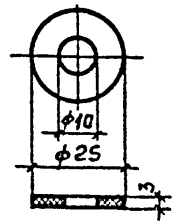

Формат	Зона	Поз.	Обозначение	Наименование	Кол.	Примеч.
				Документация		
22			ТП 901-6-56-АР, л.2	Общие указания п.2.9		
				Детали		
		1		Крюк ф8 ГОСТ 2590-71 / Вст3кп2 ГОСТ 380-71* L=930	1	0,37 кг
		2		То же L=730	1	0,29 кг
		3		" L=580	1	0,23 кг
		4		" L=560	1	0,22 кг
		5		" L=260	1	0,10 кг
		6		" L=800	1	0,32 кг
		7		Шайба 8 ГОСТ 18123-72 / Вст3кп2 ГОСТ 380-71*	1	0,01 кг
		8		То же	1	0,01 кг
		9		Шайба 8 по типу ГОСТ 11371-68* / Вст3кп ГОСТ 380-71*	1	0,01 кг
		10		То же	1	0,01 кг
		11		Цилиндрическая пружина из стали Вст3кп2 ГОСТ 380-71*	1	0,03 кг
		12		Прокладка из битуминизированного войлока ГОСТ 7415-74	1	—
		13		То же	1	—

Изм.	Лист	№ докумен	Подпись	Дата
Провер.		Ерусалимский		
Ст. техн.		Гусева		
Рук. бр.		Ерусалимская		
Гл. инж. пр.		Марек		
Гл. конст.		Авраменко		
Нач. СКО-1		Дрампов		

ТП 901-6-56 -АРИ-1÷13

Детали соединительных изделий 1÷13

Лит.	Масса	Масшт.
Р		
Лист 1	Листов 1	

ПРОМСТРОЙПРОЕКТ г. Москва

Альбом VII

ПК1, ПК2

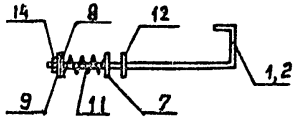

Марка	Масса кг
ПК1	0.43
ПК2	0.35

Формат	Зона	Поз.	Обозначение	Наименование	Кол.	Примеч.
				Документация		
22			ТП 901-6-56 -АР, л.2	Общие указания п.2.9		
				ПК1		
				Детали		
12		1	901-6-56 -АРИ 1÷13	Крюк	1	
12		7	То же	Шайба	1	
12		8	"	"	1	
12		9	"	"	1	
12		11	"	Пружина цилиндрическая	1	
12		12	"	Прокладка мягкая	1	
		14		Гайка М8×1.25 ГОСТ 5916-70* / ВСТ3кп2 ГОСТ 380-71*	1	
				ПК2		
				Детали		
12		2	901-6-56 -АРИ 1÷13	Крюк	1	
				Поз. 7÷9, 11, 12 и 14 см. ПК1		

Типовой проект 901-6-56

ТП 901-6-56 -АРИ- ПК1, ПК2

Изм.	Лист	№ документ	Подпись	Дата
Провер.		Волкова		17.3.77
Ст. техн.		Гусева		
Рук. бр.		Ерусалимская		
Гл. инж. пр.		Марек		
Гл. конст.		Авраменко		
Нач. СКС-1		Дрампов		

Изделия соединительные ПК1, ПК2

Лит.	Масса	Масшт.
Р	см. табл.	

Лист 1 | Листов 1

ПРОМСТРОЙПРОЕКТ г. Москва

Альбом VII

ПК3

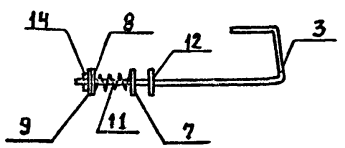

ПК4

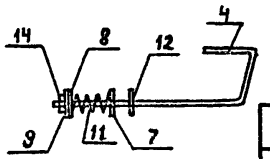

Марка	Масса кг
ПК3	0.29
ПК4	0.28

Формат	Зона	Поз.	Обозначение	Наименование	Кол.	Примеч.
				Документация		
22			ТП 901-6-56 -АР, л.2	Общие указания п.2.9		
				ПК3		
				Детали		
12		3	901-6-56 -АРИ 1÷13	Крюк	1	
12		7	То же	Шайба	1	
12		8	"	"	1	
12		9	"	"	1	
12		11	"	Пружина цилиндрическая	1	
12		12	"	Прокладка мягкая	1	
		14		Гайка М8×1.25 ГОСТ 5916-70* / ВСТ3кп2 ГОСТ 380-71*	1	
				ПК4		
				Детали		
12		4	901-6-56 -АРИ 1÷13	Крюк	1	
				Поз. 7-9, 11, 12 и 14 см. ПК3		

Типовой проект 901-6-56

ТП 901-6-56 -АРИ- ПК3, ПК4

Изм.	Лист	№ докумен.	Подпись	Дата
Проверил		Волкова		17.3.77
Ст. техн.		Гусева		
Рук. бриг.		Ерусалимская		
Гл. инж. пр.		Марек		
Гл. конст.		Авраменко		
Нач. СКО-1		Дрампов		

Изделия соединительные ПК3, ПК4

Лит.	Масса	Масшт.
Р	см. табл.	

Лист 1 | Листов 1

ПРОМСТРОЙПРОЕКТ г. Москва

Подпись и дата

Инв. № подл.

ПК5

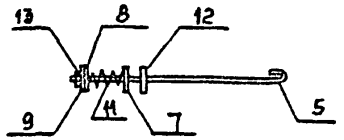

ПК6

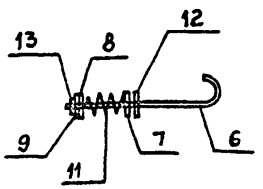

Марка	Масса кг
ПК5	0.16
ПК6	0.38

Формат	Зона	Поз.	Обозначение	Наименование	Кол.	Примеч.
				Документация		
22			ТП 901-6-56-АР, л.2	Общие указания п.2.9		
				ПК5		
				Детали		
12		5	901-6-56-АРИ 1÷13	Крюк	1	
12		7	То же	Шайба	1	
12		8	"	"	1	
12		9	"	"	1	
12		11	"	Пружина цилиндрическая	1	
12		12	"	Прокладка мягкая	1	
		13		Гайка М8×1.25 ГОСТ 5916-70* / Вст3кп2 ГОСТ 380-71*	1	
				ПК6		
				Детали		
12		6	901-6-56-АРИ 1÷13	Крюк	1	
				Поз. 7÷9, 11÷13 см. ПК5		

ТП 901-6-56-АРИ-ПК5, ПК6

Изм	Лист	№ докумен.	Подпись	Дата
Провер.		Волкова		17.9.71
Ст.техн.		Гусева		
Рук. бр.		Ерусалимская		
Гл.инж.пр.		Марек		
Гл. конст.		Авраменко		
Нач.СКО-1		Дрампов		

Изделия соединительные ПК5, ПК6

Лит.	Масса	Масшт.
Р	см.табл.	
Лист 1	Листов 1	

ПРОМСТРОЙПРОЕКТ г. Москва

Инв.№ подл. | Подпись и дата | Взам.инв.№

ПК7

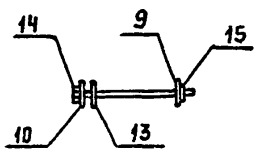

Формат	Зона	Поз.	Обозначение	Наименование	Кол	Примеч.
				Документация		
22			ТП 901-6-56-АР, л.2	Общие указания п.2.9		
				ПК7		
				Детали		
12		9	901-6-56-АРИ 1÷13	Шайба	1	0,01 кг
12		10	То же	"	1	0,01 кг
12		13	"	Прокладка мягкая	1	0,01 кг
		14		Винт М8×1,125×30 ГОСТ 1491-72 / Вст.3кп2 ГОСТ 380-71*	1	0.02 кг
		15		Гайка М8×1.25 ГОСТ 5916-70* / В Ст.3кп2 ГОСТ 380-71*	1	—

ТП 901-6-56-АРИ-ПК7

Изм	Лист	№ докумен.	Подпись	Дата
Провер.		Волкова		17.9.71
Ст.техн		Гусева		
Рук. бр.		Ерусалимская		
Гл.инж.пр.		Марек		
Гл. конст		Авраменко		
Нач.СКО-1		Дрампов		

Изделие соединительное ПК7

Лит.	Масса	Масшт.
Р	0.05кг	
Лист 1	Листов 1	

ПРОМСТРОЙПРОЕКТ г. Москва

Инв.№ подл. | Подпись и дата

Альбом VII

Типовой проект 901-6-56

Дверная коробка

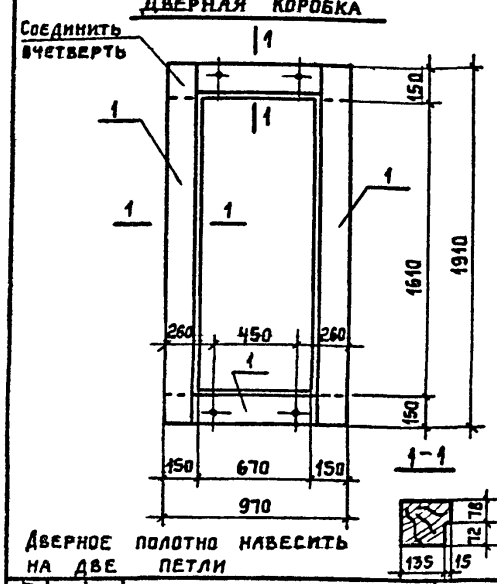

Дверное полотно

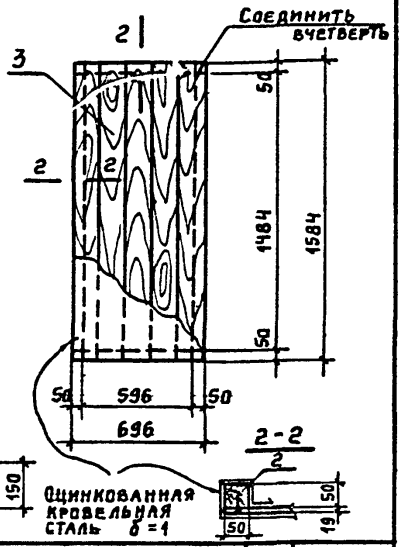

Дверное полотно навесить на две петли

Формат	Зона	Поз.	Обозначение	Наименование	Кол.	Примеч.
				Документация		
22			ТП 901-6-56-АР, л. 2	Общие указания п. 2.8		
				Д1		
		1		**Детали**		
				Брус 150×150 ГОСТ 8486-66	5.8	м
				Брус 50×50 ГОСТ 8486-66	4.8	м
		2		Доски δ=19 ГОСТ 8486-66	1.1	м²
		3				

ТП 901-6-56-АРИ-Д1

Изм.	Лист	№ докумен.	Подпись	Дата
Проверил		Волкова		17.3.77
Ст. техн.		Гусева		
Рук. бриг.		Ерусалимская		
Гл. инж. пр		Марек		
Гл. констр		Авраменко		
Нач. СКО-1		Драпов		

Дверь Д1

Лит.	Масса	Масшт.
Р	0.15 м³	
Лист 1	Листов 1	

Сосна 2-го сорта ГОСТ 8486-66

ПРОМСТРОЙПРОЕКТ г. Москва

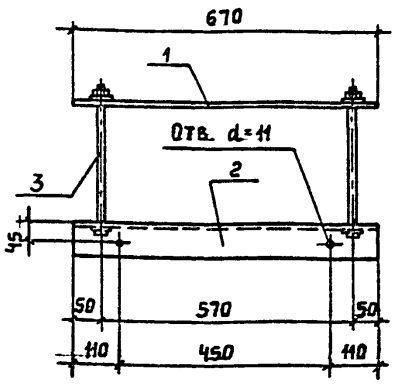

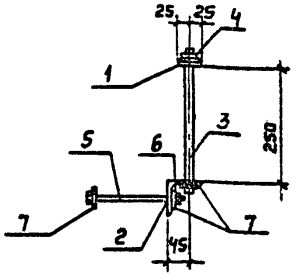

Формат	Зона	Поз.	Обозначение	Наименование	Кол.	Примеч.
				Документация		
22			ТП 901-6-56-АР, л. 2	Общие указания п. 2.4		
				Детали		
		1		-50×8* ГОСТ 103-57* L=670	1	2.1 кг
		2		L75×7 ГОСТ 8509-72 ℓ=670	1	5,4 кг
		3		Болт М16×300 ГОСТ 7798-70*	2	1.0 кг
		4		Гайка М16 ГОСТ 5915-70*	2	0.1 кг
		5		Болт М10×180 ГОСТ 7798-70*	2	0.3 кг
		6		Гайка М10 ГОСТ 5915-70*	2	—
		7		-30×4 ГОСТ 5681-75 ℓ=30	8	0.2 кг

ТП 901-6-56-АРИ-КД1

Изм.	Лист	№ докумен.	Подпись	Дата
Проверил		Волкова		17.3.77
Ст. техн.		Гусева		
Рук. бриг.		Ерусалимская		
Гл. инж. пр		Марек		
Гл. конст.		Авраменко		
Нач. СКО-1		Драпов		

Деталь креплений двери КД1

Лит.	Масса	Масшт.
Р	9,1 кг	
Лист 1	Листов 1	

Ст3кп2 ГОСТ 380-71*

ПРОМСТРОЙПРОЕКТ г. Москва

Инв. № подл. | Подпись и дата

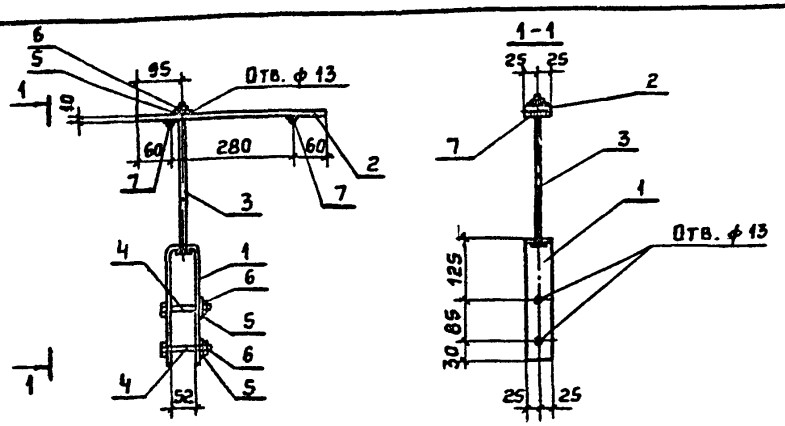

Формат	Зона	Поз.	Обозначение	Наименование	Кол.	Примеч.
				Документация		
22			ТП 901-6-56 -АР. л.2	Общие указания п. 2.4.		
				Детали		
		1		-50×6 ГОСТ 103-57* L=530	1	1.3 кг
		2		-50×10 ГОСТ 103-57* L=400	1	1.6 кг
		3		Болт М12×300 ГОСТ 7798-70	1	0.4 кг
		4		Болт М12×100 ГОСТ 7798-70	2	0.2 кг
		5		Шайба 24×2.5 ГОСТ 11371-68*	3	—
		6		Гайка М12 ГОСТ 5915-70*	3	0.1 кг
		7		⌀10 ГОСТ 2590-71 L=50	2	0.1 кг

Альбом VIII

901-6-56

Типовой проект

Инв.№ подл. | Подп. и дата

ТП 901-6-56 -АРИ-П01

Изм.	Лист	№ докум.	Подпись	Дата
Проверил		Ерусалимская		
Инженер		Волкова		17.9.77
Рук. бриг.		Ерусалимская		
Гл. инж. пр.		Марек		
Гл. констр.		Авраменко		
Нач. СКО-1		Дрампов		

Подвеска П01

Лит.	Масса	Масшт.
Р	3,7 кг	
Лист 1	Листов 1	

ВСт 3кп2 ГОСТ 380-71*

ПРОМСТРОЙПРОЕКТ г. Москва

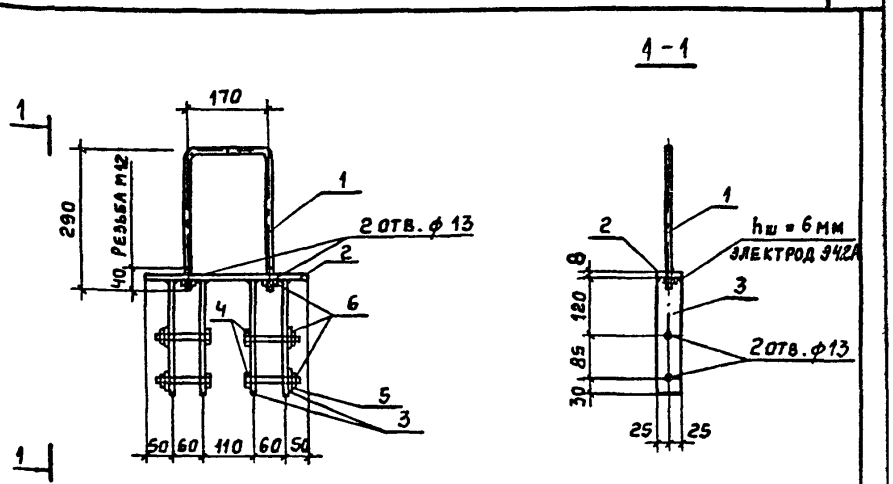

Формат	Зона	Поз.	Обозначение	Наименование	Кол.	Примеч.
				Документация		
22			ТП 901-6-56 · АР. л.2	Общие указания п. 2.4		
				Детали		
		1		⌀12 ГОСТ 2590-71 L=760	1	0.7 кг
		2		-50×8 ГОСТ 103-57* L=330	1	1.0 кг
		3		-50×6 ГОСТ 103-57* L=235	4	2.2 кг
		4		Болт М12×100 ГОСТ 7798-70	4	0.4 кг
		5		Шайба 24×2.5 ГОСТ 11371-68	4	—
		6		Гайка М12 ГОСТ 5915-70*	6	0.1 кг

Альбом VIII

901-6-56

Типовой проект

Инв.№ подл. | Подп. и дата

ТП 901-6-56 -АРИ-П02

Изм.	Лист	№ докум.	Подпись	Дата
Проверил		Ерусалимская		
Инженер		Волкова		17.9.77
Рук. бриг.		Ерусалимская		
Гл. инж. пр.		Марек		
Гл. констр.		Авраменко		
Нач. СКО-1		Дрампов		

Подвеска П02

Лит.	Масса	Масшт.
Р	4,4 кг	
Лист 1	Листов 1	

ВСт. 3 кп2 ГОСТ 380-71*

ПРОМСТРОЙПРОЕКТ г. Москва

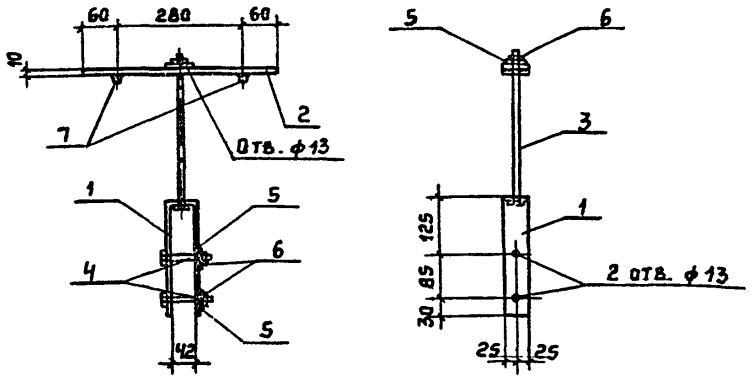

Формат	Зона	Поз.	Обозначение	Наименование	Кол	Примеч.
				Документация		
22			ТП 901-6-56 -АР, л. 2	Общие указания п. 2.4		
				Детали		
		1		-50×6 ГОСТ 103-57* L=520	1	1.3 кг
		2		-50×10 ГОСТ 103-57* L=400	1	1.6 кг
		3		Болт М12×300 ГОСТ 7798-70	1	0.4 кг
		4		Болт М12×100 ГОСТ 7798-70	2	0.2 кг
		5		Шайба 24×2.5 ГОСТ 11371-68*	3	-
		6		Гайка М12 ГОСТ 5915-70*	3	0.1 кг
		7		ф10 ГОСТ 2590-71 L=50	2	0.1 кг

ТП 901-6-56 - АРИ - ПО3

Изм.	Лист	№ докум.	Подпись	Дата
Проверил	Ерусалимская			
Инженер	Волкова			17.2.77
Рук. бриг.	Ерусалимская			
Гл. инж. пр	Марек			
Гл. констр	Авраменко			
Нач. СКО-1	Дрампов			

Подвеска ПО3

Лит.	Масса	Масшт.
Р	3,7 кг	
Лист 1	Листов 1	

ВСт3кп2 ГОСТ 380-71*

ПРОМСТРОЙПРОЕКТ г. Москва

Инв. № подл. | Подп. и дата | Взам. инв. №

Типовой проект 901-6-56 Альбом VII

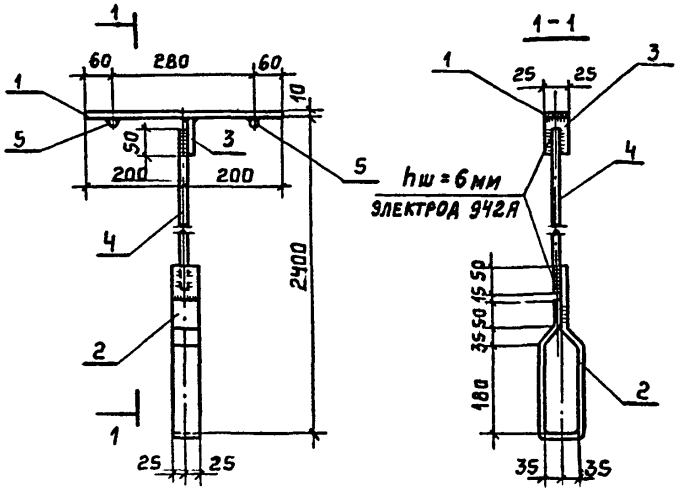

Формат	Зона	Поз	Обозначение	Наименование	Кол.	Примеч.
				Документация		
22			ТП 901-6-56 -АР. л. 2	Общие указания п. 2.4.		
				Детали		
		1		-50×10 ГОСТ 103-57* L=400	1	1.6кг
		2		-50×6 ГОСТ 103-57* L=690	1	1.6кг
		3		-50×8 ГОСТ 103-57* L=70	1	0.2кг
		4		ф10 ГОСТ 2590-71 L=2120	1	1.3кг
		5		ф10 ГОСТ 2590-71 L=50	2	0,1кг

ТП 901-6-56 АРИ - ПО4

Изм.	Лист	№ докум.	Подпись	Дата
Проверил	Ерусалимская			
Исполнит	Мудрак			17.2.77
Рук. бр.	Ерусалимская			
Гл. инж. пр	Марек			
Гл. констр	Авраменко			
Нач. СКЗ-1	Дрампов			

Подвеска ПО4

Лит	Масса	Масшт.
Р	4.8 кг	
Лист 1	Листов 1	

ВСт3кп2 ГОСТ 380-71*

ПРОМСТРОЙПРОЕКТ г. Москва

Инв. № подл. | Подп. и дата

Альбом VII

Типовой проект 901-6-56

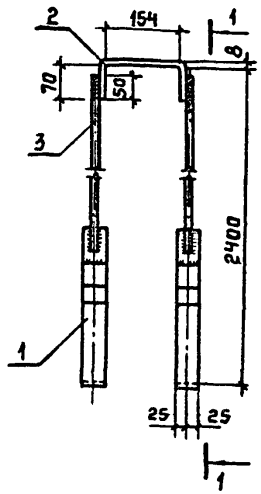

1-1

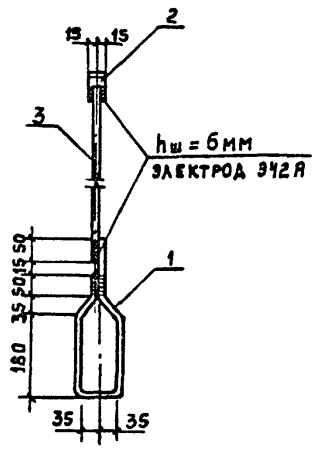

Формат	Зона	Поз.	Обозначение	Наименование	Кол.	Примеч.
				Документация		
22			901-6-56 -АР, л. 2	Общие указания п. 2.4		
				Детали		
		1		-50×6 ГОСТ 103-57* L=690	2	3,2 кг
		2		-30×8 ГОСТ 103-57* L=300	1	0,6 кг
		3		ф10 ГОСТ 2590-71 L=2120	2	2,6 кг

ТП 901-6-56 АРИ - П05

Изм.	Лист	№ докум.	Подпись	Дата	Подвеска П05	Лит.	Масса	Масшт.
Проверил		Ерусалимская				Р	6.4 кг	
Исполнит		Мудрак		12.77		Лист 1	Листов 1	
Рук. бр.		Ерусалимская			ВСт 3кп2 ГОСТ 380-71*	ПРОМСТРОЙПРОЕКТ г. Москва		
Гл. инж. пр		Марек						
Гл. констр		Авраменко						
Нач. СКО-1		Драпов						

Альбом VII

Типовой проект 901-6-56

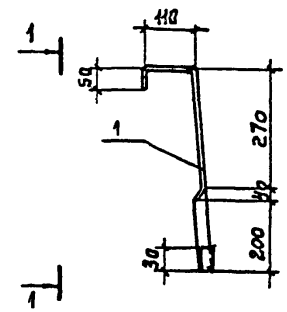

1-1

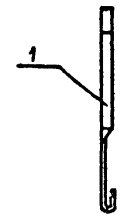

Формат	Зона	Поз.	Обозначение	Наименование	Кол.	Примеч.
				Документация		
22			901-6-56 -АР л.2	Общие указания п. 2.4		
				Детали		
		1		-20×4 ГОСТ 103-57* L=600	1	0,4 кг

ТП 901-6-56 АРИ - П06

Изм.	Лист	№ докум.	Подпись	Дата	Подвеска П06	Лит.	Масса	Масшт.
Проверил		Ерусалимская				Р	0.4 кг	
Инженер		Волкова		12.77		Лист 1	Листов 1	
Рук. бр.		Ерусалимская			ВСт. 3 кп 2 ГОСТ 380-71*	ПРОМСТРОЙПРОЕКТ г. Москва		
Гл. инж. пр		Марек						
Гл. констр		Авраменко						
Нач. СКО-1		Драпов						

Инв. № подл. | Подп. и дата

Альбом VIII

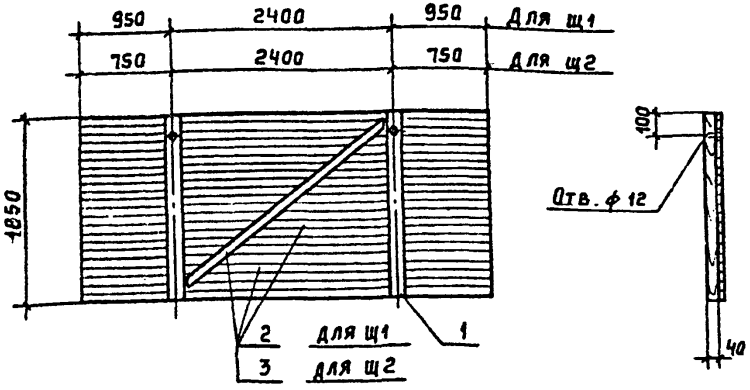

Формат	Зона	Поз.	Обозначение	Наименование	Кол.	Примеч.
				Документация		
22			ТП 901-6-56-АР л. 2	Общие указания п. 2.8		
				Щ1		
				Детали		
		1		Брус 75×40 ГОСТ 8486-66	3,7	м
		2		Доски б=25 ГОСТ 8486-66	8,0	м²
				Щ2		
				Детали		
		1		Брус 75×40 ГОСТ 8486-66	3,7	м
		3		Доски б=25 ГОСТ 8486-66	7,3	м²

Изм.	Лист	№ докум.	Подпись	Дата	ТП 901-6-56 -АРИ-Щ1, Щ2			
Провер.		Ерусалимская			Щиты Щ1, Щ2	Лит.	Масса	Масшт.
Ст. техн.		Гусева				Р		
Рук. бриг.		Ерусалимская				Лист 1	Листов 1	
Гл. инж. пр.		Марек			Сосна 2-го сорта ГОСТ 8486-66	Промстройпроект г. Москва		
Гл. конст.		Авраменко						
Нач. СКО-1		Драпов						

Инв. № подл. | Подпись и дата | Взам. инв. №

gost.e-ecolog.ru

Альбом VIII

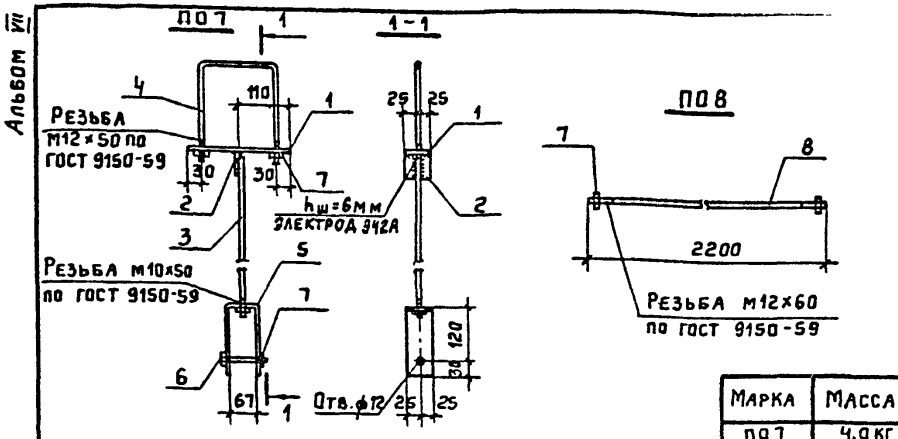

Марка	Масса
П07	4,0 кг
П08	2,0 кг

Формат	Зона	Поз.	Обозначение	Наименование	Кол.	Примеч.
				Документация		
22			ТП 901-6-56-АР л. 2	Общие указания п. 2.4		
				П07 Детали		
		1		-50×8 ГОСТ 103-57* ℓ=220	1	0,7 кг
		2		-50×8 ГОСТ 103-57* ℓ=50	1	0,2 кг
		3		∘ф10 ГОСТ 2590-71 ℓ=2160	1	1,3 кг
		4		∘ф12 ГОСТ 2590-71 ℓ=150	1	0,7 кг
		5		-50×6 ГОСТ 103-57* ℓ=370	1	0,9 кг
		6		Болт М12×100 ГОСТ 7798-70	1	0,1 кг
		7		Гайка М12 ГОСТ 5915-70*	3	0,1 кг
				П08 Детали		
		8		∘ф12 ГОСТ 2590-71 ℓ=2200	1	1,9 кг
		7		Гайка М12 ГОСТ 5915-70*	2	0,1 кг

Типовой проект 901-6-56

Изм.	Лист	№ докумен.	Подпись	Дата	ТП 901-6-56-АРИ-П07, П08			
Провер.		Волкова		17.3.71	Подвески П07, П08	Лит	Масса	Масшт.
Ст. техн.		Гусева				Р	См. табл.	
Рук. бриг.		Ерусалимская				Лист 1	Листов 1	
Гл. инж. пр.		Марек			ВСт 3кп2 ГОСТ 380-71*	Промстройпроект г. Москва		
Гл. конст.		Авраменко						
Нач. СКО-1		Драпов						

Инв. № подл. | Подпись и дата

15317-07