ТИПОВОЙ ПРОЕКТ
901-6-39

ГРАДИРНИ С ВЕНТИЛЯТОРАМИ 1ВГ25 ПЛЕНОЧНЫЕ И КАПЕЛЬНЫЕ С СЕКЦИЯМИ ПЛОЩАДЬЮ 16 кв. м С ДЕРЕВЯННЫМ КАРКАСОМ

АЛЬБОМ XI

ЗАДАНИЕ ЗАВОДУ-ИЗГОТОВИТЕЛЮ НА КОМПЛЕКТНЫЕ
ЭЛЕКТРОТЕХНИЧЕСКИЕ УСТРОЙСТВА
ТРЕХСЕКЦИОННЫЕ И ЧЕТЫРЕХСЕКЦИОННЫЕ ГРАДИРНИ

12173-11
ЦЕНА 4-56

gost.e-ecolog.ru

ЦЕНТРАЛЬНЫЙ ИНСТИТУТ ТИПОВОГО ПРОЕКТИРОВАНИЯ
ГОССТРОЯ СССР
Москва, А-445, Смольная ул., 22
Сдано в печать 1975 г.
Заказ № 5256 Тираж 800 экз.

ТИПОВОЙ ПРОЕКТ
901-6-39

ГРАДИРНИ С ВЕНТИЛЯТОРАМИ 1ВГ25 ПЛЕНОЧНЫЕ И КАПЕЛЬНЫЕ С СЕКЦИЯМИ ПЛОЩАДЬЮ 16 кв. м С ДЕРЕВЯННЫМ КАРКАСОМ

СОСТАВ ПРОЕКТА

АЛЬБОМ I	ПОЯСНИТЕЛЬНАЯ ЗАПИСКА. ДЕТАЛИ И УЗЛЫ
АЛЬБОМ III	ТРЕХСЕКЦИОННЫЕ ГРАДИРНИ
АЛЬБОМ IV	ЧЕТЫРЕХСЕКЦИОННЫЕ ГРАДИРНИ
АЛЬБОМ VIII	ЭЛЕКТРОТЕХНИЧЕСКАЯ ЧАСТЬ ТРЕХСЕКЦИОННЫЕ И ЧЕТЫРЕХСЕКЦИОННЫЕ ГРАДИРНИ
АЛЬБОМ XI	ЗАДАНИЕ ЗАВОДУ-ИЗГОТОВИТЕЛЮ НА КОМПЛЕКТНЫЕ ЭЛЕКТРОТЕХНИЧЕСКИЕ УСТРОЙСТВА ТРЕХСЕКЦИОННЫЕ И ЧЕТЫРЕХСЕКЦИОННЫЕ ГРАДИРНИ
АЛЬБОМ XIII	СМЕТЫ

АЛЬБОМ XI

РАЗРАБОТАН ИНСТИТУТАМИ СОЮЗВОДОКАНАЛПРОЕКТ, ПРОМСТРОЙПРОЕКТ И ТЯЖПРОМЭЛЕКТРОПРОЕКТ

УТВЕРЖДЕН И ВВЕДЕН В ДЕЙСТВИЕ ПРИКАЗОМ ПО ОБЪЕДИНЕНИЮ СОЮЗВОДОКАНАЛНИИПРОЕКТ № 9 ОТ 12 ЯНВАРЯ 1973 г

Содержание альбома

N п/п	Наименование	Лист	Стр.
1	Указания по привязке	ЭЛ-1 ЭЛ-2 ЭЛ-3	4 5 6
	3х, 4х секционные градирни. Щит станций управления „Щ" открытого исполнения с панелью автоматики.		
2	Перечень надписей, технические данные электрооборудования, Общий вид.	ЭЛ-4	7
	Схемы соединений		
3	Щ, панель 1 - 3х секционные градирни	ЭЛ-5	8
4	Щ, панель 1 - 4х ÷ 8ми секционные градирни	ЭЛ-6	9
5	Щ, панель 2 - 3х ÷ 8ми секционные градирни	ЭЛ-7	10
6	Щ, панель 3 - 3х, 4х секционные градирни	ЭЛ-8	11
7	Щ, панель 3 - 5ти ÷ 8ми секционные градирни	ЭЛ-9	12
8	Щ, панель 4 - 3х ÷ 8ми секционные градирни	ЭЛ-10	13
9	Щ, панель 5 - 5ти секционные градирни	ЭЛ-11	14
10	Щ, панель 5 - 6ти секционные градирни	ЭЛ-12	15
11	Щ, панель 5 - 7ми, 8ми секционные градирни	ЭЛ-13	16
12	Щ, панель 1а - 7ми секционные градирни	ЭЛ-14	17
13	Щ, панель 1а - 8ми секционные градирни	ЭЛ-15	18
14	3х секционные градирни Блок управления, Общий вид, технические данные электрооборудования.		
	5(7) секционные градирни. Блок управления панель 5 (1а)	ЭЛ-16	19
	Схема соединений, Схема принципиальная.		
15	3х секционные градирни. Щ, панель 1 Блок управления Схема принципиальная. Схема соединений.	ЭЛ-17	20
16	4х секционные градирни. Щ, панель 1, 3 Блок управления. Схема принципиальная	ЭЛ-18	21
17	4х секционные градирни. Щ, панель 1, 3 Блок управления. Схема соединений.	ЭЛ-19	22
18	5ти ÷ 8ми секционные градирни. Щ, панель 3. Блок управления. Схема соединений. Схема принципиальная.	ЭЛ-20	23
19	3х ÷ 8ми секционные градирни. Щ, панель 4. Блок управления Общий вид. Технические данные электрооборудов. Схема принципиальная.	ЭЛ-21	24
20	3х ÷ 8ми секционные градирни. Щ, панель 4. Блок управления Схема соединений	ЭЛ-22	25
21	6ти, 8ми секционные градирни. Щ, панель 5 (1а) Блок управления Схема соединений. Схема принципиальная.	ЭЛ-23	26
22	7ми, 8ми секционные градирни. Щ, панель 5. Блок управления Схема соединений. Схема принципиальная	ЭЛ-24	27
	Щит управления 1Щ. Открытого исполнения с автоматикой		
23	Общий вид	ЭЛ-25	28
24	Перечень надписей, Технические данные электрооборудования	ЭЛ-26	29
25	Схема соединений	ЭЛ-27	30
	Щит станций управления „Щ" шкафного исполнения с панелью автоматики		
26	Общий вид.	ЭЛ-28	31
27	Технические данные электрооборудования, перечень надписей	ЭЛ-29	32
28	3х ÷ 8ми секционные градирни. Щ, панель 1а, 1, 3, 5, Щ, панель 4. Общий вид.	ЭЛ-30	33
29	3х ÷ 8ми секционные градирни. Щ, панель 2 Общий вид. Схема соединений.	ЭЛ-31	34
	Схемы соединений.		
30	Дверь шкафа панелей 1 (3, 5, 1а)	ЭЛ-32	35
31	Дверь шкафа панели 4	ЭЛ-33	36
32	Щ, панель 1 - 3х секционные градирни	ЭЛ-34	37
33	Щ, панель 1 - 4х ÷ 8ми секционные градирни	ЭЛ-35	38
34	Щ, панель 3 - 3х, 4х секционные градирни	ЭЛ-36	39
35	Щ, панель 3 - 5ти ÷ 8ми секционные градирни	ЭЛ-37	40
36	Щ, панель 4 - 3х ÷ 8ми секционные градирни	ЭЛ-38	41
37	Щ, панель 5 - 5ти секционные градирни	ЭЛ-39	42
38	Щ, панель 5 - 6ти секционные градирни	ЭЛ-40	43
39	Щ, панель 5 - 7ми - 8ми секционные градирни	ЭЛ-41	44
40	Щ, панель 1а - 7ми секционные градирни	ЭЛ-42	45

Типовой проект 901-6-39 Альбом XI

Лист

Инв. N

Нач. или гл. спец. — Диманштейн

Гл. инж. проекта — Рохлин

Руководил — Коновалова

Выполнил — Коновалова

Дата выпуска — март 1972г.

Минмонтажспецстрой СССР
ТЯЖПРОМЭЛЕКТРОПРОЕКТ
г. Москва 1972г.

Задание заводу-изготовителю Комплектные электротехнические устройства

Градирни с вентиляторами ВГ-25 пленочные и капельные с секциями площадью 16 кв.м с деревянным каркасом

Содержание альбома

Типовой проект 901-6-39

Альбом XI

Типовой проект 901-6-39 Альбом XI

Лист

Инв.№

	Наименование	Лист	Стр
	Щит станций управления „Щ"		
	шкафного исполнения с панелью автоматики		
	Схемы соединений		
41	Щ, панель 1а – 8ми секционные градирни	ЭЛ-43	46
	Схемы межпанельных соединений		
42	3х секционные градирни	ЭЛ-44	47
43	4х секционные градирни	ЭЛ-45	48
44	5ти секционные градирни	ЭЛ-46	49
45	6ти секционные градирни	ЭЛ-47	50
46	7ми секционные градирни	ЭЛ-48	51
47	7ми, 8ми секционные градирни	ЭЛ-49	52
48	8ми секционные градирни	ЭЛ-50	53
	Щит станций управления „Щ"		
	открытого исполнения без панели автоматики		
49	Общий вид, перечень надписей, технические данные электрооборудования	ЭЛ-51	54
50	Щ, панель 1–3х секционные градирни.	ЭЛ-52	55
51	Щ, панель 1–4х ÷ 6ти секционные градирни	ЭЛ-53	56
52	Щ, панель 2–3х ÷ 8ми секционные градирни	ЭЛ-54	57
53	Щ, панель 3 – 3х, 4х секционные градирни	ЭЛ-55	58
54	3х секционные градирни. Щ, панель 1. Блок управления. Схема принципиальная. Схема соединений	ЭЛ-56	59
55	3х, 4х секционные градирни. Щ, панель 1, 3. Блок управления Схема принципиальная.	ЭЛ-57	60
56	3х, 4х секционные градирни. Щ, панель 1, 3. Блок управления. Схема соединений.	ЭЛ-58	61

	Наименование	Лист	Стр.
	Щит управления „1Щ" (без автоматики)		
57	Перечень надписей, технические данные электрооборудования. Общий вид	ЭЛ-59	62
58	Схема соединений	ЭЛ-60	63
	Щит станций управления „Щ"		
	шкафного исполнения без панели автоматики		
59	Общий вид	ЭЛ-61	64
60	Технические данные электрооборудования, перечень надписей	ЭЛ-62	65
	Схема соединений		
61	Щ, панель 1–3х секционные градирни	ЭЛ-63	66
62	Щ, панель 1–4х–6ти секционные градирни	ЭЛ-64	67
63	Щ, панель 3– 3х, 4х секционные градирни	ЭЛ-65	68
	Схемы межпанельных соединений		
64	3х секционные градирни	ЭЛ-66	69
65	4х секционные градирни	ЭЛ-67	70
	5ти 6ти секционные градирни		
	Щит управления „1Щ"		
66	Общий вид	ЭЛ-68	71
67	Перечень надписей, технические данные электрооборудования	ЭЛ-69	72
68	Щ, панель 1– схема соединений	ЭЛ-70	73
69	Щ, панель 2 – схема соединений	ЭЛ-71	74

Гл.инж.проекта		Рохлин
Руководил		Коновалова
Выполнил		Коновалова
Дата выпуска		март 1972г.

Минмонтажспецстрой СССР ТЯЖПРОМЭЛЕКТРОПРОЕКТ г. Москва 1972г.	Задание заводу-изготовителю на комплектные электротехнические устройства	Типовой проект 901-6-39
Градирни с вентиляторами 18Г25, пленочные и капельные с секциями площадью 16кв.м с деревянным каркасом	Содержание альбома	Альбом XI

Типовой проект
901-6-39
Альбом XI
Лист
ЭЛ-1
Инв. №

Указания по привязке.

Щиты станций управления „Щ" как в открытом, так и шкафном исполнении выполнены для $3^{х}$-$4^{х}$ секционных градирен.

Для заказа комплектных устройств следует применить следующие чертежи:

I. Щиты открытого исполнения.

1. $3^{х}$ секционные градирни.

1.1. Общий вид, технические данные электрооборудования и перечень надписей $4^{х}$ секционной градирни. (аппаратура вентилятора №4 не используется).

1.1.1. черт. лист ЭЛ-4-1
1.1.2. черт. лист ЭЛ-4-2
1.1.3. черт. лист ЭЛ-4-3.

1.2. Схемы соединений:

1.2.1	черт. лист ЭЛ-5	Щ, панель 1
1.2.2.	черт. лист ЭЛ-7	Щ, панель 2
1.2.3	черт. лист ЭЛ-8	Щ, панель 3
1.2.4.	черт. лист ЭЛ-10	Щ, панель 4

1.3. Щит управления - 1Щ - $4^{х}$ секционной градирни. (аппаратура вентилятора №4 не используется). Общий вид, технические данные электрооборудования, перечень надписей:

1.3.1. черт. лист ЭЛ-25
1.3.2 черт. лист ЭЛ-26-1
1.3.3 черт. лист ЭЛ-26-2.

1.4 Схема соединений:
1.4.1. черт. лист. ЭЛ-27.

2. $4^{х}$ секционные градирни.

2.1 Общий вид, технические данные электрооборудования, перечень надписей:

2.1.1 черт. лист ЭЛ-4-1
2.1.2 черт. лист ЭЛ-4-2
2.1.3 черт. лист ЭЛ-4-3.

2.2. Схемы соединений:

2.2.1	черт. лист ЭЛ-6	Щ, панель 1
2.2.2	черт. лист ЭЛ-7	Щ, панель 2
2.2.3.	черт. лист ЭЛ-8	Щ, панель 3
2.2.4.	черт. лист ЭЛ-10	Щ, панель 4.

2.3. Щит управления 1Щ.
Общий вид, технические данные электрооборудования, перечень надписей:

2.3.1 черт. лист ЭЛ-25
2.3.2 черт. лист ЭЛ-26-1.
2.3.3. черт. лист ЭЛ-26-2.

2.4. Схема соединений:
2.4.1 черт. лист ЭЛ-27.

Расширение $3^{х}$-$4^{х}$ секционной градирни до $8^{ми}$ секций.

1. Для градирен с общим количеством секций до $5^{ти}$

1.1. Общий вид, технические данные электрооборудования, перечень надписей $4^{х}$ секционной градирни с добавлением панели 5 и заказом дополнительной аппаратуры, установленной на этой панели.

1.1.1. черт. лист ЭЛ-4-1
1.1.2. черт. лист ЭЛ-4-2
1.1.3. черт. лист ЭЛ-4-3

1.2 Схемы соединений:

1.2.1	черт. лист. ЭЛ-6	Щ, панель 1
1.2.2.	черт. лист ЭЛ-7	Щ, панель 2
1.2.3.	черт. лист ЭЛ-9	Щ, панель 3
1.2.4.	черт. лист ЭЛ-10	Щ, панель 4
1.2.5.	черт. лист ЭЛ-11	Щ, панель 5

1.3. Щит управления 1Щ (аппаратура вентилятора 6 не используется). Общий вид, технические данные электрооборудования, перечень надписей:

1.3.1 черт. лист ЭЛ-68
1.3.2 черт. лист - ЭЛ-69-1
1.3.3. черт. лист ЭЛ-69-2.

1.4 Схемы соединений

1.4.1.	черт. лист ЭЛ-70	1Щ, панель 1
1.4.2.	черт. лист ЭЛ-71	1Щ панель 2.

2. Для градирен с общим количеством секций до $6^{ти}$.

2.1. Общий вид, технические данные электрооборудования, перечень надписей $4^{х}$ секционной градирни с добавлением панели 5 и заказ дополнительной аппаратуры установленной на этой панели:

2.1.1. черт. лист ЭЛ-4-1
2.1.2. черт. лист ЭЛ-4-2
2.1.3. черт. лист ЭЛ-4-3.

2.2. Схемы соединений:

2.2.1.	черт. лист ЭЛ-6	Щ, панель 1
2.2.2	черт. лист ЭЛ-7	Щ, панель 2
2.2.3.	черт. лист ЭЛ-9	Щ, панель 3
2.2.4.	черт. лист ЭЛ-10	Щ, панель 4
2.2.5.	черт. лист ЭЛ-12	Щ, панель 5.

2.3. Щит управления 1Щ.
Общий вид, технические данные электрооборудования, перечень надписей:

2.3.1. черт. лист ЭЛ-68
2.3.2 черт. лист ЭЛ-69-1
2.3.3. черт. лист ЭЛ-69-2

2.4. Схемы соединений.

2.4.1.	черт. лист ЭЛ-70	1Щ, панель 1
2.4.2	черт. лист ЭЛ-71	1Щ, панель 2.

3. Для градирен с общим количеством секций до $7^{ми}$.

3.1. Общий вид, технические данные электрооборудования, перечень надписей - $4^{х}$ секционной градирни с добавлением панелей 1а и 5, и заказом дополнительной аппаратуры установленной на этих панелях:

3.1.1. черт. лист ЭЛ-4-1
3.1.2. черт. лист ЭЛ-4-2
3.1.3. черт. лист ЭЛ-4-3

3.2 Схемы соединений:

3.2.1.	черт. лист. ЭЛ-6	Щ, панель 1
3.2.2	черт. лист. ЭЛ-7	Щ, панель 2
3.2.3.	черт. лист. ЭЛ-9	Щ, панель 3
3.2.4.	черт. лист. ЭЛ-10	Щ, панель 4
3.2.5.	черт. лист. ЭЛ-13	Щ, панель 5
3.2.6	черт. лист. ЭЛ-14	Щ, панель 1а.

3.3. Щит управления 1Щ - состоящий из $2^{х}$ комплектов щита 1Щ (аппаратура вентилятора № 8 не используется). Общий вид, технические данные электрооборудования, перечень надписей.

3.3.1 черт. лист ЭЛ-25
3.3.2 черт. лист ЭЛ-26-1
3.3.3. черт. лист ЭЛ-26-2

Минмонтажспецстрой СССР ТЯЖПРОМЭЛЕКТРОПРОЕКТ г. Москва 1972г.	Задание заводу - изготовителю на комплектные электротехнические устройства	Типовой проект 901-6-39
Градирни с вентиляторами В125, пленочные и капельные с секциями площадью 16кв.м с деревянным каркасом.	Указания по привязке	Альбом XI
		Лист ЭЛ-1

Нач. отд. ст. спец. — Минонтагин
Гл. инж. проекта — Ролин
Руков. — Коновалова
Исполнил — Коновалова
Дата выпуска: март 1972г.

3.4. Схемы соединений:
- 3.4.1. черт. лист ЭЛ-27 — 1Щ, панель 1
- 3.4.2. черт. лист ЭЛ-27 — 1Щ, панель 2.

4. Для градирен с общим количеством секций до 8ми

4.1. Общий вид, технические данные электрооборудования, перечень надписей - 4х секционной градирни с добавлением панелей 1а и 5 и заказом дополнительной аппаратуры, установленной на этих панелях:
- 4.1.1. черт. лист ЭЛ-4-1
- 4.1.2 черт. лист ЭЛ-4-2
- 4.1.3 черт. лист ЭЛ-4-3.

4.2. Схемы соединений:
- 4.2.1 черт. лист ЭЛ-6 — 1Щ, панель 1
- 4.2.2 черт. лист ЭЛ-7 — 1Щ, панель 2
- 4.2.3 черт. лист ЭЛ-9 — 1Щ, панель 3
- 4.2.4. черт. лист ЭЛ-10 — 1Щ, панель 4
- 4.2.5. черт. лист ЭЛ-13 — 1Щ, панель 5
- 4.2.6 черт. лист ЭЛ-15 — 1Щ, панель 1а.

4.3. Щит управления 1Щ.
Общий вид, технические данные электрооборудования, перечень надписей.
- 4.3.1. черт. лист ЭЛ-25
- 4.3.2. черт. лист ЭЛ-26-1
- 4.3.3. черт. лист ЭЛ-26-2.

4.4. Схемы соединений:
- 4.4.1. черт. лист ЭЛ-27 — 1Щ, панель 1
- 4.4.2. черт. лист ЭЛ-27 — 1Щ, панель 2.

Для расширения существующей 3х-4х секционной градирни выполненной по данному проекту до 12ти секций.

В этом случае необходимо дополнительно к существующему щиту заказать 1 или 2 комплекта щитов (без автоматики) чертежи при этом следующие:

1. Для 3х секционной градирни:

1.1. Общий вид, технические данные электрооборудования, перечень надписей - 4х секционной градирни (аппаратура вентилятора 4 не используется).
- 1.1.1. черт. лист ЭЛ-51-1
- 1.1.2. черт. лист ЭЛ-51-2
- 1.1.3. черт. лист ЭЛ-51-3

1.2. Схема соединений:
- 1.2.1. черт. лист ЭЛ-52 — Щ, панель 1
- 1.2.2. черт. лист ЭЛ-54. — Щ, панель 2
- 1.2.3. черт. лист ЭЛ-55 — Щ, панель 3.

1.3. Щит управления 1Щ. - 4х секционной градирни (аппаратура вентилятора 4 не используется). Общий вид, технические данные электрооборудования, перечень надписей.:
- 1.3.1 черт. лист ЭЛ-59-1
- 1.3.2 черт. лист ЭЛ-59-2
- 1.3.3. черт. лист ЭЛ-59-3

1.4. Схема соединений:
- 1.4.1. черт. лист ЭЛ-60

2. Для 4х секционной градирни:

2.1. Общий вид, технические данные электрооборудования, перечень надписей:
- 2.1.1. черт. лист ЭЛ-51-1
- 2.1.2. черт. лист ЭЛ-51-2
- 2.1.3. черт. лист ЭЛ-51-3

2.2 Схемы соединений:
- 2.2.1. черт. лист ЭЛ-53 — Щ, панель 1
- 2.2.2. черт. лист ЭЛ-54 — Щ, панель 2
- 2.2.3. черт. лист ЭЛ-55 — Щ, панель 3

2.3. Щит управления 1Щ. Общий вид, технические данные электрооборудования, перечень надписей:
- 2.3.1. черт. лист ЭЛ-59-1
- 2.3.2. черт. лист ЭЛ-59-2
- 2.3.3. черт. лист ЭЛ-59-3

2.4. Схема соединений:
- 2.4.1. черт. лист ЭЛ-60.

II. Щиты шкафного исполнения.

1. 3х секционные градирни.

1.1. Общий вид, технические данные электрооборудования, перечень надписей - 4х секционной градирни (аппаратура вентилятора 4 не используется).
- 1.1.1 черт. лист ЭЛ-28
- 1.1.2. черт. лист ЭЛ-29-1
- 1.1.3. черт. лист ЭЛ-29-2.

1.2. Схема соединений:
- 1.2.1. черт. лист ЭЛ-34 — Щ, панель 1
- 1.2.2. черт. лист ЭЛ-31 — Щ, панель 2
- 1.2.3. черт. лист ЭЛ-36 — Щ, панель 3
- 1.2.4 черт. лист ЭЛ-38 — Щ, панель 4
- 1.2.5. черт. лист ЭЛ-32 — Двери шкафов 1,3.
- 1.2.6. черт. лист ЭЛ-33 — Дверь шкафа 4
- 1.2.7 черт. лист ЭЛ-44 — Схема межпанельных соединений.

2. 4х секционные градирни.

2.1. Общий вид, технические данные электрооборудования, перечень надписей.
- 2.1.1. черт. лист ЭЛ-28
- 2.1.2 черт. лист ЭЛ-29-1
- 2.1.3. черт. лист ЭЛ-29-2

2. Схемы соединений:
- 2.2.1. черт. лист ЭЛ-35 — Щ, панель 1
- 2.2.2. черт. лист ЭЛ-31 — Щ, панель 2
- 2.2.3. черт. лист ЭЛ-36 — Щ, панель 3
- 2.2.4. черт. лист ЭЛ-38 — Щ, панель 4
- 2.2.5. черт. лист ЭЛ-32 — Двери шкафов 1,3.
- 2.2.6. черт. лист ЭЛ-33 — Дверь шкафа 4
- 2.2.7 черт. лист ЭЛ-45 — Схема межпанельных соединений.

Для расширения 3х-4х секционной градирни до 8ми секций.

1 Для градирен с общим количеством секций до 5ти

1.1 Общий вид, технические данные электрооборудования, перечень надписей - 4х секционной градирни с добавлением панели 5 и заказом дополнительной аппаратуры установленной на этой панели.
- 1.1.1 черт. лист ЭЛ-28
- 1.1.2. черт. лист ЭЛ-29-1
- 1.1.3. черт. лист ЭЛ-29-2

1.2. Схемы соединений:
- 1.2.1. черт. лист ЭЛ-35 — Щ, панель 1
- 1.2.2. черт. лист ЭЛ-31 — Щ, панель 2
- 1.2.3. черт. лист ЭЛ-37 — Щ, панель 3
- 1.2.4 черт. лист ЭЛ-38 — Щ, панель 4
- 1.2.5. черт. лист ЭЛ-39 — Щ, панель 5
- 1.2.6. черт. лист ЭЛ-32 — Двери шкафов 1,3,5
- 1.2.7 черт. лист ЭЛ-33 — Дверь шкафа 4
- 1.2.8. черт. лист ЭЛ-46 — Схема межпанельных соединений.

2. Для градирен с общим количеством секций до 6ти

2.1. Общий вид, технические данные электрооборудования, перечень надписей - 4х секционной градирни с добавлением панели 5 и заказом дополнительной аппаратуры установленной на этой панели.
- 2.1.1 черт. лист ЭЛ-28
- 2.1.2. черт. лист ЭЛ-29-1
- 2.1.3. черт. лист ЭЛ-29-2.

Инв. № подл. | Подпись и дата | Взам. инв. № | Инв. № дубл. | Подпись и дата | Дата выпуска: Кононова Кононова март 1972г.

Минмонтажспецстрой СССР ТЯЖПРОМЭЛЕКТРОПРОЕКТ г. Москва 1972г.	Задание заводу-изготовителю на комплектные электротехнические устройства	Типовой проект 901-6-39
Градирни с вентиляторами ВГ25, пленочные и капельные с секциями площадью 16х8м с деревянным каркасом	Указания по привязке	Альбом XI
		Лист ЭЛ-2

Типовой проект 901-6-39 Альбом XI
Лист ЭЛ-3
Инв №

2.2. Схемы соединений:

2.2.1.	черт.	лист	ЭЛ-35	Щ, панель 1
2.2.2.	черт.	лист	ЭЛ-31	Щ, панель 2
2.2.3.	черт.	лист	ЭЛ-37	Щ, панель 3
2.2.4.	черт.	лист	ЭЛ-38	Щ, панель 4
2.2.5.	черт.	лист	ЭЛ-40	Щ, панель 5
2.2.6.	черт.	лист	ЭЛ-32	Двери шкафов 1,3,5
2.2.7.	черт.	лист	ЭЛ-33	Дверь шкафа 4.
2.2.8.	черт.	лист	ЭЛ-47	Схема межпанельных соединений.

3. Для градирни с общим количеством секций до 7мч.

3.1. Общий вид, технические данные электрооборудования, перечень надписей - 4х секционной градирни с добавлением панелей 1а, 5 и заказом дополнительной аппаратуры, установленной на этих панелях.

3.1.1.	черт.	лист	ЭЛ-28	
3.1.2.	черт.	лист	ЭЛ-29-1	
3.1.3.	черт.	лист	ЭЛ-29-2.	

3.2. Схемы соединений:

3.2.1.	черт.	лист	ЭЛ-35	Щ, панель 1
3.2.2.	черт.	лист	ЭЛ-31	Щ, панель 2
3.2.3.	черт.	лист	ЭЛ-37	Щ, панель 3.
3.2.4.	черт.	лист	ЭЛ-38	Щ, панель 4
3.2.5	черт.	лист	ЭЛ-41	Щ, панель 5
3.2.6	черт.	лист	ЭЛ-42	Щ, панель 1а
3.2.7.	черт.	лист	ЭЛ-32	Двери шкафов 1,3,5,1а.
3.2.8.	черт.	лист	ЭЛ-33	Дверь шкафа 4
3.2.9.	черт.	лист	ЭЛ-48	Схема межпанельных соединений.

4. Для градирен с общим количеством секций до 8мч

4.1. Общий вид, технические данные электрооборудования, перечень надписей 4х секционной градирни с добавлением панелей 1а, 5 и заказом дополнительной аппаратуры, установленной на этих панелях.

4.1.1.	черт.	лист	ЭЛ-28	
4.1.2.	черт.	лист	ЭЛ-29-1	
4.1.3	черт.	лист	ЭЛ-29-2.	

4.2. Схемы соединений:

4.2.1.	черт.	лист	ЭЛ-35	Щ, панель 1
4.2.2	черт.	лист	ЭЛ-31	Щ, панель 2
4.2.3.	черт.	лист	ЭЛ-37	Щ, панель 3
4.2.4.	черт.	лист	ЭЛ-38	Щ, панель 4
4.2.5.	черт.	лист	ЭЛ-41	Щ, панель 5
4.2.6	черт.	лист	ЭЛ-43	Щ, панель 1а
4.2.7.	черт.	лист	ЭЛ-32	Двери шкафов 1,3,5, 1а
4.2.8.	черт.	лист	ЭЛ-33	Дверь шкафа 4
4.2.9	черт.	лист.	ЭЛ-49	Схема межпанельных соединений.

Для расширения существующей 3х-4х секционной градирни выполненной по данному проекту до 12ти секций.

В этом случае необходимо дополнительно к существующему щиту заказать 1 или 2 комплекта щитов (без автоматики). Чертежи при этом следующие:

1. Для 3х секционной градирни:

1.1 Общий вид, технические данные электрооборудования, перечень надписей - 4х секционной градирни (аппаратура вентилятора 4 не используется).

1.1.1.	черт	лист	ЭЛ-61
1.1.2.	черт.	лист	ЭЛ-62-1
1.1.3.	черт.	лист	ЭЛ-62-2.

1.2 Схемы соединений:

1.2.1.	черт	лист	ЭЛ-63	Щ, панель 1
1.2.2.	черт.	лист	ЭЛ-31	Щ, панель 2.
1.2.3	черт.	лист	ЭЛ-65	Щ, панель 3
1.2.4.	черт.	лист	ЭЛ-32	Двери шкафов 1,3.
1.2.5.	черт.	лист	ЭЛ-66	Схема межпанельных соединений

2. Для 4х секционной градирни.

2.1. Общий вид, технические данные электрооборудования, перечень надписей:

2.1.1.	черт.	лист	ЭЛ-61
2.1.2	черт	лист	ЭЛ-62-1.
2.1.3.	черт.	лист	ЭЛ-62-2.

2.2. Схемы соединений:

2.2.1	черт.	лист	ЭЛ-64	Щ, панель 1
2.2.2.	черт.	лист	ЭЛ-31	Щ, панель 2
2.2.3.	черт.	лист	ЭЛ-65	Щ, панель 3
2.2.4.	черт.	лист	ЭЛ-31	Двери шкафов 1,3.
2.2.5.	черт.	лист	ЭЛ-67.	Схема мехпанельных соединений.

При расширении существующей градирни до 12 секций, т.е при установке дополнительно 1го 2х комплектов щитов (без автоматики) необходимо в существующем щите (с автоматикой) и в одном из дополнительных щитов без автоматики, (промежуточном) изменить схему соединения панелей, где находится последний вентилятор, на схему соединения панели для промежуточного вентилятора.

Например: в случае применения проекта 4х секционной градирни для 8ми секций:

В существующем щите (с автоматикой) панель 3 черт. лист. ЭЛ-8 заменяется на чертеж лист ЭЛ-9.

Минмонтажспецстрой СССР ТЯЖПРОМЭЛЕКТРОПРОЕКТ г. Москва 1972г.	Задание заводу-изготовителю на комплектные электротехнические устройства	Типовой проект 901-6-39
Градирни с вентиляторами 18Г25, пленочные и капельные с секциями площадью 16кв м с деревянным каркасом.	Указания по привязке	Альбом XI
		Лист ЭЛ-3

Нач. или гл. спец. | Гл. инж. проекта | Руководил | Выполнил | Дата выпуска: Март 1972г.
Дименштейн | Рохлин | Коновалова | Коновалова

Типовой проект 901-6-39 Альбом XI
Лист ЭЛ-4
Инв. №

Панель	Надпись	Обозначение по схеме	Место надписи	Текст надписи	Примечание
2	1	1ВС	Табличка	Ввод N1 ~380/220в	
	2	2ВС	—"—	Секционный автомат	
	3	1ВС	—"—	Ввод N2 ~380/220в	
	4	2ВС	—"—	Резерв	
4	5	1ВС	—"—	Цепи управления питание от секции №I	
	6	2ВС	—"—	Цепи управления питание от секции №II	
	7	3ВС	—"—	Цепи сигнализации	
	8	4ВС	—"—	Электрическое освещение	
	9	5ВС	—"—	Резерв	
	10	6ВС	—"—	Резерв	
	11	Кэп	—"—	КЭП-12У	

Минмонтажспецстрой СССР ТЯЖПРОМЭЛЕКТРОПРОЕКТ г. Москва 1972г	Задание заводу-изготовителю на комплектные электротехнические устройства	Типовой проект 901-6-39
Градирни с вентиляторами 18Г25 пленочные и капельные с секциями площадью 16кв.м. с деревянным каркасом	3х 4х секционные градирни. Щит станций управления щ, открытого исполнения с панелью автоматики. Перечень надписей	Альбом XI
		Лист ЭЛ-4-1

Поз.	Панель	Обозначение по схеме	Наименование	Кол.	Тип	Номинальные данные цепей: Главн. U,в	Главн. I,а	Упр. U,в	Данные по заказу и дополнительные технические данные	Примечание
1	1,3	—	Блок управления	4	БУ5448-13А2Г	~380	40	~220	Расцепитель комбинированный 50А кратность отсечки 8, нагревательный элемент 32а	
2	2	—	Блок ввода	2	БУ8002-43А0	~380	200	—	Расцепители комбинированные: 1ВС-200а 2ВС-150а	
3	4	—	Блок управления	1	БУ8006-13Б0	~380	50	—	Расцепители комбинированные: 5ВС;6ВС-25а;4ВС-20а;1ВС÷3ВС-6,4а	
4	4	—	Блок управления	1	БУ9546-00Б1	—	—	~380/127		
5	1,3	—	Блок управления		Чертеж лист ЭЛ-16-3					
6	4	—	Блок управления		Чертеж лист ЭЛ-21-2					

Минмонтажспецстрой СССР ТЯЖПРОМЭЛЕКТРОПРОЕКТ г. Москва 1972г	Задание заводу-изготовителю на комплектные электротехнические устройства	Типовой проект 901-6-39
Градирни с вентиляторами 18Г25 пленочные и капельные с секциями площадью 16кв.м. с деревянным каркасом	3х,4х секционные градирни. Щит станций управления щ, открытого исполнения с панелью автоматики Технические данные электрооборудования	Альбом XI
		Лист ЭЛ-4-2

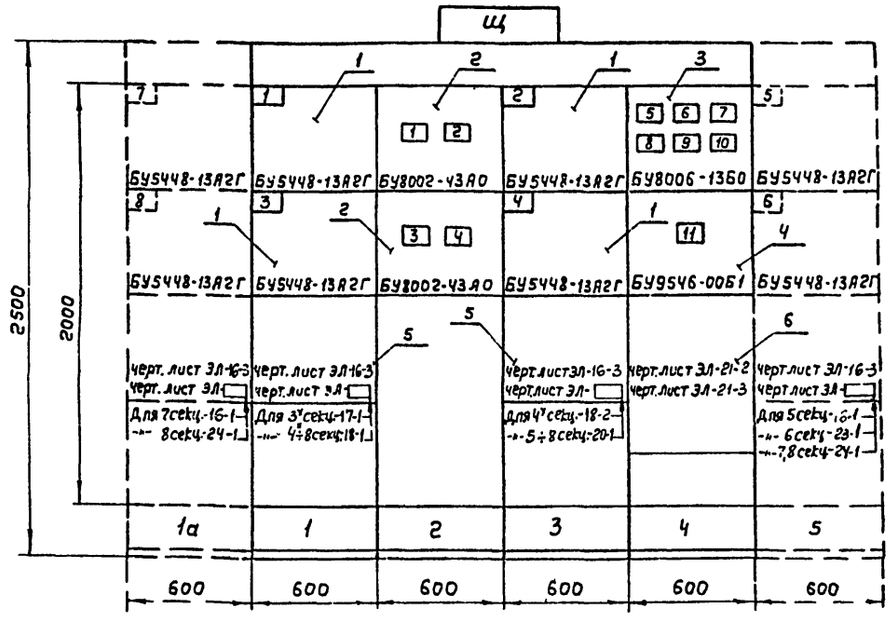

Номер секции		1					
Надписи на нижнем обрамлении (номера панелей)		1а	1	2	3	4	5
Надписи на верхнем обрамлении и на карнизе сзади щита. (Номера и наименование механизмов)	1ая строка			Ввод N1 ~380/220в			
	2ая строка	7-Вентилятор	1-Вентилятор	Секционный автомат	2-Вентилятор	Автоматы цепей управления	5-Вентилятор
	3ая строка	8-Вентилятор	3-Вентилятор	Ввод N2 ~380/220в	4-Вентилятор		6-Вентилятор
	4ая строка						
Схемы соединений секций щита							
Принципиальные схемы приводов							

Вид сверху
М1:50

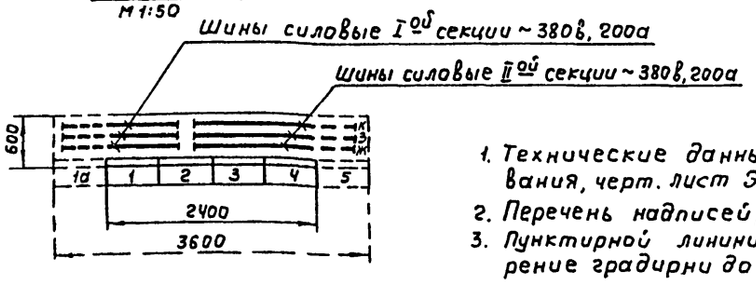

1. Технические данные электрооборудования, черт. лист ЭЛ-4-2.
2. Перечень надписей, черт. лист ЭЛ-4-1
3. Пунктирной лининией показано расширение градирни до 8 секций.

Минмонтажспецстрой СССР ТЯЖПРОМЭЛЕКТРОПРОЕКТ г. Москва 1972г	Задание заводу-изготовителю на комплектные электротехнические устройства	Типовой проект 901-6-39
Градирни с вентиляторами 18Г25 пленочные и капельные с секциями площадью 16кв.м. с деревянным каркасом	3х,4х секционные градирни. Щит станций управления щ, открытого исполнения с панелью автоматики. Общий вид	Альбом XI
		Лист ЭЛ-4-3
Минмонтажспецстрой СССР ТЯЖПРОМЭЛЕКТРОПРОЕКТ г. Москва 1972г	Задание заводу-изготовителю на комплектные электротехнические устройства	Типовой проект 901-6-39
Градирни с вентиляторами 18Г25 пленочные и капельные с секциями площадью 16кв.м с деревянным каркасом	3х,4х секционные градирни. Щит станций управления щ, открытого исполнения с панелью автоматики. Перечень надписей технические данные электрооборудования, общий вид.	Альбом XI
		Лист ЭЛ-4

Начальник гл. спец.		Диманштейн	
Гл. инж. проекта		Рохлин	
Руководил		Коновалова	
Выполнил		Сабирова	
Дата выпуска	март	1972г	

Гл. инж. пр.		Рахлин
Руководил		Коновалова
Выполнил		Сабирова
Дата выпуска		март 1972г

Типовой проект 901-6-39 Альбом XI Лист ЭЛ-5

Инв. №

I^ая секция — Вид сзади

Красная Л3
Зеленая Л2
Желтая Л1
Шины силовые ~380В, 200А

Панель 1

1 БУ5448-13АВГ

Р18-2 … Р21-57 … Р21-9 … Р18-61 … Р18-49 … Р18-73 … Р17-37 … Р17-11 … Р21-11 … Р17-43 … Р6-713 … Р17-2 … Р19-2

3 БУ5448-13АВГ

Р18-62 … Р10-62 … Р25-57 … Р25-9 … Р20-61 … Р20-49 … Р20-73 … Р19-37 … Р19-11 … Р25-11 … Р19-43 … Р6-713 … Р19-2 … Р22-10

1,3 черт. ЭЛ-16-3 черт. ЭЛ-17-1

Р3-6 … Р17-9 … Р18-61 … Р4-12 … Р17-57 … Р17-81 … Р11-95 … Р11-87 … Р25-87 … Р11-89 … Р25-89

Р12-99 … Р12-103 … Р11-97 … Р11-105 … Р20-62

Р25: Р19-9 … Р4-10 … Р20-61 … Р19-57 … Р21-87 … Р21-89 … Р12-97 … Р12-105

Р26: Р11-99 … Р11-103

Р23 … Р24-729 … Р24-733

Р24 … Р23-729 … Р14-729 … Р23-733 … Р14-733

РПВ 1РА … РПН 1РР … РПВ 3РА … РПН 3РР

Н.В

40а

Подключить к листу ЭЛ-7

Черная

Шина нулевая

Линии сигнализации

1Щ АКВВГ 1(19×2,5) — К1-3
Кнопка 3К АКВВШВ 1(7×2,5) — К3-2
1Щ АКВВГ 1(19×2,5) — К3-3
Кнопка 1К АКВВШВ 1(7×2,5) — К1-2
1Щ АКВВГ 1(10×2,5) — 355

Двигатель 1 ААШВ 1(3×10) — Н1-1
Двигатель 3 ААШВ 1(3×10) — Н3-1

Линии обрыва

Заводские заводу-изготовителю комплектные электрические соединения 3х секционные вводно-распределительные щиты открытого исполнения с пультом управления и сборными шинами. Схема соединений.

Типовой проект 901-6-39 Альбом XI Лист ЭЛ-5

Минмонтажспецстрой СССР ГПИ Электропроект г. Москва 1972

Трансформаторные подстанции 18ГТ25. Пленочные и комплектные с вентиляторами с секциями площадью 18м² с деревянным каркасом

12173-11 9

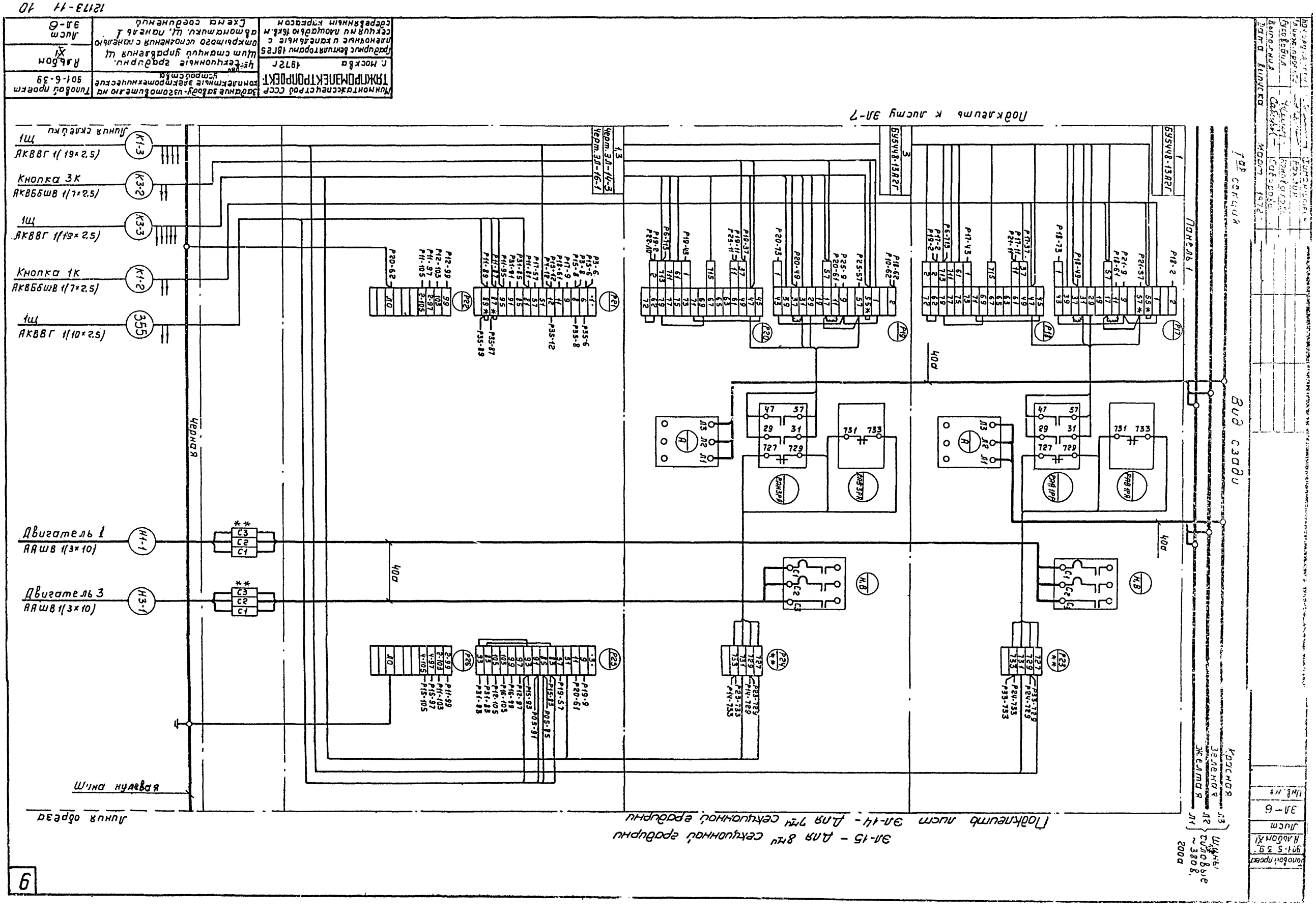

Подключить к листу ЭЛ-7
Линия склейки
1щ
АКВВГ 1(19×2,5)
Кнопка 3К
АКВББШВ 1(7×2,5)
1щ
АКВВГ 1(19×2,5)
Кнопка 1К
АКВББШВ 1(7×2,5)
1щ
АКВВГ 1(10×2,5)
Двигатель 1
ААШВ 1(3×10)
Двигатель 3
ААШВ 1(3×10)
Шина нулевая
Линия обреза
Черная
Панель 1
Вид сзади
Красная
Зеленая
Желтая
Шины силовые ~380в, 200а
Подключить лист ЭЛ-14 - Для 7ми секционной градирни
ЭЛ-15 - Для 8ми секционной градирни
Задание заводу-изготовителю на комплектные электротехнические устройства
Тяжпромэлектропроект
г. Москва 1972г
Градирни вентиляторами 18Г25 пленочные и капельные с секциями площадью 16кв.м сдеревянным каркасом
4х-ти секционные градирни. Щит станций управления щ открытого исполнения с панелью автоматики. Щ, панель 1
Схема соединений
Типовой проект 901-6-39
Альбом XI
Лист ЭЛ-6
Инв. №
Лист
Альбом XI
Типовой проект 901-5-39
Дата выпуска
Март 1972г
Гав секция
Лист ЭЛ-6
Инв. №

12173-11 10

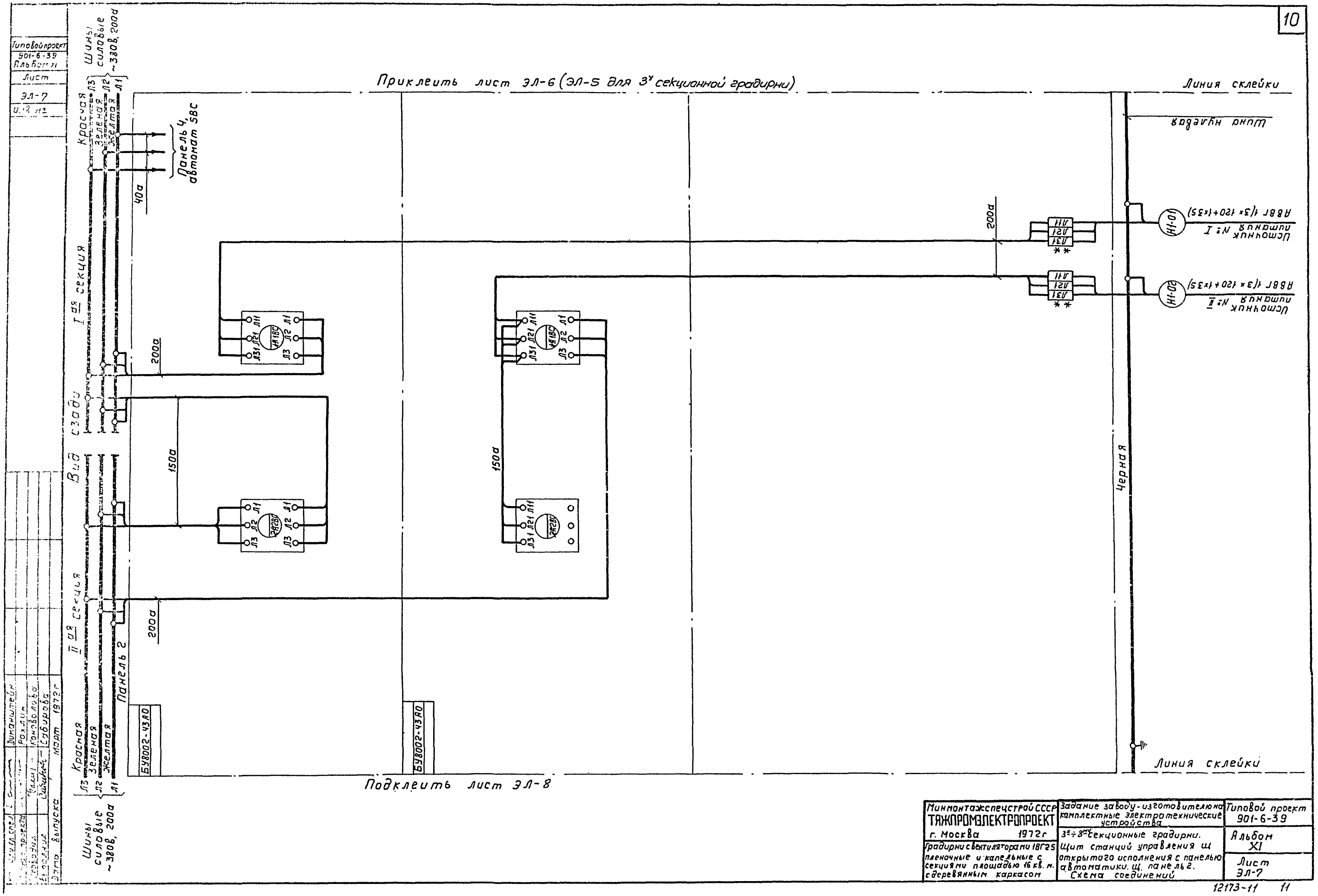

Минмонтажспецстрой СССР ТЯЖПРОМЭЛЕКТРОПРОЕКТ г. Москва 1972г	Задание заводу-изготовителю на комплектные электротехнические устройства	Типовой проект 901-6-39
Градирни с вентиляторами 18Г25 пленочные и капельные с секциями площадью 16 кв. м. с деревянным каркасом	3х÷8ми секционные градирни. Щит станций управления щ открытого исполнения с панелью автоматики. щ. панель 2. Схема соединений	Альбом XI
		Лист ЭЛ-7

12173-11 11

Типовой проект 901-6-39 Альбом XI
Лист ЭЛ-8
Инв. №

Шины силовые ~380 в, 200 а
Л3 красная
Л2 зеленая
Л1 желтая

Приклеить лист ЭЛ-7

Линия склейки

Шина нулевая

Р15 ** 127 129 131 133 — Р14-129, Р5-129, Р14-133, Р5-133

Р14 ** 127 129 131 133 — Р13-129, Р21-129, Р13-133, Р24-133

Р15 — Р21-6, Р21-8, Р9-9, Р9-10, Р10-61, Р21-12, Р9-57, Р25-83, Р25-93, Р26-97, Р26-105

Р16 3-99, 3-103, Л0

40а

Н.В — К1, К2, К3

РВФ4Р9 — РВМ12Р9 — 127, 129, 131, 133, 29, 31, 57, Н7 — Л1, Л2, Л3, А

РВФ4Р9 — РВМ12Р9 — 127, 129, 131, 133, 29, 31, 57, Н7 — Л1, Л2, Л3, А

40а

С1 С2 С3 **

Н-1 — Двигатель 4 АИВ 1(3×10)

Н2-1 — Двигатель 2 АИВ 1(3×10)

Панель 3 — II-ая секция

Р7 — Р8-62, Р11-57, Р11-9, Р8-61, Р8-49, Р8-73

Р8 — Р7-37, Р7-11, Р11-11, Р7-43, Р6-713, Р7-2, Р8-2

Р9 — Р8-62, Р10-62, Р15-57, Р15-9, Р10-61, Р10-49, Р10-13

Р10 — Р9-37, Р9-11, Р15-11, Р9-43, Р6-713, Р9-2, Р12-10

Р11 — Р7-9, Р8-61, Р7-57, Р24-84, Р24-87, Р21-89, Р21-95, Р22-97, Р26-99, Р26-103, Р22-105

Р12 — Р22-99, Р22-103, Р25-97, Р25-105, Р10-62, Л0

2 БУБЧ48-13В2Г

4 БУБЧ48-13В2Г

2, 4 Черт. ЭЛ-16-3, Черт. ЭЛ-18-2

Черная

КЧ-3 — 14 АКВВГ 1(19×2,5)

К2-2 — Конец 2К АКВБбШв 1(7×2,5)

КЧ-2 — Конец 4К АКВБбШв 1(7×2,5)

К2-3 — 14 АКВВГ 1(19×2,5)

Линия склейки

Подклеить к листу ЭЛ-8

Дымонтейн, Рахлин, Кочнавалова, Сабирова — март 1972г.

Минмонтажспецстрой СССР ТЯЖПРОМЭЛЕКТРОПРОЕКТ г. Москва 1972г	Задание заводу-изготовителю на комплектные электротехнические устройства
Градирни с вентиляторами 18В25 пленочные и капельные с секциями площадью 16×6 м. с деревянным каркасом	3Е ЧЕ секционные градирни. Щит станций управления Щ открытого исполнения с панелью автоматики. Щ. панель 3. Схема соединений

Типовой проект 901-6-39
Альбом XI
Лист ЭЛ-8

12173-11 12

Типовой проект
901-6-39
Альбом XI
Лист
ЭЛ-9
Инв. №

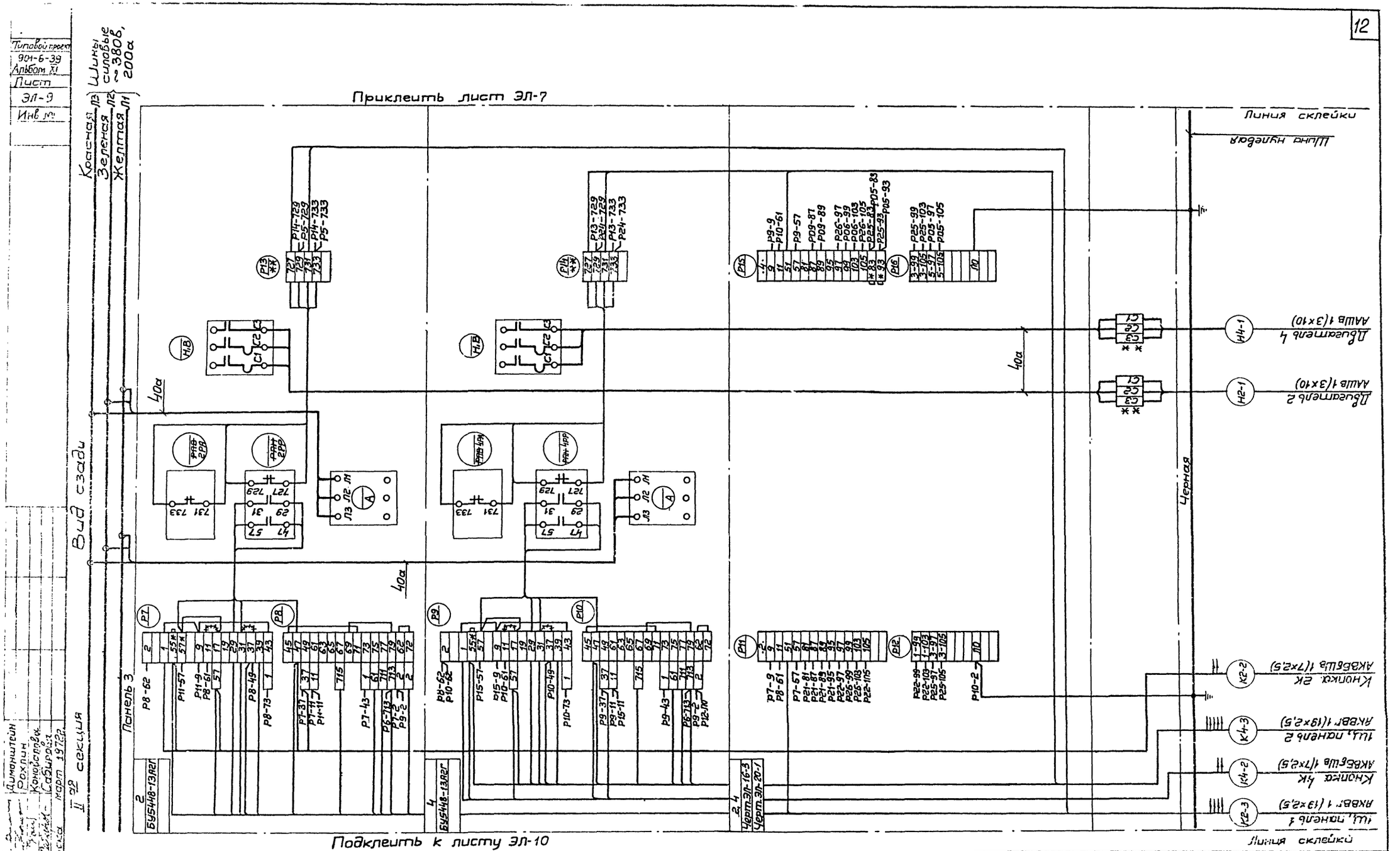

Минмонтажспецстрой СССР ТАЖГРОМЭЛЕКТРОПРОЕКТ г.Москва 1972г.	Задание заводу-изготовителю на комплектные электротехнические устройства	Типовой проект 901-6-39
	5÷8 секционные вентиляторные. Щит станций управления Щ, открытого исполнения с панелью автоматики. Щ, панель 3. Схема соединений.	Альбом XI
Градирни с вентиляторами ВГ25 пленочные и капельные с секциями площадью 16х8 м, с деревянным каркасом.		Лист ЭЛ-9

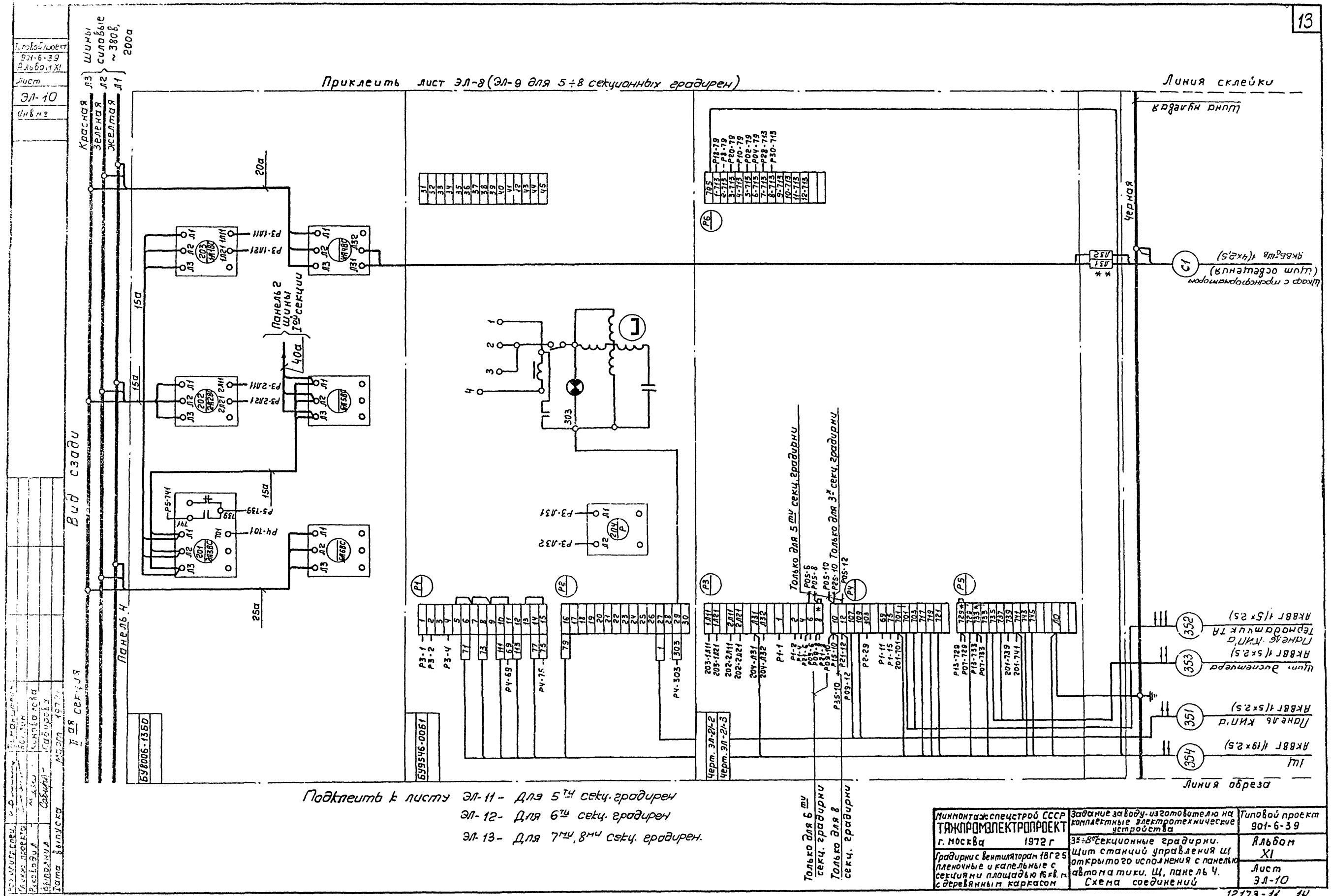

Минмонтаж спецстрой СССР ТАЖПРОМЭЛЕКТРОПРОЕКТ г. Москва 1972 г	Задание заводу-изготовителю на комплектные электротехнические устройства	Типовой проект 901-6-39
Градирни с вентиляторам 18Г25 пленочные и капельные с секциями площадью 16 кв. м. с деревянным каркасом	3-х÷8-ми секционные градирни. Щит станций управления Щ открытого исполнения с панелью автоматики. Щ, панель 4. Схема соединений	Альбом XI
		Лист ЭЛ-10

Инв. № 901-6-39 Альбом XI Лист ЭЛ-10

12173-11 14

Нач. или исп.		Диманштейн
Гл. инж. пр.		Рохлин
Руководил		Коновалова
Выполнил	Сабиров	Сабирова
Дата выпуска	март 1972 г.	

Типовой проект 901-6-39 Альбом XI Лист ЭЛ-11 Инв. №

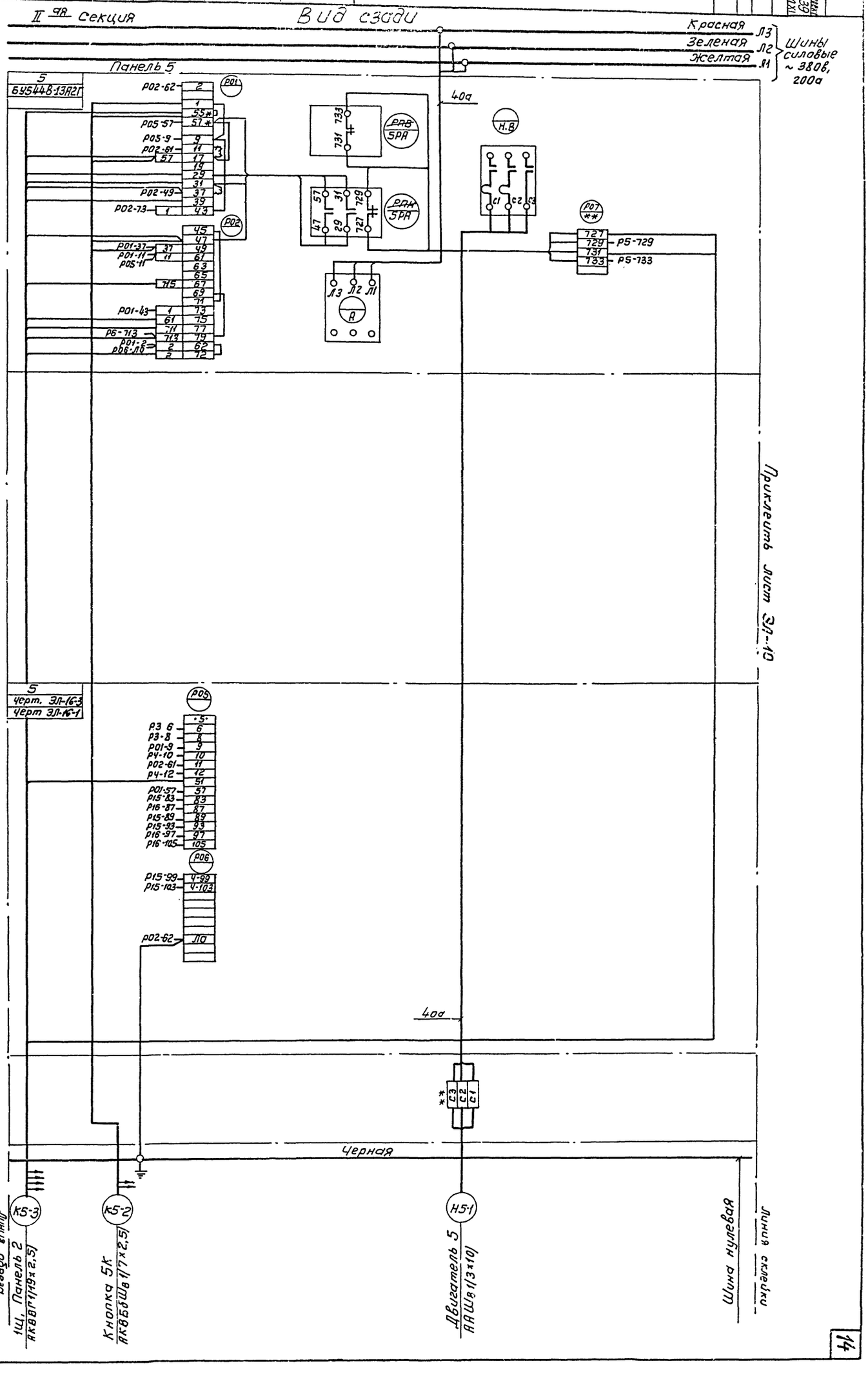

Минмонтажспецстрой СССР
ТУЖПРОМЭЛЕКТРОПРОЕКТ
г. Москва 1972г.

Задание заводу-изготовителю на комплектные электротехнические устройства

5-ти секционные градирни. Щит станции управления Щ открытого исполнения с панелью автоматики. Щ, Панель 5. Схема соединений

Типовой проект 901-6-39 Альбом XI Лист ЭЛ-11

12173-11 15

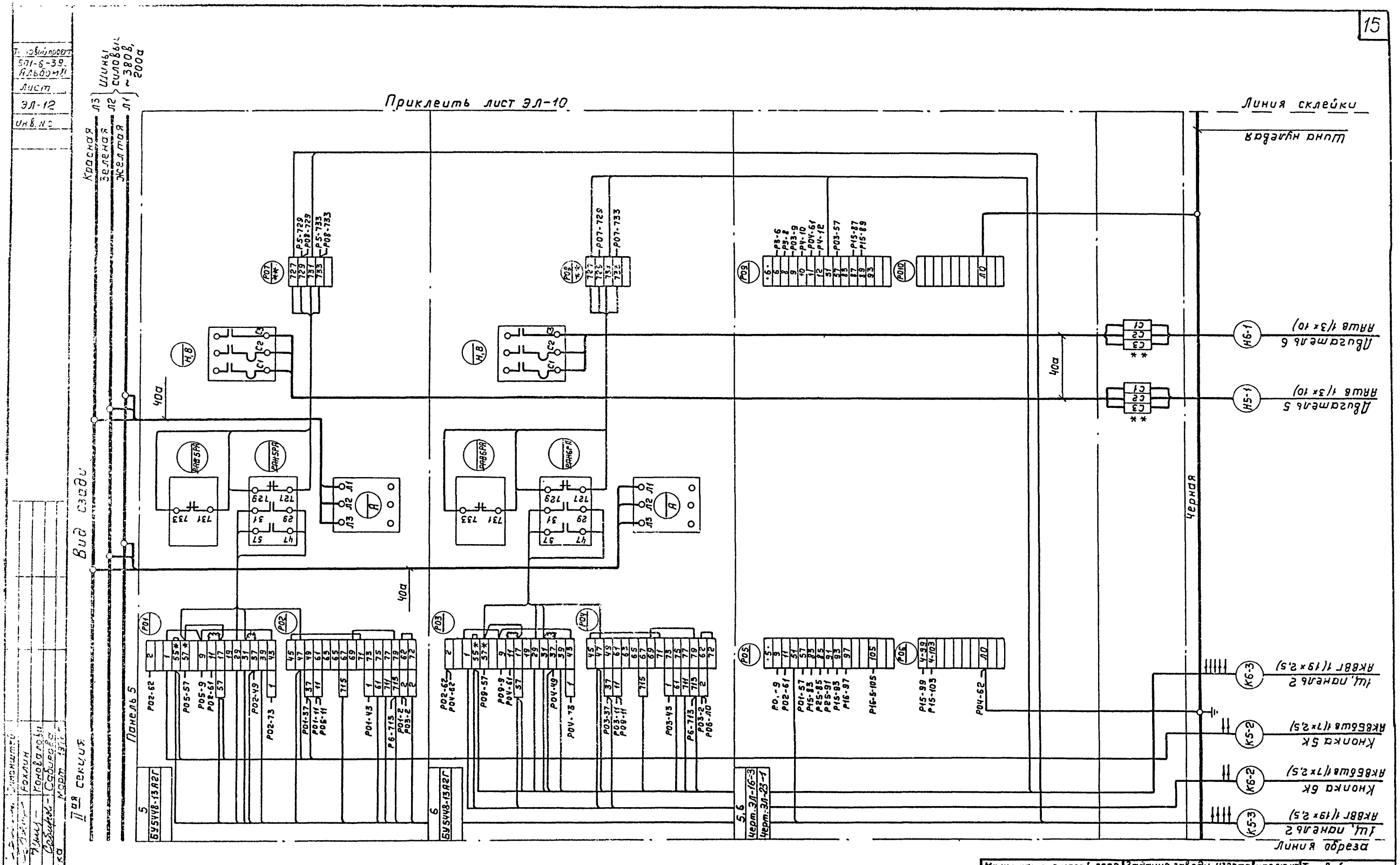
15
Приклеить лист ЭЛ-10
Линия склейки
Шина нулевая
Красная
Зеленая
Желтая
Шины силовые ~380в, 200а
Вид сзади
II-ая секция
Панель 5
Черная
Двигатель 6 АЯШ 1(3×10)
Двигатель 5 АЯШ 1(3×10)
Щ, панель 2 АКВВГ 1(19×2,5)
Кнопка 5К АКВБбШ 1(7×2,5)
Кнопка 6К АКВБбШ 1(7×2,5)
Щ, панель 2 АКВВГ 1(19×2,5)
Линия обреза
40а
БУ5448-13А2Г
Черт. ЭЛ-16-3
Черт. ЭЛ-23-1
Минмонтаж спецстрой СССР
ТЯЖПРОМЭЛЕКТРОПРОЕКТ
г. Москва 1972г
Градирни с вентиляторами 18Г25 пленочные и капельные с секциями площадью 16кв.м с деревянным каркасом
Задание заводу-изготовителю на комплектные электротехнические устройства
6-ти секционные градирни
Щит станций управления Щ открытого исполнения с панелью автоматики. Щ, панель 5.
Схема соединений.
Типовой проект 901-6-39
Альбом XI
Лист ЭЛ-12
12173-11 16

Нач.упр.гл.спец.		Дымшитейн										Типовой проект	901-6-39
Гл.инж.проекта		Рохлин										Альбом XI	
Руководил		Коновалова										Лист	ЭЛ-13
Выполнил												Инв.№	
Дата выпуска	март 1972г.												

II секция

Вид сзади

Шины силовые ~380/220в 200а

Красная — Л3

Зеленая — Л2

Желтая — Л1

Панель 5

5 БУ5448-13А2Г

6 БУ5448-13А2Г

5,6 черт. лист ЭЛ-16-3 черт. лист ЭЛ-2 1-1

40а

Л3 Л2 Л1

А

С1 С2 С3

Р01 Р02 Р03 Р04 Р05 Р06 Р07 Р08 Р09 Р010

Р02-62 Р05-57 Р02-61 Р02-49 Р02-73 Р01-37 Р01-11 Р05-11 Р6-713 Р04-43 Р05-9 Р01-2 Р03-2

Р03-72 Р04-62 Р09-57 Р04-61 Р04-49 Р04-73 Р03-37 Р03-11 Р09-11 Р6-713 Р03-43 Р09-9 Р03-2 Р06-10

Р02-73 Р02-61 Р01-57 Р15-83 Р25-85 Р25-91 Р15-93 Р16-97 Р16-105

Р15-99 Р15-103 Р04-72

Р08-729 Р5-729 Р08-733 Р5-733

Р07-729 Р07-733

Р04-73 Р04-61 Р03-57 Р15-81 Р15-87 Р15-89 Р15-95 Р32-95 Р32-103

Р31-97 Р31-105

Черная

Шина нулевая

Линия склейки

Линия обреза

К5-2 Кнопка 5К АКВБб ШВ-1(7×2,5)

К5-3 Ш4 АКВВГ 1(19×2,5)

К6-2 Кнопка 6К АКВБб ШВ 1(7×2,5)

К6-3 Шит управления Ш4 АКВВГ 1(19×2,5)

Н5-1 Двигатель 5 ААШВ 1(3×10)

Н6-1 Двигатель 6 ААШВ 1(3×10)

Прикрепить лист ЭЛ-8

16

Министерство строительства СССР ГПИ Тяжпромэлектропроект г. Москва 1972г.

Задание заводу-изготовителю на комплектные электротехнические устройства

Щиты вводно-распределительные с рубильниками и предохранителями, серии ЯРВ, станции управления открытого исполнения, щиты с автоматическим и ручным управлением, щиты с деревянным каркасом.

Типовой проект 901-6-39 Альбом XI Лист ЭЛ-13

Схема соединений.

12273-11 17

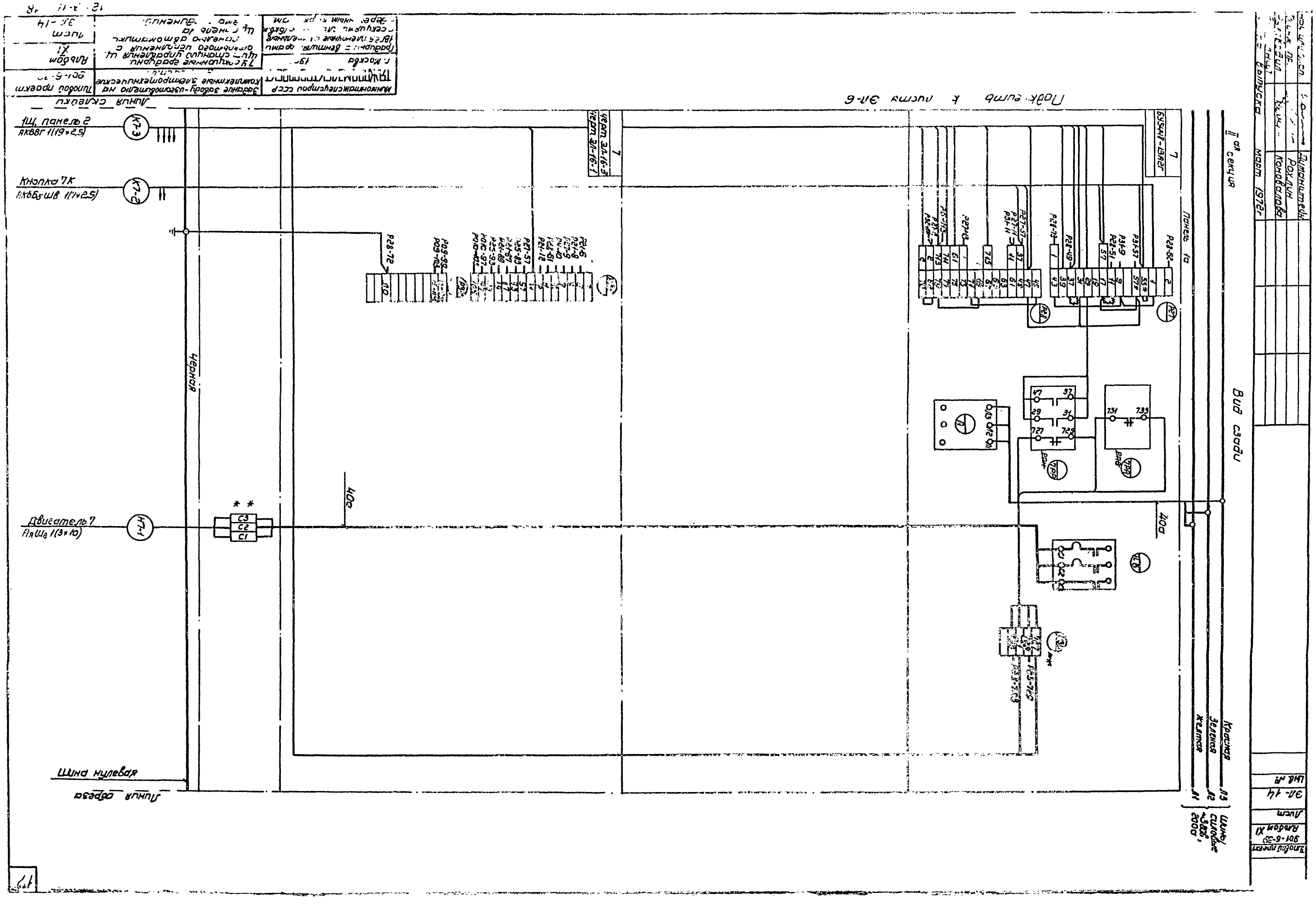

Вид сзади
II-ая секция
Панель 1а
Красная
Зеленая
Желтая
Шины силовые ~3 Вб, 200а
Линия склейки
Линия обреза
Шина нулевая
Черная
Двигатель 7
Кнопка 7К
Ш, панель 2
40а
Подк. ешть к листу Эл-6
Динамитейн
Рохлин
Коновалова
Выпуск
Март 1972г
Эл-14
Лист
Альбом XI
Типовой проект
901-6-33

Нач. цех.		Димантьев	
Гл. инж. пр.		Рохлин	
Руководил		Коновалова	
Выполнил		Сабирова	
Дата выпуска		март 1972 г.	

Типовой проект 901-6-39 Альбом XI Лист ЭЛ-15 Инв. №

II ая секция

Ввод сзади

Красная Л3
Зеленая Л2
Желтая Л1
Шины силовые ~380 В 200 А

Панель 1а

7 БУ5448-13 Р2Г

Р28-62 Р31-57 Р31-9 Р28-61 Р28-49 Р28-73 Р27-37 Р27-11 Р31-11 Р27-43 Р8-713 Р21-6 Р29-6

8 БУ5448-13 Р2Г

Р28-62 Р30-62 Р35-57 Р35-9 Р30-61 Р30-49 Р30-73 Р29-37 Р29-11 Р35-11 Р29-43 Р6-713 Р29-6 Р32-10

7, 8
Черт. ЭЛ-16-3
Черт. ЭЛ-84-1

Р27-9 Р28-61 Р27-57 Р25-83 Р21-85 Р21-91 Р25-93 Р010-97 Р010-105

Р09-89 Р09-103 Р30-62

Р21-6 Р21-8 Р29-9 Р4-10 Р30-61 Р21-12 Р29-57 Р21-87 Р21-89

40а

РАБ 5РА
РАН 5РА
РАБ 6РА
РАН 6РА
Н.В

Р33 Р34 Р33-729 Р34-729 Р28-733 Р34-733 Р33-729 Р33-733

Подключить к листу ЭЛ-6

Двигатель 7 АИШВ 1(3×10)
Двигатель 8 АИШВ 1(3×10)

Черная

Линия скрепления

Линия заземления

Шина нулевая

1Щ, панель 2 АК86Г 1(19×2,5)
Кнопка 7К АК86Ш6 1(7×2,5)
Кнопка 8К АК86Ш6 1(7×2,5)
1Щ, панель 2 АК86Г 1(19×2,5)

К7-3 К7-2 К8-2 К8-3 Н7-1 Н8-1

Типовой проект 901-6-39 Альбом XI Лист ЭЛ-15

Монтажспецстрой СССР Трансэлектропроект г. Москва 1972 г.

Здание завода изготовителя комплектных электрических устройств с секционными вводными и линейными шкафами с верхним обслуживанием

Щит станции управления открытого исполнения с панелью автоматики. Ш, панель 1а. Схема соединений.

12123-11-19

Типовой проект 901-6-39 Альбом XI. Лист ЭЛ-16 Инв. №

Привод 5(7)

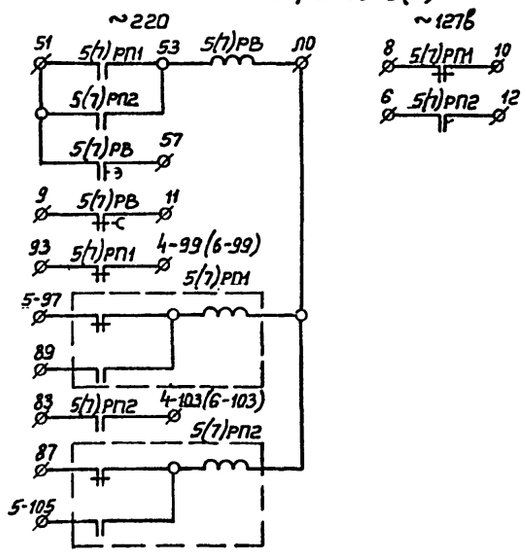

Рейки установленные сзади

Слева

5(7)
6
8
9
10
11
12
51
57
83
87
89
93
97
105

4-99(6-99)
4-103(6-103)
Л0

Минмонтажспецстрой СССР ТЯЖПРОМЭЛЕКТРОПРОЕКТ г.Москва 1972г.	Задание заводу-изготовителю на комплектные электротехнические устройства	Типовой проект 901-6-39
Градирни с вентиляторами ВГ25 пленочные и капельные с секциями площадью 16кв.м, с деревянным каркасом	5[10](7[мш]) секционные градирни. Щит станций управления Щ, открытого исполнения с панелью автоматики. Щ, панель 5(1а). Блок управления. Схема принципиальная.	Альбом XI
		Лист ЭЛ-16-1

Вид сзади

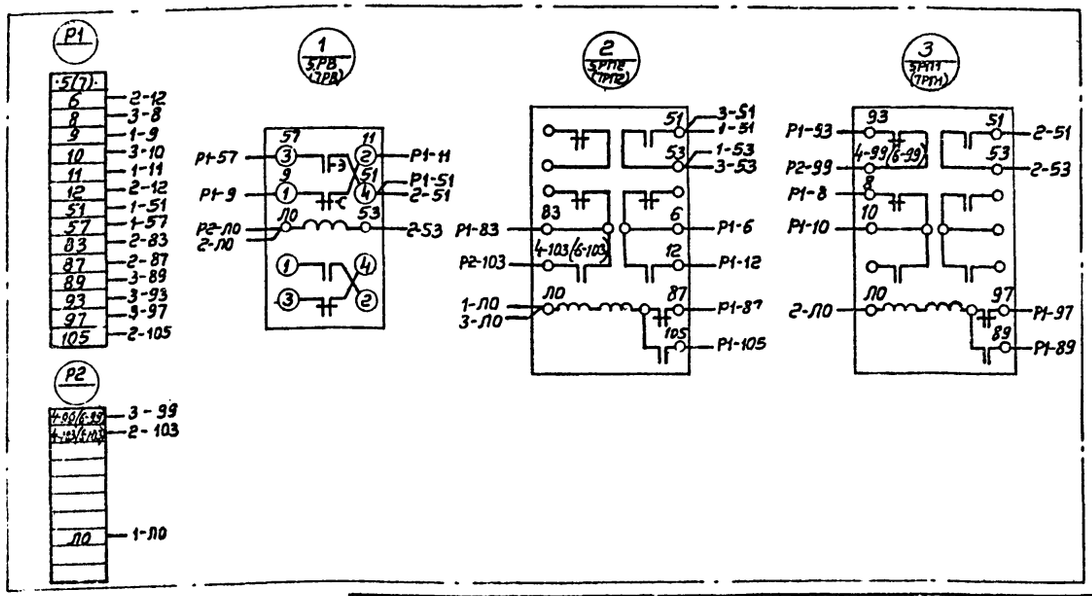

Минмонтажспецстрой СССР ТЯЖПРОМЭЛЕКТРОПРОЕКТ г.Москва 1972г.	Задание заводу-изготовителю на комплектные электротехнические устройства	Типовой проект 901-6-39
Градирни с вентиляторами ВГ25 пленочные и капельные с секциями площадью 16кв.м, с деревянным каркасом	5[10](7[мш]) секционные градирни. Щит станций управления Щ, открытого исполнения с панелью автоматики. Щ, панель 5(1а). Блок управления. Схема соединений	Альбом XI
		Лист ЭЛ-16-2

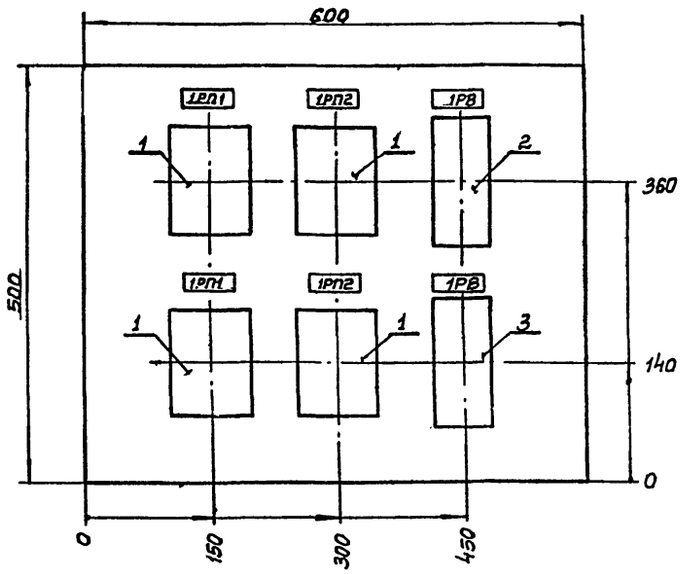

Минмонтажспецстрой СССР ТЯЖПРОМЭЛЕКТРОПРОЕКТ г.Москва 1972г.	Задание заводу-изготовителю на комплектные электротехнические устройства	Типовой проект 901-6-39
Градирни с вентиляторами ВГ25 пленочные и капельные с секциями площадью 16кв.м, с деревянным каркасом.	3[2÷12] секционные градирни. Щит станций управления Щ, открытого исполнения. Блок управления. Общий вид.	Альбом XI
		Лист ЭЛ-16-3

Позиция	Панель	Обозначение по схеме	Наименование	Количество	Тип	Номинальные данные цепей: Главн. U,в	Главн. I,а	Упр. U,в	Данные по заказу и дополнительные технические данные	Примечание
1		1РП1 1РП2 1РП1 1РП2	Реле промежуточное	4	РП12			~ 220	Контакты: 13, 1Р, 2П	Заднее присоединение
2		1РВ	Реле времени	1	РВП-2 исп.2			~ 220	13, 1р с выдержкой времени 0,4÷180сек.	
3		1РВ	Реле времени	1	РВП-2 исп.2			~ 220	13, 1р с выдержкой времени 0,4÷180сек.	

Минмонтажспецстрой СССР ТЯЖПРОМЭЛЕКТРОПРОЕКТ г.Москва 1972г.	Задание заводу-изготовителю на комплектные электротехнические устройства	Типовой проект 901-6-39
Градирни с вентиляторами ВГ25 пленочные и капельные с секциями площадью 16кв.м, с деревянным каркасом.	3[2÷8] секционные градирни. Щит станций управления Щ открытого исполнения. Блок управления. Технические данные электрооборудования.	Альбом XI
		Лист ЭЛ-16-4
Минмонтажспецстрой СССР ТЯЖПРОМЭЛЕКТРОПРОЕКТ г.Москва 1972г.	Задание заводу-изготовителю на комплектные электротехнические устройства.	Типовой проект 901-6-39
Градирни с вентиляторами ВГ25 пленочные и капельные с секциями площадью 16кв.м, с деревянным каркасом.	3[2÷8] секционные градирни Щит станций управления Щ, открытого исполнения. Блок управления. Общий вид. Технические данные электрооборудования. 5[10](7[мш]) секционные градирни. Щ, открытого исполнения. Панель 5(1а), Схема соединений. Схема принципиальная.	Альбом XI
		Лист ЭЛ-16

Начальник ГПИ: Дмитриев
Гл. инж. пр.: Рохлин
Руководитель: Куликова
Выполнил: Бабицкая-Сабурова
Дата выпуска макет 1972г.

Нач. или гл. спец.		Диманштейн	
Гл. инж. проекта		Рохлин	
Руководил		Коновалова	
Выполнил		Сабирова	
Дата выпуска		март 1972г	

Типовой проект 901-6-39 Альбом XI
Лист ЭЛ-17
Инв. №

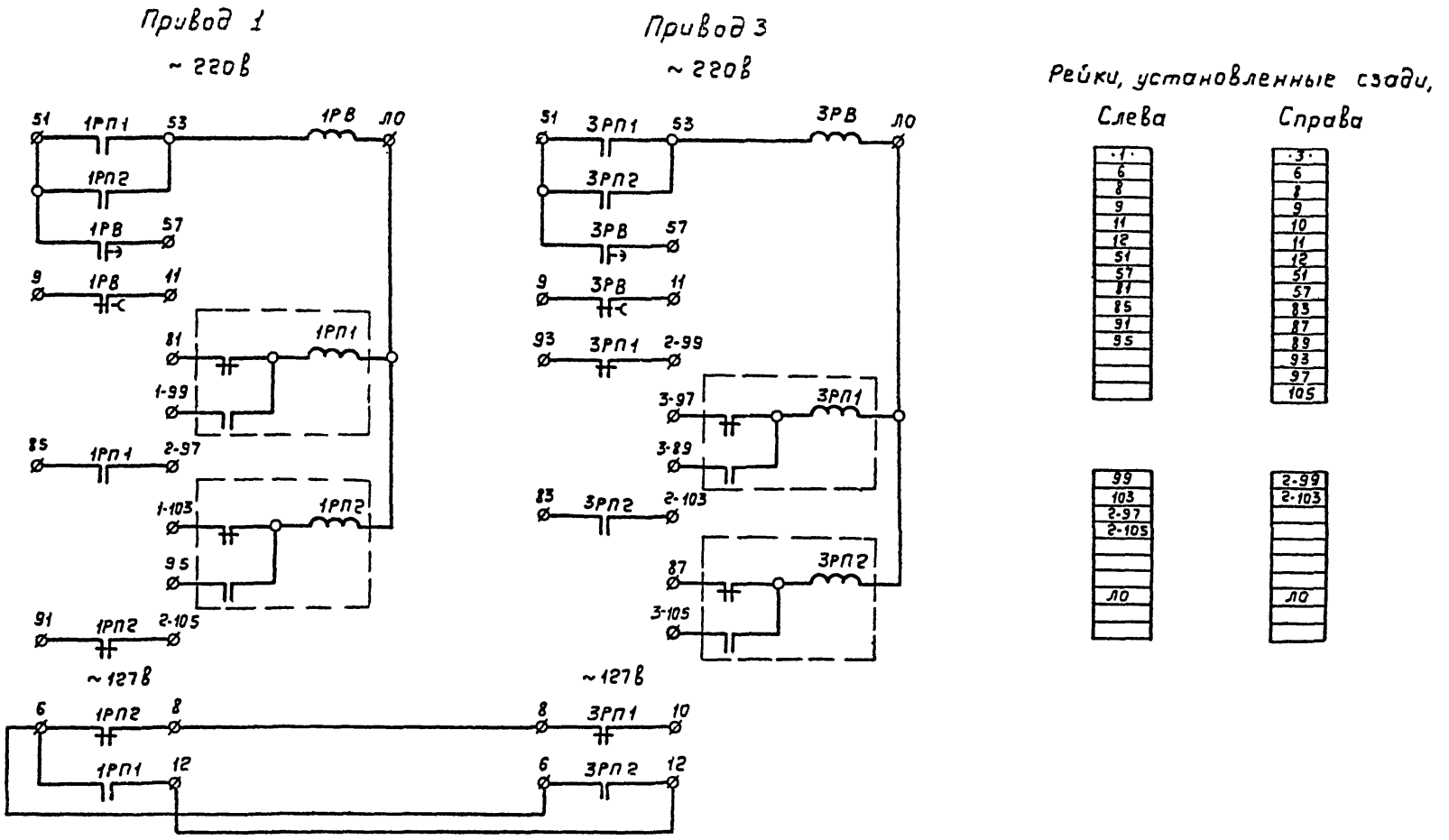

Минмонтажспецстрой СССР
ТАЖПРОМЭЛЕКТРОПРОЕКТ
г. Москва 1972г
Градирни с вентиляторами 18Г25 пленочные и капельные с секциями площадью 16кв.м. с деревянным каркасом

Задание заводу-изготовителю на комплектные электротехнические устройства

3х секционные градирни. Щит станций управления Щ открытого исполнения с панелью автоматики. Щ, панель 1. Блок управления. Схема принципиальная

Типовой проект 901-6-39
Альбом XI
Лист ЭЛ-17-1

Вид сзади

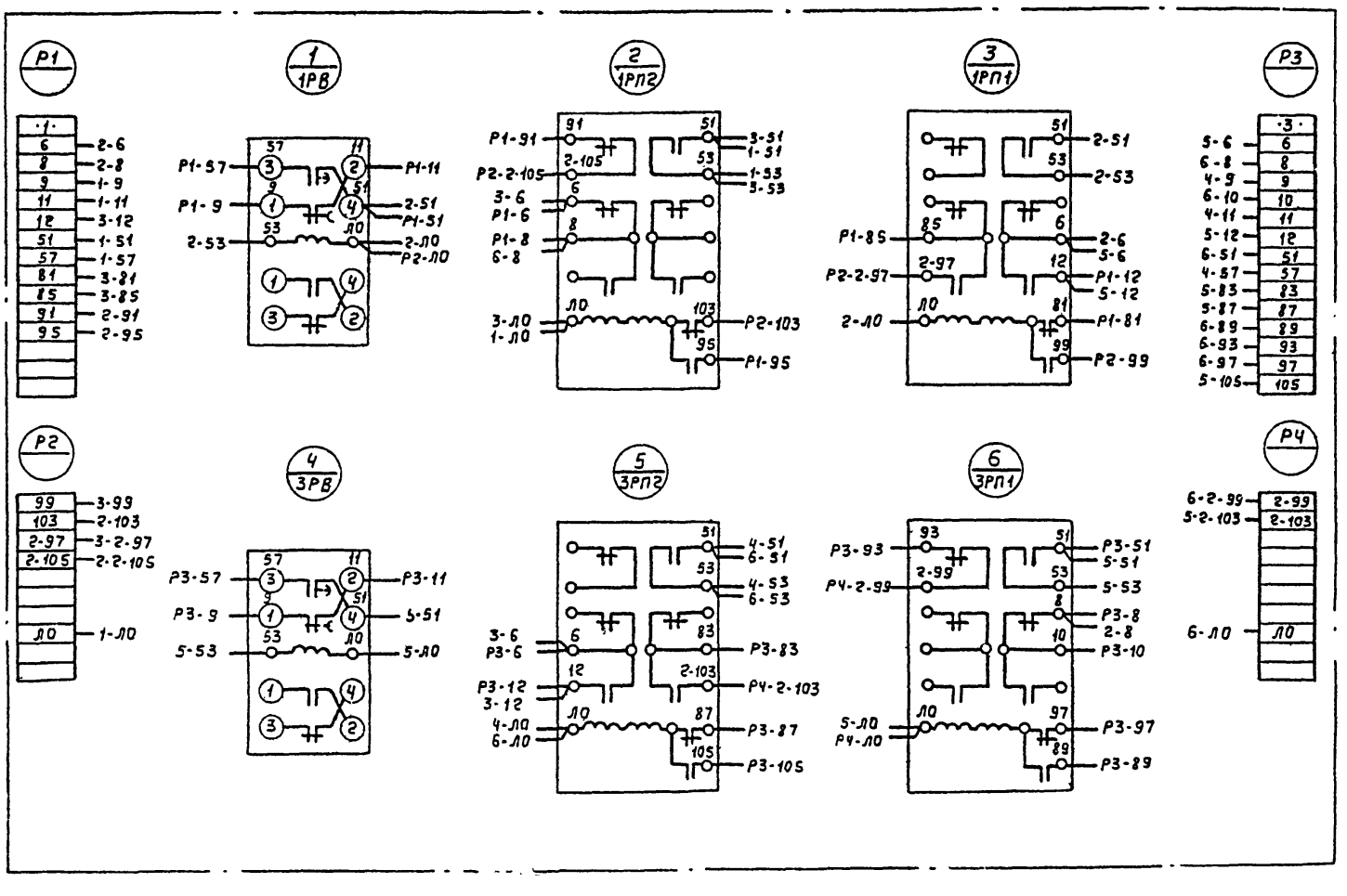

Минмонтажспецстрой СССР
ТАЖПРОМЭЛЕКТРОПРОЕКТ
г. Москва 1972г
Градирни с вентиляторами 18Г25 пленочные и капельные с секциями площадью 16кв.м. с деревянным каркасом

Задание заводу-изготовителю на комплектные электротехнические устройства

3х секционные градирни. Щит станций управления Щ открытого исполнения с панелью автоматики. Щ, панель 1. Блок управления. Схема соединений

Типовой проект 901-6-39
Альбом XI
Лист ЭЛ-17-2

12173-11 21

20

Типовой проект 901-6-39 Альбом XI
Лист ЭЛ-18
Инв №

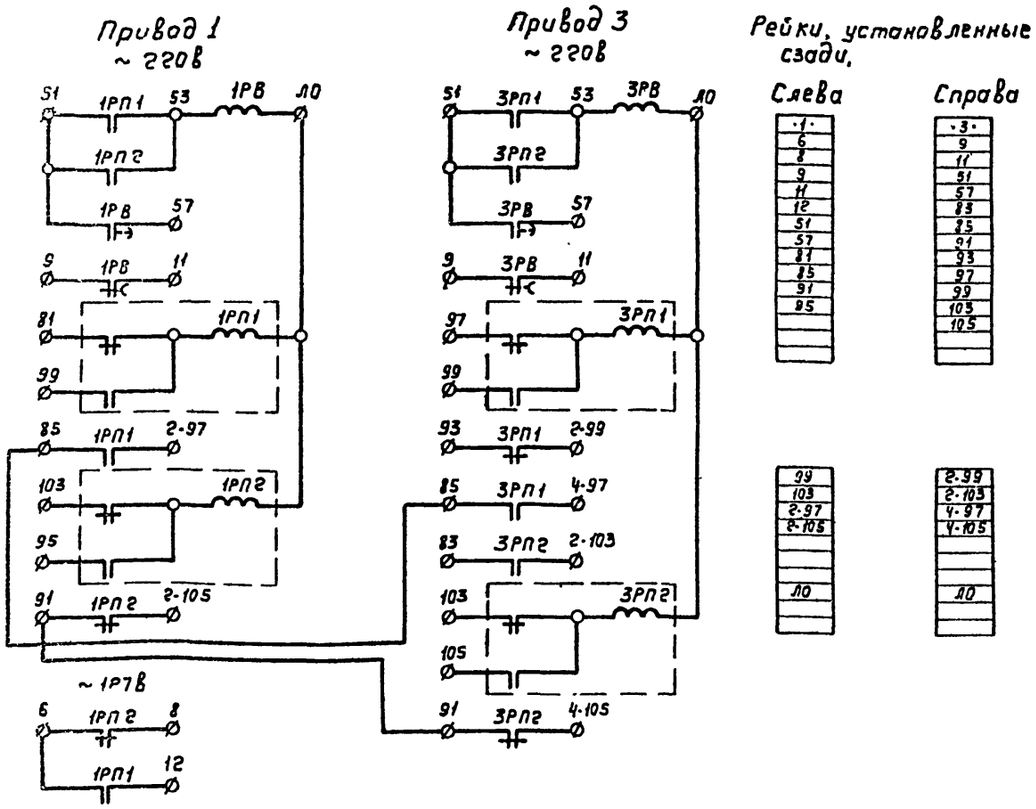

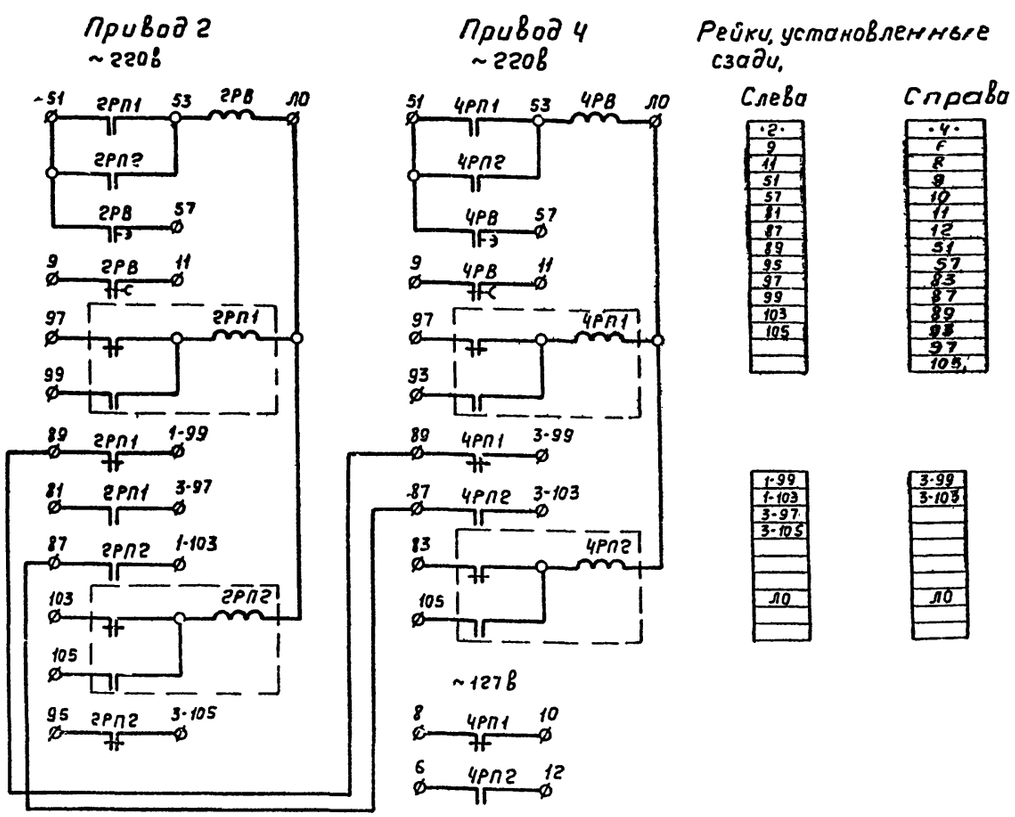

Минмонтажспецстрой СССР ТЯЖПРОМЭЛЕКТРОПРОЕКТ г. Москва 1972г	Задание заводу-изготовителю на комплектные электротехнические устройства	Типовой проект 901-6-39
Градирни с вентиляторами 18Г25 пленочные и капельные с секциями площадью 16кв.м. с деревянным каркасом	4х секционные градирни. Щит станций управления Щ открытого исполнения с панелью автоматики. Щ, панель 1. Блок управления Схема принципиальная	Альбом XI
		Лист ЭЛ-18-1

Минмонтажспецстрой СССР ТЯЖПРОМЭЛЕКТРОПРОЕКТ г. Москва 1972г	Задание заводу-изготовителю на комплектные электротехнические устройства	Типовой проект 901-6-39
Градирни с вентиляторами 18Г25 пленочные и капельные с секциями площадью 16кв.м. с деревянным каркасом	4х секционные градирни. Щит станций управления Щ открытого исполнения с панелью автоматики. Щ, панель 3. Блок управления. Схема принципиальная	Альбом XI
		Лист ЭЛ-18-2

Минмонтажспецстрой СССР ТЯЖПРОМЭЛЕКТРОПРОЕКТ г. Москва 1972г	Задание заводу-изготовителю на комплектные электротехнические устройства	Типовой проект 901-6-39
Градирни с вентиляторами 18Г25 пленочные и капельные с секциями площадью 16кв.м. с деревянным каркасом	4х секционные градирни. Щит станций управления Щ открытого исполнения с панелью автоматики. Щ, панели 1,3. Блок управления Схема принципиальная	Альбом XI
		Лист ЭЛ-18

Нач. отд.		Димонштейн
Гл. инж. проекта		Рохлин
Руководил		Коновалова
Выполнил		Собирова
Дата выпуска		март 1972г.

Гл. инженер проекта		Кулик
Руководил	Кулик	Кононалева
Выполнил	Сабитов	Сидорова
Дата выпуска		июль 1972г.

Типовой проект 901-6-39 Альбом XI

Лист ЭП-19

Инв. №

Вид сзади

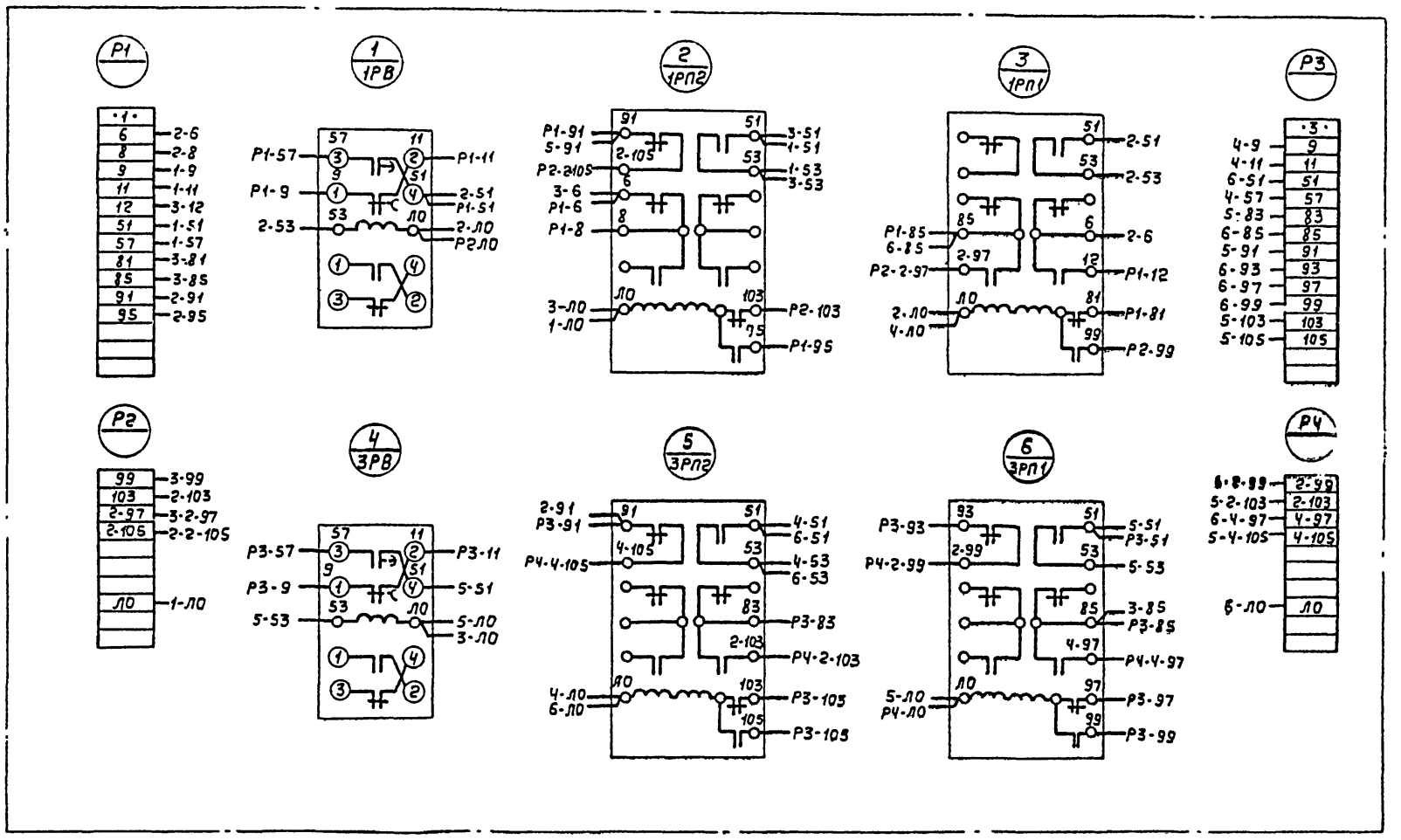

Минмонтажспецстрой СССР
ТЯЖПРОМЭЛЕКТРОПРОЕКТ
г. Москва 1972г

Градирни вентиляторные 18Г25 плавочные и капельные с секциями площадью 16кв.м. с деревянным каркасом

Задание заводу-изготовителю на комплектные электротехнические устройства

Щит станций управления Ш, открытого исполнения с панелью автоматики. Ш, панель 1. Блок управления. Схема соединений

Типовой проект 901-6-39

Альбом XI

Лист ЭП-19-1

Вид сзади

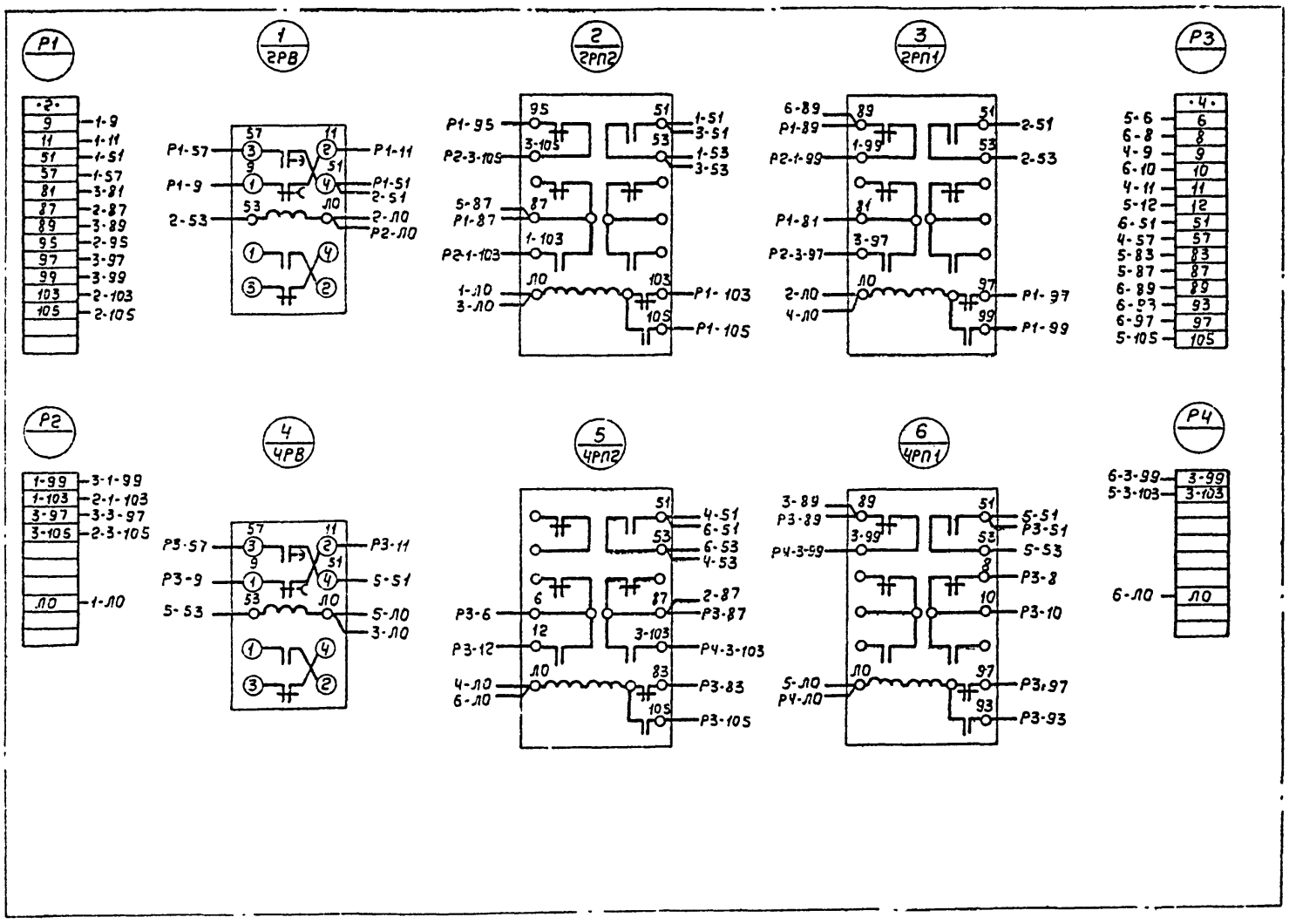

Минмонтажспецстрой СССР
ТЯЖПРОМЭЛЕКТРОПРОЕКТ
г. Москва 1972г

Градирни вентиляторные 18Г25 плавочные и капельные с секциями площадью 16кв.м. с деревянным каркасом

Задание заводу-изготовителю на комплектные электротехнические устройства

Щит станций управления Ш, открытого исполнения с панелью автоматики. Ш, панель 3. Блок управления. Схема соединений.

Типовой проект 901-6-39

Альбом XI

Лист ЭП-19-2

Минмонтажспецстрой СССР
ТЯЖПРОМЭЛЕКТРОПРОЕКТ
г. Москва 1972г

Градирни вентиляторные 18Г25 плавочные и капельные с секциями площадью 16кв.м. с деревянным каркасом

Задание заводу-изготовителю на комплектные электротехнические устройства

Щит станций управления Ш, открытого исполнения с панелью автоматики. Ш, панель 1,3 Блок управления. Схема соединений.

Типовой проект 901-6-39

Альбом XI

Лист ЭП-19

Типовой проект 901-6-39 Альбом Лист ЭЛ-20 Инв №:

Привод 2
~ 220в

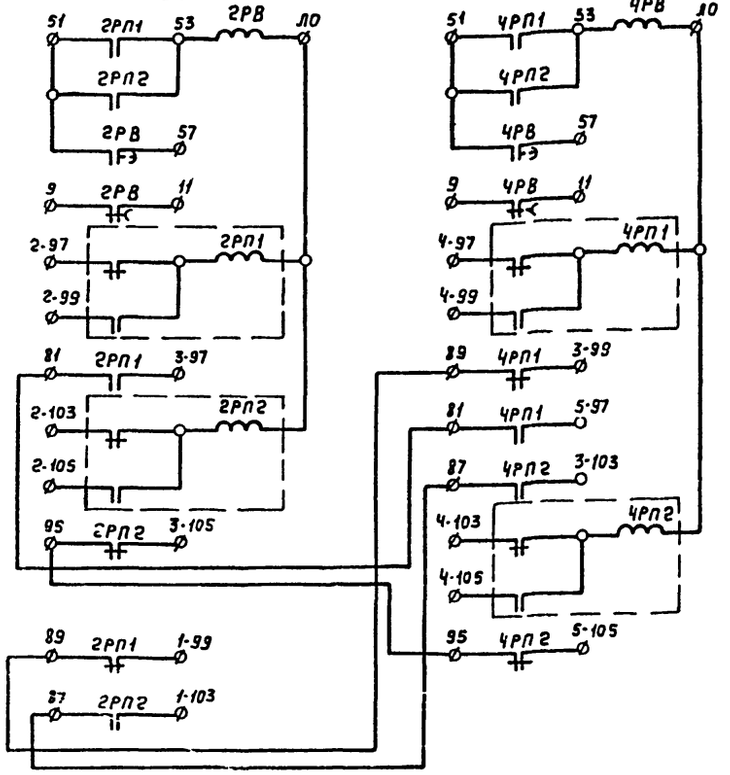

Привод 4
~ 220в

Рейки, установленные сзади.

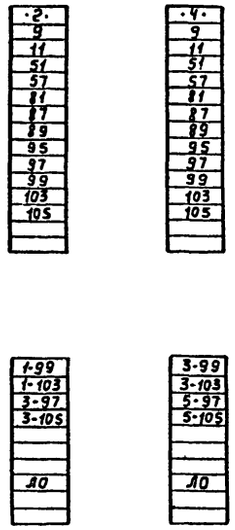

Минмонтажспецстрой СССР ТЯЖПРОМЭЛЕКТРОПРОЕКТ г. Москва 1972г	Задание заводу-изготовителю на комплектные электротехнические устройства	Типовой проект 901-6-39
Градирни с вентиляторами ЦАГИ 18Г25 пленочные и капельные с секциями площадью 16 кв.м. с деревянным каркасом	5СУ÷8СУ секционные градирни Щит станций управления открытого исполнения с панелью автоматики. Щ. панель 3. Блок управления Схема принципиальная	Альбом XI Лист ЭЛ-20-1

Вид сзади

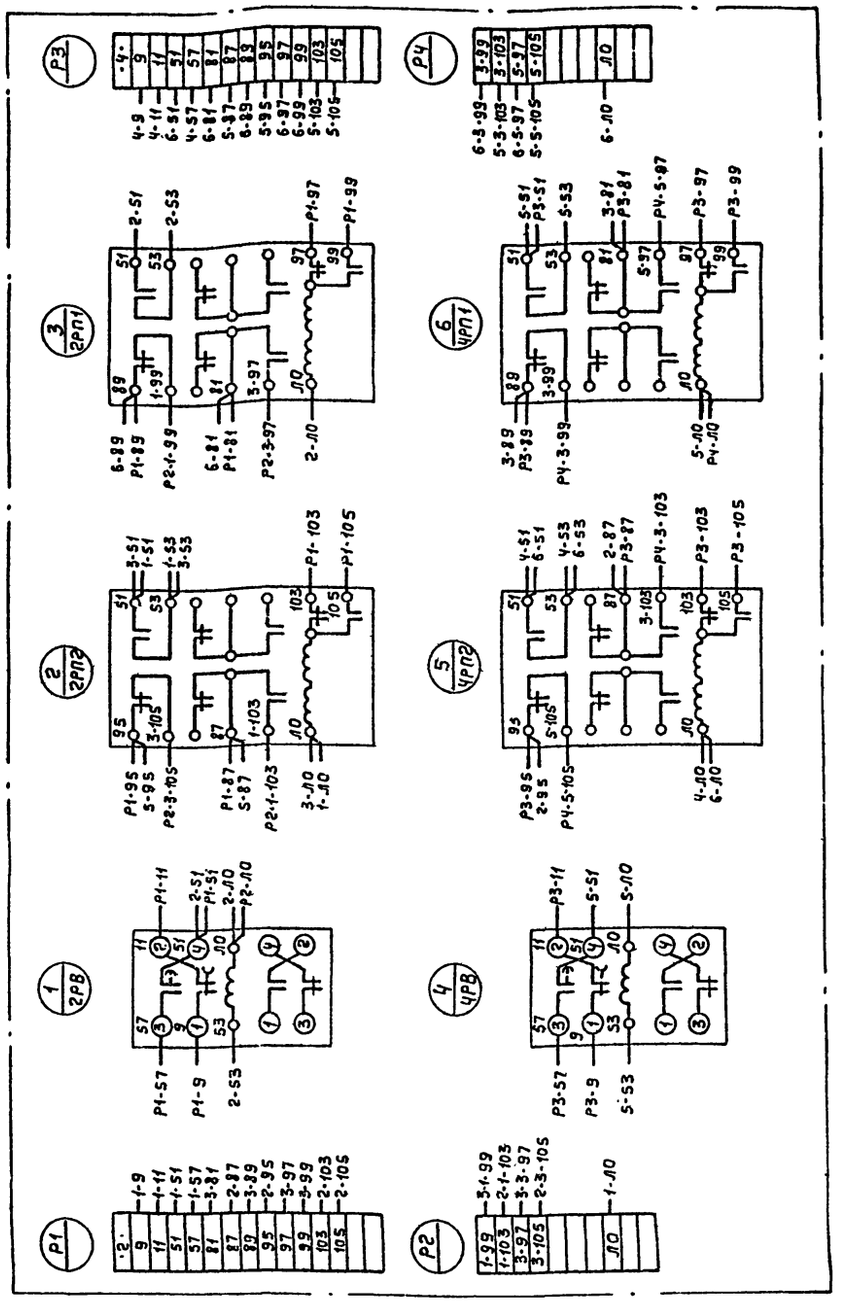

Минмонтажспецстрой СССР ТЯЖПРОМЭЛЕКТРОПРОЕКТ г. Москва 1972г	Задание заводу-изготовителю на комплектные электротехнические устройства	Типовой проект 901-6-39
Градирни с вентиляторами ЦАГИ 18Г25 пленочные и капельные с секциями площадью 16 кв.м. с деревянным каркасом	5СУ÷8СУ секционные градирни Щит станций управления открытого исполнения с панелью автоматики. Щ. панель 3. Блок управления. Схема соединений	Альбом XI Лист ЭЛ-20-2
Минмонтажспецстрой СССР ТЯЖПРОМЭЛЕКТРОПРОЕКТ г. Москва 1972г	Задание заводу изготовителю на комплектные электротехнические устройства	Типовой проект 901-6-39
Градирни с вентиляторами ЦАГИ 18Г25 пленочные и капельные с секциями площадью 16 кв.м с деревянным каркасом	5СУ÷8СУ секционные градирни Щит станций управления открытого исполнения с панелью автоматики. Щ. панель 3 Блок управления. Схема соединений, схема принципиальная	Альбом XI Лист ЭЛ-20

Гл. инж. проекта	Ротанин		
Руководил	Кожевлев		
Выполнил	Сабирзян		
Дата выпуска	март 1972г		

Типовой проект 901-6-39 Альбом XI
Лист ЭЛ-21
Инв №

Позиция	Панель	Обозначение по схеме	Наименование	Количество	Тип	Номинальные данные цепей: Главн. Uв	Главн. Iа	Упр. Uв	Данные по заказу и дополнительные технические данные	Примечание
1	4	РН	Магнитный пускатель	1	ПМЕ-111			~ 380	Контакты: гл. 3з б/к 2з, 2р	
2	4	РКН1 РПТ1 РПТ2	Магнитный пускатель	3	ПМЕ-111			~ 127	Контакты: гл. 3з б/к. 2з, 2р	
3	4	РКН2 РПА	Магнитный пускатель	2	ПМЕ-111			~ 220	Контакты: гл. 3з б/к. 2з, 2р	
4	4	РВ	Реле времени	1	РВП-2, исп. 2			~ 127	Контакты: 1з, 1р с выдержкой времени 04÷180сек.	
5	4	РВА	Реле времени	1	РВП-2, исп. 2			~ 220	Контакты: 1з, 1р с выдержкой времени 04÷180сек.	
6	4	1Д÷17Д	Диод кремниевый	17	Д226-Б				Eобр.=400в; I выпр = =300ма	

Минмонтажспецстрой СССР ТЯЖПРОМЭЛЕКТРОПРОЕКТ г. Москва 1972г	Задание заводу-изготовителю на комплектные электротехнические устройства	Типовой проект 901-6-39
Градирни с вентиляторами 18Г25 пленочные и капельные с секциями площадью 16кв.м. с деревянным каркасом	3х÷8ми секционные градирни Щит станций управления Щ открытого исполнения с панелью автоматики. Щ, панель 4 Блок управления Технические данные электрооборудования.	Альбом VIII часть 2
		Лист ЭЛ-21-1

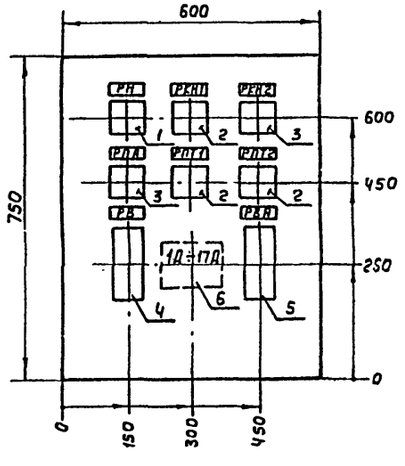

Минмонтажспецстрой СССР ТЯЖПРОМЭЛЕКТРОПРОЕКТ г. Москва 1972г	Задание заводу-изготовителю на комплектные электротехнические устройства	Типовой проект 901-6-39
Градирни с вентиляторами 18Г25 пленочные и капельные с секциями площадью 16кв.м. с деревянным каркасом	3х÷8ми секционные градирни. Щит станций управления Щ открытого исполнения с панелью автоматики. Щ, панель 4. Блок управления. Общий вид.	Альбом XI
		Лист ЭЛ-21-2

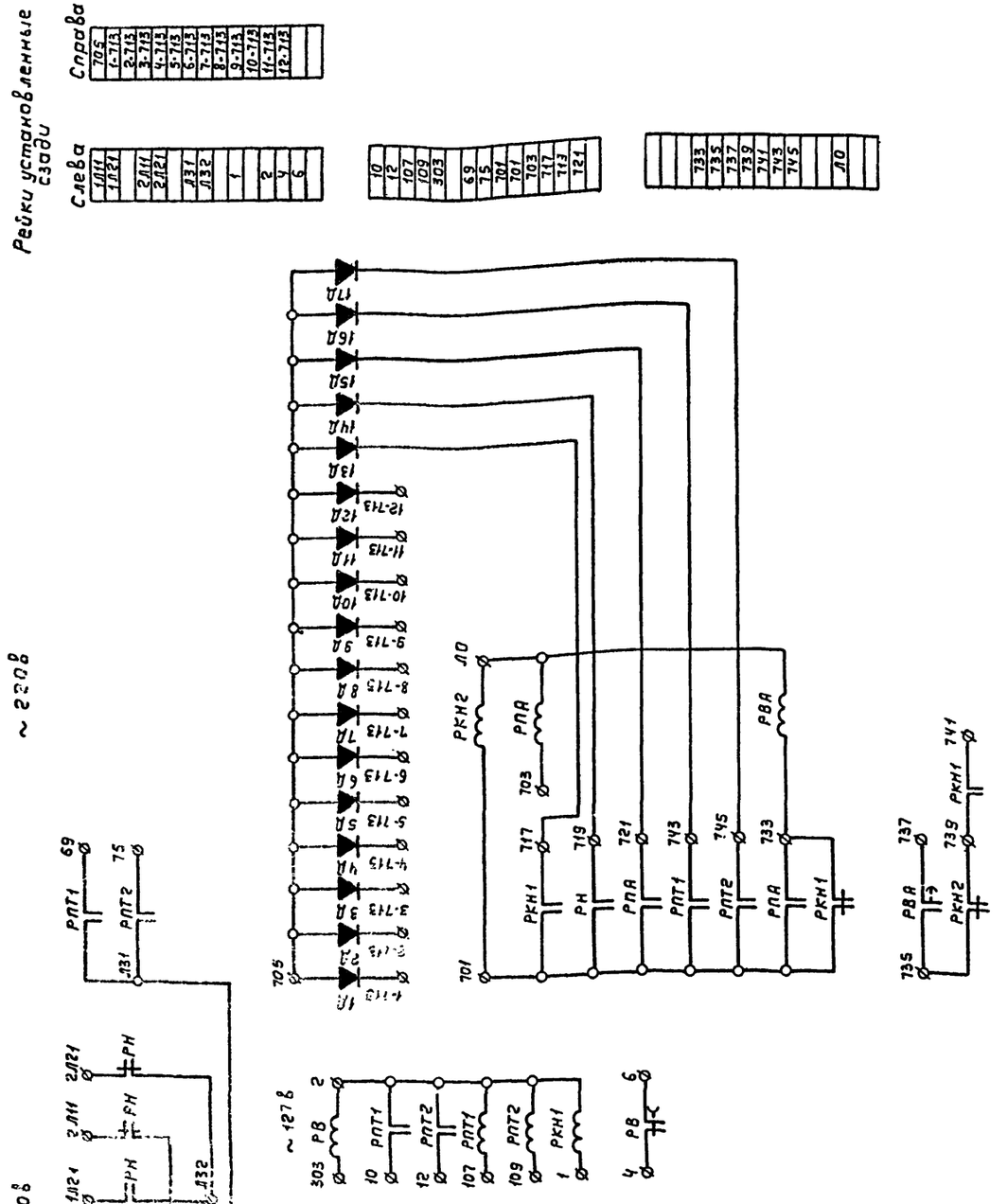

Минмонтажспецстрой СССР ТЯЖПРОМЭЛЕКТРОПРОЕКТ г. Москва 1972г	Задание заводу-изготовителю на комплектные электротехнические устройства.	Типовой проект 901-6-39
Градирни с вентиляторами 18Г25 пленочные и капельные с секциями площадью 16кв.м с деревянным каркасом	3х÷8ми секционные градирни Щит станций управления Щ открытого исполнения с панелью автоматики. Щ, панель 4. Блок управления Схема принципиальная	Альбом XI
		Лист ЭЛ-21-3
Минмонтажспецстрой СССР ТЯЖПРОМЭЛЕКТРОПРОЕКТ г. Москва 1972г	Задание заводу-изготовителю на комплектные электротехнические устройства.	Типовой проект 901-6-39
Градирни с вентиляторами 18Г25 пленочные и капельные с секциями площадью 16кв.м с деревянным каркасом	3х÷8ми секционные градирни. Щит станций управления Щ открытого исполнения с панелью автоматики. Щ, панель 4. Блок управления. Общий вид. Технические данные электрооборудования. Схема принципиальная	Альбом XI
		Лист ЭЛ-21

Нач. или гл. спец. — Диманштейн
Гл. инж. проекта — Рохлин
Руководил — Коновалова
Выполнил — Сабирова
Дата выпуска — март 1972г.

Вид сзади

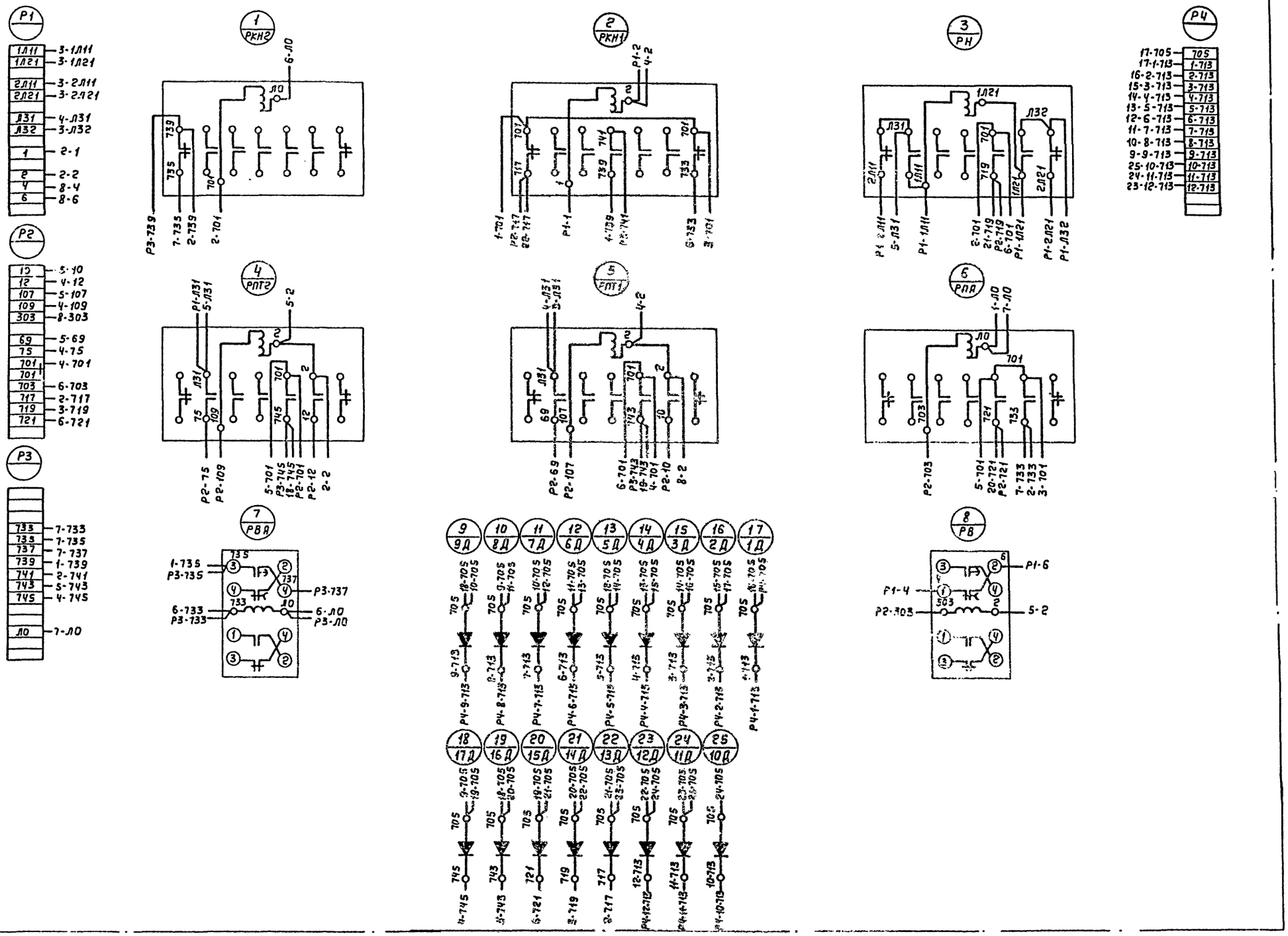

Минмонтажспецстрой СССР ТАЖПРОМЭЛЕКТРОПРОЕКТ г. Москва 1972г	Задание заводу-изготовителю на комплектные электротехнические устройства	Типовой проект 901-6-39
Градирни с вентиляторами ВГ25 башенные и капельные с секциями площадью 16 кв.м. с деревянным каркасом	3Е÷8Е секционные градирни Щит станций управления Щ открытого исполнения с панелью автоматики. Щ, панель Ч. Блок управления. Схема соединений.	Альбом XI
		Лист ЭЛ-22

Гл. инженер проекта — Рохлин
Нач. отдела — Кондратьев
Гл. специалист — Соболева
Дата 8.1.1972 г

Типовой проект 901-6-39 Альбом XI Лист ЭЛ-22 Инв. №

Типовой проект 901-6-39 Альбом XI
Лист ЭЛ-23
Инв. №

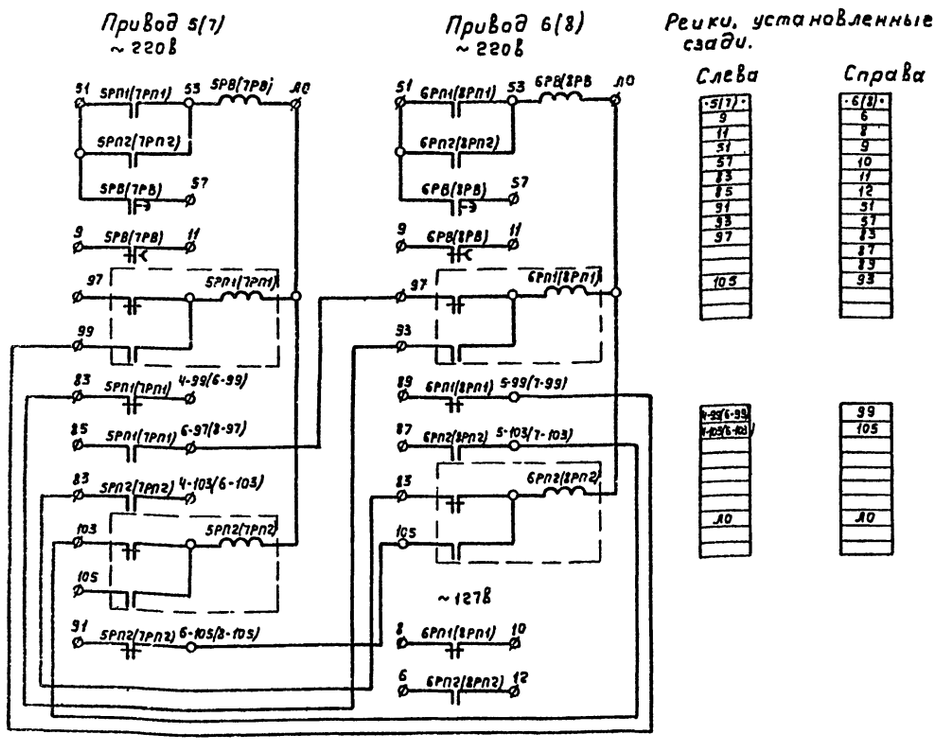

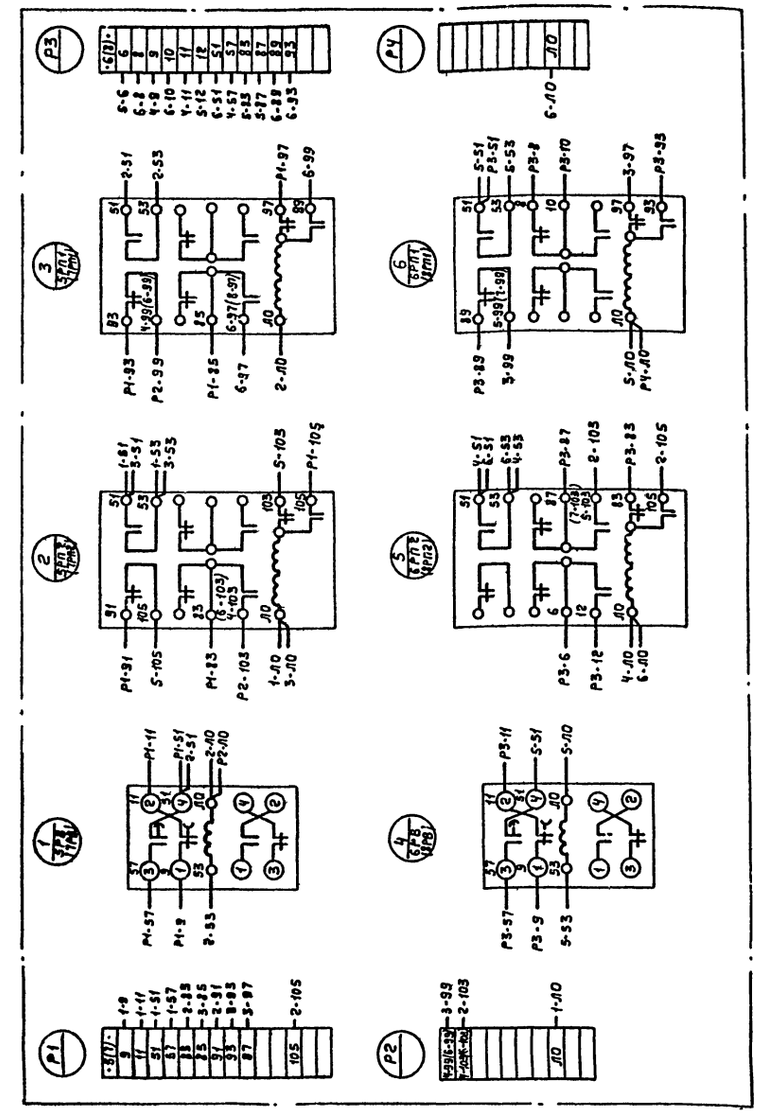

Минмонтажспецстрой СССР ТЯЖПРОМЭЛЕКТРОПРОЕКТ г. Москва 1972г	Задание заводу-изготовителю на комплектные электротехнические устройства	Типовой проект 901-6-39
Градирни с вентиляторами 18Г25 пленочные и капельные с секциями площадью 16кв.м сдеревянным каркасом	6ту и 8му секционные градирни Щит станций управления Щ открытого исполнения с панелью автоматики. Щ. панель 5(1а). Блок управления Схема принципиальная	Альбом XI
		Лист ЭЛ-23-1

Минмонтажспецстрой СССР ТЯЖПРОМЭЛЕКТРОПРОЕКТ г. Москва 1972г	Задание заводу-изготовителю на комплектные электротехнические устройства	Типовой проект 901-6-39
Градирни с вентиляторами 18Г25 пленочные и капельные с секциями площадью 16кв.м сдеревянным каркасом	6ту и 8му секционные градирни Щит станций управления Щ. открытого исполнения с панелью автоматики. Щ. панель 5(1а) Блок управления Схема соединений	Альбом XI
		Лист ЭЛ-23-2

Минмонтажспецстрой СССР ТЯЖПРОМЭЛЕКТРОПРОЕКТ г. Москва 1972г	Задание заводу-изготовителю на комплектные электротехнические устройства	Типовой проект 901-6-39
Градирни с вентиляторами 18Г25 пленочные и капельные с секциями площадью 16кв.м сдеревянным каркасом	6ту и 8му секционные градирни. Щит станций управления Щ. открытого исполнения с панелью автоматики. Щ. панель 5(1а) Блок управления Схема соединений, схема принципиальная	Альбом XI
		Лист ЭЛ-23

Нач. отд. спец. Гл. инж. проекта Руководил Выполнил Дата выпуска
Диманштейн Рохлин Коновалова Сабинова март 1972г

Типовой проект 901-6-39 Альбом XI Лист ЭЛ-24 Инв. №

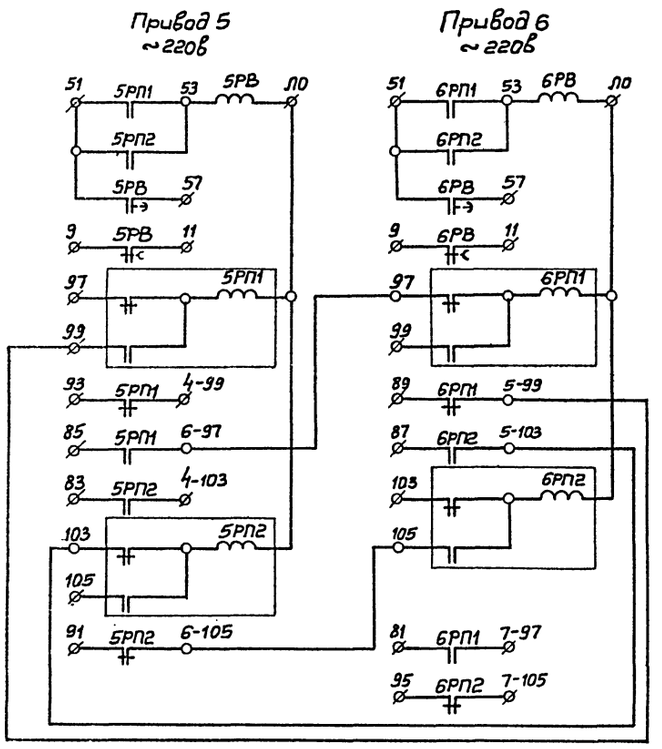

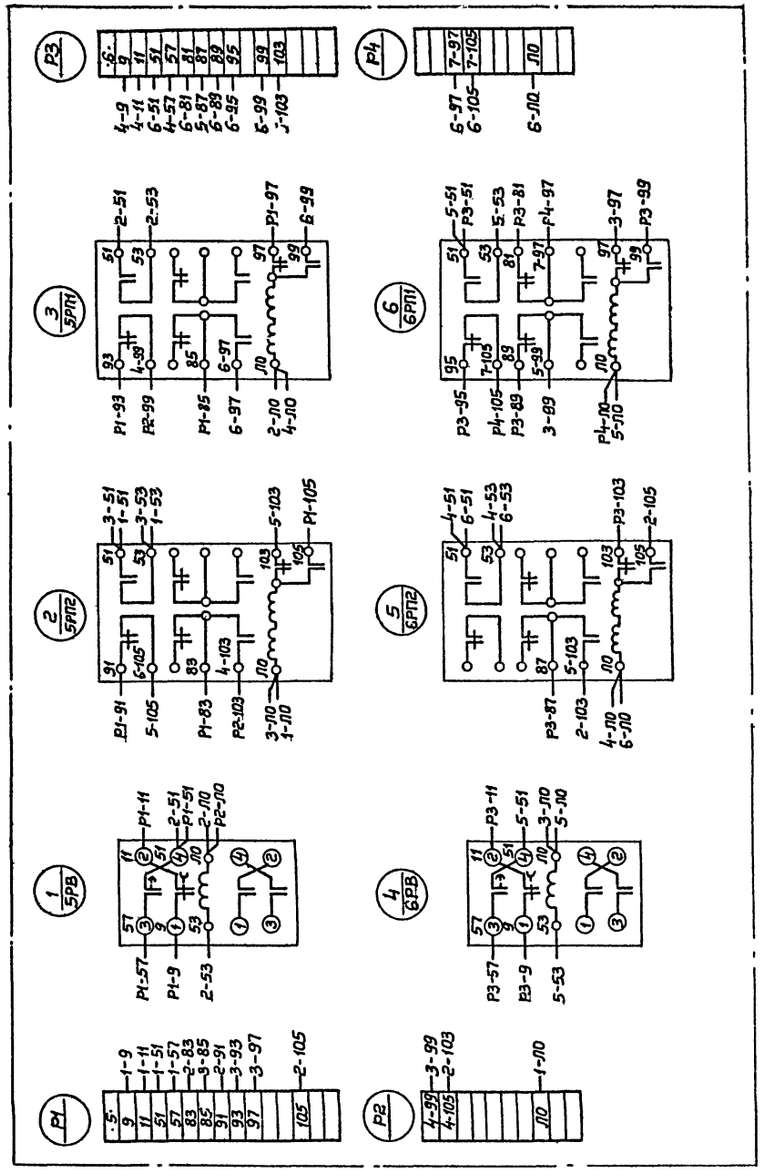

Минмонтажспецстрой СССР ТЯЖПРОМЭЛЕКТРОПРОЕКТ г. Москва 1972г.	Задание заводу-изготовителю на комплектные электротехнические устройства	Типовой проект 901-6-39
Градирни с вентиляторами ВГ25 пленочные и капельные с секциями площадью 16кв.м, с деревянным каркасом.	7-ми, 8-ми секционные градирни. Щит станций управления Щ, открытого исполнения с панелью автоматики. Щ, панель 5. Блок управления. Схема принципиальная	Альбом XI Лист ЭЛ-24-1

Минмонтажспецстрой СССР ТЯЖПРОМЭЛЕКТРОПРОЕКТ г. Москва 1972г.	Задание заводу-изготовителю на комплектные электротехнические устройства	Типовой проект 901-6-39
Градирни с вентиляторами ВГ25 пленочные и капельные с секциями площадью 16кв.м, с деревянным каркасом.	7-ми, 8-ми секционные градирни. Щит станций управления Щ, открытого исполнения с панелью автоматики. Щ, панель 5. Блок управления. Схема соединений.	Альбом XI Лист ЭЛ-24-2
Минмонтажспецстрой СССР ТЯЖПРОМЭЛЕКТРОПРОЕКТ г. Москва 1972г.	Задание заводу-изготовителю на комплектные электротехнические устройства.	Типовой проект 901-6-39
Градирни с вентиляторами ВГ25 пленочные и капельные с секциями площадью 16кв.м, с деревянным каркасом.	7-ми, 8-ми секционные градирни. Щит станций управления Щ, открытого исполнения с панелью автоматики Щ, панель 5. Блок управления Схема соединений, Схема принципиальная.	Альбом XI Лист ЭЛ-24

Нач. или зам. гл.		Дмитриевич	
Гл. инж. проект.		Рохлин	
Руководил		Коновалова	
Выполнил		Сабирова	
Дата выпуска		март 1972 г.	

Инв. № | Лист ЭЛ-25 | Альбом XI

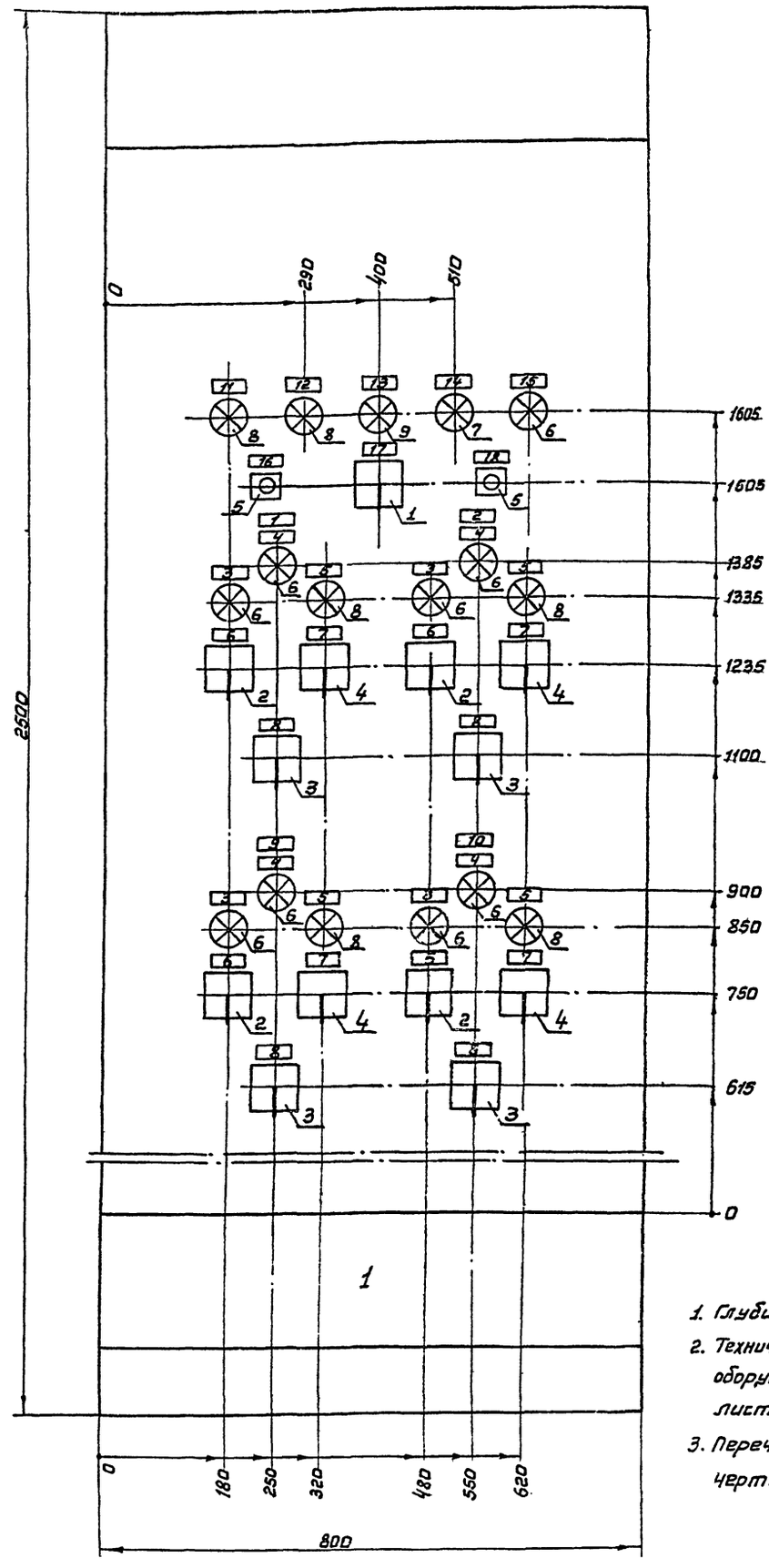

1. Глубина - 600мм
2. Технические данные электрооборудования — черт. лист ЭЛ-26-2
3. Перечень надписей — черт. лист ЭЛ-26-1

Номер секции		1
Надпись на нижнем обрамлении (номера панелей)		1
Надписи на нижнем обрамлении и на карнизе сзади щита (Номера и наименование механизмов)	1ая строка	1 — Вентилятор
	2ая строка	2 — Вентилятор
	3ья строка	3 — Вентилятор
	4ая строка	4 — Вентилятор
Схемы соединений секции щита		черт. лист ЭЛ-27
Принципиальные схемы приводов		

Минмонтажспецстрой СССР
ТЯЖПРОМЭЛЕКТРОПРОЕКТ
г. Москва 1972 г.
Градирни с вентиляторами 1ВГ25. Пленочные и капельные с секциями площадью 16 кв.м с деревянным каркасом

Задание заводу-изготовителю на комплектные электротехнические устройства
3х+4х секционные градирни
Щит управления 1Щ, открытого исполнения с автоматикой
Общий вид

Типовой проект 901-6-39
Альбом XI
Лист ЭЛ-25

12173-11 29

Панель	Надпись	Обозначение по схеме	Место надписи	Текст надписи	Примечание
1	1	—	Табличка	1 - Вентилятор	
	2	—	—"—	2 - Вентилятор	
	3	1÷4ЛВ	—"—	пуск	
	4	1÷4ЛН	—"—	реверс	
	5	1÷4ЛА	—"—	Аварийное отключение	
	6	1÷4ИУ	—"—	Избиратель управления	
			на ключе	Авт. - дист. -0- мест.	
	7	1÷4ИР	Табличка	Избиратель режима-	
	—	—	на ключе	Наз. -0- Вп.	
	8	1÷4КУ	Табличка	Ключ управления	
	—	—	на ключе	Откл. -0- Вкл.	
	9	—	Табличка	3 - Вентилятор	
	10	—	—"—	4 - Вентилятор	
	11	БЛА	—"—	Исчезновение напряжения	
	12	БЛА	—"—	Аварийная температура воды	
	13	ЛКН	—"—	АВР - Питание от источника 1	
	14	ЛТ2	—"—	Температура воды ниже расчетной	
	15	ЛТ1	—"—	Температура воды выше расчетной	
	16	КОС1	—"—	Опробование сигнальных ламп	
	17	ЦП	—"—	Избиратель порядка включения	
	—	—	на ключе	1 — 4 — 0 — 4 — 1	
	18	КОС2	Табличка	Опробование реле аварийной сигнализации	

Минмонтажспецстрой СССР ТЯЖПРОМЭЛЕКТРОПРОЕКТ г. Москва 1972г.	Задание заводу-изготовителю на комплектные электротехнические устройства.	Типовой проект 901-6-39
Градирни с вентиляторами 18Г25 пленочные и капельные с секциями площадью 16 кв.м, с деревянным каркасом.	3х 4х секционные градирни. Щит управления 1Щ, открытого исполнения с автоматикой. Перечень надписей.	Альбом XI
		Лист ЭЛ-26-1

Поз.	Панель	Обозначение по схеме	Наименование	Кол.	Тип	Номинальные данные цепей: Главн. Ц,В	Главн. Г,а	Упр. Ц,В	Данные по заказу и дополнительные технические данные	Примечание
1	1	ЦП	Переключатель универсальный	1	УП5316-с334	—	—	—	с револьверной рукояткой	Толщина панели 5 мм
2		1ИУ÷4ИУ	Переключатель универсальный	4	УП5313-Ф227	—	—	—	с револьверной рукояткой	—"—
3		1КУ÷4КУ	Переключатель управления	4	УП5313-А541	—	—	—	с револьверной рукояткой	—"—
4		1ИР÷4ИР	Переключатель универсальный	4	УП5312-с71	—	—	—	с револьверной рукояткой	—"—
5		КОС1, КОС2	Кнопка управления	2	КЕ011	—	—	—	Исполнение 3	
6		1ЛВ÷4ЛВ 1ЛН÷4ЛН ЛТ1	Лампа сигнальная	9	ЛС-53	—	—	~220	Красный колпачок	
7		ЛТ2	Лампа сигнальная	1	ЛС-53	—	—	~220	Синий колпачок	
8		1ЛА÷6ЛА	Лампа сигнальная	6	ЛС-53	—	—	~220	Желтый колпачок	
9		ЛКН	Лампа сигнальная	1	ЛС-53	—	—	~220	Белый колпачок	
10		ЗВ	Звонок	1	ЗВП220	—	—	~220		

Минмонтажспецстрой СССР ТЯЖПРОМЭЛЕКТРОПРОЕКТ г. Москва 1972г.	Задание заводу-изготовителю на комплектные электротехнические устройства.	Типовой проект 901-6-39
Градирни с вентиляторами 18Г25 пленочные и капельные с секциями площадью 16 кв.м, с деревянным каркасом.	3х 4х секционные градирни. Щит управления 1Щ, открытого исполнения с автоматикой. Технические данные электрооборудования.	Альбом XI
		Лист ЭЛ-26-2
Минмонтажспецстрой СССР ТЯЖПРОМЭЛЕКТРОПРОЕКТ г. Москва 1972г.	Задание заводу-изготовителю на комплектные электротехнические устройства.	Типовой проект 901-6-39
Градирни с вентиляторами 18Г25 пленочные и капельные с секциями площадью 16 кв.м, с деревянным каркасом.	3х 4х секционные градирни. Щит управления 1Щ, открытого исполнения с автоматикой. Перечень надписей. Технические данные электрооборудования.	Альбом XI
		Лист ЭЛ-26

Типовой проект 901-6-39 Альбом XI Лист ЭЛ-26 Инв. №

Нач. отд. Гл. инж. пр. Гл. спец. Нач. сект. Гл. инж. проекта Разраб. Разраб. Разраб.

Типовой проект
901-6-39
Альбом XI
Лист
ЭЛ-27
Инв. №

Вид сзади

Начальник спец. отд. — Динкштейн
Гл. инж. проекта — Рохлин
Руководил — Коновалова
Выполнил — Собурова
Дата — Москва 1972г.

Минмонтажспецстрой СССР ТЯЖПРОМЭЛЕКТРОПРОЕКТ г. Москва 1972г	Задание заводу-изготовителю на комплектные электротехнические устройства	Типовой проект 901-6-39
Градирни с вентиляторами 18ГВ25 пленочные и капельные с секциями площадью 16 кв.м с деревянным каркасом	3-х, 4-х секционные градирни. Щит управления 1Щ открытого исполнения с автоматикой. Схема соединений	Альбом XI
		Лист ЭЛ-27

Типовой проект 901-6-39 Альбом XI
Лист ЭЛ-28
Инв. №

Вид спереди
М1:10

Дверь шкафа панели 1а

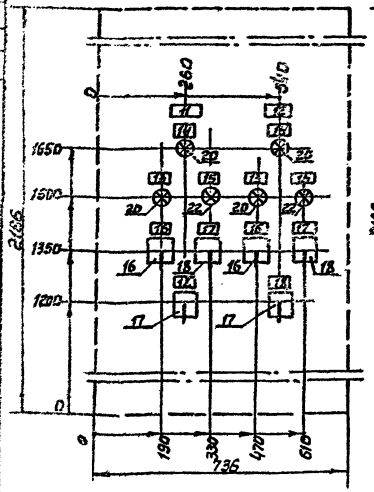

Дверь шкафа панели 1

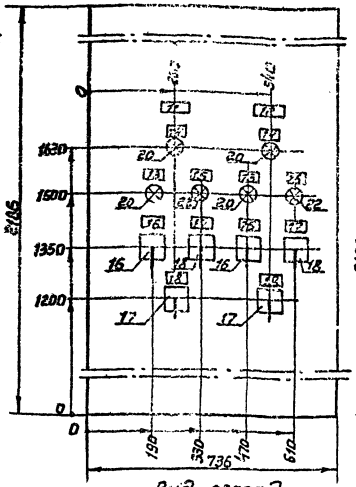

Дверь шкафа панели 3

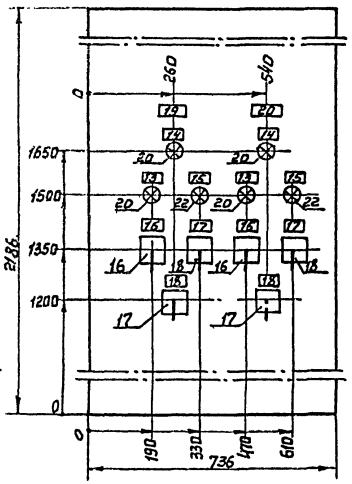

Дверь шкафа панели 4

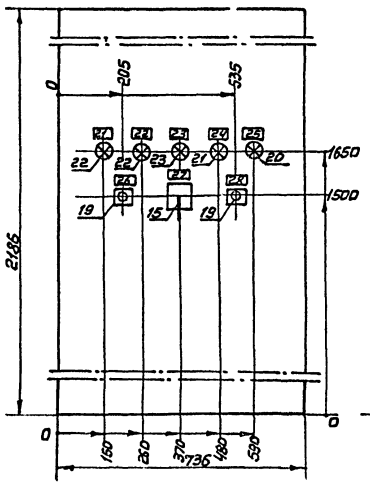

Дверь шкафа панели 5

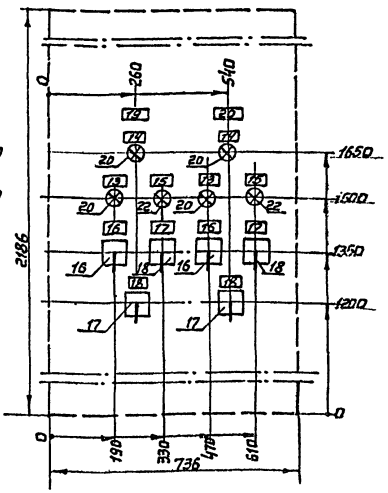

Вид спереди
(двери не показаны)

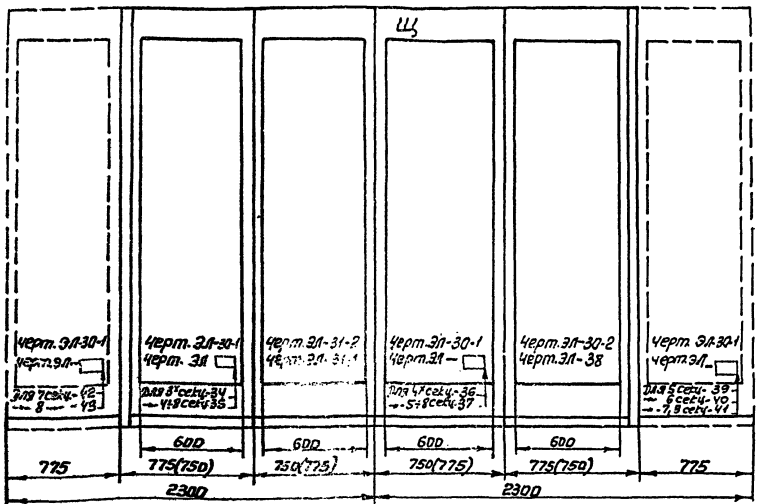

Вид сверху
М1:50

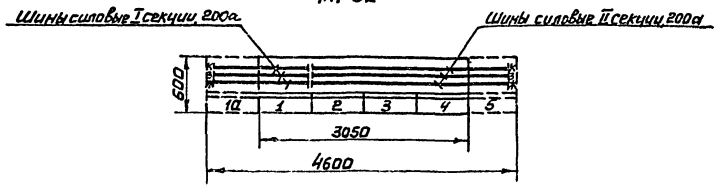

1. Технические данные электрооборудования чертеж лист ЭЛ-29-1
2. Перечень надписей чертеж лист ЭЛ-29-2
3. Пунктирной линией показано расширение градирни до 8 секций

Номер секции		1а	1	2	3	4	5
Надписи на верхнем обрезе (номера и наименование механизмов)	1й строки			Для 2-х секц. с автоматом			
	2й строки	7-Вентилятор	1-Вентилятор	Для 3-х секц. с автоматом	2-Вентилятор	Автоматы цепей управления	5-Вентилятор
	3й строки	8-Вентилятор	3-Вентилятор	Для 4-х секц. с автоматом	4-Вентилятор		6-Вентилятор
	4й строки			Резерв			
Цепь сигнальной секции щита							
Провод заземления всех приводов							

Минмонтажспецстрой СССР ТЯЖЭЛЕКТРОПРОЕКТ г. Москва 1972г	Задание заводу-изготовителю на комплектные электротехнические устройства	Типовой проект 901-6-39	
Градирни с вентиляторами 1ВГ25, пленочные и капельные с секциями площадью 16 кв.м и с деревянным каркасом	3х и 4х секционные градирни. Щит станций управления Щ шкафного исполнения с панелью автоматики. Общий вид.	Альбом XI	
		Лист ЭЛ-28	

Поз.	Панель	Обознач. по схеме	Наименование	Кол.	Тип	Комп. данные цепей: Главной V, в	Главной I, а	Упр. V, в	Данные по заказу дополнительные технические данные	Примечание
1	1,3		Блок управления	4	РУ5401-13В2Г	~380	40	~220	Расцепители комбинированные 50А кратность отсечки 8 нагрев эл. 32А	
2	2		Блок ввода	2	РУ8002-43У0	~380	200	—	Расцепители комбинированные: 1ВС-200А 2ВС-150А	
3	4		Блок управления	2	РУ8003-13Б0	~380	50	—	Расцепители комбинированные: 5ВС-6ВС-25А 4ВС-20А; 7ВС-3ВС-6,4А	
4	1,3, 4	1РА÷4РА 1РС÷4РС РКН2,РЛ2	Магнитный пускатель	10	ПМЕ111	—	—	~220	Гл. 3з б/к 2з, 2р	
5	1,3	1РП1÷4РП1 1РП2÷4РП2	Реле промежуточное 2х позиционное	8	РП12	—	—	~220	1з, 1р, 1п	Переднее присоединение
6	4	РН	Магнитный	1	ПМЕ111	~380	—	—	Гл. 3з б/к 2з, 2р	
7	4	РП71, РП72, РКН1	пускатель	3	ПМЕ111	—	—	~127	Гл. 3з б/к 2з, 2р	
8	4	РВ, РВА	Реле Времени	2	РВП2 исполнение 2	—	—	—	1з, 1р с выдержкой времени 0,4÷180сек	РВ~127в РВА-220в
9	1,3	1РВ÷4РВ	Реле Времени	4	РВП2 исполнен. 2	—	—	~220	1з с выдержкой времени 0,4÷180сек	
10	4	КЭП	Командный электропневматический прибор	1	КЭП-12У	—	—	~127	С соленоидом	
11	4	Тр	Трансформатор	1	ТБС2--0,16	—	—	—	380/127, 0,16 ква	
12	4	Р	Рубильник	1	Р-21	~500	100	—	2х полюсный	Переднее присоед.
13	4	1П, 2П	Предохранитель	4	ПРС-6	~380	6,3	—	Плавкая вставка 2А	Переднее присоед.
14	4	1Д÷17Д	Диод кремниевый	17	Д226-Б	—	—	—	Еобр-400в Iвыпр.-300МА	
15	4	ИП	Переключатель универсальный	1	УП5316-С334	—	—	—	С револьверной рукояткой	
16	1,3	1ИУ÷4ИУ	переключатель универсальный	4	УП5313-Ф227	—	—	—	С револьверной рукояткой	
17	1,3	1КУ÷4КУ	переключатель универсальный	4	УП53131-А541	—	—	—	С револьверной рукояткой	
18	1,3	1ИР÷4ИР	переключатель универсальный	4	УП5312-С71	—	—	—	С револьверной рукояткой	
19	4	КОС1, КОС2	Кнопка управления	2	КЕ011	—	—	—	Исполнение 3	
20	1,3, 4	1ЛВ÷4ЛВ 1ЛН÷4ЛН ЛТ1	Лампа сигнальная	9	ЛС-53	—	—	~220	Красный колпачок	
21	4	ЛТ2	Лампа сигнальная	1	ЛС-53	—	—	~220	Синий колпачок	
22	1,2, 3,4	1ЛА÷4ЛА 1ЛЯ÷4ЛЯ	Лампа сигнальная	6	ЛС-53	—	—	~220	Желтый колпачок	
23	4	ЛКН	Лампа сигнальная	1	ЛС-53	—	—	~220	Белый колпачок	
24	4	ЗВ	Звонок	1	ЗВП-220	—	—	~220		

Панель	Надпись	Обознач. по схеме	Место надписи	Текст надписи	Примечание
2	1	1ВС	Табличка	Ввод №1 ~380/220в	
	2	2ВС	—"—	Секционный автомат	
	3	1ВС	—"—	Ввод №2 ~380/220в	
	4	2ВС	—"—	Резерв	
4	5	1ВС	—"—	Цепи управления питание от секции №I	
	6	2ВС	—"—	Цепи управления питание от секции №II	
	7	3ВС	—"—	Цепи сигнализации	
	8	4ВС	—"—	Электрическое освещение	
	9	5ВС	—"—	Резерв	
	10	6ВС	—"—	Резерв	
Дверь шкафов №№1,3	11	—	—"—	1-Вентилятор	
	12	—	—"—	3-Вентилятор	
	13	1ЛВ÷4ЛВ	—"—	Пуск	
	14	1ЛН÷4ЛН	—"—	Реверс	
	15	1ЛА÷4ЛА	—"—	Аварийное отключение	
	16	1ИУ÷4ИУ	—"—	Избиратель управления	
			на ключе	Авт.дист. — О — мест.	
	17	1ИР÷4ИР	Табличка	Избиратель режима	
			на ключе	Наз. — О — Вп.	
	18	1КУ÷4КУ	Табличка	Ключ управления	
	—	—	на ключе	Отк. — О — Вкл.	
	19	—	Табличка	2-Вентилятор	
	20	—	—"—	4-Вентилятор	
Дверь шкафа №4	21	5ЛА	—"—	Исчезновение напряжения	
	22	6ЛА	—"—	Аварийная температура воды	
	23	ЛКН	—"—	АВР-питание от секции I	
	24	ЛТ2	—"—	Температура воды ниже расчетной	
	25	ЛТ1	—"—	Температура воды выше расчетной	
	26	КОС1	—"—	Опробование сигнальных ламп	
	27	ИП	—"—	Избиратель порядка включения	
	—		на ключе	1 → 4 — О — 4 → 1	
	28	КОС2	Табличка	Опробование реле аварийной сигнализации	

Минмонтажспецстрой СССР ТЯЖПРОМЭЛЕКТРОПРОЕКТ г. Москва 1972г	Задание заводу-изготовителю на комплектные электротехнические устройства
Градирни с вентиляторами 1ВГ25. пленочные и капельные с секциями площадью 16кВм с деревянным каркасом	3х4х секционные градирни Щит станций управления Щ шкафного исполнения с панелью автоматики. Перечень надписей

Типовой проект	901-6-39
Альбом	XI
Лист	ЭЛ-29-2

Минмонтажспецстрой СССР ТЯЖПРОМЭЛЕКТРОПРОЕКТ г. Москва 1972г	Задание заводу-изготовителю на комплектные электротехнические устройства
Градирни с вентиляторами 1ВГ25. пленочные и капельные с секциями площадью 16кВм с деревянным каркасом	3х4х секционные градирни Щит станций управления Щ шкафного исполнения с панелью автоматики. Технические данные электрооборудования. Перечень надписей.

Типовой проект	901-6-39
Альбом	XI
Лист	ЭЛ-29

Минмонтажспецстрой СССР ТЯЖПРОМЭЛЕКТРОПРОЕКТ г. Москва 1972г	Задание заводу-изготовителю на комплектные электротехнические устройства
Градирни с вентиляторами 1ВГ25. пленочные и капельные с секциями площадью 16кВм с деревянным каркасом	3х4х секционные градирни Щит станций управления Щ шкафного исполнения с панелью автоматики. Технические данные электрооборудования

Типовой проект	901-6-39
Альбом	XI
Лист	ЭЛ-29-1

Типовой проект 901-6-39 Альбом XI Лист ЭЛ-29 Инв.№

Гл. инж. пр. Аминтаев
Гл. инж. Гражкин
Рук. ком. Кононенко
Выполнил Стульба
Дата выпуска март 1972г

Типовой проект 901-6-39 Альбом XI
Лист ЭЛ-30
Инв.№

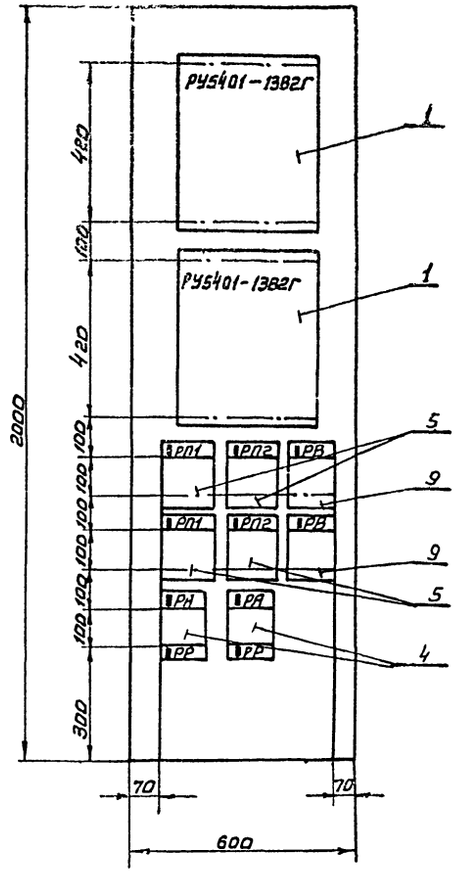

1. Технические данные электрооборудования черт. лист ЭЛ-29-1

Минмонтажспецстрой СССР ТЯЖПРОМЭЛЕКТРОПРОЕКТ г. Москва 1972г	Задание заводу-изготовителю на комплектные электротехнические устройства	Типовой проект 901-6-39
Градирни с вентиляторами 1ВГ25, пленочные и капельные с секциями площадью 16кв.м с деревянным каркасом	3х÷8му секционные градирни. Щит станций управления Щ. Шкафного исполнения с панелью автоматики Щ, панель 1а, 1, 3, 6.	Альбом XI
		Лист ЭЛ-30-1

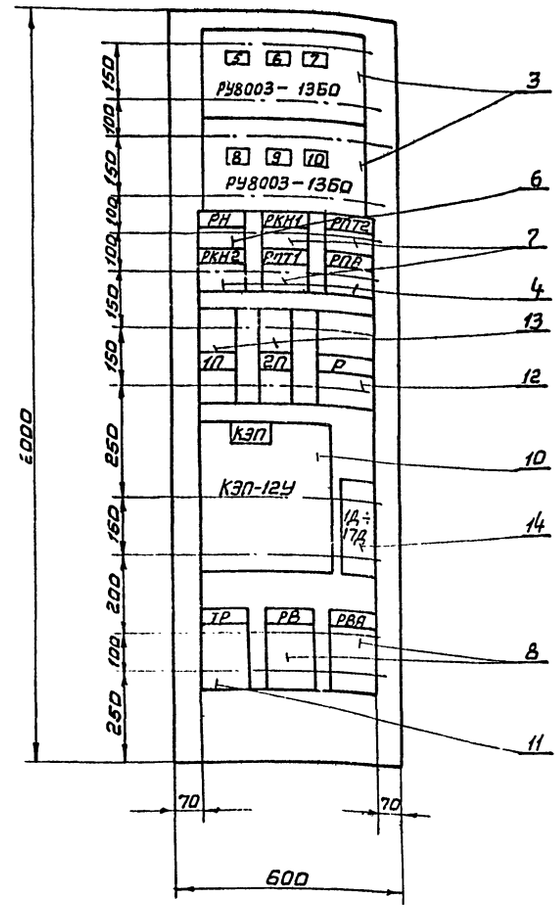

1. Технические данные электрооборудования - черт. лист ЭЛ-29-1
2. Схема соединений черт. лист ЭЛ-38

Минмонтажспецстрой СССР ТЯЖПРОМЭЛЕКТРОПРОЕКТ г. Москва 1972г	Задание заводу-изготовителю на комплектные электротехнические устройства	Типовой проект 901-6-39
Градирни с вентиляторами 1ВГ25, пленочные и капельные с секциями площадью 16кв.м с деревянным каркасом	3х÷8му секционные градирни Щит станций управления Щ Шкафного исполнения с панелью автоматики. Щ, панель 4. Общий вид	Альбом XI
		Лист ЭЛ-30-2
Минмонтажспецстрой СССР ТЯЖПРОМЭЛЕКТРОПРОЕКТ г. Москва 1972г	Задание заводу-изготовителю на комплектные электротехнические устройства	Типовой проект 901-6-39
Градирни с вентиляторами 1ВГ25, пленочные и капельные с секциями площадью 16кв.м с деревянным каркасом	3х÷8му секционные градирни Щит станций управления Щ Шкафного исполнения с панелью автоматики. Щ, панели 1а, 1, 3, 5. Щ, панель 4. Общий вид.	Альбом XI
		Лист ЭЛ-30

Гл. инж. пр. Руководил Выполнил Дата выпуска март 1972г
Диманштейн Рохлин Коновалова Стулова

Типовой проект 901-6-39 Альбом Лист ЭЛ-31 Инв.№

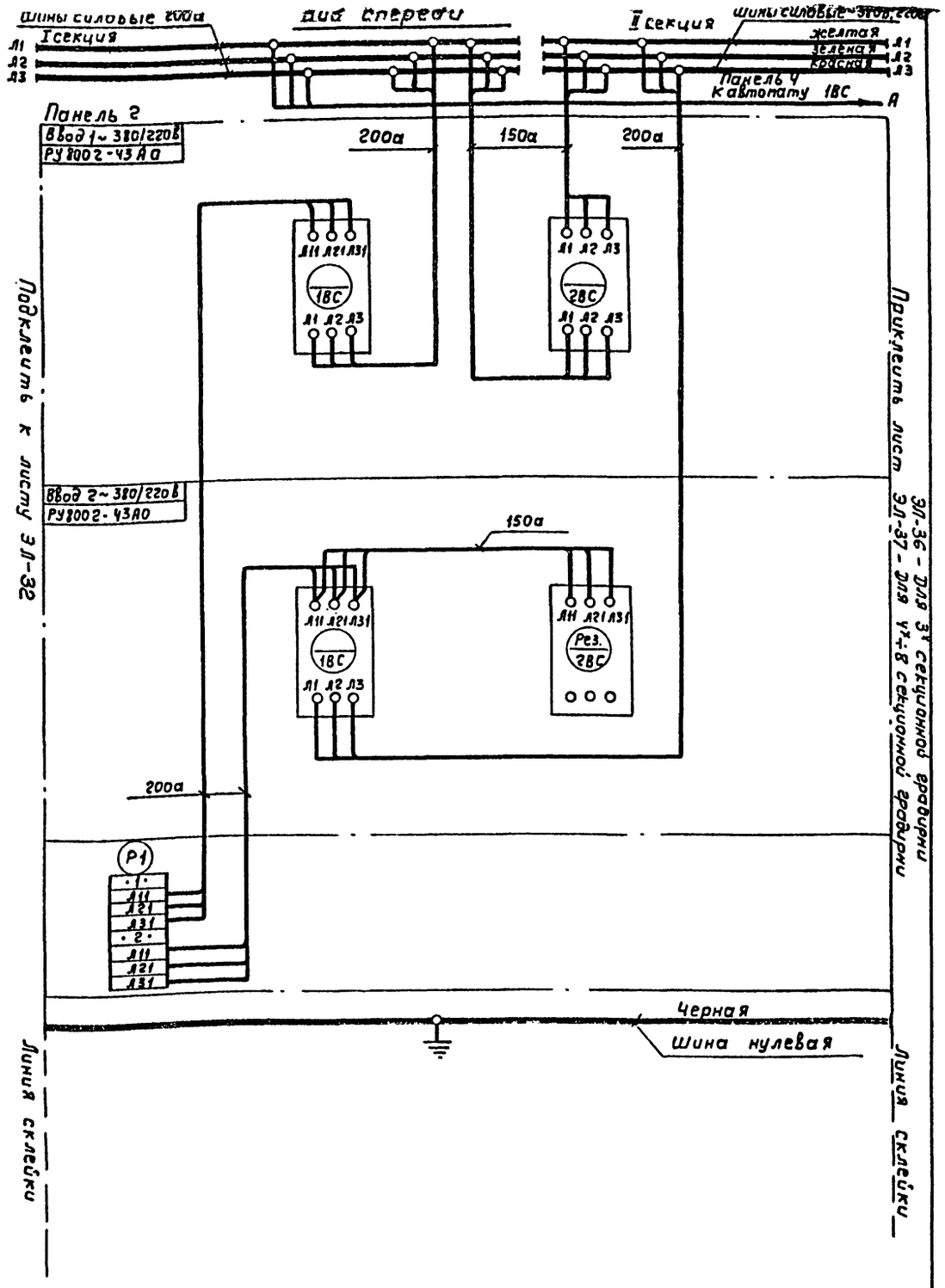

Нач. шиф. гр. сект.		Динамштейн
Гл. инж. проекта		Рохлин
Руководил		Коновалова
Выполнил		Стилова
Дата выпуска		май 1972г

Минмонтажспецстрой СССР ТЯЖПРОМЭЛЕКТРОПРОЕКТ г. Москва 1972г	Задание заводу изготовителю на комплектные электротехнические устройства	Типовой проект 901-6-39
Градирня с вентиляторами 18ГС5, пленочные и капельные с секциями площадью 16кв.м с деревянным каркасом	3х÷8ми секционные градирни Щит станций управления, Щ Шкафного исполнения с панелью автоматики. Щ, панель 2. Схема соединений	Альбом XI
		Лист ЭЛ-31-1

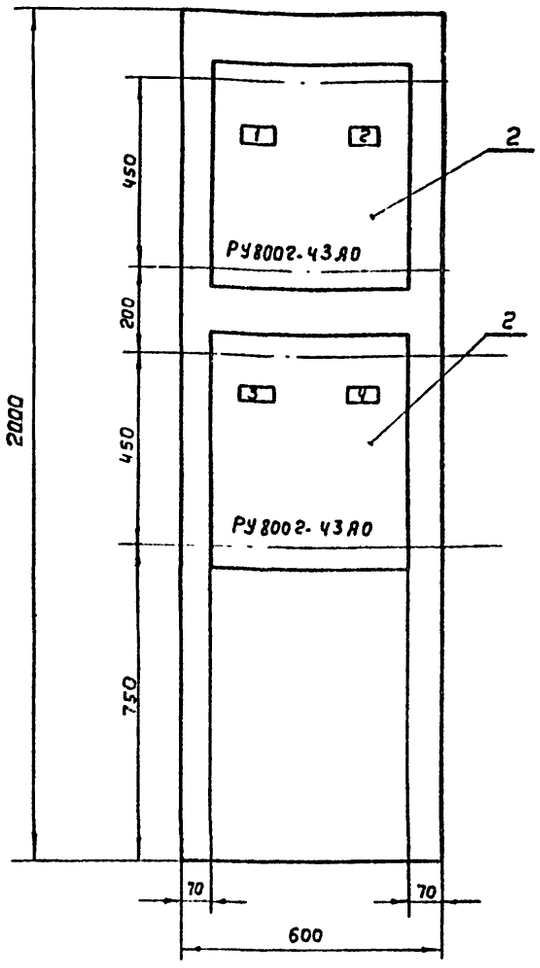

1. Технические данные электрооборудования черт. ЭЛ-29-1
2. Схема соединений черт. ЭЛ.-31-1

Минмонтажспецстрой СССР ТЯЖПРОМЭЛЕКТРОПРОЕКТ г. Москва 1972г	Задание заводу изготовителю на комплектные электротехнические устройства	Типовой проект 901-6-39
Градирни с вентиляторами 18ГС5, пленочные и капельные ссекциями площадью 16кв.м. сдеревянным каркасом	3х÷8ми секционные градирни Щит станций управления, щ. шкафного исполнения с панелью автоматики. Щ. панель 2. Общий вид	Альбом XI
		Лист ЭЛ-31-2
Минмонтажспецстрой СССР ТЯЖПРОМЭЛЕКТРОПРОЕКТ г. Москва 1972г	Задание заводу изготовителю на комплектные электротехнические устройства	Типовой проект 901-6-39
Градирни с вентиляторами 18ГС5, пленочные и капельные с секциями площадью 16кв.м с деревянным каркасом	3х÷8ми секционные градирни. Щит станций управления, Щ, шкафного исполнения с панелью автоматики. Щ, панель 2. Общий вид Схема соединений	Альбом XI
		Лист ЭЛ-31

Нач или гл. сл		Диманштейн			
Гл. инж. пр		Рохлин			
Руководил		Коновалова			
Выполнил		Стулова			
Дата выпуска		март 1972 г.			

Типовой проект 901-6-39 Альбом XI Лист ЭЛ-32 Инв. №

Дверь шкафа панели 1(3,5,1а)

Вид сзади

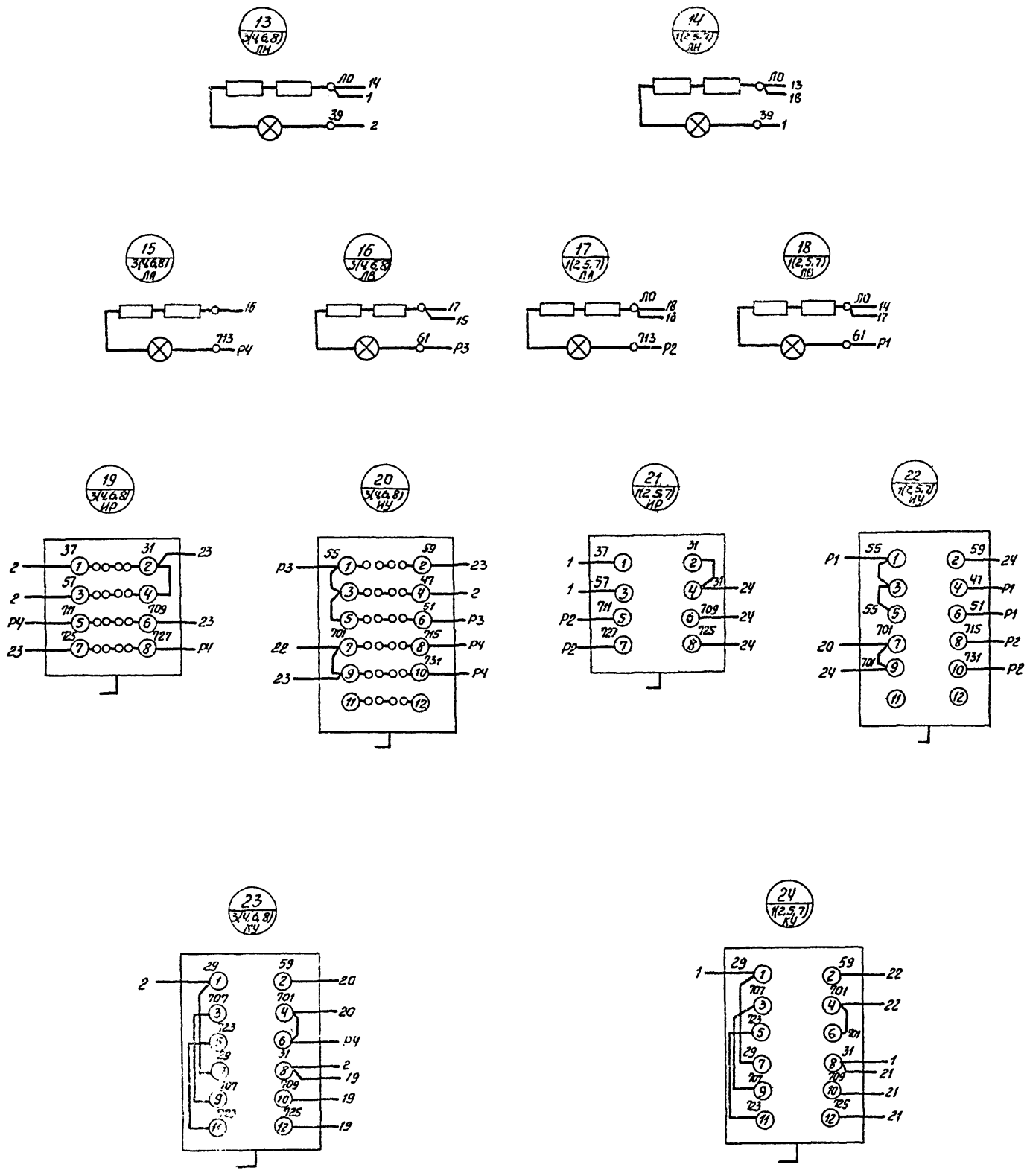

Приклеить лист ЭЛ-31 (ЭЛ-38, ЭЛ-34, ЭЛ-35)

Подклеить к листу ЭЛ-34, ЭЛ-35, ЭЛ-36, ЭЛ-37, ЭЛ-39, ЭЛ-40, ЭЛ-41, ЭЛ-42, ЭЛ-43.

Линия склейки

Линия склейки

35

Министерство спецстроя СССР
ТЯЖПРОМЭЛЕКТРОПРОЕКТ
г. Москва 1972 г.

Задание заводу-изготовителю на комплектные электротехнические устройства

3-8-ми секционные градирни. Щит станций управления, Щ. Шкафная исполнения с панелью автоматики. Дверь шкафа панели 1(3,5,1а). Схема соединений.

Продукции с вентиляторами 1В25 Тленочные и котельные с секциями площадью 16 кв.м с деревянным каркасом

Типовой проект 901-6-39 Альбом XI Лист ЭЛ-32

12173-11 36

Нач. или гл. сп.		Диманштейн
Гл. инж. пр.		Рохлин
Руководил		Коновалова
Выполнил		Стулова
Дата	Выпуска март 1972	

Типовой проект 901-6-39 Альбом XI
Лист ЭЛ-33
Инв. №

Дверь шкафа панели 4

Вид сзади

Приклеить лист ЭЛ-39 - 5ти секц. градирни
ЭЛ-40 - 6ти секц. градирни
ЭЛ-41 - 7ми, 8ми секц. градирни

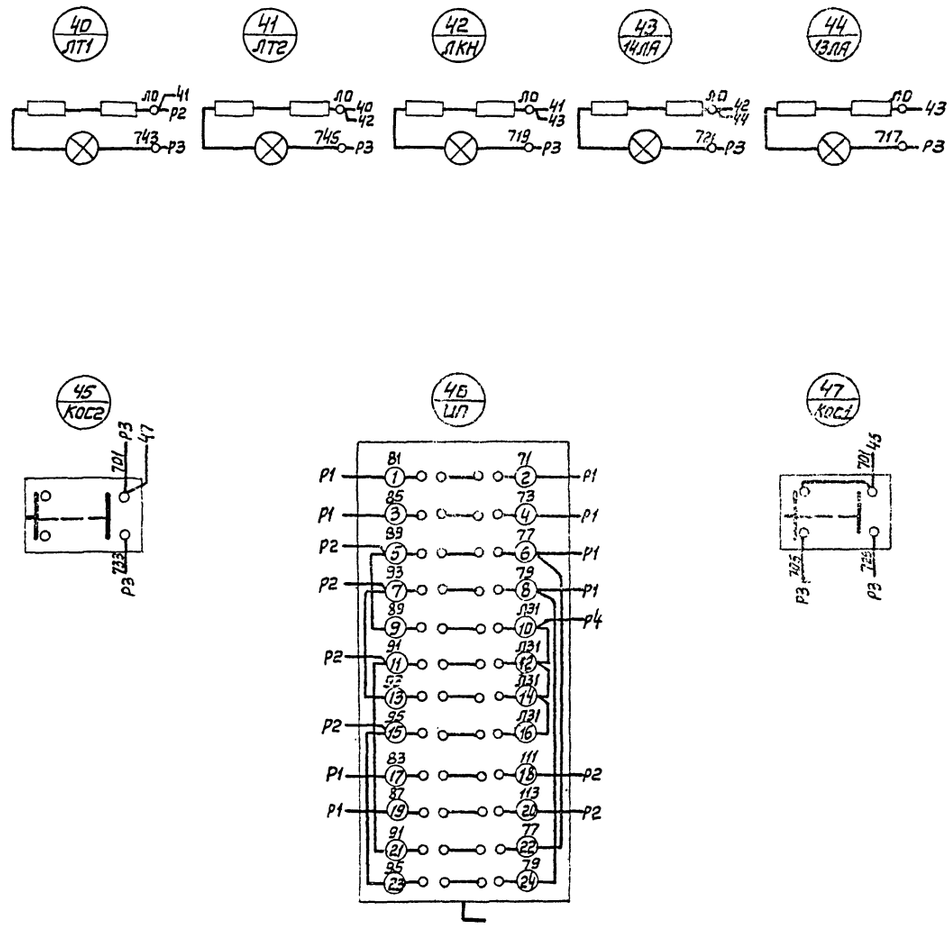

Подклеить к листу ЭЛ-38

Линия обреза

Линия склейки

Минмонтажспецстрой СССР
ТЯЖПРОМЭЛЕКТРОПРОЕКТ
г. Москва 1972

Градирни с вентиляторами 18Г25, пленочные и капельные с секциями площадью 16 кв.м. с деревянным каркасом

Задание заводу-изготовителю на комплектные электрод. технические устройства
3х-8ми секционные градирни
Щит станций управления Щ.
Шкафного исполнения с панелью автоматики.
Дверь шкафа панели 4.
Схема соединений.

Типовой проект 901-6-39
Альбом XI
Лист ЭЛ-33

12173-11 37

36

Нач. или гл. сп.		Диманштейн
Гл. инж. пр.		Рохлин
Руководил		Коновалова
Выполнил		Стулова
Дата выпуска		март 1972 г.

Типовой проект 901-6-39 Альбом XI лист ЭЛ-34 инв. №

Iсекция шин

Вид спереди

Шины силовые ~380 в; 200 а

красная
зеленая
желтая

Панель 1

РУ5401-13В2Г

РУ5401-13В2Г

40а

Приклеить лист ЭЛ-30

Линия обреза

Линия склейки

черная

шина нулевая

Минмонтажспецстрой СССР
ТЯЖПРОМЭЛЕКТРОПРОЕКТ
г. Москва 1972 г.

Градирни с вентиляторами 1В125, пленочные и капельные с секциями площадью 1В1В, с деревянным каркасом.

Задание заводу-изготовителю на комплектные электротехнические устройства

3-й секционные градирни. Щит станций управления, Щ. Шкафного исполнения с панелью автоматики Щ. Панель 1. Схема соединений

Типовой проект 901-6-39

Альбом X

Лист ЭЛ-34

12173-11 38

37

Нач. или гл. сп.		Диманштейн	
Гл. инж. пр.		Рохлин	
Руководил		Коновалова	
Выполнил		Стулова	
Дата	Выпуска март 1972 г.		

Типовой проект 901-6-39 Альбом XI
Лист ЭЛ-35
Инв. №

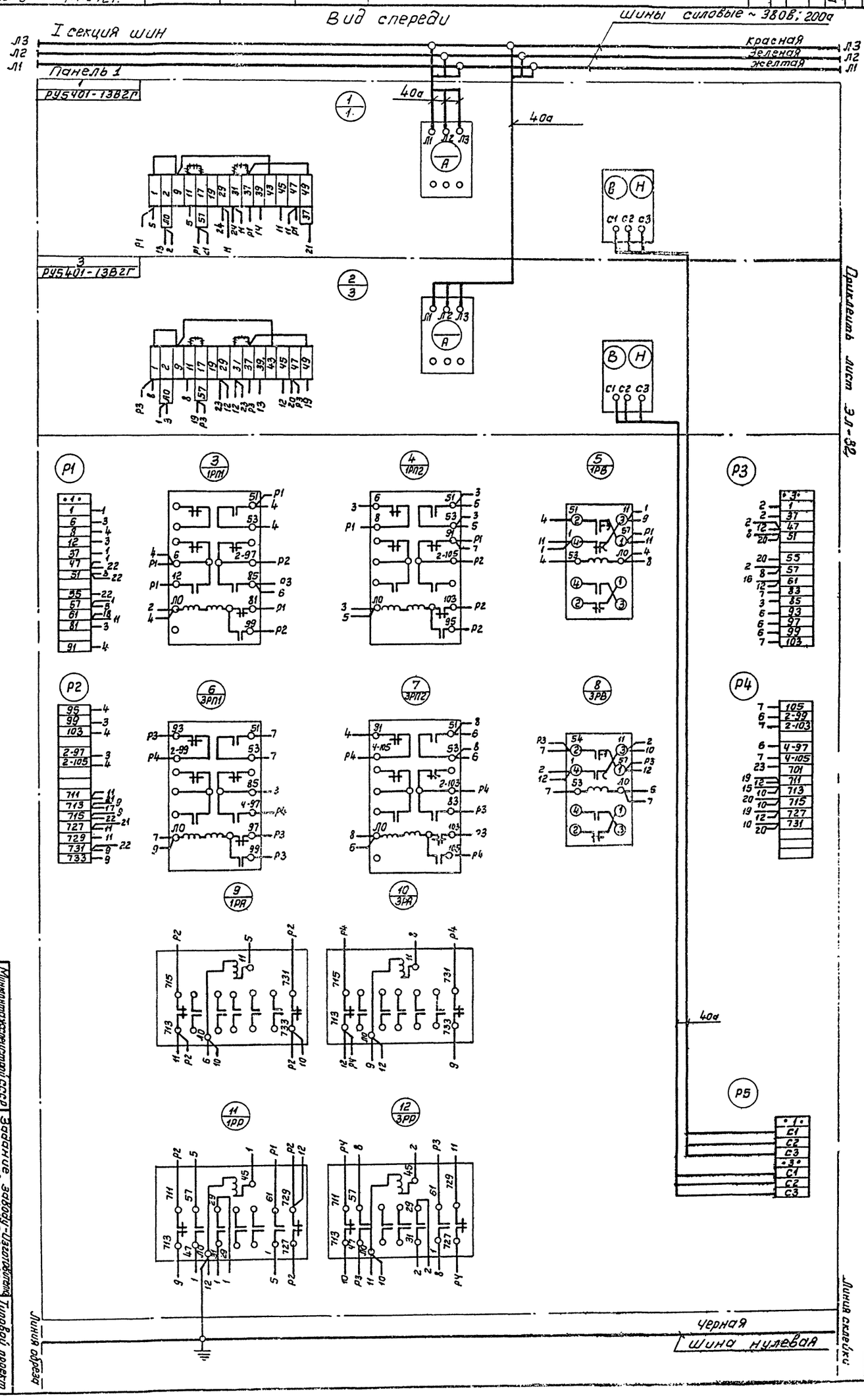

Минмонтажспецстрой СССР
ТЯЖПРОМЭЛЕКТРОПРОЕКТ
г. Москва 1972 г.
Гродирни с вентиляторами 1В1Р25, пленочные и капельные. Сеекциями площадью 16 кв.м. с деревянным каркасом.

Задание заводу-изготовителю на комплектные электротехнические устройства
4х-8мм секционные гродирни
Щит станций управления Щ, шкафного исполнения с панелью автоматики Щ, Панель 1. Схема соединений

Типовой проект 901-6-39
Альбом XI
Лист ЭЛ-35

12173-11 39

38

Нач.шлигл.сп.		Диманштейн	
Гл. инж. пр.		Рэклин	
Руководил		Коновалова	
Выполнил		Стулова	
Дата выпуска		март 1972	

Типовой проект 901-6-39 Альбом XI

Лист ЭЛ-36

Инв. N

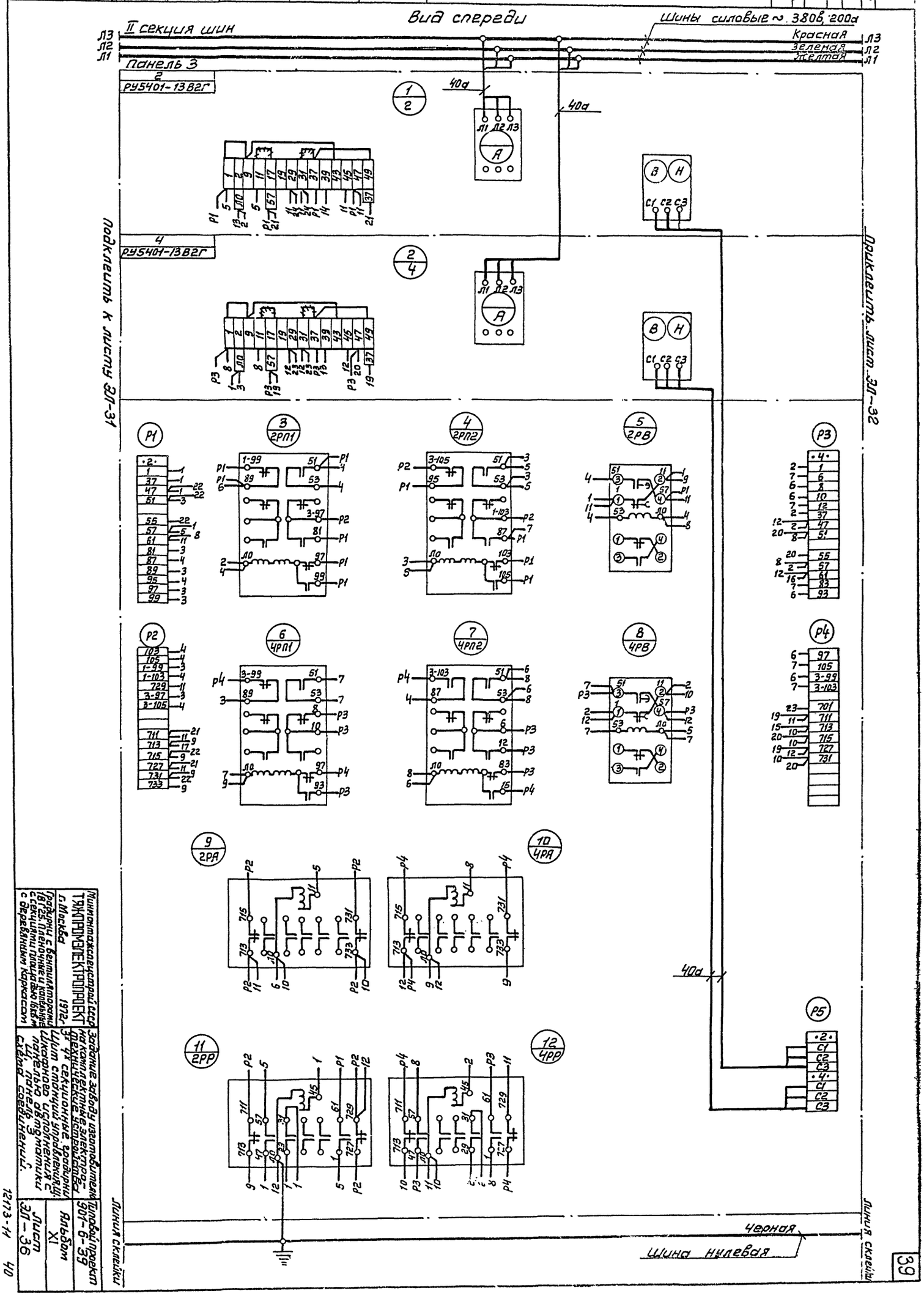

Минмонтажспецстрой СССР
ТЯЖПРОМЭЛЕКТРОПРОЕКТ
г. Москва 1972 г.

Гладирни с вентиляторами 18Г25. Пленочные и капельные с секциями площадью 16 кв.м с деревянным каркасом

Задание заводу изготовителю на комплектные электротехнические устройства
3х 4х секционные. Гладирни
Щит станций управления Щ.
Исполнение с панелью автоматики
Щ. панель 3
схема соединений.

Типовой проект 901-6-39

Альбом XI

Лист ЭЛ-36

12173-11 40

39

Нач. или гл. сп.		Диманштейн	
Гл. инж. пр.		Рохлин	
Руководил		Кановалова	
Выполнил		Стулова	
Дата выпуска		март 1972 г	

Типовой проект 901-6-39 Альбом XI
Лист ЭЛ-37
Инв. №

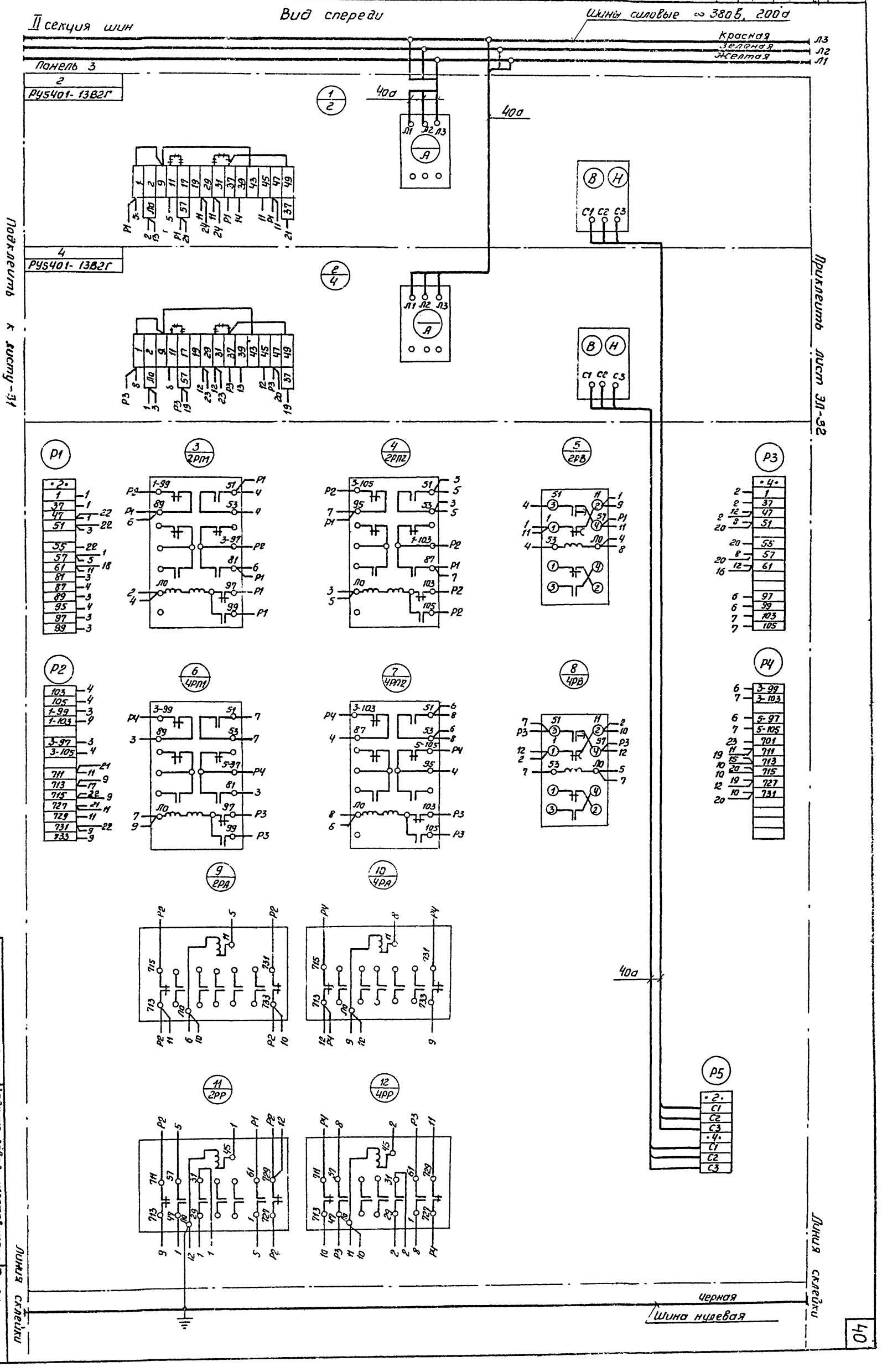

Минконтажспецстрой СССР
ТЯЖПРОМЭЛЕКТРОПРОЕКТ
г. Москва 1972
Радиусы с вентиляторами 18Г25, плексивные и капельные с секциями площадью 16кв.м. с деревянным каркасом

Задание заводу-изготовителю на комплектные электротехнические устройства
5 тип: 8 секционные градирни. Щит станций управления Щ. Шкафного исполнения с панелью автоматики. Щ. панель 3. Схема соединений

Типовой проект 901-6-39
Альбом XI
Лист ЭЛ-37

12173-11 41

40

Гл. инж. пр.		Рохлин
Руководил		Коновалова
Выполнил		Стулова
Дата выпуска	март	1972 г.

Типовой проект 901-6-39 Альбом XI

Лист ЭЛ-38

Инв. №

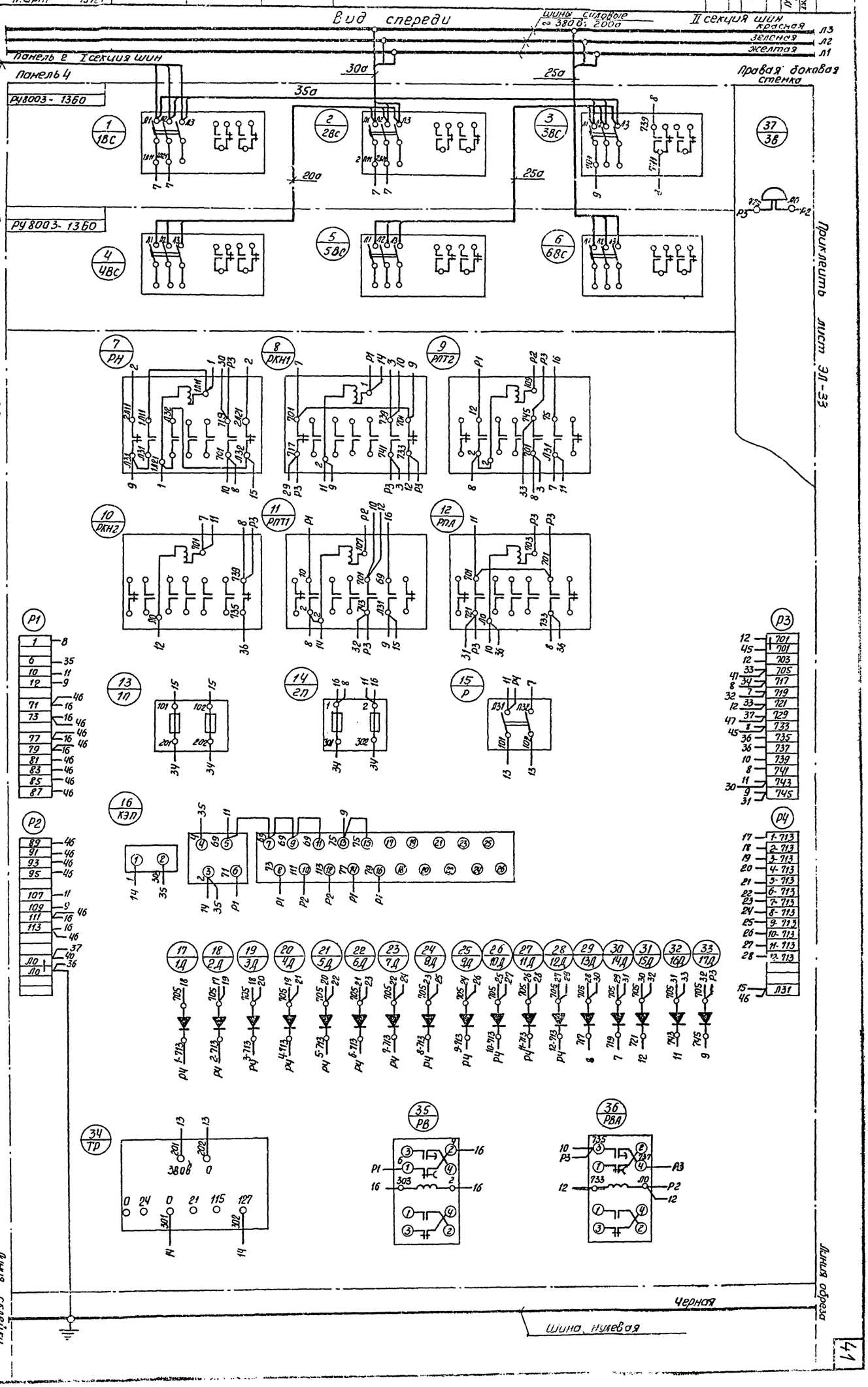

Минмонтажспецстрой СССР
ТЯЖПРОМЭЛЕКТРОПРОЕКТ
г. Москва 1972 г.

Прадирни с вентиляторами 18С25, пленочные изгибные с секциями площадью 16 кв.м с деревянным каркасом.

Задание заводу-изготовителю на комплектные электротехнические устройства

3Х-8-ну секционные прадирни. Щит станций управления Щ. шкафного исполнения с панелью автоматики Щ, панель 4. Схема соединений

Типовой проект 901-6-39

Альбом XI

Лист ЭЛ-38

12173-11 42

41

Нач.илит.сп.		Диманштейн	
Гл.инж.пр.		Рохлин	
Руководил		Коновалова	
Выполнил		Стулова	
Дата выпуска		март 1972	

Типовой проект 901-6-39 Альбом XI
Лист ЭЛ-39
Инв.№

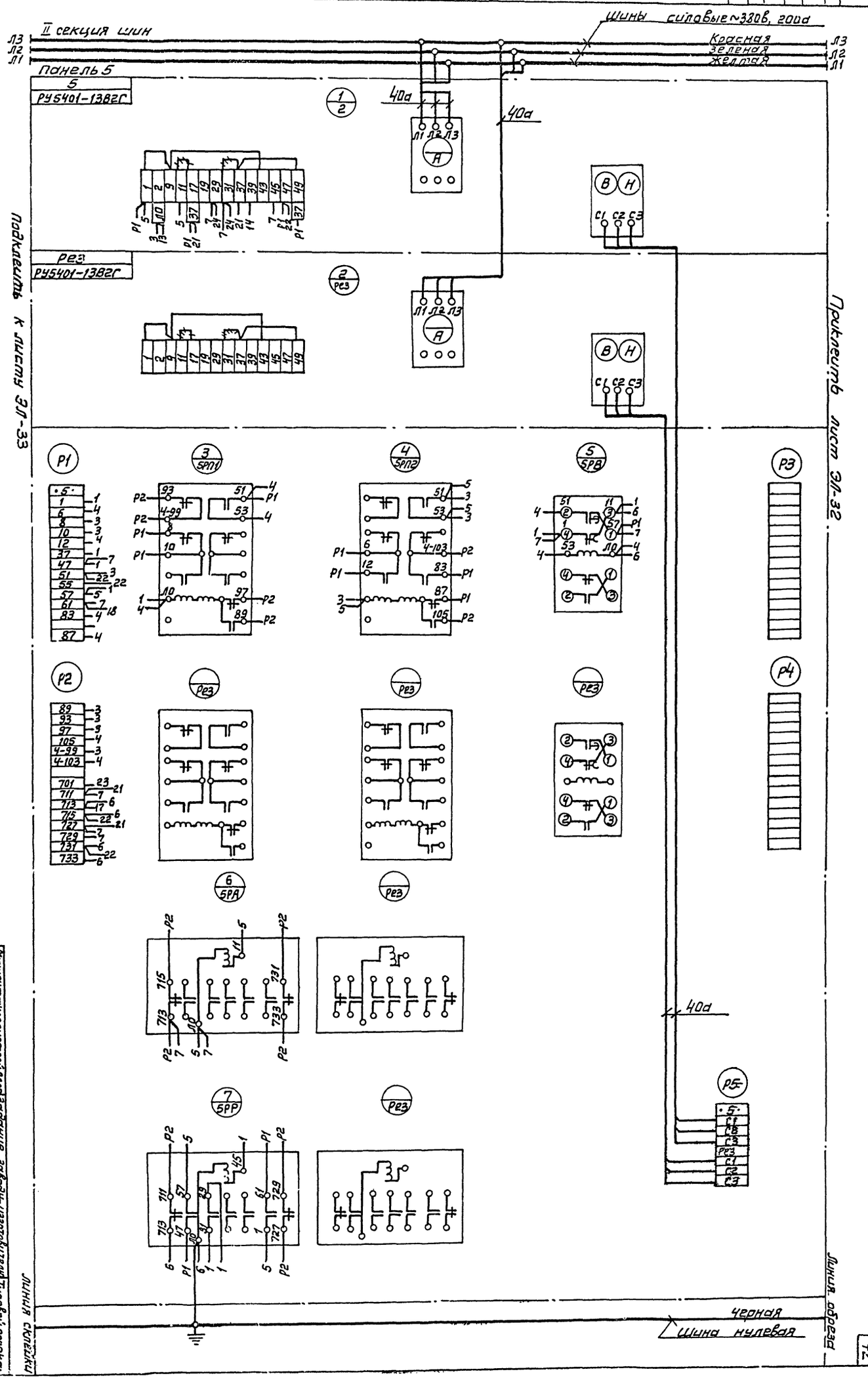

Минмонтажспецстрой СССР
ТЯЖПРОМЭЛЕКТРОПРОЕКТ
г. Москва 1972

Задание заводу-изготовителю на комплектные электротехнические устройства

5ти секционные гладкие шин станций управления, ЦУ, Шкафного исполнения с панелью автоматики ЦУ, панель 5 Схема соединений.

Типовой проект 901-6-39
Альбом XI
Лист ЭЛ-39

12173-11 43

42

Нач. или тсл.		Диманштейн
Гл. инж. пр.		Рохлин
Руководил		Коновалова
Выполнил		Стулова
Дата	выпуска март 1972 г.	

Типовой проект 901-6-39 Альбом XI Лист Эл-40 Инв. №

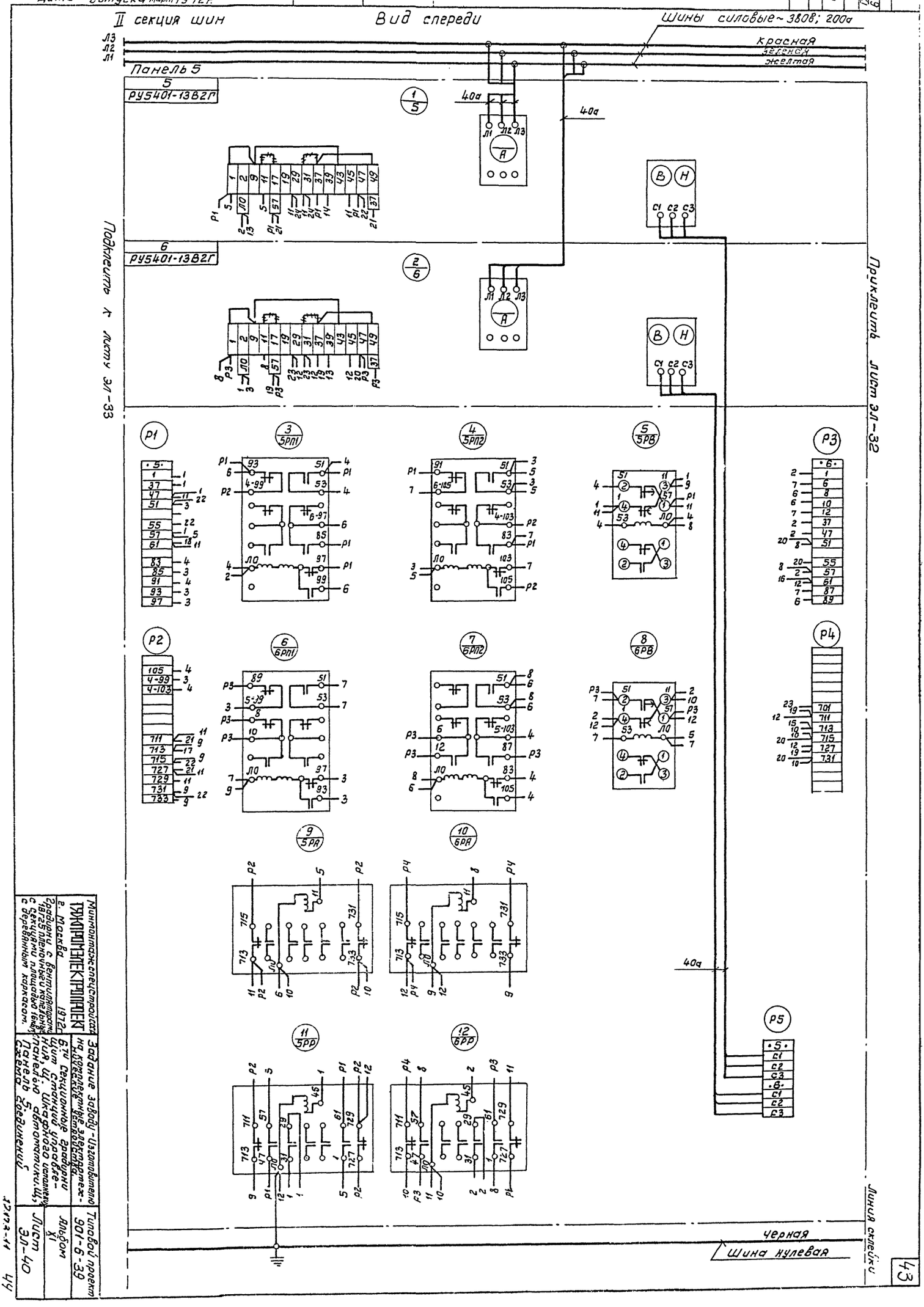

Минмонтаж спецстройсоюза
ТЯЖПРОМЭЛЕКТРОПРОЕКТ
г. Москва 1972 г.
Градирни с вентиляторами 18Г25 пленочные и капельные с секциями площадью 16 м² с деревянным каркасом.

Задание заводу-изготовителю на комплектные электротехнические устройства.
6-ти секционные градирни
Щит станций управления, Щ, Шкафного исполнения, Щ, Панелью автоматики, Щ, Панель 5 Схема соединений

Типовой проект 901-6-39
Альбом XI
Лист Эл-40

43

Гл. инж. сп.		Диманштейн	
Инж. пр.		Рохлин	
Вед. инж.		Коновалова	
Инж.		Стулова	
Дата выпуска март 1972г.			

Типовой проект 901-6-39 Альбом XI | Лист ЭЛ-41 | Инв. №

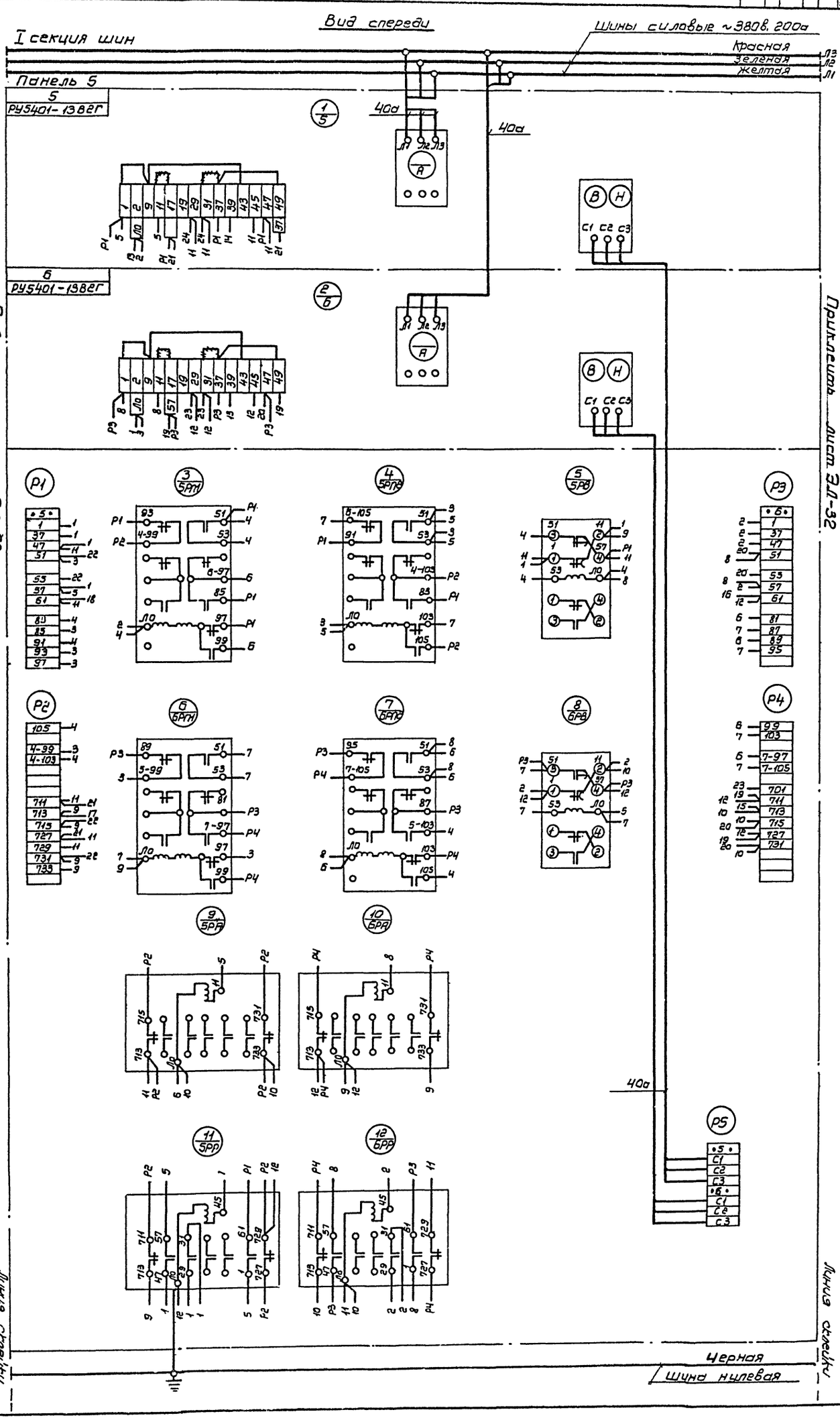

Минмонтажспецстрой СССР
ТЯЖПРОМЭЛЕКТРОПРОЕКТ
г. Москва 1972г

Градирни с вентиляторами 18Г25 пленочные и капельные с секциями площадью 16 кв.м с деревянным

Задание заводу-изготовителю на комплектные электротехнические устройства 7-8 м секционные градирни. Щит станций управления щ. Шкафного исполнения с панелью автоматики. Щ. панель 5. Схема соединений.

Типовой проект 901-6-39 | Альбом XI | Лист ЭЛ-41

Инж. пр.		Рохлин
Руководил		Коновалова
Исполнил		Стулова

Дата выпуска март 1972 г.

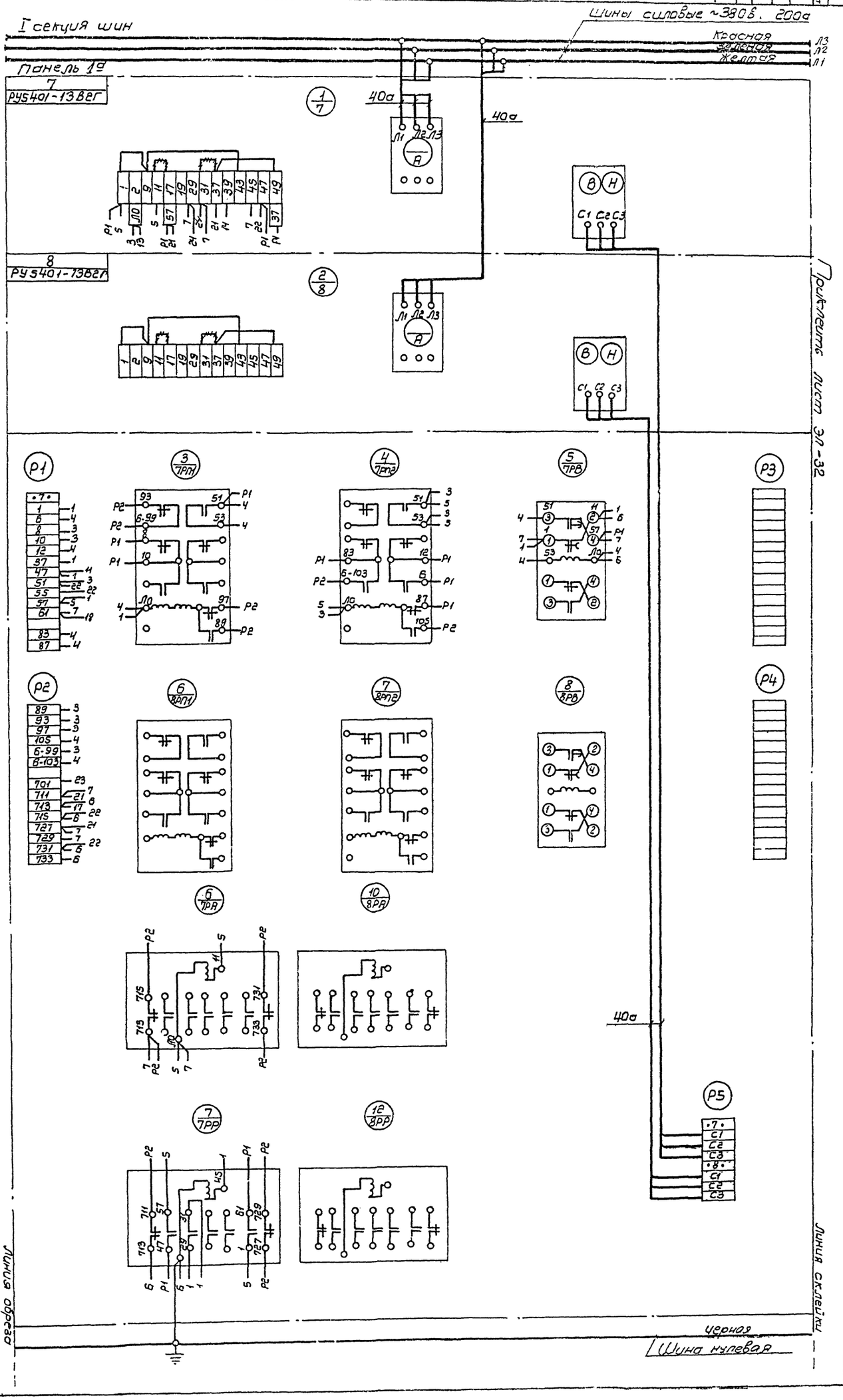

Минмонтажспецстрой СССР
ТАЖПРОМЭЛЕКТРОПРОЕКТ
г. Москва 1972 г.

Гладирни с вентиляторами 18Г25 пленочные и капельные с секциями площадью 16 кв.м с деревянным каркасом.

Задание заводу изготовителю на комплектные электротехнические устройства

7 ми секционные гладирни. Щит станций управления, щ. шкафного исполнения с панелью автоматики, щ. панель 1а. Схема соединений.

Типовой проект 901-6-39

Альбом XI

Лист ЭЛ-42

12173-11 46

45

Гл. инж. пр.		Рох лин	
Руководил		Коновалова	
Выполнил		Стулова	

Дата выпуска март 1972 г.

Типовой проект 901-6-39
Альбом
Лист XI
ЭЛ-43
Инв. №

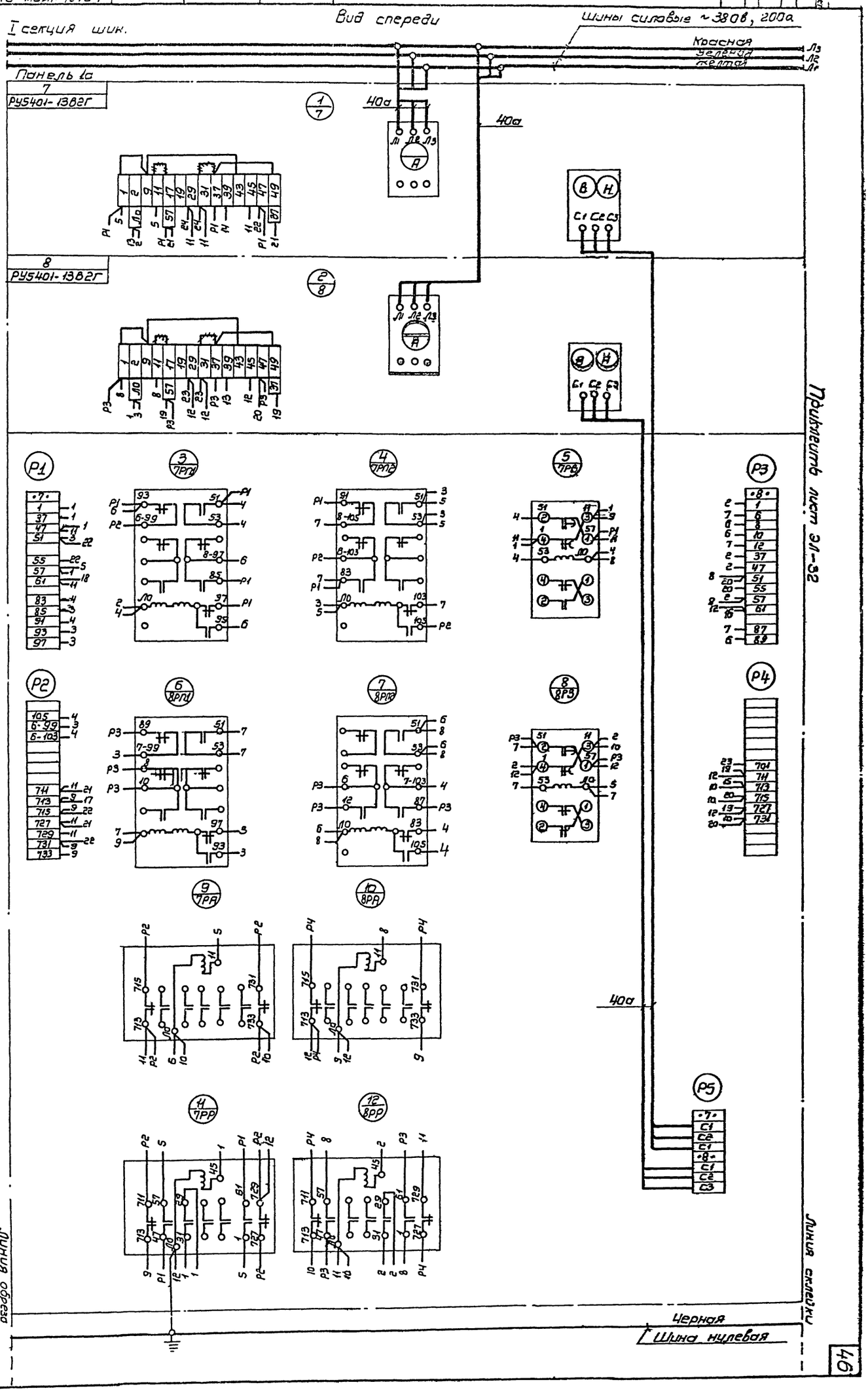

Минмонтажспецстрой СССР
ТАЖПРОМЭЛЕКТРОПРОЕКТ
г. Москва 1972.
Задание заводу-изготовителю на комплектные электротехнические устройства
Типовой проект 901-6-39.
Альбом XI
Лист ЭЛ-43
12173-11 47

Радиусы с вентиляторами 1Вг25 плановые и капельные с секциями площадью 16 кв.м. с деревянным каркасом.
8 мм секционные градирни. Щит станций управления Щ, шкафного исполнения с панелью автоматику. Щ панель 1а. Схема соединений.

Типовой проект 901-6-39 Альбом XI

Лист ЭЛ-44

Инв.

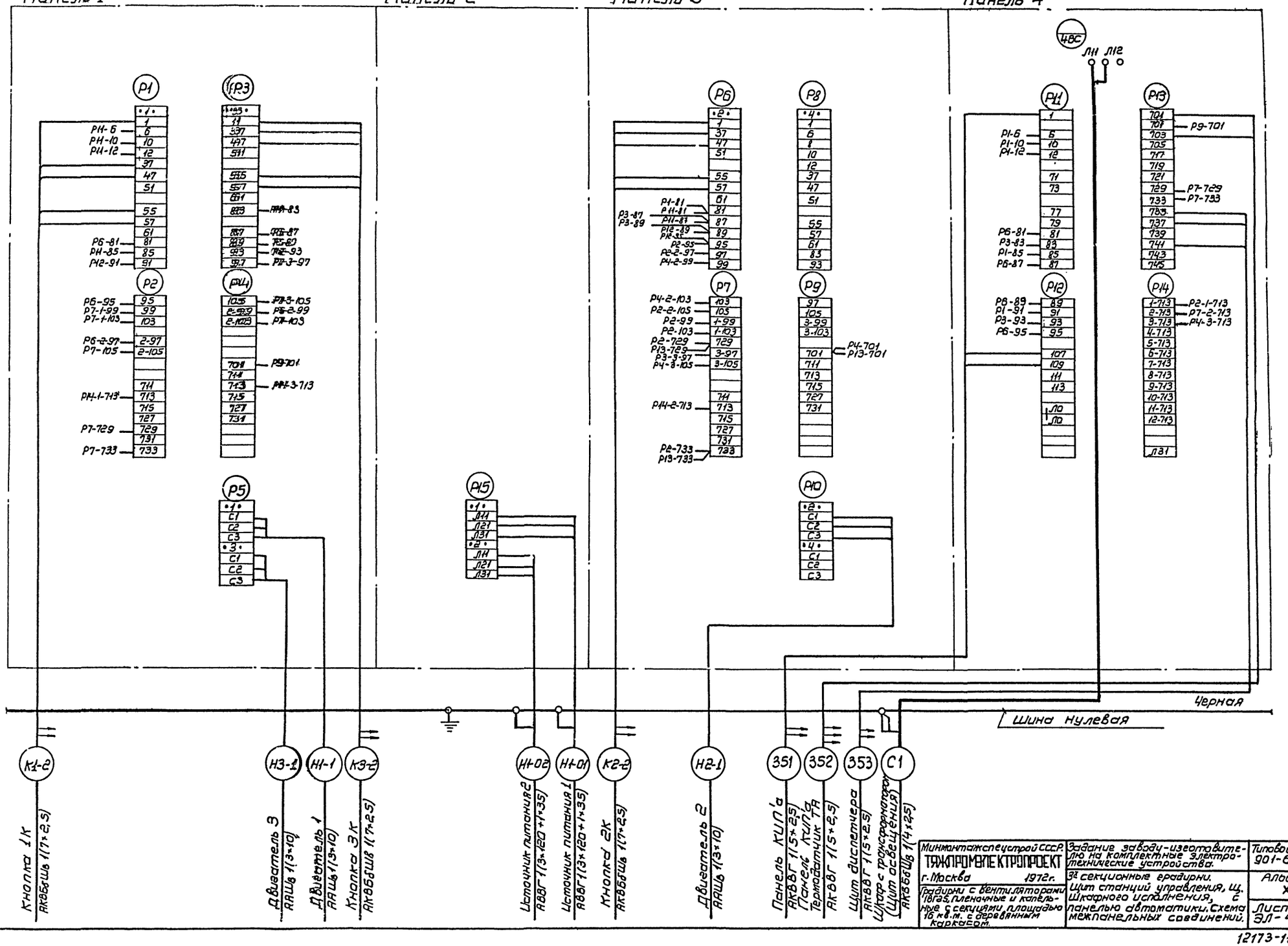

Минмонтажспецстрой СССР. ТЯЖПРОМЭЛЕКТРОПРОЕКТ г. Москва 1972 г.	Задание заводу-изготовителю на комплектные электротехнические устройства.	Типовой проект 901-6-39
Градирни с вентиляторами 18Г25, пленочные и капельные с секциями площадью 16 кв.м. с деревянным каркасом.	3х секционные градирни. Щит станций управления, щ. шкафного исполнения, с панелью автоматики. Схема межпанельных соединений.	Альбом XI
		Лист ЭЛ-44

Дата выпуска март 1972 г.

Гл. инж. пр. Рыжкова
Руководил Ковалева
Выполнил Стулова

Вид спереди

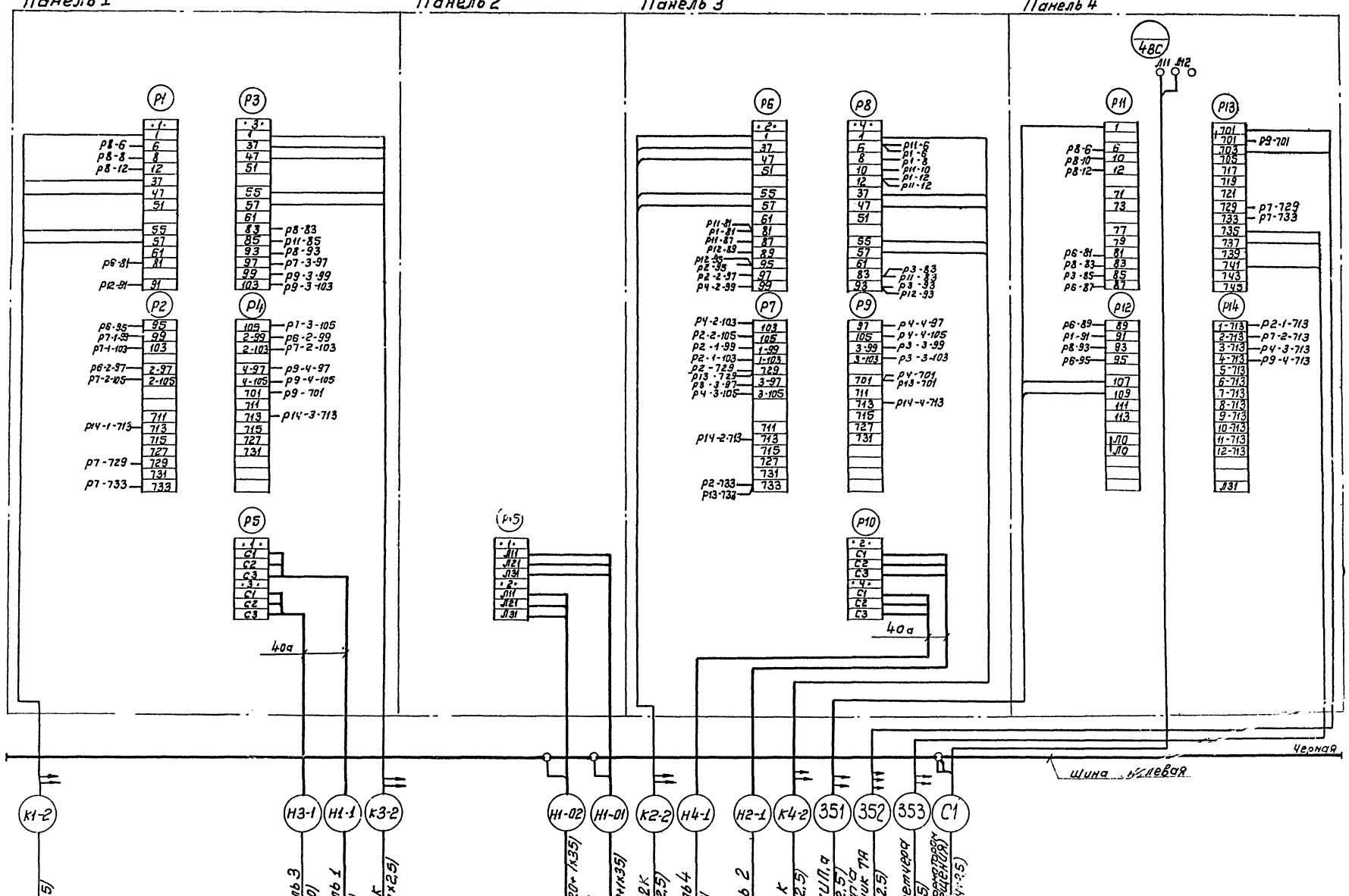

Типовой проект 901-6-30 Альбом XI

Лист ЭЛ-45

Инв N

Начальн. сп.		Диманштейн
Гл. инж. пр.		Рохлин
Руководил		Коновалова
Выполнил		Стулова
Дата выпуска март 1972		

Минмонтажспецстройсоюз
ТЯЖПРОМЭЛЕКТРОПРОЕКТ
г. Москва 1972 г.

2 радиальные вентиляторы 1ВГ25. Пленочные и капельные с секциями площадью 16 кв.м с деревянным каркасом.

Задание заводу-изготовителю на комплектные электротехнические устройства

4х Секционные радиальные щит стадии управления Щ, Шкафного исполнения с панелью автоматики Схема межпанельных соединений

Типовой проект 901-6-39

Альбом XI

Лист ЭЛ-45

12173-11 49

Типовой проект
901-6-39
Альбом XI
Лист
ЭЛ-46
Инв. №

Вид спереди

Панель 1 | Панель 2 | Панель 3 | Панель 4 | Панель 5

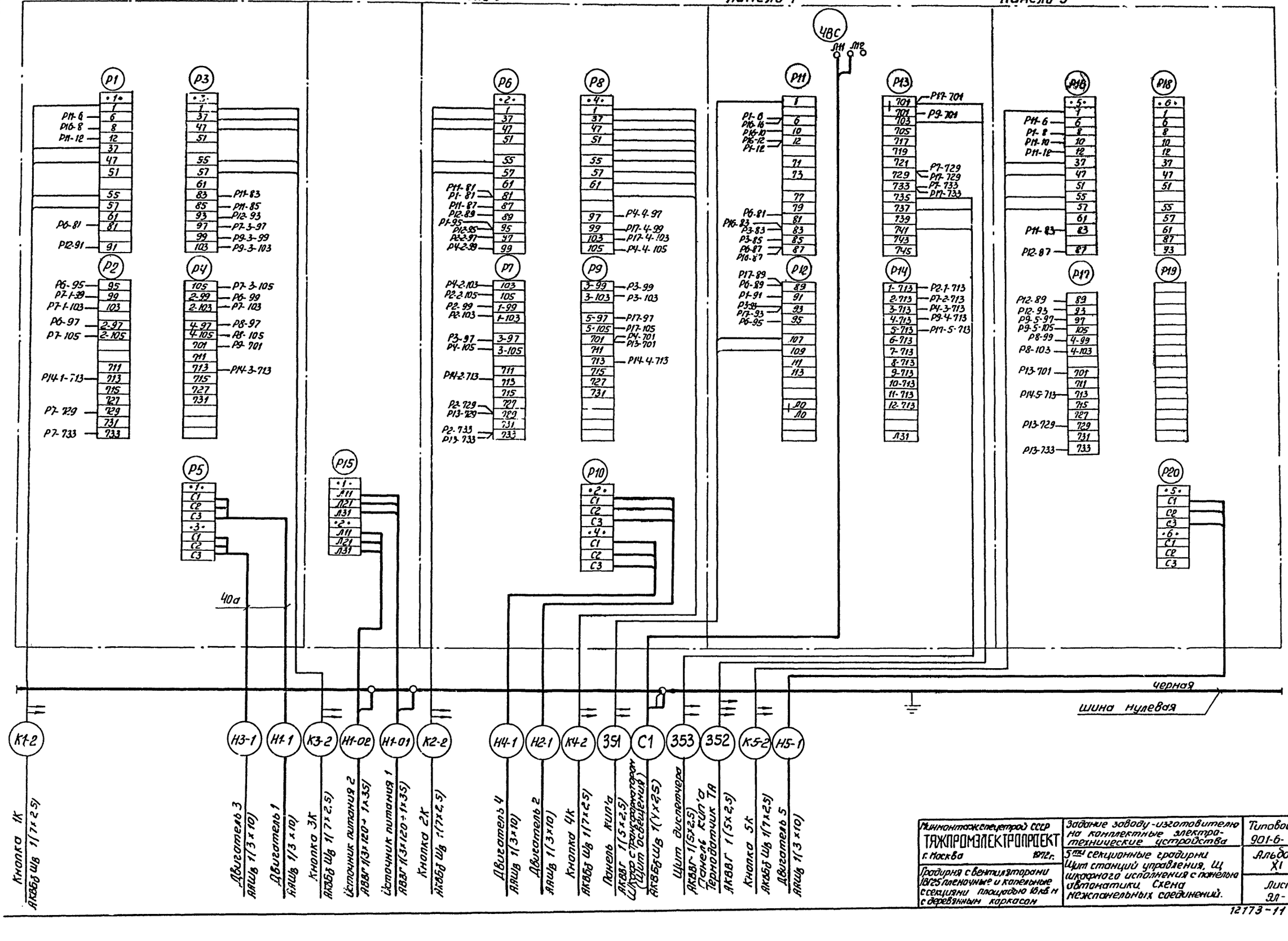

Гл. инж. пр.		Розин	
Нач. сект.		Коновалова	
Выполнил		Стулова	
Дата выпуска		март 1972г.	

Минмонтажспецстрой СССР ТЯЖПРОМЭЛЕКТРОПРОЕКТ г. Москва 1972 г.	Задание заводу-изготовителю на комплектные электротехнические устройства	Типовой проект 901-6-39
Градирня с вентиляторами 18Г6 пленочные и капельные с секциями площадью 108 кв.м с деревянным каркасом	5 тип секционные градирни. Щит станций управления. Щ шкафного исполнения с панелью автоматики. Схема межпанельных соединений.	Альбом XI
		Лист ЭЛ-46

Вид спереди

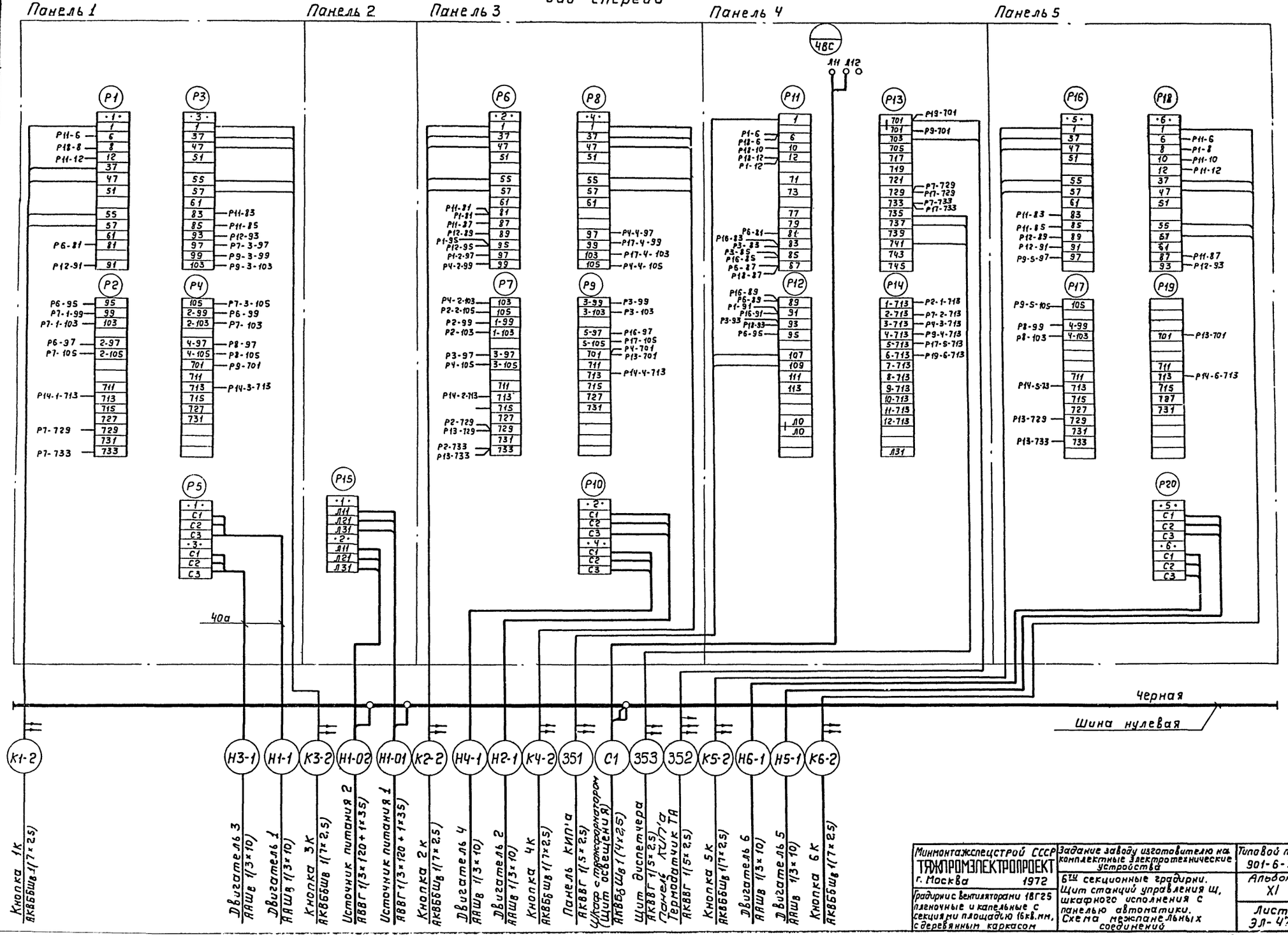

Минмонтажспецстрой СССР ТЯЖПРОМЭЛЕКТРОПРОЕКТ г. Москва 1972	Задание заводу изготовителю на комплектные электротехнические устройства	Типовой проект 901-6-39
Градирни с вентиляторами ВГ25 пленочные и капельные с секциями площадью 16кв.мм, с деревянным каркасом	6ти секционные градирни. Щит станций управления щ, шкафного исполнения с панелью автоматики. Схема межпанельных соединений	Альбом XI Лист ЭЛ-47

Типовой проект 901-6-39 Альбом.
Лист ЭЛ-47
Инв N

Начальн. гл. спец. — Динамштейн
Гл. инж. проекта — Рохлин
Руководил — Коновалова
Выполнил — Стулова
Дата выпуска март 1972 г.

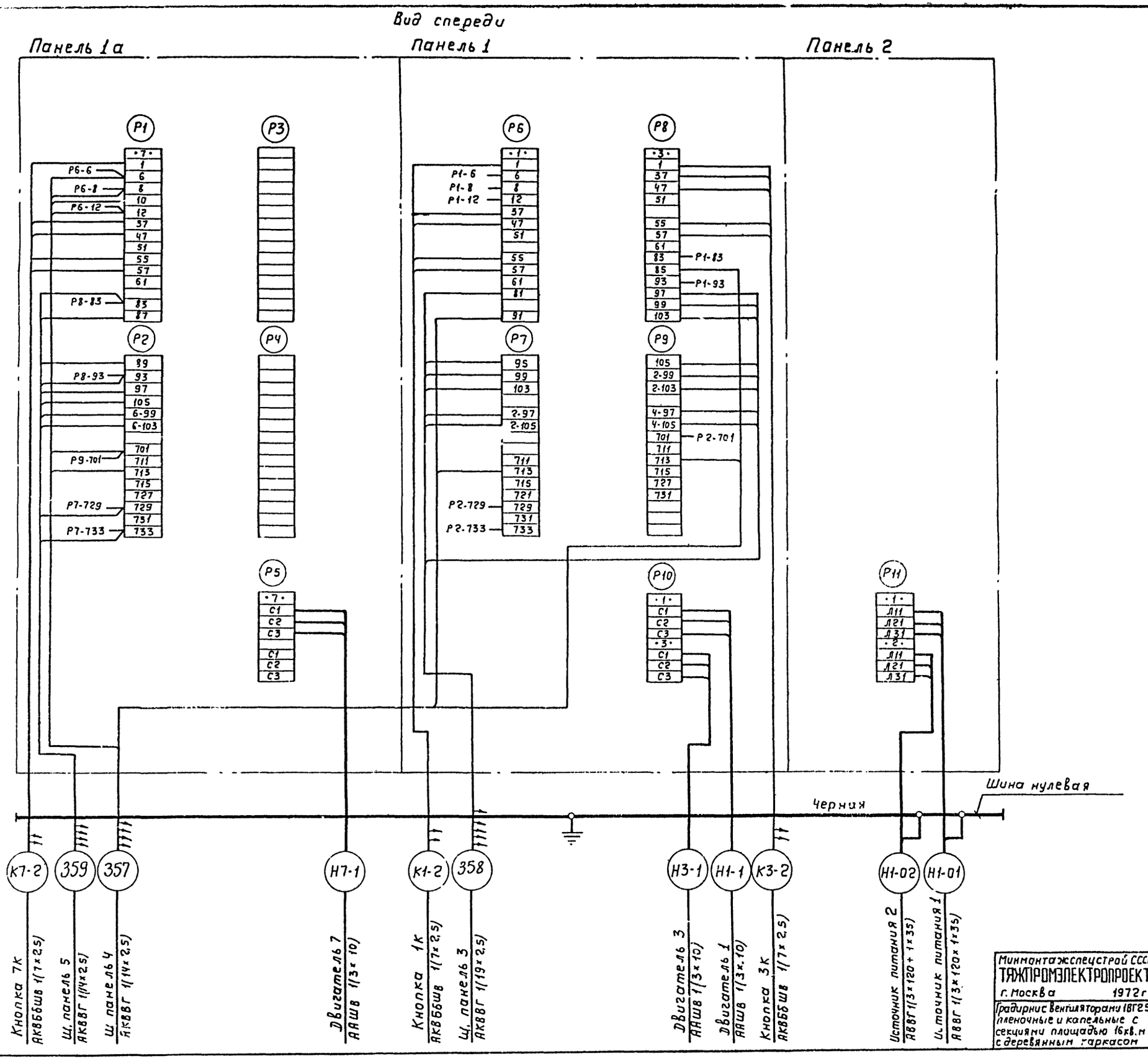

Типовой проект 901-6-39 Альбом XI	Задание заводу изготовителю на комплектные электротехнические устройства	Типовой проект 901-6-39
Лист ЭЛ-48	7ми секционные градирни. Щит станций управления Щ шкафного исполнения с панелью автоматики. Схема межпанельных соединений	Альбом XI
Инв. №		Лист ЭЛ-48

Минмонтажспецстрой СССР
ТЯЖПРОМЭЛЕКТРОПРОЕКТ
г. Москва 1972 г

Градирни с вентиляторами 18Г25 пленочные и капельные с секциями площадью 16 кв.м с деревянным каркасом

Нач. или гл. спец. — Диманштейн
Гл. инж. проекта — Рохлин
Руководил — Коновалова
Выполнил — Стулова
Дата выпуска — март 1972 г

Вид спереди

Панель 3 | Панель 4 | Панель 5

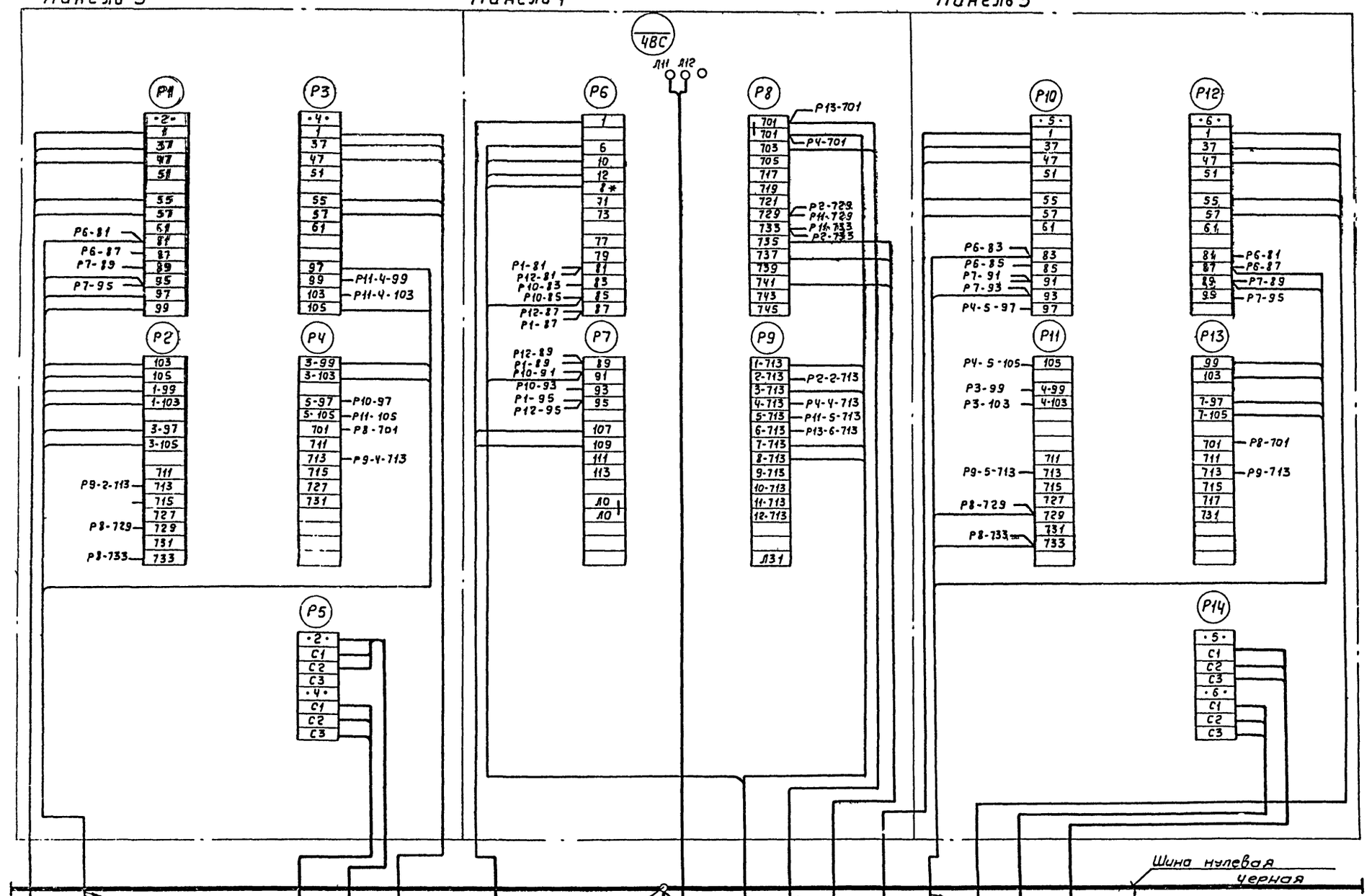

Минмонтажспецстрой СССР ТЯЖПРОМЭЛЕКТРОПРОЕКТ г. Москва 1972 г	Задание заводу изготовителю на комплектные электротехнические устройства.	Типовой проект 901-6-39
Градирни с вентиляторами 18Г25 пленочные и капельные с секциями площадью 16 кв.м с деревянным каркасом	7-ми и 9-ми секционные градирни. Щит станций управления Щ, шкафного исполнения с панелью автоматики. Схема межпанельных соединений.	Альбом XI
		Лист ЭЛ-49

Типовой проект 901-6-39 Альбом XI Лист ЭЛ-49 Инв. N

Гл. инж. проекта	Липанштейн	
Руководил	Рохлин	
Выполнил	Коновалова	
Дата выпуска	Стулова март 1972 г	

Типовой проект 901-6-39 Альбом XI
Лист ЭЛ-50
Инв N

Вид спереди

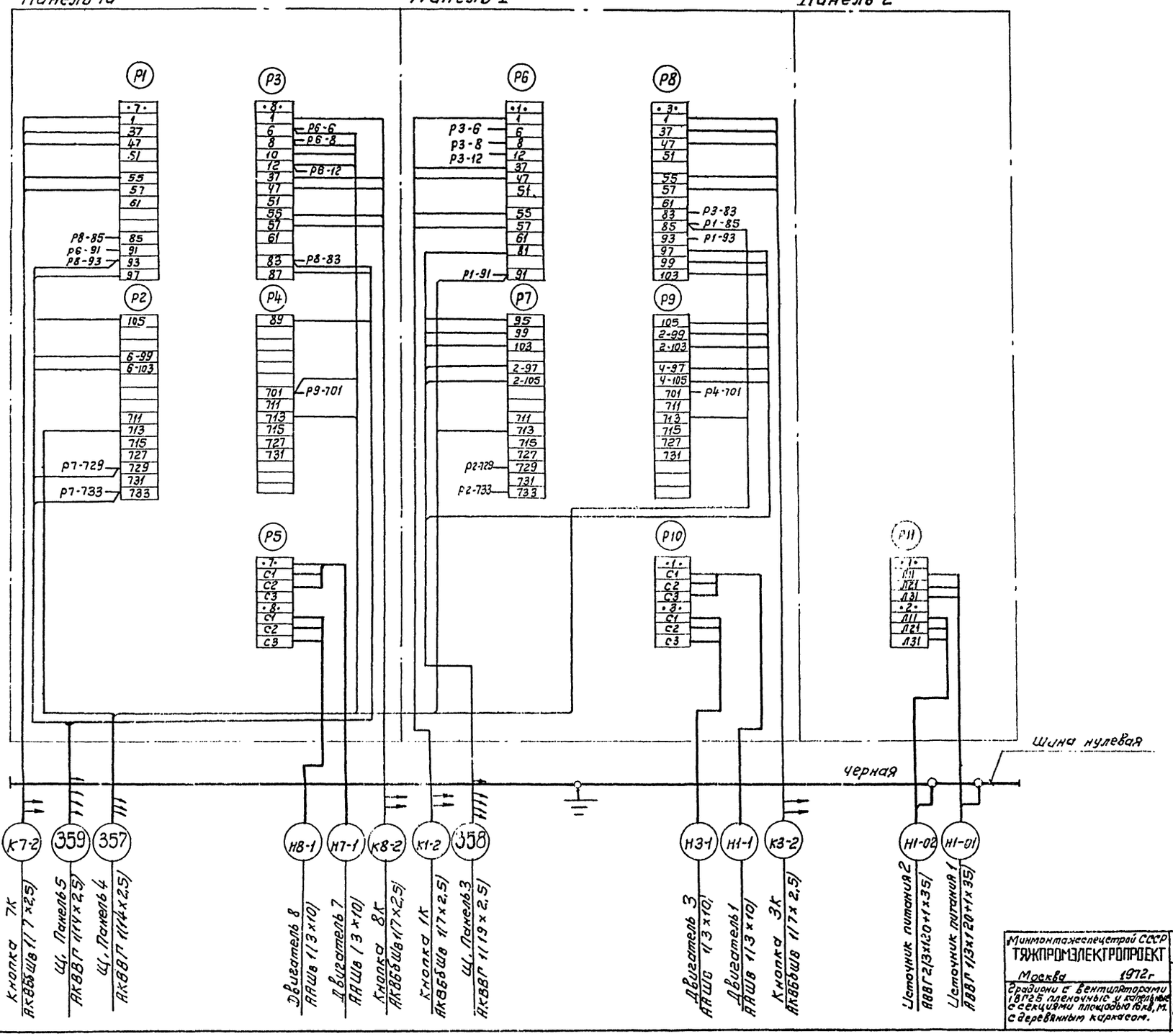

Минмонтажспецстрой СССР ТЯЖПРОМЭЛЕКТРОПРОЕКТ Москва 1972г	Задание заводу изготовителю на комплектные электротехнические устройства	Типовой проект 901-6-39
Градирни с вентиляторами 18Г25 пленочные и капельные с секциями площадью 16 кв. м. с деревянным каркасом.	8ми секционные градирни Щит станций управления, щ. Шкафного исполнения с панелью автоматики. Схема межпанельных соединений.	Альбом XI
		Лист ЭЛ-50

Нач. или гл. сп. | Гл. инж. пр. | Руководил | Выполнил | Дата
Диманштейн | Рохлин | Коновалова | Стулова | Выпуска март 1972г

12173-11 54

Типовой проект 901-6-39 Альбом XI Лист ЭЛ-51 Инв. №

Панель	Надпись	Обозначение по схеме	Место надписи	Текст надписи	Примечание
	1	1ВС	Табличка	Ввод №1 ~380/220В	
	2	2ВС	—"—	Секционный автомат	
	3	1ВС	—"—	Ввод №2 ~380/220В	
	4	2ВС	—"—	Резерв	

Минмонтажспецстрой СССР ТЯЖПРОМЭЛЕКТРОПРОЕКТ г. Москва 1972г.	Задание заводу-изготовителю на комплектные электротехнические устройства	Типовой проект 901-6-39
Градирни с вентиляторами 18Г25 пленочные и капельные с секциями площадью 16 кв.м, с деревянным каркасом	3-4 секционные градирни Щит станций управления Щ открытого исполнения без панели автоматики. Перечень надписей.	Альбом XI
		Лист ЭЛ-51-1

Вид сверху
М1:50

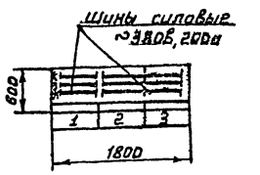

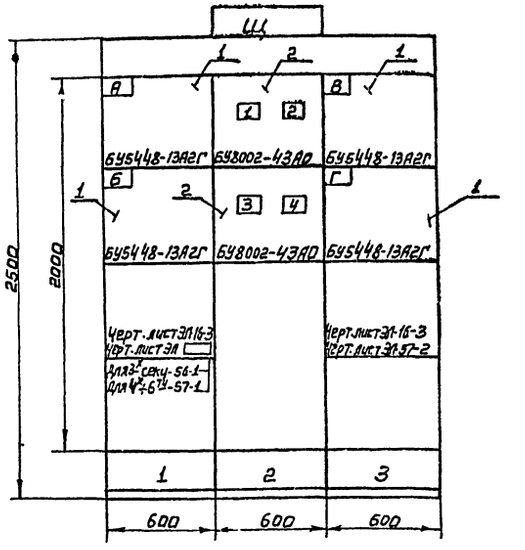

Номер секции		1		
Надписи на нижнем обрамлении (Номера панелей)		1	2	3
Надписи на верхнем обрамлении и на карнизе сзади щита (Номера и наименование механизмов)	1-ая строка	—	Ввод №1 ~380/220В	—
	2-ая строка	А-Вентилятор	Секционный автомат	В-Вентилятор
	3-ья строка	Б-Вентилятор	Ввод №2 ~380/220В	Г-Вентилятор
	4-ая строка	—	Резерв	—
Схемы соединений секций щита				
Принципиальные схемы приводов				

Таблица

Обозначение привода	Ин вентиляторов		
А	6	7	9
Б	7	9	11
В	6	8	10
Г	8	10	12

Поз.	Панель	Обозн. по схеме	Наименование	Количество	Тип	Номинальные данные цепей: Главной V, В	Главной I, А	Упр. V, В	Данные по заказу и дополнительные технические данные	Примечание
1	1.3	—	Блок управления	4	БУ5448-13А2Г	~380	40	~220	Расцепители комбинированные 6ВА-А ратанет 6ВА-А ратанет 6ВА-А ратанет

Нач. цит. сп.		Думанштейн
Гл. инж. пр.		Рохлин
Руководил		Конавалова
Выполнил		
Дата выпуска		март 1972г

Типовой проект 901-6-39 Альбом XI | Лист Эл-52 | Инв. №

Вид сзади

Красная Л3
Зеленая Л2
Желтая Л1
} Шины силовые ~380/220в 200а

Панель 1

А
БУ5448-13А21

Б
БУ5448-13А21

Подключить к листу Эл-54

АРА/РАБ
АРР/РАН
БРА/РАВ
БРР/РАН

731
733
727
729
57
47
31
29

40а
20а

Л
С1 С2 С3

Л3 Л2 Л1
А

Р11 Р12 Р13 Р14 Р15 Р16 Р17 Р18 Р19 Р20

Р12-62 Р15-57 Р15-9 Р12-61 Р12-49 Р12-73 Р11-37 Р11-11 Р15-11 Р6-713 Р11-43 Р11-2 Р13-2
Р12-2 Р14-2 Р13-57 Р19-9 Р14-11 Р14-49 Р14-73 Р13-37 Р13-11 Р6-713 Р13-43 Р13-2 Р16-110
Р11-9 Р12-61 Р11-57 Р5-95 Р6-99 Р6-103 Р5 97 Р5 105 Р5-81 Р14-72
Р18-729 Р18-733
Р17-729 Р8-729 Р17-733 Р8-733
Р10а-6 Р10а-8 Р13-9 Р10а-10 Р14-61 Р10а-12 Р13-57 Р9-83 Р5-87 Р5-89 Р9-93 Р6-97 Р8-105
Р5-99 Р5-103

Черт. Эл-16-3
Черт. Эл-SC-1

Черная
Шина нулевая

Линия связи

Кнопка АК АКВБ6Ш2 1(7х2,5)
Щит управления ЩУ АКВБГ-1(19х2,5)
Щ станции управления вентилятора А-1 АКВВГ-1(14х2,5)
Кнопки БК АКВБ6Ш2 1(7х2,5)
Щит управления ЩУ АКВБГ-1(13х2,5)
Двигатель А АВШв 1(3х10)
Двигатель Б АВШв 1(3х16)

КА-2 КА-3 356 КБ-2 КБ-3 НА-1 НБ-1

Линия связи

Таблица

Обозначение привода	NN вентиляторов		
А	5	7	9
Б	7	9	11

Линия связи

Министерство строительства СССР
ГИПРОПРОМЭЛЕКТРОМОНТАЖ
г. Москва 1972.

Задание завода-изготовителя типового проекта на комплектные электротехнические устройства.

Эл. секционные вводно-распределительные щиты станции управления двигателями вентиляторов типа ВДН-18,25. Плечевые с вентиляторами ВДН-18,25. Плечевые с вентиляторами ВДН-18,25 с двигателями мощностью 2х320 кВт.

Щит станции управления двигателями вентиляторов. Панель автоматики. Панель 1. Схема соединений

901-6-39 Альбом XI Лист Эл-52

12113-11 56

55

Гл. инж. пр.		Рохлин
Руководил		Коновалова
Выполнил		Ерина
Дата выпуска		март 1972 г

Типовой проект 901-6-39 Альбом XI Лист ЭЛ-53 Инв. №

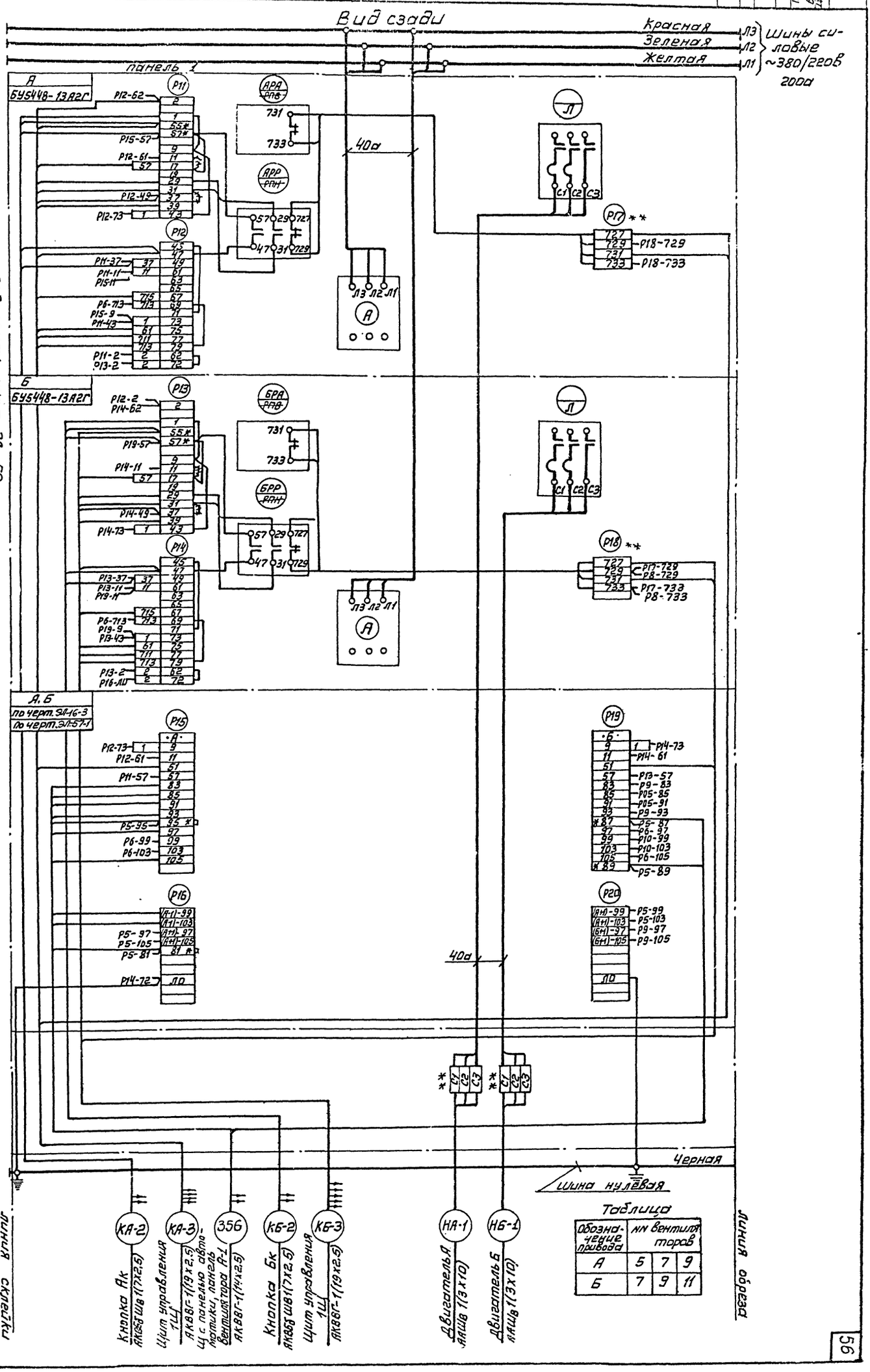

Таблица

Обозначение привода	№№ вентиляторов		
А	5	7	9
Б	7	9	11

Минмонтажспецстрой СССР
ТЯЖПРОМЭЛЕКТРОПРОЕКТ
г. Москва 1972 г.

Задание заводу-изготовителю на комплектные электротехнические устройства

4-6 секционные градирни. Щит станций управления щ открытого исполнения без панели автоматики, щ панель 1. Схема соединений.

Типовой проект 901-6-39 Альбом XI Лист ЭЛ-53

Подклеить черт ЭЛ-52

12173-11 57

56

Гл. сп.		Диманштейн	
Инж. пр.		Рохлин	
Руководил		Коновалова	
Выполнил		Ерина	
Дата выпуска		март 1972г	

Типовой проект 901-6-39 Альбом XI Лист ЭЛ-54 Инв. №

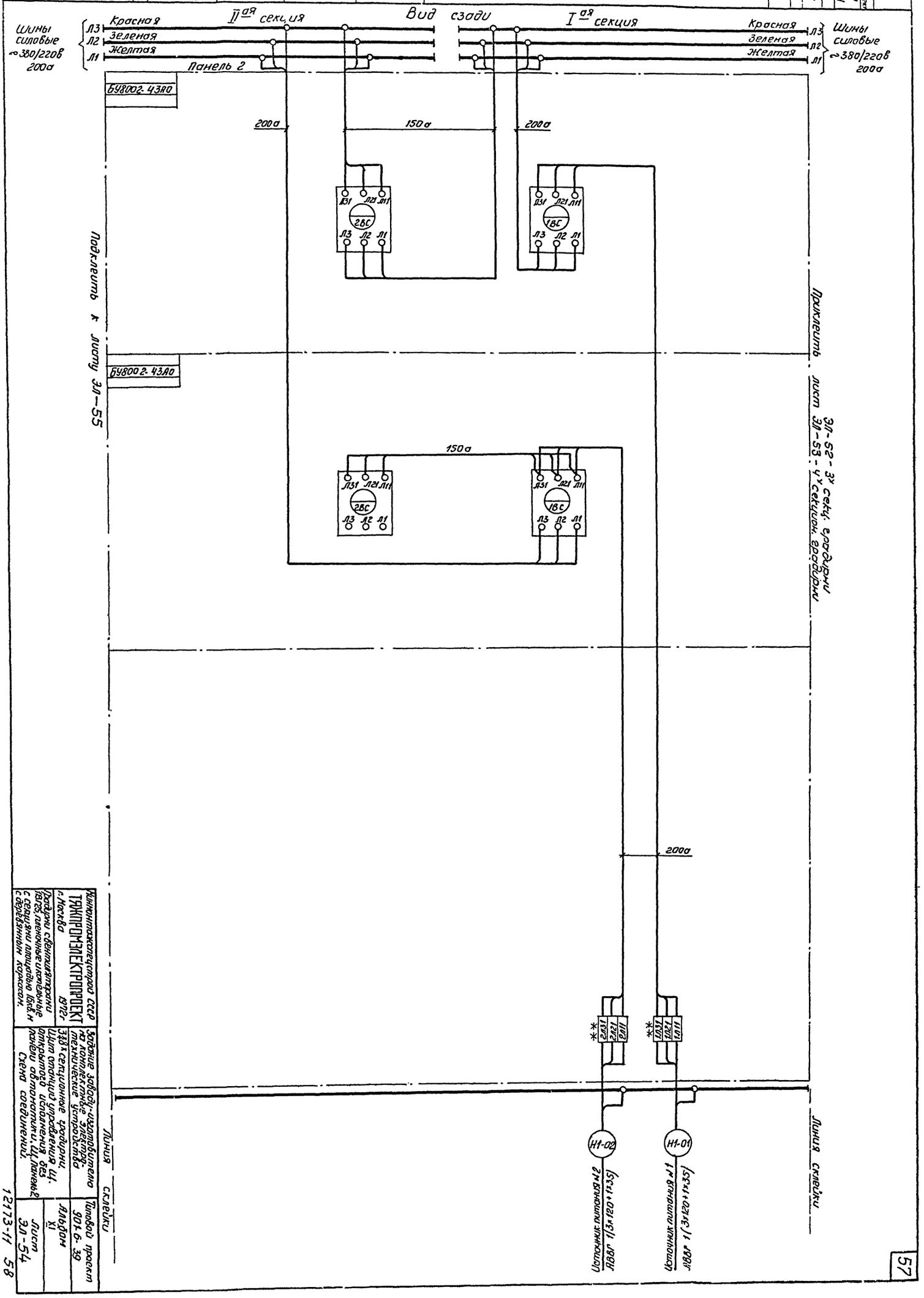

Министерство сельского строительства СССР
ТЯЖПРОМЭЛЕКТРОПРОЕКТ
г. Москва 1972г.

Задание заводу-изготовителю на комплектные электротехнические устройства

Типовой проект 901-6-39

Альбом XI

Лист ЭЛ-54

Градирни с вентиляторами 1В125, пленочные и капельные с секциями площадью 16кв.м с деревянным каркасом.

Задание заводу-изготовителю на комплектные электротехнические устройства

3 1/2 х секционные градирни. Щит станций управления Щ. открытого исполнения без панели автоматики. Щ. Панель 2. Схема соединений.

12173-11 58

57

Типовой проект 901-6-39
Альбом XI
Лист ЭЛ-55
Инв. №

Шины сборные ~380/220В 200А
Л3 Красная
Л2 Зеленая
Л1 Желтая

Приклеить лист ЭЛ-54

Только для 1/4 секционной вентиляторной градирни

Только для 3/4 секционной вентиляторной градирни

Линия склейки

Вид сзади

Панель 3

Шина нулевая

Черная

Таблица

Обозначение цепей	НН вентиляторов		
		6	8	10	12
А				
Б				

Р7 Л1 Л2 Л3 АК-729 АК-733 Р1-733 Р1-729 127 729 731 733 с ТН1

Р8 Л1 Л2 Л3 Р7-729 Р7-733 127 729 731 733

Р9 Л1 Л2 Л3 6 8 9 10 11 12 51 57 Р3-79 Р4-61 Р3-51 Р19-83 Р19-93 Р20-97 Р20-105

Р10 Л1 Л2 Л3 Р19-99 Р19-103 (АК) (Ж1) ЛО

Р10а Л1 Л2 Л3 Р19-6 Р19-8 Р19-10 Р19-12 6 8 10 12 **

Л1 Л2 Л3 С1 С2 С3 **

НГ-1Н Двигатель Г Ряд 1 (3×10)

НВ-1 Двигатель В Ряд 1 (3×10)

40а

Л9 Л2Г Л1 А

Л9 Л2Г Л1 А

ВРР Р4В ВРР Р4Н

ГРР Р4В ГРР Р4Н

731 733 127 729 57 47 31

Р1 Р2 Р3 Р4 Р5 Р6

Р2-62 Р5-57 Р2-61 Р2-49 Р2-73 Р1-37 Р1-11 Р3-11 Р4-49 Р5-9 Р1-2 Р3-2 Р2-2 Р4-2 Р3-57 Р4-61 Р4-49 Р4-73 Р3-37 Р3-11 Р3-41 Р3-43 Р3-9 Р3-2 Р6-10 Р2-73 Р2-61 Р1-57 Р16-81 Р16-87 Р16-89 Р15-95 Р15-97 Р20-99 Р20-103 Р18-105 Р15-99 Р15-103 Р19-97 Р19-105 Р4-72 ЛО А1К-713 Б1К-713 А-713 Б-713 Р4-713

В БУБ4Н8-13А2Г

Г БУБ4Н8-13А2Г

В, Г Черт ЭМ-16-3 Черт ЭМ-57-2

Линия обреза

КнопкаВК КВ-2 АК88Б4ШВ 1(7×2,5)

Шум управле-ния Ряд 1 Ш КВ-3 АК88Г-1(19×2,5)

Кнопка ГК КТ-2 АК88Б4Ш 1(7×2,5)

Шум управле-ния Ряд 4 Ш КТ-3 АК88Г 1(19×2,5)

Ш, Лампа сигнальная 355 АК88Г-1(14×2,5)

Нач. цеха		Гл. инж.	Рох лин
Гл. инж. по		Рук.	Ковалева
Руководил		Выполнил	Ерина
Дата выпуска	март 1972 г		

Минмонтажспецстрой СССР
ТЯЖПРОМЭЛЕКТРОПРОЕКТ
г. Москва 1972г

Градирни с вентиляторами 18ГС5 пленочные и капельные с секциями площадью 108 кв.м. с деревянным каркасом.

Задание заводу-изготовителю на комплектные электротехнические устройства.

3Е 4Е секционные градирни.

Щит станций управления открытого исполнения без панели автоматики Щ. панель 3. Схема соединений.

Типовой проект 901-6-39
Альбом XI
Лист ЭЛ-55

Типовой проект 901-6-39
Альбом XI
Лист ЭЛ-56
Инв. №

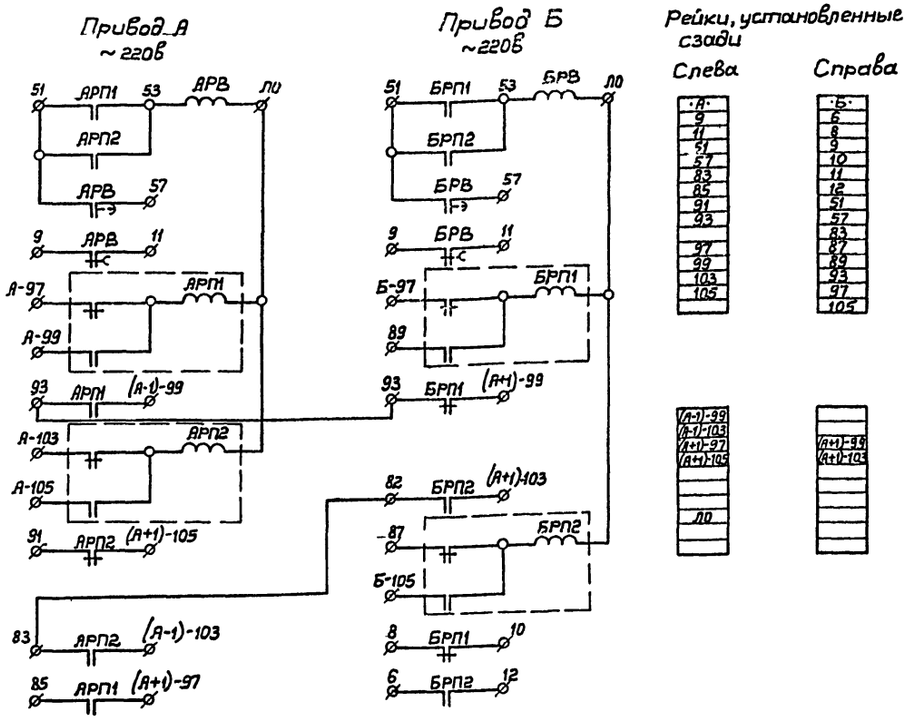

Таблица

Обозначение приводов	NN вентиляторов		
А	5	7	9
Б	7	9	11

Минмонтажспецстрой СССР ТЯЖПРОМЭЛЕКТРОПРОЕКТ г. Москва 1972г.	Задание заводу-изготовителю на комплектные электротехнические устройства	Типовой проект 901-6-39
Градирни с вентиляторами 1ВГ25 пленочные и капельные с секциями площадью 16кв.м, с деревянным каркасом.	3х секционные градирни Щит станций управления Щ, открытого исполнения без панели автоматики. Щ, панель 1. Схема принципиальная	Альбом XI
		Лист ЭЛ-56-1

Вид сзади

Таблица

Обозначение приводов	NN вентиляторов		
А	5	7	9
Б	7	9	11

Минмонтажспецстрой СССР ТЯЖПРОМЭЛЕКТРОПРОЕКТ г. Москва 1972г.	Задание заводу-изготовителю на комплектные электротехнические устройства	Типовой проект 901-6-39
Градирни с вентиляторами 1ВГ25 пленочные и капельные с секциями площадью 16кв.м, с деревянным каркасом.	3х секционные градирни Щит станций управления Щ, открытого исполнения без панели автоматики Щ, панель 1. Схема соединений.	Альбом XI
		Лист ЭЛ-56-2
Минмонтажспецстрой СССР ТЯЖПРОМЭЛЕКТРОПРОЕКТ г. Москва 1972г.	Задание заводу-изготовителю на комплектные электротехнические устройства	Типовой проект 901-6-39
Градирни с вентиляторами 1ВГ25 пленочные и капельные с секциями площадью 16кв.м с деревянным каркасом.	3х секционные градирни Щит станций управления Щ, открытого исполнения без панели автоматики. Щ, панель 1. Схема принципиальная, схема соединений.	Альбом XI
		Лист ЭЛ-56

Начальн. гл. спец. Диманштейн
Гл. инж. пр. Рохлин
Руководил Коновалова
Выполнил Ерина
Дата выпуска март 1972г.

Типовой проект 901-6-39 Альбом XI
Лист ЭЛ-57
Инв. №

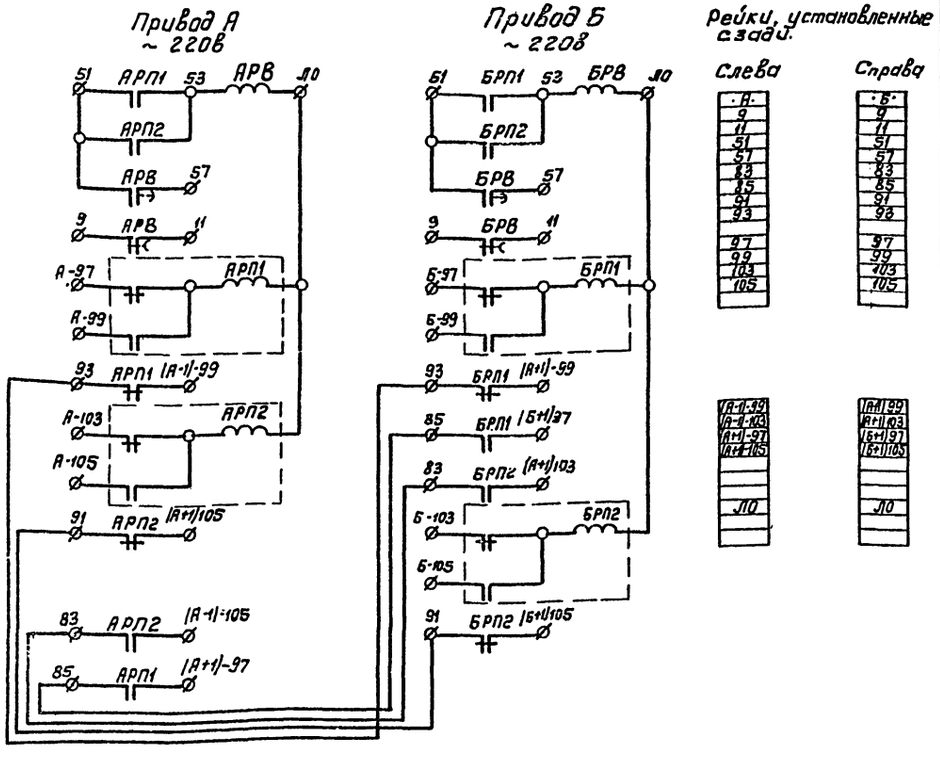

Таблица

Обозначение приводов	NN вентиляторов		
А	5	7	9
Б	7	9	11

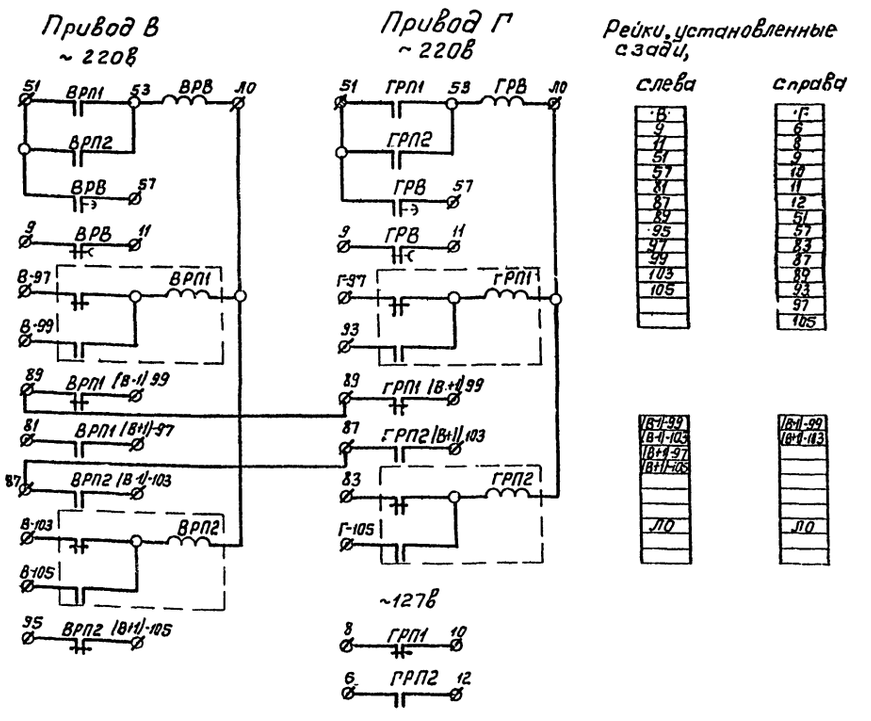

Таблица

Обозначение приводов	NN вентиляторов		
В	6	8	10
Г	8	10	12

Минмонтажспецстрой СССР. ТЯЖПРОМЭЛЕКТРОПРОЕКТ г. Москва 1972г.	Задание заводу-изготовителю на комплектные электротехнические устройства	Типовой проект 901-6-39
Градирни с вентиляторами 1ВГ25, пленочные и капельные с секциями площадью 16кв.м с деревянным каркасом	3х 4х секционные градирни щит станций управления щ открытого исполнения без панели автоматики. Щ. панель 1. Блок управления Схема принципиальная.	Альбом XI
		Лист ЭЛ-57-1

Минмонтажспецстрой СССР. ТЯЖПРОМЭЛЕКТРОПРОЕКТ г. Москва 1972г.	Задание заводу-изготовителю на комплектные электротехнические устройства.	Типовой проект 901-6-39
Градирни с вентиляторами 1ВГ25, пленочные и капельные с секциями площадью 16кв.м с деревянным каркасом	3х 4х секционные градирни щит станций управления щ открытого исполнения без панели автоматики Щ, панель 3. Блок управления Схема принципиальная.	Альбом XI
		Лист ЭЛ-57-2
Минмонтажспецстрой СССР. ТЯЖПРОМЭЛЕКТРОПРОЕКТ г. Москва 1972г.	Задание заводу-изготовителю на комплектные электротехнические устройства.	Типовой проект 901-6-39
Градирни с вентиляторами 1ВГ25, пленочные и капельные с секциями. площадью 16кв.м с деревянным каркасом.	3х 4х секционные градирни щит станций управления щ открытого исполнения без панели автоматики. Щ, панель 1.3. Блок управления. Схема принципиальная.	Альбом XI
		Лист ЭЛ-57

Гл. инж. пр. Думанштейн
Руководит Рохлин
Выполнил Коновалова
Дата выпуска март 1972г.

Нач. цех. гл. спец.		Дмитриев	
Гл. инж. пр.		Рохлин	
Руководил		Коновалова	
Выполнил		Ерина	
Дата выпуска		март 1972г.	

Типовой проект 901-6-39 Альбом XI Лист ЭЛ-58 Инв. №

Вид сзади

Таблица

Обозначение приводов	№ вентиляторов
А	5
Б	7
В	9
Г	11

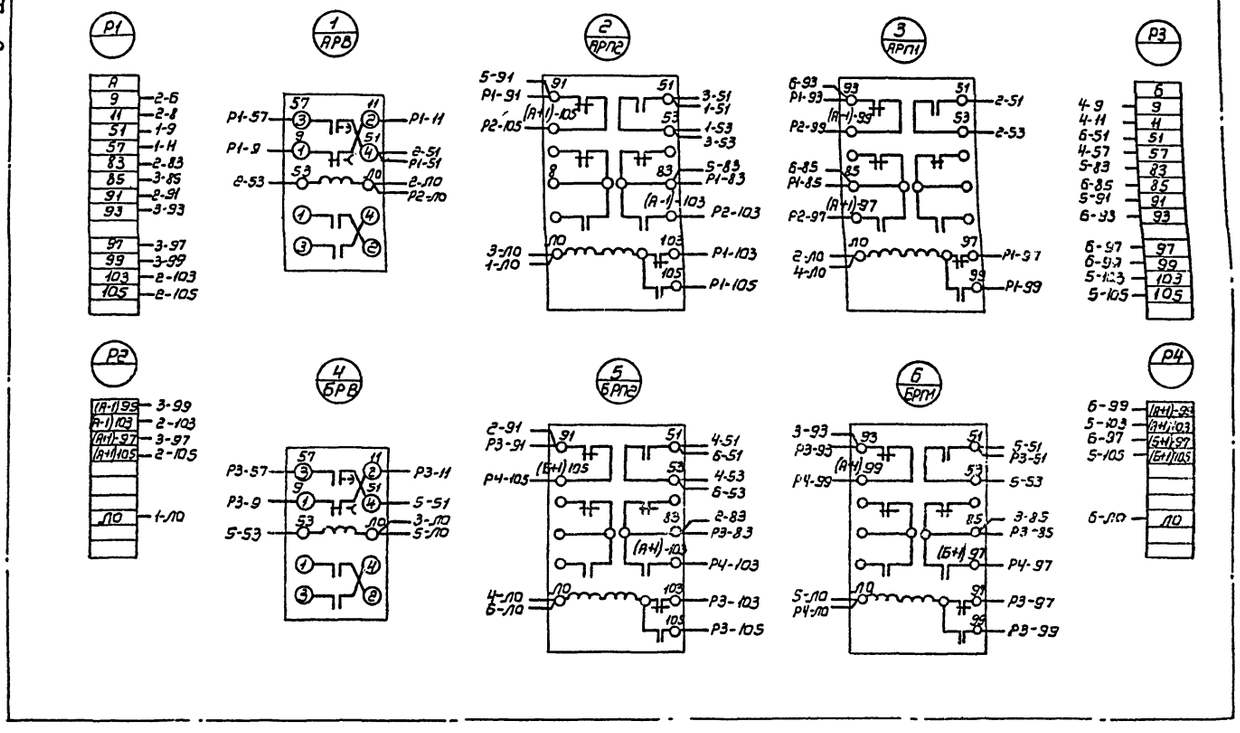

Заводы изготовители электротехнических устройств на комплектные электротехнические устройства

Типовой проект 901-6-39

Альбом XI

Монтажные спецификации

ТЯЖПРОМЭЛЕКТРОПРОЕКТ

1972г.

Вентиляторы с двигателями мощностью 10 кВт и выше, плавными и ременными с двигателями мощностью 10 кВт и выше с двигателями мощностью 10 кВт и выше

Щит станции управления из 4-х секционных ячеек, панели 3, 4 открытого исполнения без панели автоматики Ш4, панели 1, 2 закрытого исполнения без панели автоматики Ш4, панель 5, 6 открытого исполнения без панели автоматики Ш4

Блок управления

Схема соединений

Лист ЭЛ-58-1

Вид сзади

Таблица

Обозначение приводов	№ вентиляторов
Г	8
Д	10
Е	12

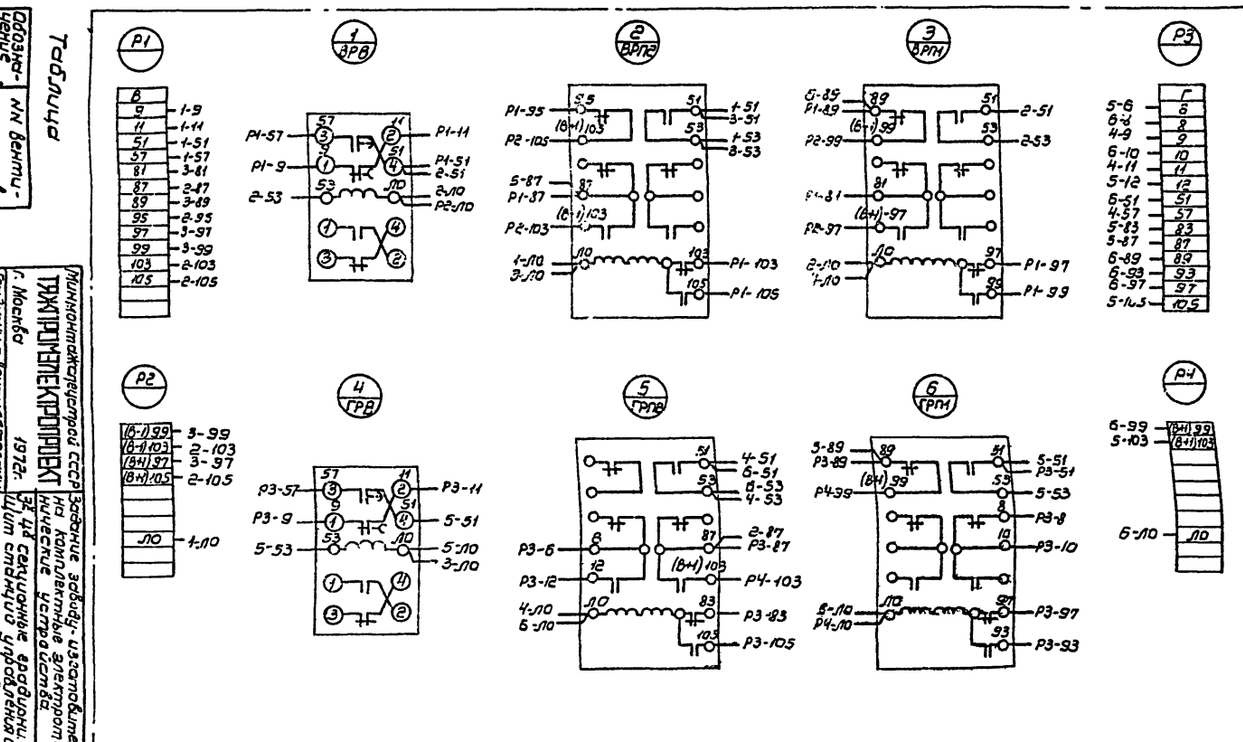

Заводы изготовители электротехнических устройств на комплектные электротехнические устройства

Типовой проект 901-6-39

Альбом XI

Монтажные спецификации

ТЯЖПРОМЭЛЕКТРОПРОЕКТ

1972г.

Вентиляторы с двигателями мощностью 10 кВт и выше, плавными и ременными с двигателями мощностью 10 кВт и выше с двигателями мощностью 10 кВт и выше

Щит станции управления из 4-х секционных ячеек, панели 3, 4 открытого исполнения без панели автоматики Ш4, панели 1, 2 закрытого исполнения без панели автоматики Ш4, панель 5, 6 открытого исполнения без панели автоматики Ш4

Блок управления

Схема соединений

Лист ЭЛ-58-2

Типовой проект 901-6-39 Альбом XI
Лист ЭЛ-59
Инв. №

Панель	Надпись	Обозначение по схеме	Место надписи	Текст надписи	Примечание
	1		Табличка	А- Вентилятор	
	2		—"—	Б- Вентилятор	
	3	АБВГ ПВ	—"—	Пуск	
	4	АБВГ ПН	—"—	Реверс	
	5	АБВГ ПА	—"—	Аварийное отключение	
	6	АБВГ ИУ	—"—	Избиратель управления	
			На ключе	Авт. дист. -О- мест.	
	7	АБВГ ИР	Табличка	Избиратель режима	
			На ключе	Наз. — О — Вп.	
	8	АБВГ КУ	Табличка	Ключ управления	
	—	—	На ключе	Откл. -О- Вкл.	
	9	—	Табличка	В- Вентилятор	
	10	—	—"—	Г- Вентилятор	

Таблица

Обозначение привода	№№ вентиляторов		
А	5	7	9
Б	7	9	11
В	6	8	10
Г	8	10	12

Минмонтажспецстрой СССР ТЯЖПРОМЭЛЕКТРОПРОЕКТ г. Москва 1972г.	Задание заводу-изготовителю на комплектные электротехнические устройства	Типовой проект 901-6-39
	3Х4Х секционные градирни. Щит управления 1Щ. открытого исполнения без автоматики. Перечень надписей	Альбом XI
Градирни с вентиляторами ВГ25 пленочные и капельные с секциями площадью 16кв.м с деревянным каркасом.		Лист ЭЛ-59-1

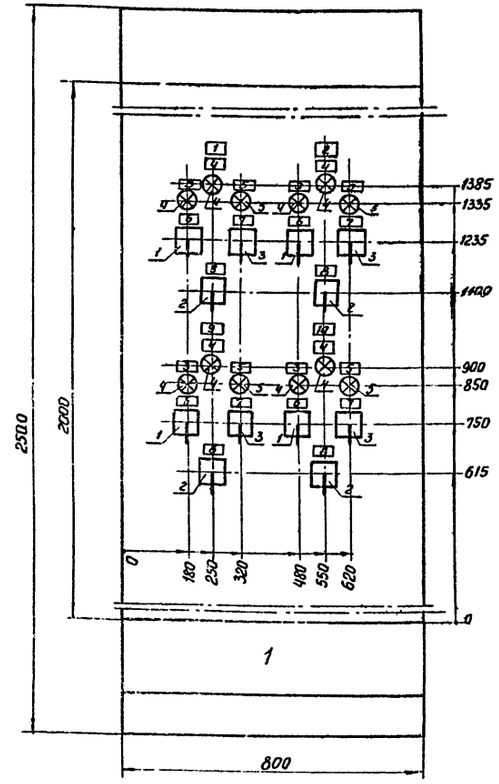

1. Глубина - 600мм.
2. Технические данные электрооборудования - черт. лист ЭЛ-59-2
3. Перечень надписей - черт. лист ЭЛ-59-1

Номер секции		1
Надпись на нижнем обрамлении (номера панелей)		1
Надписи на нижнем обрамлении и на карнизе сзади щита (Номера и наименования механизмов)	1-ая строка	А- Вентилятор
	2-ая строка	В- Вентилятор
	3-ая строка	Б- Вентилятор
	4-ая строка	Г- Вентилятор
Схема соединения секций щита		Черт. лист ЭЛ-60
Принципиальные схемы приводов		

Поз.	Панель	Обозначение по схеме	Наименование	Кол.	Тип	Номин. данные цепей: Главной V.	Главной A	Упр. V.	Данные по заказу и дополнительные технические данные	Примечание
1	1	А,Б,В,Г ИУ	Переключатель универсальный	4	УП5313-Ф227	—	—	—	С револьверной рукояткой	Толщина панели 5мм
2	1	А,Б,В,Г КУ	Переключатель универсальный	4	УП5313-А541	—	—	—	С револьверной рукояткой	—"—
3	1	А,Б,В,Г ИР	Переключатель универсальный	4	УП5312-С71	—	—	—	С револьверной рукояткой	—"—
4	1	ЯЛВ÷ГЛВ; ЯЛН÷ГЛН	Лампа сигнальная	8	ЛС-53	—	—	220	Красный колпачок	
5	1	А,Б,В,Г ЛА	Лампа сигнальная	4	ЛС-53	—	—	220	Желтый колпачок	

Таблица

Обозначение привода	№№ вентиляторов		
А	5	7	9
Б	7	9	11
В	6	8	10
Г	8	10	12

Минмонтажспецстрой СССР ТЯЖПРОМЭЛЕКТРОПРОЕКТ г. Москва 1972	Задание заводу-изготовителю на комплектные электротехнические устройства	Типовой проект 901-6-39
	3Х4Х секционные градирни. Щит управления 1Щ. открытого исполнения без автоматики. Технические данные электрооборудования	Альбом XI
Градирни с вентиляторами ВГ25 пленочные и капельные с секциями площадью 16кв.м с деревянным каркасом		Лист ЭЛ-59-2

Минмонтажспецстрой СССР ТЯЖПРОМЭЛЕКТРОПРОЕКТ г. Москва 1972г.	Задание заводу-изготовителю на комплектные электротехнические устройства	Типовой проект 901-6-39
	3Х4Х секционные градирни. Щит управления 1Щ открытого исполнения без автоматики. Общий вид	Альбом XI
Градирни с вентиляторами ВГ25 пленочные и капельные с секциями площадью 16кв.м с деревянным каркасом		Лист ЭЛ-59-3
Минмонтажспецстрой СССР ТЯЖПРОМЭЛЕКТРОПРОЕКТ г. Москва 1972г.	Задание заводу-изготовителю на комплектные электротехнические устройства	Типовой проект 901-6-39
	3Х4Х секционные градирни. Щит управления 1Щ открытого исполнения без автоматики. Перечень надписей Технические данные электрооборудования. Общий вид	Альбом XI
Градирни с вентиляторами ВГ25 пленочные и капельные с секциями площадью 16кв.м с деревянным каркасом		Лист ЭЛ-59

Инв. № подл. | Подпись и дата | Взам. инв. №
Гл. инж. пр. Рыбаков
Нач. отд. Коноплянин
Рук. гр. Кулиш-
Разраб. Роглин
Дата выпуска март 1972г.

Выполнил		Коновалова
		Ерина
Дата выпуска		март 1972г

Тип. Вид проект 901-6-39 Альбом XI
Лист Эл-60
Инв. №

Вид сзади

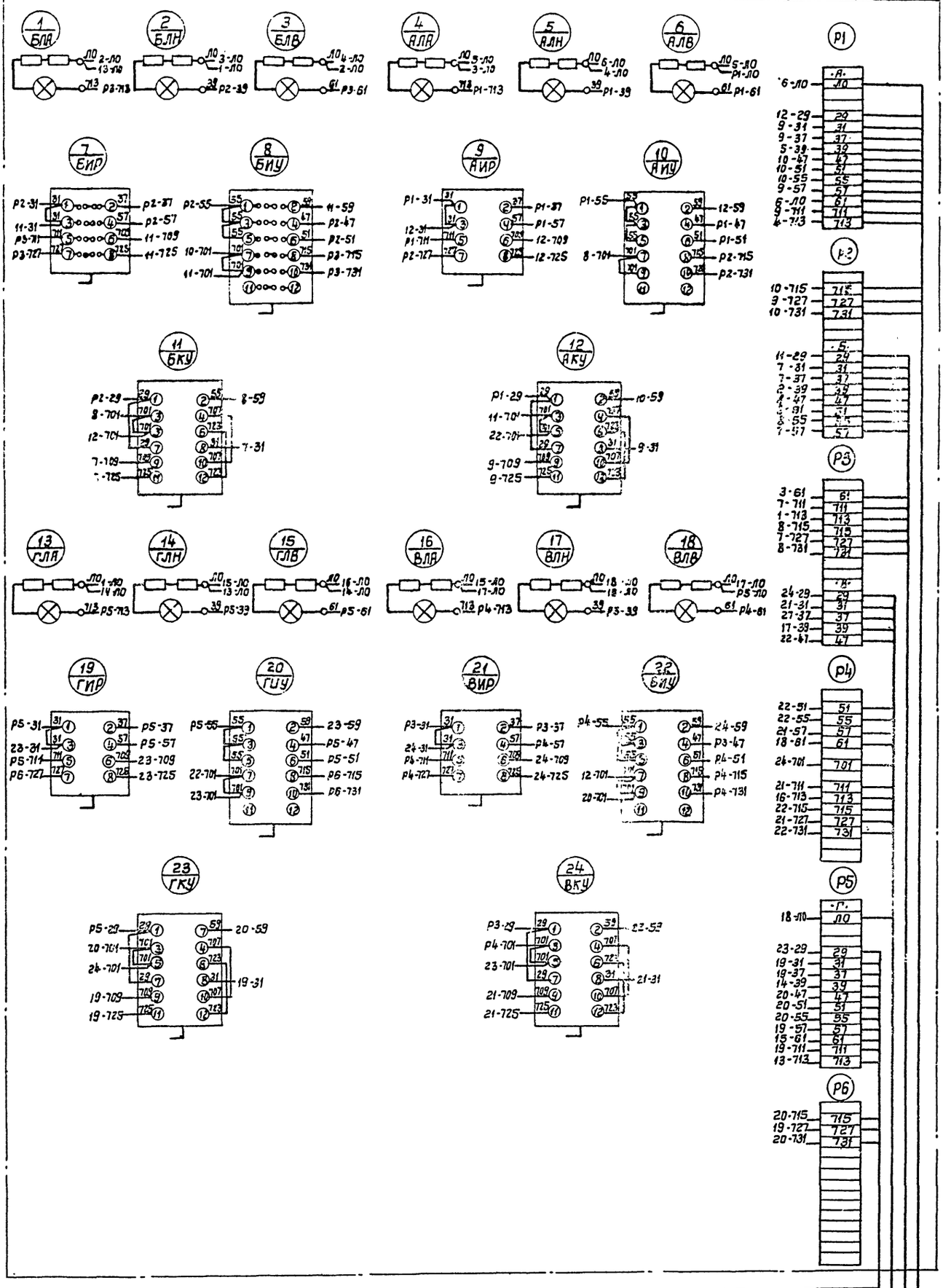

Таблица

Обозначение привода	NN вентиляторов.		
А	5	7	9
Б	7	9	11
В	6	8	10
Г	3	10	12

Минмонтажспецстрой СССР
ТЯЖПРОМЭЛЕКТРОПРОЕКТ
г. Москва 1972 г.
Градирни с вентиляторами 18/25 пленочные и капельные с секциями площадью 16 кв.м. с деревянным каркасом.

Задание заводу-изготовителю на комплектные электротехнические устройства.
3х4х секционные градирни. Щит управления 1Щ открытого исполнения без автоматики. Схема соединений.

Типовой проект 901-6-39.
Альбом XI
Лист Эл-60

12173-11 64

63

Типовой проект 901-6-39 Альбом XI
Лист ЭЛ-61
Инв. №

Вид спереди
(двери не показаны)

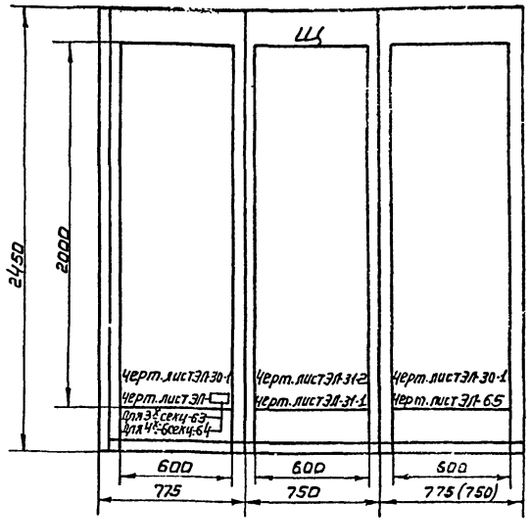

Вид сверху
М1:50

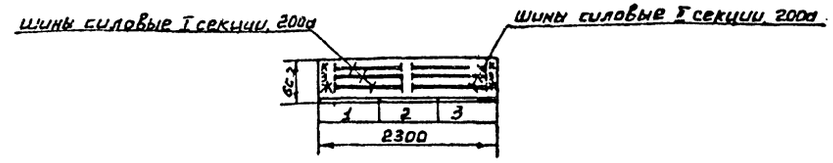

Вид спереди
М1:10

Дверь шкафа панели 1

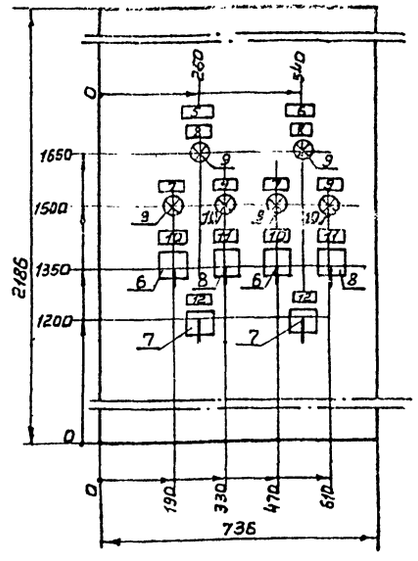

Дверь шкафа панели 3

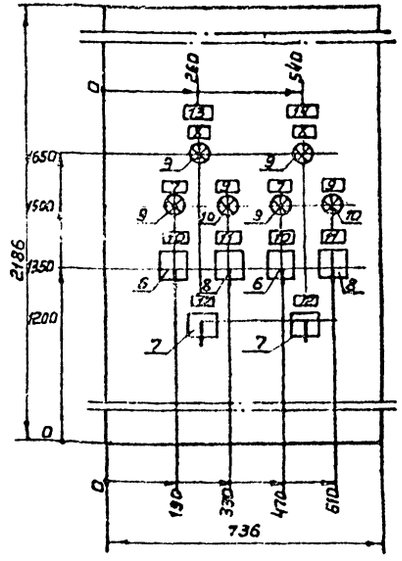

Номер секции				
Надписи на нижнем обрамлении (панели)		1	2	3
Надписи на верхнем обрамлении (номера и наименования механизмов)	1 строка		Ввод №1 ~380/220в	
	2 строка	А-Вентилятор	секционный автомат	В-Вентилятор
	3 строка	Б-Вентилятор	Ввод №2 ~380/220в	Г-Вентилятор
	4 строка		Резерв	
Схемы соединений секций щита		ЭЛ-63, ЭЛ-64	ЭЛ-31-1	ЭЛ-65
Принципиальные схемы приводов				

1. Технические данные электрооборудования черт. лист ЭЛ-62-2
2. Перечень надписей черт. лист ЭЛ-62-1

Инв. № подл. | Подпись и дата | Взам. инв. №
Гл. инж. пр. Гольдин
Нач. — Коновалова
Ст. инж. — Стулова
Выполнил Гуковайл
Дата выпуска март 1972г.

Минмонтажспецстрой СССР ТЯЖПРОМЭЛЕКТРОПРОЕКТ г. Москва 1972г.	Задание заводу-изготовителю на комплектные электротехнические устройства	Типовой проект 901-6-39
	4-х секционные градирни. Щит станций управления Щ шкафного исполнения без панели автоматики. Общий вид.	Альбом XI
Градирни с вентиляторами 18ГС6 пленочные и капельные с секциями площадью 16кв.м с деревянным каркасом		Лист ЭЛ-61

№ панели	№ надписи	Обозначение по схеме	Место надписи	Текст надписи	Примечание
2	1	1ВС	Табличка	Ввод №1 ~380в/220в	
	2	2ВС	—"—	Секционный автомат	
	3	1ВС	—"—	Ввод №2 ~380/220 в	
	4	2ВС	—"—	Резерв	
Двери шкафов 1,3	5	—	—"—	А- Вентилятор	
	6	—	—"—	Б- Вентилятор	
	7	А,Б,В, Г-ЛВ	—"—	Пуск	
	8	А,Б,В, Г-ЛН	—"—	Реверс	
	9	А,Б,В, Г-ЛА	—"—	Аварийное отключение	
	10	А,Б,В, Г-ИУ	—"—	Избиратель управления	
	—	—	На ключе	Авт.-дист.-О- мест.	
	11	А,Б,В, Г-ИР	Табличка	Избиратель режима	
	—	—	на ключе	Наз. -О- Вп.	
	12	А,Б,В, Г-КУ	Табличка	Ключ управления	
	—	—	на ключе	Откл.-О- Вкл.	
	13	—	Табличка	В. Вентилятор	
	14		—"—	Г- Вентилятор	

Таблица

Обозначение приводов	№№ вентиляторов		
А	5	7	9
Б	7	9	11
В	6	8	10
Г	8	10	12

№ позиций	№ панели	Обозначение по схеме	Наименование	Количество	Тип	Номинальные данные цепей: Главной V, в	Главной I, а	Упр V, в	Данные по заказу и дополнительные технические данные	Примечание
1	1,3	—	Блок управления	4	РУ5401-13В2Г.	~380	40	~220	Расцепитель комбинированный 50А Кратность отсечки 8. Нагревательный элемент 32А	
2	2	—	Блок ввода	2	РУ8002-43АО	~380	200	—	Расцепители комбинированные 1ВС-200А 2ВС-150А.	
3	1,3	А,Б,В-Г-РА; А,Б,В,-Г-РР	Магнитный пускатель	8	ПМЕ 111	—	—	~220	Гл. 3з б/к; 2з; 2р	
4		А,Б,В, Г-РП1; А,Б,В Г-РП2	Реле промежуточное 2х позиционное	8	РП 12	—	—	~220	1з, 1р, 2п.	Переднее присоединение
5		А,Б,В, Г-РВ	Реле времени	4	РВП2 исполн. 2	—	—	~220	1з; 1р с выдержкой времени 0,4÷180 сек	
6		А,Б,В, Г-ИУ	Переключатель универсальный	4	УП5313-Ф227	—	—	—	с револьверной рукояткой	
7		А,Б, В,Г-КУ	Переключатель универсальный	4	УП5313-А541	—	—	—	с револьверной рукояткой	
8		А,Б,В, Г-ИР	Переключатель универсальный	4	УП5312-С71	—	—	—	с револьверной рукояткой	
9		А,Б,В, Г-ЛВ; А,Б,В, Г-ЛН	Лампа сигнальная	8	ЛС-53	—	—	220	Красный колпачок	
10		А,Б,В, Г-ЛА	Лампа сигнальная	4	ЛС-53	—	—	220	Желтый колпачок	

Таблица

Обозначен. приводов	Номера вентиляторов		
А	5	7	9
Б	7	9	11
В	6	8	10
Г	8	10	12

Минмонтажспецстрой СССР ТЯЖПРОМЭЛЕКТРОПРОЕКТ г. Москва 1972 г.	Задание заводу-изготовителю на комплектные электротехнические устройства	Типовой проект 901-6-39
Градирни с вентиляторами 1ВГ25 пленочные и капельные с секциями площадью 16кв.м с деревянным каркасом	3-4х секционные градирни. Щит станций управления Щ. Шкафного исполнения без панели автоматики. Перечень надписей	Альбом XI
		Лист ЭЛ-62-1

Минмонтажспецстрой СССР ТЯЖПРОМЭЛЕКТРОПРОЕКТ г. Москва 1972 г.	Задание заводу-изготовителю на комплектные электротехнические устройства	Типовой проект 901-6-39
Градирни с вентиляторами 1ВГ25 пленочные и капельные с секциями площадью 16кв.м с деревянным каркасом	4х секционные градирни. Щит станций управления Щ. Шкафного исполнения без панели автоматики. Технические данные электрооборудования	Альбом XI
		Лист ЭЛ-62-2
Минмонтажспецстрой СССР ТЯЖПРОМЭЛЕКТРОПРОЕКТ г. Москва 1972 г.	Задание заводу-изготовителю на комплектные электротехнические устройства.	Типовой проект 901-6-39
Градирни с вентиляторами 1ВГ25 пленочные и капельные с секциями площадью 16кв.м с деревянным каркасом	4х секционные градирни. Щит станций управления Щ. Шкафного исполнения без панели автоматики. Технические данные электрооборудования. Перечень надписей	Альбом XI
		Лист ЭЛ-62

Типовой проект 901-6-39 Альбом XI Лист ЭЛ-62 Инв.№

Руководил Ковалева; Выполнил Стилова; Дата выпуска март 1972 г.

Нач. и лигл. спец.		Диманштейн	
Гл. инж. проекта		Рохлин	
Руководил		Коновалова	
Выполнил		Стулова	
Дата выпуска	март 1972г		

Типовой проект 901-6-39 Альбом XI
Лист ЭЛ-63
Инв. N

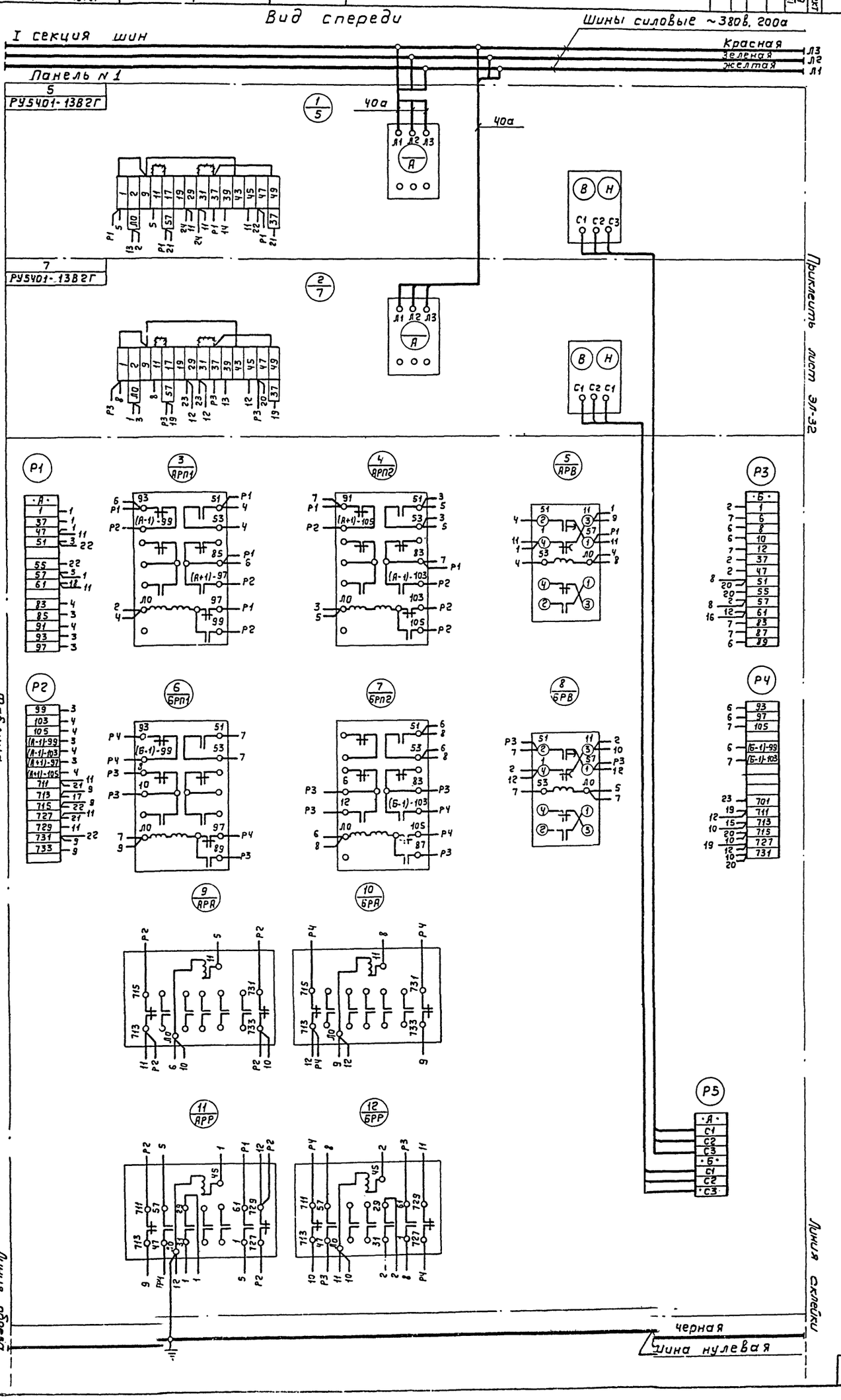

Обозначение приводов	Номера вентиляторов		
А	5	7	9
Б	7	9	11
В	6	8	10
Г	8	10	12

Минмонтажспецстрой СССР
ТАКТРОМЭЛЕКТРОПРОЕКТ
г. Москва 1972г
Градирни с вентиляторами 18Г25 пленочные и капельные с секциями площадью 16кв. мм с деревянным каркасом.

Задание заводу-изготовителю на комплектные электротехнические устройства
3х секционные градирни. Щит станций управления Щ, шкафного исполнения без панели автоматики, панель 1
Схема соединений

Типовой проект 901-6-39
Альбом XI
Лист ЭЛ-63

12173-11 67

66

Начил гл.сп.		Думанштейн						Типовой проект 901-6-39 Альбом XI	
Гл. инж.проекта		Рохлин							
Руководил		Конвалова						Лист ЭЛ-64	
Выполнил		Стулова						Инв.№	
Дата выпуска	март 1972г.								

Вид спереди

I секция шин

Шины силовые ~380В, 200а

Красная
Зеленая
Желтая

Л3
Л2
Л1

Панель №1

А
РУ5401-1382Г

Б
РУ5401-1382Г

40а

Р1 Р2 Р3 Р4 Р5

3 АРП1 4 АРП2 5 АРВ 6 БРП 7 БАП 8 БРВ 9 АРА 10 БРА 11 АРА 12 БРА

Таблица

Обозначение приборов	Номера вентиляторов			
А	5	7	9	11
Б	6	8	10	12
В	7	9	11	
Г	8	10	12	

Приклеить лист ЭЛ-32

Линия склейки

Черная
Шина нулевая

Линия обреза

Типовой проект 901-6-39 Альбом XI

Лист ЭЛ-64

Схема соединений.

Щиты с вентиляторами, работающими в продолжительном и повторно-кратковременном режимах.

Щиты с вентиляторами, работающими в кратковременном режиме

Нач. или гл. сп.		Диманштейн	
Гл. инж. пр.		Рохлин	
Руководил		Коновалова	
Выполнил		Стулова	
Дата выпуска		март 1972г	

Типовой проект 901-6-39 Альбом XII
Лист ЭЛ-65
Инв. №

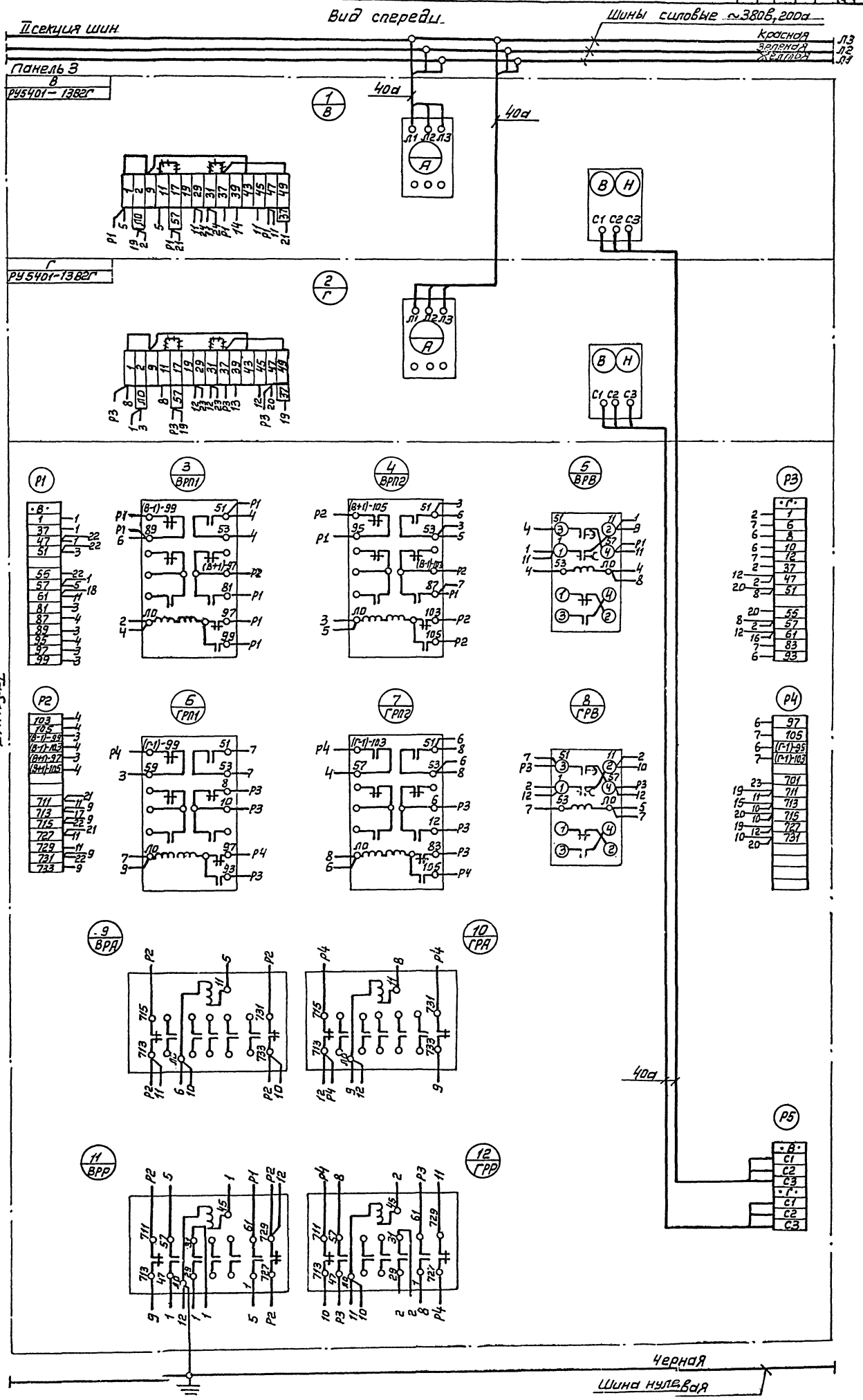

Таблица

Обозначения приводов	Номера вентиляторов		
А	5	7	9
Б	7	9	11
В	6	8	10
Г	8	10	12

Минмонтаж спецстрой СССР
ТЯЖПРОМЭЛЕКТРОПРОЕКТ
г. Москва 1972г

Зодание заводу-изготовителю на комплектные электротехнические устройства

Радирни с вентиляторами 1В25, плечочные и котельные с секциями площадью 15,8 м с деревянным каркасом

3х4х секционные градирни. Щит станций управления Щ. Шкафного исполнения без панели автоматики. Щ. панель 3. Схема соединений.

Типовой проект 901-6-39
Альбом XII
Лист ЭЛ 65

12173-11 69

68

Вид спереди

Панель 1 | Панель 2 | Панель 3

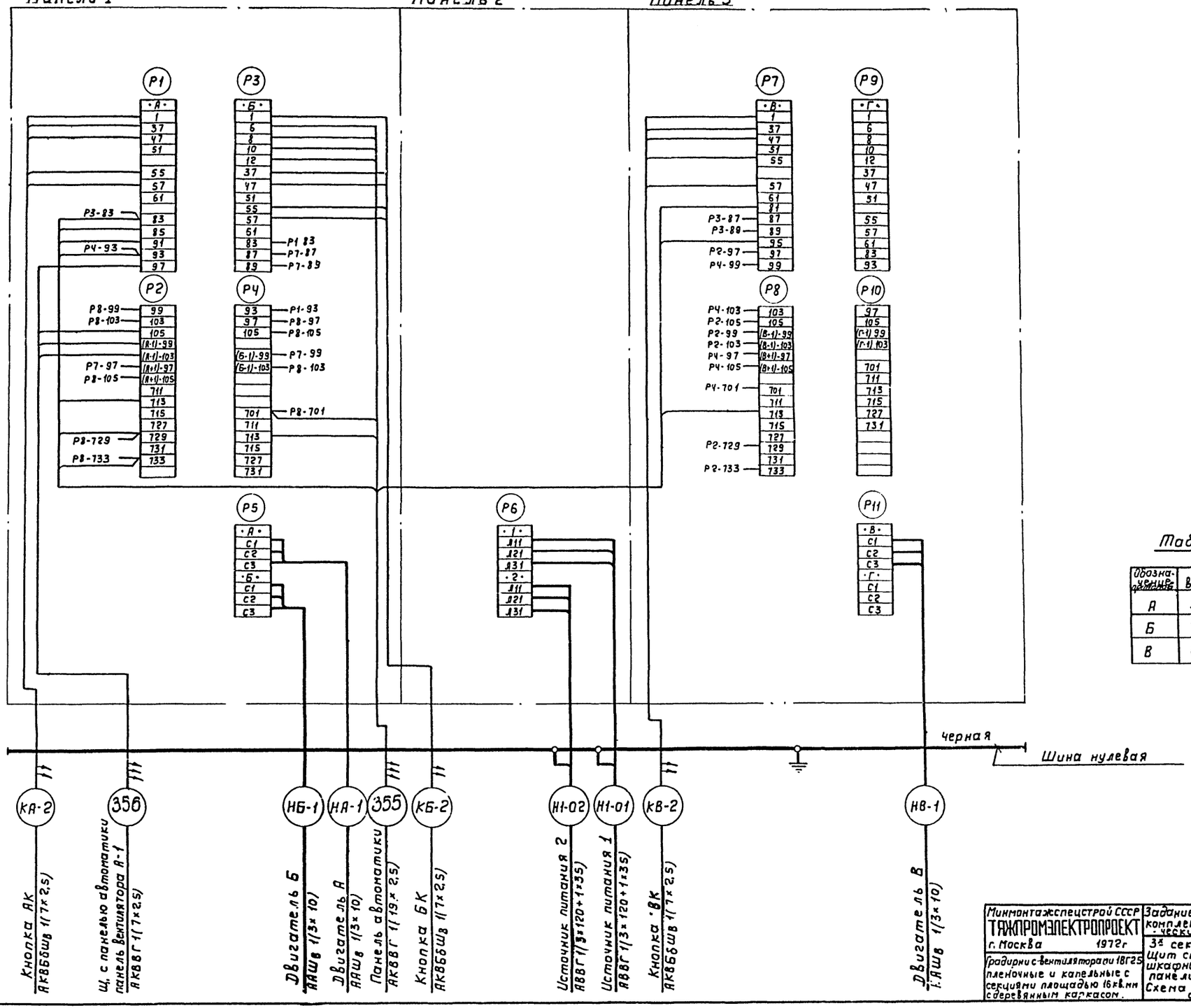

Таблица

Обозначение	Номера вентиляторов		
А	5	7	9
Б	7	9	11
В	6	8	10

Минмонтажспецстрой СССР ТАЖПРОМЭЛЕКТРОПРОЕКТ г. Москва 1972г	Задание заводу-изготовителю на комплектные электротехнические устройства	Типовой проект 901-6-39
Градирни с вентиляторами 18Г25 пленочные и капельные с секциями площадью 16 кв.мм с деревянным каркасом.	3х секционные градирни. Щит станций управления Щ, шкафного исполнения без панели автоматики. Схема межпанельных соединений	Альбом XI
		Лист ЭЛ-66

Типовой проект 901-6-39 Альбом XI

Лист ЭЛ-66

Инв. N

Нач. или гл. спец. Диманштейн

Гл. инж. проекта Рохлин

Руководил Коновалова

Выполнил Стулова

Дата выпуска март 1972г

Типовой проект 901-6-39 Альбом XI

Лист ЭЛ-67

Инв. №

Вид спереди

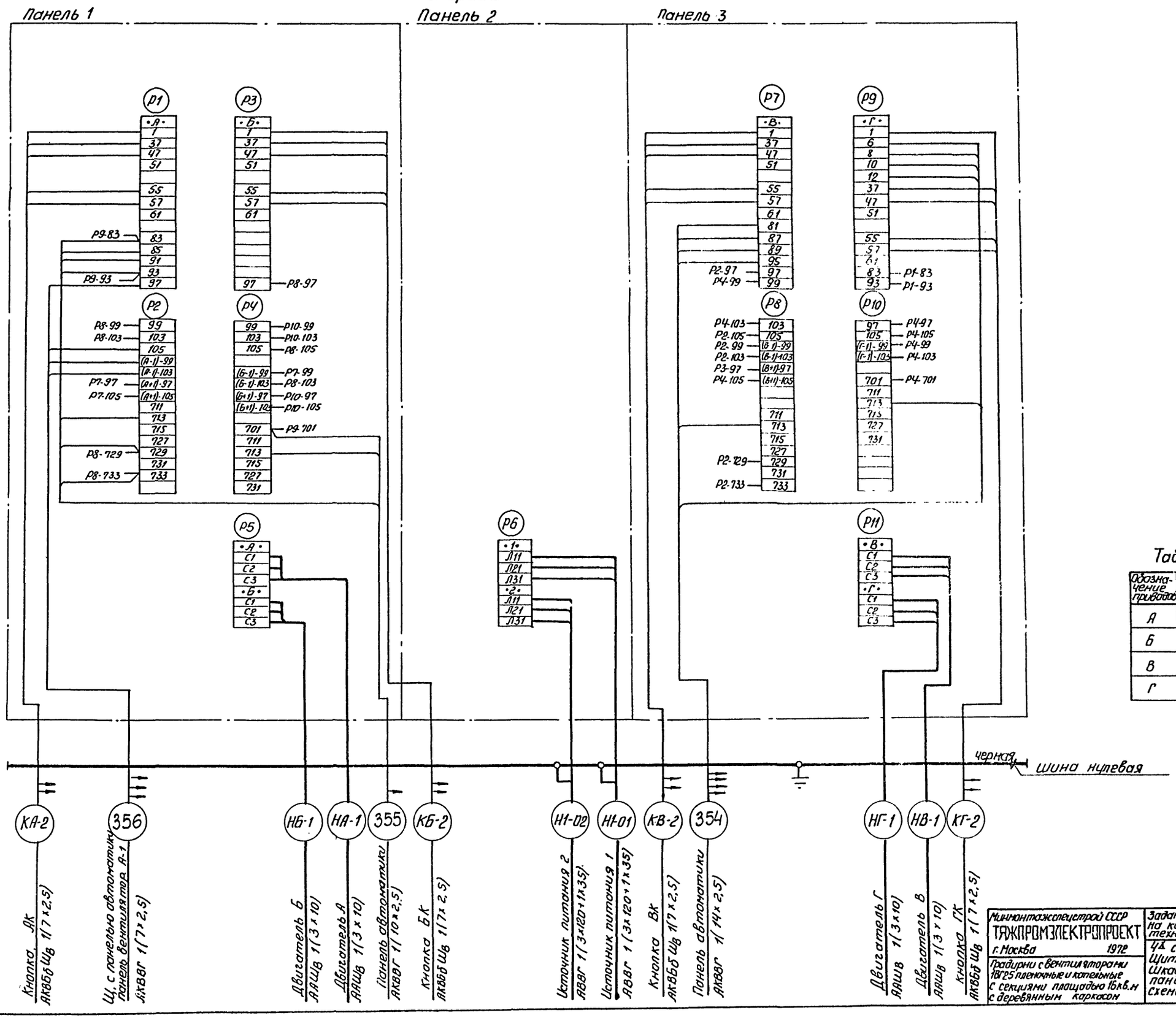

Таблица

Обозначение приводов	Номера вентиляторов		
А	5	7	9
Б	7	9	11
В	6	8	10
Г	8	10	12

Минмонтажспецстрой СССР ТЯЖПРОМЭЛЕКТРОПРОЕКТ г. Москва 1972	Задание заводу-изготовителю на комплектные электротехнические устройства.	Типовой проект 901-6-39
Градирни с вентиляторами 1ВГ25 пленочные и котельные с секциями площадью 16кв.м с деревянным каркасом	4х секционные градирни. Щит станций управления, Щ. Шкафного исполнения без панели автоматики. Схема межпанельных соединений.	Альбом XI
		Лист ЭЛ-67

Гл. инж. пр. Рохлин

Руководил Коновалова

Выполнил Стулова

Дата выпуска март 1972 г.

12173-11 71

Типовой проект 901-6-39 Альбом XI
Лист ЭЛ-68
Инв. №

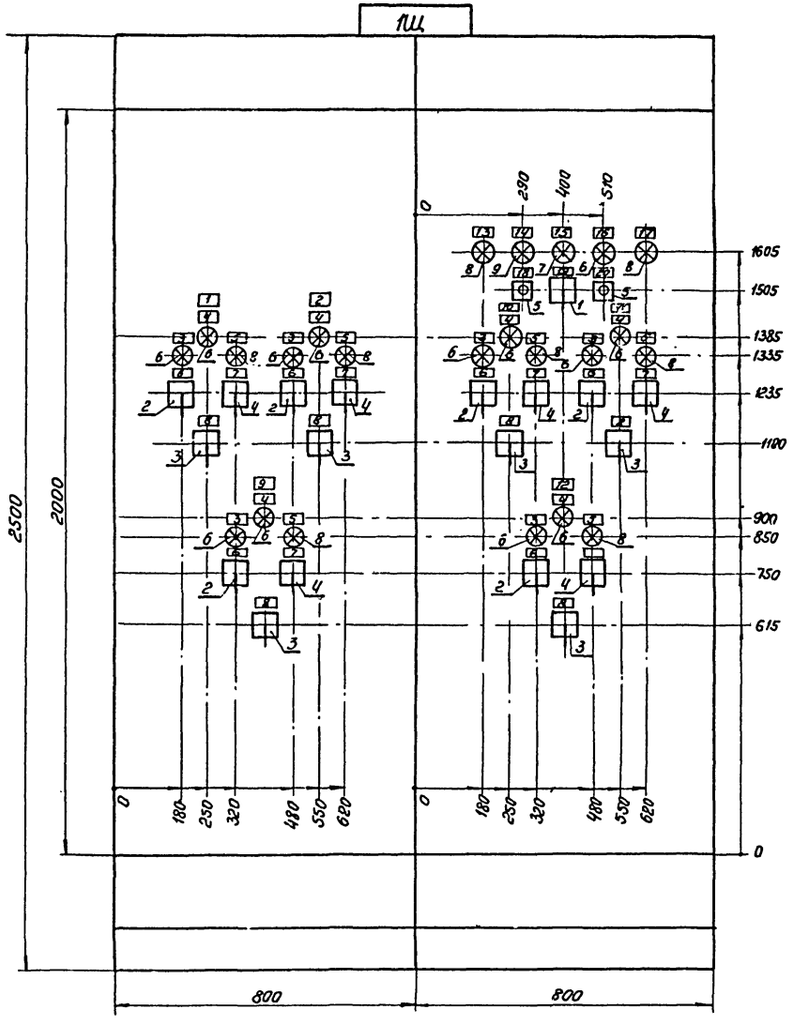

Вид сверху

М 1:50

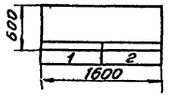

1. Технические данные электрооборудования - черт. лист ЭЛ-69-2
2. Перечень надписей - черт. лист. ЭЛ-69-1.

Номер секции			
Надписи на нижнем обрамлении (номера панелей)		1	2
Надписи на верхнем обрамлении и на карнизе сзади щита. (Номера и наименование механизмов)	1ая строка	1- Вентилятор	4 - Вентилятор
	2ая строка	2- Вентилятор	5- Вентилятор
	3бя строка	3- Вентилятор	6 - Вентилятор
	4ая строка	—	—
Схемы соединений секций щита		ЭЛ-70	ЭЛ-71
Принципиальные схемы приводов.			

Минмонтажспецстрой СССР ТЯЖПРОМЭЛЕКТРОПРОЕКТ г. Москва 1972г.	Задание заводу-изготовителю на комплектные электротехнические устройства	Типовой проект 901-6-39
Градирни с вентиляторами 1ВГ25, пленочные и капельные с секциями площадью 16 кв. м с деревянным каркасом.	5ТУ 6ТУ секционные градирни. Щит управления 1Щ, открытого исполнения с автоматикой. Общий вид.	Альбом XI
		Лист ЭЛ-68

Нач. или гл. сп. — Диманштейн
Гл. инж. пр. — Рохлин
Руководит. — Коновалова
Выполнил — Ерина
Дата выпуска — март 1972г.

Панель	Надпись	Обозначение по схеме	Место надписи	Текст надписи	Примечание
1,2	1	—	Табличка	1-Вентилятор	
	2	—	—"—	2-Вентилятор	
	3	1÷6ЛВ	—"—	Пуск	
	4	1÷6ЛН	—"—	Реверс	
	5	1÷6ЛА	—"—	Аварийное отключение	
	6	1÷6ИУ	—"—	Избиратель управления	
	—	—	На ключе	Авт.-дист.-0-мест.	
	7	1÷6ИР	Табличка	Избиратель режима	
	—	—	На ключе	Наз. -0-Вп.	
	8	1÷6КУ	Табличка	Ключ управления	
	—	—	На ключе	Откл.-0-Вкл.	
1	9	—	Табличка	3-Вентилятор	
2	10	—	—"—	4-Вентилятор	
	11	—	—"—	5-Вентилятор	
	12	—	—"—	6-Вентилятор	
	13	7ЛА	—"—	Исчезновение напряжения	
	14	ЛКН	—"—	АВР-питание от секции I	
	15	ЛТ2	—"—	Температура воды ниже расчетной	
	16	ЛТ1	—"—	Температура воды выше расчетной	
	17	8ЛА	—"—	Аварийная температура воды	
	18	КОС1	—"—	Опробов. сигнальных ламп	
	19	ИП	—"—	Избиратель порядка включения	
			На ключе	1-6-0-6-1	
	20	КОС2	Табличка	Опробов. реле аварийной сигнализац.	

Поз.	Панель	Обозн. по схеме	Наименование	Кол.	Тип	Номин. данные цепей: Главной V, В	Главной I, А	Упр. V, В	Данные по заказу и дополнительные технические данные	Примечание
1	3	ИП	Переключатель универсальный	1	УП5316 С334	—	—	—	С револьверной рукояткой	Толщина панели 5 мм
2	1,2	1÷6ИУ	Переключатель универсальный	6	УП5313 Ф227	—	—	—	С револьверной рукояткой	—"—
3	1,2	1÷6КУ	Переключатель универсальный	6	УП5313 Я541	—	—	—	С револьверной рукояткой	—"—
4	1,2	1÷6ИР	Переключатель универсальный	6	УП5312 С71	—	—	—	С револьверной рукояткой	—"—
5	3	КОС1 КОС2	Кнопка управления	2	КЕ011	—	—	—	Исполнение 3	
6	1,2 3	1÷6ЛВ 1÷6ЛН ЛТ1	Лампа сигнальная	13	ЛС-53	—	—	220	Красный колпачок	
7	3	ЛТ2	Лампа сигнальная	1	ЛС-53	—	—	220	Синий колпачок	
8	1,2 3	1÷8ЛЯ	Лампа сигнальная	8	ЛС-53	—	—	220	Желтый колпачок	
9	10	ЛКН	Лампа сигнальная	1	ЛС-53	—	—	220	Белый колпачок	
10	3	ЗВ	Звонок	1	ЗВП-220	—	—	~ 220		

Минмонтажспецстрой СССР ТЯЖПРОМЭЛЕКТРОПРОЕКТ г. Москва 1972г.	Задание заводу-изготовителю на комплектные электротехнические устройства. Перечень надписей	Типовой проект 901-6-39 Альбом XI Лист ЭЛ-69-1
Градирни с вентиляторами 1ВГ25, пленочные и капельные с секциями площадью 16кв.м. с деревянным каркасом	5ти 6ти секционные градирни. Щит управления 1Щ, открытого исполнения с автоматикой.	

Минмонтажспецстрой СССР ТЯЖПРОМЭЛЕКТРОПРОЕКТ г. Москва 1972г.	Задание заводу-изготовителю на комплектные электротехнические устройства	Типовой проект 901-6-39 Альбом XI Лист ЭЛ-69-2
Градирни с вентиляторами 1ВГ25, пленочные и капельные с секциями площадью 16кв.м. с деревянным каркасом	5ти 6ти секционные градирни. Щит управления 1Щ, открытого исполнения с автоматикой. Техническое данные электрооборудования	

Минмонтажспецстрой СССР ТЯЖПРОМЭЛЕКТРОПРОЕКТ г. Москва 1972г.	Задание заводу-изготовителю на комплектные электротехнические устройства. Перечень надписей, техническое данные электрооборудования.	Типовой проект 901-6-39 Альбом XI Лист ЭЛ-69
Градирни с вентиляторами 1ВГ25, пленочные и капельные с секциями площадью 16кв.м. с деревянным каркасом	5ти 6ти секционные градирни. Щит управления 1Щ, открытого исполнения с автоматикой.	

Типовой проект 901-6-39 Альбом XII
Лист ЭЛ-69
Инв. №

Нач. отд.		
Гл. инж. пр.	Димантштейн	
Руководил	Рохлин	
Выполнил	Коновалова	
	Ерина	
Дата выпуска	март 1972г.	

Нач. или гл. спец.		Диманштейн
Гл. инж. проекта		Рохлин
Руководил		Коновалова
Выполнил		Ерина
Дата выпуска		март 1972г

Типовой проект 901-6-39 Альбом XI
Лист ЭЛ-70
Инв. №

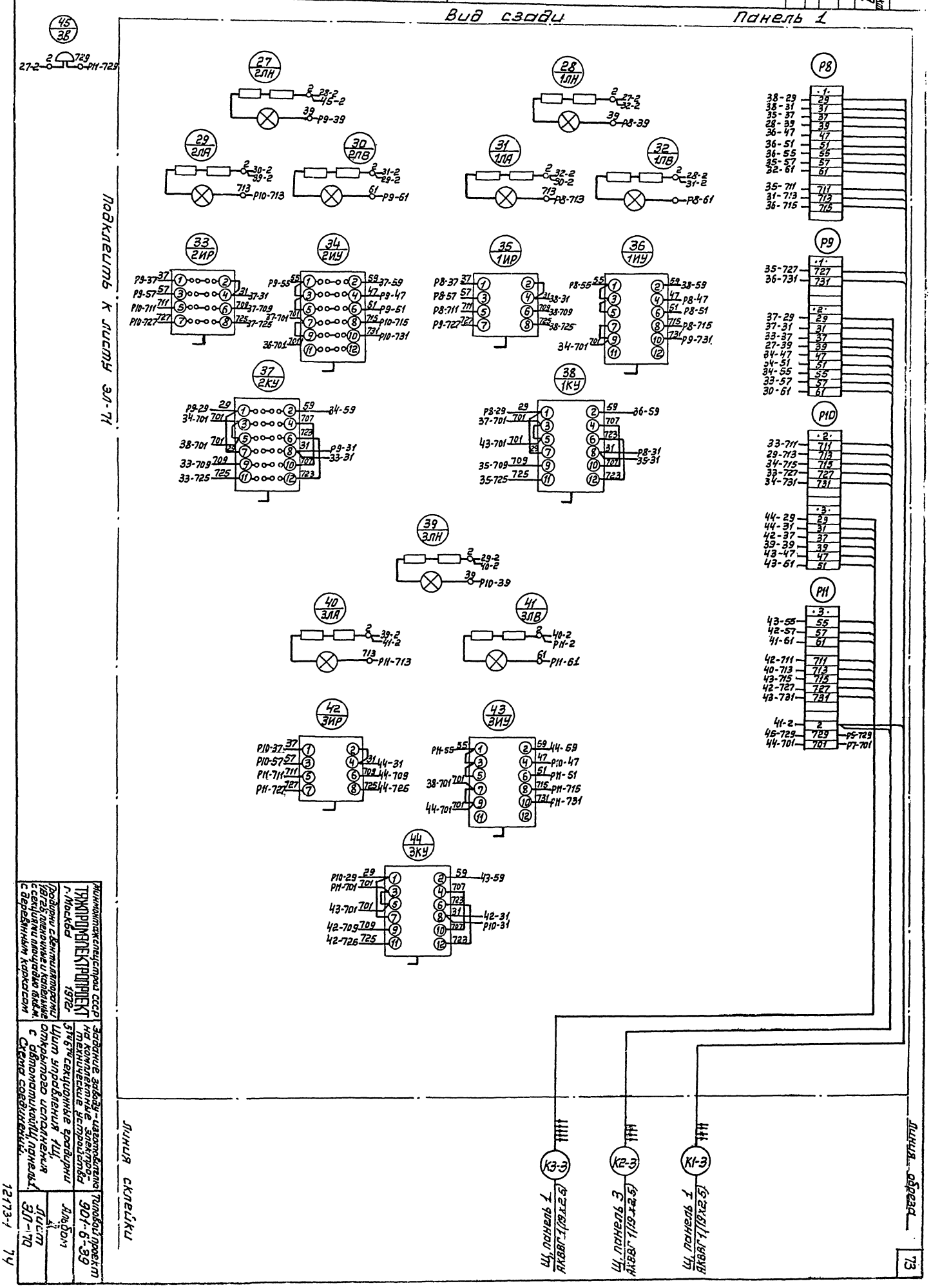

Минмонтажспецстрой СССР
ТЯЖПРОМЭЛЕКТРОПРОЕКТ
г. Москва 1972г

Задание заводу-изготовителю на комплектные электротехнические устройства

Типовой проект 901-6-39
Альбом
Лист ЭЛ-70

Продурки с вентиляторами 18 Г25, пленочные и капельные с секциями площадью 16 кв.м. с деревянным каркасом

5 и 6 секционные градирни
Щит управления 1Щ, открытого исполнения с автоматикой 1Щ, панель 1.
Схема соединений.

12173-1 74

73

Гл. инж. проекта		Диманштейн
Руководил		Рохлин
Выполнил		Коновалова
		Ерина
Дата выпуска		март 1972г

Типовой проект 901-6-39 Альбом II
Лист ЭЛ-71
Инв. №

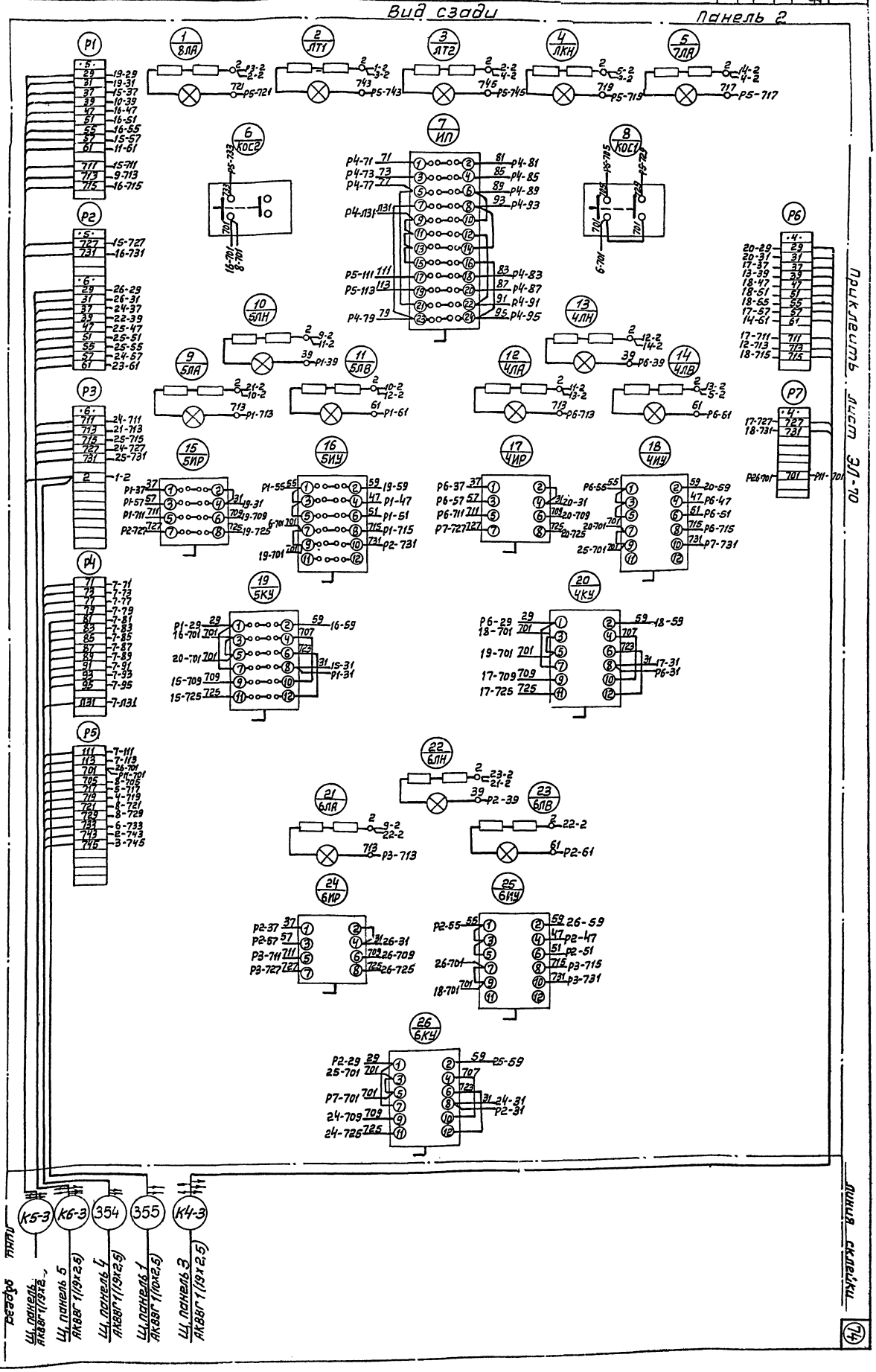

Минмонтажспецстрой СССР
ТЯЖПРОМЭЛЕКТРОПРОЕКТ
г. Москва 1972г.

Задание заводу-изготовителю на комплектные электротехнические устройства 5ТЧ 6ТУ секционные градирни Ц/ит управления 1Ц, открытого исполнения с автоматикой 1Ш, панель 2. Схема соединения

Типовой проект 901-6-39 Альбом XI Лист ЭЛ-71

Линия обреза

gost.e-ecolog.ru