ТИПОВОЙ ПРОЕКТ
901-6-39

ГРАДИРНИ
С ВЕНТИЛЯТОРАМИ 18ГС25
ПЛЁНОЧНЫЕ И КАПЕЛЬНЫЕ
С СЕКЦИЯМИ ПЛОЩАДЬЮ 16кв.м.
С ДЕРЕВЯННЫМ КАРКАСОМ

Альбом X

ЗАДАНИЕ ЗАВОДУ-ИЗГОТОВИТЕЛЮ
НА КОМПЛЕКТНЫЕ
ЭЛЕКТРОТЕХНИЧЕСКИЕ УСТРОЙСТВА
ДВУХСЕКЦИОННЫЕ ГРАДИРНИ

12173-10
ЦЕНА 0-84

gost.e-ecolog.ru

ЦЕНТРАЛЬНЫЙ ИНСТИТУТ ТИПОВОГО ПРОЕКТИРОВАНИЯ
ГОССТРОЯ СССР

Москва, А-445, Смольная ул., 22

Сдано в печать 1973 г.

Заказ № 5253 Тираж 500 экз.

ТИПОВОЙ ПРОЕКТ
901-6-39

ГРАДИРНИ С ВЕНТИЛЯТОРАМИ 1ВГ25, ПЛЕНОЧНЫЕ И КАПЕЛЬНЫЕ С СЕКЦИЯМИ ПЛОЩАДЬЮ 16 кв. м С ДЕРЕВЯННЫМ КАРКАСОМ

СОСТАВ ПРОЕКТА:

АЛЬБОМ I	ПОЯСНИТЕЛЬНАЯ ЗАПИСКА. ДЕТАЛИ И УЗЛЫ.
АЛЬБОМ II	ДВУХСЕКЦИОННЫЕ ГРАДИРНИ.
АЛЬБОМ VII	ЭЛЕКТРОТЕХНИЧЕСКАЯ ЧАСТЬ ДВУХСЕКЦИОННЫЕ ГРАДИРНИ.
АЛЬБОМ X	ЗАДАНИЕ ЗАВОДУ-ИЗГОТОВИТЕЛЮ НА КОМПЛЕКТНЫЕ ЭЛЕКТРОТЕХНИЧЕСКИЕ УСТРОЙСТВА. ДВУХСЕКЦИОННЫЕ ГРАДИРНИ.
АЛЬБОМ XIII	СМЕТЫ.

АЛЬБОМ X

РАЗРАБОТАН ИНСТИТУТАМИ СОЮЗВОДОКАНАЛПРОЕКТ, ПРОМСТРОЙПРОЕКТ И ТЯЖПРОМЭЛЕКТРОПРОЕКТ

УТВЕРЖДЕН И ВВЕДЕН В ДЕЙСТВИЕ ПРИКАЗОМ ПО ОБЪЕДИНЕНИЮ СОЮЗВОДОКАНАЛНИИПРОЕКТ № 9 ОТ 12 января 1973г

Содержание альбома

NN п/п	Наименование	Лист	Стр
	2-х секционная градирня		
	Щит станций управления „Щ" открытого исполнения		
1	Технические данные электрооборудования. Блок управления. Общий вид.	ЭЛ-1	3
2	Блок управления. Схема соединений. Схема принципиальная. Технические данные электрооборудования.	ЭЛ-2	4
3	Щ, панель 1, схема соединений	ЭЛ-3	5
	Щит управления „Щ" открытого исполнения		
4	Общий вид	ЭЛ-4	6
5	Технические данные электрооборудования, перечень надписей.	ЭЛ-5	7
6.	Схема соединений	ЭЛ-6	8
	Щит станций управления „Щ"		
	шкафного исполнения		
7.	Общий вид, Щ, панель 1. Общий вид	ЭЛ-7	9
8.	Технические данные электрооборудования, перечень надписей.	ЭЛ-8	10
9.	Щ, панель 1, схема соединений	ЭЛ-9	11
10	Дверь шкафа 1, схема соединений	ЭЛ-10	12

Минмонтажспецстрой СССР ТЭЭПРОМЭЛЕКТРОПРОЕКТ г. Москва 1972 г.	Задание заводу-изготовителю на комплектные электротехнические устройства	Типовой проект 901-6-39 Альбом 2
Градирни с вентиляторами ВГ-25 пленочного напыления с секциями площадью 150 м² с деревянным каркасом	Содержание альбома	

№ позиции на панели	Обозначение по схеме	Наименование	Количество	Тип	Исполнительные данные цепей: Главной V, в	Главной Ia	Упр. V, в	Данные по заказу и дополнительные технические данные	Примечание
1		Блок управления	2	БУ5448-13А2Г	~ 380	40	~ 220	Расцепитель комбинированный К-50А кратность отсечки - 8 нагревательн. элемент 32А	
2		Блок управления	1	Чертеж лист ЭЛ-1-2					

Минмонтажспецстрой СССР ТЯЖПРОМЭЛЕКТРОПРОЕКТ г. Москва 1972г.	Задание заводу-изготовителю на комплектные электротехнические устройства	Типовой проект 901-6-39
Градирни с вентиляторами ВГ25 плёночные и капельные с секциями площадью 16кв.м. с деревянным каркасом	2д секционные градирни. Щит станции управления Щ. открытого исполнения. Технические данные электрооборудования	Альбом X Лист ЭЛ-1-1

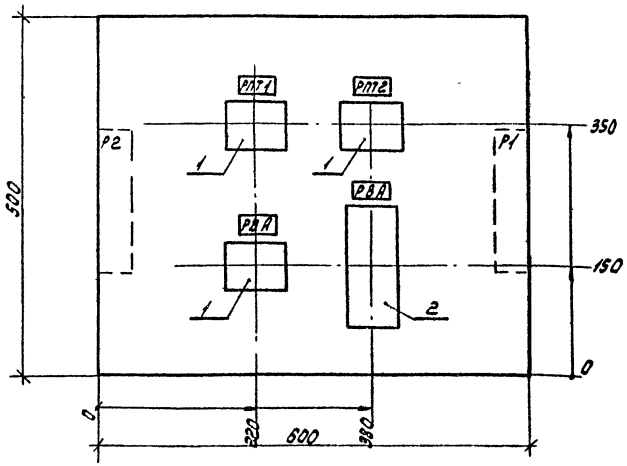

Минмонтажспецстрой СССР ТЯЖПРОМЭЛЕКТРОПРОЕКТ г. Москва 1972г.	Задание заводу-изготовителю на комплектные электротехнические устройства	Типовой проект 901-6-39
Градирни с вентиляторами ВГ25 плёночные и капельные с секциями площадью 16кв.м. с деревянным каркасом	2х секционные градирни. Щит станции управления Щ. открытого исполнения. Блок управления. Общий вид	Альбом X Лист ЭЛ-1-2

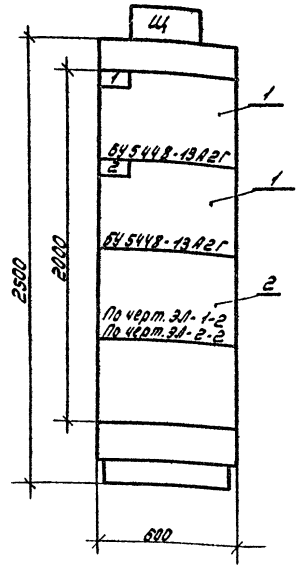

Вид сверху
М1:30

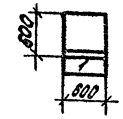

Технические данные электрооборудования черт. лист ЭЛ-1-1

Номер секции		1
Надписи на нижнем обрамлении (номера панелей)		1
Надписи на верхнем обрамлении и на корнизе спереди щита (номера и наименование механизмов)	1ая строка	
	2ая строка	1-Вентилятор
	3ая строка	
	4ая строка	2-Вентилятор
	5ая строка	
Схемы соединений секций щита		Черт. лист ЭЛ-3
Принципиальные схемы приводов		

Минмонтажспецстрой СССР ТЯЖПРОМЭЛЕКТРОПРОЕКТ г. Москва 1972г.	Задание заводу-изготовителю на комплектные электротехнические устройства	Типовой проект 901-6-39
Градирни с вентиляторами ВГ25 плёночные и капельные с секциями площадью 16кв.м. с деревянным каркасом	2д секционные градирни. Щит станции управления Щ. открытого исполнения. Общий вид	Альбом X Лист ЭЛ-1-3
Минмонтажспецстрой СССР ТЯЖПРОМЭЛЕКТРОПРОЕКТ г. Москва 1972г.	Задание заводу-изготовителю на комплектные электротехнические устройства	Типовой проект 901-6-39
Градирни с вентиляторами ВГ25 плёночные и капельные с секциями площадью 16кв.м. с деревянным каркасом	2д секционные градирни. Щит станции управления Щ. открытого исполнения. Технические данные электрооборудования. Блок управления. Общий вид	Альбом X Лист ЭЛ-1

Типовой проект 901-6-39 Альбом X
Лист ЭЛ-2
Инв.№

Вид сзади

Черт. ЭЛ-1-2
Черт. ЭЛ-2-2

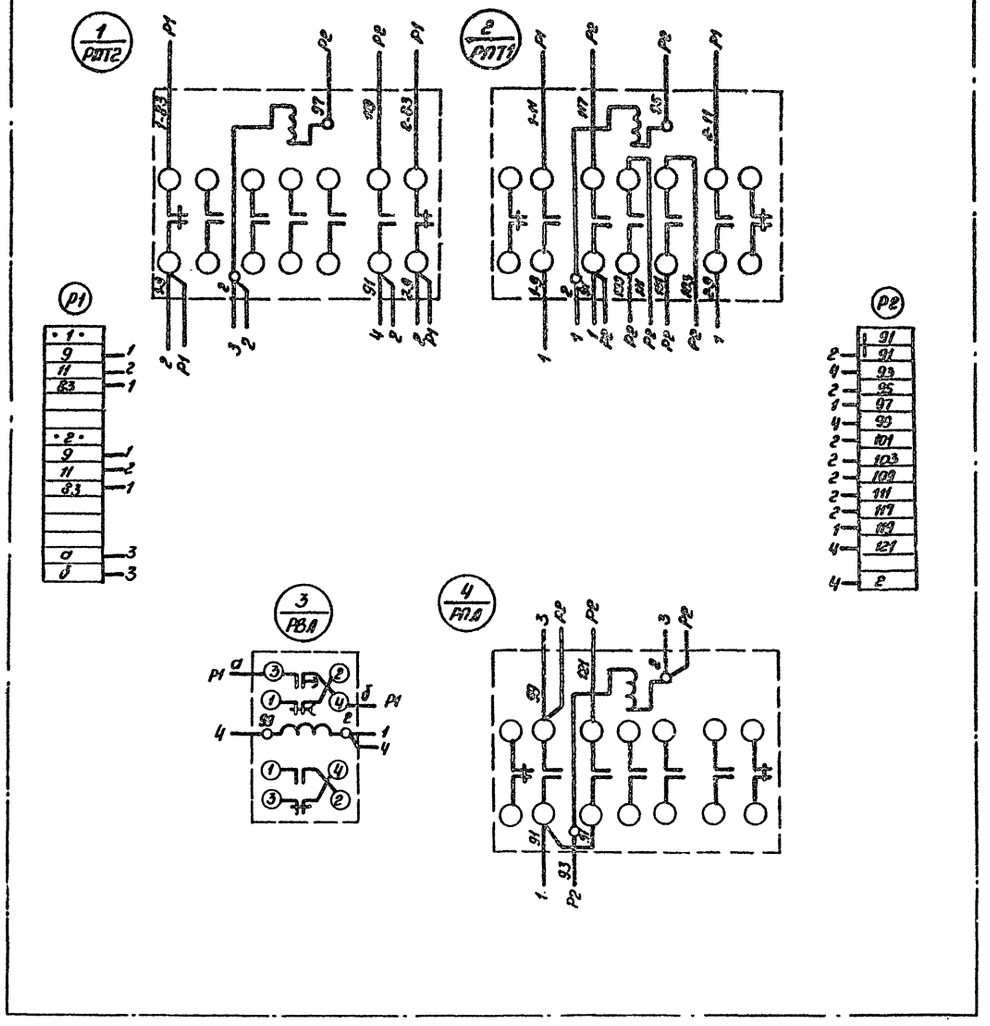

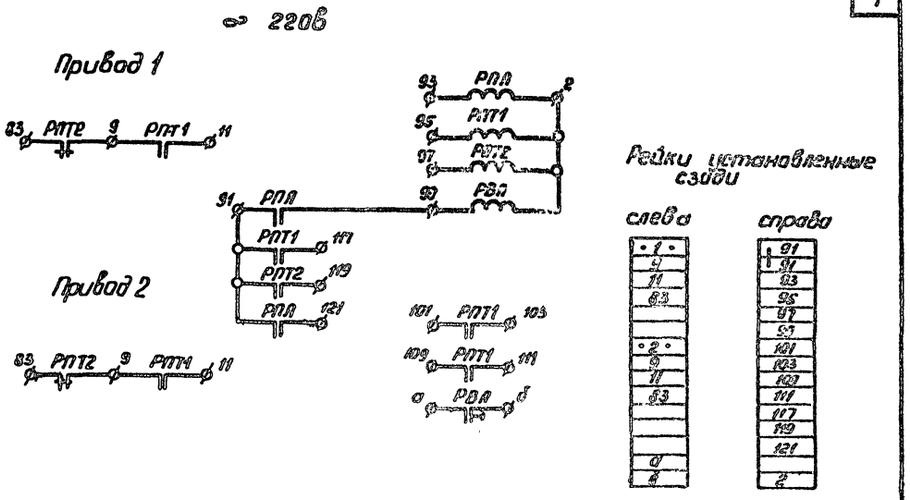

Минмонтажспецстрой СССР ТЯЖПРОМЭЛЕКТРОПРОЕКТ г. Москва 1972 г.	Задание заводу-изготовителю на комплектные электротехнические устройства	Типовой проект 901-6-39
Градирни с вентиляторами 1ВГ25 пленочные и капельные с секциями площадью 16кв.м с деревянным каркасом.	2х секционные градирни. Щит станций управления Щ открытого исполнения. Блок управления. Схема принципиальная.	Альбом X
		Лист ЭЛ-2-2

Позиция	Панель	Обозначение по схеме	Наименование	Количество	Тип	Номинальные данные цепей: Главн. Vв	Главн. Ia	Упр. Vв	Данные по заказу и дополнительные технические данные	Примечание
1		РПТ1, РПТ2, РПА	Магнитный пускатель	3	ПМЕ-111	—	—	~220	Гл. 3з; б.к.-2з; 2р	
2		РВА	Реле времени	1	РВП2 исп.2	—	—	~220	1з, 1р с выдержкой вр. 1у-120	

Минмонтажспецстрой СССР ТЯЖПРОМЭЛЕКТРОПРОЕКТ г. Москва 1972 г.	Задание заводу-изготовителю на комплектные электротехнические устройства	Типовой проект 901-6-39
Градирни с вентиляторами 1ВГ25 пленочные и капельные с секциями площадью 16кв.м с деревянным каркасом	2х секционные градирни. Щит станций управления Щ открытого исполнения. Блок управления. Технические данные электрооборудования.	Альбом X
		Лист ЭЛ-2-3
Минмонтажспецстрой СССР ТЯЖПРОМЭЛЕКТРОПРОЕКТ г. Москва. 1972 г.	Задание заводу-изготовителю на комплектные электротехнические устройства	Типовой проект 901-6-39
Градирни с вентиляторами 1ВГ25 пленочные и капельные с секциями площадью 16кв.м с деревянным каркасом.	2х секционные градирни. Щит станций управления Щ открытого исполнения. Блок управления, схема соединений, схема принципиальная. Технические данные электрооборудования.	Альбом X
		Лист ЭЛ-2

Минмонтажспецстрой СССР ТЯЖПРОМЭЛЕКТРОПРОЕКТ г. Москва 1972 г.	Задание заводу-изготовителю на комплектные электротехнические устройства	Типовой проект 901-6-39
Градирни с вентиляторами 1ВГ25 пленочные и капельные с секциями площадью 16кв.м с деревянным каркасом.	2х секционные градирни. Щит станций управления Щ открытого исполнения. Блок управления. Схема соединений.	Альбом X
		Лист ЭЛ-2-1

Нач. или гл. спец.		Диманштейн	
Гл. инж. проекта		Рохлин	
Руководил		Коновалова	
Выполнил		Стулова	
Дата выпуска		III 1972	

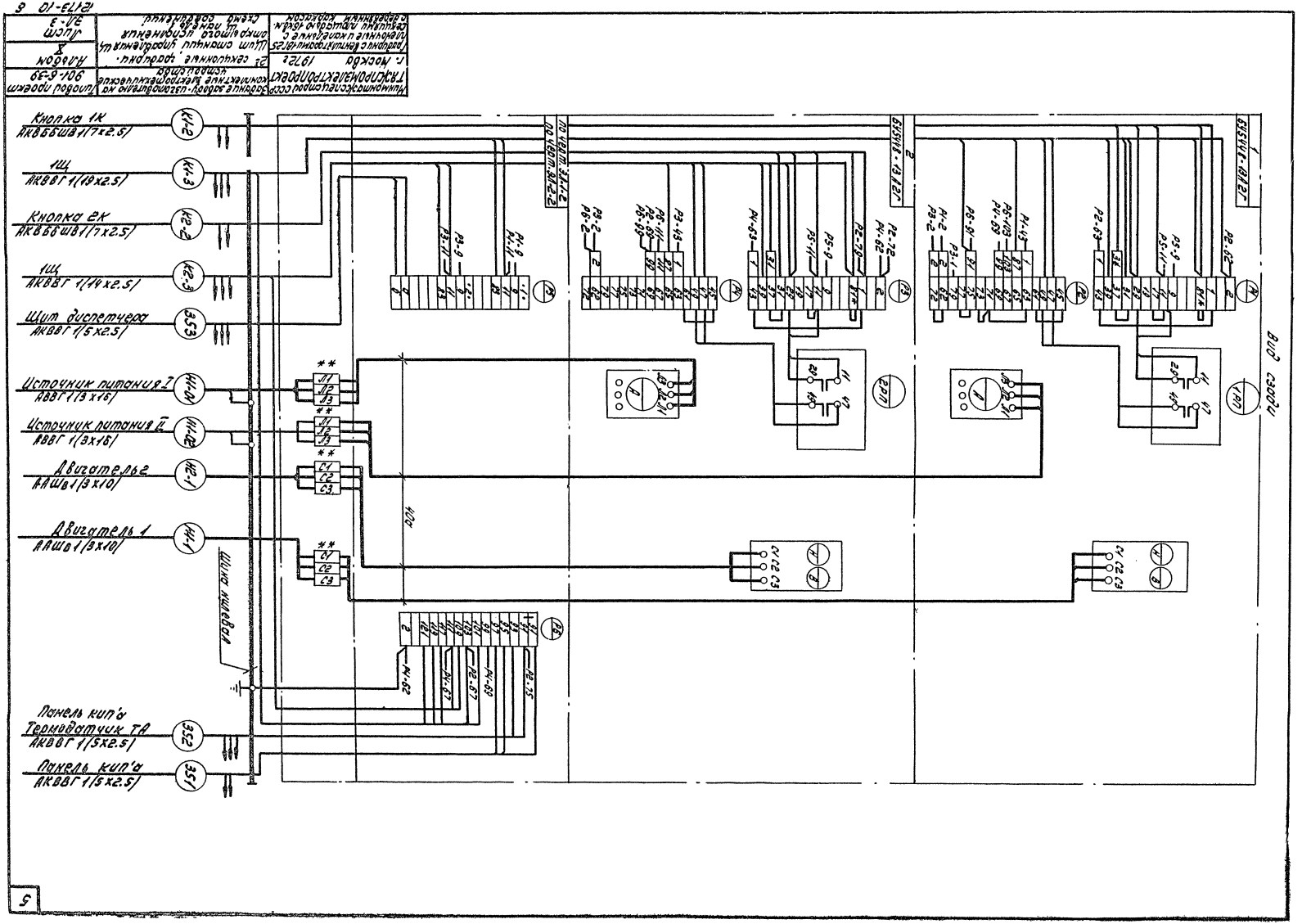

Минэнергоэлектропроект ССР ТЭХПРОМЭЛЕКТРОПРОЕКТ г. Москва 1972 г.	Здание гаража-узла разветвления на компрессорные электростанции 2-е секционные гаражи. Разрезы с вентиляторами 16Ч25 Схемы комплектных электрических соединений и подключения кабелей. Щит смешанной прокладки. Схема соединений.	Типовой проект 901-6-39 Альбом X Лист 31-3

12173-10 6

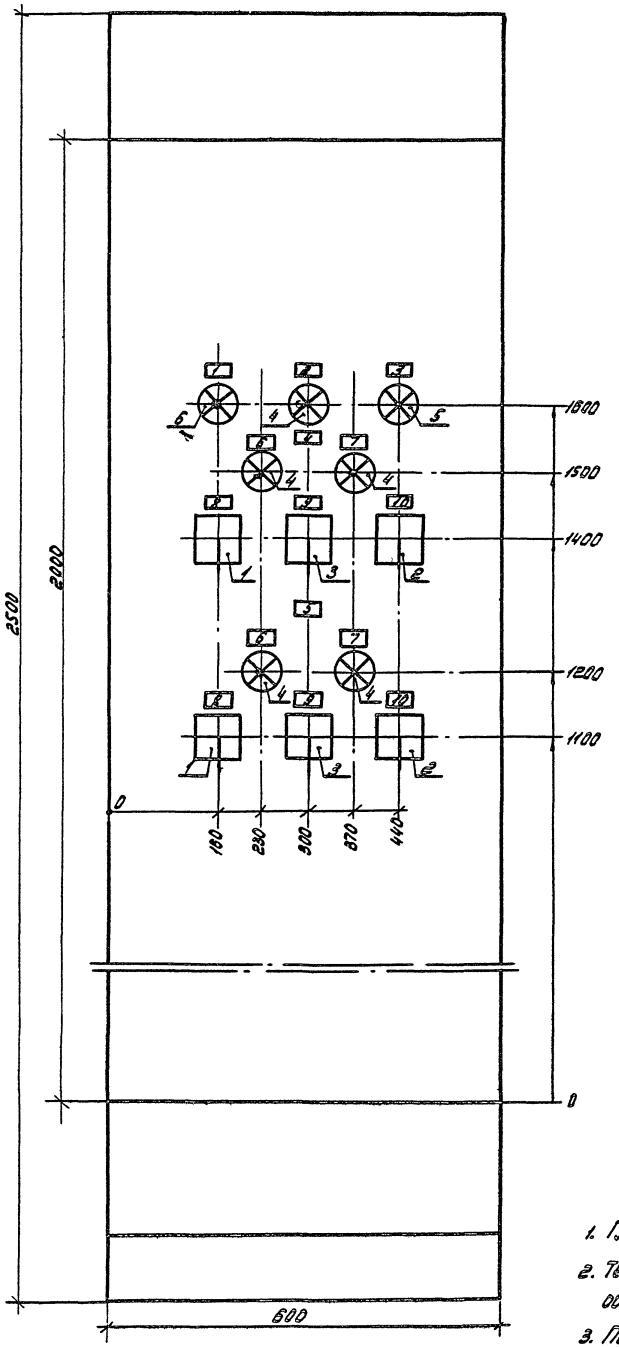

1. Глубина - 600 мм.
2. Технические данные электрооборудования. черт. лист ЭЛ-5-2.
3. Перечень надписей. черт. лист ЭЛ-5-1

Номер секции		1
Надпись на нижнем обрамлении (номера панелей)		1
Надписи на верхнем обрамлении и на карнизе сзади щита (номер и наименования механизмов)	1 ая строка	—
	2 ая строка	1 - вентилятор
	3 ья строка	2 - вентилятор
	4 ая строка	—
Схема соединения секций щита		черт. лист ЭЛ-6
Принципиальные схемы приводов		

Минмонтажспецстрой СССР
ТЯЖПРОМЭЛЕКТРОПРОЕКТ
г. Москва 1972 г.

Гражданис вентиляторами 1/25
Пленочные и напольные с секциями площадью 16 кв. м. содержанным каркасом

Задание заводу-изготовителю на комплектные электротехнические устройства

2-я секционные гладкими щит управления 1 Ш, открытого исполнения Общий вид.

Типовой проект 901-6-39

Альбом I

Лист ЭЛ-4

12173-10 7

Типовой проект 901-6-39 Альбом X
Лист ЭЛ-5
Инв. №

Панель	Надпись	Обозн. по схеме	Место надписи	Текст надписи	Примечание
	1	ЛТ2	Табличка	Температура ниже расчетной	
	2	ЛТ1	—"—	Температура выше расчетной	
	3	ЛА	—"—	Аварийная температура	
	4		—"—	1- вентилятор	
	5		—"—	2- вентилятор	
	6	1ЛВ, 2ЛВ	—"—	пуск	
	7	1ЛН, 2ЛН	—"—	Реверс	
	8	1ИУ, 2ИУ	—"—	Избиратель управления	
			на ключе	Автомат - дистанц. - 0- местн.	
	9	1ИР, 2ИР	Табличка	Избиратель режима	
			на ключе	Наз. - 0 - Вп.	
	10	1КУ, 2КУ	Табличка	Ключ управления	
			на ключе	Откл. - 0 - Вкл.	

Поз.	Панель	Обозн. по схеме	Наименование	Кол-во	Тип	Нам. данные целей: Главн. Vв	Главн. Jа	Упр. Uв	Данные по заказу и дополнительн. техн. данные	Примечание
1		1ИУ 2ИУ	переключатель универсальный	2	УП5313-Ф227				с револьверной рукояткой	Толщина плиты 5мм
2		1КУ 2КУ	переключатель универсальный	2	УП5313-А541				—"—	Толщина плиты 5мм
3		1ИР 2ИР	переключатель универсальный	2	УП5312-С71				—"—	Толщина плиты 5мм
4		1ЛВ, 2ЛВ 1ЛН, 2ЛН ЛТ1	Лампа сигнальная	5	ЛС-53			220	Красный колпачок	
5		ЛА	Лампа сигнальная	1	ЛС-53			220	Желтый колпачок	
6		ЛТ2	Лампа сигнальная	1	ЛС-53			220	Синий колпачок	

Нач. отд. ст. [illegible] Диманштейн [illegible]
Гл. инж. пр. [illegible] Рохлин
Руководил [illegible] Коновалова
Выполнил [illegible] Стулова
Дата выпуска III 1972г.

Минмонтажспецстрой СССР ТЯЖПРОМЭЛЕКТРОПРОЕКТ г. Москва 1972г.	Задание заводу-изготовителю на комплектные электротехнические устройства	Типовой проект 901-6-39
Градирни с вентиляторами 18Г25. Пленочные и капельные с секциями площадью 16кв.м с деревянным каркасом	2х секционные градирни. Щит управления 1Щ. Открытого исполнения. Перечень надписей	Альбом X
		Лист ЭЛ-5-1

Минмонтажспецстрой СССР ТЯЖПРОМЭЛЕКТРОПРОЕКТ г. Москва 1972г.	Задание заводу-изготовителю на комплектные электротехнические устройства	Типовой проект 901-6-39
Градирни с вентиляторами 18Г25. Пленочные и капельные с секциями площадью 16кв.м с деревянным каркасом	2х секционные градирни. Щит управления 1Щ. Открытого исполнения. Технические данные электрооборудования	Альбом X
		Лист ЭЛ-5-2
Минмонтажспецстрой СССР ТЯЖПРОМЭЛЕКТРОПРОЕКТ г. Москва 1972г.	Задание заводу-изготовителю на комплектные электротехнические устройства	Типовой проект 901-6-39
Градирни с вентиляторами 18Г25. Пленочные и капельные с секциями площадью 16кв.м с деревянным каркасом	2х секционные градирни. Щит управления 1Щ. Открытого исполнения. Технические данные электрооборудования. Перечень надписей.	Альбом X
		Лист ЭЛ-5

Вид сзади

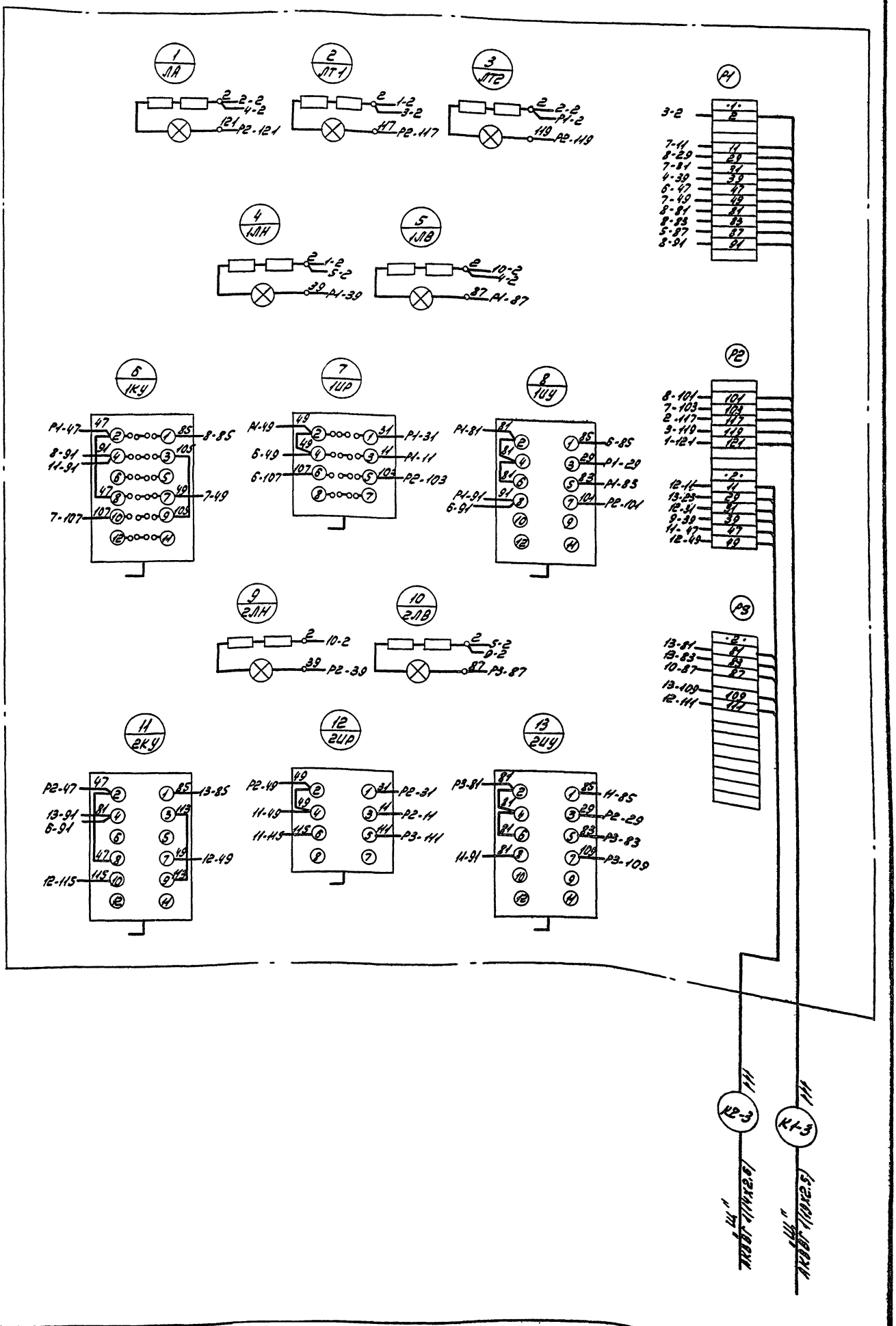

Минмонтажспецстрой СССР
ТЯЖПРОМЭЛЕКТРОПРОЕКТ
г. Москва 1972 г.

Радиоцентр с вентиляторами 1825 пленочные и капельные с секциями площадью 16 кв. м. с деревянным каркасом

Задание заводу-изготовителю на комплектные электротехнические изделия

2-й секционные градирни. Щит управления ЦЦ открытого исполнения. Схема соединений.

Типовой проект 901-6-39

Альбом

Лист 3Л-6

12173-10 9

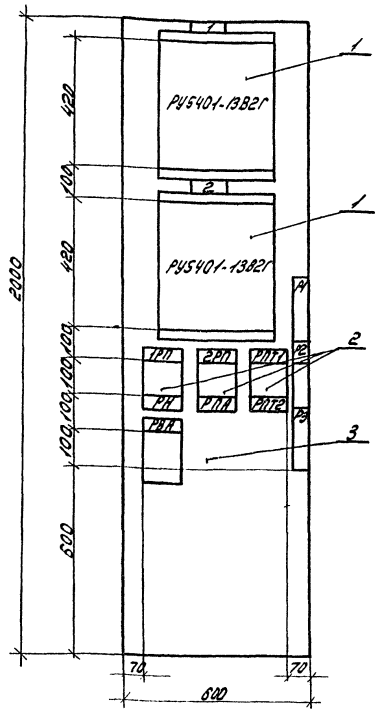

1. Технические данные электрооборудования чертеж лист ЭЛ-8-2.

2. Схема соединений чертеж лист ЭЛ-9.

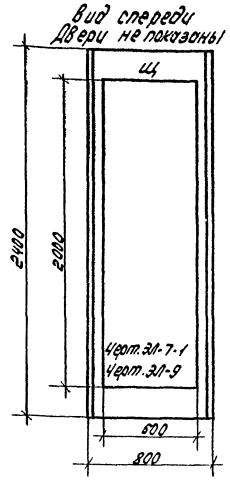

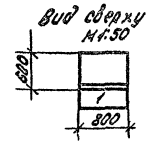

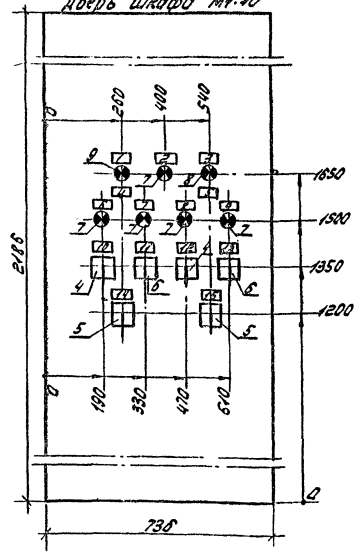

Номер секции		
Надписи на нижнем обрамлении (N панелей)		1
Надписи на верхнем обрамлении (номера и наименование механизмов)	1ая строка	
	2ая строка	1-вентилятор
	3ья строка	2-вентилятор
	4ая строка	
Схема соединений секции щита		Чертеж лист ЭЛ-9,10
Принципиальные схемы приводов		Чертеж альбом 8 лист ЭЛ-10

1. Технические данные электрооборудования чертеж лист ЭЛ-8-2.

2. Перечень надписей чертеж лист ЭЛ-8-1.

Минмонтажспецстрой СССР ТЯЖПРОМЭЛЕКТРОПРОЕКТ г. Москва 1972г	Задание заводу-изготовителю на комплектные электротехнические устройства	Типовой проект 901-6-39
Градирни с вентиляторами 1ВГ25 пленочные и капельные с секциями площадью 16кв.м с деревянным каркасом.	2х секционные градирни. Щит станции управления Щ шкафного исполнения Щ. панель 1. Общий вид.	Альбом 8
		Лист ЭЛ-7-1

Минмонтажспецстрой СССР ТЯЖПРОМЭЛЕКТРОПРОЕКТ г. Москва 1972г	Задание заводу-изготовителю на комплектные электротехнические устройства	Типовой проект 901-6-39
Градирни с вентиляторами 1ВГ25 пленочные и капельные с секциями площадью 16кв.м с деревянным каркасом	2х секционные градирни. Щит станции управления Щ шкафного исполнения Общий вид.	Альбом 8
		Лист ЭЛ-7-2
Минмонтажспецстрой СССР ТЯЖПРОМЭЛЕКТРОПРОЕКТ г. Москва 1972г	Задание заводу-изготовителю на комплектные электротехнические устройства	Типовой проект 901-6-39
Градирни с вентиляторами 1ВГ25 пленочные и капельные с секциями площадью 16кв.м с деревянным каркасом	2х секционные градирни. Щит станции управления Щ шкафного исполнения. Общий вид. Щ. панель 1. Общий вид	Альбом 8
		Лист ЭЛ-7

№ панели	№ надписи	Обозначение по схеме	Место надписи	Текст надписи	Примечан.
Двери шкафа	1	ЛТ2	Табличка	Температура ниже расчетной	
	2	ЛТ1	"	Температура выше расчетной	
	3	ЛА	"	Аварийная температура	
	4	—	"	1- Вентилятор	
	5	—	"	2- Вентилятор	
	6	1ЛВ	"	Пуск	
	7	1ЛН	"	Реверс	
	8	2ЛВ	"	Пуск	
	9	2ЛН	"	Реверс	
	10	1ИУ	Табличка	Избиратель управления	
			на ключе	Авт. - дист.-0- мест.	
	11	1ИР	Табличка	Избиратель режима	
			на ключе	Наз. -0- вп.	
	12	2ИУ	Табличка	Избиратель управления	
			на ключе	Авт. - дист.-0-мест.	
	13	2ИР	Табличка	Избиратель режима.	
			на ключе	Наз. - 0- вп.	
	14	1КУ	Табличка	Ключ управления	
			на ключе	Откл. - 0- вкл.	
	15	2КУ	Табличка	Ключ управления	
			на ключе	Откл. -0- вкл.	

№ позиции	№ панели	Обозначение по схеме	Наименование	Количест.	Тип	Номинальные данные цепей: Главной V, В	Главной I, а	Упр. V, В	Данные по заказу и дополнительные технические данные	Примечание
1			Блок управления	2	РУ5401-13В2Г	∞ 380	40	∞ 220	Расцепитель комбинированный 50А кратность отсечки в нагревательный элемент 32А	
2		РН, 1РП, 2РП, РПА, РПТ1, РПТ2	Магнитный пускатель	6	ПМЕ-111	—	—	∞ 220	Гл. 3з б.к; 2з, 2р	
3		РВА	Реле времени	1	РВП2 исполн. 2	—	—	∞ 220	1з, 1р с выдержкой времени 0ч÷180 сек	
4	1	1ИУ. 2ИУ	Переключатель универсальный	2	УП5313-Ф227	—	—	—	Сревольверной рукояткой	
5		1КУ, 2КУ	Переключатель универсальный	2	УП5313-А541	—	—	—	Сревольверной рукояткой	
6		1ИР, 2ИР	Переключатель универсальный	2	УП5312-С71	—	—	—	Сревольверной рукояткой	
7		1ЛВ, 2ЛВ, ЛТ1, 1ЛН, 2ЛН	Лампа сигнальная	5	ЛС-53	—	—	220	Красный колпачок	
8		ЛА	Лампа сигнальная	1	ЛС-53	—	—	220	Желтый колпачок	
9		ЛТ2	Лампа сигнальная	1	ЛС-53	—	—	220	Синий колпачок	

Минмонтажспецстрой СССР ТЯЖПРОМЭЛЕКТРОПРОЕКТ г. Москва 1972г.	Задание заводу-изготовителю на комплектные электротехнические устройства	Типовой проект 901-6-39
Градирни с вентиляторами 1ВГ25. Пленочные и капельные с секциями площадью 16кв.м с деревянным каркасом	2х секционные градирни. Щит станций управления шкафного исполнения. Перечень надписей.	Альбом 8
		Лист ЭЛ-8-1

Минмонтажспецстрой СССР ТЯЖПРОМЭЛЕКТРОПРОЕКТ г. Москва 1972г.	Задание заводу-изготовителю на комплектные электротехнические устройства	Типовой проект 901-6-39
Градирни с вентиляторами 1ВГ25. Пленочные и капельные с секциями площадью 16кв.м с деревянным каркасом	2х секционная градирня. Щит станций управления шкафного исполнения. Технические данные электрооборудования.	Альбом 8
		Лист ЭЛ-8-2
Минмонтажспецстрой СССР ТЯЖПРОМЭЛЕКТРОПРОЕКТ г. Москва 1972г.	Задание заводу-изготовителю на комплектные электротехнические устройства	Типовой проект 901-6-39
Градирни с вентиляторами 1ВГ25. Пленочные и капельные с секциями площадью 16кв.м с деревянным каркасом	2х секционные градирни. Щит станций управления шкафного исполнения. Технические данные электрооборудования. Перечень надписей	Альбом 8
		Лист ЭЛ-8

Вид спереди

Прикладные листы 30-10

1 РУ5401-1382Г

2 РУ5401-1382Г

Линия связи

Линия заряда

Шина нулевая

Шина заземления

40а

40а

Шкаф панельный 2ЗК
Двери с электрическими замками
Цепи освещения и обогрева
Цепи сигнализации
Цепи управления
Цепи питания
Цепи сигнализации
Цепи управления
Цепи питания

Шкаф панельный 4ЗК
Двери с электрическими замками
Цепи освещения и обогрева
Цепи сигнализации
Цепи управления
Цепи питания
Цепи сигнализации
Цепи управления
Цепи питания

Шкаф панельный 4К
Двери с электрическими замками
Цепи освещения и обогрева
Цепи сигнализации
Цепи управления
Цепи питания
Цепи сигнализации
Цепи управления
Цепи питания

Шкаф панельный 2

Дверь (вид сзади)

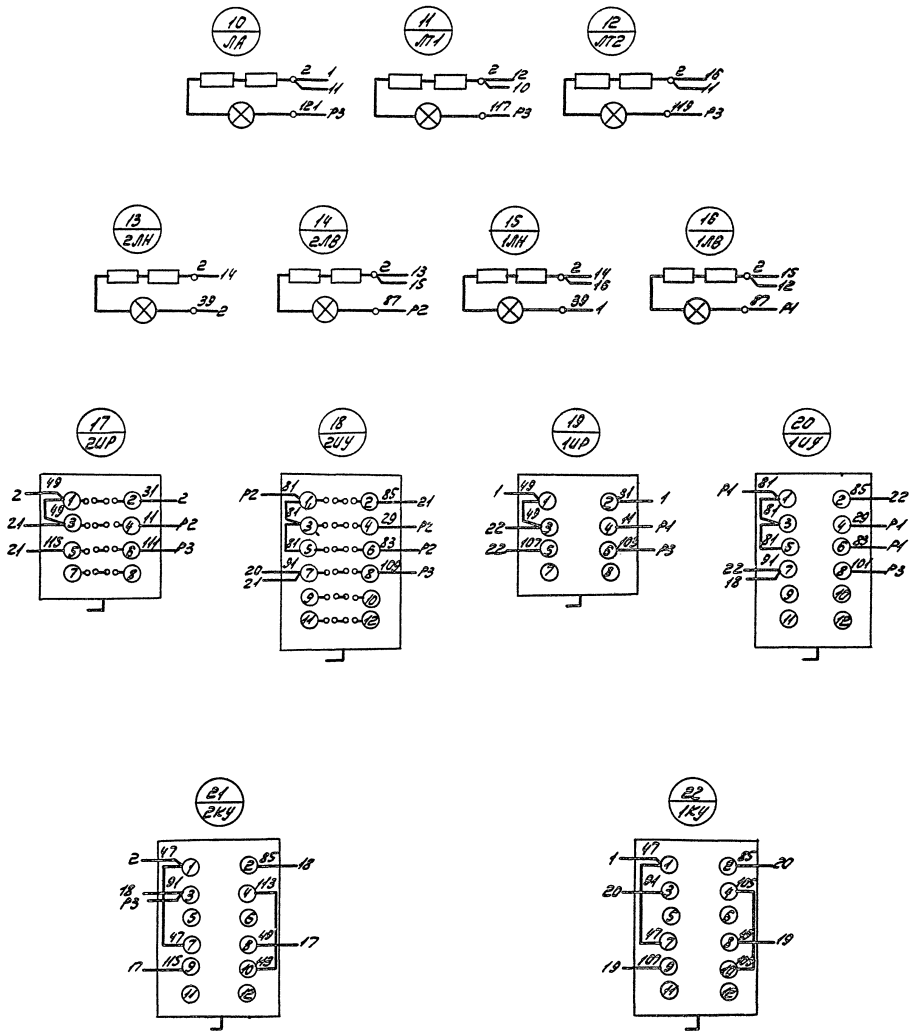

Подклеить к листу ЭЛ-9.

Линия с...ки

Линия обреза

Минмонтажспецстрой СССР
ТЖСПРОМЭЛЕКТРОПРОЕКТ
г. Москва 1972 г.

Продажа с Сентябрьского 25 пленочные и капельные, с секциями площадью Вверх, Шкафа ... Сетка соединений

Задание завода-изготовителя
Комплектные электрические установки

2-е секционные гладкие шкафы станции и проведения шкафного исполнения.

Дверь шкафа ... Сетка соединений

Типовой проект 901-6-39

Альбом I

Лист ЭЛ-10

12173-10

gost.e-ecolog.ru