ТИПОВОЙ ПРОЕКТ
416-1-192.87

СКЛАД ДЛЯ ХРАНЕНИЯ ПРОДОВОЛЬСТВЕННЫХ ТОВАРОВ СКЛАДСКОЙ ПЛОЩАДЬЮ 10 тыс.кв.м

ЗДАНИЕ БЫТОВЫХ И ВСПОМОГАТЕЛЬНЫХ ПОМЕЩЕНИЙ

АЛЬБОМ I

Общая пояснительная записка. Архитектурные решения. Конструкции железобетонные. Технология производства. Технология общественного питания Холодоснабжение

2301/1

				Привязан
				Инв. №

gost.e-ecolog.ru

Госстрой СССР
ЦЕНТРАЛЬНЫЙ ИНСТИТУТ ТИПОВОГО ПРОЕКТИРОВАНИЯ
Свердловский филиал
620062, г.Свердловск-62, ул.Чабышева,4
Заказ №3069 Инв.№ 2302-01 тираж 50
Сдано в печать 20.05. 1988г цена 4-64

ТИПОВОЙ ПРОЕКТ
416-1-192.87

СКЛАД ДЛЯ ХРАНЕНИЯ ПРОДОВОЛЬСТВЕННЫХ ТОВАРОВ СКЛАДСКОЙ ПЛОЩАДЬЮ 10 тыс.кв.м

ЗДАНИЕ БЫТОВЫХ И ВСПОМОГАТЕЛЬНЫХ ПОМЕЩЕНИЙ

АЛЬБОМ I

СОСТАВ ПРОЕКТА

АЛЬБОМ I	Общая пояснительная записка. Архитектурные решения. Конструкции железобетонные. Технология производства. Технология общественного питания. Холодоснабжение
АЛЬБОМ II	Внутренние водопровод и канализация. Отопление и вентиляция. Тепловые сети. Электрическое освещение и силовое электрооборудование. Связь и сигнализация. Автоматизация технологических процессов
АЛЬБОМ III	Спецификации оборудования
АЛЬБОМ IV	Ведомости потребности в материалах
АЛЬБОМ V	Сметы. Книги 1,2
АЛЬБОМ VI	Материально-техническая кладовая в подвале здания бытовых и вспомогательных помещений. Общая пояснительная записка. Архитектурные решения. Конструкции железобетонные. Технология производства. Внутренние водопровод и канализация. Отопление и вентиляция. Электрическое освещение и силовое электрооборудование. Автоматизация технологических процессов. Связь и сигнализация
АЛЬБОМ VII	Материально-техническая кладовая в подвале здания бытовых и вспомогательных помещений. Спецификации оборудования
АЛЬБОМ VIII	Материально-техническая кладовая в подвале здания бытовых и вспомогательных помещений. Ведомости потребности в материалах
АЛЬБОМ IX	Материально-техническая кладовая в подвале здания бытовых и вспомогательных помещений. Сметы. Книга 1
АЛЬБОМ X	Проектная документация по переводу материально-технической кладовой на режим убежища

РАЗРАБОТАН

2301/1

Ленинградским филиалом
института „Гипроторг"
Директор-Главный архитектор Ловкачев В.Н.
Главный инженер проекта Корнилов Н.А.

УТВЕРЖДЕН

Министерством торговли СССР
приказ N 113/п-9 от 04.05.87г

Привязан:

Инв. №

Альбом I

416-1-192.87

Марка листа	Наименование	№ стр.
	Содержание альбома	2
ПЗ-1	Пояснительная записка /Начало/	3
ПЗ-2	Пояснительная записка /Продолжение/	4
ПЗ-3	Пояснительная записка /Продолжение/	5
ПЗ-4	Пояснительная записка /Продолжение/	6
ПЗ-5	Пояснительная записка /Окончание/	7
	Архитектурные решения	
АР-1	Общие данные /начало/	8
АР-2	Общие данные /окончание/	9
АР-3	План на отм. -0,750	10
АР-4	План на отм. 2,550	11
АР-5	План перехода на отм. -0,750. Разбивка кронштейнов Кр1 в стенах теплового пункта. Сечения а-а ÷ д-д	12
АР-6	Разрезы 1-1 ÷ 3-3	13
АР-7	Фасады 1-13, 13-1, А-Ж, Ж-А. Схемы расположения элементов заполнения оконных проемов и крепление оконных блоков	14
АР-8	Узлы планов и разрезов 1-7. Узлы крепления изоляции к перегородкам и потолку венткамер, к потолку охлаждаемой камеры. Узлы обстройки воздуховодов	15
АР-9	Схема расположения сборных перегородок, перемычек, отверстий в стенах и перегородках на отм. -0,750	16
АР-10	Схема расположения сборных перегородок, перемычек, отверстий в стенах и перегородках на отм. 2,550	17
АР-11	Ведомости и спецификации	18
АР-12	Планы полов. Сечение е-е	19
АР-13	Экспликация полов	20
АРИ-	Изделия закладные Р1 ÷ Р4, Р6	21
	Изделия закладные Р2, Р5	
	Изделие закладное Р3	
АРИ-	Закладной анкер А1	22
	Закладной анкер А2	
	Кронштейны Кр1, Кр2	
	Решетка для очистки обуви МР1	
	Конструкции железобетонные	
КЖ-1	Общие данные /начало/	23
КЖ-2	Общие данные /окончание/	24
КЖ-3	Схема расположения элементов фундаментов	25
КЖ-4	Узлы с 1 по 6, 11	26
КЖ-5	Узлы с 7 по 10. Элементы плана с 1 по 4	27
КЖ-6	Фундаменты Фм1; Фм2	28
КЖ-7	Фундамент Фм3	29
КЖ-8	Фундамент Фм4	30
КЖ-9	Схемы расположения подпольных каналов и фундаментов под оборудование. Сечения 1-1 ÷ 7-7	31
КЖ-10	Схемы расположения подпольных каналов и фундаментов под оборудование. Сечения 8-8 ÷ 14-14. Спецификация	32
КЖ-11	Схема расположения элементов каркаса на отм. 2,550. Разрезы 1-1; 2-2	33
КЖ-12	Схема расположения элементов каркаса покрытия. Разрезы 3-3 ÷ 9-9	34
КЖ-13	Схема расположения элементов перекрытия	35
КЖ-14	Схема расположения элементов покрытия здания	36
КЖ-15	Монолитные участки Ум1; Ум2; Ум3	37
КЖ-16	Схемы расположения стеновых панелей	38
КЖ-17	Схемы расположения стеновых панелей. Фрагменты 1 ÷ 14	39
КЖ-18	Схема расположения элементов лестниц в осях 4-5; 12-13; А-Б	40
КЖИ-	Колонны 2КД3.33-1.1-1; 2КД3.33-1.1-4	41
	Колонны 2КО3.33-2.1-3; 2КО3.33-2.1-6	
КЖИ-	Колонны 2КД3.33-1.1-2; 2КД3.33-1.1-3	42
	Колонны 2КО3.33-2.1-1; 2КО3.33-2.1-5	
КЖИ-	Колонны 2КО3.33-2.1-2; 2КО3.33-2.1-1	43
	Колонна 2КО3.33-2.1-4	
КЖИ-	Колонны 1КО3.33-1; 1КО3.33-2	44
	Колонна 1КО3.33-3	
	Диафрагма жесткости 1ДПК56.33П-1	
КЖИ-	Ригель РЛП4.27-40-1	45
	Ригель РЛП4.57-45-1	
	Ригели РДП4.57-70АТV-1; РДП4.57-70АТV-2	
	Ригель РДП4.57-70АТV-3	
КЖИ-	Диафрагмы жесткости 1Д26.33-1; 2Д56.33-1	46
	Плиты ПРС56.15-6АIVТ-2; ПРС56.15-6АIVТ-4; ПРС56.15-6АIVТ-5	
КЖИ-	Плиты ПРС56.15-10АIVТ-1; ПРС56.15-10АIVТ-2; ПРС56.15-16АIVТ-3	47
	Плиты ПРС56.15-16АIVТ-1; ПРС56.15-16АIVТ-2	
КЖИ-	Плиты ПРС56.15-6АIVТ-3; ПРС56.15-10АIVТ-3 ПРС56.15-10АIV-4	48
	Плиты ПРС56.15-10АIVТ-5; ПРС56.15-6АIVТ-6 ПРС56.15-6АIVТ-7; ПРС56.15-6АIVТ-8	
КЖИ-	Блок бортовой 6БН3-П	49
	Щит стальной Щ1	
КЖИ-	Каркасы плоские Кр1, Кр2	50
	Сетка арматурная С1	
	Сетка арматурная С2	
	Сетка арматурная С3	
КЖИ-	Сетки арматурные С4; С5	51
	Сетки арматурные С6; С7	
	Изделие закладное НМН1	
	Изделия соединительные НМС1; НМС2	
КЖИ-	Изделие закладное МН1	52
	Изделие закладное МН2	
	Технология производства	
ТХ-1	Общие данные. План АСУ и зала образцов с расстановкой технологического оборудования.	53
	Технология общественного питания	
ТХП-1	Общие данные. План столовой-заготовочной на 56 мест на отм -0,750 с расстановкой технологического оборудования	54
ТХП-2	Монтажные планы технологического оборудования по разделам электроснабжения, водопровода и и канализации на отм. -0,750	55
	Холодоснабжение	
ХС-1	Общие данные	56
ХС-2	План на отм. -0,750 с размещением холодильного оборудования. Разрез 1-1. Схема хладоновых трубопроводов	57
ХС-3	Крепление испарителей типа ИРСт-18	58
ХС-4	Металлическая рама под холодильную машину МВВ4-1-2	59

Инв. № подл. | Подпись и дата | Взам. инв. №

Привязан

Инв. №

ГИП	Корнилов		

416-1-192.87

Содержание альбома

Стадия	Лист	Листов
Р	1	1

Министерство тяжелого машиностроения СССР
ГИПРОТОРГ
Ленинградский филиал

Копировал Савец Формат А2

2502

Альбом I

416-1-192.87

Общая часть

Типовой проект „Здание бытовых и вспомогательных помещений" разработан на стадии рабочего проекта на основании задания на проектирование, утвержденного Минторгом СССР 18 июля 1985 и в соответствии с „Основными положениями" типового проекта, утвержденными УП и КС Минторга СССР 6 июня 1986г №14-3-3/1.

Типовой проект выполнен в соответствии с требованиями СНиП для вспомогательных зданий производственных предприятий.

Исходные данные

Типовой проект разработан в соответствии с „Инструкцией по типовому проектированию для промышленного строительства" СНиП 227-82 с учетом следующих условий:

а) рельеф участка спокойный, территория строительства без подработки горными выработками;

б) грунты в основании непучинистые, непросадочные с физико-механическими характеристиками, обеспечивающими расчетное давление на грунты основания 0,2 МПа;

в) грунтовые воды отсутствуют;

г) вес снегового покрова для III района - 100 н/м²;

д) скоростной напор ветра для I района - 23 н/м²;

е) расчетная зимняя температура наружного воздуха минус 30°С;

ж) сейсмичность района - не более 6 баллов.

В проекте дана таблица требуемых толщин наружных стен и теплоизоляции для районов с расчетными зимними температурами наружного воздуха минус 20°С и 40°С.

Здание относится ко II классу сооружений.
Степень огнестойкости - II.
Степень долговечности - II.

Основными источниками питания, обеспечивающими подключение здания к инженерным коммуникациям, являются:

а) водоснабжение и теплоснабжение от городских сетей.

Теплоноситель - вода с параметрами 150 - 70°С.

б) электроснабжение, радиофикация и телефонизация от местных городских сетей;

в) сброс сточных вод в городскую сеть.

При изменении исходных данных для проектирования проект подлежит корректировке.

Архитектурные решения

Схема генплана

По заданию на проектирование здание бытовых и вспомогательных помещений входит в состав общетоварного склада и запроектировано отдельностоящим с отапливаемым переходом в складской корпус.

Расположение здания на генплане предусмотрено с учетом рационального решения основных пешеходных и транспортных потоков общетоварного склада, организацией коздвора столовой, площадок для отдыха и стоянки личного автотранспорта, а также с учетом размещения входных павильонов и вытяжных шахт подвального помещения материально-технической кладовой.

Уровень пола здания бытовых и вспомогательных помещений расположен выше уровня планировки на 0,45 м, а относительно уровня пола складского корпуса имеет перепад в 0,75 м

Схема генплана

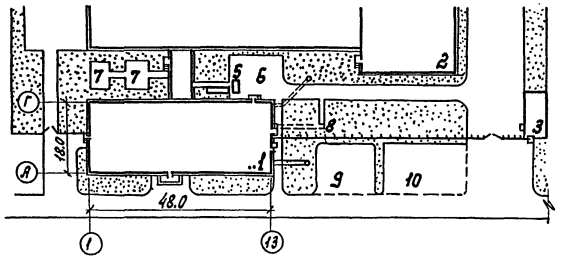

Экспликация зданий и сооружений

1. Здание бытовых и вспомогательных помещений
2. Складской корпус
3. Контрольно-пропускной пункт, центральный тепловой пункт, пост пожарной сигнализации
4. Входной павильон в подвальное помещение.
5. Кирпичная шахта грузового подъемника
6. Хозплощадка столовой
7. Площадки для отдыха
8. Запасной выход
9. Стоянка личных л/машин
10. Площадка для грузового автотранспорта

Объемно-планировочное решение

Здание бытовых и вспомогательных помещений запроектировано 2-х этажным с сеткой колонн 6,0×6,0 м с размерами в плане 48,0×18,0 м.

Высота этажа принята 3,3 м.

В первом этаже размещаются все бытовые помещения, санитарные устройства и столовая на 56 п.м., работающая на полуфабрикатах.

Входной вестибюль в центральной части здания соединяет коридорами бытовые помещения и столовую с переходом в складской корпус.

В переходе размещены помещения контрольно-пускового пункта и тепловой пункт.

На втором этаже расположены помещения управленческого аппарата, зал образцов, зал собраний, комнаты общественных организаций и помещения опорного пункта автоматизированной системы управления склада.

Бытовые помещения и санитарные устройства приняты расчетом по СНиП II-92-76 в соответствии с санитарной характеристикой технологического процесса и штатом работающих в складском корпусе и даны в таблице №1.

Наружные стены здания и перехода запроектированы из керамзитобетонных панелей в местах проемов - из кирпича с расшивкой швов, внутренние перегородки приняты из сборных гипсобетонных элементов и кирпича.

Таблица 1

Группы производственных процессов	Списочная численность работающих	В том числе		Списочная численность работающих						Примечания
				I смена		II смена		III смена		
		мужчин	женщин	мужчин	женщин	мужчин	женщин	мужчин	женщин	
$I^а$	7	3	4	3	4	—	—	—	—	
$I^б$	127	73	54	61	50	6	3	6	1	
$I^в$	2	2	—	2	—	—	—	—	—	
$II^д$	37	28	9	24	1	2	4	2	4	
$III^д$	8	8	—	4	—	2	—	2	—	
$IV^д$	17	—	17	—	17	—	—	—	—	
Всего	198	114	84	94	72	10	7	10	5	

Конструктивное решение

Здание бытовых и вспомогательных помещений решено с применением типовых сборных элементов со связевым каркасом по серии 1.020-1/83.

Несущий каркас с поперечной рамой состоит из сборных железобетонных колонн, ригелей и плит покрытия и перекрытия. Плиты приняты по серии 1.041-1-2.

Плиты перекрытия приняты под нагрузки 600, 800 и 1000 кг/м². плиты покрытия - под нагрузку 600 кг/м².

Пространственная устойчивость здания в обеих направлениях обеспечивается вертикальными диафрагмами жесткости. Нагрузки на диафрагмы передаются дисками перекрытий.

В проекте запроектированы на каждом этаже по два диафрагмы в плоскости рам и по две диафрагмы из плоскости рам.

Фундаменты под отдельно стоящие колонны подобраны по центральному сжатию. Фундаменты приняты сборные железобетонные по серии 1.020-1/83 и монолитные железобетонные по серии 1.412-3/79. Фундаменты под колонны с диафрагмами жесткости запроектированы неразрезные монолитные железобетонные, со стаканами для заделки колонн и лентами.

Наружные стены здания решены в панелях по серии 1.030.1-1. Панели керамзитобетонные δ = 900 кг/м³ для температуры наружного воздуха -30°С приняты толщиной 350 мм.

Внутренние перегородки - сборные гипсобетонные и кирпичные.

Кровля плоская, рулонная с внутренним водостоком; теплоизоляция кровли - из ячеистого бетона ς = 400 кг/м³.

Согласовано.

Инв. № подл. | Подпись и дата | Взам. инв. №

Привязан:

Инв. №

Дир. Гл. арх.	Ловкачев		
Гл. инж.	Никитин		
ГИП	Корнилов		

416-1-192.87 ПЗ

Пояснительная записка

Стадия	Лист	Листов
Р	1	5

Министерство Торговли СССР
ГИПРОТОРГ
Ленинградский филиал

Копировал Мамр Формат А2

2302/1

Согласовано:

Инв.№ подл. | Подпись и дата | Взам.инв.№

Опорный пункт автоматизированной системы управления (ОП АСУ)

В соответствии с требованиями ВНТП 02-85 Мт СССР в типовом проекте запроектирован опорный пункт автоматизированной системы управления хозяйственной и финансовой деятельностью склада продовольственных товаров.

Проектирование ОП АСУ велась на основе „Типовые проектные решения по комплексу технических средств с привязкой их к проектам общетоварных складов," редакция 2. Минск 1985г.

На основании перечня задач, подлежащих решению, определены автоматизируемые функции:

- оформление товаросопроводительных документов (ТСД);
- оформление платежных требований (ПТ) покупателей;
- планирование товарооборота, реализации оборотных средств;
- бухгалтерский учет;
- контроль выполнения обязательств по поставкам;
- учет и анализ хозяйственной деятельности организаций;
- формирование отчетности.

Указанные функции предполагают наличие технических средств, обеспечивающих:

- автоматизированное формирование и оформление документов в необходимом количестве экземпляров;
- формирование базы данных плановой информации;
- накопление оперативной информации за месяц;
- накопление итоговой информации по плановым периодам (квартал, год);
- оперативное ведение нормативно-справочной информации (НСИ) (в основном словарей продукции и покупателей),
- формирование итоговых машинограмм за день, месяц, квартал, год;
- автоматизацию рабочих мест и операторный режим обработки данных.

Для выполнения всей программы работ по оформлению документации и накоплению информации приняты серийно выпускаемые отечественные средства вычислительной техники - электронно бухгалтерские машины (ЭБМ) „Искра-555" и электронные бухгалтерские терминалы (ЭБТ) „Нева 501."

Исходя из годового объема операций по оформлению документов для склада такой емкости и на основании „Единых норм времени (выработки) на работы, выполняемые на клавишных и перфорационных вычислительных машинах", утвержденных Государственным комитетом по труду (№ 46 от 17.02.77), расчетом определено необходимое количество ЭБМ и ЭБТ в следующем количестве:

1) ЭБМ „Искра-555 (15 исполнение) - 2 шт.
2) ЭБТ: „Нева-501" (6 исполнение) - 8 шт.

Выбранные технические средства устанавливаются в местах оформления документов, переноса их информации на машинный носитель. В соответствии с традиционной схемой документооборота, оформление приказа на отпуск заготовок приходных ордеров осуществляется в товарной группе. Таксировка товарно-транспортных накладных (ТТН), печать платежных требований, решение задач с выдачей необходимых машинограмм происходит в ОПАСУ.

Целесообразность создания ОПАСУ обусловливается необходимостью эффективного использования технических средств (увеличения загрузки), которое возможно только при работе на них профессиональных операторов. Первично оформленные ТСД передаются завскладом (товарным участком) для последующей простановки фактических количеств товара в экспедициях и возвращаются на доформление в товарную группу и ОПАСУ.

Таким образом, ЭБТ располагаются как в помещении товарной группы, так и в ОПАСУ. Непосредственно в складских помещениях не производятся значительные информационные операции и в связи с этим установка средств вычислительной техники не предусматривается. ЭБМ в соответствии с назначением размещаются только в ОПАСУ. Все ЭБТ линиями связи соединены с ЭБМ.

Использование КТС предполагается в двухсменном режиме. Дневная смена - формирование ТСД, ввод данных на машинный носитель, оперативная корректировка информационной базы. Вечерняя смена - печать ПТ, итоговых машинограмм. В случае пиковой нагрузки - одновременной печати машинограмм по итогам за день, месяц, квартал, год или в конце отчетных периодов может осуществляться работа в 3-ю смену. Кадровое обеспечение рассчитывается исходя из вышеизложенного с учетом покрытия 3-й смены за счет перераспределения кадровых ресурсов первых двух смен.

В соответствии с инструкцией ТЦТ.320.130УЭ по эксплуатации ЭВМ технические средства ОП АСУ устанавливаются в обычные конторские помещения.

Проектом предусмотрены также помещения начальника ОПАСУ и архив для хранения документации.

Штаты опорного пункта АСУ составляют 13 человек, в том числе:

- начальник ОПАСУ - 1 чел.
- операторы - 6 чел.
- экономисты - 2 чел.
- инженер-программист - 1 чел.
- инженер НСИ - 1 чел.
- электромеханик - 1 чел.
- техник-архивариус - 1 чел.

Применение для общетоварного склада автоматизированной системы управления позволяет получить значительный экономический эффект за счет сокращения рабочих мест бухгалтеров и товароведов и за счет сокращения простоев автотранспорта.

Проведенные расчеты в системе Госснаба РСФСР Московским институтом народного хозяйства им. Плеханова показали, что только за счет сокращения простоев автотранспорта при погрузо-разгрузочных операциях экономический эффект от применения АРМ превышает нормативный коэффициент эффективности в 1,75 раза.

Организация общественного питания

Для обеспечения питанием рабочих и служащих продовольственного склада в здании бытовых и вспомогательных помещений запроектирована столовая на 56 посадочных мест, исходя из работающих в максимальную смену 225 чел. при четырех посадках.

Состав и площади торговых, производственных, складских и административно-бытовых помещений приняты в соответствии с СНиП II-Л. 8.71 „Предприятия общественного питания."

Столовая работает на полуфабрикатах и реализует в сутки 1000 блюд и 300 шт. мучных кулинарных изделий.

Метод обслуживания в столовой - самообслуживание с последующей оплатой. На раздаче установлена линия самообслуживания ЛС-Г.

Производственные цеха столовой оборудованы новейшим технологическим оборудованием, отвечающего рекомендациям стран-членов СЭВ по модулю функциональным емкостям контейнерам для хранения, приготовления и раздачи готовой пищи.

Тепловое технологическое оборудование работает на электроэнергии.

Тепловая обработка продуктов в котлах, на плитках, в жарочном шкафу производится в функциональных емкостях.

Загрузка и выгрузка емкостей производится с помощью тележки ТП-80.

Организация производства в столовой предусмотрена в соответствии с „Методическими указаниями о проектировании объектов, работающих в условиях индустриальной технологии приготовления пищи для разных типов производственных предприятий."

Установленная мощность электрического оборудования 120,35 кВт. в том числе теплового 118,55 кВт.

Расход воды на технологические нужды столовой - 13,2 м³/сутки, в том числе горячей при температуре 65°С - 15% т.е. 1,98 м³/сутки.

Штат столовой 14 чел., в том числе административная группа - 2чел.

Холодоснабжение

Для холодоснабжения камеры приняты хладоновая автоматизированная холодильная машина с автоматической оттайкой типа МВ84-1-2.

Компрессорно-конденсаторный агрегат размещен в отдельном помещении вблизи холодильной камеры.

Для снижения уровня вибрации и шума, передающихся по конструкциям здания при работе компрессора, предусматривается виброизолирующее основание под агрегат.

Отвод талой воды при оттайке снеговой „шубы" с испарителей разработан в разделе ВК.

Отопление и вентиляция

Проект разработан для климатических районов с расчетными температурами наружного воздуха -20°, -30°, -40°С.

Теплоноситель для отопления здания - вода с параметрами 105... 70°С.

Для теплоснабжения калориферов использована вода с температурой 150-70°С.

Система отопления - однотрубная, горизонтальная. Нагревательные приборы - радиаторы МС-140.

Вентиляция запроектирована приточно-вытяжная с механическим и естественным побуждением.

В помещении опорного пункта АСУ в дополнение к механической общеобменной приточно-вытяжной вентиляции для удаления избыточных тепловыделений установлены в окнах три бытовых кондиционера типа БК-2500.

В горячем цеху столовой для локализации вредностей, выделяемых технологическим оборудованием, проектируются местные отсосы (смотри таблицу местных отсосов). Местные отсосы МВО в горячем цеху устанавливаются

Привязан:

Инв.№

Копировал Мавр Формат А2

Альбом I

416-1-192.87

в технологической части проекта.

Для установок, уровни звукового давления которых превышают нормативные, предусмотрены глушители.

Все приточные установки автоматизированы.

Таблица объемов воздуха общеобменной вентиляции

Наименование помещений	Температура помещений	Кубатура помещений	Кратность		Объем воздуха м³/ч		№№ установок		Примечание
	°С	м³	+	—	приток	вытяжка	приток	вытяжка	
Комната личных вещей	16	30	—	I	—	30	—	ВЕ1	
Тепловой пункт	16	74	—	3	—	220	—	ВЕ2	
Медицинская комната	20	66	3	3	200	200	П1	В4	
Гардероб мужской уличной, домашней и спецодежды	18	—	—	—	600	—	П1		Компенсация вытяжки из душевой
Душевые	25	—	—	75м³/ч от 1сетки	—	600	—	В2	
Умывальная	16	27.6	—	1	—	30	—	В2	
Кладовая спецодежды 4 шт.	16	21.6	—	1.5	—	35×4=140	—	ВЕ3, ВЕ4, ВЕ5, ВЕ6	
Санузел	16	—	—	50м³/ч от 1очка	—	200	—	В3	
Комната личной гигиены женщин	20	10	2	2	20	20	П1	В2	
Писсуар	16			25м³/ч от 1 писсуара		25		В3	
Душевая	25	—	—	75м³/ч от 1сетки	—	225	—	В2	
Гардероб	23	—	—	—	225	—	П1	—	Компенсация вытяжки из душевой
Гардероб спецодежды	16	19	—	1	—	20	—	В1	

Продолжение

Наименование помещений	Температура помещений	Кубатура помещений	Кратность		Объем воздуха м³/ч		№№ установок		Примечание
	°С	м³	+	—	приток	вытяжка	приток	вытяжка	
Умывальная	16	19	—	1	—	20	—	В2	
Гардероб спецодежды	23	15	—	25м³/ч от 1шкафа	200	200	П1	В1	
Душевые	25	—	—	75×4	—	300	—	В2	
Гардероб женской уличной, домашней и спецодежды	18	160	—	—	300	—	П1	—	Компенсация вытяжки из душевой
Вестибюль	16	125	2	—	250	—	П1	—	
Дежурный персонал	18	15.6	1.5	1.5	25	25	П1	через коридор	
Помещение для сушки спецодежды	—	30	комп. выт.	25м³/ч от 1 шкафа	600	600	П1	В5	
Электрощит	16	18	—	1	—	20	—	ест.	
								ВЕ7	
Помещение для глажения одежды и чистки обуви 2 шт.	16	9	—	1	—	10	—	ВЕ8	
	16	6	—	1	—	10	—	ВЕ9	
Кладовая уборочного инвентаря	16	9	—	1,5	—	15	—	ВЕ10	
Кладовая инвентаря	16	12	—	1,5	—	20	—	ВЕ11	
Санузел	16	—	—	50м³/ч от 1очка	—	50	—	В3	
Душевая	25	—	—	75м³/ч от 1сетки	—	75	—	В2	
Гардероб	18	—	—	—	75	—	П2	—	Компенсация от вытяжки из душевой
Контора	18	29.1	1,5	1,5	45	45	П2	через коридор	

Продолжение

Наименование помещений	Температура помещений	Кубатура помещений	Кратность		Объем воздуха м³/ч		№№ установок		Примечание
	°С	м³	+	—	приток	вытяжка	приток	вытяжка	
Кладовая и моечная тары	12	21	4	6	85	125	П5	ВЕ12	
Душевая	25	—	—	1с	—	75	—	В2	
Кладовая сухих продуктов	12	18,3	—	2	—	40	—	ВЕ13	
Гардероб	23	—	—	—	75	—	П1	—	Компенсация вытяжки из душевой
Помещение холодильного агрегата	16	16.2	по заданию хс	—	2000	2000	П4	ВЕ14	
Загрузочная	16	34.5	3	—	105	—	П5	—	
Электрощитовая	16	13.5	—	1,5	—	20	—	ВЕ15	
Моечная кухонной посуды	20	25.5	4	6	100	155	П2	В9	
Моечная столовой посуды	20	53.7	4	6	800	800м.о 110об.об	П2	В7 В9	М.О=800 работает постоянно
Холодный цех	16	41	3	4	120	165	П2	В9	
Горячий цех	5	113	по расчету		2200м.о 540	3800м.о 770	П3 П2	В8 В9	
Торговый зал на 50 мест	16	317	—	—	5520	3690	П2	В6	
I этаж	приток	-14225	по расчету						
	вытяжка	-14970							
Дополнительно в от системы П1 отм. 2.550	коридор	подано 745 м³/ч							
Зал образцов	18	377	—	1	—	380	—	ВЕ16	
Бухгалтерия	18	141	1,5	1,5	210	210	П6	В10	
Товароведческий отдел	18	141	1,6	1,5	210	210	П6	В10	
Помещение опорного пункта АСУ	18	248	по расчету		430	430	П6	В10	

Согласовано:

Инв. № подл. | Подпись и дата | Взам. инв. №

Привязан:

Инв. №

416-1-192.87

Лист 3

Копировал Мамр Формат А2

2307/1

Таблица объемов воздуха общеобменной вентиляции

Наименование помещений	Температура помещений °С	Кубатура помещений м³	Кратность +	Кратность −	Объем воздуха м³/ч приток	Объем воздуха м³/ч вытяжка	NN установок приток	NN установок вытяжка	Примечание
Зал собраний	16	206	3	3	620	620	П6	В10	
Архив апорного пункта	18	33	–	2	–	65	–	В10	
Кабинет главного бухгалтера	18	16.8	1.5	1.5	25	25	П6	В10	
Касса	18	15	1.5	1.5	25	25	П6	В10	
Комната партбюро	18	35	1.5	1.5	55	55	П6	В10	
Комната ВЛКСМ	18	35	1.5	1.5	55	55	П6	В10	
Комната профкома	18	72	1.5	1.5	110	110	П6	В10	
Отдел кадров	18	53	1.5	1.5	80	80	П6	В10	
Санузел	16				–	75	–	В3	
Кабинет директора	18	105.6	1.5	1.5	160	160	П6	В10	
Санузел	16		–	50 м³/ч от 1 точки	–	100	–	В3	
Приемная	18	53	1.5	1.5	80	80	П6	В10	
Кабинет главного инженера	18	53	1.5	1.5	80	80	П6	В10	
Кабинет заместителя директора	18	53	1.5	1.5	80	80	П6	В10	
Юрист	18	53	1.5	1.5	80	80	П6	В10	
Плановый отдел	18	62.4	1.5	1.5	95	95	П6	В10	
Радиоузел	18	45	–	2	–	90	–	В10	
АТС	18	53	1	1	50	50	П6	ВЕ17	ВНТУ 112-7
II этаж	приток - 2445								
	вытяжка - 3155								

Дополнительно в каридор подано 710 м³/ч от П6

Водоснабжение и канализация

1. Общая часть

В объем настоящего проекта входит решение систем водоснабжения и канализации здания бытовых и вспомогательных помещений, перечисленных в таблице основных показателей.

Подача холодной воды в здание бытовых и вспомогательных помещений предусматривается от здания склада от внутриплощадочных сетей базы. Расположение водомерного узла базы определяется при привязке проекта (рекомендуется расположить его в проходной).

Сеть горячего водоснабжения питается от теплоцентра, расположенного в здании бытовых и вспомогательных помещений (см. раздел ТС)

Глубины заложения выпусков канализации приняты для II климатического района. При привязке проекта глубины заложения выпусков, длина выпусков до первого колодца и уклоны трубопроводов принимаются исходя из местных условий и с учетом действующих норм.

2. Противопожарные мероприятия

Расходы воды на пожаротушение равны:

- внутреннее – 2.5 л/с
- наружное – 15 л/с (кубатура здания – 6659 м³, категория „В" степень огнестойкости – II)

Наружное пожаротушение осуществляется от гидрантов, установленных на внутриплощадочной сети базы.

3. Потребные напоры

Потребные напоры на вводе в здание бытовых и вспомогательных помещений даны в следующей таблице:

Наименование		Слагаемые напора, м			Потребный напор, м
Водопотребления	Потребителя (прибора)	Высота потребителя над землей	Необходимый напор у потребителя	Потери напора в сети	
Хозяйственно-питьевые нужды	Смывной бачок	2.80	5.00	2.00	9.80
Противопожарные нужды	Пожарный кран	4.05	19.90	3.50	27.45

4. Расчетные расходы воды и стоков

Расходы воды и стоков определены на основании СНиП II-30-76, штатов, технологических заданий и приведены в таблице:

Наименование системы	Потребный напор на вводе, м	Расчетный расход м³/сут	м³/ч	л/с	при пожаре, л/с	Установленная мощность электродвигателей, кВт	Примечание
1. Хозяйственно-питьевой и противопожарный водопровод	9.80/27.45	20.49	5.97	4.92	6.08		1 стр. х 2.5 л/с
1. Бытовые нужды		3.84	1.18	2.65			
2. Душевые сетки		4.46	3.91				
3. Приготовление пищи		11.22	0.88	2.27			
4. Мытье полов		0.97					
II. Горячее водоснабжение	10.2	11.15	5.80	3.37			
1. Бытовые нужды		3.00	1.03	2.88			
2. Душевые сетки		5.20	4.59				
3. Приготовление пищи		1.98	0.18	1.17			
4. Мытье полов		0.97					
III. Хозяйственно-бытовая канализация		31.68	11.77	8.29			
1. Бытовые нужды		6.85	2.21	8.29			
2. Душевые сетки		9.69	8.5				
3. Приготовление пищи		13.20	1.06				
IV. Мытье полов		1.94	–	–			
4. Внутренние водостоки		–	–	19.76			

5. Мероприятия по экономии природных и материальных ресурсов

В целях экономии материальных ресурсов в проекте применены стальные тонкостенные трубы для систем холодного и горячего водоснабжения и полиэтиленовые трубы для системы внутренних водостоков.

Проект внутреннего электрооборудования разработан на напряжении 380/220 В в соответствии с правилами устройств электроустановок ПУЭ-85 и СН 543-82.

В проекте предусмотрены следующие разделы:

а) электроосвещение,
б) силовое электрооборудование.

Привязан:

Инв. №

Копировал Мамр Формат А2

2307/1

Основные показатели проекта

Установленная мощность силового электрооборудования и электроосвещения – 197,4 кВт
в том числе электроосвещение – 42,3 кВт
Средневзвешенное значение $Cos\varphi = 0,95$
в том числе электроосвещение – 40 кВт
Расчетная мощность силового электрооборудования и электроосвещения – 140 кВт
Годовой расход электроэнергии – 228 тыс.кВт.ч.

Электроснабжение данного объекта предусматривается от КТП складского корпуса.

В качестве распределительных шкафов для силового электрооборудования приняты шкафы типа ШР II, для электроосвещения - типа СЩВ.

Электроосвещение проектируется рабочее, аварийное для эвакуации по линиям основных проходов, ремонтное на напряжении 36В.

Источниками света в конторских помещениях, гардеробах, столовой, коридорах, лестничных клетках являются люминисцентные лампы, во всех остальных помещениях - лампы накаливания.

Типы светильников выбраны в соответствии с назначением помещений и характеристикой среды.

В качестве магистральных шкафов принята вводно-распределительные устройства типа ВРУ.

В качестве пусковой аппаратуры приняты пускатели типа ПМЛ.

Металлические части электрооборудования и аппаратуры управления нормально-не находящиеся под напряжением, подлежат занулению посредством нулевых проводников. Зануление выполняется согласно СНиП 3.05.06-85.

Связь и сигнализация

Проект выполнен на основании ВНТП 02-85 „ведомственные нормы технологического проектирования" СНиП 2.04.08-84 „Пожарная автоматика зданий и сооружений"

Все монтажные работы по телефонизации и радиофикации выполнены в соответствии с правилами по строительству телефонных и радиотрансляционных сетей.

Сигнализация безопасности выполнена в соответствии со СНиП П-105-74 часть II глава 105 § 5-3.

Приемная аппаратура охранно-пожарной сигнализации концентратор ППС-3 на 20 лучей и „Рубин-3" на 30 лучей устанавливаются в проходной.

Автоматизация технологических процессов

Проект выполнен в соответствии с временными указаниями Минприбор ВСН-281-75.

Автоматизация систем сантехнической вентиляции

Проектом предусматривается автоматизация.

Принципиальная схема автоматизации обеспечивает поддержание заданной температуры приточного воздуха в холодное время года. При пуске системы вручную с поста дистанционного управления ПДУ полностью открывается клапан на теплоносителе и включается вентилятор приточной системы.

Автоматизация холодильной установки

Холодильная установка камеры полуфабрикатов выполнена на базе холодильной машины МВВ4.

Автоматизация отключения вентиляции при пожаре

Отключение питания щитов вентиляции при пожаре производится автоматически от прибора пожарной сигнализации типа ППС-3, а восстановление питания и контроль их - с поста управления типа ПКУ-15, устанавливаемые в помещении поста связи.

Щиты управления

Аппаратура управления, приборы контроля и автоматики устанавливаются в щитах шкафных малогабаритных ШШМ по ОСТ 35.13-76.

Местные щиты устанавливаются у механизмов. Посты дистанционного управления - в обслуживаемых помещениях.

Проводка

Цепи управления выполнены кабелем с алюминиевыми жилами.

Прокладка трасс выполнена открытым способом по перфополосе ПП на стенах.

Таблица основных технико-экономических показателей

Наименование показателей	Единица измерения	Показатели	
		Разрабатываемый типовой проект	Типовой проект альбом 416-1-85 приведен в сопоставимый вид
Площадь застройки	м²	1026	1050
Площадь общая	То же	1852	1888
Строительный объем	м³	6659	6782
Сметная стоимость общая	тыс.руб	387,66	448,7*
В том числе:			
Строительно-монтажных работ	То же	225,32	223,69
Оборудования	"	162,34	225*
Сметная стоимость общая			
на расчетную единицу	руб.	1485,28	237,65
Сметная стоимость строительно-монтажных работ на расчетную			
единицу	То же	863,29	118,40
Трудозатраты построечные	Чел.дн.	4515	4935
То же, на расчетную единицу	То же	17,30	18,41

Продолжение

Наименование показателей	Единица измерения	Показатели	
		Разрабатываемый типовой проект	Типовой проект альбом 416-1-85 приведен в сопоставимый вид
То же, на 1 млн.руб. СМР	Чел.дн.	20066,7	
Расход строительных материалов			
Цемент, общий	т	341,7	438
Цемент, приведенный к М400	То же	333	
То же, на расчетную единицу	"	1,27	
То же, на 1 млн. руб. СМР	"	1480	
Сталь, общий	т	52	88
Сталь, приведенная к классам А-I и С38/23	т	66,7	
То же, на расчетную единицу	То же	0,255	
То же, на 1 млн.руб. СМР	"	296	
Бетон и железобетон	м³	1017	1163
То же, на расчетную единицу	То же	3,89	4,33
В том числе:			
Монолитный	"	407	
Сборный тяжелый	"	397	
Сборный легкий	м³	213	
Лесоматериалы	То же	68	70
Лесоматериалы, приведенные к круглому лесу	"	89	
То же, на расчетную единицу	"	0,34	
То же, на 1 млн. руб. СМР	"	395	
Кирпич	тыс.шт.	85,2	77,5
То же, на расчетную единицу	То же	0,326	0,0289
То же, на 1 млн. руб. СМР	"	378	347
Стекло строительное на расчетную единицу	м²	1,36	0,226
Рулонные кровельные материалы на расчетную единицу	м²	2,093	31,1
Расход ресурсов на производственные и эксплуатационные нужды			
Тепло, годовой расход	Гкал	1037,5	1008,6
То же, на расчетную единицу	То же	3,97	3,76
Электроэнергия, годовой расход	тыс.квтч	228	374
То же, на расчетную единицу	То же	0,873	1,39

* В стоимость входят расходы на ОП АСУ

Привязан:

Инв. №

Копировал Мамр Формат А2

Инв. № подл. | Подпись и дата | Взам. инв. №

Согласовано

Альбом I

416-1-192.87

Ведомость основных комплектов

Обозначение	Наименование	Примечание
АР	Архитектурные решения	
КЖС	Конструкции железобетонные	
ТХ	Технология производства	
ТХП	Технология общественного питания	
ХС	Холодоснабжение	
ВК	Внутренние водопровод и канализация	
ОВ	Отопление и вентиляция	
ТС	Тепловые сети	
ЭМО	Электрическое освещение и силовое электрооборудование	
СС	Связь и сигнализация	
А	Автоматизация технологических процессов	

Ведомость рабочих чертежей основного комплекта АР

Лист	Наименование	Примечание
1	Общие данные /начало/	
2	Общие данные /окончание/	
3	План на отм. - 0,750	
4	План на отм. 2,550	
5	План перехода на отм. - 0,750. Разбивка кронштейнов Кр1 в стенах теплового пункта. Сечения а-а ÷ д-д	
6	Разрезы 1-1 ÷ 3-3	
7	Фасады 1-13, 13-1, А-Ж, Ж-А. Схемы расположения элементов заполнения оконных проемов и крепления оконных блоков	
8	Узлы планов и разрезов 1-7. Узлы крепления изоляции к перегородкам и потолку венткамер, к потолку охлаждаемой камеры. Узел обстройки воздуховодов	
9	Схема расположения сборных перегородок, перемычек, отверстий в стенах и перегородках на отм. - 0,750	
10	Схема расположения сборных перегородок, перемычек, отверстий в стенах и перегородках на отм. 2,550	

Типовой проект разработан в соответствии с действующими нормами и правилами и предусматривает мероприятия, обеспечивающие взрывную, взрывопожарную и пожарную безопасность при эксплуатации здания.

Главный инженер проекта /Н.А.Корнилов/

Главный инженер проекта организации, привязывающей проект /

Ведомость рабочих чертежей основного комплекта АР /продолжение/

Лист	Наименование	Примечание
11	Ведомости и спецификации	
12	Планы полов. Сечение е-е	
13	Экспликация полов	

Ведомость ссылочных и прилагаемых документов

Обозначение	Наименование	Примечание
	Ссылочные документы	
ГОСТ 8717.0-84; 8717.1-84	Ступени железобетонные и бетонные	
ГОСТ 9272-81	Блоки стеклянные пустотелые. Технические условия	
ГОСТ 23279-85	Сетки арматурные сварные для железобетонных конструкций и изделий	
Номенклатура ДОК /г. Западная Двина Калининской области/	Дверь грузовая приспонная двухстворчатая ПДГМ-13619	
1.136.5-19	Двери деревянные наружные для жилых и общественных зданий	
1.136-10	Двери деревянные внутренние для жилых и общественных зданий	
2.435-6 выпуск 1	Противопожарные двери и ворота промышленных зданий	
1.136.5-16 часть 1	Окна и балконные двери деревянные с двойным остеклением для жилых зданий	
1.030.9-2 вып.2,6,7 часть 2	Перегородки панельные зданий промышленных и сельскохозяйственных предприятий	
1.488.9-2 вып. 1,2	Кабины душевых помещений вспомогательных зданий промышленных предприятий	
1.136.1-13 выпуск 1	Плиты подоконные для жилых и общественных зданий. Плиты подоконные железобетонные	
1.038.1-1 выпуск 1	Перемычки железобетонные для зданий с кирпичными стенами	
1.238-1 выпуск 2	Железобетонные козырьки входов и парапетные плиты общественных зданий	
3.400-6/76	Унифицированные закладные детали сборных железобетонных конструкций инженерных сооружений промышленных предприятий. Рабочие чертежи	

Ведомость ссылочных и прилагаемых документов /продолжение/

Обозначение	Наименование	Примечание
2.436-17 выпуски 0,1	Узлы окон с деревянными переплетами по ГОСТ 12506-81	
2.230-1 выпуск 5	Детали стен и перегородок общественных зданий	
2.430-20 выпуски 0,1,4	Узлы стен из кирпича одноэтажных зданий промышленных предприятий	
2.260-1 выпуск 4	Детали покрытий общественных зданий	
2.460-18 выпуск 1	Узлы покрытий одноэтажных производственных зданий с рулонными кровлями и железобетонными плитами	
ТПР 701-04-115.83 Альбом II, V	Архитектурные и конструктивные элементы зданий одноэтажных и многоэтажных холодильников	
1.431-6	Кирпичные перегородки для одноэтажных и многоэтажных производственных зданий. Материалы для проектирования	
	Прилагаемые документы	
АРИ-Р1,Р4,Р6	Изделия закладные Р1, Р4, Р6	На 2х листах
АРИ-Р2,Р5	Изделия закладные Р2, Р5	
АРИ-Р3	Изделие закладное Р3	
АРИ-А1	Закладной анкер А1	
АРИ-А2	Закладной анкер А2	
АРИ-Кр1,Кр2	Кронштейны Кр1, Кр2	
АРИ-МР1	Решетка для очистки обуви МР1	
Альбом III	Спецификации оборудования	
Альбом IV	Ведомости потребности в материалах	

Привязан

Инв. №

ГИП	Корнилов		09.86
Нач. АСМ-1	Башинский		09.86
Гл. констр.	Перскевич		09.86
ГАП	Котиковский		09.86
Вед. арх.	Короткова		09.86
Проверил	Котиковский		09.86
Н. контр.	Лаврёнова		09.86

416-1-192.87 АР

Склад для хранения продовольственных товаров складской площадью 10 тыс. кв. м

Здание бытовых и вспомогательных помещений

Стадия	Лист	Листов
Р	1	13

Общие данные /начало/

Министерство торговли СССР ГИПРОТОРГ Ленинградский филиал

Копировал Савец

Формат А2

Инв. № подл. | Подпись и дата | Взам. инв. №

2307/1

План кровли

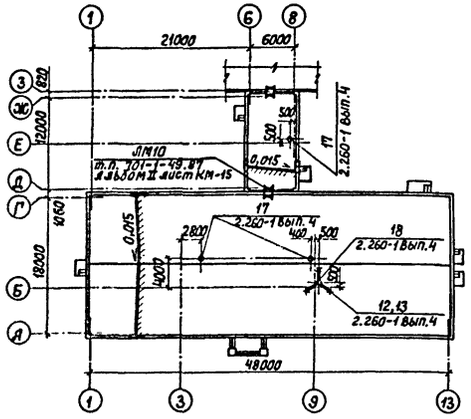

Таблица толщин наружных стен

Расчетная температура t°C	Толщина стен, мм	
	из глиняного кирпича	Из керамзитобетонных панелей, ρ=900 кг/м³
– 20°	510	300
– 30°	510	350
– 40°	640	400+5мм ПСБ-С, ρ=35кг/м³

Таблица толщин утеплителя покрытия

Расчетная температура t°C	Утеплитель покрытия, мм
	Ячеистый бетон с ρ=400кг/м³
– 20°	110
– 30°	150
– 40°	200

Ведомость отделки помещений

Площадь в м²

Наименование или номер помещения	Потолок		Стены или перегородки		Низ стен или перегородок / панель /			Примечание
	Площадь	Вид отделки	Площадь	Вид отделки	Площадь	Вид отделки	Высота, мм	
Торговый зал столовой, зал собраний		Затирка швов. окраска краской ВА-27		Сухая штукатурка. Окраска масляной краской		—	—	
Помещение опорного пункта АСУ		То же		Оклейка перфорированной гипсовой плиткой. Окраска краской ВА-27		—	—	
Производственные цеха столовой, моечные, душевые, преддушевые, помещение для гигиенического душа, медицинская комната и маникюрная		"		Штукатурка цементным раствором. Окраска краской ВА-27		Глазурованная плитка	1800	Под облицовку-кладка впустошовку. Штукатурка – выше 1,8м
Умывальные, уборные, кладовые уборочного инвентаря		"		То же		То же	1500	То же
Охлаждаемая камера		Окраска краской ВА-27		Глазурованная плитка				Под облицовку-кладка, впустошовку
Венткамеры, тепловой пункт, электрощитовые, помещение холодильного агрегата, комната личных вещей		Затирка швов. Окраска известковой краской		Затирка швов. Окраска известковой краской		—	—	
Конторские помещения, касса, комната общественных организаций, гардеробы, КПП, помещения для сушки, глажения одежды и чистки обуви, комната дежурного персонала, загрузочная, кладовые одежды, коридор подсобных помещений столовой		Затирка швов. Окраска краской ВА-27		Сухая штукатурка. Окраска краской ВА-27		Окраска масляной краской	1500	
Вестибюль, коридоры, лестничные клетки, зал образцов, архив опорного пункта АСУ, радиоузел, АТС, кладовые сухих продуктов и инвентаря		То же		То же		—	—	
Входные тамбуры		"		Штукатурка цементным раствором. Окраска краской ВА-27		—	—	

Общие указания

1. За условную отметку 0,000 принята отметка чистого пола здания складского корпуса, что соответствует абсолютной отметке [ ].
2. Степень огнестойкости здания – II.
3. Наружные стены здания выполнять из керамзитобетонных панелей с плотностью ρ = 900 кг/м³ по серии 1.030.1-1.
4. Кирпичную кладку наружных и внутренней стен выполнять из глиняного сплошного кирпича пластического прессования ГОСТ 530-80 марки 100 на цементно-известковом растворе марки 50. Марка кирпича по морозостойкости – Мрз 25.
5. Кирпичные перегородки толщиной 120мм выкладывать из глиняного сплошного кирпича пластического прессования ГОСТ 530-80 марки 100 на цементно-известковом растворе марки 50 с прокладкой арматуры по 2ф5 В II через 5 рядов кладки по высоте.
6. Кирпичные перегородки венткамер армировать 2ф5 В II через 2 ряда кладки по высоте.
7. Внутренние поверхности кирпичных стен и перегородок выкладывать в соответствии с ведомостью отделки помещений:
   а) вподрезку / с затиркой швов /;
   б) впустошовку / под штукатурку или облицовку /.
8. При кладке стен и перегородок заложить следующие изделия:
   а) анкеры для крепления кирпичных участков стен к каркасу здания см. лист 8;
   б) антисептированные деревянные пробки в дверных и оконных проемах на высоте 300мм от низа проема и выше через 600мм;
   в) рамы, гильзы и закладные элементы в стенах и перегородках см. листы 9 ÷ 12;
   г) анкеры для крепления теплоизоляции охлаждаемой камеры см. ТПР 701-04-115.83 альбом II;
   д) анкеры для крепления рам дверей типа 5 см. серию 2.435-6 вып 1., типа 6 см. ТПР 701-04-115.83 альбом V.
9. Участки кирпичных стен, соприкасающиеся с землей, обмазать горячим битумом за 2 раза.
10. При возведении кирпичных стен и перегородок необходимо соблюдать требования СНиП III-17-78 „Каменные конструкции. Правила производства и приемки работ."
11. Деревянные изделия, соприкасающиеся с кирпичной кладкой, железобетоном и керамзитобетоном, антисептировать и отделить от них одним слоем гидроизола.
12. Горизонтальную гидроизоляцию стен выполнять из цементного раствора состава 1:2 толщиной 20 мм.
13. Конструкции кровель разработаны согласно СНиП II-26-76 „Кровли". В конструкциях кровель по выравнивающей стяжке из цементно-песчаного раствора выполнить огрунтовку раствором битума пятой марки в керосине или соляровом масле в соотношении по весу от 1:2 до 1:3.
14. Наружные поверхности панельных стен окрашивать поливинилацетатной краской светлого тона с предварительной расшивкой швов. Цоколь из панелей окрашивается силикатной краской темного тона.
15. Наружные поверхности кирпичных участков стен выкладывать под расшивку швов из лицевого неокрашенного силикатного кирпича ГОСТ 379-79.
16. Все столярные изделия окрашивать по подготовленной поверхности эмалью светло-серого цвета за 2 раза.
17. По периметру здания выполнить асфальтовую отмостку шириной 750мм по щебеночному основанию.

Ведомость спецификаций

Лист	Наименование	Примечание
5	Ведомость проемов ворот и дверей	
5	Спецификация заполнения проемов	
5	Спецификация сборных железобетонных элементов и металлических изделий к листам 3,5	
7	Спецификации к схемам расположения элементов заполнения оконных проемов и крепления оконных блоков	
7	Спецификация сборных железобетонных элементов к фасадам	

Ведомость спецификаций / продолжение /

Лист	Наименование	Примечание
8	Спецификация соединительных и закладных элементов	
8	Спецификация материалов на изоляцию потолка охлаждаемой камеры	
9	Спецификация сборных перегородок и кабин душевых	
11	Ведомость и спецификация перемычек	
11	Спецификация соединительных и закладных элементов	
11	Спецификация материалов	
12	Спецификация закладных элементов	

Привязан

Инв. №

Инв. № подл. | Подпись и дата | Взам. инв. №

ГИП	Корнилов		02.86
Нач. АОП-I	Башинский		02.86
Гл. констр. п.	Перскевич		02.86
ГАП	Котиковский		02.86
Вед. арх.	Короткова		02.86
Проверил	Котиковский		02.86
Н. контр.	Лаврентова		02.86

416-1-192.87 АР

Склад для хранения продовольственных товаров складской площадью 10 тыс. кв. м

Здание бытовых и вспомогательных помещений

Стадия	Лист	Листов
Р	2	

Общие данные / окончание /

Министерство торговли РСФСР ГИПРОТОРГ Ленинградский филиал

Копировал Савец

Формат А2

2361/1

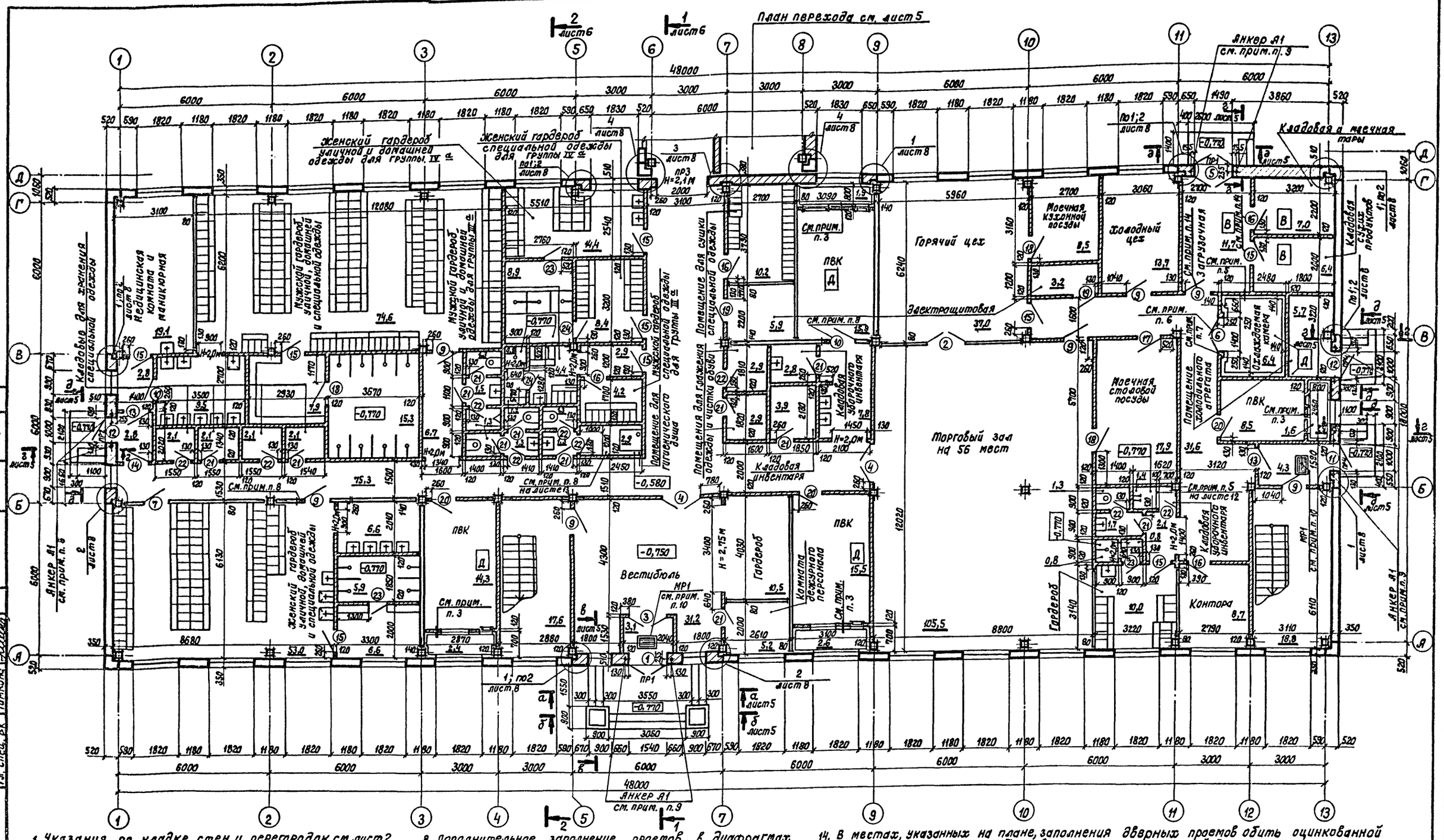

1. Указания по кладке стен и перегородок см. лист 2.
2. Схему расположения сборных перегородок, перемычек, отверстий в стенах и перегородках см. лист 9.
3. Узлы крепления изоляции к перегородкам венткамер и к перекрытию см. лист 8.
4. Узел крепления теплоизоляции к потолку охлаждаемой камеры см. лист 8.
5. Теплоизоляцию стен охлаждаемой камеры выполнить по детали 16 альбома II ТПР 701-04-115.83 с облицовкой глазурованной плиткой на высоту камеры.
6. Заполнение дверного проема охлаждаемой камеры выполнять по альбому V ТПР 701-04-115.83.
7. В месте, указанном на плане, пилястры выкладывать до отм. 1,550.
8. Дополнительное заполнение проемов в диафрагмах жесткости выполнить деревом с облицовкой сухой штукатуркой. Заполнение дверного проема венткамеры обить оцинкованной кровельной сталью по асбестовому картону толщиной 5 мм.
9. Анкеры А1 заложить в кладку с отм. -0,080 по узлам 5 и 6 на листе 8. Анкеры учтены в спецификации на листе 8.
10. Решетки для очистки обуви МР1 учтены в спецификации на листе 5. Узел установки решеток МР1 см. лист 11.
11. Ступени по сечениям а-а; б-б; в-в; г-г; д-д учтены в спецификации на листе 5.
12. Ведомость и спецификацию перемычек см. лист 11.
13. Спецификацию гардеробного оборудования см. альбом III.
14. В местах, указанных на плане, заполнения дверных проемов обить оцинкованной кровельной сталью по асбестовому картону толщиной 5 мм.

ГИП	Корнилов		09.86
Нач. АСТ-I	Башинский		09.86
Гл. констр. м	Перскевич		09.86
ГАП	Котиковский		09.86
Вед. арх.	Короткова		09.86
Проверил	Котиковский		09.86
Н. контр.	Котиковский		09.86

Привязан

Инв. №

416-1-192.87 АР

Склад для хранения продовольственных товаров складской площадью 10 тыс. кв. м

Здание бытовых и вспомогательных помещений

План на отм. -0,750

Стадия	Лист	Листов
Р	3	

Министерства торговли СССР
ГИПРОТОРГ
Ленинградский филиал

Копировал Савец

Формат А2

Согласовано

Гл. спец. ЭМО	Широков	
Гл. спец. ХС	Столетов	
Рук. сект. ТХП	Громова	
Гл. спец. КЖ	Славинская	
Гл. спец. ОВ	Лишанский	
Гл. спец. ВК	Тимкина	

Инв. № подл. | Подпись и дата | Взам. инв. №

416-1-192.87 Альбом I

Альбом I

416-1-192.87

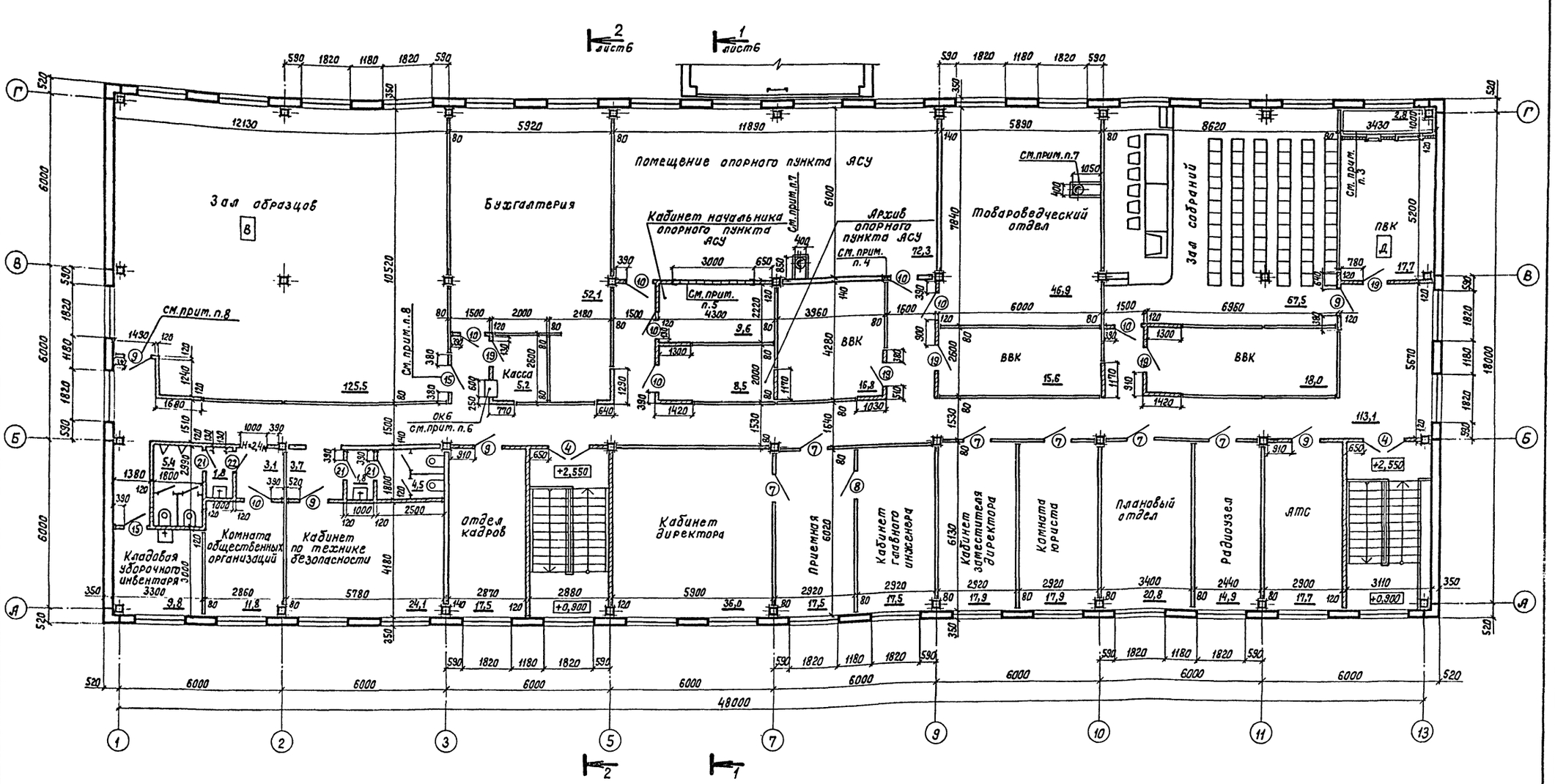

1. Указания по кладке стен и перегородок см. лист 2.
2. Схему расположения сборных перегородок, перемычек, отверстий в стенах и перегородках см. лист 10.
3. Узлы крепления изоляции к перегородкам венткамеры и к покрытию см. лист 8.
4. Дополнительное заполнение проема в диафрагме жесткости выполнить деревом с облицовкой сухой штукатуркой.
5. Перегородку из стеклянных блоков выполнять с отм. 3,330.
6. Заполнение оконного проема ОК6 / отм. низа 3,450/ выполнить по листам АР-19, 20 т.п. 701-1-39 с. 86.
7. Узел обстройки воздуховодов см. лист 8.
8. Заполнения дверных проемов зала образцов обить оцинкованной кровельной сталью по асбестовому картону толщиной 5 мм.

Согласовано: Гл. спец. КС Славинский; Гл. спец. ТХ Сальгай; Гл. спец. ОВ Лушанский; Гл. спец. ВК Тимкина; Гл. спец. ЭМО Широков

Инв. № подл. | Подпись и дата | Взам. инв. №

привязан

Инв. №

ГИП	Корнилов		09.86
Нач. АСМ-1	Башинский		09.86
Гл. конструк.	Перскевич		09.86
ГАП	Котиковский		09.86
Вед. арх.	Короткова		09.86
Проверил	Котиковский		09.86
Н. контр.	Котиковский		09.86

416-1-192.87 АР

Склад для хранения продовольственных товаров складской площадью 10 тыс. кв. м

Здание бытовых и вспомогательных помещений

План на отм. 2,550

Стадия	Лист	Листов
Р	4	

Министерство торговли СССР ГИПРОТОРГ Ленинградский филиал

Копировал Савец

Формат А2

2502/4

Альбом I

416-1-192.87

План перехода на отм. -0,750

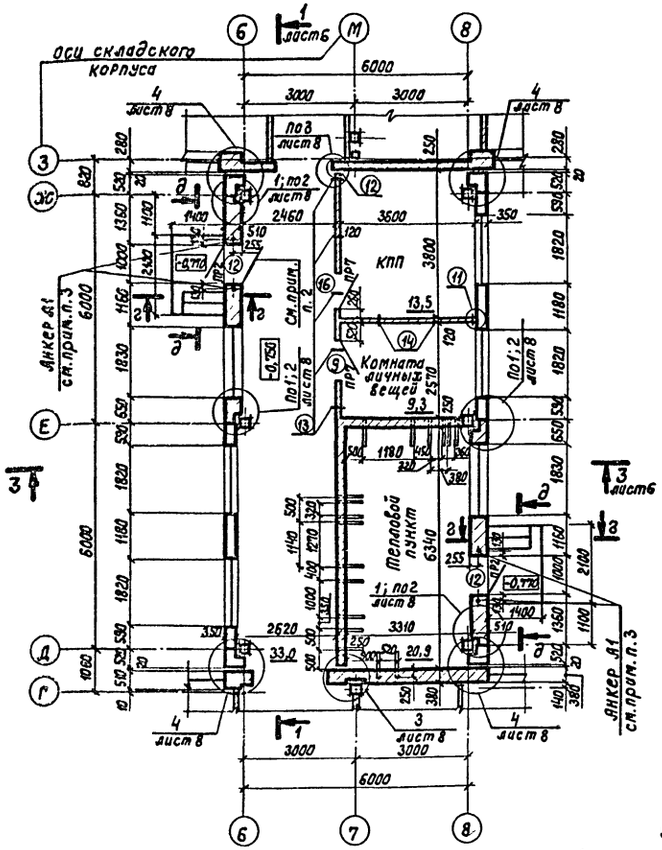

Ведомость проемов ворот и дверей

Марка, поз.	Размер проема, мм
1	1540 х 2380
2	1520 х 2405
3	1510 х 2370
4	1510 х 2370
5	1490 х 2400
6	1400 х 2305
7	1020 х 2405
8	1020 х 2405
9	1010 х 2370
10	1010 х 2370
11	1000 х 2380
12	1000 х 2380

Продолжение

Марка, поз.	Размер проема, мм
13	1010 х 2370
14	1010 х 2370
15	910 х 2070
16	910 х 2070
17	910 х 2070
18	910 х 2070
19	910 х 1870
20	910 х 1870
21	710 х 2070
22	710 х 2070
23	710 х 2070
24	710 х 2070

Спецификация сборных железобетонных элементов и металлических изделий к листам 3,5

Марка, поз.	Обозначение	Наименование	Кол.	Масса ед., кг	Примечание
ЛС11-Ш	ГОСТ 8717.0-84; 8717.1-84	Ступень основная	18	111,0	
ЛС15-Ш	ГОСТ 8717.0-84; 8717.1-84	То же	12	160,0	
МР1	АРИ-МР1	Решетка для очистки обуви	2	19,1	
Кр1	АРИ-Кр1	Кронштейн Кр1	27	4,5	

Разбивка кронштейнов Кр1 в стенах теплового пункта

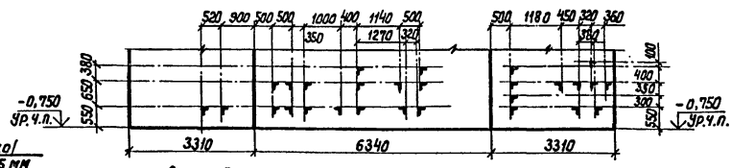

Спецификация заполнения проемов

Марка, поз.	Обозначение	Наименование	Кол.	Масса ед., кг	Примечание
1	1.136.5-19	Дверной блок ДН24-15 АЩ	1		
2	1.136-10	То же ДГ24-15П	1		
3	1.136.5-19	" ДН24-15 АЩ	1		
4	1.136-10	" ДО24-15П	4		
5	2.435-6 Вып.1	" ПДУ-3	2		
6	Номенклатура ДОК	" ПС-13205	1	234,0	
	/г. Западная Двина				
	Калининской области/				
7	1.136-10	" ДГ24-10П	7		
8	1.136-10	" ДГ24-10АП	1		
9	1.136-10	" ДГ24-10П	13		
10	1.136-10	" ДГ24-10АП	10		
11	1.136.5-19	" ДН24-10АЩ	1		
12	1.136.5-19	" ДН24-10АЩП	5		
13	1.136.5-19	" ДН24-10АЩ	2		
14	1.136.5-19	" ДН24-10АЩ	1		
15	1.136-10	" ДГ21-9П	11		
16	1.136-10	" ДГ21-9АП	5		
17	1.136-10	" ДГ21-9СВП	11		
18	1.136-10	" ДГ21-9СВАП	3		
19	1.136.5-19	" ДС19-9ГТ	7		
20	1.136.5-19	" ДС19-9ГАТ	3		
21	1.136-10	" ДГ21-7П	15		
22	1.136-10	" ДГ21-7АП	10		
23	1.136-10	" ДГ21-7СВП	3		
24	1.136-10	" ДГ21-7СВАП	2		
ОК1, ОК2, ОК3	1.136.5-16 часть 1	Оконный блок ОС18-18В	68		
ОК4, ОК5	1.136.5-16 часть 1	То же ОС18-9В	5		

1. Указания по кладке стен и перегородок см. лист 2.
2. В месте, указанном на плане, заполнение дверного проема выполнить двумя дверными блоками ДН24-10АЩП.
3. Анкеры А1 заложить в кладку с отм. -0,080 по узлу 5 на листе 8. Анкеры учтены в спецификации на листе 8.
4. Ведомость и спецификацию перемычек см. лист 11.
5. Примечания по креплению кирпичных перегородок см. лист 10.
6. Ведомость узлов крепления сборных и кирпичных перегородок см. лист 10.

Согласовано: Гл. спец. ЭМО Широков; Гл. спец. ТС Матвеев; Гл. спец. КЖС Сабинский; Гл. спец. ОВ Лишинский; Гл. спец. ВК Тимкина

Инв. № подл. | Подпись и дата | Взам. инв. №

ГИП	Корнилов		
Нач. АСМ-1	Башинский		
Гл. констр.	Перскевич		
ГАП	Котиковский		
Вед. архит.	Короткова		
Проверил	Котиковский		
Н. контр.	Котиковский		

Привязан

Инв. №

416-1-192.87 АР

Склад для хранения продовольственных товаров складской площадью 10 тыс. кв. м

Здание бытовых и вспомогательных помещений

Стадия	Лист	Листов
Р	5	

План перехода на отм. -0,750. Разбивка кронштейнов Кр1 в стенах теплового пункта. Сечения а-а ÷ д-д

Министерство торговли СССР ГИПРОТОРГ Ленинградский филиал

Копировал Савец

Формат А2

Альбом I

416-1-192.87

Согласовано

Гл. спец. ВК	Тимкина	
Гл. спец. ЭМО	Широков	
Гл. спец. ТС	Мочалов	
Гл. спец. КЖС	Сазонова	
Гл. спец. ТХ	Сачук	
Гл. спец. ОВ	Лущик	

Инв. № подл. | Подпись и дата | Взам. инв. №

Разрез 1-1

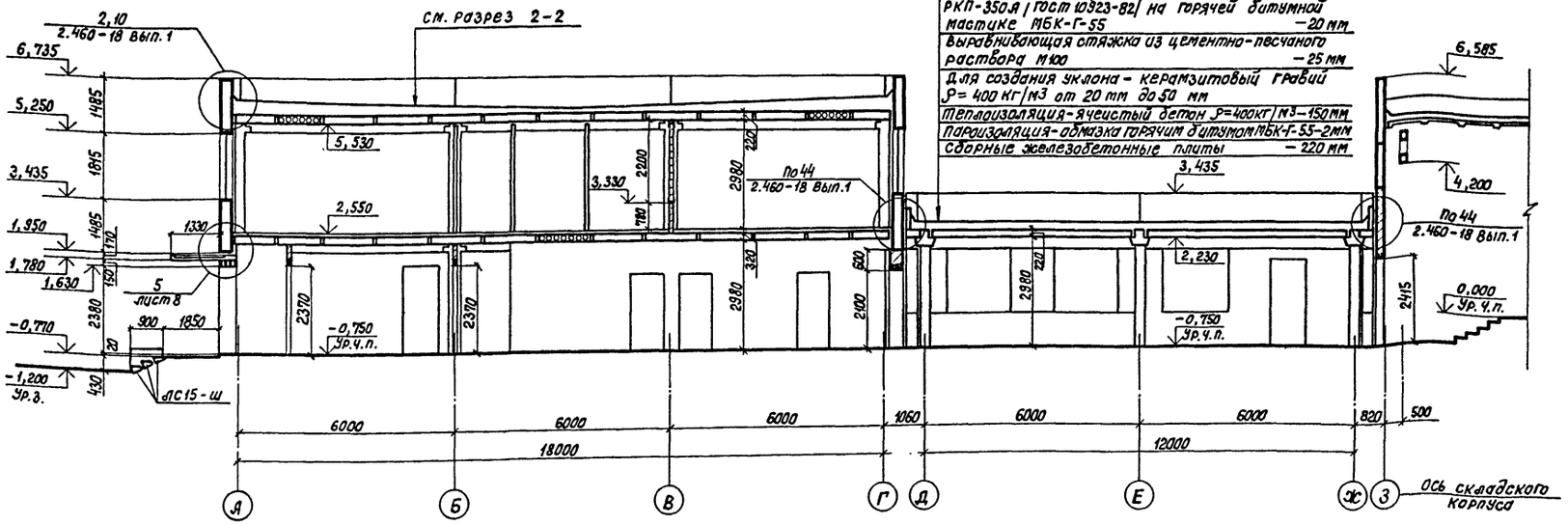

Гравий чистый сухой с размером зерен 5÷10мм/ГОСТ 8268-82/, втопленный в горячую антиселитрированную битумную мастику МБК-Г-55/Гравий светлый/ — 10 мм
Водоизоляционный ковер-4 слоя рубероида марки РКП-350А /ГОСТ 10923-82/ на горячей битумной мастике МБК-Г-55 — 20 мм
Выравнивающая стяжка из цементно-песчаного раствора М100 — 25 мм
Для создания уклона - керамзитовый гравий Р= 400 кг/м3 от 20 мм до 50 мм
Теплоизоляция - ячеистый бетон Р=400кг/м3 — 150 мм
Пароизоляция - обмазка горячим битумом МБК-Г-55 — 2 мм
Сборные железобетонные плиты — 220 мм

Разрез 2-2

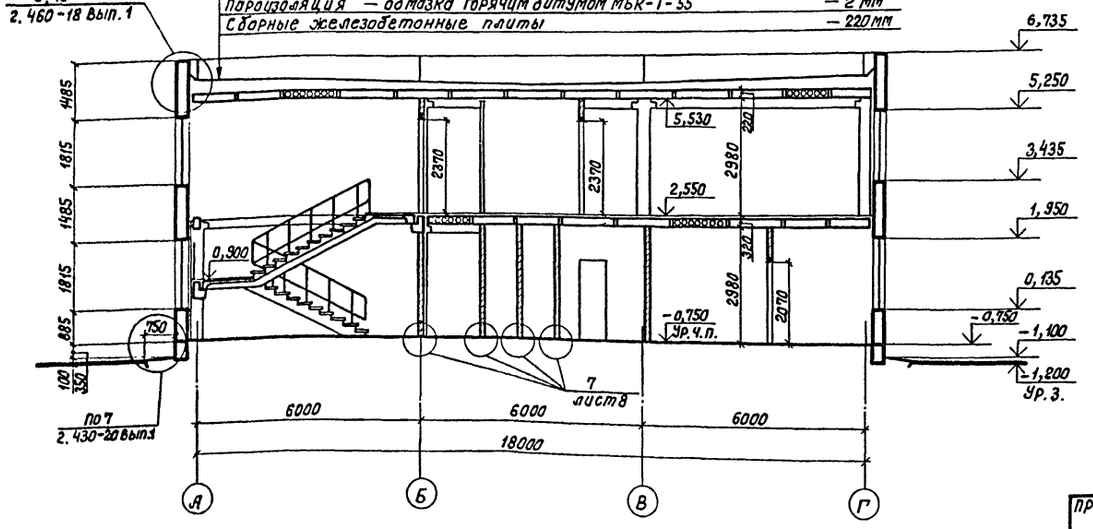

Разрез 3-3

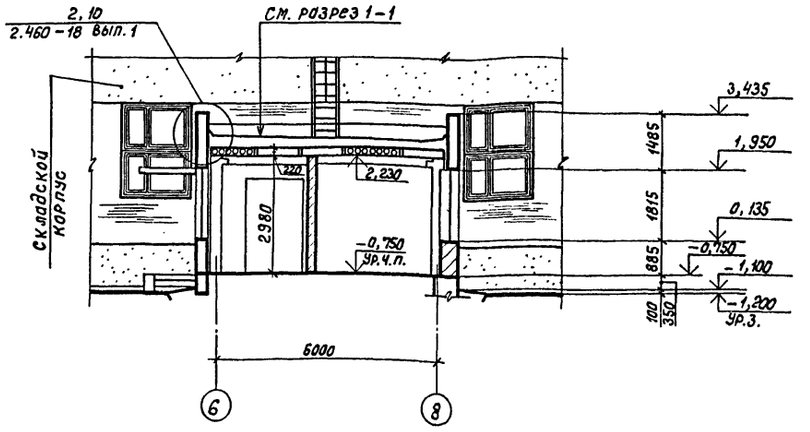

ГИП	Корнилов		09.86
Нач. АСМ-1	Башинский		09.86
Гл. констр. п.	Перскевич		09.86
ГАП	Котиковский		09.86
Вед. арх.	Короткова		09.86
Проверил	Котиковский		09.86
Н. контр.	Котиковский		09.86

Привязан

Инв. №

416-1-192.87 АР

Склад для хранения продовольственных товаров складской площадью 10 тыс. кв.м

Здание бытовых и вспомогательных помещений

Стадия	Лист	Листов
Р	6	

Разрезы 1-1 ÷ 3-3

Министерство торговли РСФСР ГИПРОТОРГ Ленинградский филиал

Копировал Савел

Формат А2

23021-1

Альбом I

416-1-192.87

Фасад 1–13

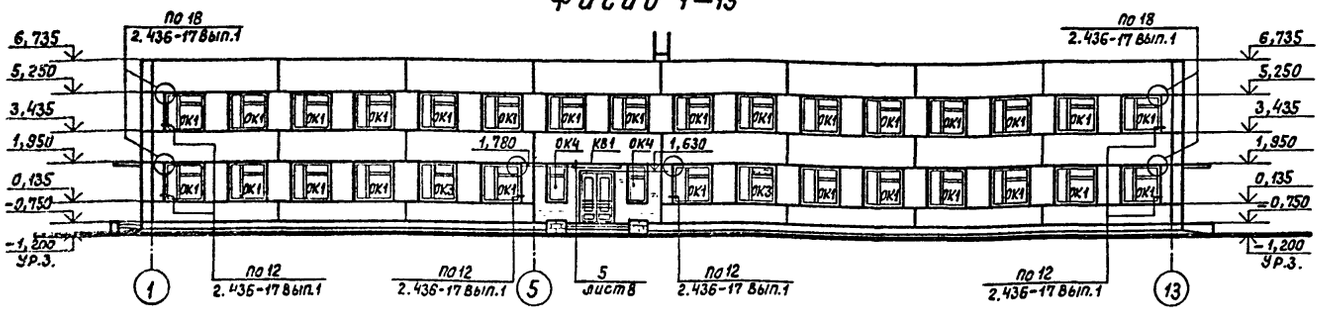

Фасад 13–1

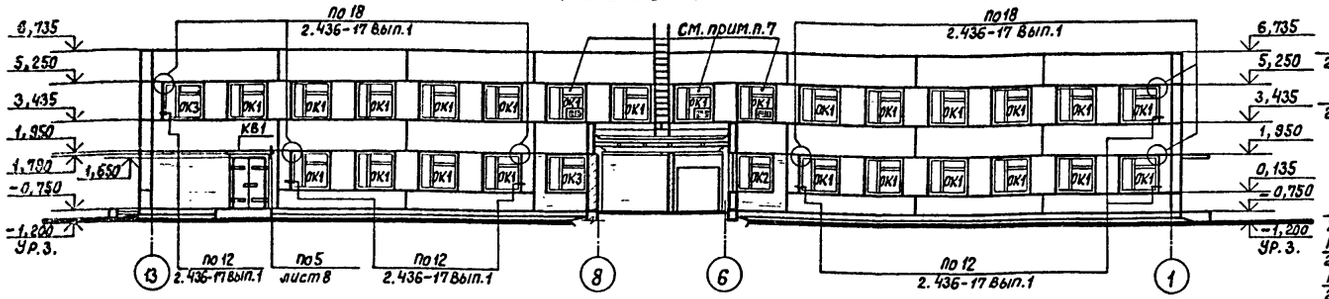

Фасад А–Ж

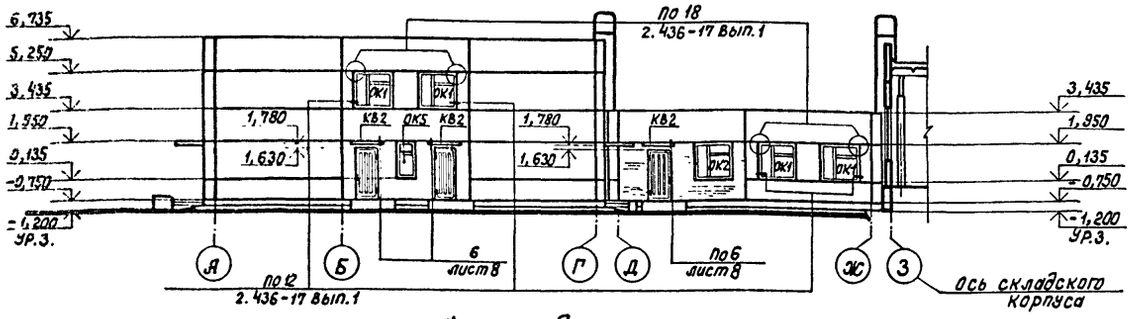

Фасад Ж–А

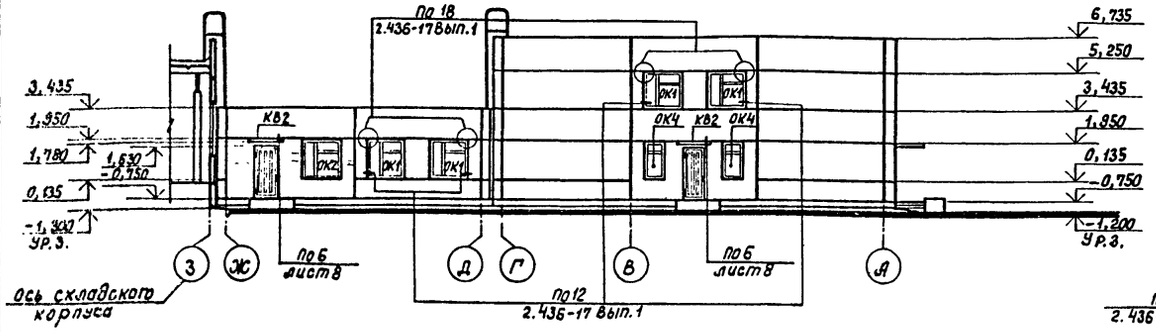

Схема расположения элементов заполнения оконных проемов

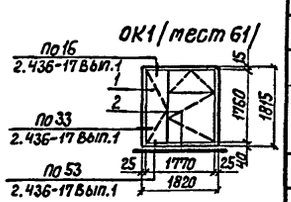

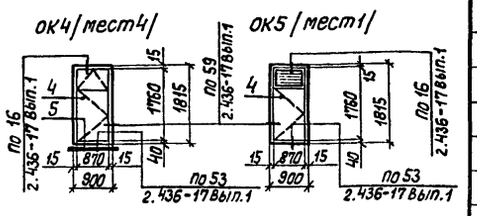

Схема расположения элементов крепления оконных блоков

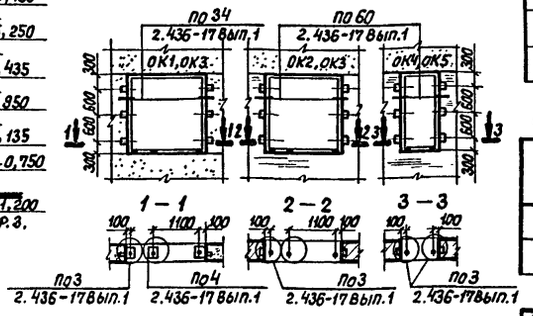

Спецификация к схеме расположения элементов заполнения оконных проемов

Марка, поз.	Обозначение	Наименование	Кол.	Масса ед., кг	Примечание
		Проем ОК1			
1	1.136.5-16 часть 1	Оконный блок ОС18-18В	1		
2	1.136.1-13 вып.1	Подоконная плита ПОО 19.25.45-Т-д-1	1	53	
		Проем ОК2			
1	1.136.5-16 часть 1	Оконный блок ОС18-18В	1		
3	1.136.1-13 вып.1	Подоконная плита ПОО 19.35.45-Т-д	1	75	
		Проем ОК3			
1	1.136.5-16 часть 1	Оконный блок ОС18-18В	1		
		Проем ОК4			
4	1.136.5-16 часть 1	Оконный блок ОС18-9В	1		
5	1.136.1-13 вып.1	Подоконная плита ПОО 10.35.45-Т	1	39	
		Проем ОК5			
4	1.136.5-16 часть 1	Оконный блок ОС18-9В	1		

Спецификация к схеме расположения элементов крепления оконных блоков

Марка, поз.	Обозначение	Наименование	Кол.	Масса ед., кг	Примечание
	2.436-17.1-031	Уголок 63х40х5 ГОСТ 8510-72* / Вст3кп2 ГОСТ 380-71* ℓ=100	80	0,39	
МС1	2.436-17.1-360	Костыль МС1	234	0,13	
МС11	2.436-17.1-400	Кронштейн МС11	212	0,93	
		Деревянная прокладка 25 х 80 х 160	54		
		Деревянная прокладка 25 х 80 х 180	324		
		Деревянная прокладка 40 х 80 х 180	234		
		Деревянная пробка ф 50 ℓ = 150	324		
		Деревянная пробка 130 х 140 х 160	54		
	Гост 8242-75	Наличник тип 1 54 х 13	388,8 п.м.		
	Гост 8242-75	То же 74 х 13	64,8 п.м.		
	Гост 19177-81	Резиновая прокладка ПРП-40.К-40.300	453,6 п.м.		
	Гост 13489-79*	Мастика тиоколовая АМ-05	138,6 кг		

Спецификация сборных железобетонных элементов к фасадам

Марка, поз.	Обозначение	Наименование	Кол	Масса ед., кг	Примечание
КВ1	1.238-1 вып.2	Козырек входа КВ18.22-Т	2	750	
КВ2	1.238-1 вып.2	То же КВ18.16-Т	5	1050	

1. Установка оконных блоков разработана применительно к серии 2.436-17 вып. 0,1.
2. Оконные блоки в проемах панельных и кирпичных стен устанавливаются на 120 мм от наружной грани стены.
3. Крепление оконных блоков к простеночным панелям производится на шурупах к пробкам ф50 ℓ=150, установленным до монтажа панелей.
4. Крепление оконных блоков к кирпичным стенам производится на шурупах к деревянным антисептированным пробкам 130х140х160, которые закладываются в процессе кладки.
5. Вертикальные нагрузки от оконных блоков на стену передаются через деревянные прокладки 40х80х180, которые устанавливаются в швах под вертикальными стойками оконных блоков.
6. В оконные блоки проемов ОК3 и ОК5 установить жалюзийные решетки по листам комплекта ОВ.
7. В местах, указанных на фасаде 13-1, в оконные блоки проемов ОК1 установить бытовые кондиционеры БК-2500 по листам комплекта ОВ.

Привязан

Инв. №

ГИП	Корнилов		09.86
Нач. АСМ-1	Башинский		09.86
Гл. констр.	Перскевич		09.86
ГАП	Котикавский		09.86
Вед. арх.	Короткова		09.86
Проверил	Котикавский		09.86
Н. контр.	Котикавский		09.86

416-1-192.87 АР

Склад для хранения продовольственных товаров складской площадью 10 тыс. кв. м

Здание бытовых и вспомогательных помещений

Стадия	Лист	Листов
Р	7	

Фасады 1-13, 13-1, А-Ж, Ж-А. Схемы расположения элементов заполнения оконных проемов и крепления оконных блоков

Министерство торговли СССР ГИПРОТОРГ Ленинградский филиал

Согласовано: Гл. спец. КЖС Славинская

Инв. № подл. | Подпись и дата | Взам. инв. №

Копировал Совец

Формат А2

2307/1

Альбом I

416-1-192.87

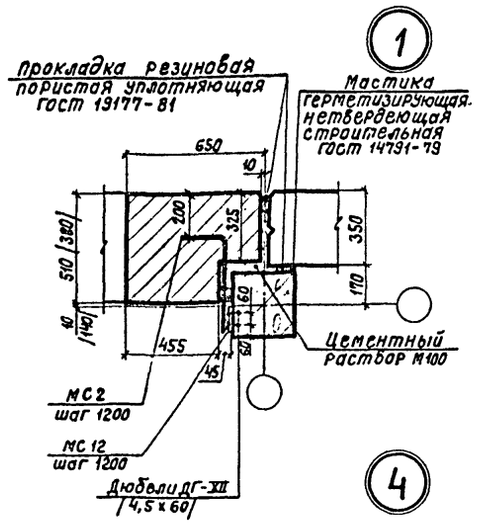

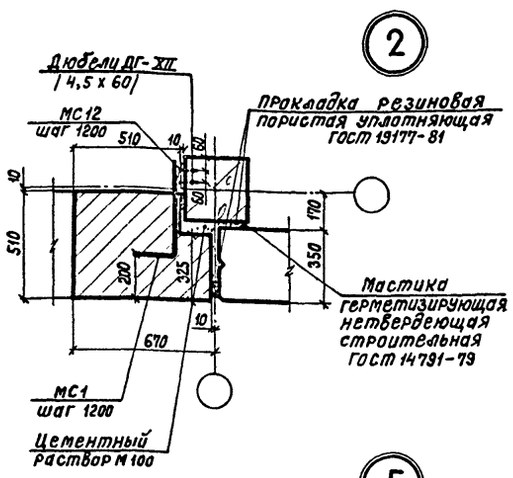

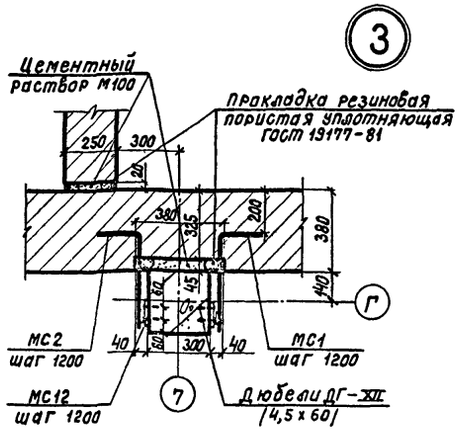

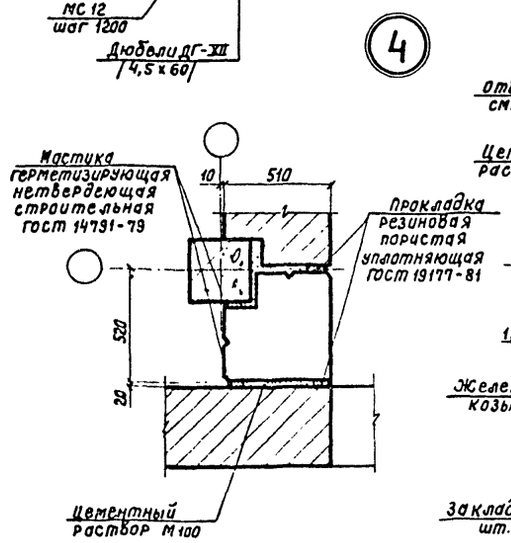

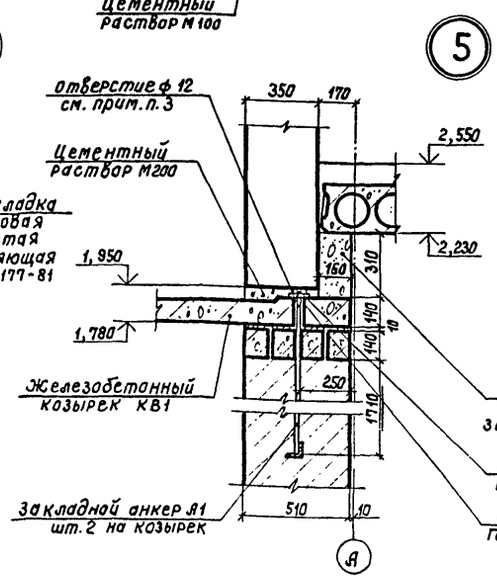

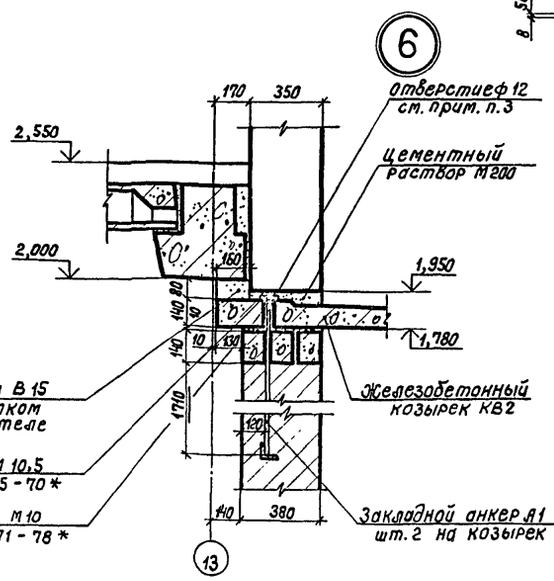

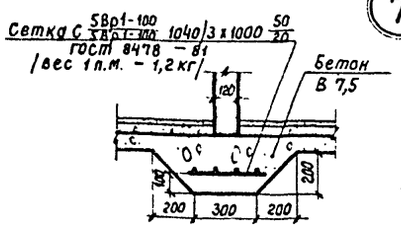

Узел обстройки воздуховодов

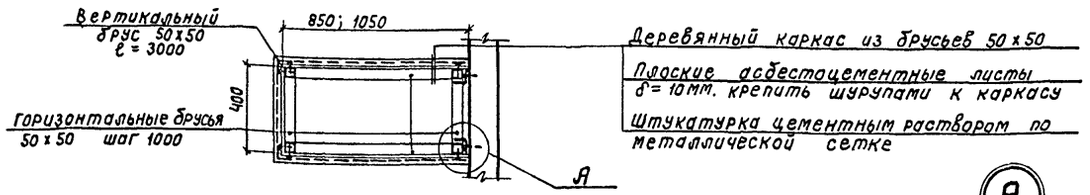

Узлы крепления изоляции к перегородкам и потолку венткамер

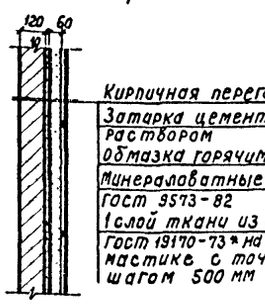

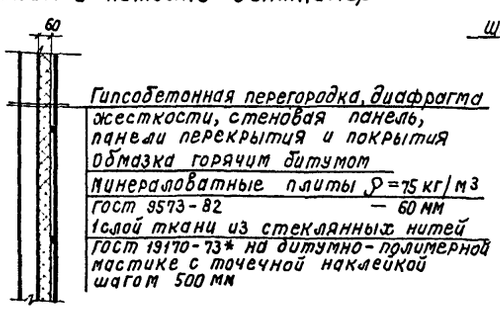

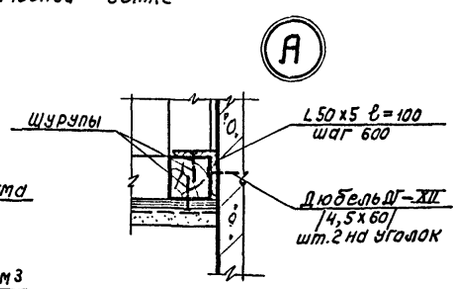

Узел крепления изоляции к потолку охлаждаемой камеры

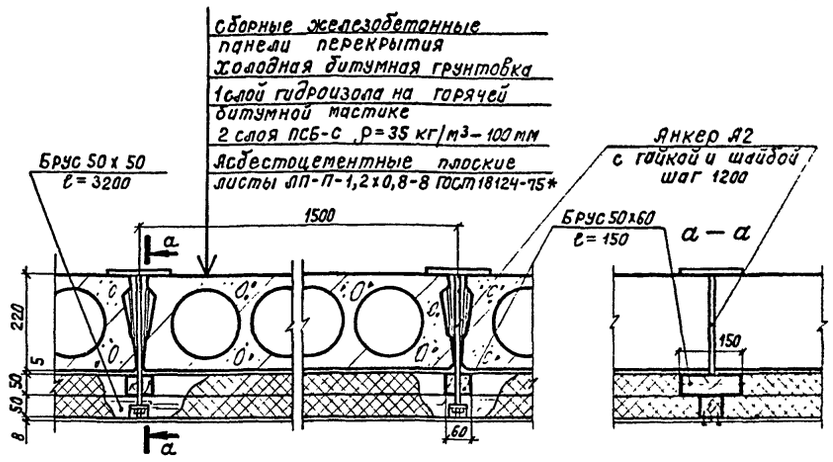

Спецификация соединительных и закладных элементов

Марка, поз.	Обозначение	Наименование	Кол.	Масса ед., кг	Примечание
МС1	2.430-20 вып. 4	Соединительный элемент	16	0,52	
МС2	2.430-20 вып. 4	То же	16	0,52	
МС12	1.431-6	"	32	1,1	
А1	АРЦ-А1	Закладной элемент	14	5,1	
А2	АРЦ-А2	То же	6	2,3	
	ГОСТ 5915-70*	Гайка М10.5	20	0,01	
	ГОСТ 11371-78*	Шайба М10	20		

Спецификация материалов на изоляцию потолка охлаждаемой камеры

Марка, поз.	Обозначение	Наименование	Кол.	Масса ед., кг	Примечание
		Деревянный брус 50 х 60 х 150	6		
		Деревянный брус 50 х 50 х 3200	3		
	ГОСТ 18124-75*	Асбестоцементный лист			
		АП-П-1,2 х 0,8-8	8	16,0	
	ГОСТ 15588-86	Плиты пенополистирольные			
		ПСБ-С ρ = 35 кг/м³ δ = 50мм	15,5 м²		
	ГОСТ 7415-86	Гидроизол	8,0 м²		

1. Сварку производить электродами Э42 ГОСТ 9467-75. Высота шва 4мм.
2. Крепление элементов дюбелями выполнять по ВСН 204-76 „Инструкция по технике безопасности для операторов монтажных пистолетов ПЦ-52-1".
3. Отверстия ф 12 мм в козырьках марки КВ1 просверлить по месту на расстоянии от края козырька 200 мм, в козырьках марки КВ2 — 145 мм.
4. Работы по устройству теплоизоляции потолка охлаждаемой камеры должны выполняться с соблюдением рекомендаций ТПР 701-04-Н5.83.
5. Деревянные элементы конструкций антисептировать.

ГИП	Корнилов			416-1-192.87 АР
Нач. АСМ-1	Башинский			Склад для хранения продовольственных товаров складской площадью 10 тыс. кг №
ГАП	Котиковский			
Вед. арх.	Короткова			Здание бытовых и вспомогательных помещений — Стадия Р, Лист 8, Листов
Проверил	Котиковский			Узлы планов и разрезов 1-7. Узлы крепления изоляции к перегородкам и потолку венткамер, к потолку охлаждаемой камеры. Узел обстройки воздуховодов
Н. контр.	Котиковский			Министерство торговли СССР ГИПРОТОРГ Ленинградский филиал

Привязан

Инв. №

Инв. № подл. | Подпись и дата | Взам. инв. №

Копировал Савец

Формат А2

Альбом I

416-1-192.87

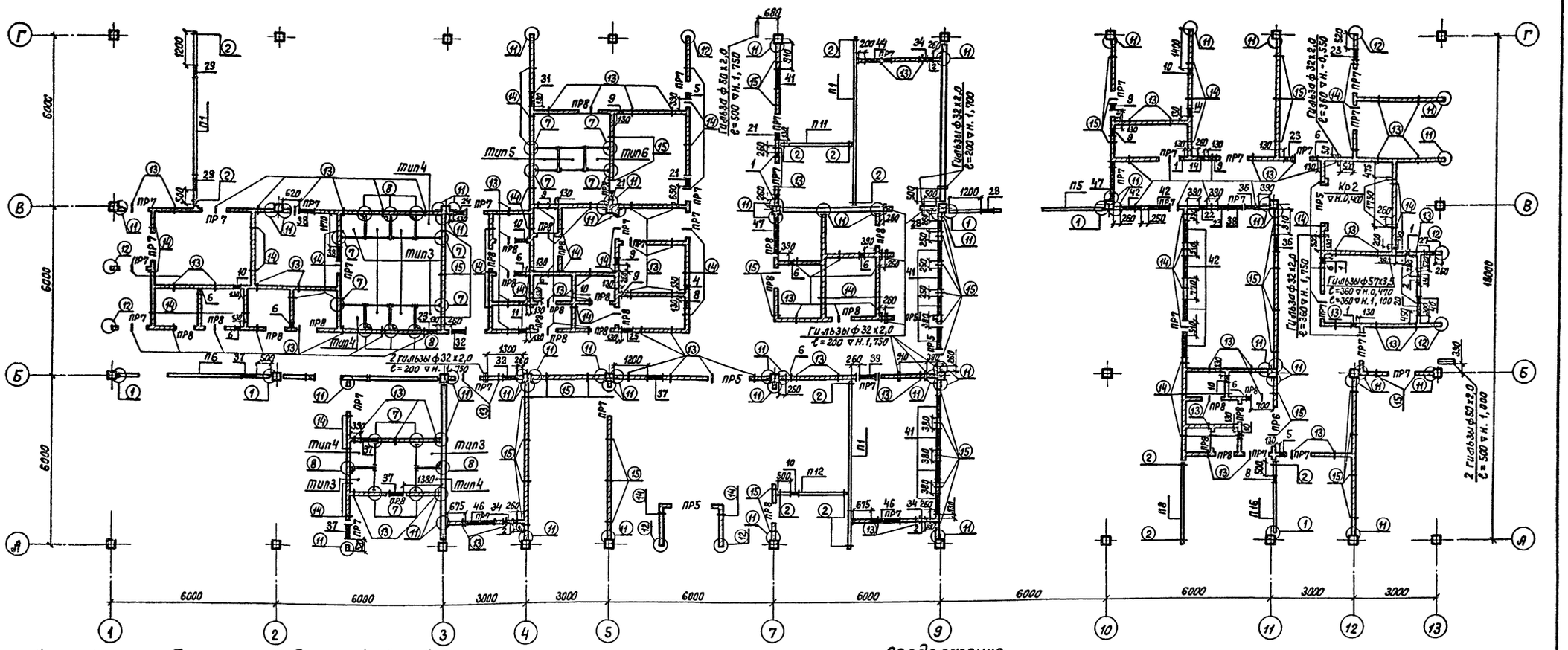

Спецификация сборных перегородок и кабин душевых

Марка, поз.	Обозначение	Наименование	Кол.	Масса ед., кг	Примечание
	Панели гипсобетонные				
П1	1.030.9-2 Вып.2	ПГ 60.30-Г	6	1790	
П2	1.030.9-2 Вып.2	ПГ 60.30-Г-Д1	1	1540	
П3	1.030.9-2 Вып.2	ПГ 60.30-Г-2В1	3	1790	
П4	1.030.9-2 Вып.2	ПГ 56.30-Г	1	1690	
П5	1.030.9-2 Вып.2	ПГ 56.30-Г-Д	1	1310	
П6	1.030.9-2 Вып.2	ПГ 56.30-Г-Д1	2	1440	
П7	1.030.9-2 Вып.2	ПГ 56.30-Г-2Д	2	1190	
П8	1.030.9-2 Вып.2	ПГ 30.30-Г	3	890	
П9	1.030.9-2 Вып.2	ПГ 30.30-Г-В1	6	890	
П10	1.030.9-2 Вып.2	ПГ 25.30-Г	4	760	
П11	1.030.9-2 Вып.2	ПГ 26.30-Г-В1	3	790	
П12	1.030.9-2 Вып.2	ПГ 25.30-Г-В1	1	760	
П13	1.030.9-2 Вып.2	ПГ 56.27-Г	7	1540	
П14	1.030.9-2 Вып.2	ПГ 56.27-Г-Д1	1	1330	
П15	1.030.9-2 Вып.2	ПГ 30.27-Г	3	810	

Продолжение

Марка, поз.	Обозначение	Наименование	Кол.	Масса ед., кг	Примечание
П16	1.030.9-2 Вып.2	ПГ 26.27-Г	1	730	
П17	1.030.9-2 Вып.2	ПГ 25.27-Г	1	700	
	Перегородки кабин уборных				
П18	416-0-1 Вып.7 Ал.2	УД-1	2	33,3	
П19	416-0-1 Вып.7 Ал.2	УД-5	4	25,2	
	Кабины душевых				
—	1.488.9-2 Вып.1,2	тип 3	8		
—	1.488.9-2 Вып.1,2	тип 4	4		
—	1.488.9-2 Вып.1,2	тип 5	2		
—	1.488.9-2 Вып.1,2	тип 6	1		
	Перегородка из стеклянных блоков				
СБ1	ГОСТ 9272-81	БП 294/194/98	110	4,2	

1. Примечания по монтажу и креплению сборных кирпичных перегородок см. лист 10.
2. Ведомость узлов крепления сборных и кирпичных перегородок см. лист 10.
3. Спецификацию соединительных и закладных элементов см. лист 11.
4. Гильзы учтены в спецификации материалов на листе 11.
5. Ведомость и спецификацию перемычек см. лист 11.
6. Ведомость отверстий в стенах и перегородках см. лист 11.
7. Над отверстиями шириной 640мм и менее перемычки выполнять из 2ф8АI в слое цементного раствора М50 толщиной 30мм.

Гип	Корнилов		07.86
Нач. АСМ-I	Башинский		01.86
ГАП	Котиковский		01.86
Вед. арх.	Короткова		01.86
Проверил	Котиковский		01.86
Н. контр.	Котиковский		07.86

Привязан

Инв. №

416-1-192.87 АР

Склад для хранения продовольственных товаров складской площадью 10 тыс. кв. м

Здание бытовых и вспомогательных помещений

Стадия	Лист	Листов
Р	9	

Схема расположения сборных перегородок, перемычек, отверстий в стенах и перегородках на отм. -0,750

Министерство торговли СССР
ГИПРОТОРГ
Ленинградский филиал

Копировал Савец

Формат А2

Согласовано

Гл. спец. ОВ Лишанский
Гл. спец. ВК Тимкина
Гл. спец. ЭМО Широков
Гл. спец. АС Столетов

Инв. № подл. | Подпись и дата | Взам. инв. №

2302/1

416-1-192.87 Альбом I

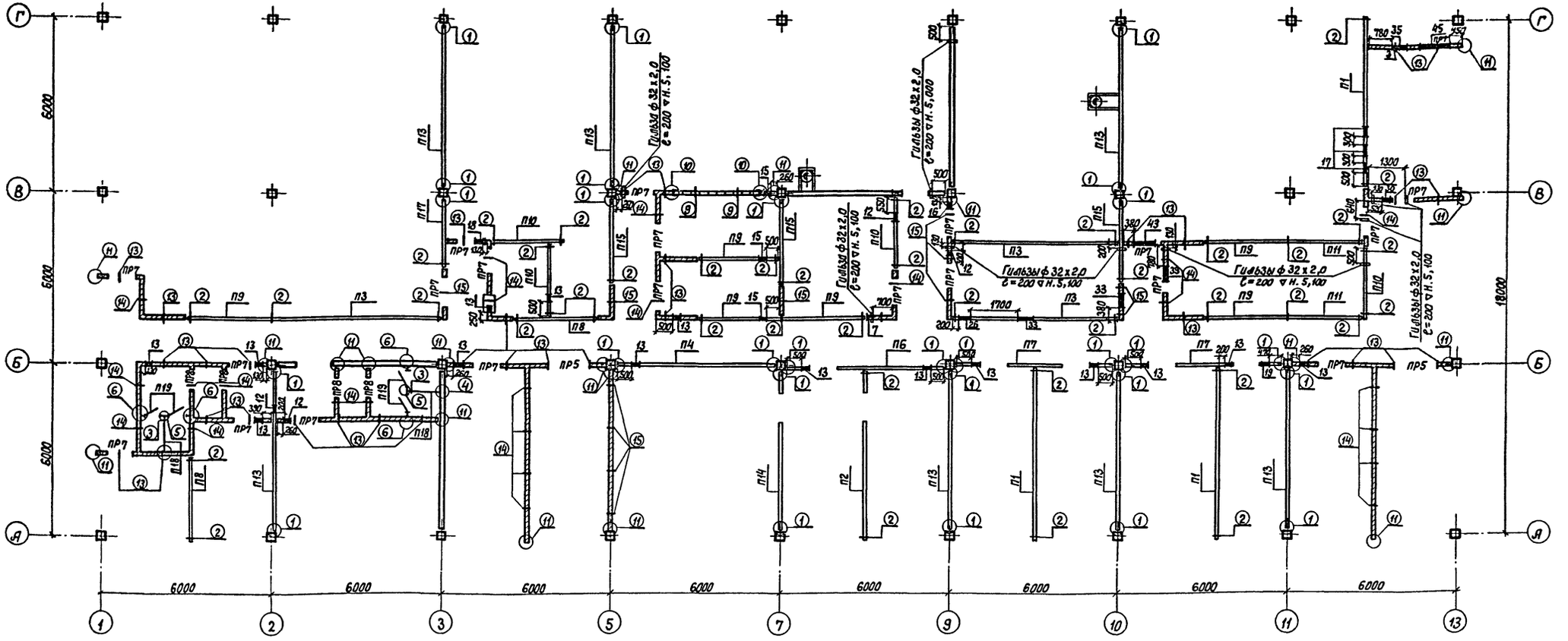

Ведомость узлов крепления сборных и кирпичных перегородок

Тип по проекту	Обозначение	Наименование	Примечание
①	1.030.9-2 вып.6	Узел 106Г	мест2 по высоте
②	1.030.9-2 вып.6	Узел 109Г	
③	416-0-1 Вып.7 Ал.3	Деталь 15	
④	416-0-1 Вып.7 Ал.3	То же 20	мест3 по высоте
⑤	416-0-1 Вып.7 Ал.3	" 22	То же
⑥	416-0-1 Вып.7 Ал.3	" 23	"
⑦	1.488.9-2 Вып.1	Узел2/применительно/	
⑧	1.488.9-2 Вып.1	Узел9/применительно/	мест3 по высоте
⑨	2.230-1 Вып.5	Деталь 25	
⑩	2.230-1 Вып.5	То же 37	мест2 по высоте
⑪	2.230-1 Вып.5	" 7'	То же
⑫	2.230-1 Вып.5	" 14'	"
⑬	2.230-1 Вып.5	" 19'	
⑭	2.230-1 Вып.5	" 21'	
⑮	2.230-1 Вып.5	" 29'	

1. Монтаж сборных гипсобетонных перегородок выполнять в соответствии с требованиями серии 1.030.9-2 вып. 0,2,6.
2. Отверстия в гипсобетонных перегородках пропиливать после монтажа перегородок специальным инструментом типа дисковой пилы и т.п.
3. Монтаж кабин душевых выполнять в соответствии с требованиями серии 1.488.9-2 вып. 1,2.
4. Монтаж сборных перегородок уборных выполнять в соответствии с требованиями серии 416-0-1 вып.7 альбомы 1, 2, 3.
5. Крепление кирпичных перегородок и перегородки из стеклянных блоков к каркасу здания выполнять в соответствии с требованиями серии 2.230-1 вып.5.
6. Детали 7', 14', 19', 21', 29' отличаются от деталей 7,14,19,21,29 серии 2.230-1 Вып.5 отсутствием соединительных каркасов К1, К2, К5 и К6.
7. Спецификацию соединительных и закладных элементов см. лист 11.
8. Гильзы учтены в спецификации материалов на листе 11.
9. Швеллер, обрамляющий стеклянные блоки, учтен в спецификации материалов на листе 11.
10. Ведомость и спецификацию перемычек см. лист 11.
11. Ведомость отверстий в стенах и перегородках см. лист 11.
12. Над отверстиями шириной 640 мм и менее перемычки выполнять из 2 ф 8 AI в слое цементного раствора М50 толщиной 30 мм.

Согласовано: Гл. спец. ов. Душечкин; Гл. спец. ЭМО Широков

Взам. инв. № | Подпись и дата | Инв. № подл.

Привязан

Инв. №

ГИП	Корнилов		09.87
Нач. ЛСМ-1	Башинский		09.87
ГАП	Котиковский		09.87
Вед. арх.	Короткова		09.87
Проверил	Котиковский		09.87
Н. контр.	Котиковский		09.87

416-1-192.87 АР

Склад для хранения продовольственных товаров складской площадью 10 тыс. кв. м

Здание бытовых и вспомогательных помещений

Стадия	Лист	Листов
Р	10	

Схема расположения сборных перегородок, перемычек, отверстий в стенах и перегородках на отм. 2,550

Министерство торговли СССР ГИПРОТОРГ Ленинградский филиал

Копировал Савец

Формат А2

2302/1

Альбом I

416-1-192.87

Ведомость отверстий в стенах и перегородках

Отверстие: Тип по пр-ту	Отверстие: Размер в кладке в×h, мм	Отверстие: Кол. мест	Отверстие: Отметка низа, м	Элементы заполнения отверстия: Марка рамы	Элементы заполнения отверстия: Обозначение	Элементы заполнения отверстия: Кол.
1	150 х 150	6	1,750			
2	200 х 150	4	1,050	Р1	АРИ-Р1	1
3	200 х 150	1	4,350	Р1	АРИ-Р1	1
4	200 х 200	1	1,600			
5	200 х 200	2	1,700			
6	200 х 200	11	2,000			
7	200 х 200	2	5,250			
8	240 х 240	2	1,660			
9	240 х 240	7	1,750			
10	240 х 240	6	1,910			
11	240 х 240	2	1,980			
12	240 х 240	4	4,960			
13	240 х 240	15	5,200			
14	260 х 260	2	1,870			
15	260 х 260	3	5,230			
16	290 х 290	1	4,910			
17	290 х 290	3	4,950			
18	290 х 290	1	5,150			
19	300 х 200	1	5,200			
20	300 х 300	1	0,350	Р2	АРИ-Р2	1
21	300 х 300	3	1,700			
22	330 х 330	1	1,790			
23	350 х 350	4	1,800			
24	380 х 380	1	1,610			
25	380 х 380	1	1,810			
26	400 х 200	1	5,330			
27	400 х 400	1	1,050	Р3	АРИ-Р3	1
28	420 х 420	2	1,580			
29	430 х 240	2	1,910			
30	460 х 460	1	4,870			
31	500 х 300	1	1,650			
32	500 х 500	2	1,550			
33	500 х 500	3	4,650			
34	505 х 1255	4	-0,450	Р4	АРИ-Р4	1
35	505 х 1255	3	2,850	Р4	АРИ-Р4	1
36	530 х 290	2	1,660			
37	530 х 290	5	1,850			
38	550 х 550	3	1,430			

Ведомость отверстий в стенах и перегородках/продолжение/

Отверстие: Тип по пр-ту	Отверстие: Размер в кладке в×h, мм	Отверстие: Кол. мест	Отверстие: Отметка низа, м	Элементы заполнения отверстия: Марка рамы	Элементы заполнения отверстия: Обозначение	Элементы заполнения отверстия: Кол.
39	600 х 600	1	1,450			
40	640 х 600	1	-0,550	Р5	АРИ-Р5	1
41	730 х 290	9	1,710			
42	730 х 290	6	1,940			
43	730 х 290	1	5,240			
44	1000 х 600	1	-0,300	Р6	АРИ-Р6	1
45	1000 х 600	1	3,000	Р6	АРИ-Р6	1
46	1050 х 660	2	-0,385			
47	1420 х 550	2	1,450			

Ведомость перемычек

Тип	Схема сечения
ПР1	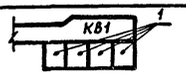
ПР2	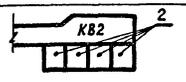
ПР3	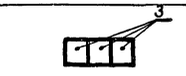
ПР4	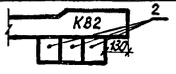

продолжение

Тип	Схема сечения
ПР5	
ПР6	
ПР7	
ПР8	

Спецификация перемычек

Марка, поз.	Обозначение	Наименование	Кол. на этаже: 1	Кол. на этаже: 2	Всего	Масса ед., кг	Примечание
1	1.038.1-1 Вып.1	2ПБ 22-3-п	8	—	8	92	
2		2ПБ 16-2-п	18	—	18	65	
3		2ПБ 25-3-п	3	—	3	103	
4		2ПБ 19-3-п	5	2	7	81	
5		2ПБ 17-2-п	2	—	2	71	
6		1ПБ 13-1	42	21	63	25	
7		1ПБ 10-1	28	4	32	20	

Спецификация соединительных и закладных элементов

Марка, поз.	Обозначение	Наименование	Кол.	Масса ед., кг	Примечание
МС13	1.030.9-2 Вып.7 ч.2	Соединительный элемент МС13	242	0,2	
МС18	1.030.9-2 Вып.7 ч.2	То же МС18	66	0,9	
МС23	1.030.9-2 Вып.7 ч.2	" МС23	55	1,3	
МС62	1.030.9-2 Вып.7 ч.2	" МС62	66	0,7	
МС63	1.030.9-2 Вып.7 ч.2	" МС63	55	1,0	
ММ-1	416-0-1 Вып.7 Ал.2 лист 12	" ММ-1	12	0,16	
ММ-2	416-0-1 Вып.7 Ал.2 лист 12	" ММ-2	12	0,17	
ММ-4	416-0-1 Вып.7 Ал.2 лист 12	" ММ-4	2	0,11	
ММ-9	416-0-1 Вып.7 Ал.2 лист 12	" ММ-9	38	—	
3	416-0-1 Вып.7 Ал.2 лист 6	Фланец	2	0,3	
9	416-0-1 Вып.7 Ал.2 лист 1	Стойка	2	0,22	
ММ1	2.230-1 Вып.5	Соединительный элемент ММ1	454	0,55	
ММ11	2.230-1 Вып.5	То же ММ11	81	0,05	
ММ12	2.230-1 Вып.5	" ММ12	2	0,11	
ММ13	2.230-1 Вып.5	" ММ13	18	0,12	
Кр2	АРИ-Кр2	Кронштейн Кр2	2	8,5	

Спецификация материалов

Марка, поз.	Обозначение	Наименование	Кол.	Масса ед., кг	Примечание
		Швеллер 12 ГОСТ 8240-72* Вст3кп2 ГОСТ 380-71*	10,4 п.м.	10,4	
		Труба Ф32х2,0 ГОСТ 10704-76* Ст3кп2 ГОСТ 380-71*	4,9 п.м.	1,5	
		Труба Ф50х2,0 ГОСТ 10704-76* Ст3кп2 ГОСТ 380-71*	1,5 п.м.	2,4	
		Труба Ф57х3,5 ГОСТ 10704-76* Ст3кп2 ГОСТ 380-71*	0,7 п.м.	4,6	

ГИП	Корнилов		09.86
Нач.АСМ-1	Башинский		09.86
ГАП	Котиковский		09.86
Вед.арх.	Короткова		09.86
Проверил	Котиковский		09.86
Н.контр.	Котиковская		09.86

416-1-192.87 АР

Склад для хранения продовольственных товаров складской площадью 10 тыс.кв.м

Здание бытовых и вспомогательных помещений

Стадия	Лист	Листов
Р	11	

Ведомости и спецификации

Министерство торговли СССР ГИПРОТОРГ Ленинградский филиал

Привязан

Инв.№ подл. | Подпись и дата | Взам.инв.№

Инв.№

Копировал Савец

Формат А2

7302/1

План полов на отм. 2,550

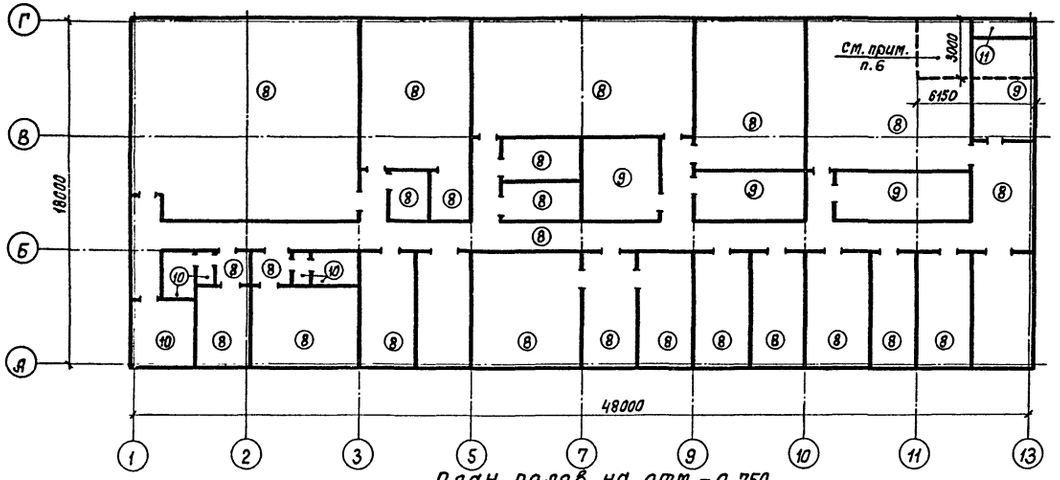

План полов на отм. -0,750

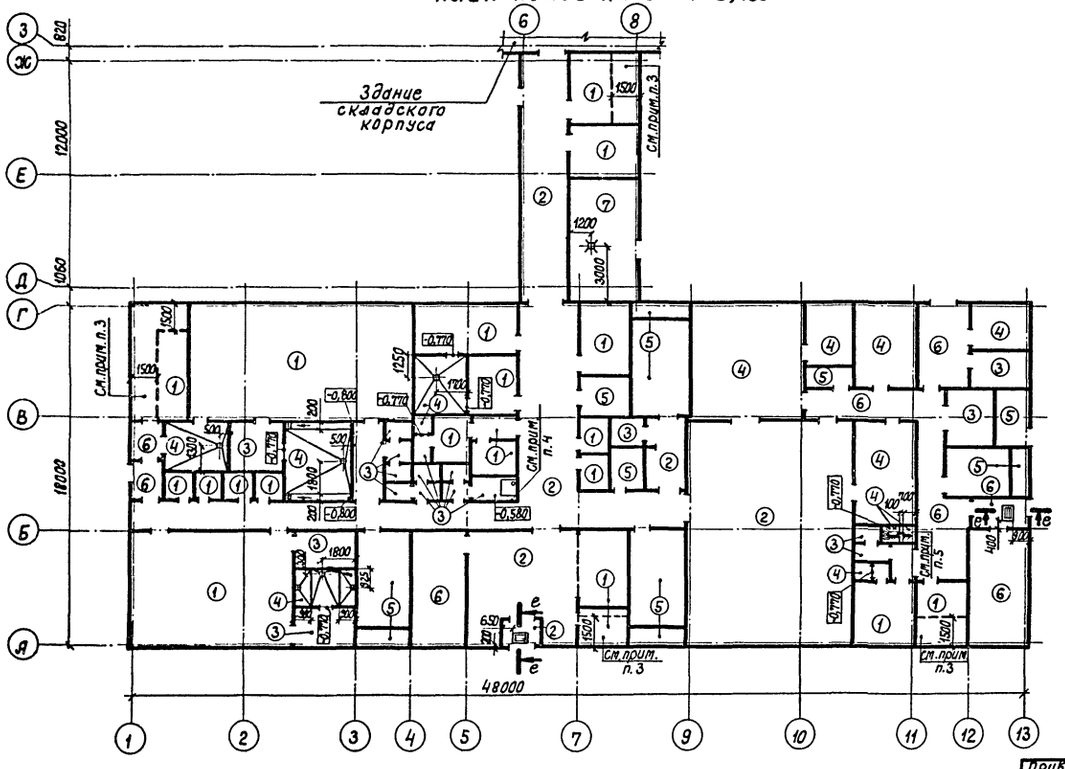

Спецификация закладных элементов

Марка, поз.	Обозначение	Наименование	Кол.	Масса ед., кг	Примечание
1	3.400-6/76 л.39	МИЧ-46	4,8 п.м.	4,4	

е – е

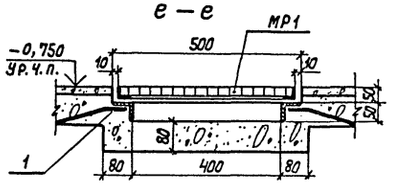

1. Работы по устройству полов должны выполняться с соблюдением требований СНиП III-В.14-72 „Полы. Правила производства и приемки работ".
2. Под трапами выполнять оклеечную гидроизоляцию Г-1б. Уклоны полов к трапам – 1%.
3. В помещениях на отм.-0,750 / в местах, указанных на плане/ выполнить утепление пола по грунту основания керамзитовым гравием ρ = 400 кг/м³ толщиной 0,20 м на ширину 1,5 м.
4. В помещении для гигиенического душа бортик из бетона М100 с облицовкой керамической плиткой выполнить после установки поддона.
5. В кладовой уборочного инвентаря выполнить бортик из бетона М100 высотой 100 мм с облицовкой керамической плиткой.
6. В месте, указанном на плане полов II этажа, в слой легкого бетона М50 уложить сетку 4С $\frac{6АIII-100}{5ВрI-100}$ 615х300 ГОСТ 23279-85.
7. Пустоты ребристых сантехнических плит перекрытия и покрытия заполнить керамзитовым гравием ρ = 400 кг/м³.
8. Экспликацию полов см. лист 13.

ГИП	Корнилов		09.86
Нач. ЛСМ-I	Башинский	О. Баш	09.86
ГАП	Котиковский		09.86
Вед. арх.	Короткова		09.86
Проверил	Котиковский		09.86
Н. контр.	Котиковский		09.86

416-1-192.87 АР

Склад для хранения продовольственных товаров складской площадью 10 тыс. кв.м

Здание бытовых и вспомогательных помещений

Планы полов. Сечение е-е

Стадия	Лист	Листов
Р	12	

Министерство торговли СССР ГИПРОТОРГ Ленинградский филиал

Привязан

Инв. №

Копировал Савец

Формат А2

Альбом I

416-1-192.87

Согласовано

Гл. спец. ВК Тимкина

Инв. № подл. | Подпись и дата | В зам. инв. №

2304/1

Экспликация полов

Наименование или номер помещения	Тип пола по проекту	Схема пола или номер узла по серии	Элементы пола и их толщина	Площадь пола, м²
Гардеробы, медицинская комната и маникюрная, помещения для глажения одежды и чистки обуви, для сушки специальной одежды, комнаты дежурного персонала и личных вещей, КПП, контора, кладовые для хранения специальной одежды	1		Покрытие - линолеум /ГОСТ 7251-77/ — 5 мм Прослойка - холодная мастика на водостойких вяжущих — 1 мм Стяжка - твердые древесно-волокнистые плиты /ГОСТ 4598-86/ — 5 мм Подстилающий слой - бетон В 7,5 — 80 мм Основание - уплотненный грунт	262,5
Вестибюль, коридор, тамбур, торговый зал	2		Покрытие - мозаичное /терраццо/ М300 — 25 мм Стяжка - цементно-песчаный раствор М200 — 40 мм Подстилающий слой - бетон В 7,5 — 80 мм Основание - уплотненный грунт	262,6
Уборные, умывальные, преддушевые, кладовые сухих продуктов и уборочного инвентаря, охлаждаемая камера, помещение для гигиенического душа	3	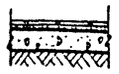	Покрытие - плитка керамическая /ГОСТ 6787-80*/ — 13 мм Заполнение швов - цементно-песчаный раствор М150 Прослойка - цементно-песчаный раствор М150 — 15 мм Подстилающий слой — бетон В 7,5 — 80 мм Основание - уплотненный грунт	55,2
Душевые, умывальная, горячий и холодный цеха, кладовая и моечная тары, тавочные кухонной и столовой посуды, кладовая уборочного инвентаря	4		Покрытие - плитка керамическая /ГОСТ 6787-80*/ — 13 мм Заполнение швов - цементно-песчаный раствор М150 Прослойка - цементно-песчаный раствор М150 — 15 мм Гидроизоляция - 2 слоя гидроизола на битумной мастике с промазкой битумом и посыпкой песком крупностью 1,5÷5 мм — 10 мм Подстилающий слой - бетон В 7,5 с выравниванием под гидроизоляцию — 80 мм Основание - уплотненный грунт	126,7

Продолжение

Наименование или номер помещения	Тип пола по проекту	Схема пола или номер узла по серии	Элементы пола и их толщина	Площадь пола, м²
Венткамеры, электрощитовые, помещение холодильного агрегата, кладовая инвентаря	5	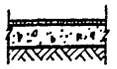	Покрытие - цементно-песчаный раствор М200 с железнением — 20 мм Подстилающий слой - бетон В 7,5 — 80 мм Основание - уплотненный грунт	81,4
Коридор, загрузочная тамбуры, лестничные клетки	6		Покрытие - бетон М300 — 25 мм Подстилающий слой - бетон В 7,5 — 80 мм Основание - уплотненный грунт	89,6
Тепловой пункт	7		Покрытие - цементно-песчаный раствор М200 с железнением — 20 мм Гидроизоляция - 2 слоя гидроизола на битумной мастике с промазкой битумом и посыпкой песком крупностью 1,5÷5 мм — 10 мм Подстилающий слой - бетон В 7,5 с выравниванием под гидроизоляцию — 80 мм Основание - уплотненный грунт	20,9
Зал образцов, бухгалтерия, помещение опорного пункта АСУ, комнаты общественных организаций, юриста, отдел кадров, кабинеты директора, главного инженера, заместителя директора, начальника опорного пункта АСУ по технике безопасности, зал собраний, товароведческий и плановый отделы, приемная, архив опорного пункта АСУ, АТС, касса, радиоузел	8	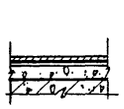	Покрытие - линолеум /ГОСТ 7251-77/ — 5 мм Прослойка - холодная мастика на водостойких вяжущих — 1 мм Стяжка - твердые древесно-волокнистые плиты /ГОСТ 4598-86/ — 5 мм Легкий бетон В 3,5 — 90 мм Основание - сборные железобетонные плиты	721,1

Продолжение

Наименование или номер помещения	Тип пола по проекту	Схема пола или номер узла по серии	Элементы пола и их толщина	Площадь пола, м²
Венткамеры	9	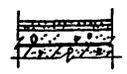	Покрытие - цементно-песчаный раствор М200 — 20 мм Стяжка - цементно-песчаный раствор М150 — 20 мм Легкий бетон В 3,5 — 60 мм Основание - сборные железобетонные плиты	68,1
Уборные, умывальные, кладовая уборочного инвентаря	10	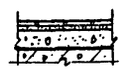	Покрытие - плитка керамическая /ГОСТ 6787-80*/ — 13 мм Заполнение швов - цементно-песчаный раствор М150 Прослойка - цементно-песчаный раствор М150 — 15 мм Легкий бетон В 3,5 — 70 мм Основание - сборные железобетонные плиты	23,3
Приточные отсеки венткамеры	11	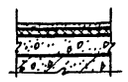	Покрытие - цементно-песчаный раствор М200 — 20 мм 1 слой пергамина насухо Теплоизоляция - плиты пенополистирольные ПСБ-С, γ=35 кг/м³ /ГОСТ 15588-86/ — 30 мм Пароизоляция - 1 слой гидроизола на битумной мастике — 5 мм Легкий бетон В 3,5 — 50 мм Основание - сборные железобетонные плиты	2,8

1. Конструкции полов разработаны на основании СНиП II-В.8-71 „Полы. Нормы проектирования".
2. Монолитные бетонные и мозаичные покрытия полов выполнить с шлифованием, цементно-песчаные покрытия полов - с железнением.
3. Уплотнение насыпного слоя в конструкциях полов выполнить до $\gamma = 1{,}65$ т/м³.
4. В полах на грунте в основание под бетонную подготовку втрамбовать слой щебня крупностью 40 - 60 мм.

Инв. № подл. | Подпись и дата | Взам. инв. №

Привязан

Инв. №

ГИП	Корнилов		09.86
Нач. АСМ	Башинский		09.86
ГАП	Котиковский		09.86
Вед. арх.	Короткова		09.86
Проверил	Котиковский		09.86
Н. контр.	Котиковский		09.86

416-1-192.87 АР

Склад для хранения продовольственных товаров складской площадью 10 тыс. кв.м

Здание бытовых и вспомогательных помещений

Стадия	Лист	Листов
Р	13	

Экспликация полов

Министерство торговли РСФСР ГИПРОТОРГ Ленинградский филиал

Копировал Савец

Формат А2

1302/1

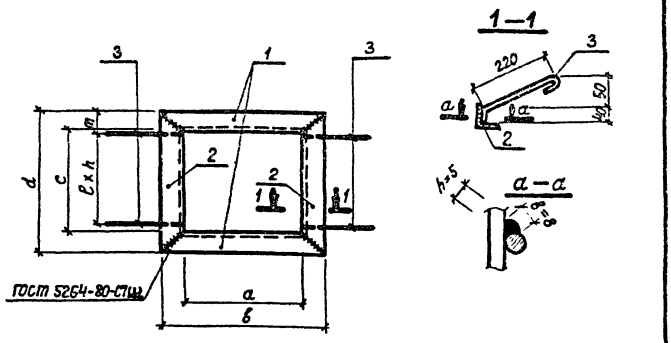

Обозначение	Марка	a мм	в мм	c мм	d мм	e мм	m мм	h шт	Масса кг
АРИ-Р1,Р4,Р6	Р1	190	290	140	240	—	120	1	4,2
То же	Р4	495	621	1245	1371	300	85	5	20,4
"	Р6	990	1140	590	740	150	145	4	27,0

1. Сварку производить электродами Э42 ГОСТ 9467-75

Привязан

Инв. №

ГИП	Корнилов		07.86
Нач.АСМ-I	Башинский	О.Баш	07.86
ГАП	Котиковский		07.86
Вед.арх.	Короткова		07.86
Проверил	Котиковский		07.86
Н.контр.	Котиковский		07.86

416-1-192.87 АРИ-Р1,Р4,Р6

Изделия закладные Р1, Р4, Р6

Стадия	Масса	Масштаб
Р	См. таблицу	
Лист 1	Листов 2	

АI - Вст3кп2

Министерство тяжелого транспортного машиностроения СССР ГИПРОТОРГ Ленинградский филиал

Копировал Савец Формат 11

Формат	Зона	Поз.	Обозначение	Наименование	Кол.	Примечание
				Детали	Р1	
		1		Уголок L50x5 ГОСТ 8509-72* / Вст3кп2 ГОСТ 380-71* ℓ=290	2	1,1 кг
		2		Уголок L50x5 ГОСТ 8509-72* / Вст3кп2 ГОСТ 380-71* ℓ=240	2	0,9 кг
		3		ф8 АI ГОСТ 5781-82* ℓ=310	2	0,12 кг
				Детали	Р4	
		1		Уголок L63x5 ГОСТ 8509-72* / Вст3кп2 ГОСТ 380-71* ℓ=621	2	3,0 кг
		2		Уголок L63x5 ГОСТ 8509-72* / Вст3кп2 ГОСТ 380-71* ℓ=1371	2	6,6 кг
		3		ф8 АI ГОСТ 5781-82* ℓ=310	10	0,12 кг
				Детали	Р6	
		1		Уголок L75x6 ГОСТ 8509-72* / Вст3пс6 ГОСТ 380-71* ℓ=1140	2	7,9 кг
		2		Уголок L75x6 ГОСТ 8509-72* / Вст3пс6 ГОСТ 380-71* ℓ=740	2	5,1 кг
				ф8 АI ГОСТ 5781-82* ℓ=310	8	0,12 кг

Привязан

Инв. №

416-1-192.87 АРИ-Р1,Р4,Р6 Лист 2

Копировал Савец Формат 11

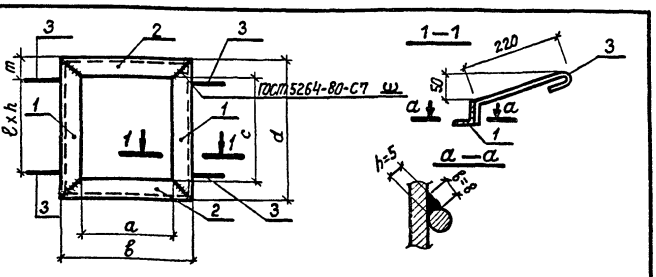

Обозначение	Марка	a мм	в мм	c мм	d мм	e мм	m мм	n шт	Масса кг
АРИ-Р2, Р5	Р2	200	300	200	300	150	75	2	4,9
То же	Р5	540	640	500	600	300	150	2	9,9

Формат	Зона	Поз.	Обозначение	Наименование	Кол.	Примечание
				Детали	Р2	
		1		Уголок L50x5 ГОСТ 8509-72* / Вст3кп2 ГОСТ 380-71* ℓ=300	2	1,1 кг
		2		Уголок L50x5 ГОСТ 8509-72* / Вст3кп2 ГОСТ 380-71* ℓ=300	2	1,1 кг
		3		ф8 АI ГОСТ 5781-82* ℓ=310	4	0,12 кг
				Детали	Р5	
		1		Уголок L50x5 ГОСТ 8509-72* / Вст3кп2 ГОСТ 380-71* ℓ=600	2	2,3 кг
		2		Уголок L50x5 ГОСТ 8509-72* / Вст3кп2 ГОСТ 380-71* ℓ=640	2	2,4 кг
		3		ф8 АI ГОСТ 5781-82* ℓ=310	4	0,12 кг

1. Сварку производить электродами Э42 ГОСТ 9467-75.

Привязан

Инв. №

ГИП	Корнилов		07.86
Нач.АСМ-I	Башинский		07.86
ГАП	Котиковский		07.86
Вед.арх.	Короткова		07.86
Проверил	Котиковский		07.86
Н.контр.	Котиковский		07.86

416-1-192.87 АРИ-Р2,Р5

Изделия закладные Р2, Р5

Стадия	Масса	Масштаб
Р	См. таблицу	
Лист 1	Листов 1	

АI - Вст3кп2

Министерство тяжелого транспортного машиностроения СССР ГИПРОТОРГ Ленинградский филиал

Копировал Савец Формат 11

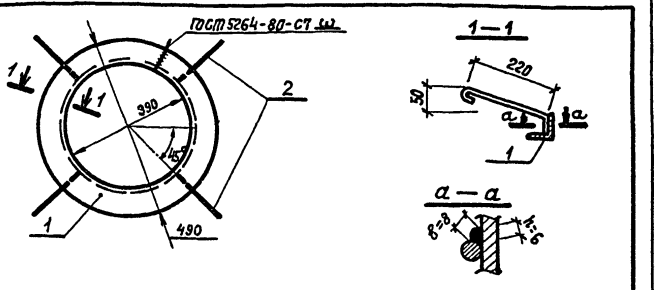

Формат	Зона	Поз.	Обозначение	Наименование	Кол.	Примечание
				Детали	Р3	6,3 кг
				Уголок L50x5 ГОСТ 8509-72* / Вст3кп2 ГОСТ 380-71* ℓ=1539	1	5,8 кг
				ф8 АI ГОСТ 5781-82* ℓ=310	4	0,12 кг

1. Сварку производить электродами Э42 ГОСТ 9467-75.

Привязан

Инв. №

ГИП	Корнилов		07.86
Нач.АСМ-I	Башинский	О.Баш	07.86
ГАП	Котиковский		07.86
Вед.арх.	Короткова		07.86
Проверил	Котиковский		07.86
Н.контр.	Котиковский		07.86

416-1-192.87 АРИ-Р3

Изделие закладное Р3

Стадия	Масса	Масштаб
Р	6,3кг	
Лист 1	Листов 1	

АI - Вст3кп2

Министерство тяжелого транспортного машиностроения СССР ГИПРОТОРГ Ленинградский филиал

Копировал Савец Формат 11

23021/1

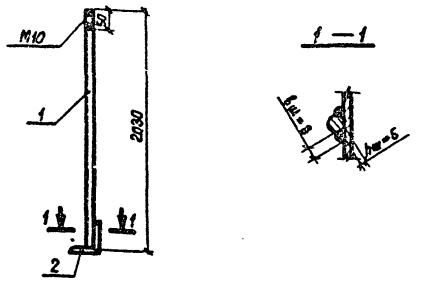

Формат	Зона	Поз.	Обозначение	Наименование	Кол.	Примечание
				Детали		
		1		Ф10 ГОСТ 2590-71* / Вст3кп2 ГОСТ 380-71* ℓ=2030	1	1,3 кг
		2		Уголок L75х6 ГОСТ 8509-72* / Вст3кп2 ГОСТ 380-71* ℓ=250	1	1,7 кг

1. Сварку производить электродами Э42 ГОСТ 9467-75.

Привязан

Инв. №

ГИП	Корнилов		09.86
Нач. АСМ-1	Башинский	О. Башинский	09.86
ГАП	Котиковский		09.86
Вед. арх.	Караткова		09.86
Проверил	Котиковский		09.86
Н. контр.	Котиковский		09.86

416-1-192.87 АРИ-А1

Закладной анкер А1

Стадия	Масса	Масштаб
Р	3,0 кг	

Лист 1 | Листов 1

Министерство торговли СССР ГИПРОТОРГ Ленинградский филиал

Копировал Савец Формат 11

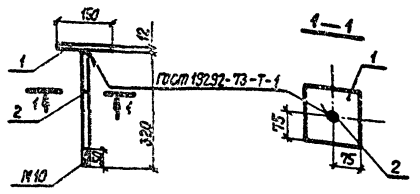

Формат	Зона	Поз.	Обозначение	Наименование	Кол.	Примечание
				Детали		
				Полоса – 12х150 ГОСТ 103-76* / Вст3кп2 ГОСТ 380-71* ℓ=150	1	2,1 кг
				Ф10 ГОСТ 2590-71* / Вст3кп2 ГОСТ 380-71* ℓ=320	1	0,2 кг

1. Сварку производить электродами Э42 ГОСТ 9467-75.

Привязан

Инв. №

ГИП	Корнилов		09.86
Нач. АСМ-1	Башинский	О. Башинский	09.86
ГАП	Котиковский		09.86
Вед. арх.	Караткова		09.86
Проверил	Котиковский		09.86
Н. контр.	Котиковский		09.86

416-1-192.87 АРИ-А2

Закладной анкер А2

Стадия	Масса	Масштаб
Р	2,3 кг	

Лист 1 | Листов 1

Министерство торговли СССР ГИПРОТОРГ Ленинградский филиал

Копировал Савец Формат 11

Кронштейн Кр1

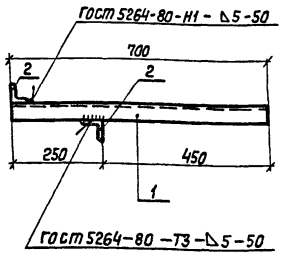

Кронштейн Кр2

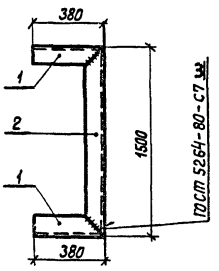

Формат	Зона	Поз.	Обозначение	Наименование	Кол.	Примечание
			Кр1	**Детали**		4,5 кг
		1		Уголок L50х5 ГОСТ 8509-72* / Вст3кп2 ГОСТ 380-71* ℓ=700	1	2,6 кг
		2		Уголок L50х5 ГОСТ 8509-72* / Вст3кп2 ГОСТ 380-71* ℓ=250	2	0,94 кг
			Кр2	**Детали**		8,5 кг
		1		Уголок L50х5 ГОСТ 8509-72* / Вст3кп2 ГОСТ 380-71* ℓ=380	2	1,4 кг
		2		Уголок L50х5 ГОСТ 8509-72* / Вст3кп2 ГОСТ 380-71* ℓ=1500	1	5,7 кг

1. Сварку производить электродами Э42 ГОСТ 9467-75.

Привязан

Инв. №

ГИП	Корнилов		09.86
Нач. АСМ-1	Башинский	О. Башинский	09.86
ГАП	Котиковский		09.86
Вед. арх.	Караткова		09.86
Проверил	Котиковский		09.86
Н. контр.	Котиковский		09.86

416-1-192.87 АРИ-Кр1, Кр2

Кронштейны Кр1, Кр2

Стадия	Масса	Масштаб
Р	—	

Лист 1 | Листов 1

Министерство торговли СССР ГИПРОТОРГ Ленинградский филиал

Копировал Савец Формат 11

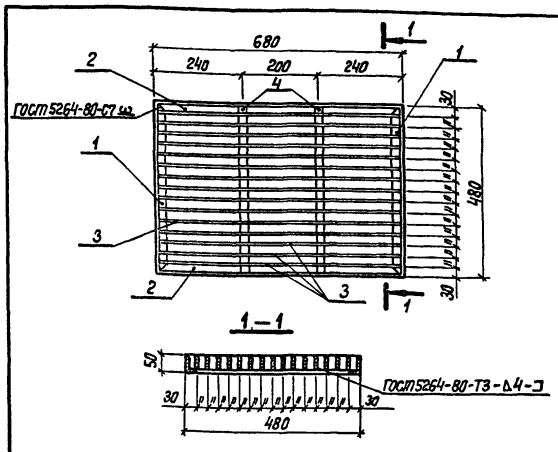

Формат	Зона	Поз.	Обозначение	Наименование	Кол.	Примечание
				Детали		
		1		Уголок L50х5 ГОСТ 8509-72* / Вст3кп2 ГОСТ 380-71* ℓ=480	2	1,8 кг
		2		Уголок L50х5 ГОСТ 8509-72* / Вст3кп2 ГОСТ 380-71* ℓ=680	2	2,6 кг
		3		Полоса –4х30 ГОСТ 103-76* / Вст3кп2 ГОСТ 380-71* ℓ=670	15	0,65 кг
		4		Полоса –4х18 ГОСТ 103-76* / Вст3кп2 ГОСТ 380-71* ℓ=408	2	0,25 кг

1. Решетку МР1 окрасить кузбасскраской за 2 раза.
2. Сварку производить электродами Э42 ГОСТ 9467-75.

Привязан

Инв. №

ГИП	Корнилов		09.86
Нач. АСМ-1	Башинский	О. Башинский	09.86
ГАП	Котиковский		09.86
Вед. арх.	Караткова		09.86
Проверил	Котиковский		09.86
Н. контр.	Котиковский		09.86

416-1-192.87 АРИ-МР1

Решетка для очистки обуви МР1

Стадия	Масса	Масштаб
Р	19,1 кг	

Лист 1 | Листов 1

Министерство торговли СССР ГИПРОТОРГ Ленинградский филиал

Копировал Савец Формат 11

Альбом I

416-1-192.87

Согласовано

Инв.№ подл. | Подпись и дата | Взам. инв.№

Ведомость чертежей основного комплекта КЖ

Лист	Наименование	Примечание
1	Общие данные (начало)	
2	Общие данные (окончание)	
3	Схема расположения элементов фундаментов	
4	Узлы с 1 по 6, 11	
5	Узлы с 7 по 10	
	Элементы плана с 1 по 4	
6	Фундаменты Фм1; Фм2.	
7	Фундамент Фм3	
8	Фундамент Фм4	
9	Схема расположения подпольных каналов и фундаментов под оборудование. Сечение 1-1÷7-7.	
10	Схемы расположения подпольных каналов и фундаментов под оборудование. Сечение 8-8÷14-14. Спецификация	
11	Схема расположения элементов каркаса на отм. 2,550. Разрезы 1-1÷2-2	
12	Схема расположения элементов каркаса покрытия. Разрезы 3-3÷9-9	
13	Схема расположения элементов перекрытия	
14	Схема расположения элементов покрытия здания	
15	Монолитные участки Ум1, Ум2, Ум3	
16	Схема расположения стеновых панелей	
17	Схемы расположения стеновых панелей. Фрагменты 1÷14.	
18	Схемы расположения элементов лестниц в осях 4-5; 12-13; А-Б	

Настоящий проект разработан в соответствии с действующими нормами и правилами и предусматривает мероприятия, обеспечивающие взрывную, взрывопожарную и пожарную безопасность при эксплуатации здания (сооружения)

Главный инженер проекта Н.Я. Корнилов

Главный инженер проекта организации, привязывающей проект

Ведомость ссылочных и прилагаемых документов

Обозначение	Наименование	Примечание
Ссылочные документы		
1.020-1/83 Выпуск 0-0	Конструкции каркаса	
0-1	междуэтажного применения для	
0-4	многоэтажных общественных	
0-6	зданий, производственных и	
1-1	вспомогательных зданий	
6-1, 7-1 2-1	промышленных предприятий	
4-1, 4-2 2-2		
3-2, 3-3 2-15 3-1		
1.410-2 Выпуск 1	Унифицированные арматурные изделия для монолитного железобетона. Арматурные сетки	
1.412-3/79 Выпуск 3	Монолитные железобетонные фундаменты под типовые колонны прямоугольного сечения многоэтажных промышленных зданий	
ГОСТ 13579-78	Блоки бетонные для стен подвалов	
1.030.1-1 Выпуск 1-1 часть I часть II часть III	Стены наружные из однослойных панелей для каркасных общественных зданий, производственных и вспомогательных зданий промышленных предприятий	
1.041.1-2 Выпуски 1,5,6	Сборные железобетонные многопустотные плиты перекрытий многоэтажных общественных зданий, производственных и вспомогательных предприятий	
1.494-24 Выпуск 1	Стаканы для крепления крышных вентиляторов, дефлекторов и зонтов	
1.415-1 Выпуск 1	Железобетонные фундаментные балки для стен производственных зданий	
1.050.1-2 Выпуски 1,2	Сборные железобетонные марши, площадки и проступи для многоэтажных общественных зданий, производственных и вспомогательных зданий промышленных предприятий	
1.400-15 Выпуск 1	Унифицированные закладные изделия железобетонных конструкции для крепления технологических коммуникаций и устройств	

Продолжение

Обозначение	Наименование	Примечание
Прилагаемые документы		
КЖИ - 2КД 3.33-1.1-1 2КД 3.33-1.1-4	Колонны: 2КД 3.33-1.1-1 2КД 3.33-1.1-4	
КЖИ - 2К03.33-2.1-3 2К03.33-2.1-6	2К03.33-2.1-3 2К03.33-2.1-6	
КЖИ - 2КД 3.33-1.1-2 2КД 3.33-1.1-3	Колонны: 2КД 3.33-1.1-2 2КД 3.33-1.1-3	
КЖИ - 2К03.33-2.1-1 2К03.33-2.1-5	Колонны: 2К03.33-2.1-1 2К03.33-2.1-5	
КЖИ - 2К03.33-2.1-2 2К3.33-2.1-1	Колонны: 2К03.33-2.1-2 2К3.33-2.1-1	
КЖИ - 2К03.33-2.1-4	2К0 3.33-2.1-4	
КЖИ - 1К03.33-1 1К03.33-2	Колонны: 1К03.33-1 1К03.33-2	
КЖИ - 1К03.33-3	Колонна: 1К03.33-3	
КЖИ - 1ДПК56.33п-1	Диафрагмы жесткости 1ДПК56.33п-1	
КЖИ - РЛП4.27-40-1	Ригели: РЛП4.27-40-1	
КЖИ - РЛП4.57-45-1	РЛП.4.57-45-1	
КЖИ - РДП4.57-70АтV-1 РДП4.57-70АтV-2	Ригели: РДП4.57-70АтV-1 РДП4.57-70АтV-2	
КЖИ - РДП4.57-70АтV-3	РДП4.57-70АтV-3	
КЖИ - 1Д26.33-1 2Д56.33-1	Диафрагмы жесткости 1Д26.33-1; 2Д56.33-1	
КЖИ - ПРС56.15-6АIVт-2 ПРС56.15-6АIVт-4 ПРС56.15-6АIVт-5	Плиты ПРС56.15-6АIVт-2 ПРС56.15-6АIVт-4 ПРС56.15-6АIVт-5	

Привязан:

Инв.№

ГИП	Корнилов		10.86
Нач.ОСМ	Башинский		10.86
Гл.констр.	Перскевич		10.86
Гл.спец.	Славинская		10.86
Рук.гр.	Евстигнеева		10.86
Инженер	Симакова		10.86
Проверил	Рутенберг		10.86
Н.контр.	Перскевич		10.86

416-1-192.87 КЖ

Склад для хранения продовольственных товаров с укладкой площадью 10 тыс. кв.м. Здание бытовых и вспомогательных помещений

Стадия	Лист	Листов
Р	1	18

Общие данные (начало).

Министерство торговли СССР ГИПРОТОРГ Ленинградский филиал

Копировал: Мавр Формат А2

9302/1

Альбом I

МБ-1-192.87

Ведомость ссылочных и прилагаемых документов (продолжение)

Обозначение	Наименование	Примечание
КЖИ-ПРС56.15-10АIVT-1	Плиты ПРС56.15-10АIVT-1	
ПРС56.15-10АIVT-2, ПРС56.15-16АIVT-3	ПРС 56.15-10АIVT-2, ПРС56-15-16АIVT-3	
КЖИ-ПРС56.15-16АIVT-1	ПРС 56.15-16АIVT-1, ПРС56.15-16АIVT-2	
ПРС56.15-16АIVT-2		
КЖИ-ПРС56.15-6АIVT-3,	Плиты ПРС56.15-6АIVT-3,	
ПРС56.15-10АIVT-3, ПРС56.15-10АIVT-4	ПРС56.15-10АIVT-3, ПРС56.15-10АIVT-4,	
КЖИ-ПРС56.15-10АIVT-5	ПРС56.15-10АIVT-5, ПРС56.15-6АIVT-6	
ПРС56.15-6АIVT-6,	ПРС56.15-6АIVT-7, ПРС56.15-6АIVT-8	
ПРС56.15-6АIVT-7, ПРС56.15-6АIVT-8		
КЖИ-ББН3-П	Блок бортовой ББН3-П	
КЖИ-Щ1	Щит стальной Щ1	
КЖИ-КР1	Каркасы плоские КР1, КР2	
КЖИ-С1	Сетка арматурная С1	
КЖИ-С2	Сетка арматурная С2	
КЖИ-С3	Сетка арматурная С3	
КЖИ-С4, С5	Сетки арматурные С4, С5	
КЖИ-С6, С7	Сетки арматурные С6, С7	
КЖИ-НМН-1	Изделие закладное НМН1	
КЖИ-НМС1, НМС2	Изделия соединительные НМС1, НМС2	
КЖИ-МН1	Изделие закладное МН1,	
КЖИ-МН2	Изделие закладное МН2 лист 1	
КЖИ-МН2	Изделие закладное МН2 лист 2	
Альбом IV	Ведомости потребностей	
	в материалах	

Ведомость спецификации

Лист	Наименование	Примечание
3	Спецификация к схеме расположения элементов фундаментов	
9	Спецификация к схеме расположения подпольных каналов и фундаментов под оборудование	
11	Спецификация к схеме расположения элементов каркаса на отм. 2,550	
12	Спецификация к схеме расположения элементов каркаса покрытия	
13	Спецификация к схеме расположения элементов перекрытия	
14	Спецификация к схеме расположения элементов покрытия	
16	Спецификация к схеме расположения стеновых панелей	
19	Спецификация к схеме расположения элементов лестниц	

Ведомость объемов сборных бетонных и железобетонных конструкции по чертежам основного комплекта КЖ

N/N	Наименование группы элементов конструкций	Код	Кол. м³	Примечание
1	Конструкции и детали фундаментов	581100	222.5	
2	Блоки фундаментов	581100	39.5	
3	Балки цокольные	582400	21.0	
4	Элементы каналов		4.0	
5	Колонны	582100	22.0	
6	Ригели	582500	54.3	
7	Плиты перекрытий	584100	94.0	
8	Плиты покрытий	584200	107.0	
9	Стаканы	583600	2.0	
10	Панели стеновые наружные	583100	209.0	
11	Диафрагмы жесткости		16.5	
12	Перегородки	583300		
13	Элементы лестниц	589100	6.2	
14	Перемычки	582800		
15	Архитектурно-строительные элементы зданий		3.3	
	Всего бетона и железобетона		801.3	
	Материалы на изготовление сборных бетонных и железобетонных конструкций учтены в ведомости потребности в материалах и отдельно не учитываются			

1. За условную отметку 0,000 принята отметка чистого пола здания, что соответствует абсолютной отметке [ ]
2. Исходные данные для разработки чертежей: расчетная зимняя температура наружного воздуха -30°С, скоростной напор ветра - для I географического района, вес снегового покрова - для III географического района, рельеф территории спокойный, грунтовые воды отсутствуют, грунты непучинистые, непросадочные со следующими характеристиками: нормативный угол внутреннего трения $\varphi''=0{,}49$ рад (28°), нормативное удельное сцепление $C''=2$ кПа (0,02 кгс/см²), модуль деформации нескальных грунтов $E=14{,}7$ мПа (150 кгс/см²) Плотность грунта $\gamma_1=1{,}8$ т/м³, коэффициент безопасности по грунту $K_г=1$.
3. Конструкции разработаны в соответствии с действующими нормативными документами на строительное проектирование:
   а) СНиП 2.03.01-84 „Бетонные и железобетонные конструкции
   б) СНиП 2.02.01-83 „Основания зданий и сооружений.
4. Монолитные бетонные и железобетонные конструкции выполнять в соответствии с требованиями СНиП III-15-76 „Бетонные и железобетонные конструкции монолитные."
5. Монтаж сборных железобетонных конструкций выполнять в соответствии с требованиями СНиП III-16-80 „Бетонные и железобетонные конструкции сборные."
6. Защита строительных конструкций от коррозии разработаны в соответствии с требованиями глав СНиП III-23-76 „Защита строительных конструкций от коррозии.
7. Необетонируемые закладные детали должны быть защищены цинковым покрытием толщиной 120-180 мм. В процессе монтажа конструкций сварные швы и участки деталей с нарушенным антикоррозийным покрытием окрасить эмалью ХВ-785 (ГОСТ 7313-75*) по огрунтовке ХС-010 (ГОСТ 9355-81).
8. Все металлические конструкции подлежат окраске масляной краской по огрунтованной железным суриком поверхности.
9. Монтаж конструкции вести в соответствии с требованиями серий, указанных на разработанных листах.
10. Нормативные нагрузки на полы: коридоров, вестибюлей, торговых залов - 4 кН/м² (400 кг/м²); венткамер - 6 кН/м² (600 кг/м²); бытовых и служебных помещений - 2 кН/м² (200 кг/м²).

Согласовано:

Инв. № подл. | Подпись и дата | Взам. инв. №

Привязан:

Инв. №

ГИП	Корнилов		10.86
Нач. АСМ1	Башинский		10.86
Гл. констр.	Перскевич		10.86
Гл. спец.	Славинская		10.86
Рук. гр.	Евстигнеева		10.86
Инженер	Симакова		10.86
Проверил	Рутенберг		10.86
Н. контр.	Перскевич		10.86

416-1-192.87 КЖ

Склад для хранения продовольственных товаров складской площадью 10 тыс. кв.м

Здание бытовых и вспомогательных помещений

Стадия	Лист	Листов
Р	2	

Общие данные (окончание).

Министерство торговли СССР ГИПРОТОРГ Ленинградский филиал

Копировал: Мамф Формат А2

2302/1

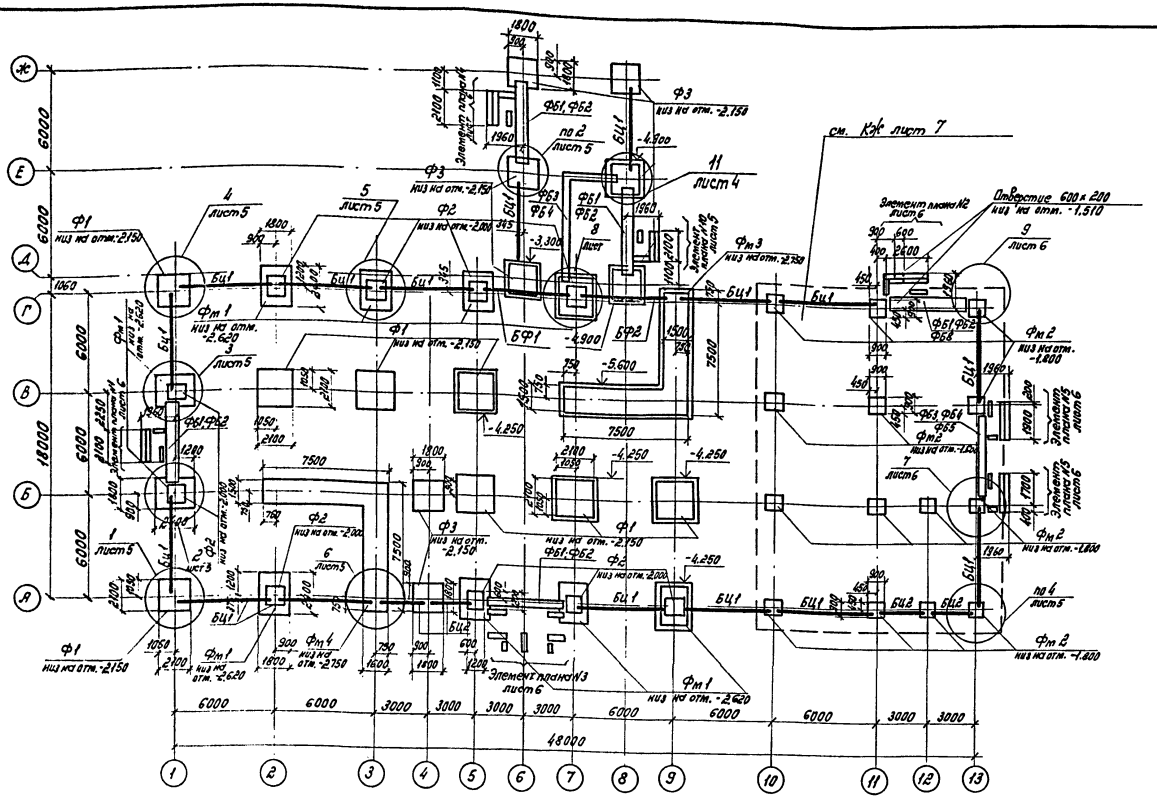

Спецификация к схеме расположения на данном листе

Марка, позиция	Обозначение	Наименование		Кол.	Масса ед.кг	Примечание
ФБ1	ГОСТ 13579-78	Бетонный блок	ФБС24.6.6-Т	26	2.0т	
ФБ2	То же	То же	ФБС12.6.6-Т	18	1.0т	
ФБ3	"	"	ФБС24.4.6-Т	14	1.3т	
ФБ4	"	"	ФБС12.4.6-Т	9	0.67т	
ФБ5	"	"	ФБС12.4.3-Т	7	0.3т	
ФБ6	"	"	ФБС9.3.6-Т	22	0.4т	
ФБ7	"	"	ФБС24.3	4	1.0т	
ФБ8	"	"	ФБС12.6.3-Т	5	0.5т	
БЦ1	1.030.1-1 В.1-1 ч.III	Балка цокольная	БЦ60.5.3.5-Л	16		
БЦ2	То же	То же	БЦ30.5.3.5-Л	4		
Ф1	1.020-1/83 В.1-1	Фундамент	Ф21.9-1	8	5.5т	
Ф2	То же	То же	1Ф12.8-3	10	1.9т	
Ф3	"	"	1Ф18.9-1	8	4.3т	
БФ1	1.415-1 В.1	Балка фундаментная	ФБ6-29	1	1.9т	
БФ2	То же	То же	ФБ6-12	1	1.6т	
Фм1	К№л.6	Фундамент	Фм1	10		
Фм2	К№л.6	То же	Фм2	14		
Фм3	К№л.7	"	Фм3	1		
Фм4	К№л.8	"	Фм4	1		
		Бетон марки 50		99	м³	

1. Фундаменты запроектированы на естественном основании. Рельеф спокойный, грунты основания - непучинистые, непросадочные со следующими расчетными характеристиками: $\varphi = 0,43$ рад (28°), $C = 2$кПа (0,02 кгс/см²), $E = 14,7$мПа (150кгс/см²), $\gamma = 1,8$ т/м³.
2. Гидроизоляцию на отм. -0,770 и -0,780 выполнять из цементного раствора состава 1:2 до отм. -0,750.
3. Вертикальную гидроизоляцию кирпичных стен, соприкасающихся с грунтом выполнять промазкой битумом за 2 раза.
4. Подготовку под фундаменты выполнять из бетона М50.
5. Фундаментные блоки укладывать на цементном растворе М50 с обязательной перевязкой швов и устройством под основанием песчаной подготовки $h = 100$ мм.
7. Цокольные балки укладывать на слой цементного раствора М150 толщиной 20мм. Зазоры между торцами цокольных балок и фундаментом залить цементным раствором той же марки.
8. Обратную засыпку грунта вести одновременно с противоположных сторон здания слоями по 500мм с уплотнением до удельного веса сухого грунта 1,65т/м³

Согласовано:
Гл.спец.АК Шишкина
ГАП Ковалева

Инв.№ подл. | Подпись и дата | Взам.инв.№

ГИП	Корнилов		10.86
Нач.АСМ-1	Башинский		10.86
Гл.констр.	Перскевич		10.86
Гл.спец.	Словинская		10.86
Ст.инж.	Рутенберг		10.86
Инженер	Сутягова		10.86
Проверил	Евстигнеева		10.86
Н.контр.	Перскевич		10.86

Привязан:

Инв.№

416-1-192.87 КЖ

Склад для хранения продовольственных товаров складской площадью 10тыс.кв.м

Здание бытовых и вспомогательных помещений

Стадия	Лист	Листов
Р	3	

Схема расположения элементов фундаментов.

Министерство торговли СССР ГИПРОТОРГ Ленинградский филиал

Копировал: Мамф Формат А2

2902/1

Альбом I

416-1-192.87

Согласовано

Инв. № подл. | Подпись и дата | Взам. инв. №

1-1

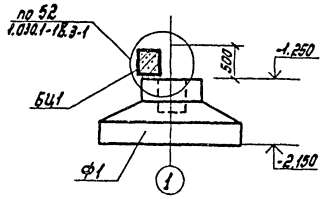

3-3

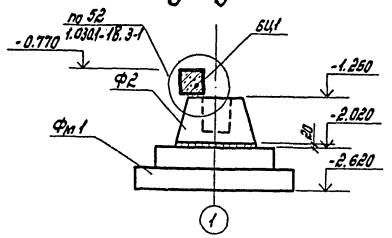

4

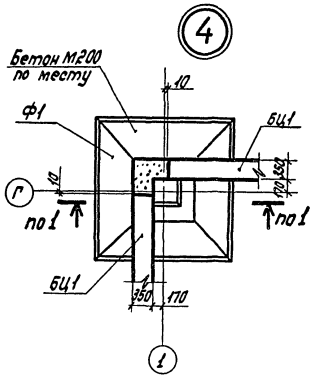

6-6

7-7

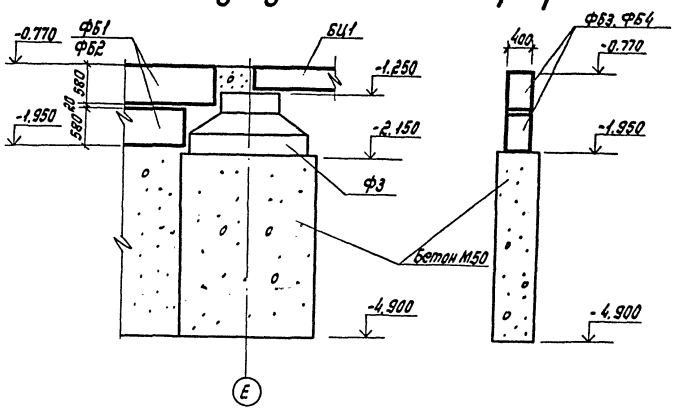

1

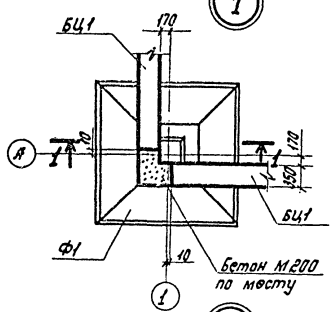

2-2

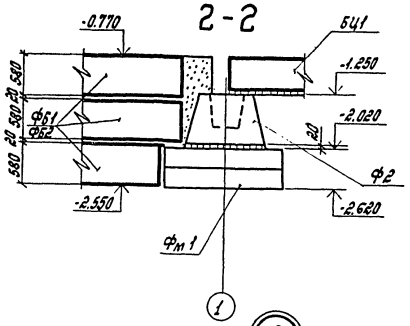

5

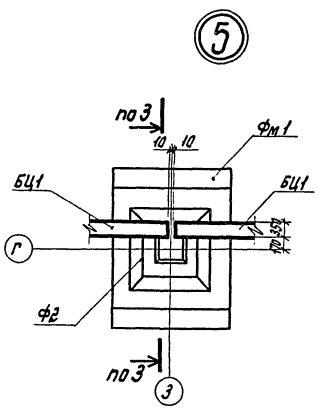

11

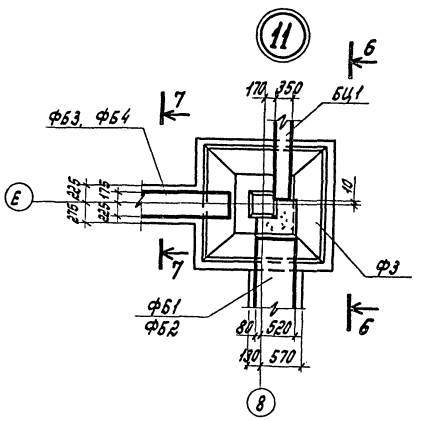

2

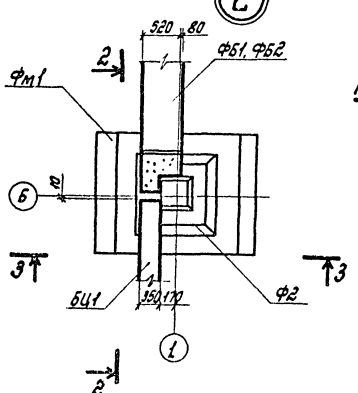

3

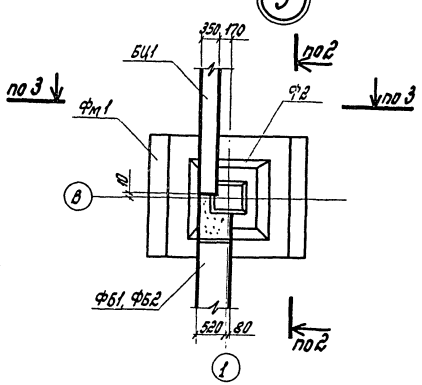

6

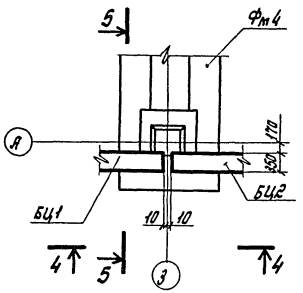

4-4

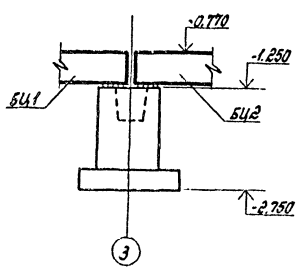

5-5

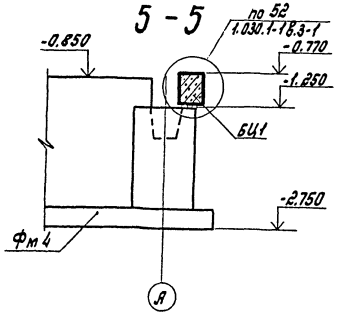

ГИП	Карнилов			10.86
Нач. АСМ-1	Башинский			10.86
Гл. констр.	Перскевич			10.86
Гл. спец.	Слубинская			10.86
Ст. инж.	Рутенберг			10.86
Инженер	Сумакова			10.86
Проверил	Евстигнеева			10.86
Н. контр.	Перскевич			10.86

Привязан:

Инв. №

416-1-192.87 КЖ

Склад для хранения продовольственных товаров складской площадью 10 тыс. кв. м

Здание бытовых и вспомогательных помещений

Стадия	Лист	Листов
Р	4	

Узлы с 1 по 6, 11.

Министерство торговли СССР
ГИПРОТОРГ
Ленинградский филиал

Копировал: Маш

Формат А2

2302/1

Альбом I

416-1-192.87

Согласовано.

Инв. № подл. | Подпись и дата | Взам. инв. № | Инв. № дубл. | Подпись и дата

7-7

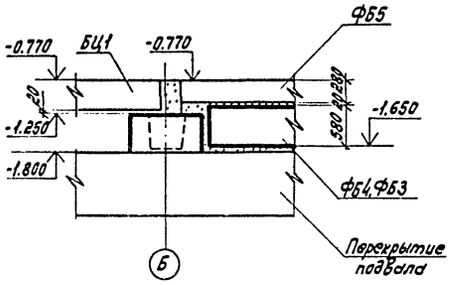

8-8

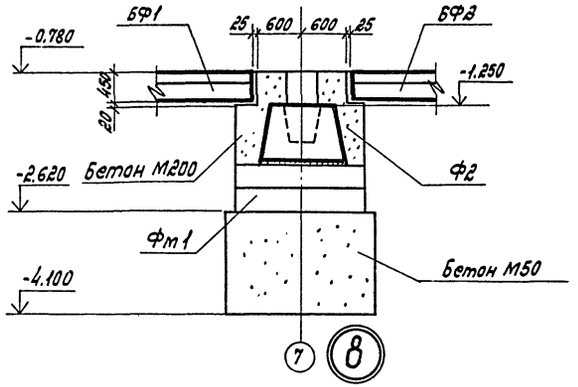

Элементы планов N1, N4, N5, N10 9-9

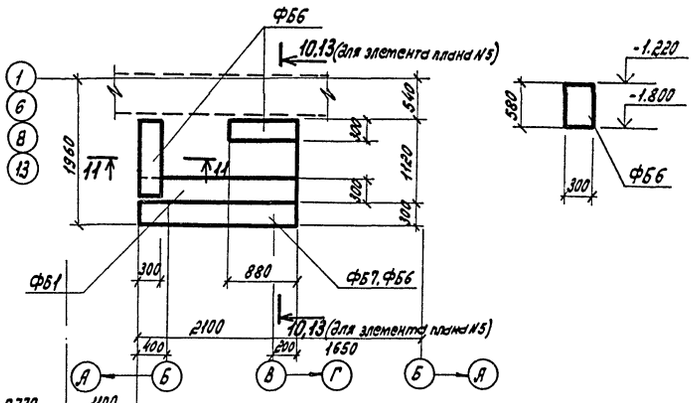

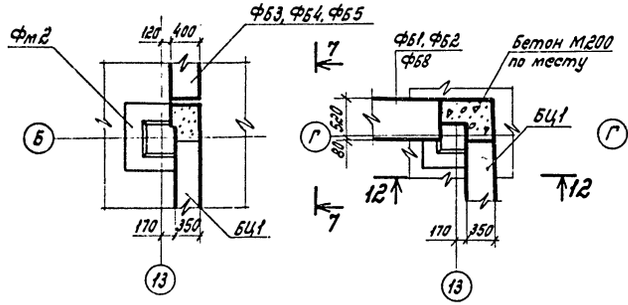

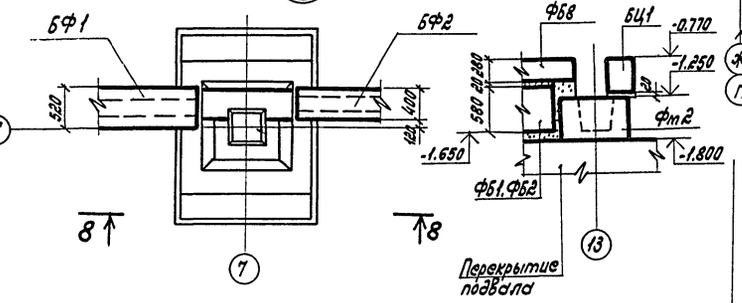

12-12

Элемент плана N2

11-11

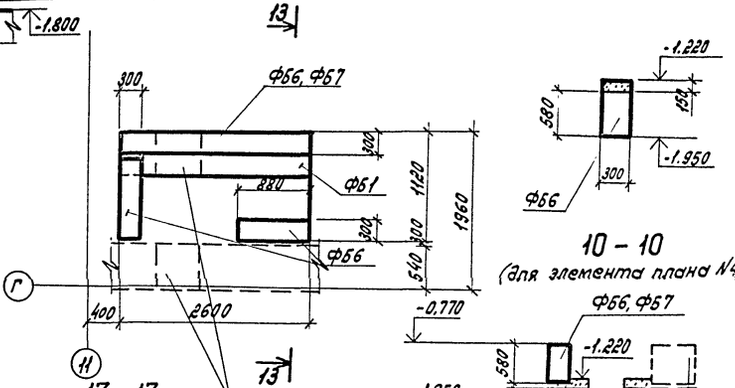

10-10 (для элемента плана N1)

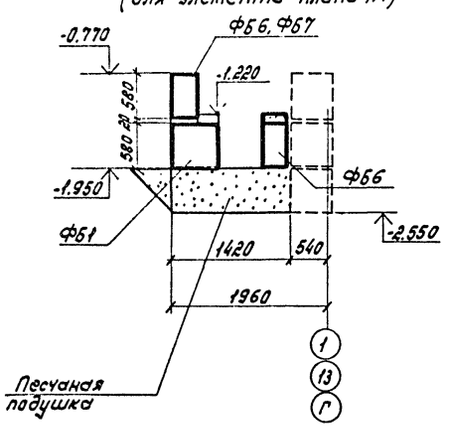

Элемент плана N3

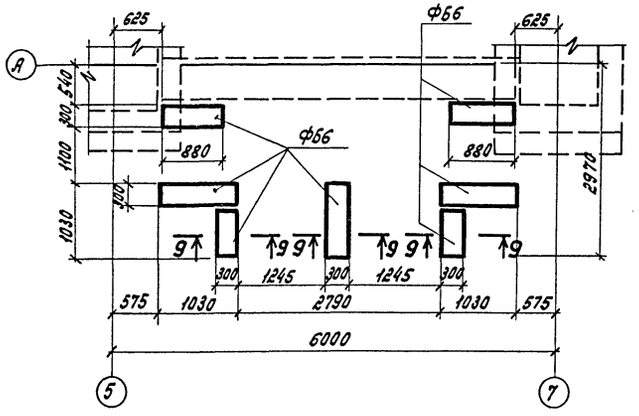

13 13 (для элемента N5)

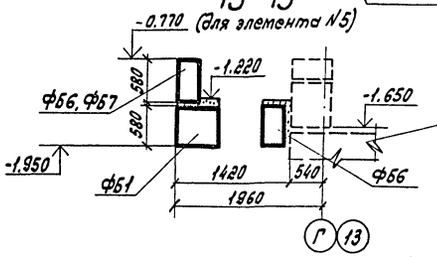

10-10 (для элемента плана N4, N10)

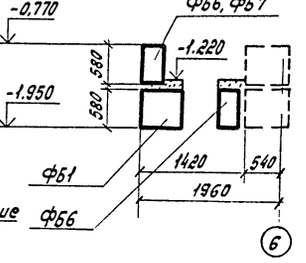

ГИП	Корнилов		10.86	416-1-192.87 КЖ
Нач. ЛСМ	Башинский		10.86	
Гл. констр.	Перскевич		10.86	Склад для хранения продовольственных товаров укладской площадью 10 тыс. кв.м
Гл. спец.	Славинская		10.86	
Ст. инж.	Рутенберг		10.86	Задние бытовых и вспомогательных помещений
Инженер	Симакова		10.86	Стадия Р; Лист 5; Листов
Проверил	Евстигнеева		10.86	
Н. контр.	Перскевич		10.86	Узлы с 7 по 10. Элементы плана с 1 по 4.

Министерство торговли СССР ГИПРОТОРГ Ленинградский филиал

Привязан:

Инв. №

Копировал: Мамф

Формат А2

23071

Альбом I

416-1-192.87

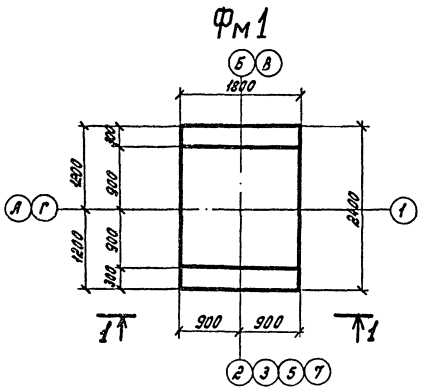

1-1

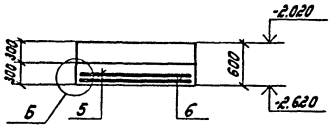

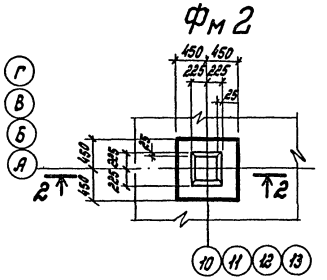

2-2

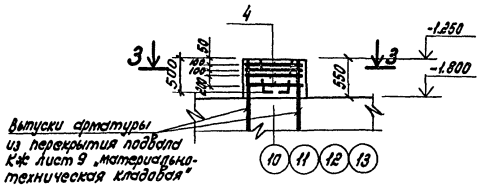

3-3

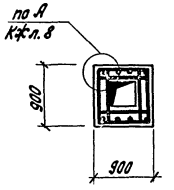

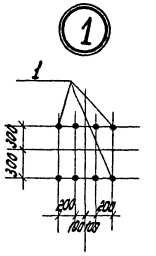

Ведомость деталей

Поз.	Эскиз
1	750 200

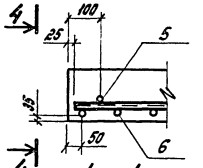

4-4

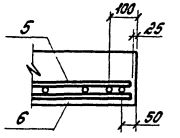

Схема раскладки сеток подошвы Фм 1

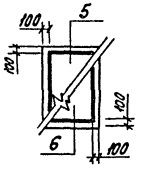

5-5

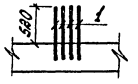

Схема расположения выпусков из перекрытия подвала „ГО"

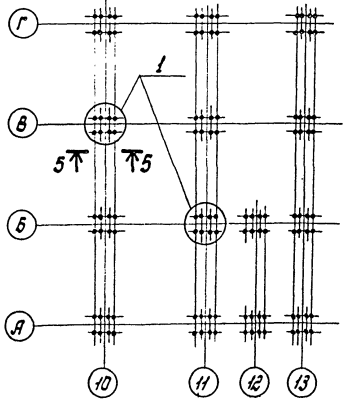

Расчетная схема Фм 1

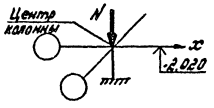

Расчетные нагрузки на фундамент на уровне обреза

Марка	$N_{тс}$		
Фм 1	34		

Спецификация элементов монолитной конструкции

Формат	Зона	Поз.	Обозначение	Наименование	Кол.	Примечание
				Фм 1		
				Сборочные единицы		
		5	1.410-2 Вып.1	Сетка арматурная С(1)10АII-22×18	1	
		6	То же	То же С(1)12АII-16×24	1	
				Материалы		
				Бетон марки 200	2.3	м³
				Фм 2		
				Сборочные единицы		
		4	1.412-3/79 В. 3	Сетка арматурная СА-8АI	4	
				Материал		
				Бетон марки 200	0.5	м³

Ведомость расхода стали на элемент, кг

Марка элемента	Изделия арматурные								Всего
	Арматура класса								
	АI			АII			АIII		
	ГОСТ 5781-82*			ГОСТ 5781-82*			ГОСТ 5781-82*		
	ф6	ф8	Итого	ф10	ф12	Итого	ф12	Итого	
Фм 1	2	3	5	13	19	32			37
Фм 2		10	10						10

1. В расчетные нагрузки на фундамент не включены нагрузки от стен здания и полезная нагрузка на пол первого этажа.

ГИП	Корнилов		10.86
Нач. АСМ-1	Башинский		10.86
Гл. констр.	Перскевич		10.86
Гл. спец.	Славинская		10.86
Ст. инж.	Рутенберг		10.86
Инженер	Симакова		10.86
Проверил	Евстигнеева		10.86
Н. контр.	Перскевич		10.86

416-1-192.87 КЖ

Склад для хранения продовольственных товаров складской площадью 10 тыс. кв.м

Здание бытовых и вспомогательных помещений

Фундаменты Фм 1, Фм 2.

Стадия	Лист	Листов
Р	6	

Министерство торговли СССР ГИПРОТОРГ Ленинградский филиал

Привязан:

Инв. №

Согласовано:

Инв. № подл. | Подпись и дата | Взам. инв. №

Копировал: Мамф Формат А2

23ч2/1

Альбом I

416 1-192.87

Фм 3

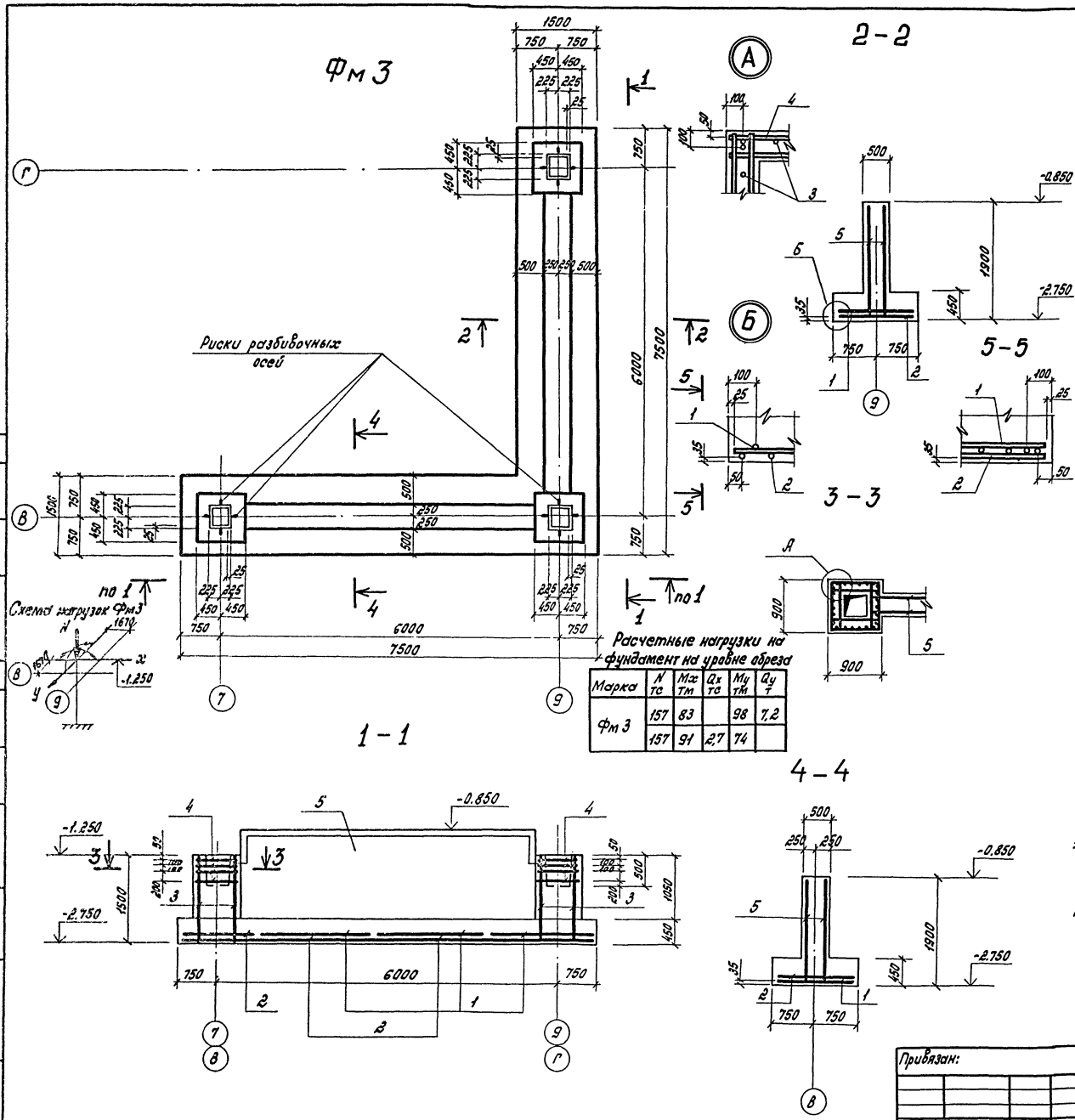

Расчетные нагрузки на фундамент на уровне обреза

Марка	N тс	Mx тм	Qx тс	My тм	Qy т
Фм 3	157	83		98	7,2
	157	91	2,7	74	

Спецификация элементов монолитной конструкции

Формат	Зона	Позиция	Обозначение	Наименование	Кол.	Примечание
				Фм 3		
				Сборочные единицы		
		1	1.410-2В.1	Сетка арматурная С10АII-18×15	6	
		2	То же	То же С10АII-14×39	4	
		3	1.412-3/79 В.3	" СН12АIII-7×15	12	
		4	То же	" СД-8АI	12	
		5	КЖИ-С1	" С1	4	
				Материал		
				Бетон марки 200	19,0	м³

Ведомость расхода стали на элемент, кг

Марка элемента	Изделия арматурные								Всего
	Арматура класса								
	AI			AII			AIII		
	ГОСТ 5781-82			ГОСТ 5781-82			ГОСТ 5781-82*		
	ф6	ф8	Итого	ф10		Итого	ф12	Итого	
Фм 3, Фм 4	16	32	48	130		130	265	265	434

1. Расчетные нагрузки на фундамент Фм.4 даны относительно его центра тяжести и включают нагрузки от стен.
2. Раскладку сеток подошвы по Фм 4 на КЖ лист 8.

ГИП	Корнилов		10.86
Нач. ОМА	Башкиевич		10.86
Гл. констр.	Перекевич		10.86
Гл. спец.	Словинская		10.86
Рук. гр.	Евстигнеева		10.86
Инженер	Симакова		10.86
Проверил	Рутенберг		10.86
Н. контр.	Перекевич		10.86

416-1-192.87 КЖ

Склад для хранения продовольственных товаров складской площадью 10 тыс. кв. м

Здание бытовых и вспомогательных помещений

Фундамент Фм 3.

Стадия	Лист	Листов
Р	7	

Министерство торговли СССР ГИПРОТОРГ Ленинградский филиал

Привязан:

Инв. №

Инв. № подл. | Подпись и дата | Взам. инв. №

Копировал: Маф

Формат А2

2302/1

Альбом II

416-1-192.87

Согласовано:

Инв. № подл. | Подпись и дата | Взам. инв. №

Фм 4

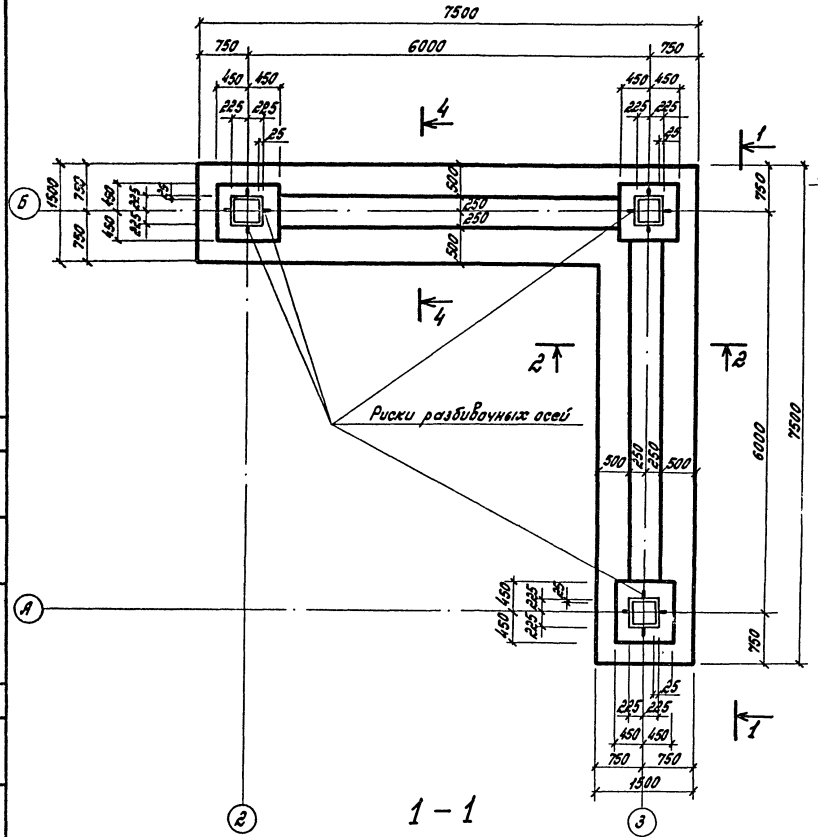

Марка	N тс	Mx тм	Qx тс	My тм	Qy т
Фм4	157	83		98	7,2
	157	91	2,7	74	

Раскладка сеток подошвы II ряда

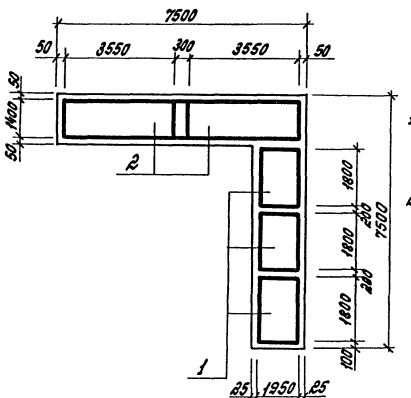

Раскладка сеток подошвы I ряда

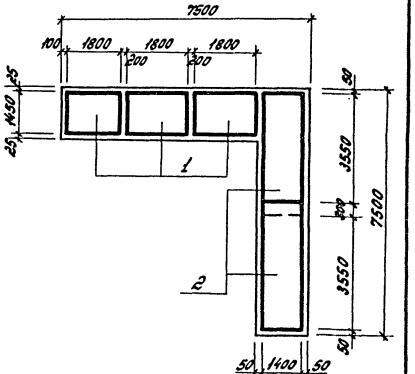

Спецификация элементов монолитной конструкции

Формат	Зона	Позиция	Обозначение	Наименование	Кол.	Примечание
				Фм4		
				Сборочные единицы		
		1	1.410-2В.1	Сетка арматурная С10АIII-18×15	6	
		2	То же	То же С10АIII-14×39	4	
		3	1.412-3/79 В.3	" СН12АIII-7×15	12	
		4	То же	" СД-8АI	12	
		5	Кжи-С1	" С1	4	
				Материал		
				Бетон марки 200	19,0	м³

1. Расчетные нагрузки на фундамент Фм4 даны относительно его центра тяжести и включают нагрузки от стен.
2. Ведомость расхода стали на Фм4 см. лист 7.

ГИП	Корнилов		10.86
Нач. ПСМ	Башинский		10.86
Гл. констр.	Перскевич		10.86
Гл. спец.	Словинская		10.86
Ст. инж.	Рутенберг		10.86
Инженер	Ситенкова		10.86
Проверил	Евстигнеева		10.86
Н. контр.	Перскевич		10.86

416-1-192.87 КЖ

Склад для хранения продовольственных товаров складской площадью 10 тыс. кв. м

Здание бытовых и вспомогательных помещений

Стадия	Лист	Листов
Р	8	

Фундамент Фм4.

Министерство торговли СССР ГИПРОТОРГ Ленинградский филиал

Привязан:

Инв. №

Копировал: Мацф

Формат А2

2302/1

Схемы расположения подпольных каналов и фундаментов под оборудование

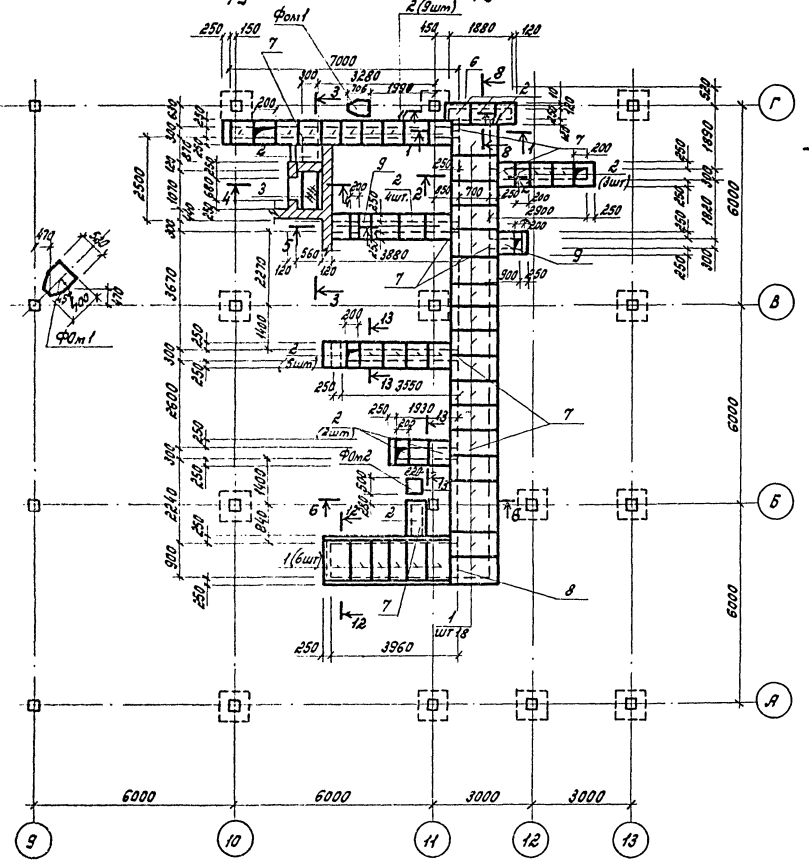

1 — 1

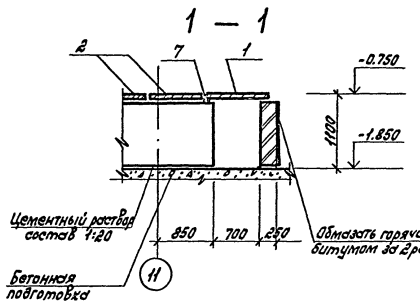

2 — 2

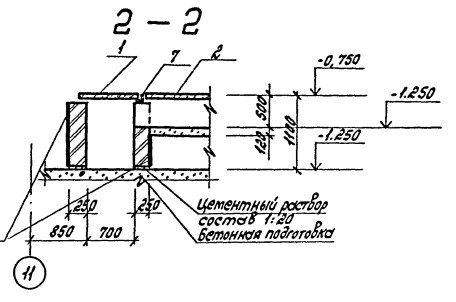

3 — 3

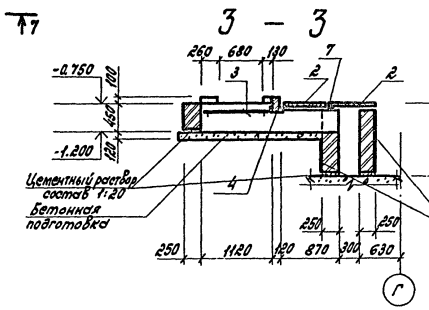

4 — 4

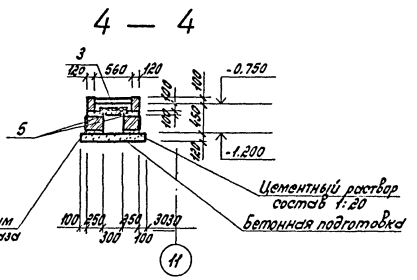

5 — 5

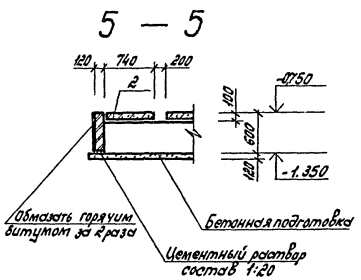

6 — 6

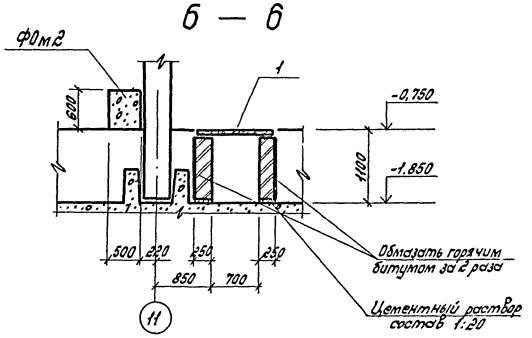

Фом 1

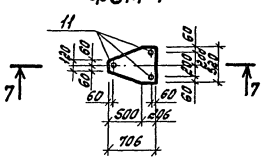

7 — 7

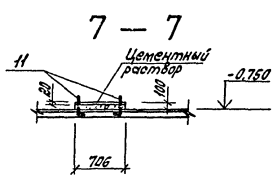

ГИП	Корнилов		10.86	416-1-192.87 КЖ
Нач.ОСМ-1	Башинский		10.86	Склад для хранения продовольственных товаров складской площадью 10 тыс. кв.м
Гл.констр.	Перскевич		10.86	
Гл.спец.	Словимовская		10.86	
Рук.гр.	Евагинеева		10.86	Здание бытовых и вспомогательных помещений — Стадия: Р; Лист: 9; Листов: 5
Инженер	Булкова		10.86	
Проверил	Михайлова		10.86	Схемы расположения подпольных каналов и фундаментов под оборудование. Сечения 1-1 ÷ 7-7. — Министерства торговли СССР, ГИПРОТОРГ, Ленинградский филиал
Н.контр.	Перскевич		10.86	

Привязан:

Инв.№

Копировал: Маш

Формат А2

Альбом I

416-1-192.87

Схемы расположения подпольных каналов в осях

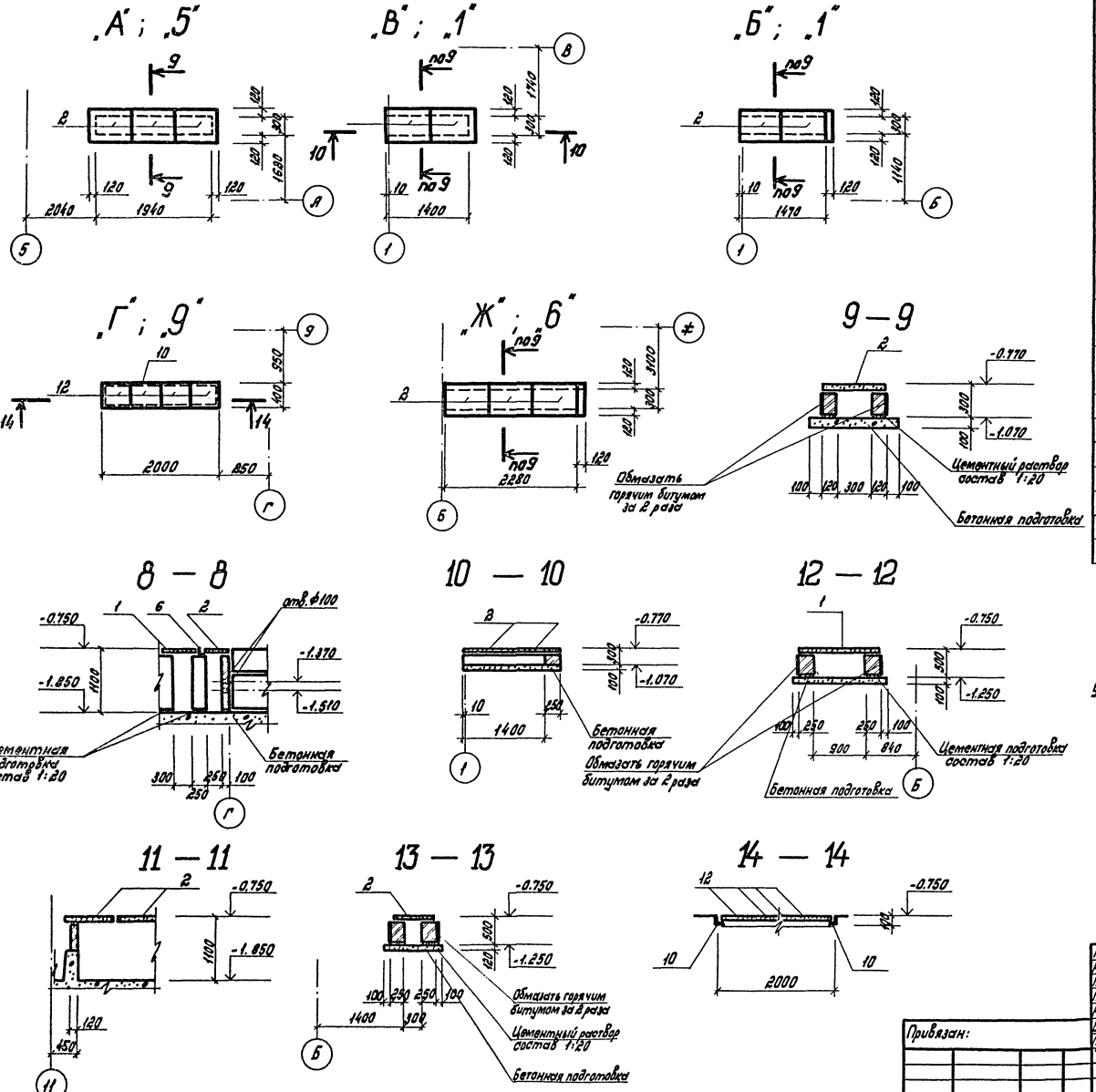

Спецификация к схемам расположения подпольных каналов

Марка, позиция	Обозначение	Наименование	Кол.	Масса ед. кг на 1 шт.	Примечание
		Плиты			
1	3.006.1-2/82 в.1-2	П8ф-8	24	210	
2	То же	П4-15	39	110	
3	КЖИ-Щп1	Металлический щит Щп1	1	32.2	
4		Швеллер [14 ГОСТ 8240-72* / ВСт3Кп2 ГОСТ 380-71* ℓ-680	1	8,4	
5	3.400-6/76	Изделие закладное Ми4-46	2,4 пм		
6		Угол L50×5 ГОСТ 8509-72* / ВСт3Кп2 ГОСТ 380-71* ℓ-1200	1	4.5	
7		Угол L50×5 ГОСТ 8509-72* / ВСт3Кп2 ГОСТ 380-71* ℓ-800	8	3.0	
8		Угол L50×5 ГОСТ 8509-72* / ВСт3Кп2 ГОСТ 380-71* ℓ-1400	1	5,3	
9		Рифленая сталь 66 ГОСТ 8568-77* / ВСт3Кп2 ГОСТ 380-71*	2	19.0	
10	КЖИ-Мн2	Изделие закладное Мн2	1	19.1	
12	КЖИ-Мн3	То же Мн3	4	14,34	
		Фундаменты под оборудование			
Фом1	КЖ лист10	Фом 1	2		Бетон М150 0.025 м³
11		Болт М12 ℓ-300	6	0.42	
Фом2	КЖ лист10	Фом 2	1		Бетон М-150 0.150 м³

Обратную засыпку пазух каналов производить после укладки плит покрытия каналов.

ГИП	Корнилов		10.86
Нач. АСМ-1	Башинский		10.86
Гл. констр.	Перскевич		10.86
Гл. спец.	Славинская		10.86
Рук. гр.	Евстигнеева		10.86
Исполнил	Булкова		10.86
Проверил	Михайлов		10.86
Н. контр.	Перскевич		10.86

416-1-192.87 КЖ

Склад для хранения продовольственных товаров складской площадью 10 тыс. кв. м

Здание бытовых и вспомогательных помещений

Стадия	Лист	Листов
Р	10	

Схемы расположения подпольных каналов и фундаментов под оборудование. Сечения 8-8 + 14-14 Спецификация.

Министерство торговли СССР ГИПРОТОРГ Ленинградский филиал

Привязан:

Инв. №

Согласовано

Инв. № подл. | Подпись и дата | Взам. инв. №

Копировал: Мамф

Формат А2

2501/1

Альбом I

416-1-192.87

Схема расположения элементов каркаса на отм. 2,550

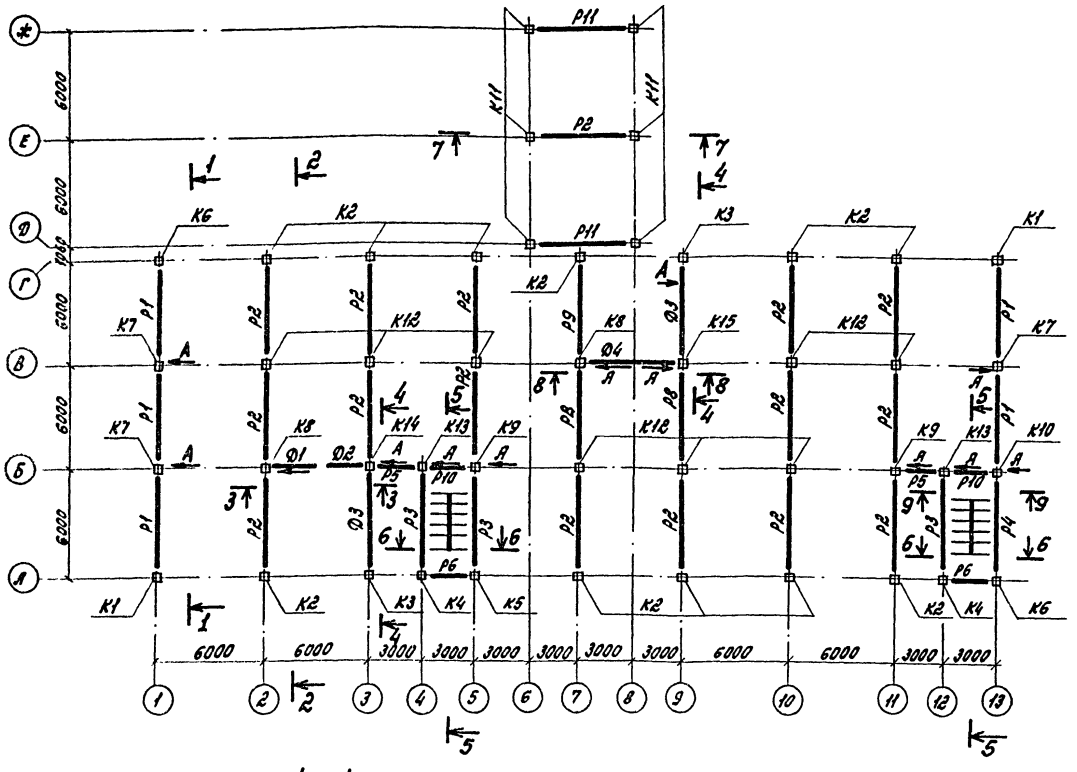

1 – 1

2 – 2

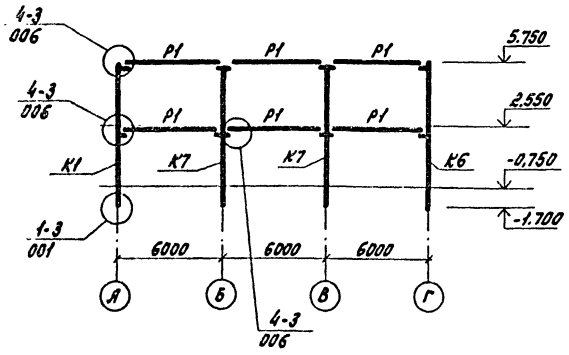

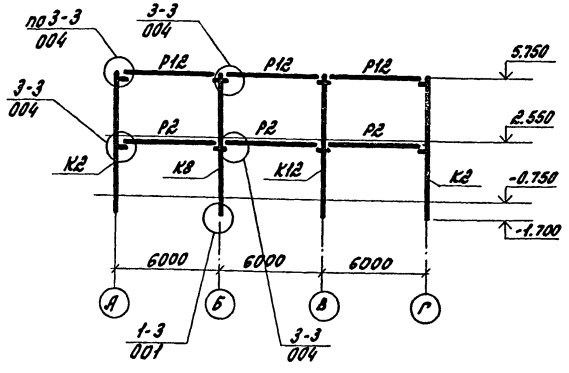

1. Указания по монтажу каркаса см. 1.020. 1/83 в. 01 лист 01П3.
2. Узлы крепления элементов каркаса выполнять по серии 1.020-1/83 в 6-1.
3. На схеме расположения стрелками указаны грани колонн, на которых несмываемой краской нанесены знаки ориентации [А].

Спецификация к схеме расположения на данном листе

Марка, позиция	Обозначение	Наименование	Кол.	Масса ед, кг	Примечание
		Колонны			
К1	1.020-1/83 в. 2-1 КЖИ-2К03.33-2.1-1	2К03.33-2.1-1	2	1710	
К2	То же КЖИ-2К03.33-2.1-2	2К03.33-2.1-2	11	1710	
К3	" КЖИ-2К3.33-2-1	2К3.33-2-1	2	1676	
К4	" КЖИ-1К03.33-1	1К03-33-1	2	950	
К5	" КЖИ-2К03.33-2.1-4	2К03.33-2.1-4	1	1710	
К6	" КЖИ-2К03.33-2.1-5	2К03.33-2.1-5	2	1710	
К7	" КЖИ-2КД3.33-1.1-1	2КД3.33-1.1-1	3	1744	
К8	" КЖИ-2КД3.33-1.1-2	2КД.3.33-1.1-2	2	1744	
К9	" КЖИ-2КД3.33-1.1-3	2КД3.33-1.1-3	2	1744	
К10	" КЖИ-2КД3.33-1.1-4	2КД3.33-1.1-1-4	1	1744	
К11	" КЖИ-1К03.33-2	1К03.33-2	6	950	
К12	1.020-1/83 в. 2-1	2КД3.33-1.1	8	1744	
К13	1.020-1/83 в. 2-1 КЖИ-1К03.33-3	1К03.33-3	2	950	
К14	То же КЖИ-2К03.33-2.1-3	2К03.33-2.1-3	1	1710	
К15	" КЖИ-2К03.33-2.1-4	2К03.33-2.1-6	1	1710	
Р1	1.020-1/83 в. 3-1	Ригель РОП4.57-40	5	2100	
Р2	То же	РДП4.57-70-АтV	15	2600	
Р3	" КЖИ-РЛП4.57-45-1	РЛП.4.57-45-1	3	1930	
Р4	1.020-1/83 в. 3-1	Р3.57	1	770	
Р5	То же	РОП4.27-40	2	950	
Р6	"	Р3.27	2	370	
Р7	" КЖИ-РЛП4.27-40-1	РЛП4.27-40-1	2	1180	
Р8	" КЖИ-РДП4.57-70АтV-1	РДП4.57-70АтV-1	2	2600	
Р9	То же РДП4.57-70АтV-2	РДП4.57-70АтV-2	1	2600	
Р10	1.020-1/83 в. 3-1	РЛП4-27-40	2	1180	
Р11	1.020-1/83 в. 3-1 КЖИ-РДП4.57-70АтV-3	РДП4.57-70-АтV-3	2	2600	
Д1	1.020-1/83 в. 4-1	Диафрагма 1ДП30.33	1	2880	
Д2	То же	То же 1Д26.33-1	1	3350	
Д3	"	" 2Д56.33	2	8230	
Д4	"	" 1ДПК56.33П	1	6300	
МС3	1.020-1/83 7-1 030	Изделие соединительных МС3	24	2.4	
МС4	То же 040	То же МС4	24	0.13	
МС5	1.020-1/83 6-1 084	" МС5	1	1.32	
МС7	То же 084	" МС7	3	2.26	
МС8	1.020-1/83 7-1 040	" МС8	3	0.16	
МС9	То же 030	" МС9	8	1.60	
МС27	" 090	" МС27	12	11.26	
МС29	1.020-1/83 6-1 084	" МС29	4	3.85	

ГИП	Корнилов		10.86
Нач. АСМ-1	Башинский		10.86
Гл. констр.	Перскевич		10.86
Гл. спец.	Славинская		10.86
Рук. гр.	Евстигнеева		10.86
Инженер	Симакова		10.86
Проверил	Рутенберг		10.86
Н. контр.	Перскевич		10.86

Привязан:

Инв. №

416-1-192.87 КЖ

Склад для хранения продовольственных товаров складской площадью 10 тыс. кв. м

Здание бытовых и вспомогательных помещений

Стадия	Лист	Листов
Р	11	

Схема расположения элементов каркаса на отм. 2,550. Разрезы 1-1; 2-2.

Министерство торговли СССР ГНПРОТОРГ Ленинградский филиал

Копировал: Мамр

Формат А2

1301/1

Согласовано:

Инв. № подл. | Подпись и дата | Взам. инв. №

Альбом I

416-1-192.87

Схема расположения ригелей покрытия

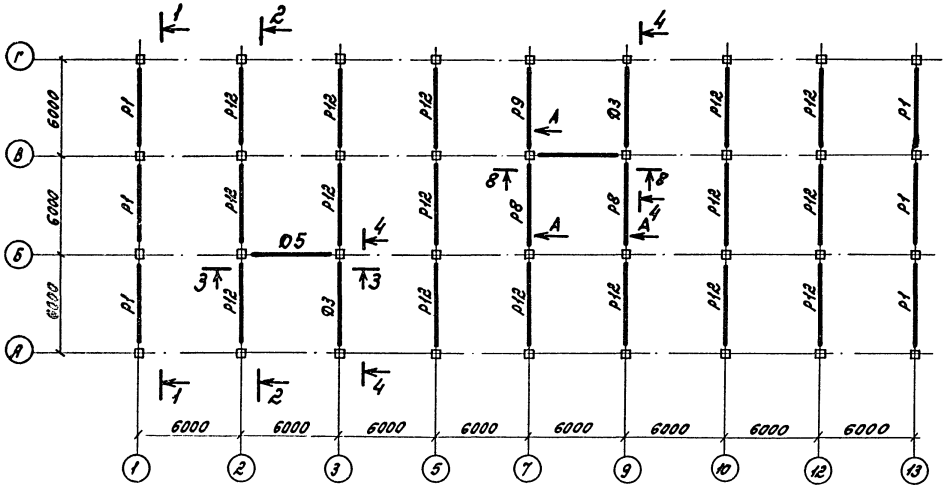

Спецификация к схеме расположения на данном листе

Марка, позиция	Обозначение	Наименование	Кол.	Масса ед.кг	Примечание
		Ригели			
Р8	1.020-1/83 В.3-1 КЖИ-РДП4.57-70АтV-1	РДП4.57-70АтV-1	2	2600	
Р1	1.020-1/83 В.3-1	РДП4.57-40	6	2100	
Р12	То же	РДП4.57-70АтV	16	2600	
Р9	1.020-1/83 В.3-1 КЖИ РДП4.57-70АтV-2	РДП4.57-70АтV-2	1	2600	
		Диафрагмы жесткости			
Д3	1.020-1/83 В.4-1	2Д56.33	2	8230	
Д4	То же	1ДПК56.33п	1	6300	
Д5	" КЖИ-1ДПК56.33П-1	1ДПК56.33п-1	1	6300	
		Стальные соединительные элементы			
МС3	1.020-1/83 7-1 30	МС3	24	2.4	
МС4	1.020-1/83 7-1 40	МС4	24	0.13	
МС10	То же 7-1 30	МС10	8	1.37	

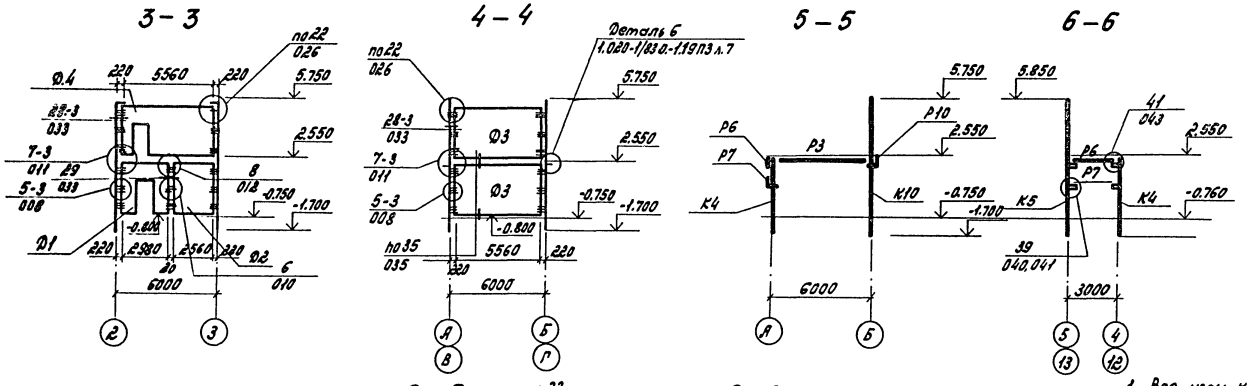

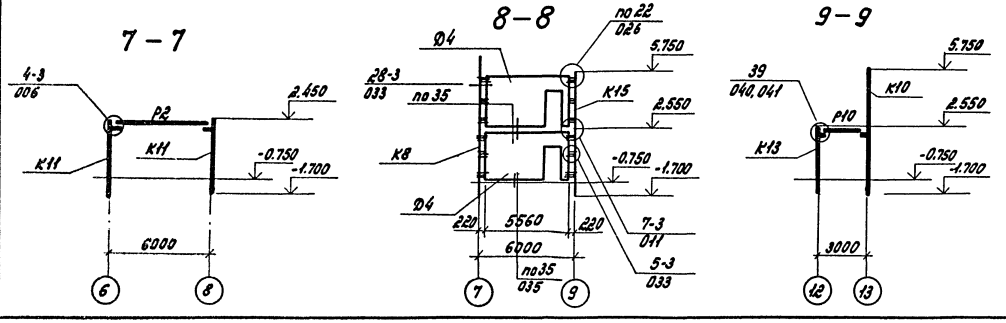

1. Все узлы крепления элементов каркаса выполнять по серии 1.020-1/83 В.6-1.
2. На схеме расположения стрелками указаны грани ригелей, на которых несмываемой краской нанесены знаки ориентации ◇

ГИП	Корнилов		10.86
Нач.АСМ-1	Бащинский		10.86
Гл.констр.	Перскевич		10.86
Гл.спец.	Славинская		10.86
Рук.гр.	Евстигнеева		10.86
Инженер	Симакова		10.86
Проверил	Рутенберг		10.86
Н.контр.	Перскевич		10.86

Привязан:

Инв. №

416-1-192.87 КЖ

Склад для хранения продовольственных товаров складской площадью 10 тыс.кв.м

Здание бытовых и вспомогательных помещений

Стадия	Лист	Листов
Р	12	

Схема расположения элементов каркаса покрытия. Разрезы 3-3 ÷ 9-9.

Министерство торговли СССР ТИПРОТОРГ Ленинградский филиал

Копировал: Маш

Формат А2

230-1/1

Согласовано:

Инв. № подл. | Подпись и дата | Взам. инв. №

Альбом I

192.87

Схема расположения элементов перекрытия здания

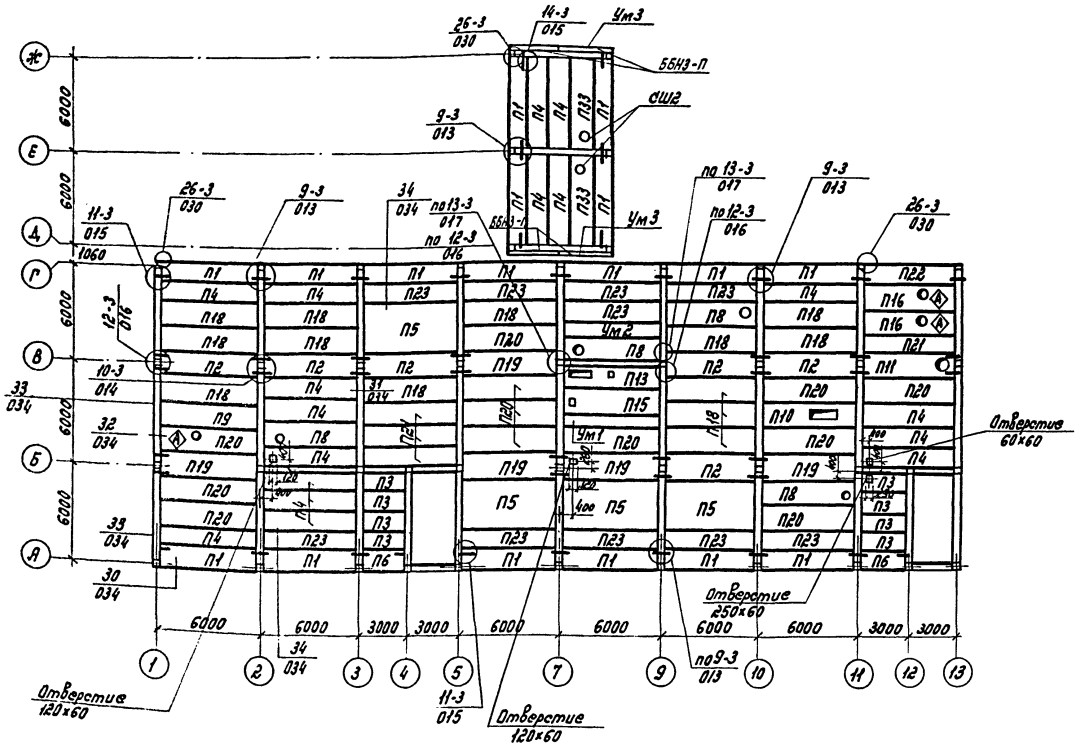

1. Общие указания по монтажу плит см. серию 1.020-1/83 в. 0-1.
2. Все узлы крепления элементов перекрытия выполнять по серии 1.020-1/83 в. 6-1.
3. На плитах условной марки П33 под сборные железобетонные стаканы СШ2 установить балочные клетки НМС1 по узлу 1 на КЖ лист 15.
4. На схеме расположения знак Ⓐ указывает ориентацию плит, на которых несмываемой краской нанесены знаки ориентации Ⓐ.

Спецификация к схеме расположения на данном листе

Марка, позиция	Обозначение	Наименование	Кол.	Масса ед, кг	Примечание
		Плиты перекрытия			
П1	1.041.1-2 Вып.1	ПК56.12-8 АтIVС(АIV)Т-1	23	2.0т	
П2	То же	ПК56.15-8 АтIVС(АIV)Т-2	6	2.6т	
П3	1.041.1-2 Вып.5	ПК27.12-8 АIIIТ	8	0.9т	
П4	1.041.1-2 Вып.1	ПК56.12-8 АтIVС(АIV)Т	13	2.0т	
П5	То же	ПК56.30-6 АтIVС(АIV)Т	4	5.0т	
П6	1.041.1-2 Вып.5	ПК27.12-8АIIIТ-2	2	0.9т	
П8	1.041.1-2 Вып.6 КЖU-ПРС56.15-10АIVТ-1	ПРС56.15-10АIVТ-1	4	2.89т	
П9	То же, КЖU-ПРС56.15-10АIVТ-2	ПРС56.15-10АIVТ-2	1	2.89т	
П10	" КЖU-ПРС56.15-16АIVТ-1	ПРС56.15-16АIVТ-1	1	2.89т	
П11	" КЖU-ПРС56.15-16АIVТ-2	ПРС56.15-16АIVТ-2	1	2.89т	
П13	" КЖU-ПРС56.15-10АIVТ-3	ПРС56.15-10АIVТ-3	1	2.89т	
П15	" КЖU-ПРС56.15-10АIVТ-4	ПРС56.15-10АIVТ-4	1	2.89т	
П16	" КЖU-ПРС56.15-16АIVТ-3	ПРС56.15-16АIVТ-3	2	2.89т	
П18	1.041.1-2 Вып.1	ПК56.15-8АтIVС(АIV)Т	13	2.6т	
П19	То же	ПК56.15-10АтIVС(АIV)Т-2	5	2.6т	
П20	"	ПК56.15-10АтIVС(АIV)Т	12	2.6т	
П21	"	ПК56.12-12АтIVС(АIV)Т	4	2.0т	
П22	"	ПК56.12-12АтIVС(АIV)Т-1	1	2.0т	
П23	"	ПК56.12-6АтIVС(АIV)Т	10	2.0т	
Ум1	КЖ л. 15	Участок монолитный Ум1	1		
Ум2	То же	То же Ум2	1		
Ум3	"	" Ум3	2		
		Плиты покрытия			
П1	1.041.1-2 Вып.1	ПК56.12-8АтIVС(АIV)Т-1	4	2.0т	
П4	То же	ПК56.12-8АтIVС(АIV)Т	4	2.0т	
П33	1.041.1-2 Вып.6 КЖU-ПРС56.15-10АIVТ-5	ПРС56.15-10АIVТ-5	2	2.89т	
СШ2	1.494-24	Стакан СБ4А-1	2		
		Стальные соединительные элементы			
МС9	1.020-1/83 7-1 030	МС9	4	2.43кг	
МС11	1.020-1/83 6-1 084	МС11	15	1.61кг	Из них 2шт. на покрытие
МС13	То же	МС13	16	0.73кг	
МС14	1.020-1/83 7-1 050	МС14	6	0.66кг	
МС15	1.020-1/83 6-1 084	МС15	14	0.45кг	Из них 8шт на покрытие
МС18	То же	МС18	14	0.41кг	
МС19	1.020-1/83 7-1 050	МС19	16	0.51кг	
МС21	1.020-1/83 6-1 084	МС21	4	0.55кг	4шт на покрытие
МС26	1.020-1/83 7-1 080	МС26	40	3.2кг	Из них 8шт на покрытие
НМС1	КЖU-НМС1	Балочная клетка НМС1	2	60.6кг	
ББН3-П	КЖU-ББН3-П	Блок бортовой ББН3-П	4	0.45т	

ГИП	Корнилов		10.86
Нач. АСМ-1	Башинский		10.86
Гл. констр.	Перскевич		10.86
Гл. спец.	Славинская		10.86
Рук. гр.	Евстигнеева		10.86
Инженер	Симакова		10.86
Проверил	Рутенберг		10.86
Н. контр.	Перскевич		10.86

416-1-192.87 КЖ

Склад для хранения продовольственных товаров складской площадью 10 тыс. кв. м

Здание бытовых и вспомогательных помещений

Стадия	Лист	Листов
Р	13	

Схема расположения элементов перекрытия здания

Министерство торговли СССР
ГИПРОТОРГ
Ленинградский филиал

Привязан:

Инв. №

Согласовано

Инв. № подл. | Подпись и дата | Взам. инв. №

Копировал: Машф

Формат А2

2302/1

Схема расположения элементов покрытия здания

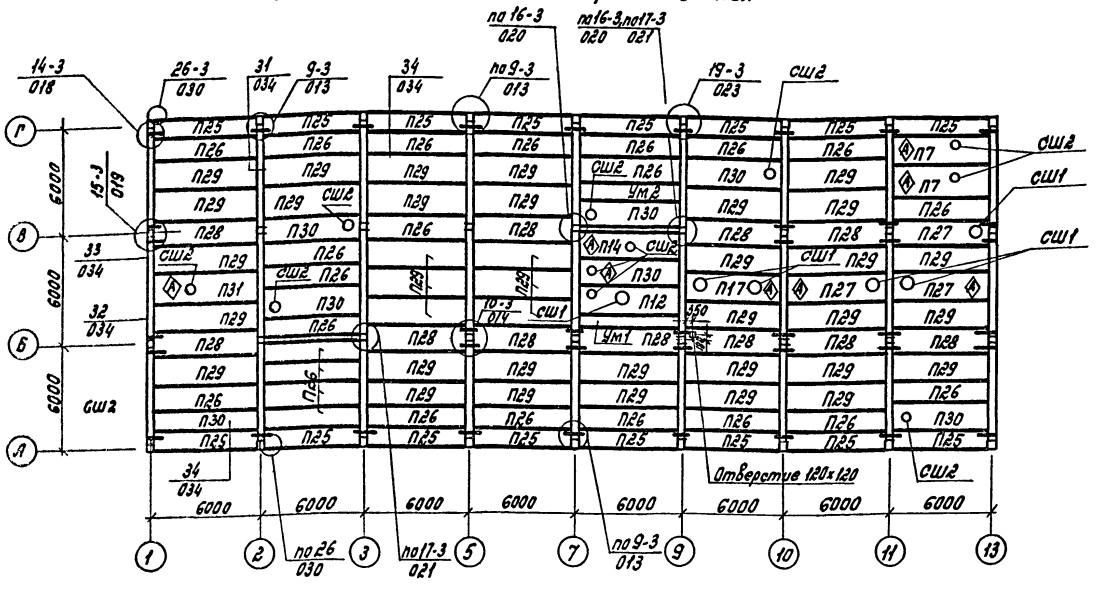



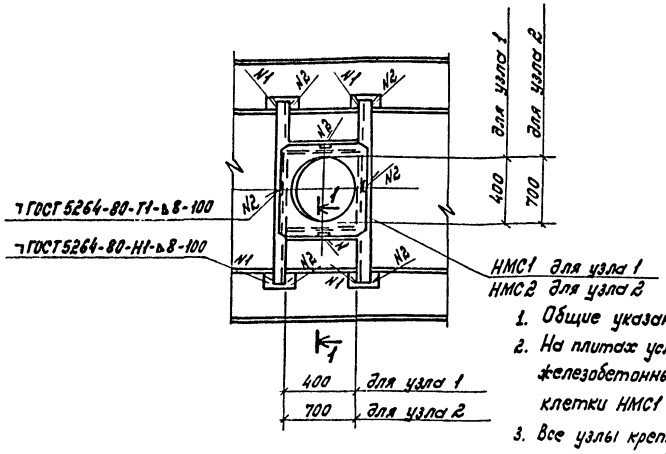

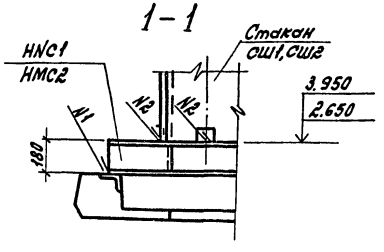

1. Общие указания по монтажу плит см. серию 1.020-1/83 В. 0-1.
2. На плитах условных марок П12, П15, П27, П30, П31, П32 под сборные железобетонные стаканы СШ1 и СШ2 установить балочные клетки НМС1 и НМС2 по узлу 1 и 2.
3. Все узлы крепления элементов покрытия выполнять по серии 1.020-1/83 В. 6-1.
4. На схеме расположения знак Ⓐ указывает ориентацию плит, на которых несмываемой краской нанесены знаки ориентации Ⓐ.

Спецификация к схеме расположения на данном листе

Марка, позиция	Обозначение	Наименование	Кол.	Масса ед., кг	Примечание
Схема расположения элементов покрытия					
		Плиты			
П7	1.041.1-2 Вып.6 КЖ-ПРС56.15-6АIVТ-8	ПРС 56.15-6 АIVТ-8	2	2.89т	
П12	1.041.1-2 Вып.6 КЖ-ПРС56.15-6АIVТ-2	ПРС 56.15-6 АIVТ-2	1	2.89т	
П14	1.041.1-2 Вып.6 КЖ-ПРС56.15-6АIVТ-3	ПРС56.15-6 АIVТ-3	1	2.89т	
П17	1.041.1-2 Вып.6 КЖ-ПРС56.15-6АIVТ-4	ПРС56.15-6А IV-4	1	2.89т	
П25	1.041.1-2 Вып. 1	ПК56.12-4АтIVС(АIV)Т-1	16	2.0т	
П26	То же	ПК56.12-4АтIVС(АIV)Т	23	2.0т	
П27	1.041.1-2 Вып.6 КЖ-ПРС56.15-6АIVТ-5	ПРС56.15-6АIVТ-5	3	2.89т	
П28	1.041.1-2 Вып. 1	ПК56.15-6АтIVС(АIV)Т	12	2.6т	
П29	То же	ПК56.15-4АтIVС(АIV)Т	37	2.6т	
П30	1.041.1-2 Вып.6 КЖ-ПРС56.15-6АIVТ-6	ПРС56.15-6 АIVТ-6	7	2.89т	
П31	То же КЖ-ПРС56.15-6АIVТ-7	ПРС56.15-6 АIVТ-7	1	2.89т	
СШ1	1.494-24	Стакан СБ7А-1	7	0.29т	
СШ2	То же	То же СБ4А-1	11	0.15т	
Ум1	КЖ л.15	Участок монолитный Ум1	1		
Ум2	То же	То же Ум2	1		
		Соединительные элементы			
МС9	1.020-1/83 В.7-1	МС9	8	2.43кг	
МС11	1.020-1/83 В.6-1	МС11	14	1.61кг	
МС13	То же	МС13	20	0.73кг	
МС15	"	МС15	8	0.45кг	
МС18	"	МС18	30	0.41кг	
МС21	"	МС21	14	0.55кг	
МС23	"	МС23	8	0.86кг	
МС26	1.020-1/83 В.7-1	МС26	32	3.2кг	
НМС1	КЖ-НМС1, НМС2	Балочная клетка НМС1	9	60.6кг	
НМС2	То же	То же НМС2	8	70.5кг	

ГИП	Кормилов		10.86	416-1-192.87 КЖ
Нач. ЛСМ-1	Башинский		10.86	
Гл. констр.	Перкевич		10.86	Склад для хранения продовольственных товаров складской площадью 10 тыс. кв. м
Гл. спец.	Славинская		10.86	
Рук. гр.	Евстигнеева		10.86	
Инженер	Симакова		10.86	Здание бытовых и вспомогательных помещений
Проверил	Рутенберг		10.86	Стадия: Р; Лист: 14; Листов:
Н. контр.	Перкевич		10.86	Схемы расположения элементов покрытия здания.
				Министерство торговли СССР ГИПРОТОРГ Ленинградский филиал

Привязан:

Инв. №

Инв. № подл. | Подпись и дата | Взам. инв. №

Согласовано:

Копировал: Маш

Формат А2

2302/1

Альбом I

416-1-192.87

Согласовано:

Инв. № подл. | Подпись и дата | Взам. инв. №

Ум 1

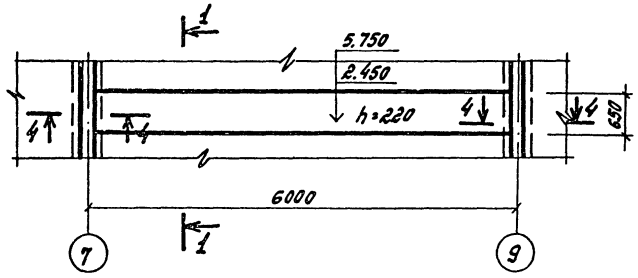

Ум 2

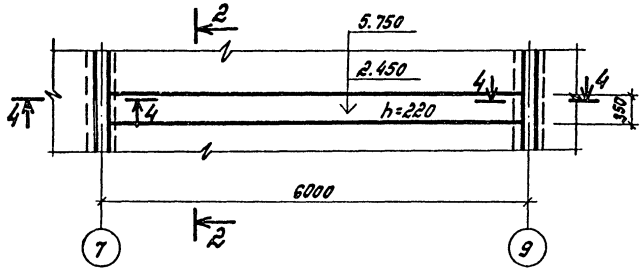

4 — 4

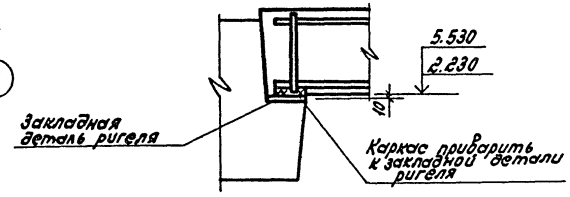

Ведомость деталей

Поз.	Эскиз
4	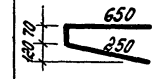
6	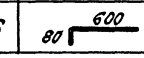

Ведомость расхода стали на элемент, кг

Марка элемента	Изделия арматурные							Вес кг
	Арматура класса							
	AI				AIII			
	ГОСТ 5781-82				ГОСТ 5781-82			
	ф6	ф8	ф10	Итого	ф10	ф16	Итого	
Ум 1		48	18	66		46	46	112
Ум 2		30	14	44		37	37	81
Ум 3	7			7	33		33	40

Спецификация элементов монолитной конструкции

Формат	Зона	Поз.	Обозначение	Наименование	Кол.	Примечание
				Ум 1		
				Сборочные единицы		
		1	КЖи-Кр1	Каркас плоский Кр1	5	
		2		ф8 AI ГОСТ 5781-82 ℓ=630	116	
				Материал		
				Бетон марки 200	0,8	м³
				Ум 2		
				Сборочные единицы		
		1	КЖУ-Кр1	Каркас плоский Кр1	4	
		3		ф8 AI ГОСТ 5781-82* ℓ=330	116	0,13 кг
				Материал		
				Бетон марки 200	0,5	м³
				Ум 3		
				Сборочные единицы		
		4	КЖ л. 15	ф10 AIII ГОСТ 5781-82* ℓ=1300	38	0,8 кг
		5	То же	ф6 AI То же ℓ=	30	п.м
		6	"	ф10 AIII " ℓ=680	8	0,4 кг
				Материал		
				Бетон марки 200	0,33	м³

1 — 1

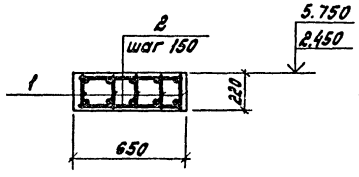

2 — 2

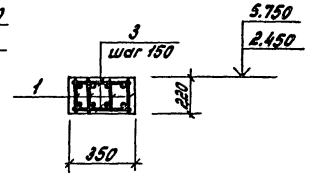

Ум 3

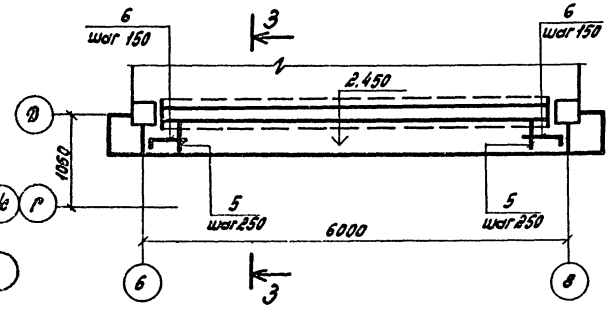

3 — 3

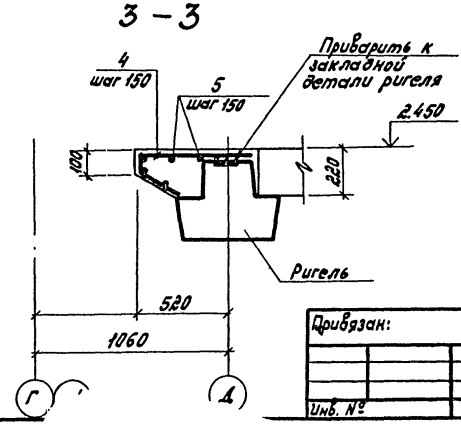

1. Защитный слой арматуры в Ум1, Ум2 - 25мм, в Ум3 - 15мм.

ГИП	Корнилов		10.86	416-1-192.87 КЖ
Нач. АСМ	Башинский		10.86	
Гл. констр.	Перекевич		10.86	Склад для хранения продовольственных товаров складской площадью 10 тыс. м².м
Гл. спец.	Славинская		10.86	
Рук. гр.	Евгигнеева		10.86	
Инженер	Симакова		10.86	Здание бытовых и вспомогательных помещений
Проверил	Рутенберг		10.86	Стадия: Р; Лист: 15; Листов:
Н. контр.	Перекевич		10.86	Монолитные участки Ум1, Ум2, Ум3.
				Министерство торговли СССР ГИПРОТОРГ Ленинградский филиал

Привязан:

Инв. №

Копировал: Мамф Формат А2

Альбом I

416-1-192.87

Схема расположения стеновых панелей по оси „А"

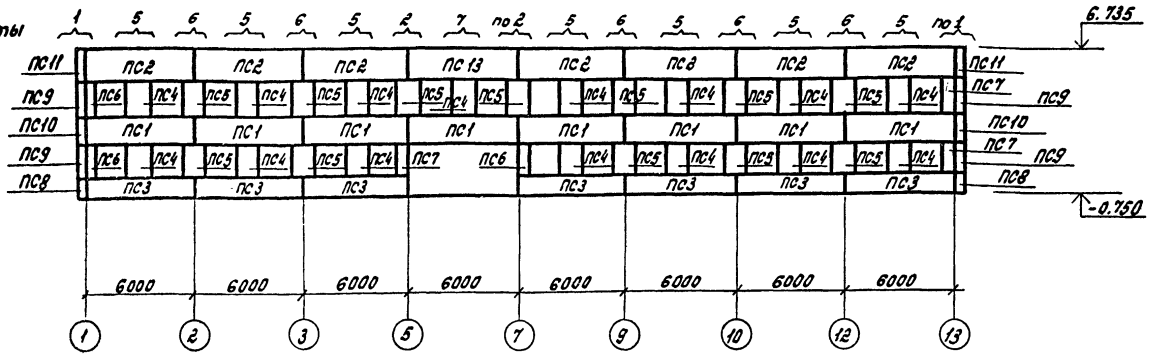

Схема расположения стеновых панелей по оси „Г"

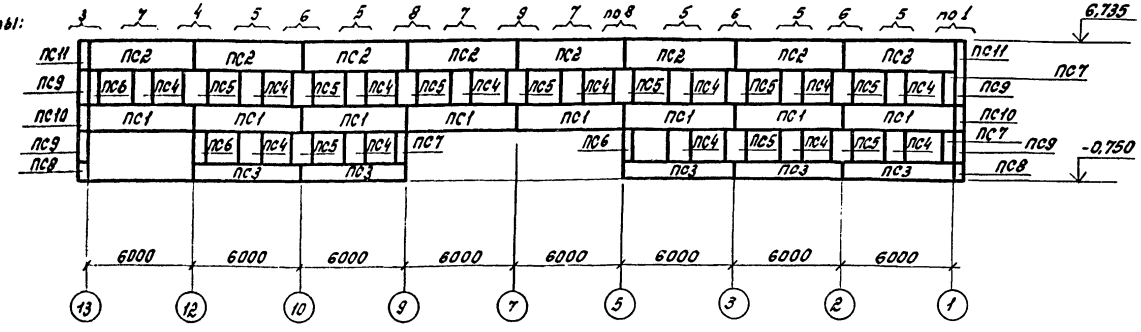

Схема расположения стеновых панелей по осям „1" и „13"

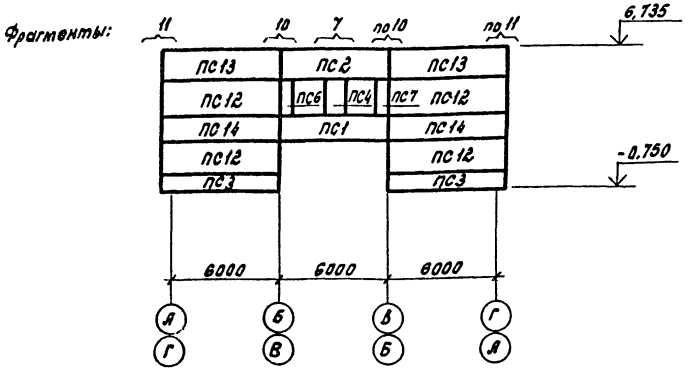

Схема расположения стеновых панелей по осям „6" и „8"

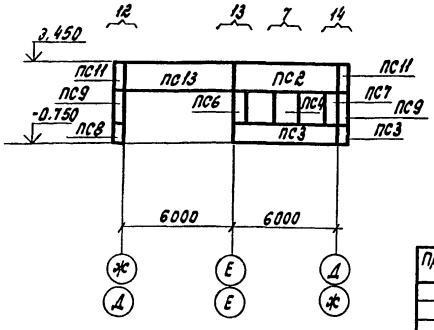

Спецификация к схеме расположения на данном листе

Марка позиция	Обозначение	Наименование	Кол.	Масса ед, кг	Примечание
		Стеновые панели			
ПС1	1.030.1-1 В.1-1 часть I	ПС60.15.3,5-6Л-9	18	4660	
ПС2	То же	ПС60.15.3,5-6Л-12	19	4660	
ПС3	То же	ПС60.9.3,5-6Л-6	18	2780	
ПС4	1.030.1-1.В.1-1 часть II	2ПС12.18.3,5-Л-4	32	1110	
ПС5	То же	2ПС12.18.3,5-Л-1	22	640	
ПС6	То же	2ПС6.18.3,5-Л-2	10	540	
ПС7	То же	2ПС6.18.3,5-Л-3	10	540	
ПС8	То же	3ПС51.90.3,5-Л-1	8	310	
ПС9	То же	3ПС51.180.3,5-Л-1	12	630	
ПС10	То же	3ПС51.150.3,5-Л-1	4	520	
ПС11	То же	3ПС51.150.3,5-Л-2	8	520	
ПС12	То же	ПС60.18.3,5-6Л-1	8	5600	
ПС13	То же	ПС60.15.3,5-6Л-2	7	4660	
ПС14	То же	ПС60.15.3,5-6Л-1	4	4660	
		Стальные соединительные элементы			
МС1	1.030.1-1.4-1-270	МС1	73		
МС2	То же	МС2	302		
МС3	1.030.1-1.4-1-270-01	МС3	50		
МС4	1.030.1-1.3-1-44	МС4	16		
МС6	То же	МС6	36		
МС7	То же	МС7	16		
МС8	То же	МС8	113		
РК7с	1.030.1-1.4-1-330-01	РК7с	58		

1. Фрагменты 1÷14 см. КЖ лист 17.
2. Все узлы выполнять по серии 1.030.1-1.В.3-1
3. Монтаж стеновых панелей и заполнение швов должно осуществляться в соответствии с указаниями серии 1.030.1-1.В.0-1.

ГИП	Корнилов		10.86
Нач.АСМ1	Башинский		10.86
Гл.констр	Перскевич		10.86
Гл.спец.	Славинская		10.86
Рук.гр.	Евстигнеева		10.86
Инженер	Симакова		10.86
Проверил	Михайлова		10.86
Н.контр.	Перскевич		10.86

416-1-192.87 КЖ

Склад для хранения продовольственных товаров складской площадью 10тыс.кв.м

Здание бытовых и вспомогательных помещений

Схемы расположения стеновых панелей.

Стадия	Лист	Листов
Р	16	

Министерство Торговли СССР ГИПРОТОРГ Ленинградский филиал

Привязан:

Инв. №

Согласовано

Инв. № подл. | Подпись и дата | Взам. инв. №

Копировал: Маш

Формат А2

2301/1

Альбом I

416-1-192.87

Фрагмент 1

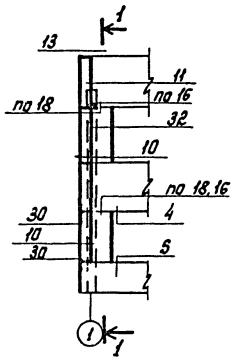

Фрагмент 2

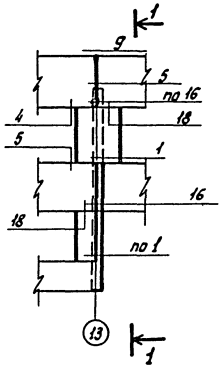

Фрагмент 3

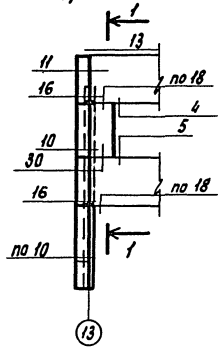

Фрагмент 4

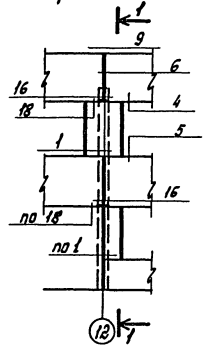

Фрагмент 5

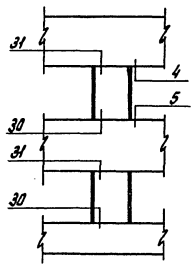

Фрагмент 6

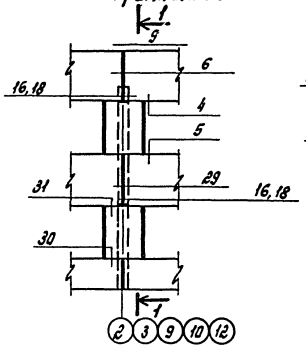

Фрагмент 7

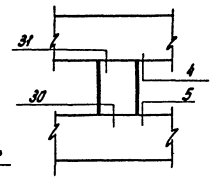

Фрагмент 8

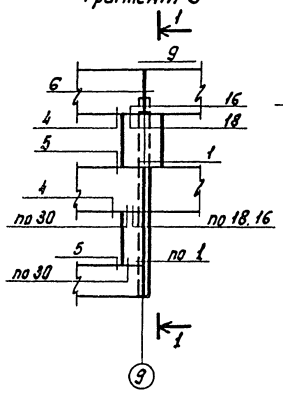

Фрагмент 9

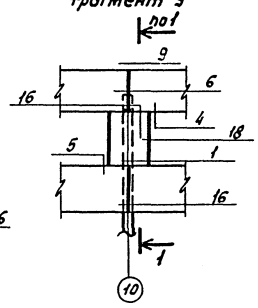

Фрагмент 10

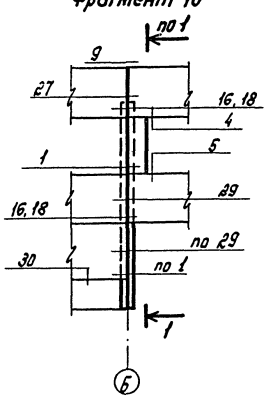

Фрагмент 11

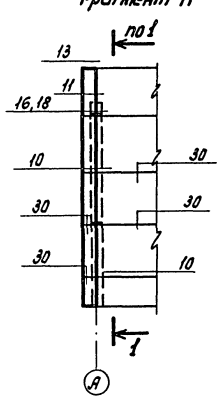

Фрагмент 12

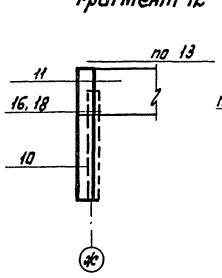

Фрагмент 13

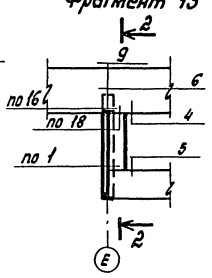

1 - 1

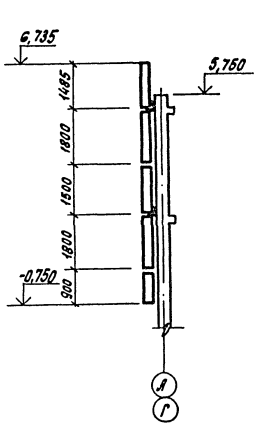

Фрагмент 14

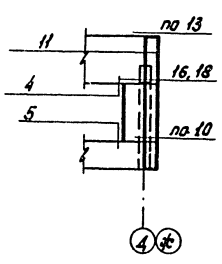

2-2

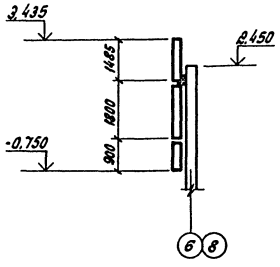

ГИП	Корнилов		10.86	416-1-192.87 КЖ
Нач.АСМ-1	Балинский		10.86	
Гл.констр.	Перскевич		10.86	Склад для хранения продовольственных товаров складской площадью 10 тыс. кв. м
Гл.спец.	Скавинская		10.86	
Рук.гр.	Евстигнеева		10.86	Здание бытовых и вспомогательных помещений
Инженер	Симакова		10.86	Стадия Р; Лист 17; Листов
Проверил	Рутенберг		10.86	
Н. контр.	Перскевич		10.86	Схемы расположения стеновых панелей. Фрагменты 1÷14.

Привязан:

Инв. №

Министерство Торговли СССР ГИПРОТОРГ Ленинградский филиал

Согласовано:

Инв. № подл. | Подпись и дата | Взам. инв. №

Копировал: Маш

Формат А2

Схема расположения элементов лестниц в осях „4-5" „12-13" „А-Б"

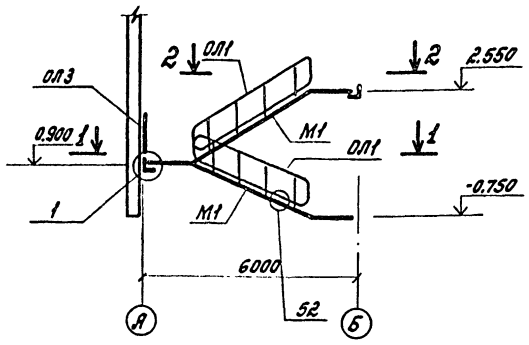

1 – 1

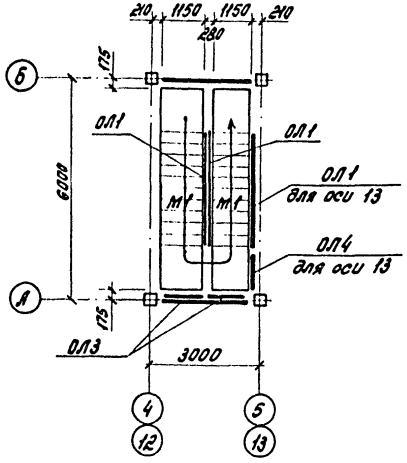

2 – 2

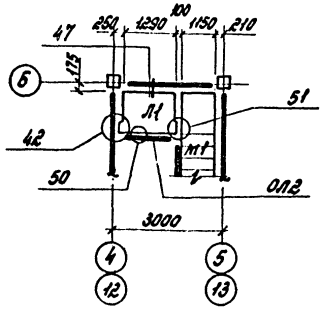

Схема расположения проступей на лестничных маршах

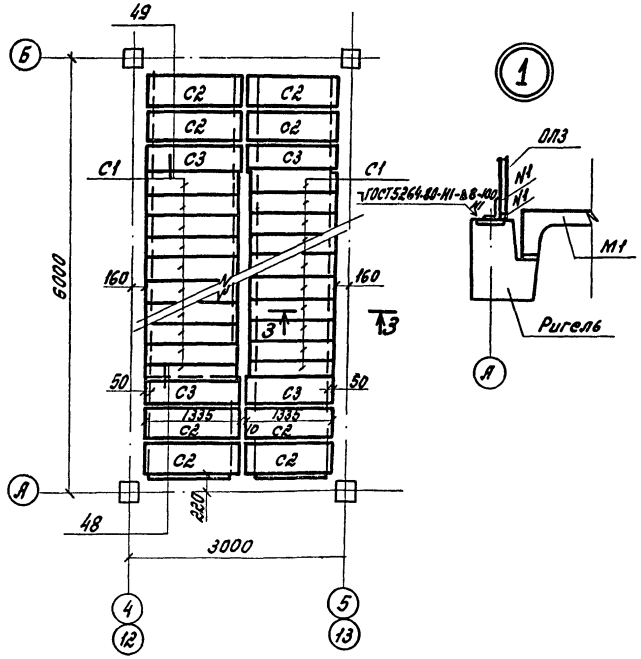

Схема расположения проступей на верхней лестничной площадке

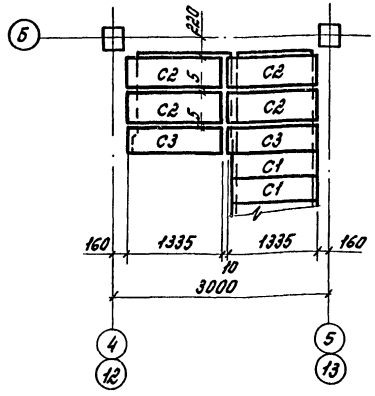

Спецификация к схеме расположения на данном листе

Марка, позиция	Обозначение	Наименование	Кол.	Масса ед.,кг	Примечание
		Лестничный марш			
М1	1.050.1-2 Вып.1	ЛМП57.11.17-5	4	2400	
		Лестничная площадка			
ПЛ1	1.050.1-2 Вып.1	ЛПП14.13В	2	600	
		Проступи			
С1	1.050.1-2 Вып.1	1ЛН12.3	40	40	
С2	То же	2ЛН13.5	20	60	
С3	"	2ЛН13.3В	10	40	
		Ограждение марша			
ОЛ1	1.050.1-2 Вып.2	ОМ17-1	5	38,2	
ОЛ4	То же	ОМ818-1	1	15,4	
		Ограждение площадки			
ОЛ2	1.050.1-2 Вып.2	ОП12-1	2	18,3	
ОЛ3	То же	ОП12-1-1	4	18,3	См. примечание п.2
		Стальные соединительные			
		элементы			
МС30	1.020-1/83 7-1 100	МС30	2		
МС32	То же	МС32	2		
МС33	"	МС33	6		
МС35	"	МС35	16		

1. Монтажные узлы выполнять по серии 1.020-1/83 6-1.
2. В ОП12-1-1 укоротить стойки на 250мм.

Привязан:

Инв. №

ГИП	Корнилов		10.86
Нач. АСМ-1	Башинский		10.86
Гл. констр.	Перскевич		10.86
Гл. спец.	Славинская		10.86
Рук. гр.	Евстигнеева		10.86
Инженер	Симакова		10.86
Проверил	Рутенберг		10.86
Н. контр.	Перскевич		10.86

416-1-192.87 КЖ

Склад для хранения продовольственных товаров складской площадью 10 тыс. кв.м

Здание бытовых и вспомогательных помещений

Стадия	Лист	Листов
Р	19	

Схема расположения элементов лестниц в осях 4-5, 12-13, А-Б

Министерство торговли СССР ГИПРОТОРГ Ленинградский филиал

Копировал: Мам

Формат А2

2КД3.33-1.1-1 2КД3.33-1.1-4

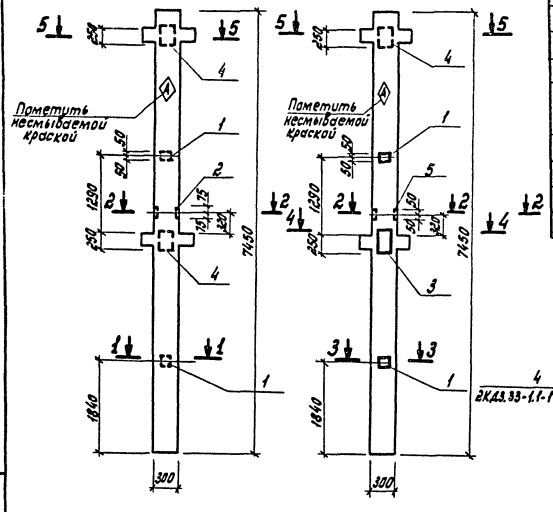

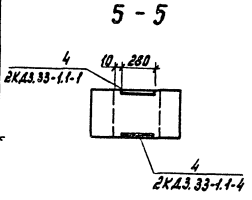

1 - 1 2 - 2 3 - 3 4 - 4

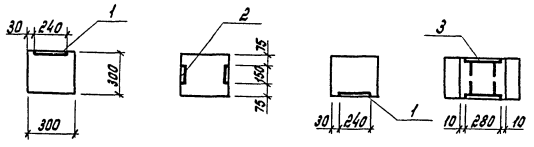

Формат	Зона	Поз.	Обозначение	Наименование	Количество на исполнение			Примечание
				Документация				
			1.020-1/83 2-1	2КД3.33-1.1 Сборочный чертеж				
				Дополнительные сборочные единицы				
		1	1.020-1/83 В. 2-15	Изделие закладное МН34	2	2		1.57кг
		2	То же	То же МН41	1	—		3,86кг
		3	"	" МН36	—	1		21.74кг
		4	"	" МН25	2	1		14.39кг
		5	"	" МН40		1		2.55кг
				Литер				
				Марка	2КД3.33-1.1-1	2КД3.33-1.1-4		

Привязан:

Инв.№

Инв.№ подл. | Подпись и дата | Взам. инв.№

ГИП	Корнилов		10.86
Нач. АСМ	Башинский		10.86
Гл. констр.	Перскевич		10.86
Гл. спец.	Славинская		10.86
Рук. гр.	Евстигнеева		10.86
Инженер	Симакова		10.86
Проверил	Рутенберг		10.86
Н. контр.	Перскевич		10.86

416-1-192.87 КЖИ-2КД3.33-1.1-1, 2КД3.33-1.1-4

Колонны 61:
2КД3.33-1.1-1
2КД3.33-1.1-4

Стадия	Масса	Масштаб
Р		

Лист Листов

Министерство Торговли СССР
ГИПРОТОРГ
Ленинградский филиал

2КО3.33-2.1-6 2КО3.33-2.1-3

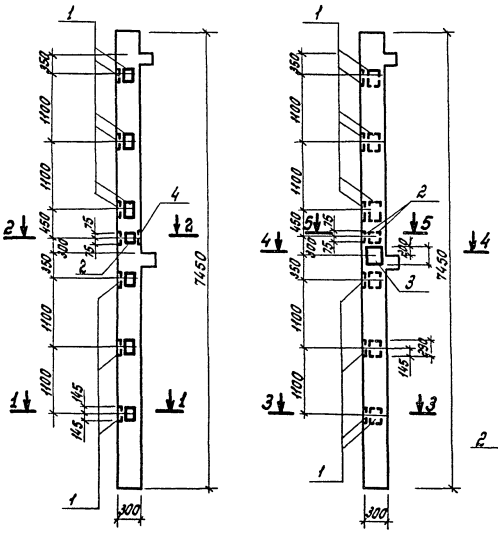

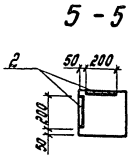

1 - 1 2 - 2 3 - 3 4 - 4

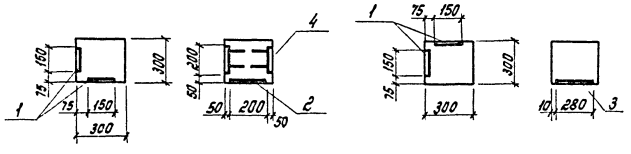

Формат	Зона	Поз.	Обозначение	Наименование	Количество на исполнение			Примечание
				Документация				
			1.020-1/83 В. 2-1	2КО3.33-2.1 Сборочный чертеж				
				Дополнительные сборочные единицы				
		1	1.020-1/83 В. 2-15	Изделие закладное МН13	12	12		7,39кг
		2	То же	То же МН19	2	1		4,85кг
		3	"	" МН38	1	—		35.33кг
		4	"	" МН20	—	1		7.47кг
				Литер				
				Марка	2КО3.33-2.1-3	2КО3.33-2.1-6		

Привязан:

Инв.№

Инв.№ подл. | Подпись и дата | Взам. инв.№

ГИП	Корнилов		10.86
Нач. АСМ	Башинский		10.86
Гл. констр.	Перскевич		10.86
Гл. спец.	Славинская		10.86
Рук. гр.	Евстигнеева		10.86
Инженер	Симакова		10.86
Проверил	Рутенберг		10.86
Н. контр.	Перскевич		10.86

416-1-192.87 КЖИ-2КО3.33-2.1-3; 2КО3.33-2.1-6

Колонны 61:
2КО3.33-2.1-3
2КО3.33-2.1-6

Стадия	Масса	Масштаб
Р		

Лист Листов

Министерство Торговли СССР
ГИПРОТОРГ
Ленинградский филиал

Копировал: Майр Формат А2

2303/1

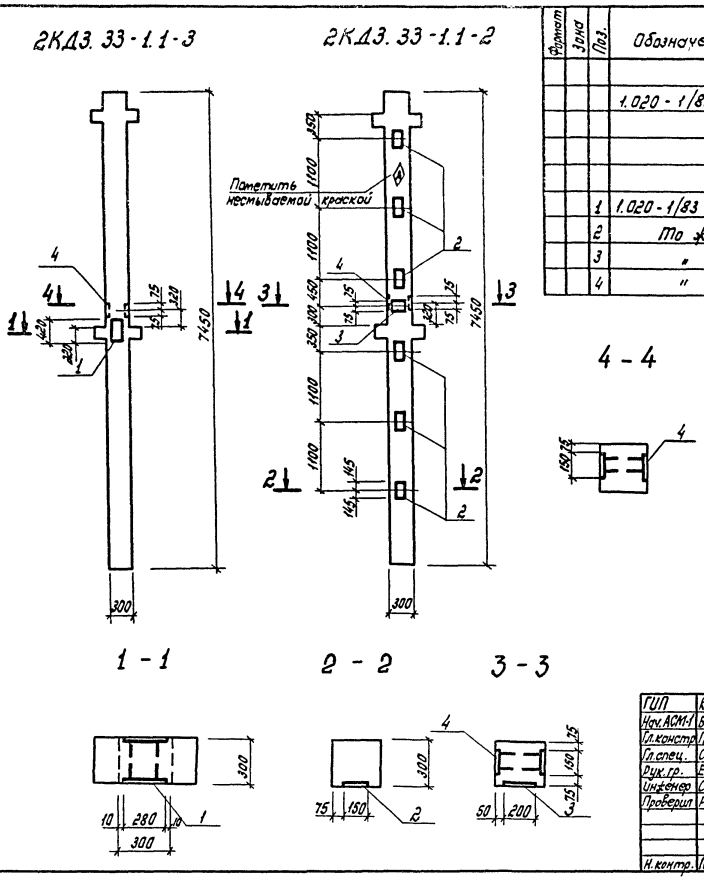

Формат	Зона	Поз.	Обозначение	Наименование	Количество на исполнение			Примечание
				Документация				
			1.020-1/83 в. 2-1	2КД3.33-1.1 Сборочный чертеж	X	X		
				Дополнительные сборочные единицы				
		1	1.020-1/83 в. 2-15	Изделие закладное МН38	–	1		35,33 кг
		2	То же	То же МН13	6	–		7.39 кг
		3	"	" МН19	1	–		4.85 кг
		4	"	" МН41	1	1		3.86 кг
				Литер				
				Марка	2КД3.33-1.1-2	2КД3.33-1.1-3		

Привязан:

Инв. №

ГИП	Корнилов		10.86
Нач. АСМ-1	Башинский		10.86
Гл. констр.	Перскевич		10.86
Гл. спец.	Славинская		10.86
Рук. гр.	Евстигнеева		10.86
Инженер	Симакова		10.86
Проверил	Рутенберг		10.86
Н. контр.	Перскевич		10.86

416-1-192.87 КЖИ-2КД3.33-1.1-2; 2КД3.33-1.1-3

Колонны
2КД3.33-1.1-2
2КД3.33-1.1-3

Стадия	Масса	Масштаб
Р		

Лист | Листов

Министерство Торговли СССР
ГИПРОТОРГ
Ленинградский филиал

Инв. № подл. | Подпись и дата | Взам. инв. №

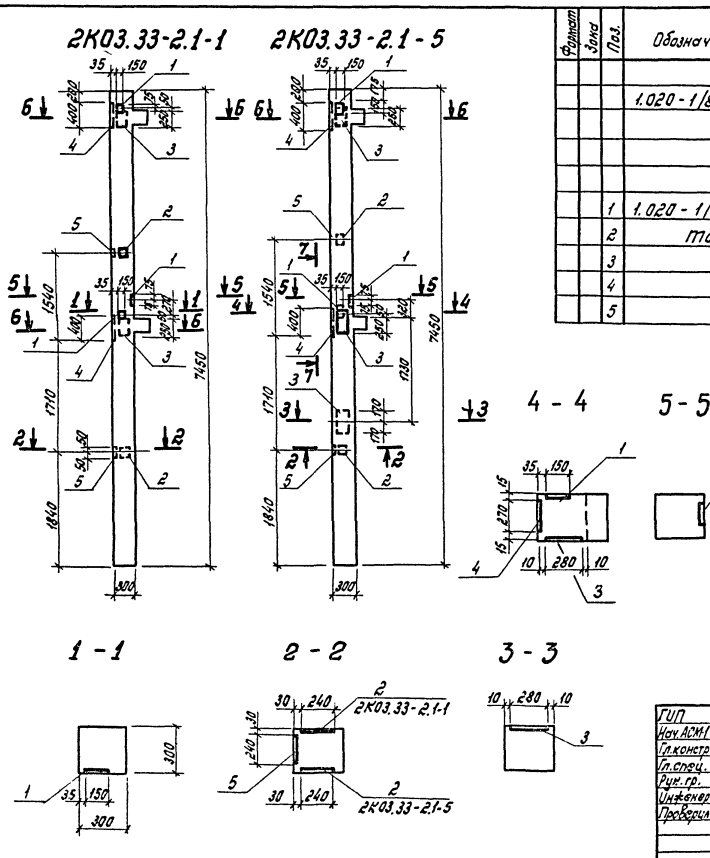

Формат	Зона	Поз.	Обозначение	Наименование	Количество на испытание			Примечание
				Документация				
			1.020-1/83 в. 2-1	2КО3.33-2.1 Сборочный чертеж	X	X		
				Дополнительные сборочные единицы				
		1	1.020-1/83 в. 2-15	Изделие закладное МН-40	3	3		2.55 кг
		2	То же	То же МН-34	2	2		1.53 кг
		3	"	" МН-27	2	3		12.98 кг
		4	"	" МН-25	2	2		14.39 кг
		5	"	" МН-33	2	2		1.53 кг
				Литер				
				Марка	2КО3.33-2.1-1	2КО3.33-2.1-5		

Привязан:

Инв. №

ГИП	Корнилов		10.86
Нач. АСМ-1	Башинский		10.86
Гл. констр.	Перскевич		10.86
Гл. спец.	Славинская		10.86
Рук. гр.	Евстигнеева		10.86
Инженер	Симакова		10.86
Проверил	Рутенберг		10.86
Н. контр.	Перскевич		10.86

416-1-192.87 КЖИ-2КО3.33.2.1-1; 2КО3.33-2.1-5

Колонны:
2КО3.33.2.1-1
2КО3.33-2.1-5

Стадия	Масса	Масштаб
Р		

Лист | Листов

Министерство Торговли СССР
ГИПРОТОРГ
Ленинградский филиал

Инв. № подл. | Подпись и дата | Взам. инв. №

Копировал: Мамр

Формат А2

2302/1

2КО3.33-2.1-2

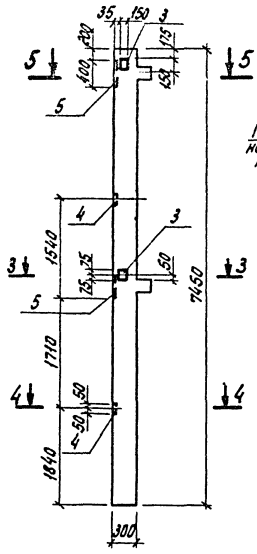

2 КЗ.33-2.1-1

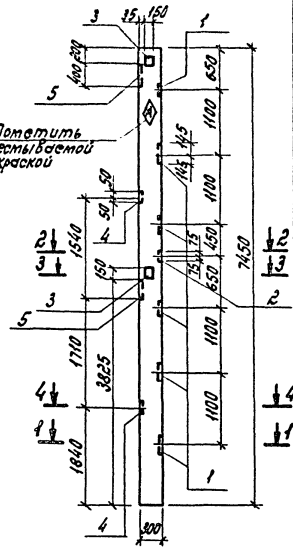

5-5

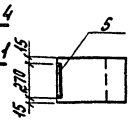

1-1

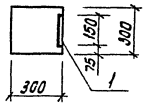

2-2

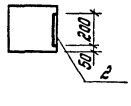

3-3

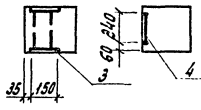

4-4

Формат	Зона	Поз.	Обозначение	Наименование	Количество на исполнение			Примечание
				Документация				
			1.020-1/83 В. 2-1	2КО3.33-21 Сборочный чертеж				
				2КЗ.33-21 То же				
				Дополнительные сборочные единицы				
		1	1.020-1/83 В. 2-15	Изделие закладное МН13	–	6		7.39 кг
		2	То же	То же МН19	–	1		4.85 кг
		3	"	" МН41	2	2		3.86 кг
		4	"	" МН33	2	2		1.53 кг
		5	"	" МН25	2	2		14.39 кг

Литер

Марка	2КО3.33-21-2	2КЗ-33-2-1

Привязан:

Инв. №

Инв. № подл. | Подпись и дата | Взам. инв. №

ГИП	Корнилов В.		10.86
Нач. АСМ	Башинский		10.86
Гл. констр.	Перскевич		10.86
Гл. спец.	Славинская		10.86
Рук. гр.	Евстигнеева		10.86
Инженер	Сытакова		10.86
Проверил	Рутенберг		10.86
Н. контр.	Перскевич		10.86

416-1-192.87КЖИ-2КО3.33-2.1-2, 2КЗ.33-2.1-1

Колонны:
2КО3.33-2.1-2
2КЗ.33-2.1-1

Стадия	Масса	Масштаб
Р		

Лист | Листов

Министерство Торговли СССР
ГИПРОТОРГ
Ленинградский филиал

2КО3.33-2.1-4

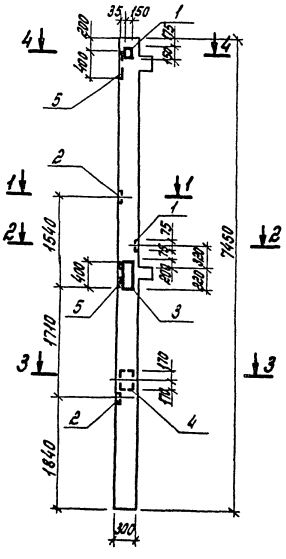

4-4

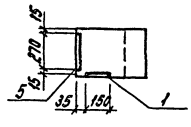

1-1

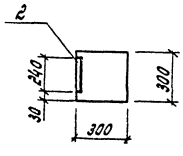

2-2

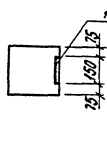

3-3

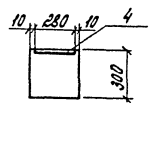

Формат	Зона	Поз.	Обозначение	Наименование	Количество на исполнение			Примечание
				Документация				
			1.020-1/83 В. 2-1	2КО3.33-21 Сборочный чертеж				
				Дополнительные сборочные единицы				
		1	1.020-1/83 В. 2-15	Изделие закладное МН40	2			2.65 кг
		2	То же	То же МН33	2			1.53 кг
		3	"	" МН38	1			35.33 кг
		4	"	" МН27	1			12.98 кг
		5	"	" МН25	2			14.39 кг

Литер

Марка	2КО3.33-21-4

Привязан:

Инв. №

Инв. № подл. | Подпись и дата | Взам. инв. №

ГИП	Корнилов		10.86
Нач. АСМ	Башинский		10.86
Гл. констр.	Перскевич		10.86
Гл. спец.	Славинская		10.86
Рук. гр.	Евстигнеева		10.86
Инженер	Сытакова		10.86
Проверил	Рутенберг		10.86
Н. контр.	Перскевич		10.86

416-1-192.87КЖИ-2КО3.33-2.1-4

Колонна
2КО3.33-2.1-4

Стадия	Масса	Масштаб
Р		

Лист | Листов

Министерство Торговли СССР
ГИПРОТОРГ
Ленинградский филиал

Копировал: Мамф Формат А2

1КО3.33-1 1КО3.33-2

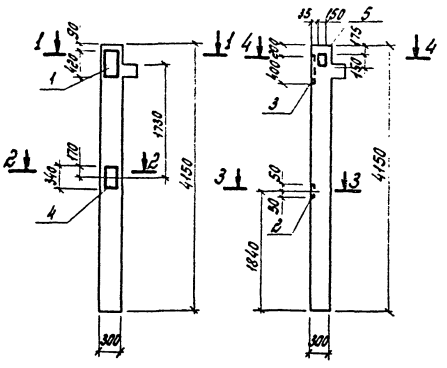

Формат	Зона	Поз.	Обозначение	Наименование	Количество на изделие			Примечание
				Документация				
			1.020-1/83 В. 2-1	1КО3.33 Сборочный чертеж				
				Дополнительные сборочные единицы				
		1	1.020-1/83 В. 2-15	Изделие закладное МН38	1			35,33 кг
		2	То же	То же МН33		1		1.53 кг
		3	"	" МН25		1		14.39 кг
		4	"	" МН27	1			12.98 кг
		5	"	" МН41		1		3.86 кг
				Материал				
				Марка	1КО3.33-1	1КО3.33-2		

1-1 3-3 2-2 4-4

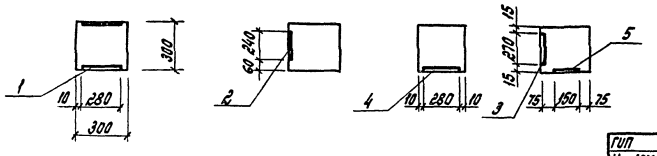

Привязан:

Инв. №

Инв. № подл. | Подпись и дата | Взам. инв. №

ГИП	Корнилов		10.86
Нач. АСМ-1	Башинский		10.86
Гл. констр.	Перскевич		10.86
Гл. спец.	Слабинская		10.86
Рук. гр.	Евстигнеева		10.86
Инженер	Ситникова		10.86
Проверил	Рутенберг		10.86
Н. контр.	Перскевич		10.86

416-1-192.87 КЖИ-1КО3.33-1; 1КО3.33-2

Колонны: 1КО3.33-1, 1КО3.33-2

Стадия	Масса	Масштаб
Р		
Лист	Листов	

Министерство торговли СССР ГИПРОТОРГ Ленинградский филиал

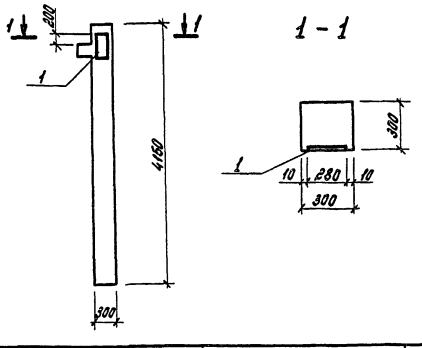

1-1

Формат	Зона	Поз.	Обозначение	Наименование	Кол.	Примечание
				Документация		
			1.020-1/83 В. 2-1	1КО3.33 Сборочный чертеж		
				Дополнительные сборочные единицы		
		1	1.020-1/83-В. 2-15	Изделие закладное МН38	1	35.53 кг

Привязан:

Инв. №

Инв. № подл. | Подпись и дата | Взам. инв. №

ГИП	Корнилов		10.86
Нач. АСМ-1	Башинский		10.86
Гл. констр.	Перскевич		10.86
Гл. спец.	Слабинская		10.86
Рук. гр.	Евстигнеева		10.86
Инженер	Ситникова		10.86
Проверил	Рутенберг		10.86
Н. контр.	Перскевич		10.86

416-1-192.87 КЖИ-1КО3.33-3

Колонна 1КО3.33-3

Стадия	Масса	Масштаб
Р		
Лист	Листов	

Министерство торговли СССР ГИПРОТОРГ Ленинградский филиал

1ДПК56.33п-1

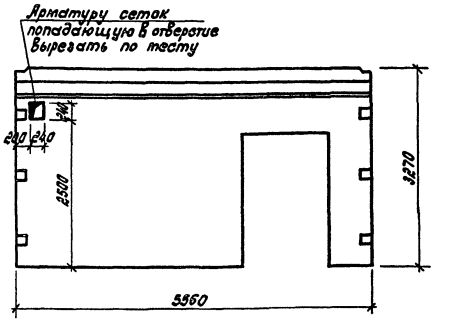

Арматуру сеток, попадающую в отверстие вырезать по месту.

Привязан:

Инв. №

Инв. № подл. | Подпись и дата | Взам. инв. №

ГИП	Корнилов		10.86
Нач. АСМ-1	Башинский		10.86
Гл. констр.	Перскевич		10.86
Гл. спец.	Слабинская		10.86
Рук. гр.	Евстигнеева		10.86
Инженер	Ситникова		10.86
Проверил	Рутенберг		10.86
Н. контр.	Перскевич		10.86

416-1-192.87 КЖИ-1ДПК56.33п-1

Диафрагма жесткости: 1ДПК56.33п-1

Стадия	Масса	Масштаб
Р		
Лист	Листов	

Министерство торговли СССР ГИПРОТОРГ Ленинградский филиал

Копировал: Мар Формат А2

7307/1

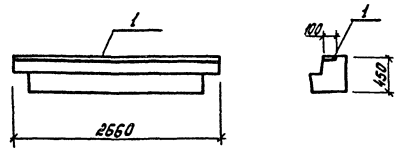

Формат	Зона	Поз.	Обозначение	Наименование	Кол.	Примечание
				Документация		
			1.020-1/83.3-1	Ригель РЛП4.27-40 Сборочный чертеж		
				Дополнительные сборочные единицы		
		1	1.400-15 В.1	Изделие закладное МН127-3	266	п.м. 14.6кг

Привязан:

Инв. №

ГИП	Корнилов		10.86
Нач. АСМ-1	Башинский		10.86
Гл. констр.	Перскевич		10.86
Гл. спец.	Славинская		10.86
Рук. гр.	Евстигнеева		10.86
Инженер	Симакова		10.86
Проверил	Рутенберг		10.86
Н. контр.	Перскевич		10.86

416-1-192.87 КЖИ-РЛП4.27-40-1

Ригель: РЛП 4.27-40-1

Стадия	Масса	Масштаб
Р		

Лист Листов

Министерство Тяжелого Строительства СССР ГИПРОТОРГ Ленинградский филиал

Инв. № подл. | Подпись и дата | Взам. инв. №

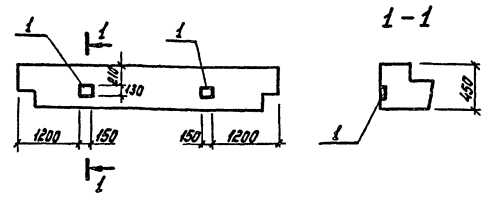

Формат	Зона	Поз.	Обозначение	Наименование	Кол.	Примечание
				Документация		
			1.020-1/83 В.3-1	РЛП4.57-45 Сборочный чертеж		
				Дополнительные сборочные единицы		
			1.020-1/83 В.3-3	Изделие закладное МН33	2	0,2 кг

Привязан:

Инв. №

ГИП	Корнилов		10.86
Нач. АСМ-1	Башинский		10.86
Гл. констр.	Перскевич		10.86
Гл. спец.	Славинская		10.86
Ст. инж.	Рутенберг		10.86
Инженер	Симакова		10.86
Проверил	Михайлова		10.86
Н. контр.	Перскевич		10.86

416-1-192.87 КЖИ-РЛП4.57-45-1

Ригель: РЛП 4.57-45-1

Стадия	Масса	Масштаб
Р		

Лист Листов

Министерство Тяжелого Строительства СССР ГИПРОТОРГ Ленинградский филиал

Инв. № подл. | Подпись и дата | Взам. инв. №

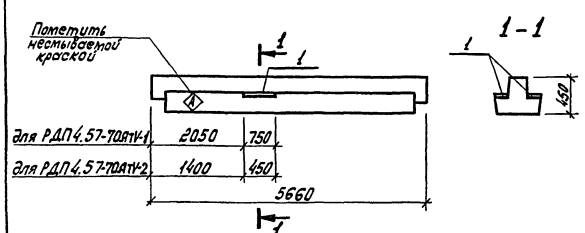

Формат	Зона	Поз.	Обозначение	Наименование	Кол.	Примечание
				Документация		
			1.020-1/83 В.3-1	РДП4.57-70АтV Сборочный чертеж		
				Дополнительные сборочные единицы		
				только для РДП4.57-70АтV-1		
		1	1.400-15 В.1	Изделие закладное МН127-3	1.5	п.м 8.2кг
				только для РДП4.57-70АтV-2		
		1	1.400-15 В.1	Изделие закладное МН127-3	0.9	п.м. 5.0кг

Привязан:

Инв. №

ГИП	Корнилов		10.86
Нач. АСМ-1	Башинский		10.86
Гл. констр.	Перскевич		10.86
Гл. спец.	Славинская		10.86
Рук. гр.	Евстигнеева		10.86
Инженер	Симакова		10.86
Проверил	Рутенберг		10.86
Н. контр.	Перскевич		10.86

416-1-192.87 КЖИ-РДП4.57-70АтV-1 РДП4.57-70АтV-2

Ригели: РДП4.57-70АтV-1 РДП4.57-70АтV-2

Стадия	Масса	Масштаб
Р	См. табл.	

Лист Листов

Министерство Тяжелого Строительства СССР ГИПРОТОРГ Ленинградский филиал

Инв. № подл. | Подпись и дата | Взам. инв. №

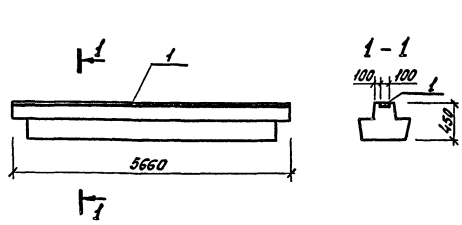

Формат	Зона	Поз.	Обозначение	Наименование	Кол.	Примечание
				Документация		
			1.020-1/83 В.3-1	РДП4.57-70АтV Сборочный чертеж		
				Дополнительные сборочные единицы		
			1.400-15 В.1	Изделие закладное МН127-3	5.66	п.м 5.5кг

Привязан:

Инв. №

ГИП	Корнилов		10.86
Нач. АСМ-1	Башинский		10.86
Гл. констр.	Перскевич		10.86
Гл. спец.	Славинская		10.86
Рук. гр.	Евстигнеева		10.86
Инженер	Симакова		10.86
Проверил	Рутенберг		10.86
Н. контр.	Перскевич		10.86

416-1-192.87 КЖИ-РДП4.57-70АтV-3

Ригель: РДП4.57-70АтV-3

Стадия	Масса	Масштаб
Р	См. табл.	

Лист Листов

Министерство Тяжелого Строительства СССР ГИПРОТОРГ Ленинградский филиал

Инв. № подл. | Подпись и дата | Взам. инв. №

Копировал: Мамр Формат А2

1Д26.33-1

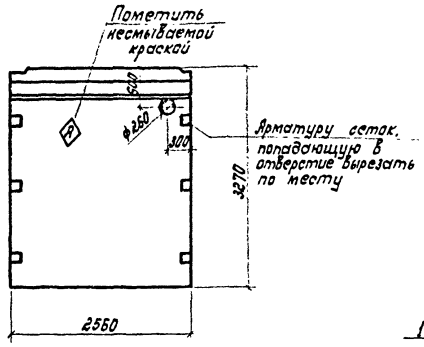

Формат	Зона	Поз.	Обозначение	Наименование	Количество на испол.		Примечание
				Документация			
			1.020-1/83 В.4-1	1Д26.33 Сборочный чертеж	X		
				2Д56.33 То же		X	
				Дополнительные сборочные единицы			
		1		Сетка арматурная С		2	
		2	1.400-15 В.1	Изделие закладное МН127-3		0.45	п.м.

Марка: 1Д26.33-1 | 2Д56.33-1

Деталь А

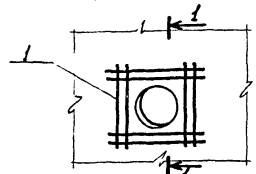

1 - 1

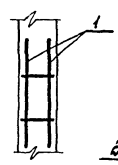

2 - 2

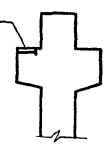

2Д56.33-1

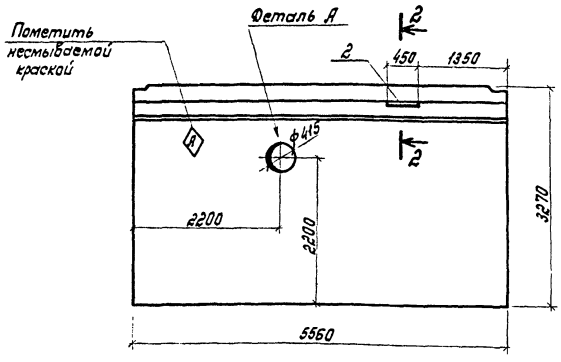

Ведомость расхода стали на элемент, кг

Марка элемента	Изделия арматурные: Арматура класса AIII ГОСТ 5781-82 ф6			Итого	Всего
2Д56.33-1	2.8			2.8	2.8

Привязан:

Инв. №

ГИП	Корнилов		10.86
Нач. АСМ-1	Башинский		10.86
Гл. констр.	Перскевич		10.86
Гл. спец.	Славинская		10.86
Рук. гр.	Евстигнеева		10.86
Инженер	Симакова		10.86
Проверил	Рутенберг		10.86
Н. контр.	Перскевич		10.86

416-1-192.87 КЖИ-1Д26.33-1, 2Д56.33-1

Диафрагмы жесткости 1Д26.33-1, 2Д56.33-1

Стадия	Масса	Масштаб
Р		

Лист | Листов

Министерство Торговли СССР ГИПРОТОРГ Ленинградский филиал

Инв. № подл. | Подпись и дата | Взам. инв. №

ПРС56.15-6AIVT-2

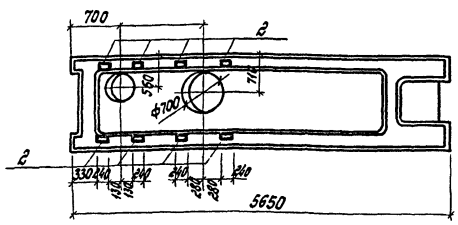

Формат	Зона	Поз.	Обозначение	Наименование	Количество на испол.			Примечание
				Документация				
			1.041.1-2 В.6	Плита ПРС56.15-6AIVT	X	X	X	
				Дополнительные сборочные единицы				
		1	КФИ-С7	Сетка арматурная С7	1			3.08 кг
		2	КЖИ-НМН 1	Изделие закладное НМН 1	8	8	4	2.8 кг
				Детали				
		3		ф8AIII ГОСТ 5781-82 ℓ = 1450	2	4	2	0.7 кг
		4		ф8AIII То же ℓ = 1200	2	8	4	0.5 кг
		5		ф8AIII То же ℓ = 250		8	4	0.1 кг

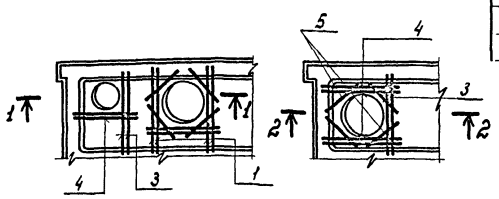

1 - 1

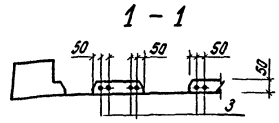

Марка: ПРС56.15-6AIVT-2 | ПРС56.15-6AIVT-4 | ПРС56.15-6AIVT-5

ПРС56.15-6AIVT-4, ПРС56.15-6AIVT-5

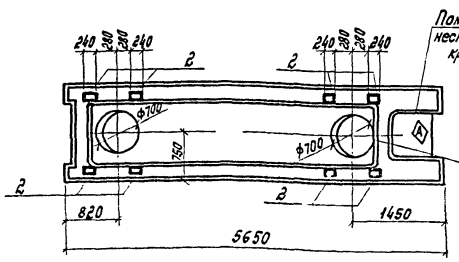

2 - 2

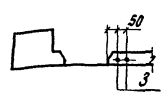

Ведомость расхода стали на элемент см. на стр. 14

Привязан:

Инв. №

ГИП	Корнилов		10.86
Нач. АСМ-1	Башинский		10.86
Гл. констр.	Перскевич		10.86
Гл. спец.	Славинская		10.86
Рук. гр.	Евстигнеева		10.86
Инженер	Симакова		10.86
Проверил	Рутенберг		10.86
Н. контр.	Перскевич		10.86

416-1-192.87 КЖИ ПРС56.15-6AIVT-2, ПРС56.15-6AIVT-4, ПРС56.15-6AIVT-5

Плиты: ПРС56.15-6AIVT-2, ПРС56.15-6AIVT-4, ПРС56.15-6AIVT-5

Стадия	Масса	Масштаб
Р		

Лист 3 | Листов

Министерство Торговли СССР ГИПРОТОРГ Ленинградский филиал

Копировал: Мамф Формат А2

ПРС56.15-10AIVT-2; ПРС56.15-16AIVT-3

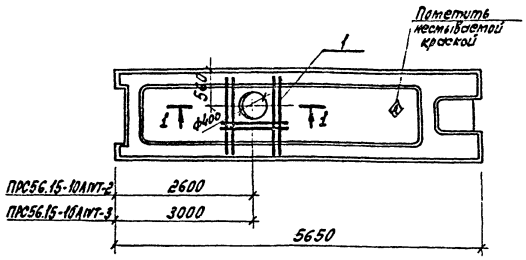

Формат	Зона	Поз.	Обозначение	Наименование	Количество на исполнение				Примечание
				Документация					
			1.041.1-2 В.6	Плита ПРС56.15-10AIVT	X	X			
				ПРС56.15-16AIVT			X		
				Дополнительные сборочные единицы					
		1	КЖИ-С6	Сетка арматурная С6		1	1		1,88 кг
				Детали					
		2		ф6 AIII ГОСТ 5781-82 ℓ=1450	2				0.6 кг
		3		ф6 AIII То же ℓ=900	2				0.4 кг

Марка	Литер
ПРС56.15-10AIVT-1	
ПРС56.15-10AIVT-2	
ПРС56.15-16AIVT-3	

ПРС56.15-10AIVT-1

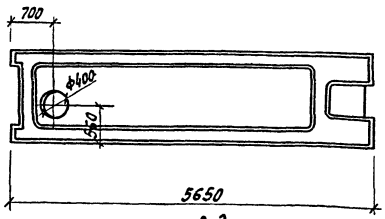

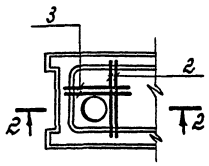

1 - 1

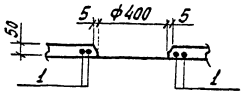

Ведомость расхода стали на элемент, кг

Марка элемента	Изделия арматурные				Общий расход
	Арматура класса AIII			Всего	
	ГОСТ 5781-82				
	6		Итого		
ПРС56.15-10AIVT-1	2.0		2.0	2.0	2.0
ПРС56.15-10AIVT-2	2.04		2.04	2.04	2.04
ПРС56.15-16AIVT-3	2.04		2.04	2.04	2.04

Привязан:

Инв. №

ГИП	Корнилов		10.86
Нач. АСМ-1	Башинский		10.86
Гл. констр.	Перскевич		10.86
Гл. спец.	Славинская		10.86
Рук. гр.	Евстигнеева		10.86
Инженер	Ситакова		10.86
Проверил	Рутенберг		10.86
Н. контр.	Перскевич		10.86

416-1-192.87 КЖИ- ПРС56.15-10AIVT-1; ПРС56.15-10AIVT-2 ПРС56.15-10AIVT-3

Плиты: ПРС56.15-10AIVT-1 ПРС56.15-10AIVT-2; ПРС56.15-16AIVT-3

Стадия	Масса	Масштаб
Р		

Лист Листов

Министерство Торговли СССР ГИПРОТОРГ Ленинградский филиал

Инв. № подл. | Подпись и дата | Взам. инв. №

ПРС56.15-16AIVT-1

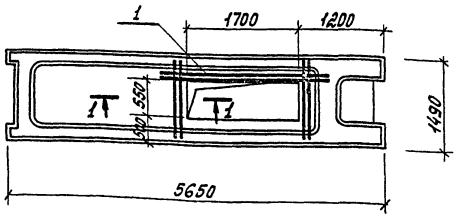

Формат	Зона	Поз.	Обозначение	Наименование	Количество на исполнение			Примечание
				Документация				
			1.041.1-2 В.6	Плита ПРС56.15-16AIVT	X	X		
				Дополнительные сборочные единицы				
		1	КЖИ-С3	Сетка арматурная С3	1			5.4 кг
				Детали				
		2		ф8 AIII ГОСТ 5781-82 ℓ=1450		2		0.6 кг
		3		ф8 AIII То же ℓ=250		4		0.1 кг

Марка	Литер
ПРС56.15-16AIVT-1	
ПРС56.15-16AIVT-2	

ПРС56.15-16AIVT-2

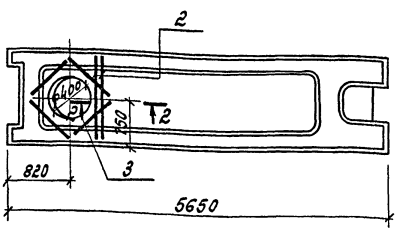

Марка элемента	Изделия арматурные				Изделия закладные					Общий расход
	Арматура класса AIII			Всего	Арматура класса AIII		Прокат марки Ст3кп2		Всего	
	ГОСТ 5781-82				ГОСТ 5781-82		ГОСТ 8510-72			
	8		Итого		10	Итого	Швеллер №8	Итого		
ПРС56.15-16AIVT-1	5.4		5.4	5.4						5.4
ПРС56.15-16AIVT-2	1.6		1.6	1.6						1.6
ПРС56.15-6AIVT-2	4.5		4.5	4.5	4.8	4.8	13.0	13.0	17.8	22.3
ПРС56.15-6AIVT-4	7.6		7.6	7.6	4.8	4.8	13.0	13.0	17.8	25.4
ПРС56.15-6AIVT-5	3.8		3.8	3.8	2.4	2.4	6.5	6.5	8.9	12.7

2 - 2



1 - 1

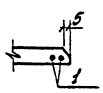

Привязан:

Инв. №

ГИП	Корнилов		10.86
Нач. АСМ-1	Башинский		10.86
Гл. констр.	Перскевич		10.86
Гл. спец.	Славинская		10.86
Рук. гр.	Евстигнеева		10.86
Инженер	Ситакова		10.86
Проверил	Рутенберг		10.86
Н. контр.	Перскевич		10.86

416-1-192.87 КЖИ- ПРС56.15-16AIVT-1 ПРС56.15-16AIVT-2

Плиты: ПРС56.15-16AIVT-1 ПРС56.15-16AIVT-2

Стадия	Масса	Масштаб
Р		

Лист Листов

Министерство Торговли СССР ГИПРОТОРГ Ленинградский филиал

Инв. № подл. | Подпись и дата | Взам. инв. №

Копировал: Иванов Формат А2

ПРС56.15-6AIVT-3

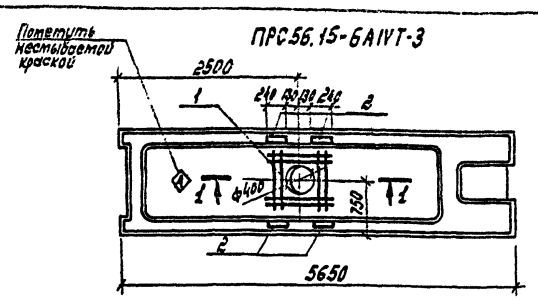

ПРС56.15-10AIVT-3

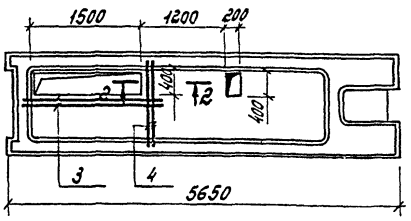

ПРС56.15-10AIVT-4

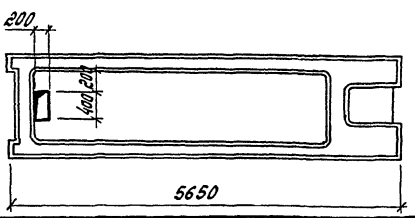

Формат	Зона	Поз.	Обозначение	Наименование	Количество на исполнение				Примечание
				Документация					
			1.041.1-2 В.6	Плита ПРС56.15-6AIVT	X				
			То же	То же, ПРС56.15-10AIVT		X	X		
				Дополнительные сборочные единицы					
		1	КЖИ-С4	Сетка арматурная С4	1				2.04 кг
		2	КЖИ-НМН 1	Изделие закладное НМН 1	4				2.8 кг
				Детали					
		3		ФВАIII ГОСТ 5781-82 ℓ=1900		2			0.7 кг
		4		ФВАIII То же ℓ=1450		2			0.6 кг

1-1

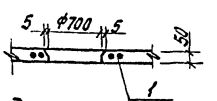

2-2

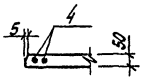

Ведомость расхода стали на элемент

Марка элемента	Изделия арматурные				Изделия закладные				Общий расход
	Арматура класса AIII ГОСТ 5781-82			Всего	Арматура класса AIII ГОСТ 5781-82	Прокат марки ГОСТ 8510-72		Всего	
	6	8	Итого		10	Итого	Уголок 70 х8	Итого	
ПРС56.15-6AIVT-3		2.6	2.6	2.6	2.4	2.4	6.5	6.5	8.9	11.5
ПРС56.15-10AIVT-3	1.4		1.4	1.4						1.4

Марка	Литер
ПРС56.15-6AIVT-3	
ПРС56.15-10AIVT-3	
ПРС56.15-10AIVT-4	

Привязан:

Инв. №

ГИП	Корнилов		10.86
Нач. АСМ	Башинский		10.86
Гл. констр.	Перскевич		10.86
Гл. спец.	Славинская		10.86
Рук. гр.	Евстигнеева		10.86
Инженер	Симакова		10.86
Проверил	Рутенберг		10.86
Н. контр.	Перскевич		10.86

416-1-192.87 КЖИ – ПРС56.15-6AIVT-3; ПРС56.15-10AIVT-3 ПРС56.15-10AIVT-4

Плиты: ПРС56.15-6AIVT-3 ПРС56.15-10AIVT-3 ПРС56.15-10AIVT-4

Стадия	Масса	Масштаб
Р		

Лист | Листов

Министерство тяжелого машиностроения СССР ГИПРОТЯЖМАШ Ленинградский филиал

Инв. № подл. | Подпись и дата | Взам. инв. №

ПРС56.15-6AIVT-7; ПРС56.15-6AIVT-8

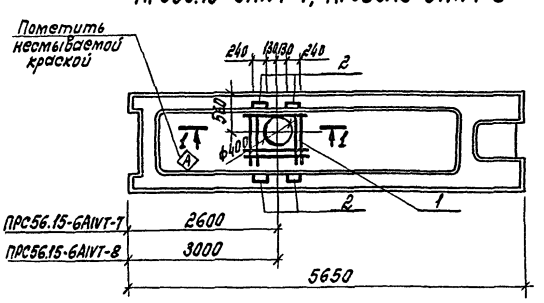

ПРС56.15-10AIVT-5; ПРС56.15-6AIVT-6

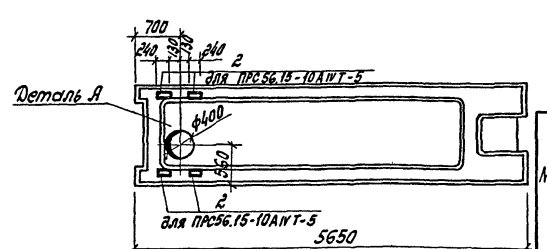

1-1

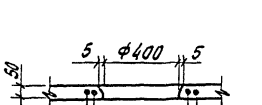

Деталь А

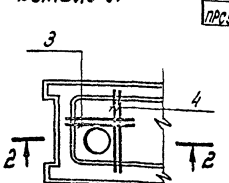

Формат	Зона	Поз.	Обозначение	Наименование	Количество на исполнение					Примечание
				Документация						
			1.041.1-2 В.6	Плита ПРС56.15-6AIVT	X	X	X	X		
				ПРС56.15-10AIVT				X		
				Дополнительные сборочные единицы						
		1	КЖИ-С6	Сетка арматурная С6		1	1			1.88 кг
		2	КЖИ-НМН 1	Изделие закладное НМН 1		4	4	4		2.8 кг
				Детали						
		3		ФбАIII ГОСТ 5781-82 ℓ=1450	2			2		0.6 кг
		4		ФбАIII То же ℓ=900	2			2		0.4 кг

Марка	Литер
ПРС56.15-6AIVT-6	
ПРС56.15-6AIVT-7	
ПРС56.15-6AIVT-8	
ПРС56.15-10AIVT-5	

Ведомость расхода стали на элемент, кг

Марка элемента	Изделия арматурные				Изделия закладные					Общий расход
	Арматура класса AIII ГОСТ 5781-82			Всего	Арматура класса AIII ГОСТ 5781-82		Прокат марки ГОСТ 8510-72		Всего	
	6		Итого		10	Итого	Уголок 70 х8	Итого		
ПРС56.15-6AIVT-7 ПРС56.15-6AIVT-8	1.88		1.88	1.88	2.4	2.4	6.5	6.5	8.9	10.78
ПРС56.15-6AIVT-6	2.0		2.0	2.0						2.0
ПРС56.15-10AIVT-5	2.0		2.0	2.0	2.4	2.4	6.5	6.5	8.9	10.9

Привязан:

Инв. №

ГИП	Корнилов		10.86
Нач. АСМ	Башинский		10.86
Гл. констр	Перскевич		10.86
Гл. спец.	Славинская		10.86
Рук. гр	Евстигнеева		10.86
Инженер	Симакова		10.86
Проверил	Рутенберг		10.86
Н. контр	Перскевич		10.86

416-1-192.87 КЖИ – ПРС56.15-10AIVT-5; ПРС56.15-6AIVT-6 ПРС56.15-6AIVT-7; ПРС56.15-6AIVT-8

Плиты: ПРС56.15-10AIVT-5 ПРС56.15-6AIVT-6; ПРС56.15-6AIVT-7 ПРС56.15-6AIVT-8

Стадия	Масса	Масштаб
Р		

Лист | Листов

Министерство тяжелого машиностроения СССР ГИПРОТЯЖМАШ Ленинградский филиал

Инв. № подл. | Подпись и дата | Взам. инв. №

Копировал: Мамр Формат А2

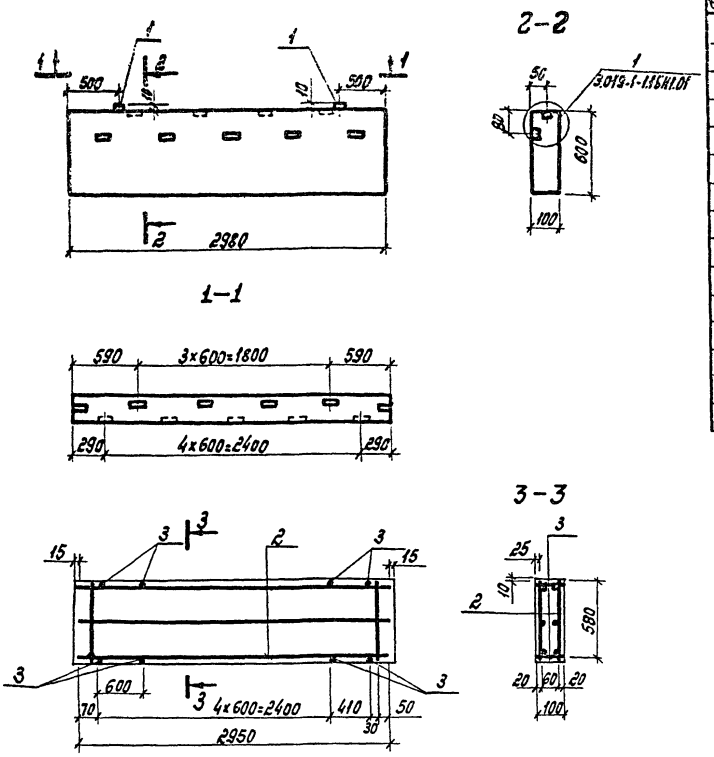

Блок бортовой ББНЗ-П разработан в соответствии с бортовыми блоками ББН1-П серии 3.019.1-1.

Формат	Зона	Поз.	Обозначение	Наименование	Кол.	Примечание
				Документация		
			3.019.1-1.1-ТТ1	Технические требования по изготовлению железобетонных изделий		
				Сборочные единицы		
		1	3.019.1-1.1-МН6	Изделие закладное МН9	2	0,3кг
		2	КЖИ-КР2	Каркас плоский КР2		1,47кг
		3	3.019.1-1.1-ББН1.0.1	Ф3 В I ГОСТ 6727-80 ℓ=80	12	0,0044кг
				Материалы		
				Деревянные пробки 50×50×50	0.001	м³
				Бетон на пористых заполнителях М200	0.18	м³

Ведомость расхода стали на элемент, кг

Марка элемента	Изделия арматурные				Изделия закладные				Общий расход
	Арматура класса В-I ГОСТ 6727-80*			Всего	Арматура класса А-I ГОСТ 5781-82			Всего	
	ф3	ф4	Итого		ф8		Итого		
ББНЗ-П	1.3	1.8	3.1	3.1	0.6		0.6	0.6	3,7

ГИП	Корнилов		10.86
Нач. АСМ-1	Башинский		10.86
Гл. констр.	Перскевич		10.86
Гл. спец.	Славинская		10.86
Рук. гр.	Евстигнеева		10.86
Инженер	Симакова		10.86
Проверил	Рутенберг		10.86
Н. контр.	Перскевич		10.86

Привязан:

Инв. №

416-1-192.87 КЖИ-ББНЗ-П

Блок бортовой ББНЗ-П

Стадия	Масса	Масштаб
Р	0,45т	

Лист | Листов

Министерство Торговли СССР ГИПРОТОРГ Ленинградский филиал

Инв. № подл. | Подпись и дата | Взам. инв. №

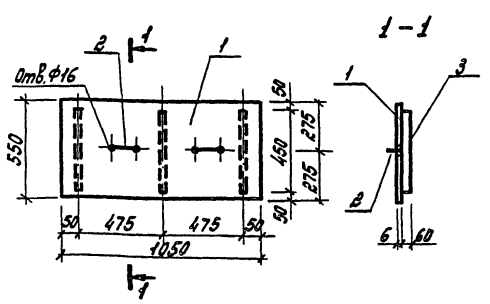

Формат	Зона	Поз.	Обозначение	Наименование	Кол.	Примечание. Вес/шт
				Детали		
		1		-550×6 ℓ1050 ГОСТ 19903-74 / Вст3Кп2 ГОСТ 380-71*	1	27.5
		2		Ф10 А I ГОСТ 5781-82 ℓ=650	2	0.4
		3		-60×6 ℓ450 ГОСТ 19903-74 / Вст3Кп2 ГОСТ 380-71*	3	1,3

Привязан:

Инв. №

ГИП	Корнилов		10.86
Нач. АСМ-1	Башинский		10.86
Гл. констр.	Перскевич		10.86
Гл. спец.	Славинская		10.86
Рук. гр.	Евстигнеева		10.86
Ст. инж.	Михайлова		10.86
Инженер	Симакова		10.86
Проверил	Евстигнеева		10.86
Н. контр.	Перскевич		10.86

416-1-192.87 КЖИ-Щ1

Щит стальной Щ1.

Стадия	Масса	Масштаб
Р	322	

Лист | Листов

АI Вст. 3 кп 2

Министерство Торговли СССР ГИПРОТОРГ Ленинградский филиал

Инв. № подл. | Подпись и дата | Взам. инв. №

Привязан:

Инв. №

Стадия	Масса	Масштаб

Лист | Листов

Министерство Торговли СССР ГИПРОТОРГ Ленинградский филиал

Копировал: Формат А2

2307/1

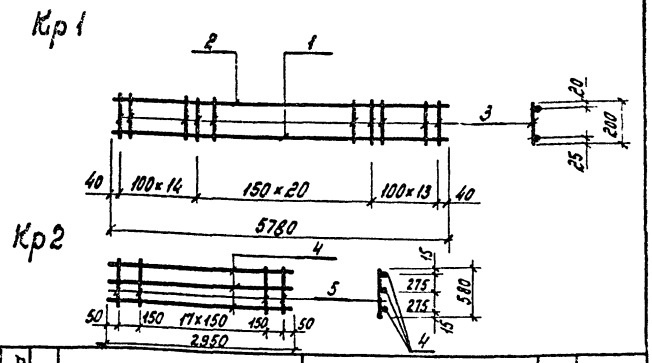

Формат	Зона	Поз.	Обозначение	Наименование	Кол.	Примечание
			Кр1	Детали		16,6 кг
		1		Ф16А III ГОСТ 5781-82 ℓ=5780	1	9,2 кг
		2		Ф10А I ГОСТ 5781-82 ℓ=5780	1	3,6 кг
		3		Ф8А I то же ℓ=200	48	0,08 кг
			Кр2	Детали		1,5 кг
		4		ф4В I ГОСТ 6727-80 ℓ=2950	3	0,29 кг
		5		ф3В I ГОСТ 6727-80 ℓ=580	20	0,03 кг

Привязан:

Инв. №

ГИП	Корнилов		10.86
Нач. АСМ-1	Башинский		10.86
Гл. констр.	Перскевич		10.86
Гл. спец.	Славинская		10.86
Рук. гр.	Евстигнеева		10.86
Инженер	Ситакова		10.86
Проверил	Рутенберг		10.86
Н. контр.	Перскевич		10.86

Взам. инв. № | Подпись и дата | Инв. № подл.

416-1-192.87 КЖИ-Кр1, Кр2

Каркасы плоские Кр1, Кр2

Стадия	Масса	Масштаб
Р		

Лист | Листов

Министерство Торговли СССР
ГИПРОТОРГ
Ленинградский филиал

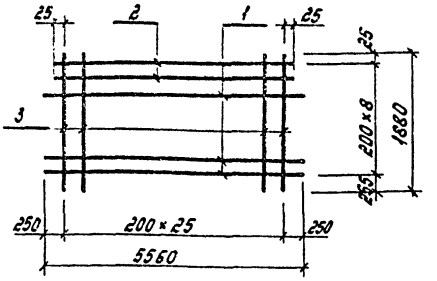

Формат	Зона	Поз.	Обозначение	Наименование	Кол.	Примечание
				Детали		
		1		Ф12А III ГОСТ 5781-82 ℓ=5500	7	4,9 кг
		2		Ф12А III то же ℓ=5050	2	4,4 кг
		3		Ф12А III " ℓ=1280	26	1,65 кг

Привязан:

Инв. №

ГИП	Корнилов		10.86
Нач. АСМ-1	Башинский		10.86
Гл. констр.	Перскевич		10.86
Гл. спец.	Славинская		10.86
Рук. гр.	Евстигнеева		10.86
Инженер	Ситакова		10.86
Проверил	Рутенберг		10.86
Н. контр.	Перскевич		10.86

Взам. инв. № | Подпись и дата | Инв. № подл.

416-1-192.87 КЖИ-С1

Сетка арматурная С1

Стадия	Масса	Масштаб
Р	7,91 кг	

Лист | Листов

Министерство Торговли СССР
ГИПРОТОРГ
Ленинградский филиал

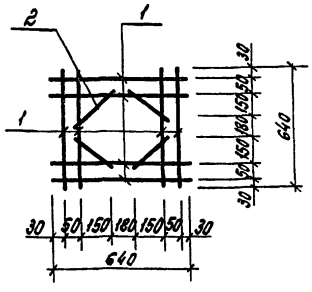

Формат	Зона	Поз.	Обозначение	Наименование	Кол.	Примечание
				Детали		
		1		Ф16А III ГОСТ 5781-82 ℓ=640	8	0,15 кг
		2		Ф6А III то же ℓ=250	4	0,06 кг

Привязан:

Инв. №

ГИП	Корнилов		10.86
Нач. АСМ-1	Башинский		10.86
Гл. констр.	Перскевич		10.86
Гл. спец.	Славинская		10.86
Рук. гр.	Евстигнеева		10.86
Инженер	Ситакова		10.86
Проверил	Рутенберг		10.86
Н. контр.	Перскевич		10.86

Взам. инв. № | Подпись и дата | Инв. № подл.

416-1-192.87 КЖИ-С2

Сетка арматурная С2

Стадия	Масса	Масштаб
Р	1,4 кг	

Лист | Листов

Министерство Торговли СССР
ГИПРОТОРГ
Ленинградский филиал

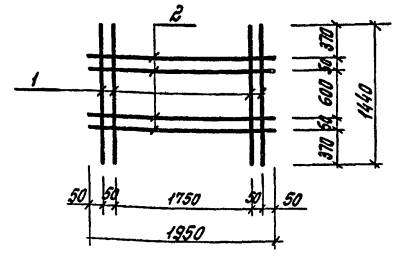

Формат	Зона	Поз.	Обозначение	Наименование	Кол.	Примечание
				Детали		
		1		Ф8А III ГОСТ 5781-82 ℓ=1440	4	0,57 кг
		2		Ф8А III то же ℓ=1950	4	0,77 кг

Привязан:

Инв. №

ГИП	Корнилов		10.86
Нач. АСМ-1	Башинский		10.86
Гл. констр.	Перскевич		10.86
Гл. спец.	Славинская		10.86
Рук. гр.	Евстигнеева		10.86
Инженер	Ситакова		10.86
Проверил	Рутенберг		10.86
Н. контр.	Перскевич		10.86

Взам. инв. № | Подпись и дата | Инв. № подл.

416-1-192.87 КЖИ-С3

Сетка арматурная С3

Стадия	Масса	Масштаб
Р	5,4 кг	

Лист | Листов

Министерство Торговли СССР
ГИПРОТОРГ
Ленинградский филиал

Копировал: Мамф Формат А2

2302/1

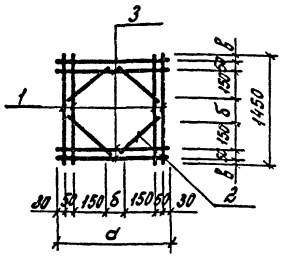

Марка элемента	a мм	δ мм	в мм	Масса кг
С4	620	160	445	2.04
С5	920	460	295	2.28

Формат	Зона	Поз.	Обозначение	Наименование	Кол.	Примечание
				Детали		С4
		1		ф6 А III ГОСТ 5781-82 ℓ = 1450	4	0.32 кг
		2		ф6 А III То же ℓ = 250	4	0.05 кг
		3		ф6 А III " ℓ = 620	4	0.14 кг
				Детали		С5
		1		ф6 А III ГОСТ 5781-82 ℓ = 1450	4	0.32 кг
		2		ф6 А III ГОСТ 5781-82 ℓ = 250	4	0.05 кг
		3		ф6 А III То же ℓ = 920	4	0.20 кг

Привязан:

Инв. №

Взам. инв. №

Подпись и дата

Инв. № подл.

ГИП	Корнилов		10.86
Нач. АСМ-1	Башинский		10.86
Гл. констр.	Перскевич		10.86
Гл. спец.	Славинская		10.86
Рук. гр.	Евстигнеева		10.86
Инженер	Симакова		10.86
Проверил	Рутенберг		10.86
Н. контр.	Перскевич		10.86

416-1-192.87 КЖИ-С4, С5

Сетки арматурные С4, С5

Стадия	Масса	Масштаб
Р	2.04 кг 2.28 кг	

Лист Листов

Министерство Торговли СССР ГИПРОТОРГ Ленинградский филиал

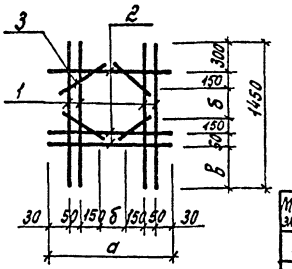

Марка элемента	a	δ	в	Масса кг
С6	620	160	640	1.88
С7	920	460	340	2.08

Формат	Зона	Поз.	Обозначение	Наименование	Кол.	Примечание
				Детали		С6
		1		ф6 А III ГОСТ 5781-82 ℓ = 1450	4	0.32 кг
		2		ф6 А III То же ℓ = 620	3	0.13 кг
		3		ф6 А III " ℓ = 250	4	0.05 кг
				Детали		С7
		1		ф6 А III ГОСТ 5781-82 ℓ = 1450	4	0.32 кг
		2		ф6 А III То же ℓ = 920	3	0.20 кг
		3		ф6 А III " ℓ = 250	4	0.05 кг

Привязан:

Инв. №

Взам. инв. №

Подпись и дата

Инв. № подл.

ГИП	Корнилов		10.86
Нач. АСМ-1	Башинский		10.86
Гл. констр.	Перскевич		10.86
Гл. спец.	Славинская		10.86
Рук. гр.	Евстигнеева		10.86
Инженер	Симакова		10.86
Проверил	Рутенберг		10.86
Н. контр.	Перскевич		10.86

416-1-192.87 КЖИ-С6, С7

Сетки арматурные С6, С7

Стадия	Масса	Масштаб
Р	1.88 кг 2.08 кг	

Лист Листов

Министерство Торговли СССР ГИПРОТОРГ Ленинградский филиал

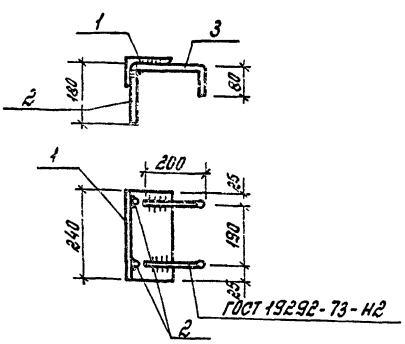

Формат	Зона	Поз.	Обозначение	Наименование	Кол.	Примечание
				Детали		
		1		Уголок 110×70×8 ГОСТ 8510-72 ℓ=240 Ст3сп/23 ГОСТ 380-71*	1	1.64 кг
		2		ф10 А III ГОСТ 5781-82 ℓ = 180	2	0.22 кг
		3		ф10 А III ГОСТ 5781-82 ℓ = 280	2	0.35 кг

Привязан:

Инв. №

Взам. инв. №

Подпись и дата

Инв. № подл.

ГИП	Корнилов		10.86
Нач. АСМ-1	Башинский		10.86
Гл. констр.	Перскевич		10.86
Гл. спец.	Славинская		10.86
Рук. гр.	Евстигнеева		10.86
Инженер	Симакова		10.86
Проверил	Рутенберг		10.86
Н. контр.	Перскевич		10.86

416-1-192.87 КЖИ-НМН1

Изделие закладное НМН 1

Стадия	Масса	Масштаб
Р	2.8 кг	

Лист Листов

Министерство Торговли СССР ГИПРОТОРГ Ленинградский филиал

1-1

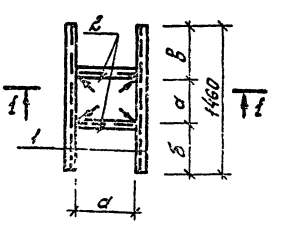

Марка элемента	a мм	в мм	Масса кг
НМС1	400	530	60.6
НМС2	700	380	70.5

Формат	Зона	Поз.	Обозначение	Наименование	Кол.	Примечание
				Детали		НМС1
		1		Швеллер №18 ГОСТ 8240-72* Вст3пс6-1 ТУ14-1-3023-80 ℓ=1460	2	23.8 кг
		2		Швеллер №18 ГОСТ 8240-72* Вст3пс6-1 ТУ14-1-3023-80 ℓ=400	2	6.5 кг
				Детали		НМС2
		1		Швеллер №18 ГОСТ 8240-72* Вст3пс6-1 ТУ14-1-3023-80 ℓ=1460	2	23.8 кг
		2		Швеллер №18 ГОСТ 8240-72* Вст3пс6-1 ТУ14-1-3023-80 ℓ=700	2	11.45 кг

Привязан:

Инв. №

Взам. инв. №

Подпись и дата

Инв. № подл.

ГИП	Корнилов		10.86
Нач. АСМ-1	Башинский		10.86
Гл. констр.	Перскевич		10.86
Гл. спец.	Славинская		10.86
Рук. гр.	Евстигнеева		10.86
Инженер	Симакова		10.86
Проверил	Рутенберг		10.86
Н. контр.	Перскевич		10.86

416-1-192.87 КЖИ-НМС1, НМС2

Изделия соединительные НМС1; НМС2

Стадия	Масса	Масштаб
Р	Ст. табл.	

Лист Листов

Министерство Торговли СССР ГИПРОТОРГ Ленинградский филиал

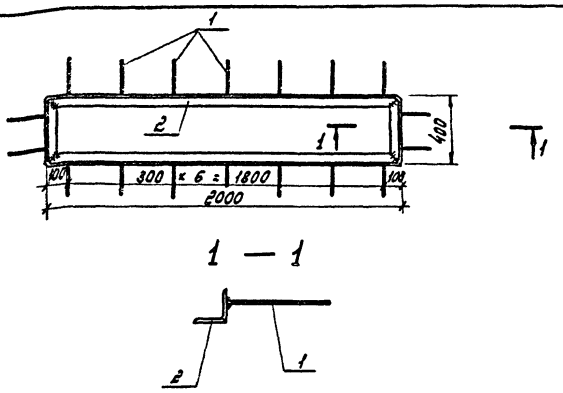

Формат	Зона	Поз.	Обозначение	Наименование	Кол.	Примечание
				Детали		
		1		Уголок 50×5 ГОСТ 8509-72* / 18кп ГОСТ 23570-79	п.м. 4.8	18.1 кг
		2		ф8 AI ГОСТ 5781-82 e=250	18	1.8 кг

Привязан:

Инв. №

Инв. № подл. | Подпись и дата | Взам. инв. №

ГИП	Корнилов		10.86
Нач. АСМ-1	Башинский		10.86
Гл. констр.	Перскевич		10.86
Гл. спец.	Славинская		10.86
Рук. гр.	Евстигнеева		10.86
Инженер	Ситакова		10.86
Проверил	Михайлова		10.86
Н. контр.	Перскевич		10.86

416-1-192.87 КЖИ-МН1

Изделие закладное МН1

Стадия	Масса	Масштаб
Р	19.1	

Лист 1 Листов 1

Министерство Торговли СССР ГИПРОТОРГ Ленинградский филиал

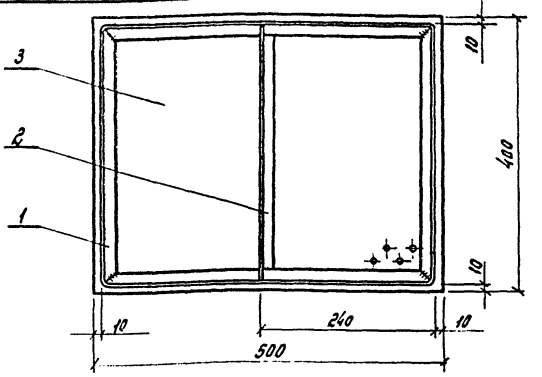

Формат	Зона	Поз.	Обозначение	Наименование	Кол.	Примечание
				Детали		
		1		Уголок 50×5 ГОСТ 8509-72* / 18кп ГОСТ 23570-79	п.м. 1.8	6.8 кг
		2		Уголок 50×5 ГОСТ 8509-72* / 18кп ГОСТ 23570-79 L=400	1	1.51 кг
		3		Рифленая сталь S4 ГОСТ 19903-74 / Вст3 кп2 ГОСТ 380-72	м² 0.2	6.03 кг

Привязан:

Инв. №

Инв. № подл. | Подпись и дата | Взам. инв. №

ГИП	Корнилов		10.86
Нач. АСМ1	Башинский		10.86
Гл. констр	Перскевич		10.86
Гл. спец.	Славинская		10.86
Рук. гр.	Евстигнеева		10.86
Инженер	Булкова		10.86
Проверил	Михайлова		10.86
Н. контр.	Перскевич		10.86

416-1-192.87 КЖИ-МН2

Изделие закладное МН2

Стадия	Масса	Масштаб
Р	14,34	

Лист 1 Листов 2

Министерство Торговли СССР ГИПРОТОРГ Ленинградский филиал

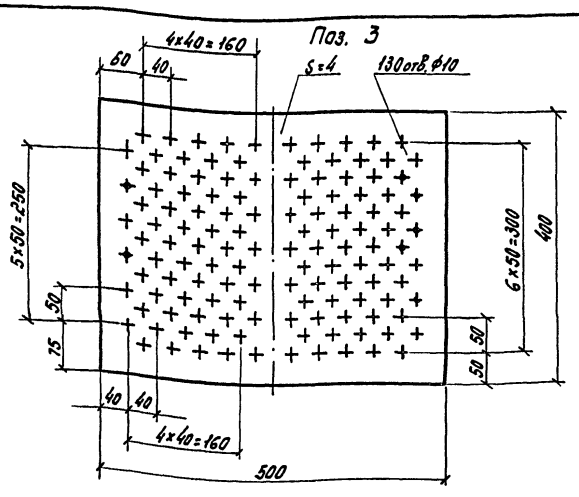

Привязан:

Инв. №

Инв. № подл. | Подпись и дата | Взам. инв. №

416-1-192.87 КЖИ-МН2 Лист 2

Привязан:

Инв. №

Инв. № подл. | Подпись и дата | Взам. инв. №

Стадия	Масса	Масштаб

Лист Листов

Министерство Торговли СССР ГИПРОТОРГ Ленинградский филиал

Копировал: Лапф Формат А2 230-1/1

Альбом I

Ведомость рабочих чертежей основного комплекта

Лист	Наименование	Примечание
1	Общие данные. План АСУ и зала образцов с расстановкой технологического оборудования.	

Ведомость ссылочных и прилагаемых документов

Обозначение	Наименование	Примечание
	Ссылочные документы	
ВНТП 02-85	Ведомственные нормы технологического проектирования общетоварных складов	Утверждены приказом Минторга СССР № 254 от 15 ноября 1985 г.
	О перечне производств с установлением их категорий по взрывной, взрывопожарной и пожарной опасности в системе Министерства торговли СССР	Приказ Минторга СССР № 173 от 24 июля 1978 г.

Обозначение	Наименование	Примечание
	Типовые проектные решения по комплексу технических средств опорных пунктов сбора, первичной обработки и передачи информации с привязкой их к проектам зданий общетоварных складов.	Министерство торговли БССР Минск 1985 г.
ІцІ.320.130 ИЭ	Инструкция по эксплуатации электронно-вычислительных машин	Минприбор 1986 г.
	Прилагаемые документы	
	СО по рабочим чертежам основного комплекта	см. альбом 3

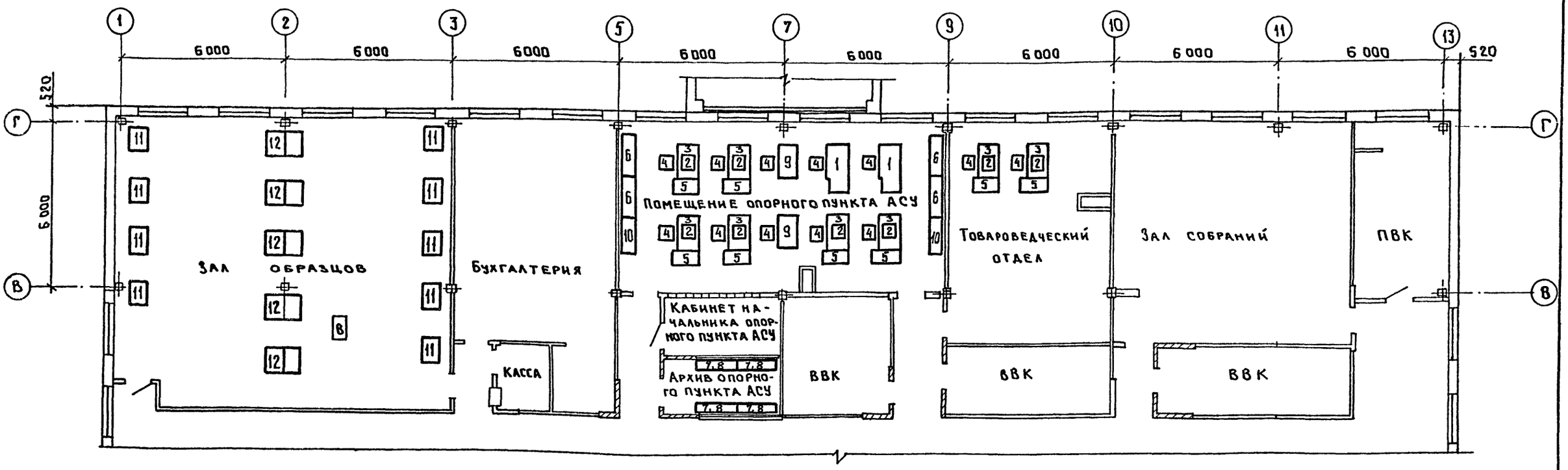

Согласовано
ГАП Корнилов

Инв. № подл. | Подпись и дата | Взам. инв. №

Типовой проект разработан в соответствии с действующими нормами и правилами и предусматривает мероприятия, обеспечивающие взрывную, взрывопожарную и пожарную безопасность при эксплуатации здания.

Главный инженер проекта Н.А. Корнилов
Главный инженер проекта привязывающей организации

ГИП	Корнилов	12.92
Нач. ТО	Пахомов	12.92
Гл. спец. ТО	Слуцкий	12.92
Рук. гр.	Федорова	12.92
Инженер	Хавин	12.92
Инженер	Кораблева	12.92
Проверил	Федорова	12.92
Н. контр.	Слуцкий	12.92

Привязан

Инв. №

416-1-192.87 ТХ

Склад для хранения продовольственных товаров складской площадью 10 тыс. кв. м

Здание бытовых и вспомогательных помещений

Стадия	Лист	Листов
Р	1	1

Общие данные. План АСУ и зала образцов с расстановкой технологического оборудования.

Министерство торговли СССР
Гипроторг
Ленинградский филиал

Копировал

Формат А2

2302/1

Альбом I

Ведомость чертежей основного комплекта

Лист	Наименование	Примечание
1	Общие данные. План столовой-доготовочной	
	на 56 мест на отм. -0.750 с расстановкой	
	технологического оборудования.	
2	Монтажные планы технологического оборудо-	
	вания по разделам электроснабжения	
	водопровода и канализации на отм. -0.750	

Ведомость примененных и ссылочных документов

Обозначение	Наименование	Примечание
СНИП II-Л. 8-71	Предприятия обществен-	Утвержден
	ного питания.	Госстроем
	Нормы проектирования	СССР от 17 Ав-
		густа 1971 г.
Приказ № 187	Об утверждении Норм	Утвержден
	оснащения предприятий	Минторгом
	общественного питания	СССР
	торгово-технологическим	26 ноября
	оборудованием	1971 г.

Ведомость прилагаемых документов

Обозначение	Наименование	Примечание
ТХП С.О.	С.О. по рабочим чертежам	
	основного комплекта	
	ТХП на 8 листах.	

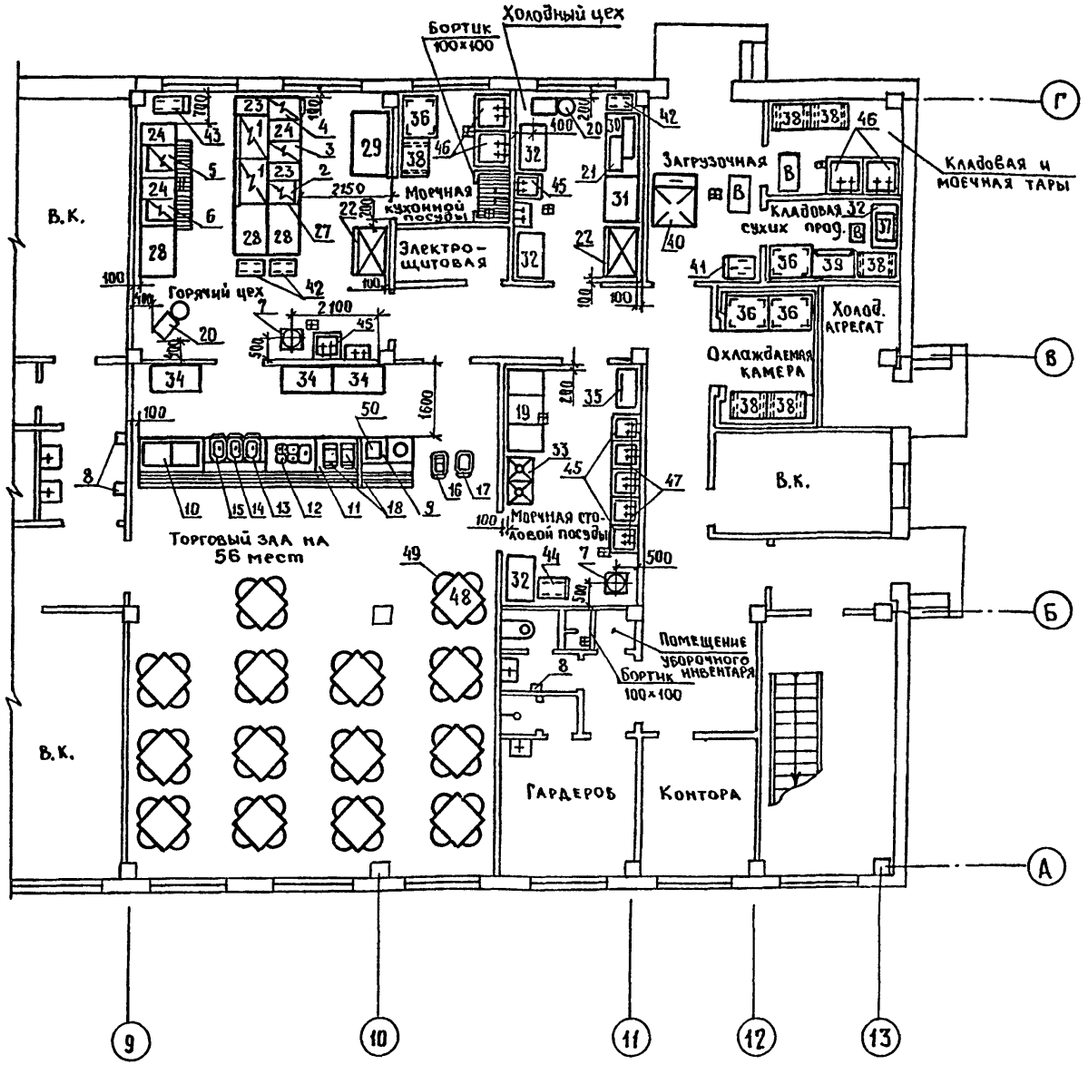

Рабочие чертежи разработаны в соответствии с действующими нормами и правилами и предусматривают мероприятия, обеспечивающие взрывную, взрывопожарную и пожарную безопасность при эксплуатации здания (сооружения).

Главный инженер проекта — Корнилов Н.А.

Главный инженер проекта привязывающей организации

ГИП	Корнилов		03.86
Нач. т.о	Пахомов		03.86
Рук. сект.	Громова		03.86
Рук. гр.	Громыко		03.86
Инженер	Грачева		03.86
Проверил	Громыко		03.86
Н. контр.	Громова		03.86

Привязан

Инв. №

416-1-192.87 ТХП

Склад для хранения продовольственных товаров складской площадью 10 тыс. кв.м

Здание бытовых и вспомогательных помещений

Стадия	Лист	Листов
Р	1	2

Общие данные. План столовой-доготовочной на 56 мест на отм.-0.750 с расстановкой технологического оборудования

Министерство торговли СССР ГИПРОТОРГ Ленинградский филиал

Копировал

Формат А2

2307/1

Согласовано: ГАП, ГА. спец. ВК, ГА. спец. ОВ, ГА. спец. ЭЛ, ГА. спец. ТХС; Кострова, Тимкина, Лифшиц, Широков, Столетов; Взам. инв. №, Подпись и дата, Инв. № подл.

Альбом I

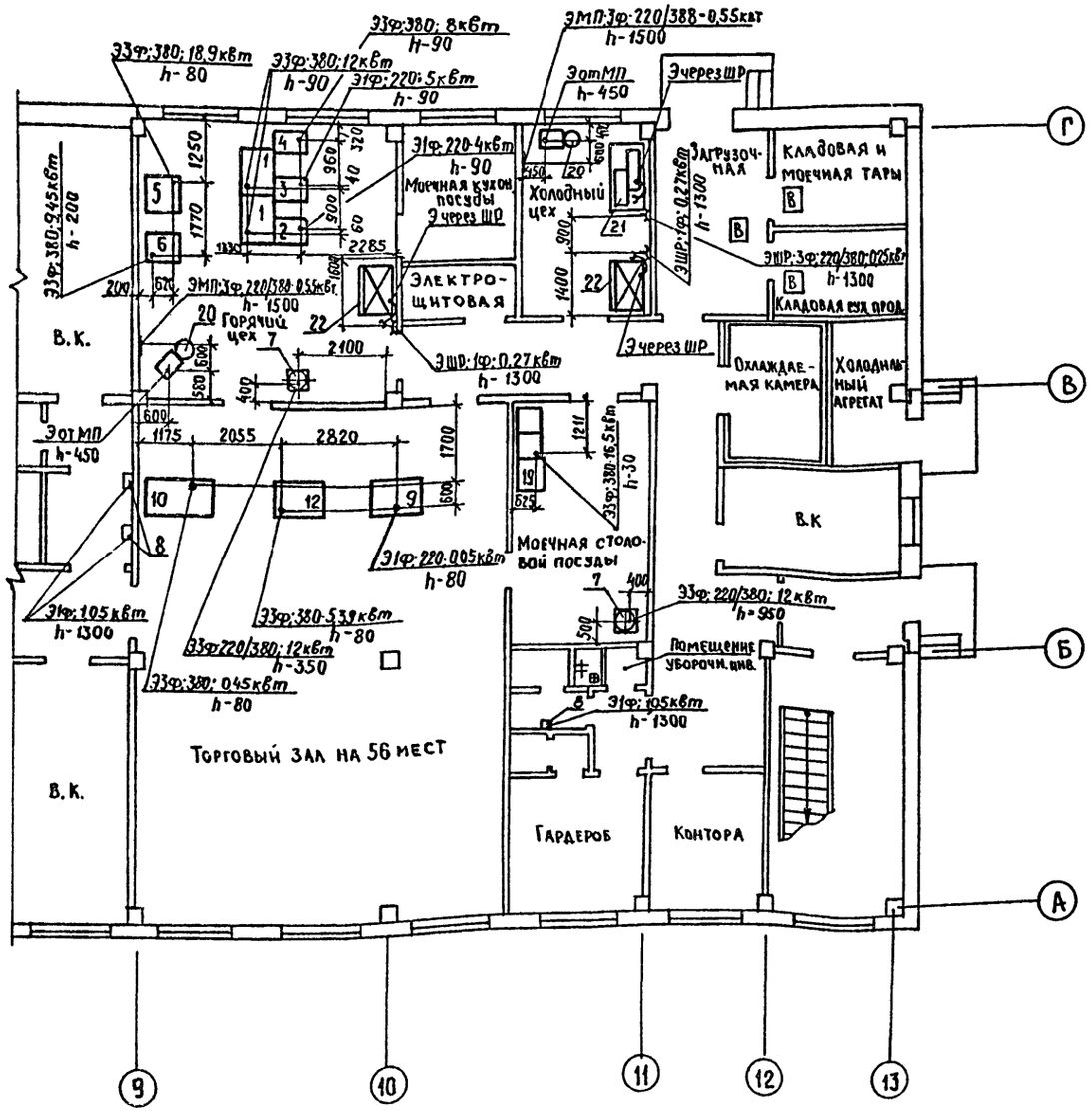
Торговый зал на 56 мест
Горячий цех
Моечная кухонной посуды
Моечная столовой посуды
Холодный цех
Загрузочная
Кладовая и моечная тары
Кладовая сухих продуктов
Электрощитовая
Охлаждаемая камера
Холодильный агрегат
Кладовая инд. прод.
Помещение уборочного инвентаря
Гардероб
Контора
В.К.
Слив воды из машины
Слив воды в канализацию
Борт 100х100
Трап ф100
Эот МП h-450
Эот МП h-1500
Эчерез ШР
Эшр h-1300
Эшр h-350
Эф h-80
Эф h-90
Эф h-1300
Эф h-950
Эф h-350
Эф h-30
Эф h-1500
Эф h-200
Эф h-1100
Эф h-760
Эф h-689
Эф h-145
Эф h-800
Эф h-1000
Эф h-1100
Эф h-350
Эф h-30
Эф h-760
Эф h-950
Эф h-800
Эф h-1000
Эф h-1100
Эф h-1000
Эф h-1000
Эф h-1000
Эф h-1000
Эф h-1000
Эф h-1100
Эф h-1100
Эф h-1100

Альбом I

Ведомость рабочих чертежей основного комплекта ХС

Лист	Наименование	Примечание
1	Общие данные	
2	План на отм. -0,750 с размещением	
	холодильного оборудования. Разрез 1-1.	
	Схема хладоновых трубопроводов.	
3	Крепление испарителей типа ИРСН-18.	
4	Металлическая рама под холодильную	
	машину МВВ4-1-2.	

Ведомость ссылочных и прилагаемых документов

Обозначение	Наименование	Примечание
	Ссылочные документы	
ГОСТ 617-72	Трубы медные	
ГОСТ 8734-75	Трубы стальные бесшовные	
	холоднодеформированные	
ГОСТ 103-76	Полоса стальная	
	горячекатаная	
ГОСТ 14918-80	Сталь тонколистовая	
	оцинкованная с непрерыв-	
	ных линий	
ГОСТ 2590-71	Сталь горячекатаная	
	круглая	
ГОСТ 8509-72	Сталь прокатная угловая	
	равнополочная.	
ГОСТ 8240-72	Швеллеры	
ГОСТ 7798-70	Болты с шестигранной	
	головкой	

Продолжение

Обозначение	Наименование	Примечание
ГОСТ 5915-70	Гайки шестигранные	
ГОСТ 6402-70	Шайбы пружинные	
ГОСТ 10450-78	Шайбы	
	Прилагаемые документы	
	СО по рабочим чертежам	
	основного комплекта	
	марки ХС.	
	ВМ по рабочим чертежам	
	основного комплекта.	
	марки ХС	

Условные обозначения

Обозначение	Наименование	Примечание
18г	Газовый хладоновый трубопровод	
18ж	Жидкостный хладоновый трубопровод	
18о	Оттаивательный трубопровод	
	Ниппельное соединение.	
	Терморегулирующий вентиль	
	Чувствительный баллон	
	Гнутый компенсатор.	
	Тройник	

Ведомость спецификаций

Лист	Наименование	Примечание
2	Спецификация холодильного оборудования	
3	Спецификация элементов на 1 блок	
	испарителей типа ИРСН-18 (4 испарителя	
	в блоке)	
4	Спецификация материалов на	
	изготовление металлической рамы	

Типовой проект разработан в соответствии с действующими нормами и правилами и предусматривает мероприятия, обеспечивающие взрывную, взрывопожарную и пожарную безопасность при эксплуатации здания.

Главный инженер проекта Корнилов

Главный инженер проекта, привязывающей организации

Согласовано

Инв.№ подл. | Подпись и дата | Взам.инв.№

Привязан

Инв.№

ГИП	Корнилов		15.09.86
Нач.ТО	Пахомов		15.09.86
Гл.спец.ХС	Столетов		15.09.86
Рук.гр.	Угарова		15.09.86
Ст.инж.	Пшеничников		15.09.86
Проверил	Колеватых		15.09.86
Н.контр.	Столетов		15.09.86

416-1-192.87 ХС

Склад для хранения продовольственных товаров складской площадью 10 тыс. кв.м.

Здание бытовых и вспомогательных помещений

Стадия	Лист	Листов
Р	1	4

Общие данные

Министерство торговли СССР ГИПРОТОРГ Ленинградский филиал

Копировал

Формат А2

2307/1

Альбом I

Разрез 1-1

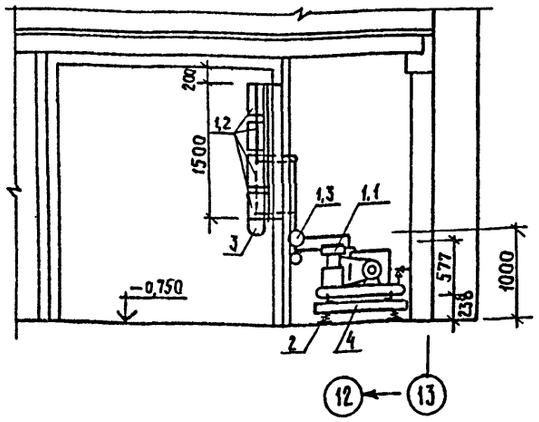

План на отм. -0.750

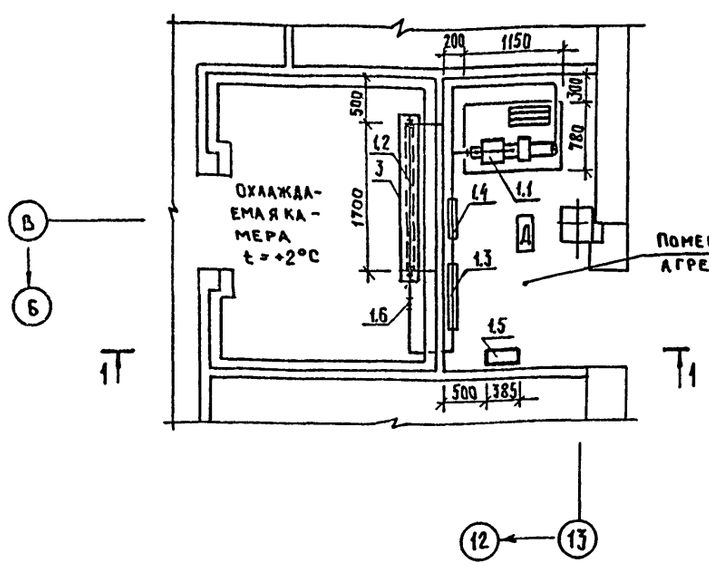

Схема хладоновых трубопроводов

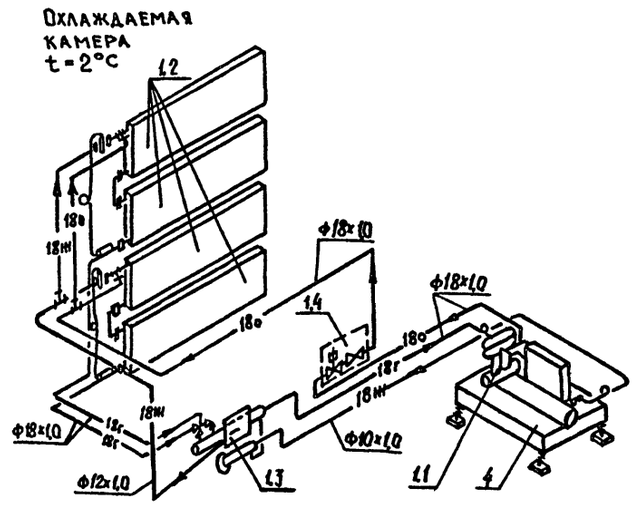

1. Для уменьшения шума и вибрации агрегат устанавливается на металлической раме с пружинными виброизоляторами.
2. На хладоновых трубопроводах у компрессора установить гнутые компенсаторы, расположенные в горизонтальной плоскости.
3. Всасывающие хладоновые трубопроводы прокладывать с уклоном 0,02 в сторону компрессора для обеспечения стока масла.
4. Проходы хладоновых трубопроводов через изолированные строительные конструкции осуществляются в гильзах (см. строительную часть).
   Межтрубное пространство гильзы должно быть заполнено изоляционным материалом.

Спецификация холодильного оборудования

Марка, поз.	Обозначение	Наименование	Кол.	Масса ед., кг.	Примечание
1	П.О. „Мелитопольхолодмаш"	Холодильная машина			
		МВ84-1-2 в составе:			
1.1		компрессорно-конденсаторный агрегат			
		АВ3-1-2 холодопроизводительностью 3000 ккал/час			
		с электродвигателем			
		4АХ90L4У3 N = 2,2 квт,			
		n = 1425 об/мин К-Т	1	130	
1.2		Испаритель ИРСН-18			
		поверхностью охлаждения 20 м² шт	4	13,4	
1.3		Щит арматурный ЩА1 шт.	1	9,2	
1.4		Щит арматурный ЩА2 шт.	1	4,54	
1.5		Щит управления ЩУ шт	1	16	
1.6		Вентиль терморегулирующий ТРВ-2М шт.	2	0,45	
2	Ярославский завод вентзаготовок треста „Сантехдеталь"	Виброизолятор ДО-42 шт	4	1,79	
3	Лист 3	Поддон для испарителей ИРСН-18 шт	1	4,1	
4	Лист 4	Металлическая рама с пружинными виброизоляторами под холодильную машину МВ84-1-2 шт	1	53,8	

Согласовано: Гл. спец. ЭМО Широков; Рук. сект. А Рывкин; ГАП Копыковский; Рук. сект. ТХП Громова; Гл. спец. ОВ Лишанский

Взам. инв. № | Подпись и дата | Инв. № подл.

Привязан

Инв. №

ГИП	Корнилов		15.09.86
Нач. Т.О.	Пахомов		11.09.86
Гл. спец. ХС	Столетов		09.09.86
Рук. гр.	Угарова		09.09.86
Ст. инж.	Пшеничникова		09.09.86
Проверил	Колеватых		09.09.86
Н. контр.	Столетов		09.09.86

416-1-192.87 ХС

Склад для хранения продовольственных товаров складской площадью 10 тыс. кв. м.

Здание бытовых и вспомогательных помещений

Стадия	Лист	Листов
Р	2	

План на отм. -0.750 с размещением холодильного оборудования. Разрез 1-1. Схема хладоновых трубопроводов.

Министерство торговли СССР ГИПРОТОРГ Ленинградский филиал

Копировал

Формат А2

23641/1

Альбом I

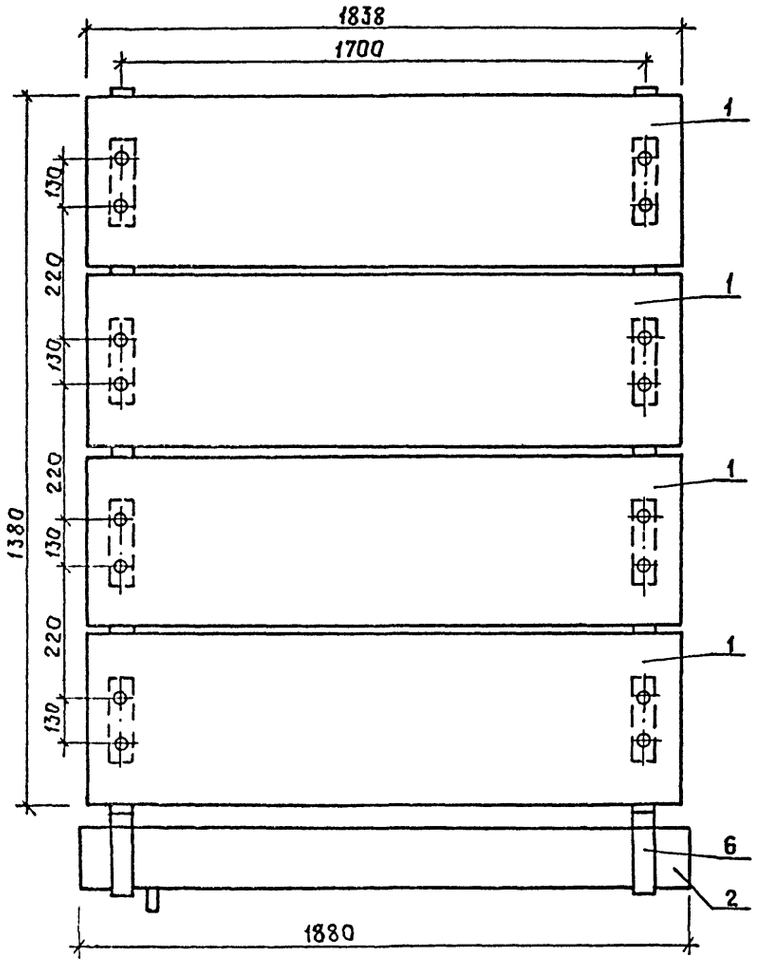

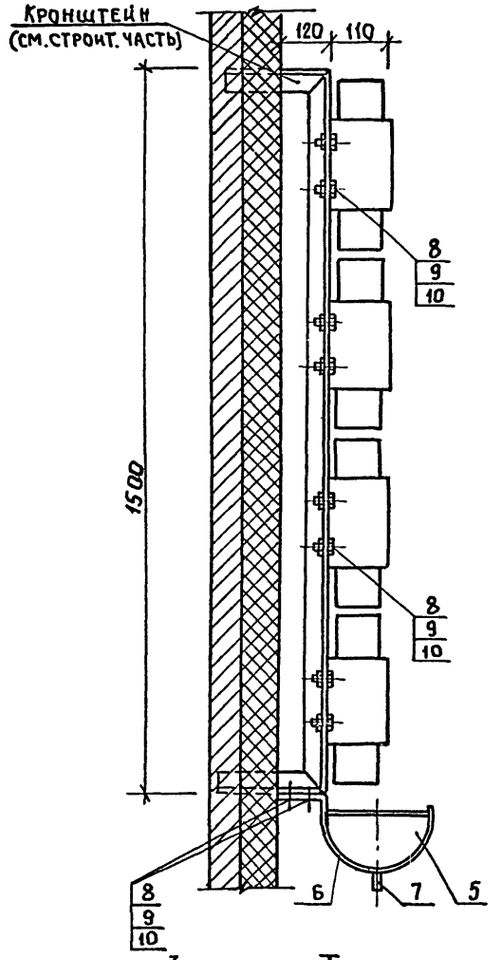

Спецификация элементов на 1 блок испарителей типа ИРСН-18 (4 испарителя в блоке)

Марка, поз.	Обозначение	Наименование	Кол.	Масса ед., кг	Приме-чание
1		Испаритель настен-			
		ный ИРСН-18 шт	4	13,4	
2		Поддон шт	1	4,1	
3		Каркас поддона- шт	1		
	ГОСТ 2590-71	Круг 5 м	4,36	0,154	
4		Дно поддона- шт	1		
	ГОСТ 14918-80	Сталь оцинкованная			
		δ = 0,5 мм м²	0,77	3,925	
5		Боковина поддона- шт	2		
	ГОСТ 14918-80	Сталь оцинкованная			
		δ = 0,5 мм м²	0,032	3,925	
6		Скоба шт	2		
	ГОСТ 103-76	Полоса стальная			
		5×50 м	0,7	1,96	
7	ГОСТ 8734-75	Труба стальная			
		бесшовная холодно-			
		деформированная			
		Ф 25×1,6 м	0,1	0,92	
8	ГОСТ 7798-70	Болт М12×65 шт	20	0,072	
9	ГОСТ 5915-70	Гайка М12 шт	20	0,017	
10	ГОСТ 10450-78	Шайба 12 шт	20	0,0034	

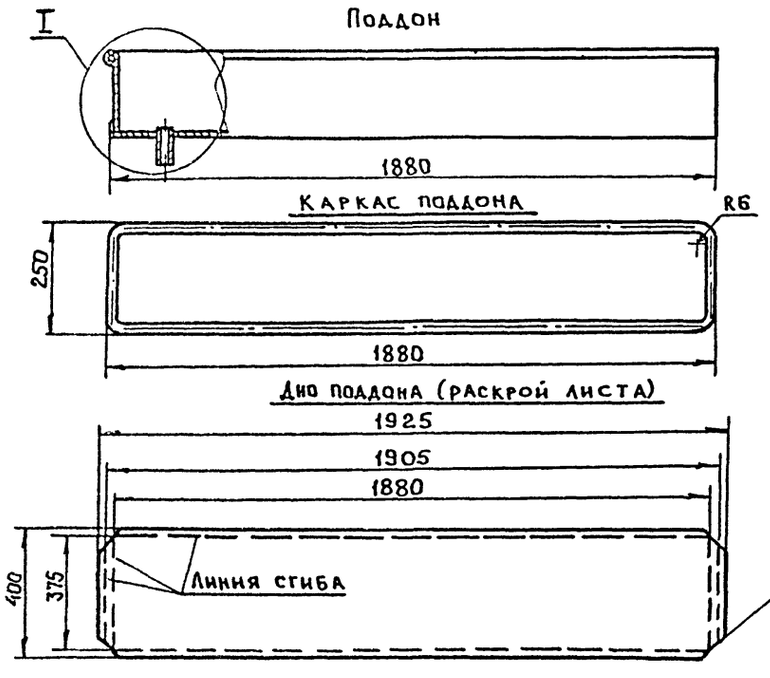

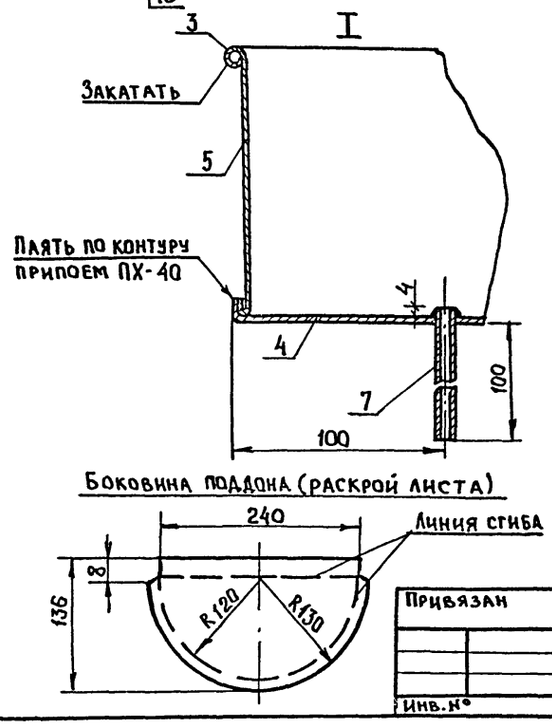

ГИП	Кормилов		15.09.87
Нач. Т.О.	Пахомов		14.09.87
Гл. спец.	Столетов		09.09.87
Рук. гр.	Угарова		04.09.87
Техник	Панова		03.09.87
Проверил	Колеватых		09.09.87
Н. контр.	Столетов		09.09.87

Привязан

Инв. №

416-1-192.87 ХС

Склад для хранения продовольственных товаров складской площадью 10 тыс. кв. м

Здание бытовых и вспомогательных помещений.

Стадия	Лист	Листов
Р	3	

Крепление испарителей типа ИРСН-18

Министерство торговли СССР
Гипроторг
Ленинградский филиал

Согласовано

Инв. № подл. | Подпись и дата | Взам. инв. №

Копировал

Формат А2

230/1

АЛЬБОМ I

Крепление виброизолятора к металлической раме.

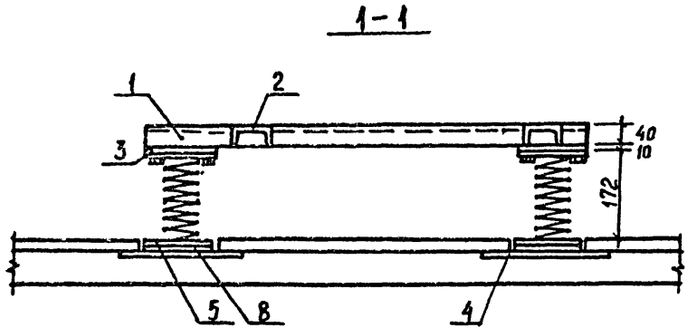

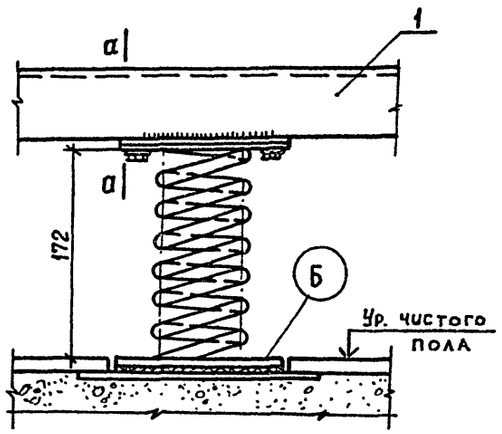

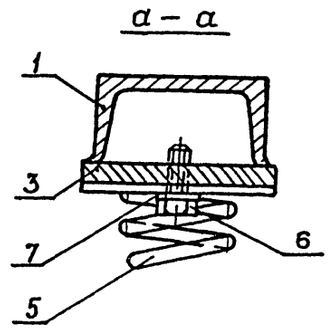

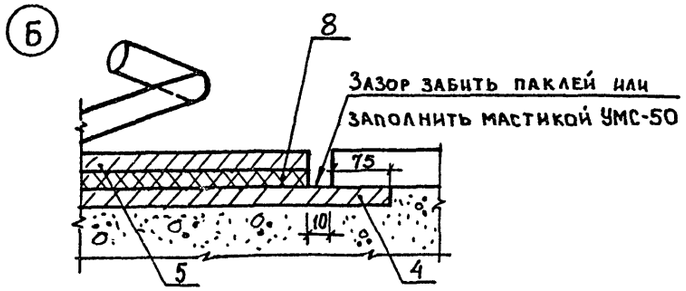

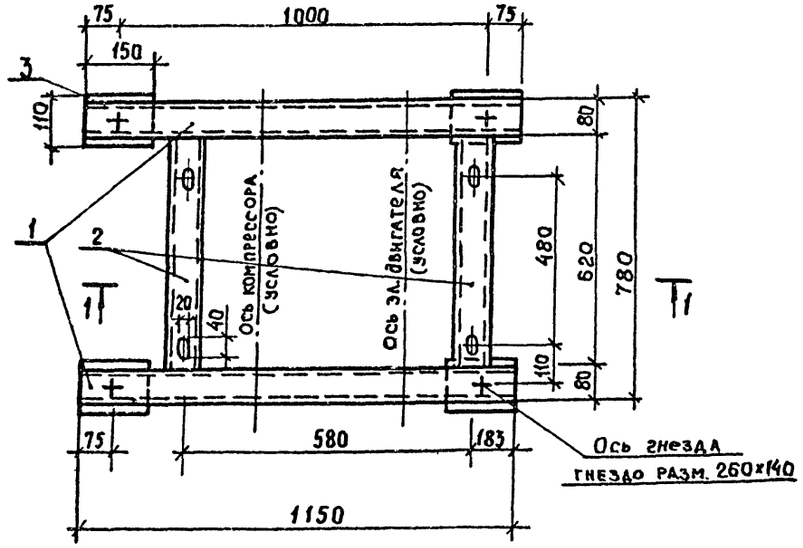

Спецификация материалов на изготовление металлической рамы

Марка, поз.	Обозначение	Наименование	Кол.	Масса ед., кг.	Примечание
1	ГОСТ 8240-72	Швеллер С8 ℓ=1150мм	2	8,11	
2	ГОСТ 8240-72	То же ℓ=620мм	2	4,37	
3	ГОСТ 103-76	Полоса стальная			
		10×110 ℓ=150мм	4	1,3	
4	ГОСТ 103-76	То же 8×200 ℓ=320мм	4	4,02	
5	Ярославский завод вентзаготовок треста „Сантехдеталь"	Виброизолятор ДО-42	4	1,79	
6	ГОСТ 7798-70	Болт М10×20	8	0,023	
7	ГОСТ 6402-70	Шайба 10	8	0,004	
8	ГОСТ 7338-77	Резиновая прокладка			
		разм. 150×110мм	4	0,04	
		Общий вес:		53,8	

ГИП	Корнилов		15.09.86
Нач.ТО	Пахомов		11.09.86
Гл.спец.ХС	Столетов		09.09.86
Рук.гр.	Угарова		04.09.86
Ст.инж.	Пшеничникова		03.09.86
Проверил	Колеватых		08.09.86
Н.контр.	Столетов		09.09.86

Привязан

Инв. №

416-1-192.87 ХС

Склад для хранения продовольственных товаров складской площадью 10 тыс. кв.м.

Здание бытовых и вспомогательных помещений

Стадия	Лист	Листов
В	4	

Металлическая рама под холодильную машину МВВ4-1-2

Министерство торговли СССР
ГИПРОТОРГ
Ленинградский филиал

Копировал

Формат А2

2301/1

Согласовано

Инв. | Подп. | Подпись и дата | Взам. инв. №

gost.e-ecolog.ru