12642 тн-т3-1

ТИПОВОЙ ПРОЕКТ
407-3-391.86

ОБЩЕПОДСТАНЦИОННЫЙ ПУНКТ УПРАВЛЕНИЯ ТИП I ИЗ УНИФИЦИРОВАННЫХ КОНСТРУКЦИЙ

АЛЬБОМ III

СТРОИТЕЛЬНЫЕ ИЗДЕЛИЯ

СФ 715-03

Привязан

gost.e-ecolog.ru

Копировал Смирн Формат А4

12842 тм-т3-2

ТИПОВОЙ ПРОЕКТ
407-3-391.86
ОБЩЕПОДСТАНЦИОННЫЙ ПУНКТ УПРАВЛЕНИЯ ТИП I ИЗ УНИФИЦИРОВАННЫХ КОНСТРУКЦИЙ

АЛЬБОМ III

СТРОИТЕЛЬНЫЕ ИЗДЕЛИЯ

Разработан Северо-Западным отделением института "Энергосетьпроект" Минэнерго СССР

сф 715-03

Рабочий проект утвержден и введен в действие Минэнерго СССР протокол № 43 от 14.11.84

Зам. главного инженера отделения В.В. Карпов

Главный инженер проекта Ю.Д. Парфенов

				Привязан	
Инв.№					

Копир

Формат А4

Содержание альбома (начало)

Обозначение	Наименование	Стр.
	Титульный лист	1
	Содержание альбома	2,3
	Сборные железобетонные изделия	
АСИ-001	Колонны (К-36-3-I, К-36-3-II, К-36-8-I)	4
-001СБ	То же	5...7
л.1...3	Сборочный чертеж	
-002	Балка 1БСТ6-5АVт-I	8
-002СБ	То же. Сборочный чертеж	9
	Закладные и монтажные детали	
АСИ-010	Марка М-1	10
-011	Марка М-2	11
-012	Марка М-3	12
-013	Марка М-4	13
-014	Марка М-5	14
-015	Марка М-6	15
-016	Марка М-7	16
-017	Марка М-8	17
-018	Марка М-9	18
-019	Марка М-10	19
-020	Марка М-11	20
-021	Марка М-12	21
-022	Марка М-13	22
-023	Марка М-14	23
-024	Решетка жалюзийная М-15	24
-024СБ	То же. Сборочный чертеж.	25
-025	Марка М-16	26

Типовой проект 407-3-39/86, Альбом III

12642 тч-т3-3

Инв. № подл. | Подпись и дата | Взам. инв. №

СФ 715-03

Копировал: [signature] Формат А4

Содержание альбома (окончание)

Обозначение	Наименование	Стр
АСИ-050	Марка ИТ (ИТ-1, ИТ-2)	27
АСИ-051	Марка ИТ (ИТ-4, ИТ-5)	
АСИ-052	Марка ИТ-3	28
АСИ-053	Марка ИТ-6	29

Инв.№подл. | Подпись и дата | Взам.инв.№

Типовой проект 407-3-391.86 Альбом III 12642гн-т3-5

Формат	Зона	Поз.	Обозначение	Наименование	Кол.	Примечание
				Документация		
*			АСИ-001СБ	Сборочный чертеж		*3л-ф-А4
				Сборочные единицы		
			1.423-3 вып.1	Колонны К-36-3, К-36-8		со всеми закл. издел.
			Переменные данные для исполнений			
			АСИ-001	К-36-3-I		
				Сборочные единицы		
А4		1	АСИ-021	Марка М-12	2	
			АСИ-001-01	К-36-3-II		
				Сборочные единицы		
		1	1.423-3 вып.2	Изделие закладное М1-13	2	
		2	1.423-3 вып.2	То же НМ1-1	1	
			АСИ-001-02	К-36-8-I		
				Сборочные единицы		
		1	1.423-3 вып.2	Изделие закладные М1-13	2	
		2	1.423-3 вып.2	То же НМ1-1	1	

Взам. инв. №

Подпись и дата

Инв. № подл.

Привязан

Инв. №

Н.контр.	Ковалев	[подпись]	12.09.84
Нач.отд.	Роменский	[подпись]	12.09.84
ГИП	Парфенов	[подпись]	12.09.84
Рук.гр.	Корнилова	[подпись]	12.09.84
Проверил	Кулешова	[подпись]	12.09.84
Инженер	Чиркова	[подпись]	12.09.84

т.п. 407-3-391.86 АСИ-001

Колонна (К-36-3-I, К-36-3-II, К-36-8-I)

Стадия	Лист	Листов
РП		1

ЭНЕРГОСЕТЬПРОЕКТ
Северо-Западное отделение
Ленинград

СФ 715-03

Копировал: [подпись] формат А4

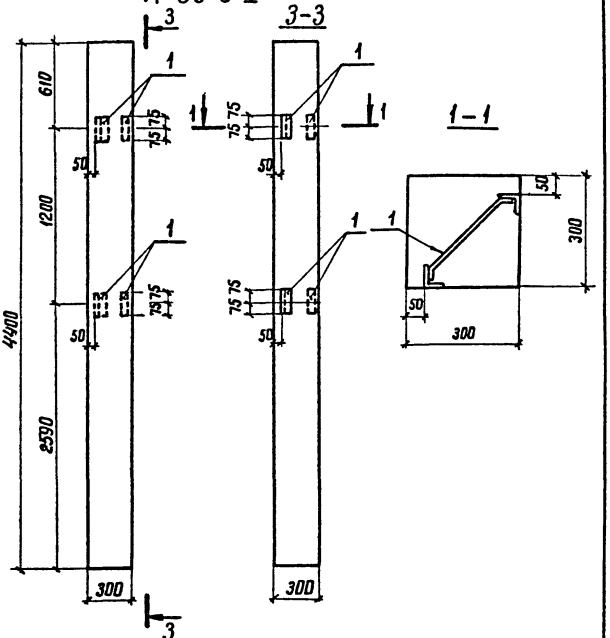

Привязан

Инв. №

Н. контр.	Ковалев		
Нач. отд.	Роменский		
ГИП	Парфенов		
Рук. гр.	Корнилова		
Проверил	Кулешова		
Инженер	Чиркова		

т.п. 407-3-391.86

АСИ-001СБ

Колонна (К-36-3-I, К-36-3-II, К-36-8-I) Сборочный чертеж

Стадия	Масса	Масштаб
РП	1000	1:40
Лист 1	Листов 3	

ЭНЕРГОСЕТЬПРОЕКТ Северо-Западное отделение Ленинград

СР 715-03

копир. Анц

формат А4

Инв.№ подл. | Подпись и дата | Взам.инв.№

К-36-3-II

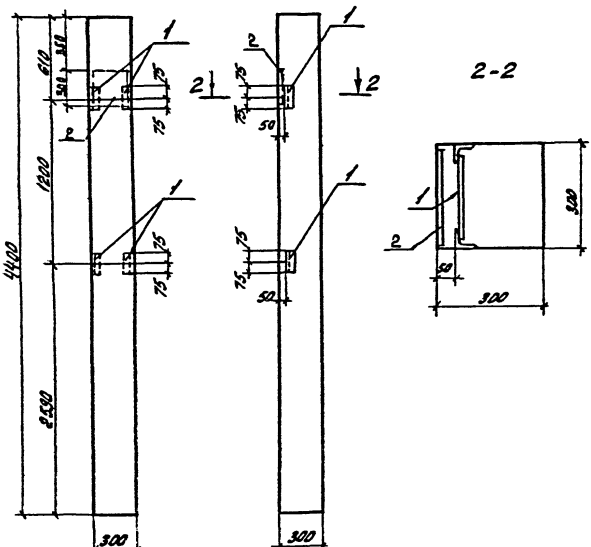

Типовой проект 407-3-391.86 Альбом III

12642тн-т3-7

Инв.№ подл.	Подпись и дата	Взам.инв.№

Привязан

Инв.№

т.п. 407-3-391.86 АСИ-001СБ Лист 2

СФ 715-03

Копировал: Формат А4

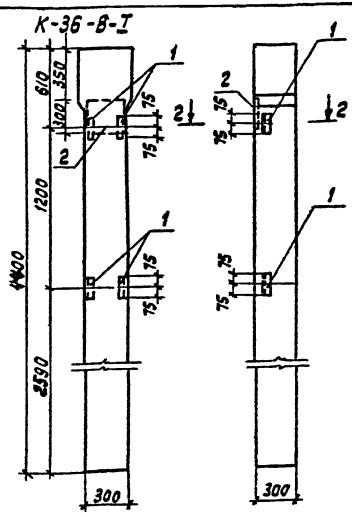

Ведомость расхода стали на дополнительные закладные изделия

Марка элемента	Изделия закладные								
	Арматура класса					Прокат марки			Всего
	A-III				AI	Ст3			
	ГОСТ 5781-82					ГОСТ 8509-72*		ГОСТ 82-70*	
	ф12	ф14	ф22	Итого	ф6	L63×5		-300×10	
К-36-3-I	0.64			0.64		2.88			3.52
К-36-3-II	0.48	2.0	1.4	3.88	0.2	2.88		6.8	13.76
К-36-8-I	0.48	2.0	1.4	3.88	0.2	2.88		6.8	13.76

Остальное - см. серию 1.423-3 вып. 1

Привязан

Инв.№

Инв.№подл. | Подпись и дата | Взам. инв.№

Формат	Зона	Поз.	Обозначение	Наименование	Кол.	Примечание
				Документация		
А4			АСИ-002СБ	Сборочный чертеж		
				Сборочные единицы		
			1.462.1-10/80 вып.1	Балка 1БСТ6-5АV Т	1	
А4		1	1.462.1-10/80.2-100	Изделие закладное М5	2	
А4		2	1.462.1-10/80.2-110	То же М6	1	

Типовой проект 407-3-391.86 Альбом III 1264ЛГМ-ТЭ-9

Взам.инв.№ | Подпись и дата | Инв.№ подл.

Привязан

Инв.№

Н.контр.	Ковалев	[подпись]	12.04.87
Нач.отд.	Роменский	[подпись]	12.04.87
ГИП	Парфенов	[подпись]	12.04.87
Рук.гр.	Корнилова	[подпись]	12.04.87
Проверил	Кулешова	[подпись]	12.04.87
Инженер	Чиркова	[подпись]	12.04.87

т.п. 407-3-391.86 АСИ-002

Балка 1БСТ6-5АV Т-I

Стадия	Лист	Листов
РП		1

ЭНЕРГОСЕТЬПРОЕКТ
Северо-Западное отделение
Ленинград

СФ 715-03

Копировал: [подпись] формат А4

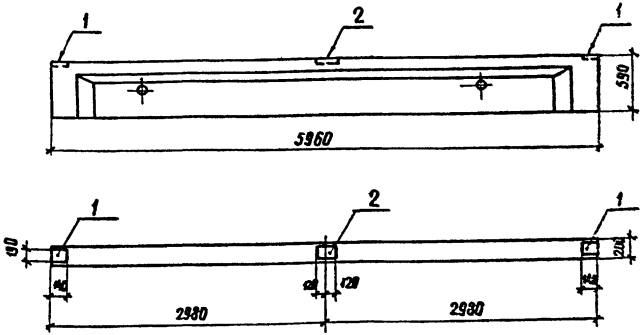

Ведомость расхода стали на дополнительные закладные изделия, кг

Марка элемента	изделия закладные						Всего
	арматура класса		прокат марки				
	А III		В Ст3				
	ГОСТ 5781-82		ГОСТ 103-76				
	Ф8	Итого	-6×140	-6×160		Итого	
1БСТ6-5АУТ-I	0.4	0.4	2.6	2.2		4.8	5.2

Остальное - см. серию 1.462.1-10/80 вып.1

Привязан

Инв. №

Н.контр.	Ковалев		12.84
Нач.отд.	Роменский		12.84
ГИП	Парфенов		12.84
Рук.гр.	Корнилова		12.84
Проверил	Кулешова		12.84
Инженер	Чиркова		12.84

т.п. 407-3-391.86

АСИ-002СБ

Балка 1БСТ6-5АУТ-I Сборочный чертеж

Стадия	Масса	Масштаб
РП	1150	1:40

Лист | Листов 1

ЭНЕРГОСЕТЬПРОЕКТ Северо-Западное отделение Ленинград

СФ 715-03

Типовой проект 407-3-391.86 Альбом III

12642 ТМ-Т3-10

Взам. инв №

Подпись и дата

Инв.№ подл.

копировал Анд

формат А4

Типовой проект 407-3-391.86 Альбом III 12642 тм-т3-11

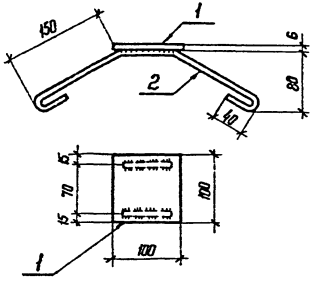

Приварка поз. 2



Формат	Зона	Поз.	Обозначение	Наименование	Кол	Примечание
				Детали		
БЧ		1	АСИ - 100	Полоса $\frac{6\times100\ ГОСТ\ 103-76}{Ст\ 3\ ГОСТ\ 335-79^{*}}$ Б-100	1	0,47 кг
БЧ		2	- 101	Ф6 А1 ГОСТ 5781-82 Б-460	2	0,1 кг

Привязан

Инв. №

Н.контр.	Кобалев		
Нач. отд.	Роменский		
Нач. сект	Парфенов		
Рук. гр.	Корнилова		
Ст. инж.	Иванова		
Проверил	Кулешова		

т.п. 407-3-391.86 АСИ-010

Марка М-1

Стадия	Масса	Масштаб
РП	0,67	1:5
Лист	Листов 1	

ЭНЕРГОСЕТЬПРОЕКТ
Северо-Западное отделение
Ленинград

Инв. № подл. | Подпись и дата | Взам. инв. №

СФ 715-03

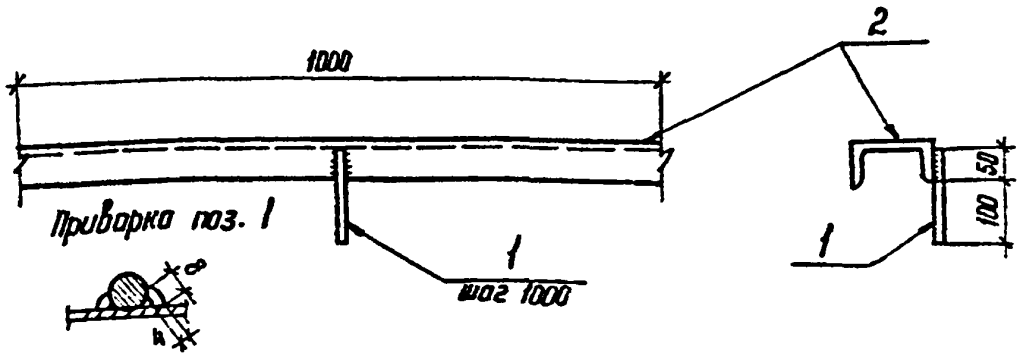

1. Общую длину марки см. спецификацию к схеме расположения металлоконструкций
2. Масса дана на 1м марки

Формат	Зона	Поз.	Обозначение	Наименование	Кол.	Примечание
				Детали		
Б4		1	АСИ – 102	Ф10 АI ГОСТ 5781-82 ℓ=150	на м	0,1 кг
				Материалы		
-		2	—	Швеллер 12 ГОСТ 8240-72 / Ст 3 ГОСТ 535-79*	1	м

Привязан

Инв. №

Н.контр.	Коваленв		10.91
Нач.отд	Раменский		10.91
Нач сект	Парфенов		10.91
Рук. гр.	Корнилова		10.91
Ст. инж	Иванова		10.91
Провер.	Кулешова		10.91

т.п. 407-3-391.86 АСИ-011

Марка М-2

Стадия	Масса	Масштаб
РП	10,5	1:10
Лист	Листов 1	

ЭНЕРГОСЕТЬПРОЕКТ Северо-Западное отделение Ленинград

Инв.№ подл. | Подпись и дата | Взам.инв.№

Копир. Ка

Формат А4

СФ 715-03

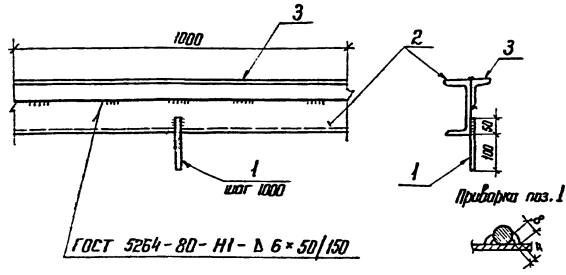

1. Общую длину марки см. спецификацию к схеме расположения металлоконструкций
2. Масса дана на 1 м марки

Формат	Зона	Поз.	Обозначение	Наименование	Кол	Примечание
				Детали		
БЧ		1	АСИ-102	ф10 AI ГОСТ 5781-82 L=150	на 1 м	0,1 кг
				Материалы		
		2	—	Швеллер 16 ГОСТ 8240-72 / Ст 3 ГОСТ 535-79*	1	м
		3	—	Уголок 30×50×3 ГОСТ 8509-72* / Ст 3 ГОСТ 535-79*	1	м

Привязан

Инв. № подл. | Подпись и дата | Взам. инв. №

Инв. №

Н. контр.	Ковалев		11.84
Нач. отд	Рачевский		11.84
Нач. сект	Парфенов		12.84
Рук. гр.	Корнилова		11.84
Ст. инж.	Иванова		11.84
Проверил	Кулешова		11.84

т.п. 407-3-391.86 АСИ-012

Марка М-3

Стадия	Масса	Масштаб
РП	18,1	1:10
Лист	Листов 1	

ЭНЕРГОСЕТЬПРОЕКТ
Северо-Западное отделение Ленинград

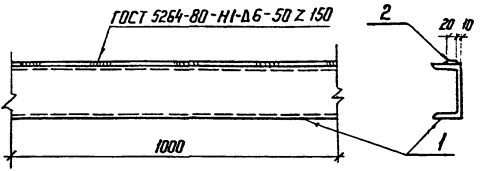

1. Общую длину марки см. спецификацию к схеме расположения металлоконструкций
2. Масса дана на 1 м марки.

Формат	Зона	Поз.	Обозначение	Наименование	Кол.	Примечание
				Материалы		
		1	—	Швеллер $\frac{16\ ГОСТ\ 8240-72}{Ст\ 3\ ГОСТ\ 535-79^{*}}$	1	М
		2	—	Полоса $\frac{5\times 80\ ГОСТ\ 103-76}{Ст\ 3\ ГОСТ\ 535-79^{*}}$	1	М

Привязан

Инв. №

Н. контр.	Кавалев		
Нач. отд.	Роменский		
Нач. сект.	Парфенов		
Рук. гр.	Корнилова		
Ст. инж.	Иванова		
Проверил	Кулешова		

т.п. 407-3-391.86 АСН-013

Марка М-4

Стадия	Масса	Масштаб
РП	15,1	1:10
Лист	Листов 1	

ЭНЕРГОСЕТЬПРОЕКТ
Северо-Западное отделение
Ленинград

СФ715-03

Инв. № подл. | Подпись и дата | Взам. инв. №

12642тм-т3-15

Типовой проект 407-3-391.86 Альбом III

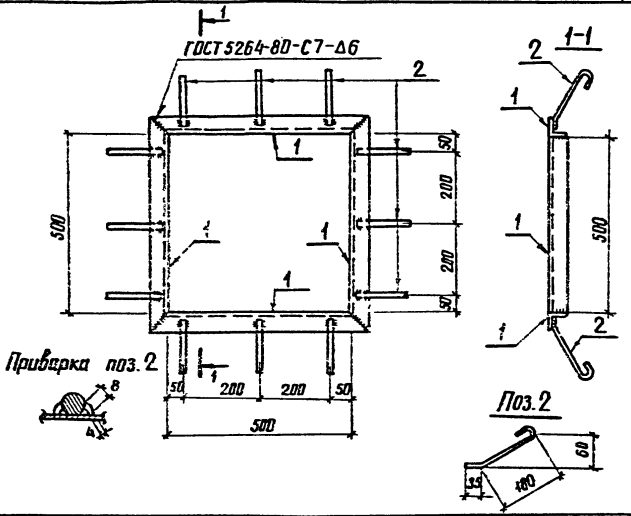

Формат	Зона	Поз.	Обозначение	Наименование	Кол.	Примечание
				Детали		
Б4		1	АСИ – 103	Уголок 50×50×5 ГОСТ 8509-72* / Ст3 ГОСТ 535-79* ℓ=600	4	2.26кг
Б4		2	– 101-01	ф6АI ГОСТ 5781-82 ℓ=265	2	0.06кг

Привязан

Инв. №

Н. контр.	Ковалев		12.09.87
Нач. отд.	Роменский		12.09.87
Нач. сект.	Парфенов		12.09.87
Рук. гр.	Корнилова		12.09.87
Ст. инж.	Иванова		12.09.87
Провер.	Кулешова		12.09.87

т.п. 407-3-391.86 АСИ-014

Марка М-5

Стадия	Масса	Масштаб
РП	10	1:10

Лист | Листов 1

ЭНЕРГОСЕТЬПРОЕКТ
Северо-Западное отделение
Ленинград

СФ 115-03

Инв. № подл. | Подпись и дата | Взам. инв. №

копир. Янис

формат А4

Типовой проект 407-3-391.86 Альбом III 12642 ТМ-Т3-16

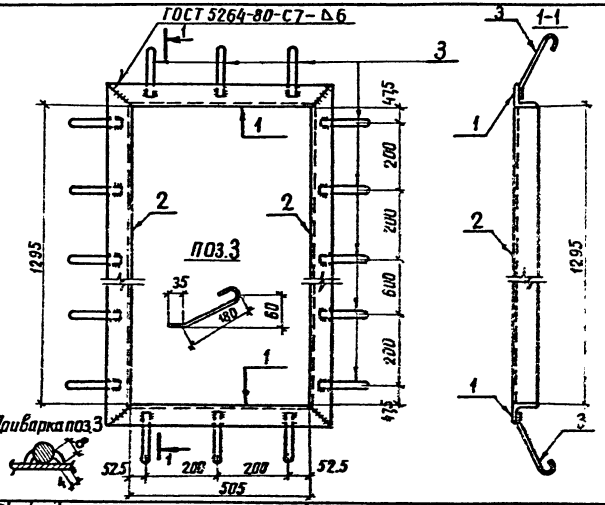

Формат	Зона	Позиц.	Обозначение	Наименование	Кол.	Примечание
				Детали		
Б4		1	АСИ-104	Уголок 63×63×5 ГОСТ 8509-72* / Ст3 ГОСТ 535-79* ℓ=631	2	3.04 кг
Б4		2	-01	То же ℓ=1421	2	6.84 кг
Б4		3	-101-01	ФБА1 ГОСТ 5781-82 ℓ=265	18	0.06 кг

Взам. инв. №

Подпись и дата

Инв. № подл.

Привязан

Инв. №

Н. контр.	Ковалев		12.87
Нач. отд.	Роменский		12.87
ГИП	Парфенов		12.87
Рук. гр.	Корнилова		12.87
Провер.	Кулешова		12.87
Инженер	Чиркова		12.87

т.п. 407-3-391.86 АСИ-015

Марка М-6

Стадия	Масса	Масштаб
РП	21,3	1:10

Лист | Листов 1

ЭНЕРГОСЕТЬПРОЕКТ
Северо-Западное отделение
Ленинград

СФ 715-03

копировал Анис

формат А4

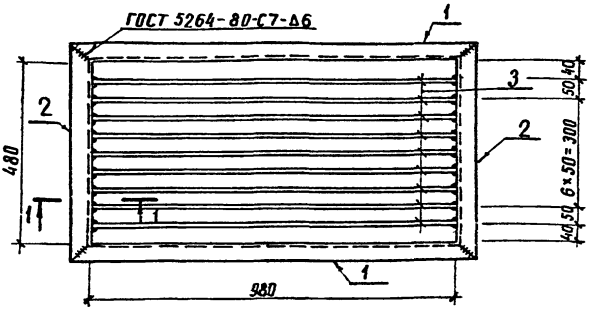

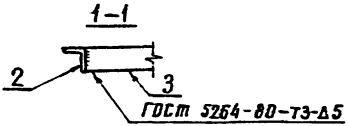

Формат	Зона	Поз.	Обозначение	Наименование	Кол.	Примечание
				Детали		
БЧ		1	АСИ-103-01	уголок $\frac{50\times50\times5\ ГОСТ\ 8509-72^*}{Ст3\ ГОСТ\ 535-79^*}$ ℓ=1080	2	4.07кг
БЧ		2	-02	То же ℓ=580	2	2.19кг
БЧ		3	-105	полоса $\frac{6\times50\ ГОСТ\ 103-76}{Ст3\ ГОСТ\ 535-79^*}$ ℓ=960	9	2.26кг

Типовой проект 407-3-391.86 Альбом III 12642 ТМ-Т3-17

Инв. № подл. | Подпись и дата | Взам. инв. №

Привязан

Инв. №

Н.контр.	Ковалев		12.09.84
Нач.отд.	Роменский		12.09.84
Нач.сект.	Парфенов		12.09.84
Рук. гр.	Корнилова		12.09.84
Ст. инж.	Иванова		12.09.84
Проверил	Кулешова		12.09.84

т.п. 407-3-391.86 АСИ-016

Марка М-7

Стадия	Масса	Масштаб
РП	33.5	1:10
лист	листов 1	

ЭНЕРГОСЕТЬПРОЕКТ
Северо-Западное отделение
Ленинград

СФ 715-03

копир. Алиев формат А4

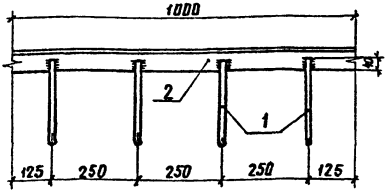



1. Общую длину марки см. спецификацию к схеме расположения металлоконструкций
2. Масса дана на 1 м марки

Формат	Зона	Поз	Обозначение	Наименование	Кол.	Примечание
				Детали		
Б4		1	АСИ-101-02	ФБАI ГОСТ 5781-82 Е-250	4 на м	0.06 кг
				Материалы		
—		2	—	Уголок 50×50×5 ГОСТ 8509-72* / Ст3 ГОСТ 535-79*	1	м

Привязан

Инв. №

Н. контр.	Ковалев		12.09.87
Нач. отд.	Роменский		12.09.87
Нач. сект.	Парфенов		12.09.87
Рук. гр.	Корнилова		12.09.87
Ст. инж.	Иванова		12.09.87
Проверил	Кулешова		12.09.87

т.п. 407-3-391.86 АСИ-017

Марка М-8

Стадия	Масса	Масштаб
РП	4	1:10

Лист | Листов 1

ЭНЕРГОСЕТЬПРОЕКТ Северо-Западное отделение Ленинград

СФ 715-03

Типовой проект 407-3-391.86 Альбом III

12642 тм-т3-18

Взам. инв. №

Подпись и дата

Инв. № подл.

копир. Анц

формат А4

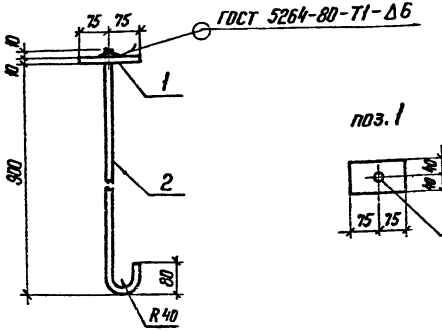

Формат	Зона	Поз.	Обозначение	Наименование	Кол.	Примечание
				Детали		
БЧ		1	АСИ – 106	Полоса 10×50 ГОСТ 103-76 ℓ=150 Ст3 ГОСТ 535-79*	1	0,94 кг
БЧ		2	– 107	ф 20 AI ГОСТ 5782 ℓ= 1170	1	2,64 кг

Привязан

Инв. №

Н. контр.	Ковалев		12.1987
Нач. отд.	Романский		12.1987
Нач. сект.	Парфенов		12.1987
Рук. гр.	Корнилова		12.1987
Ст. инж.	Иванова		12.1987
Проверил	Кулешова		12.1987

т.п. 407-3-391.86

АСИ-018

Марка М-9

Стадия	Масса	Масштаб
РП	3,6	1:10
Лист	Листов 1	

ЭНЕРГОСЕТЬПРОЕКТ
Северо-Западное отделение
Ленинград

СФ 715-03

Инв. № подл. | Подпись и дата | Взам. инв. №

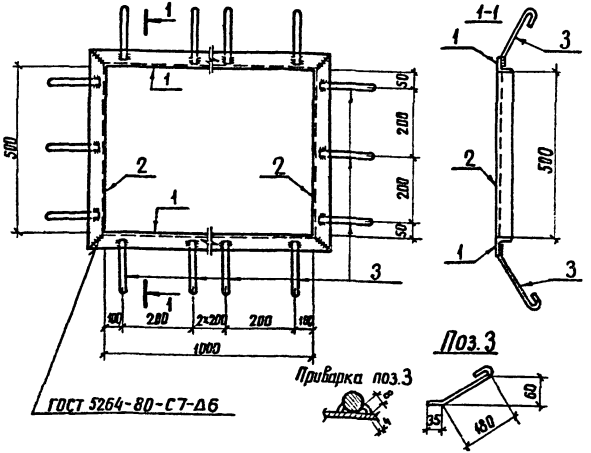

Формат	Зона	Поз.	Обозначение	Наименование	Кол.	Примечание
				Детали		
Б4		1	АСИ – 103-03	Уголок 50×50×5 ГОСТ 8509-72* / Ст3 ГОСТ 535-79* ℓ=1100	2	4.15кг
Б4		2	– 103	То же ℓ=600	2	2.26кг
Б4		3	– 101-01	ФБАI ГОСТ 5781-82 ℓ=265	16	0.06кг

Привязан

Инв. №

Н.контр.	Ковалев		12.04.84
Нач.отд.	Роменский		12.04.84
Нач.сект.	Парфенов		12.04.84
Рук.гр.	Корнилова		12.04.84
Ст. инж.	Иванова		12.04.84
Проверил	Кулешова		

т.п. 407-3-391.86 АСИ-019

Марка М-10

Стадия	Масса	Масштаб
РП	14	1:10

Лист | Листов 1

ЭНЕРГОСЕТЬПРОЕКТ
Северо-Западное отделение
Ленинград

СФ715-03

копировал Анна формат А4

Типовой проект 407-3-391.86 Альбом III 12642тм-т3-20

Взам. инв. №

Подпись и дата

Инв. № подл.

Типовой проект 407-3-391.86 Альбом III 12642 ТМ-Т3-21

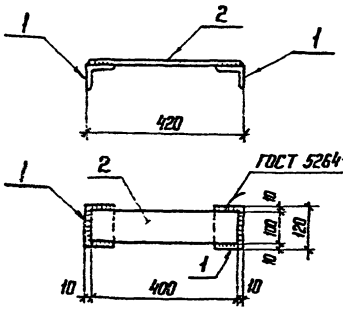

Формат	Зона	Поз.	Обозначение	Наименование	Кол.	Примечание
				Детали		
А4		1	АСИ-108	Уголок 75×75×6 ГОСТ 8509-72* Ст 3 ГОСТ 535-79* ℓ=120	2	0,83 кг
А4		2	-109	Полоса 8×100 ГОСТ 103-76 Ст 3 ГОСТ 535-79* ℓ=400	1	2,52 кг

Привязан

Инв.№

Взам. инв.№ | Подпись и дата | Инв.№ подл.

Н. контр.	Кобалев		12.09.89
Нач. отд	Роменский		12.09.89
ГИП	Порфенов		12.09.89
Рук. гр.	Корнилова		12.09.89
Ст. инж.	Смирнова		12.09.89
Провер.	Кобалев		12.09.89

т.п. 407-3-391.86 АСИ-020

Марка М-11

Стадия	Масса	Масштаб
РП	4.3	1:10
Лист	Листов 1	

ЭНЕРГОСЕТЬПРОЕКТ
Северо-Западное отделение
Ленинград

Формат А4

ЕФ 715-03

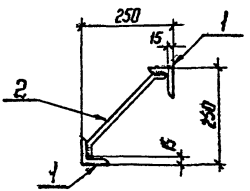

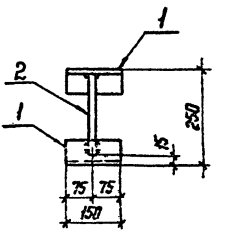

Приварка поз. 2



Формат	Зона	Поз.	Обозначение	Наименование	Кол.	Примечание
				Детали		
Б4		1	АСИ-104-03	Уголок 63×63×5 ГОСТ 8509-72* / Ст 3 ГОСТ 535-79* ℓ=150	2	0,72 кг
Б4		2	АСИ-110	ф12 AIII ГОСТ 5781-82 ℓ=350	1	0,32 кг

Привязан

Инв.№

Взам. инв.№ | Подпись и дата | Инв.№ подл.

Н.контр.	Ковалев		11.89
Нач.ОТПП	Роменский		11.89
ГИП	Парфенов		11.89
Рук. гр.	Корнилова		11.89
Ст.техн.	Харитонова		11.89
Провер.	Кулешова		11.89

т.п. 407-3-391.86 АСИ-021

Марка М-12

Стадия	Масса	Масштаб
РП	1,8	1:10
Лист	Листов 1	

ЭНЕРГОСЕТЬПРОЕКТ
Северо-Западное отделение
Ленинград

сф 715-03

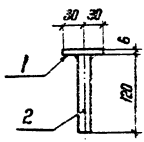

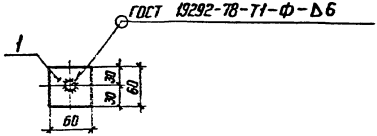

Формат	Зона	Поз.	Обозначение	Наименование	Кол.	Примечание
				Детали		
Б4		1	АСИ - 111	Полоса -6×60 ГОСТ 103-76- Б-60 Ст3 ГОСТ 535-79*	1	0.17 кг
Б4		2	- 112	Круг -Ø ГОСТ 2590-71*- Б-120 Ст3 ГОСТ 535-79*	1	0.24 кг

Привязан

Инв.№

Н. контр.	Коваленб		12.84
Нач. отд.	Романенский		12.84
ГИП	Парфенов		12.84
Рук. гр.	Корнилова		12.84
Провер.	Кулешова		12.84
Инженер	Чаркова		12.84

т.п. 407-3-391.86 АСИ-022

Марка М-13

Стадия	Масса	Масштаб
РП	0,4	1:5
Лист	Листов 1	

ЭНЕРГОСЕТЬПРОЕКТ
Северо-Западное отделение
Ленинград

сф 715-03

Инв.№ подл. | Подпись и дата | Взам. инв.№

Типовой проект 407-3-391.86 Альбом III 12642 тм-т3-24

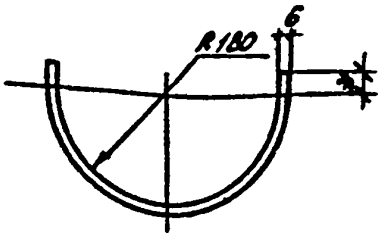

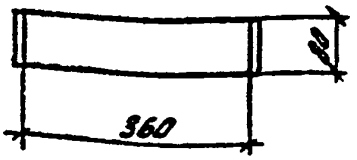

Развертка

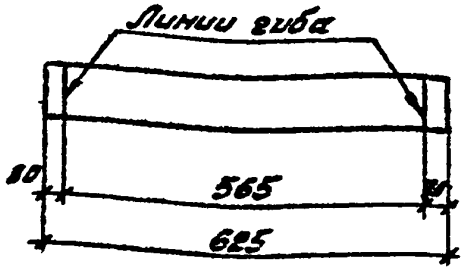

Привязан

Инв. №

Инв. № подл.	Подпись и дата	Взамен инв. №	

Н. контр.	Ковалев		12.91
Нач. отд.	Романский		12.91
ГИП	Парфенов		12.91
Рук. гр.	Корнилова		12.91
Проверил	Кулешова		12.91
Инженер	Чуркова		12.91

т.п. 407-3-391.86 АСИ-023

Марка М-14

Стадия	Масса	Масштаб
РП	24	1:10

Лист Листов 1

Полоса 6х80 ГОСТ 103-76 / Ст3 ГОСТ 535-79*

ЭНЕРГОСЕТЬПРОЕКТ Северо-Западное отделение Ленинград

СФ 715-03

Копировал: формат А4

Формат	Зона	Поз.	Обозначение	Наименование	Кол.	Примечание
				Документация		
А4			АСИ-024СБ	Сборочный чертеж		
				Детали		
Б4		1	АСИ-103-04	Уголок 50×50×5 ГОСТ 8509-72* / Ст3 ГОСТ 535-79*		
				l = 1826	2	6,9 кг
Б4		2	-05	То же l = 590	2	2,2 кг
Б4		3	-113	Полоса 6×40 ГОСТ 103-76 / Ст3 ГОСТ 535-79* l=588	3	1,1 кг
Б4		4	-114	Полоса 2×40 ГОСТ 103-76 / Ст3 ГОСТ 535-79* l=450	52	0,28 кг

Типовой проект 407-3-3-391.86 Альбом III

12642 тм-т3-25

Взам. инв. №

Подпись и дата

Инв. № подл.

Привязан

Инв. №

Н.контр.	Ковалев	[подпись]	12.09.84
Нач.отд.	Роменский	[подпись]	12.09.84
ГИП	Парфенов	[подпись]	12.09.84
Рук.гр.	Корнилова	[подпись]	12.09.84
Проверил	Кулешова	[подпись]	12.09.84
Инженер	Чиркова	[подпись]	12.09.84

т.п. 407-3-391.86 АСИ-024

Решетка жалюзийная М-15

Стадия	Лист	Листов
РП		1

ЭНЕРГОСЕТЬПРОЕКТ
Северо-Западное отделение
Ленинград

СФ 715-03

Копировал: [подпись] формат А4

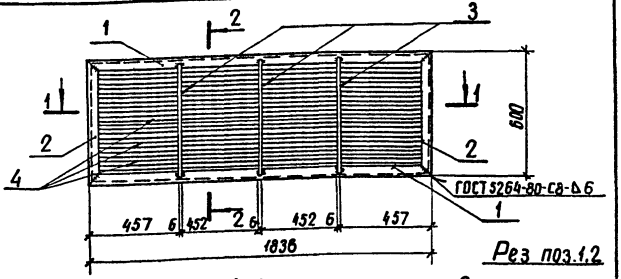

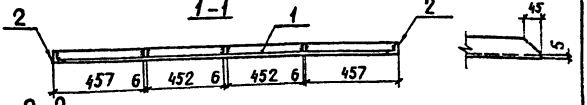

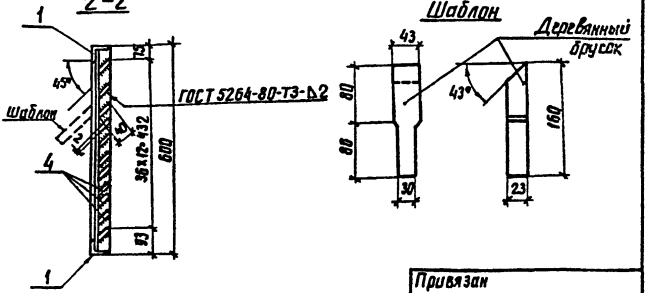

При сварке перьев рекомендуется под концы их подкладывать шаблон

Привязан

Инв. №

Н.контр.	Ковалев		12.88	
Нач. отд.	Роменский		12.88	
ГИП	Парфенов		12.88	
Рук. гр.	Корнилова		12.88	
Провер.	Кулешова		12.88	
Инженер	Чиркова		12.88	

г. п. 407-3-391.86 АСИ-024СБ

Решетка жалюзийная М-15
Сборочный чертеж

Стадия	Масса	Масштаб
РП	37	1:10 1:20
Лист	Листов 1	

ЭНЕРГОСЕТЬПРОЕКТ Северо-Западное отделение Ленинград

СР 715-03

копир. Ягл

формат А4

Инв.№ подл. | Подпись и дата | Взам. инв.№

1-1

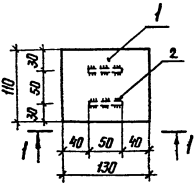

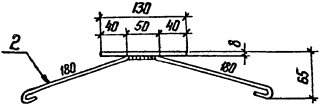

Приварка поз. 2



Формат	Зона	Поз.	Обозначение	Наименование	Кол.	Примечание
				Детали		
Б4		1	АСИ – 115	Полоса $\frac{8\times110\ ГОСТ\ 103\text{-}76}{Ст.3\ ГОСТ\ 535\text{-}79^{*}}$ – ℓ=130	1	0,9 кг
Б4		2	-101-03	ФБ1 ГОСТ 5781-82 ℓ=500	2	0,1 кг

Привязан

Инв.№

Н.контр.	Кобалев		12.89
Нач.отд.	Раменский		12.89
ГИП	Парфенов		12.89
Рук.гр.	Корнилова		12.89
Проверил	Кулешова		12.89

т.п. 407-3-391.86

АСИ-025

Марка М-16

Стадия	Масса	Масштаб
РП	1.1	1:5

Лист | Листов 1

ЭНЕРГОСЕТЬПРОЕКТ
Северо-Западное отделение
Ленинград

Инв.№ подл. | Подпись и дата | Взам. инв.№

СФ 715-03

КЖ7-3 Альбом III 12642тм-73-28

Обозначение	Марка	e, мм	Масса, кг
АСИ-050	ИТ-1	450	0.5
-01	ИТ-2	300	0.4

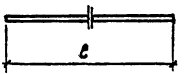

Привязан

Инв. N

Инв.№ подл. | Подпись и дата | Взам. инв.№

Н. контр.	Ковалев		
Нач. отд.	Роменский		
ГИП	Парфенов		
Рук. гр	Корнилова		
Провер.	Кулешова		
Инженер	Харитонова		

АСИ-050

Марка ИТ (ИТ-1, ИТ-2)

ф14АI ГОСТ 5781-82

Стадия	Масса	Масштаб
РП	см. табл.	-
Лист	Листов 1	

ЭНЕРГОСЕТЬПРОЕКТ Северо-Западное отделение Ленинград

Формат А5

Типовой проект 407-3-391.86 Альбом III

Обозначение	Марка	e мм	Масса, кг
АСИ-051	ИТ-4	1300	5.8
-01	ИТ-5	1700	8.2

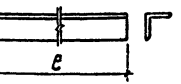

Привязан

Инв. N

Инв.№ подл. | Подпись и дата | Взам. инв.№

Н. контр.	Ковалев		
Нач. отд.	Роменский		
ГИП	Парфенов		
Рук. гр.	Корнилова		
Провер	Кулешова		
Инженер	Харитонова		

т.п. 407-3-391.86 АСИ-051

Марка ИТ (ИТ-4, ИТ-5)

Уголок $\frac{63\times63\times5\ \text{ГОСТ}\ 8509\text{-}72^{*}}{\text{Ст3}\ \text{ГОСТ}\ 535\text{-}79^{*}}$

Стадия	Масса	Масштаб
РП	см. табл.	-
Лист	Листов 1	

ЭНЕРГОСЕТЬПРОЕКТ Северо-Западное отделение Ленинград

Формат А5

сф 7.15-03

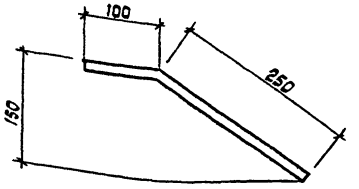

Привязан

Инв. N

Н.контр.	Ковалев		12.87
Нач.отд.	Роменский		12.87
ГИП	Порфенов		12.87
Рук.гр.	Корнилова		12.87
Проверил	Кулешова		12.87
Инженер	Харитонов		12.87

г.п. 407-3-391.86 АСУ-052

Марка ИТ-3

Стадия	Масса	Масштаб
РП	0.4	1:5
Лист	Листов 1	

ЭНЕРГОСЕТЬПРОЕКТ
Северо-Западное отделение
Ленинград

ф14А1 ГОСТ 5781-82

Формат А4

СФ715-03

Инв.N подл. | Подпись и дата | Взам.инв.N

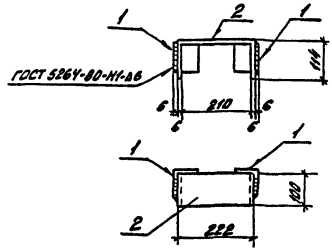

Формат	Зона	Поз.	Обозначение	Наименование	Кол.	Примечание
				Детали		
БЧ		1	АСИ-108-01	Уголок 75×75×6 ГОСТ 8509-72* Ст.3 ГОСТ 535-79* L=810	2	0,55 кг
БЧ		2	-100-02	Полоса 6×100 ГОСТ 103-76 Ст.3 ГОСТ 535-79* L=450	1	2,12 кг

Привязан

Инв. №

Подпись и дата | Взам. инв. №

Н. контр.	Ковалев		12.09.87
Рук. гр.	Корнилева		12.09.87
Проверил	Кулешова		12.09.87
Гл. инж.	Смирнова		12.09.87

т.п. 407-3-391.86 АСИ-053

Марка ИТ-6

Стадия	Масса	Масштаб
РП	3,2	1:10

Лист | Листов 1

ЭНЕРГОСЕТЬПРОЕКТ
Северо-Западное отделение
Ленинград

Копировал: [illegible] формат А4

СР 7.5-03

Инв. № подл.

gost.e-ecolog.ru