ТИПОВОЙ ПРОЕКТ
407-3-387-86

ТРАНСФОРМАТОРНЫЕ ПОДСТАНЦИИ 110 / 10 кВ БЕЗ ВЫКЛЮЧАТЕЛЕЙ НА СТОРОНЕ ВЫСШЕГО НАПРЯЖЕНИЯ С ТРАНСФОРМАТОРАМИ МОЩНОСТЬЮ ОТ 40 ДО 63 МВ·А ДЛЯ ПРОМЫШЛЕННЫХ ПРЕДПРИЯТИЙ

ПОДСТАНЦИЯ 110-4-2 × 63-10-2(Б-20)

АЛЬБОМ VII

ЗАКРЫТОЕ РАСПРЕДУСТРОЙСТВО 10 КВ ЗРУ 10-2 (Б-20)
АРХИТЕКТУРНО-СТРОИТЕЛЬНЫЕ И САНТЕХНИЧЕСКИЕ ЧЕРТЕЖИ

СФ 711-05

gost.e-ecolog.ru

ТИПОВОЙ ПРОЕКТ
407-3-387.86

ТРАНСФОРМАТОРНЫЕ ПОДСТАНЦИИ 110/10 кВ БЕЗ ВЫКЛЮЧАТЕЛЕЙ НА СТОРОНЕ ВЫСШЕГО НАПРЯЖЕНИЯ С ТРАНСФОРМАТОРАМИ МОЩНОСТЬЮ ОТ 40 ДО 63 МВ·А ДЛЯ ПРОМЫШЛЕННЫХ ПРЕДПРИЯТИЙ

ПОДСТАНЦИЯ 110-4-2×63-10-2 (Б-20)

АЛЬБОМ VII

СОСТАВ ПРОЕКТА

АЛЬБОМ I	ПОЯСНИТЕЛЬНАЯ ЗАПИСКА И УКАЗАНИЯ ПО ПРИМЕНЕНИЮ
АЛЬБОМ II	ОТКРЫТОЕ РАСПРЕДУСТРОЙСТВО 110кВ ОРУ 110-4 ЭЛЕКТРОТЕХНИЧЕСКИЕ ЧЕРТЕЖИ
АЛЬБОМ III	ЗАКРЫТОЕ РАСПРЕДУСТРОЙСТВО 10кВ ЗРУ 10-2(Б-20) ЭЛЕКТРОТЕХНИЧЕСКИЕ ЧЕРТЕЖИ
АЛЬБОМ IV	ОТКРЫТОЕ РАСПРЕДУСТРОЙСТВО 110кВ (ИЗ ТП 407-3-386.86) ЧЕРТЕЖИ ИЗДЕЛИЙ МАСТЕРСКИХ ЭЛЕКТРОМОНТАЖНЫХ ЗАГОТОВОК (МЭЗ)
АЛЬБОМ V	ЗАКРЫТОЕ РАСПРЕДУСТРОЙСТВО 10кВ (ИЗ ТП 407-3-386.86) ЧЕРТЕЖИ ИЗДЕЛИЙ МАСТЕРСКИХ ЭЛЕКТРОМОНТАЖНЫХ ЗАГОТОВОК (МЭЗ)
АЛЬБОМ VI	ОТКРЫТОЕ РАСПРЕДУСТРОЙСТВО 110кВ ОРУ 110-4 ГЕНПЛАН СТРОИТЕЛЬНЫЕ И САНТЕХНИЧЕСКИЕ ЧЕРТЕЖИ
АЛЬБОМ VII	ЗАКРЫТОЕ РАСПРЕДУСТРОЙСТВО 10кВ ЗРУ 10-2(Б-20) АРХИТЕКТУРНО-СТРОИТЕЛЬНЫЕ И САНТЕХНИЧЕСКИЕ ЧЕРТЕЖИ
АЛЬБОМ VIII	ИЗДЕЛИЯ ЖЕЛЕЗОБЕТОННЫЕ И СТАЛЬНЫЕ
АЛЬБОМ IX	СПЕЦИФИКАЦИИ ОБОРУДОВАНИЯ
АЛЬБОМ X	ВЕДОМОСТИ ПОТРЕБНОСТИ В МАТЕРИАЛАХ
АЛЬБОМ XI	ОБЪЕКТНАЯ СМЕТА ЛОКАЛЬНЫЕ СМЕТЫ НА ЭЛЕКТРОМОНТАЖНЫЕ РАБОТЫ
АЛЬБОМ XII	ЛОКАЛЬНЫЕ СМЕТЫ НА АРХИТЕКТУРНО-СТРОИТЕЛЬНЫЕ РАБОТЫ И СВОДНАЯ ВЕДОМОСТЬ ПОТРЕБНОСТИ В ПРОИЗВОДСТВЕННЫХ РЕСУРСАХ
АЛЬБОМ XIII	ПОКАЗАТЕЛИ ИЗМЕНЕНИЯ СМЕТНОЙ СТОИМОСТИ СТРОИТЕЛЬНО-МОНТАЖНЫХ РАБОТ, ЗАТРАТ ТРУДА И РАСХОДА ОСНОВНЫХ СТРОИТЕЛЬНЫХ МАТЕРИАЛОВ

ПРИМЕНЕННЫЕ ТИПОВЫЕ ПРОЕКТЫ

ТИПОВОЙ ПРОЕКТ 901-4-57.83 РЕЗЕРВУАР ДЛЯ ВОДЫ ПРЯМОУГОЛЬНЫЙ ЖЕЛЕЗОБЕТОННЫЙ СБОРНЫЙ ЕМКОСТЬЮ 50 м³
АЛЬБОМЫ I, III, IV, V ПОСТАВЩИК - ТБИЛИССКИЙ ФИЛИАЛ ЦИТП

РАЗРАБОТАН

ГПИ ПРОМСТРОЙПРОЕКТ
г МОСКВА
ГЛАВНЫЙ ИНЖЕНЕР ИНСТИТУТА В.И.КОРОЛЕВ
ГЛАВНЫЙ ИНЖЕНЕР ПРОЕКТА О.И.ДУЖЕНКОВА

УТВЕРЖДЕН И ВВЕДЕН В ДЕЙСТВИЕ
МИНМОНТАЖСПЕЦСТРОЕМ СССР
ПРОТОКОЛ ОТ 21 ДЕКАБРЯ 1984г.

СФ 711-05

Опись альбома

Обозначение		Наименование	Стр. альбома
		Титульный лист	1
		Опись альбома	2
ТП 407-3	АР лист 1	Общие данные (начало)	3
то же	2	Общие данные (окончание)	4
то же	3	Планы на отм. 0,000 и 3,300	5
то же	4	Разрезы 1-1, 2-2, 3-3	6
то же	5	Фрагменты 1,2. Разрез 4-4. Узел 1.	7
то же	6	Фасады 1-8, Г-А, 8-1, А-Г. Рисунок кладки из силикатного кирпича. Схема заполнения оконного проема.	8
то же	7	Планы полов на отм. 0,000 и 3,300 Узлы 2, 3, 4	9
то же	8	План кровли. План отверстий в стенах и перегородках на отм. 0,000 и 3,300 Узлы 5, 6, 7	10
то же	9	Схемы установки закладных изделий на отм. 3,300.	11
то же	10	Узлы 8... 18	12
то же	11	Узлы 19... 26	13

Обозначение		Наименование	Стр. альбома
ТП 407-3	КЖ лист 1	Общие данные (начало)	14
то же	2	Общие данные (окончание)	15
то же	3	Схема расположения фундаментов фундаментных балок	16
то же	4	Фрагмент 1	17
то же	5	Узлы I... V. Фрагмент 2	18
то же	6	Приямок 1. Фундаменты Фм 1, Фм 2 Плита ПФм 1.	19
то же	7	Схемы расположения элементов каркаса на отм. 3,300; 7,850.	20
то же	8	Схемы расположения элементов лестницы и ограждения. Узел А.	21
то же	9	Схемы расположения элементов перекрытия на отм. 3,300 и элементов покрытия.	22
то же	10	Плиты монолитные Пм 1... Пм 6	23
то же	11	Схемы расположения стеновых панелей.	24
то же	12	Разрезы 1-1... 8-8.	25
то же	13	Разрезы 9-9... 16-16. Узлы А... Г	26

Обозначение		Наименование	Стр. альбома
ТП 407-3	КМ лист 1	Общие данные	27
то же	2	Схемы расположения балок на отм. 2,450 и элементов лестницы у оси 1	28
ТП 407-3	ОВ лист 1	Общие данные	29
то же	2	Отопление и вентиляция. Планы на отм. 0,000 и 3,300.	30
то же	3	Схемы системы отопления, узла управления и системы ВЕ-1	31
ТП 407-3	ВК лист 1	Общие данные	32
то же	2	Планы с сетями водопровода и канализации. Схемы систем В1, К1, К2.	33

Альбом VII

Типовой проект 407-3-387.86

Ведомость рабочих чертежей основного комплекта АР

Лист	Наименование	Примечание
1	Общие данные (начало)	
2	Общие данные (окончание)	
3	Планы на отм. 0.000 и 3.300	
4	Разрезы 1-1, 2-2, 3-3.	
5	Фрагменты 1,2. Разрез 4-4. Узел 1.	
6	Фасады 1-В, Г-А, В-1, А-Г. Рисунок кладки из силикатного кирпича.	
7	Планы полов на отм. 0.000 и 3.300. Узлы 2,3,4.	
8	План кровли. План отверстий в стенах и перегородках на отм. 0.000 и 3.300. Узлы 5,6,7	
9	Схема установки закладных изделий на отм. 3.300	
10	Узлы 8...18	
11	Узлы 19...26	

Данные для подбора наружных стеновых панелей, кирпичных стен и утеплителя на кровле

Наименование материала	Расчетная зимняя температура наружного воздуха	Объемный вес материала	Толщина мм
Наружные стеновые панели из поризованного керамзитобетона (серия 1.030.1-1)	− 20°С − 30°С − 40°С	γ = 1100 кг/м³ γ = 1000 кг/м³ γ = 900 кг/м³	250 250 250
Кладка из кирпича ГОСТ 379-79 ГОСТ 530-80	− 20°С − 30°С − 40°С	γ = 1650 кг/м³ γ = 1650 кг/м³ γ = 1650 кг/м³	380 380 510
Объемный вес минераловатных плит повышенной жесткости (ГОСТ 22950-78)	− 20°С − 30°С − 40°С	γ = 200 кг/м³ γ = 200 кг/м³ γ = 200 кг/м³	50 60 80

Ведомость ссылочных и прилагаемых документов

Обозначение	Наименование	Примечание
	Ссылочные документы	
ГОСТ 6629-74	Двери деревянные внутренние для жилых и общественных зданий	
ГОСТ 6665-82	Камни бортовые бетонные и железобетонные	
ГОСТ 8242-75	Детали деревянные фрезерованные для строительства	
ГОСТ 8484-82	Плиты подоконные железобетонные для производственных зданий	
ГОСТ 14624-84	Двери деревянные для производственных зданий	
1.136.5-16 вып. 1 часть 1	Окна и балконные двери деревянные с двойным остеклением для жилых зданий	
1.138-10 вып. 1	Перемычки железобетонные для зданий с кирпичными стенами	
1.400-15 вып. 0.1	Унифицированные закладные изделия ж-б. конструкций для крепления технологических коммуникаций и устройств	
1.431-6	Кирпичные перегородки для одноэтажных и многоэтажных производственных зданий	
1.444-1 вып. 1	Конструкции полов производственных зданий автомобильной промышленности	
2.236-2 вып. 1	Детали примыкания оконных и деревянных блоков в общественных зданиях	
2.436-6 вып. 1	Противопожарные двери и ворота промышленных зданий	
2.460-14 вып. 0, 1	Типовые узлы покрытий промышленных зданий в местах пропуска вентиляционных шахт	
2.460-18 вып. 1, 3	Узлы покрытий одноэтажных производственных зданий с рулонными кровлями и железобетонными плитами	
3.006.1-2/82 вып. 1-2	Сборные железобетонные каналы и тоннели из лотковых элементов	
	Прилагаемые документы	
Альбом VIII ТП... КЖИ	Изделия железобетонные и стальные	

Ведомость спецификаций

Лист	Наименование	Примечание
3	Спецификация изделий к плану на отм. 0.000	
3	Спецификация элементов заполнения проемов	
3	Спецификация перемычек	
8	Спецификация изделий к плану кровли	
8	Спецификация изделий к плану отверстий в стенах на отм. 3.300	
9	Спецификация к схеме установки закладных изделий на отм. 3.300	

Согласовано АР-1...11

Гл. архитектор	Дятлов	
Гл. конструктор	Безруков	
Отдел ГПИТР	Иноземцев	
Отдел ОВ	Кварталов	
Отдел ВК	Кузнецов	
ГПИ Электропроект	Сорочайкин	

Инв. № подл. | Подпись и дата | Взам. инв. №

Рабочие чертежи марки АР выполнены в соответствии с действующими строительными нормами и правилами проектирования и предусматривают решения в строительной части, обеспечивающие взрывную взрывопожарную и пожарную безопасность при соблюдении установленных правил безопасности при эксплуатации здания. Категории производств определены технологическими заданиями ГПИ Электропроект (Куйбышевское отделение)

Главный архитектор проекта /Нестеровский/

Инв. №

Нач. отд.	Ковалев	
Н. контр.	Щукин	
ГАП	Нестеровский	
ГИП	Дуженкова	
Рук. бр. арх.	Сергеева	
Ст. арх.	Собко	

Привязан

ТП 407-3-387.86 АР

Подстанция 110-4-2×63-10-2 (Б-20)

ЗРУ10-2 (Б-20)

Стадия	Лист	Листов
Р	1	11

Общие данные (начало)

ПРОМСТРОЙПРОЕКТ

Альбом VII

Типовой проект 407-3-387.86

Ведомость отделки помещений
площадь м²

Наименование или номер помещения	Потолок; ригели		Стены или перегородки		Ж.б. колонны		Низ стен или перегородок (панель)			Примечание
	Площадь	Вид отделки	Площадь	Вид отделки	Площадь	Вид отделки	Площадь	Вид отделки	Высота мм	
Открытое кабельное сооружение	567,8	001 Б	171,0	001Б	41,0	001 Б	—	—	—	
Помещение распределительных устройств	451,1	002Б	296,0	003А,Б	58,0	003Б	—	—	—	
Щитовое помещение	120,8	002Б	133,0	005А,Б	14,0	005 Б	—	—	—	
Комната ремонтного персонала	25,0	002Б	63,0	004А,Б,В	3,5	004 Б	—	—	—	
Лестничная клетка	59,2	002Б	110,0	005А,Б	10,2	005Б	—	—	—	*
Тамбур	7,6	002Б	19,0	005А,Б	1,0	—	—	—	—	
Тамбур	8,4	002Б	20,0	005А,Б	—	005Б	—	—	—	
Уборная	8,5	002Б	30,2	004А,Б	2,5	—	22,0	см. примечание	2100	Облицовка глазурованной плиткой белого цвета

Условные обозначения ведомости отделки помещений

Вид подготовки поверхности под окраску

А-штукатурка, Б-затирка, В-шпатлевка

Соответствие номера колера наименованию цвета по ГОСТ

001	КО-174	белый (ТУ-6-02-576-75)
002	Э-ВА-27	белый (ГОСТ 19214-80)
003	Э-ВА-27 N 200	светло-желтый
004	Э-ВА-27 N 246	бледно-гороховый
005	Э-ВА-27 N 898	светло-серый

* В площадь потолка и ригелей лестничной клетки входит площадь лестничных маршей. Стальные ограждения лестничных маршей окрасить эмалью ХВ-124 (ГОСТ 10144-74*) светло серого цвета

Общие указания

1. Рабочие чертежи основного комплекта АРЗРУ-10-2 (Б-20) разработаны на основании:
- заданий, выданных Куйбышевским отделением ГПИ „Электропроект" с письмом № 06-02-11/1500 от 18.06.84г.

2. За относительную отметку 0.000 принята отметка чистого пола открытого кабельного сооружения здания у оси Г, которая соответствует абсолютной отметке...

3. Степень огнестойкости здания - II

4. Класс ответственности здания - II

5. Наружные стены запроектированы:
- от отм. 0.000 до отм. 2.400 по осям 1, В из железобетонных панелей по серии 1.432-15;
- от отм. 0.000 до низа плит перекрытия второго этажа для ограждения лестничной клетки и входных тамбуров из кирпича: от отм. 0.000 до отм. 0,300м из глиняного кирпича марки 75 на растворе марки 50; от отм. 0,300м и выше из силикатного кирпича марки 75 на растворе марки 25, между осями 6-7 по оси А и между осями А-Б по оси 8 от отм. 0.000 до отм. 2.400мм из керамзитобетонных панелей по серии 1.030.1-1; от отм. 2.400 до отм. 8.385мм из керамзитобетонных панелей по серии 1.030.1-1. Участки наружных стен второго этажа выполнять из силикатного кирпича марки 75 на растворе марки 25. Кладку указанных стен выполнять из отборного кирпича с расшивкой швов снаружи валиком, внутри под штукатурку. Рисунок кладки приведен на листе 6.

6. Внутренние стены и перегородки запроектированы кирпичными. Внутренние кирпичные стены выполнять из глиняного кирпича марки 75 на растворе марки 25 под штукатурку.

7. При возведении кирпичной кладки в дверной проем заложить антисептированные деревянные пробки 120х120х65 3 штуки по высоте.

8. Водоизоляционный ковер кровли состоит из четырех слоев рубероида марки РКМ-350Б (ГОСТ 10923-82) по горячей антисептированной битумной мастике.
Марку мастик принимать:
- в районах севернее географической широты 50° для европейской части и 53° для азиатской части СССР МБК-Г-55А, для защитного слоя МБК-Г-55Г (ГОСТ 2883-80);
- южнее этих районов МБК-Г-65А, для защитного слоя МБК-Г-55Г (ГОСТ 2889-80);
- в местах примыкания кровель соответственно МБК-Г-85А и МБК-Г-100А;
в местах пропуска через кровлю вентиляционных труб и других коммуникаций основной водоизоляционный ковер усиливается тремя дополнительными слоями рубероида на мастике МБК-Г-85(100). Верхний слой дополнительного ковра выполнять из рубероида марки РКК-400Б, три нижних из рубероида марки РКМ-350Б. По верху водоизоляционного ковра выполнить защитный слой из гравия (ГОСТ 8268-74*) светлых тонов фракцией 5-10мм, втопленного в мастику той же марки, на которой клеится ковер. Все работы по устройству кровель необходимо выполнять в соответствии с СН и П II-26-76 и СН и П III-20-74*.

9. В качестве утеплителя кровли приняты минераловатные плиты повышенной жесткости $\gamma \approx 200$ кг/м³.

10. Горизонтальную изоляцию стен выполнять на отм. -0,030м из слоя цементно-песчаного раствора состава 1:2 толщиной 30мм

11. Вокруг здания запроектирона отмостка шириной 1000мм (по уплотненному щебнем грунту) с асфальтовым покрытием толщиной 25мм.

12. Рекомендации по наружной отделке здания приведены на листе 6.

13. Кирпичная кладка стен рассчитана на производство работ по ее возведению в условиях отрицательных температур наружного воздуха.
Стены 1-го этажа выполнить способом замораживания на обыкновенных растворах.
Перегородки 2го этажа выполнять способом замораживания на обыкновенных растворах с применением временных креплений, обеспечивающих их устойчивость в период оттаивания.

Инв. № подл. | Подпись и дата | Взам. инв. №

Привязан

Инв. №

Нач. 4 отд.	Ковалев		
Н. контр.	Щукин		
ГАП	Нестеровский		
ГИП	Дуженкова		
Рук. бр. арх.	Сергеева		
Ст. арх.	Собко		

ТП 407-3-387.86 АР

Подстанция 110-4-2х63-10-2 (Б-20)

ЗРУ10-2 (Б-20)

Стадия	Лист	Листов
Р	2	

Общие данные (окончание)

ПРОМСТРОЙПРОЕКТ

Альбом VII

Типовой проект 407-3-387.86

План на отм. 0,000

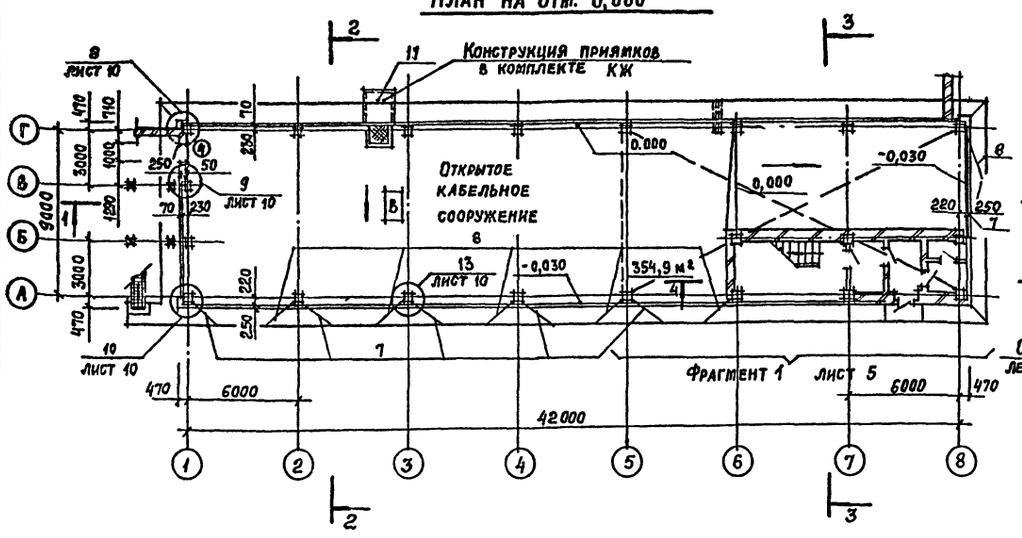

План на отм. 3,300

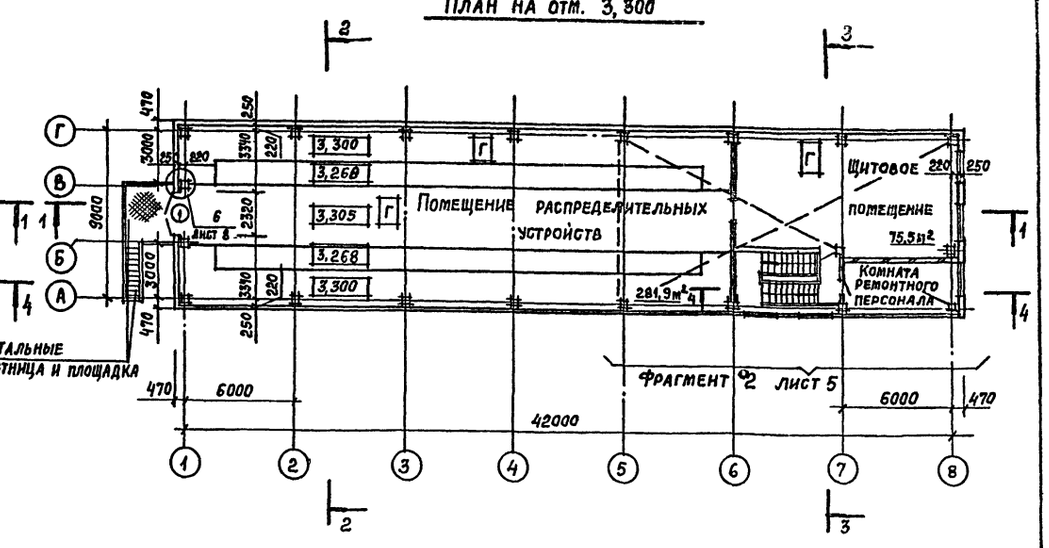

Спецификация изделий к плану на отм. 0,000

Марка поз.	Обозначение	Наименование	Кол.	Масса ед., кг	Примечание
1	ГОСТ 6665-82	БР 100.30.15	4	100	
2	1.400-15 вып.1 120-02	МН 105-2	6	0,9	
3	2.460-18 вып. 3	МС 3	38	4,1	м
4		МС 7	66	0,4	
5	ТП407-3 КЖИ-28	МН 3	4	22,5	
6	-39	МСН 1	41	0,36	
7	ТП407-3 КЖИ-51	СТ 3	6	95,7	
8	ТП407-3 КЖИ-51	СТ 4	6	98,3	
9		Уголок 63×4 ГОСТ 8509-72* / Ст3кп2 ГОСТ 535-79*	4,8	3,9	м
10		Сетка N5-1,20 ГОСТ 3826-82	17,0	3,0	м²
11	ТП407-3 КЖИ-53	Щ 1	1	—	

Ведомость проемов ворот и дверей

Марка поз.	Размер проема в кладке
1	2320 × 2720
2	1160 × 2415
3	1060 × 2400
4	1000 × 2400
5	1020 × 2080
6	820 × 2080

Спецификация перемычек

Марка поз.	Обозначение	Наименование	Кол. на этаж 1	Кол. на этаж 2	Всего	Масса ед. кг	Примечание
1	1.138-10.1.10000	1ПР1-10.12.6	4	—	4	25	
2	1.138-10.1.10000-01	1ПР1-12.12.6	2	1	3	25	
3	1.138-10.1.20000-02	1ПР2-15.12.14	—	2	2	75	

1. Разрезы 1-1 ... 3-3 разработаны на листе 4, разрез 4-4 - на листе 5.

Спецификация элементов заполнения проемов

Марка поз.	Обозначение	Наименование	Кол. на этаж 1	Кол. на этаж 2	Всего	Масса ед. кг	Примечание
1	ТП407-3 КЖИ-54	Дверной блок Д1	—	1	1		
2	2.435-6 вып.1	Противопожарная дверь ПД2	—	2	2		
3	ГОСТ 14624-84	Дверной блок ДНГ24-10п	1	—	1		
4	ТП407-3 КЖИ-49	Калитка КМ1Н	1	—	1	49,8	
5	ГОСТ 6629-74	Дверной блок ДГ21-10 пп	2	1	3		
6	ГОСТ 6629-74	Дверной блок ДГ21-8 лп	2	—	2		
ОК1	1.136.5-16.41.05.00.000	Оконный блок ОС15-18	—	5	5		

Ведомость перемычек

Марка поз.	Схема сечения
ПР1	
ПР2	
ПР3	
ПР4	

Привязан

Инв. №

Взам. инв. № | Подпись и дата | Инв. № подл.

Нач. отд.	Ковалев		
Н. контр.	Щукин		
ГАП	Нестеровский		
ГИП	Дюженкова		
Рук. гр. арх.	Сергеева		
Рук. гр. инж.	Доложирова		
Ст. арх.	Собко		

ТП 407-3-387.86 АР

Подстанция 110-4-2×63-10-2 (Б-20)

ЗРУ 10-2 (Б-20)

Стадия	Лист	Листов
Р	3	

План на отм. 0,000 и 3,300

ПРОМСТРОЙПРОЕКТ

Копировал Зямалуева

Формат А2

Типовой проект 407-3-387.86 Альбом VII

Разрез 1-1

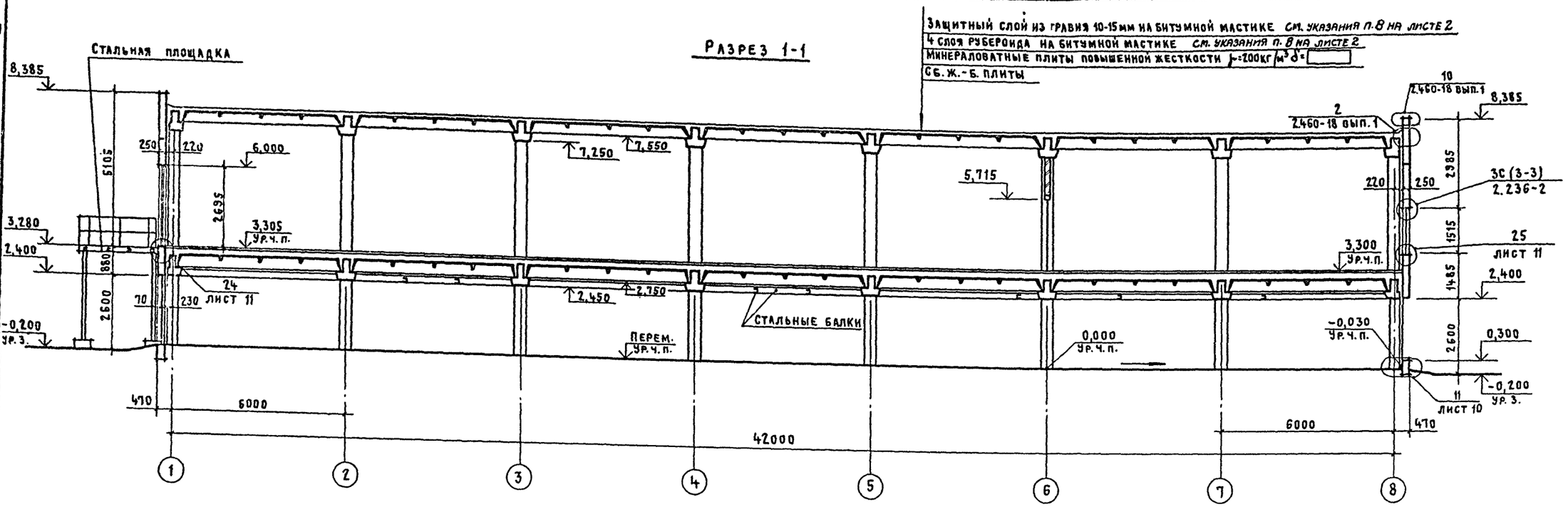

Разрез 2-2

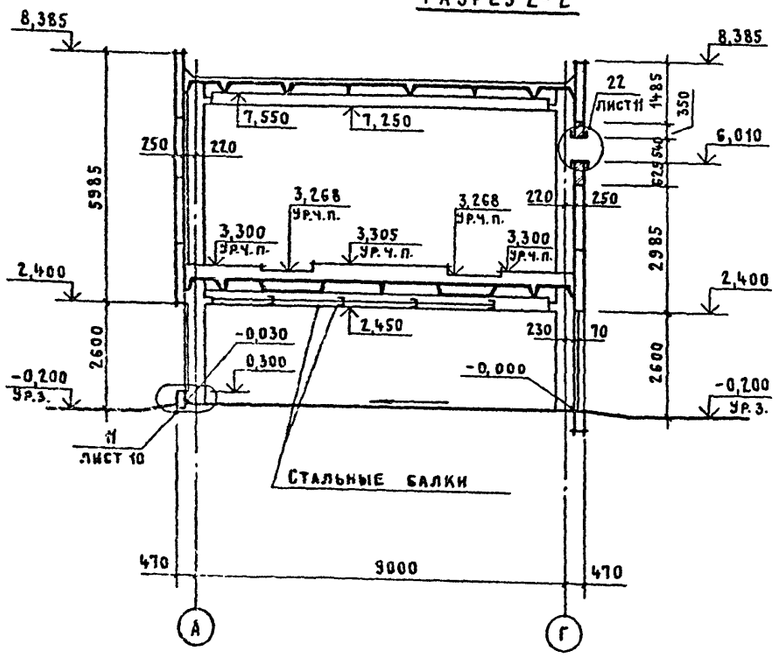

Разрез 3-3

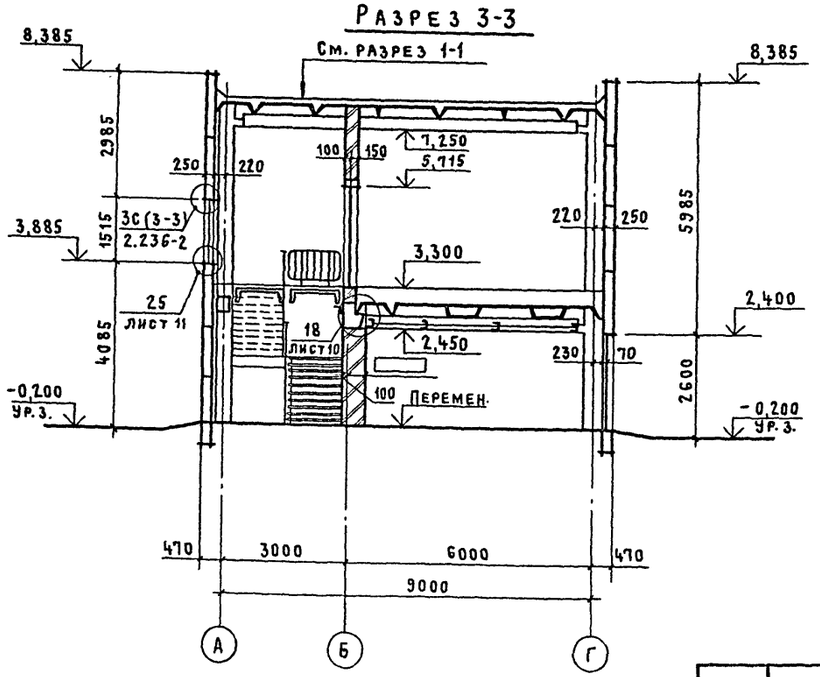

1. Состав водоизоляционного ковра приведён в п.8 на листе 2.
2. Данные для подбора наружных стеновых панелей, кирпичных стен и утеплителя на кровле приведены на листе 1.

Привязан

Инв. №

ТП 407-3-387.86 АР			
Подстанция 110-4-2×63-10-2 (Б-20)			
ЗРУ10-2 (Б-20)	Стадия	Лист	Листов
	Р	4	
Разрезы 1-1, 2-2, 3-3	ПРОМСТРОЙПРОЕКТ		

Нач.отд	Ковалев	
Н.контр.	Щукин	
ГАП	Нестеровский	
ГИП	Дуженкова	
Рук.бр.арх.	Сергеева	
Рук.бр.конж.	Доможирова	
Ст. арх.	Собко	

Инв.№ подл. | Подпись и дата | Взам. инв. №

СФ 711-05

Альбом VII

Типовой проект 407-3-387.86

ФРАГМЕНТ 2

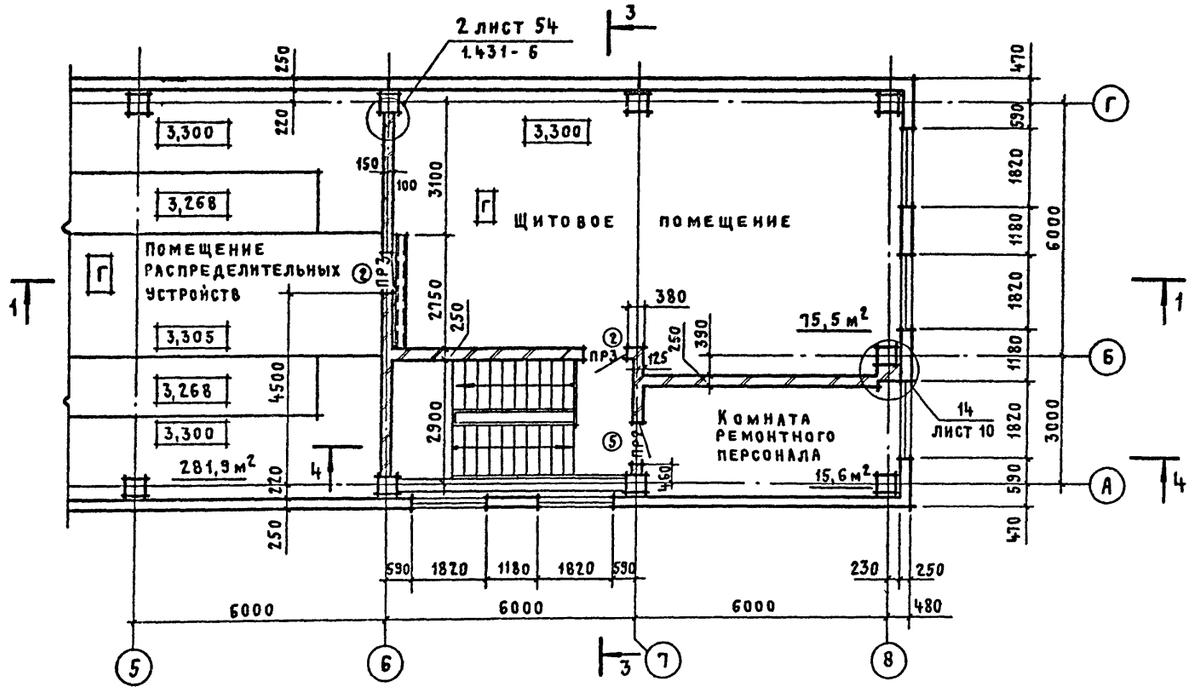

ФРАГМЕНТ 1

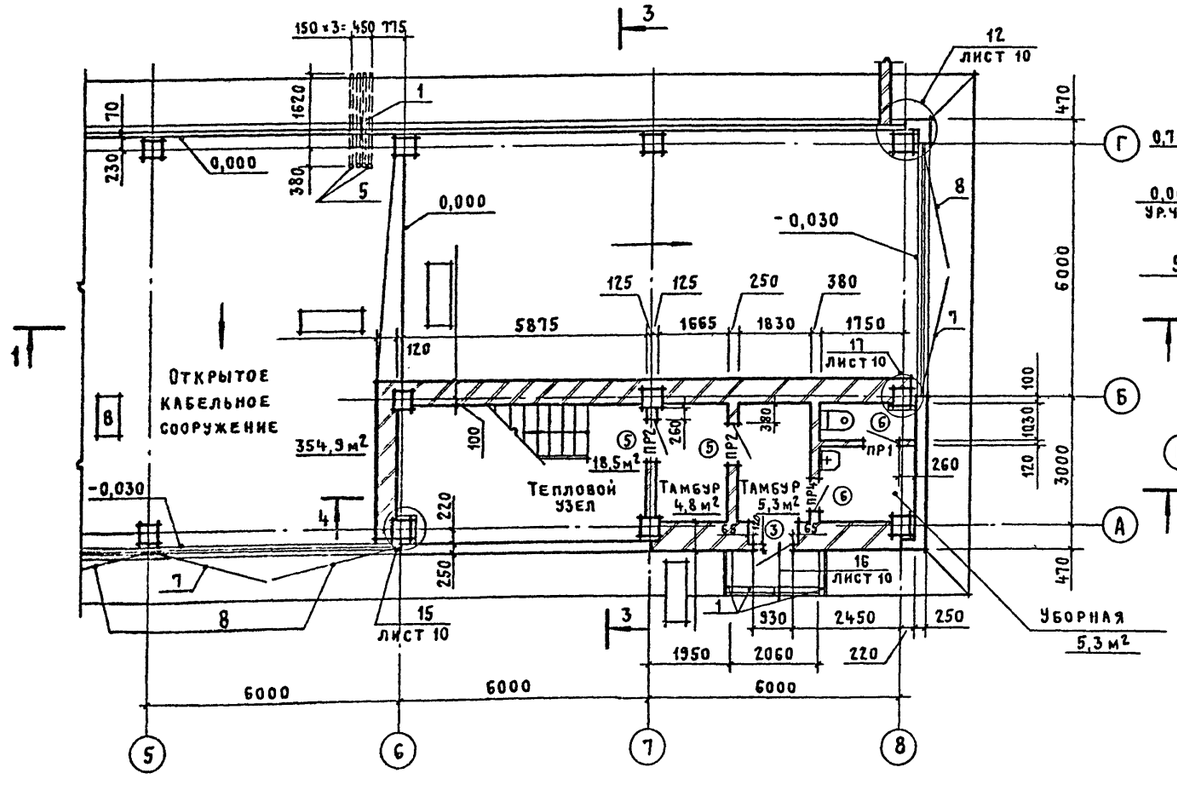

РАЗРЕЗ 4-4

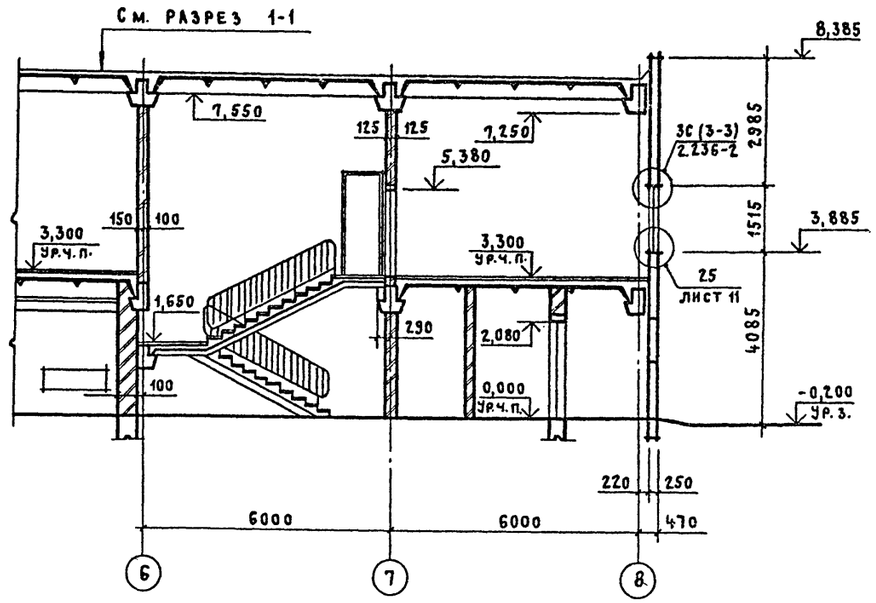

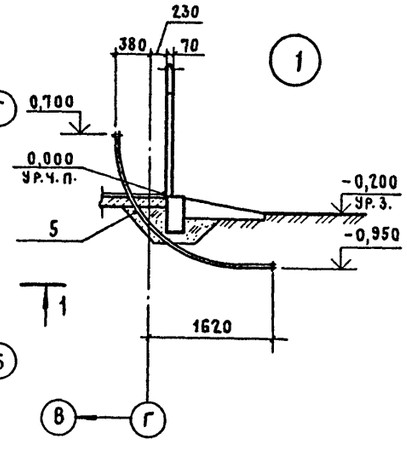

1. Изделия для узла 1 учтены в спецификации на листе 2.
2. Данные для подбора наружных стеновых панелей, кирпичных стен и утеплителя на кровле приведены на листе 1.

Привязан

Инв. №

ТП 407-3-387.86 АР			
Подстанция 110-4-2×63-10-2 (Б-20)			
3РУ10-2 (Б-20)	Стадия	Лист	Листов
	Р	5	
Фрагменты 1,2. Разрез 4-4. Узел 1.	ПРОМСТРОЙПРОЕКТ		

Нач. отд.	Ковалев	
Н. контр.	Щукин	
ГАП	Нестеровский	
ГИП	Дуженкова	
Рук. гр. арх.	Сергеева	
Рук. гр. инж.	Доможирова	
Ст. арх.	Собко	

СФ 711-05

Копировал Куц

Формат А2

Инв. № подл. | Подпись и дата | Взам. инв. №

Альбом VIII

Типовой проект 407-3-387.86

Инв.№ подл. | Подпись и дата | Взам.инв.№

ФАСАД 1-8

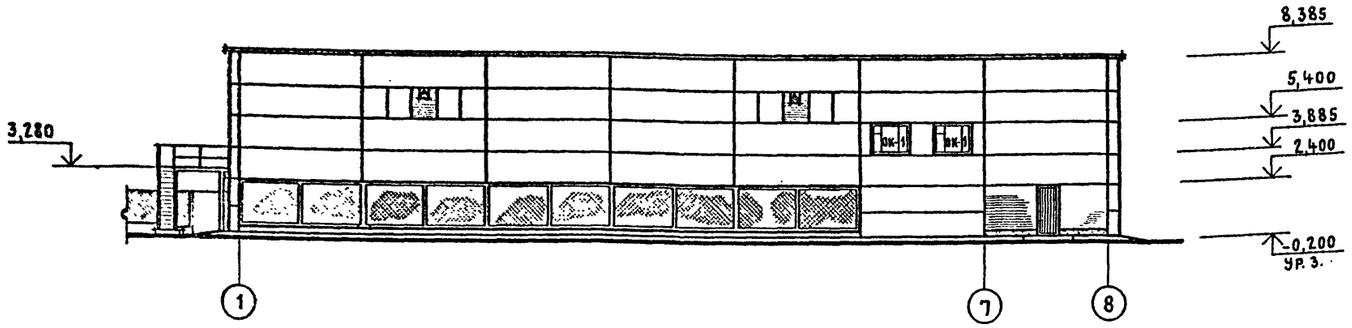

ФАСАД Г-А

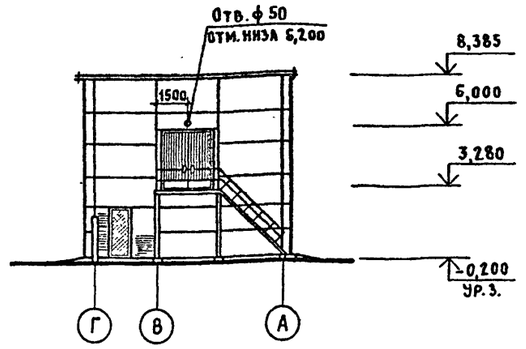

ФАСАД 8-1

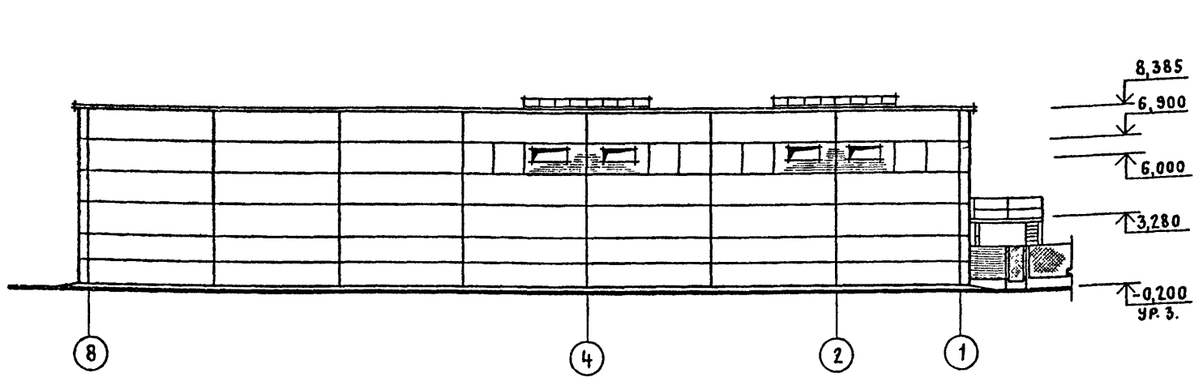

ФАСАД А-Г

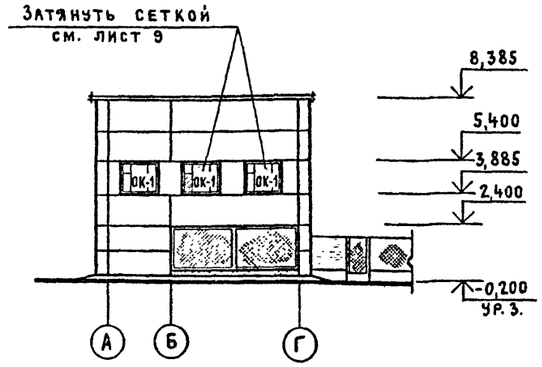

Рисунок кладки из силикатного кирпича

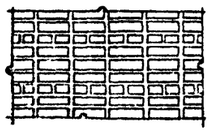

Схема заполнения оконного проема ОК-1

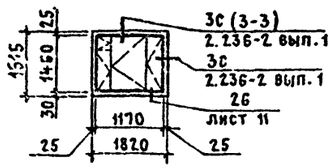

1. Наружные поверхности железобетонных стеновых панелей первого этажа между осями В-А по оси 1 и осями 1-6 по оси Г до отм. 2,400 окрасить кремнийорганической эмалью КО-174 (ТУ-6-02-576-75) светло-серого цвета.
2. Наружные поверхности стеновых панелей между осями 6-7 по оси А и осями А-Б по оси 8, от отм. 0,000 до отм. 2,400, а также панели второго этажа облицевать в заводских условиях ковровой мозаичной стеклянной плиткой (ГОСТ 11067-80) белого цвета с 20% вкраплением плиток голубого цвета.
3. Сборные железобетонные колонны первого этажа окрасить кремнийорганической эмалью КО-174 белого цвета (ТУ-6-102-576-70).
4. Наружные поверхности стальных рам распашных сетчатых створок и калиток первого этажа окрасить эмалью МС-17 (ТУ6-1012-70) черного цвета.
5. Сетчатое заполнение распашных створок первого этажа, калитку и ограждения наружной стальной лестницы окрасить эмалью МС-226 (ТУ 6-10-993-70) светло-серого цвета.
6. Наружную стальную лестницу окрасить эмалью МС-17 (ТУ6-10-1012-70) черного цвета.
7. Деревянные оконные переплеты с наружной стороны окрасить эмалью МС-17 (ТУ6-10-1012-70) с внутренней стороны эмалью МС226 (ТУ 6-10-993-70) белого цвета.
8. Цокольную часть кирпичных стен лестничной клетки и тамбуров с наружной стороны и со стороны открытого кабельного сооружения до отм. 0,300 оштукатурить цементным раствором.

Привязан

Инв.№

				ТП 407-3-387.86 АР		
				Подстанция 110-4-2×63-10-2 (Б-20)		
Нач.4 отд	Ковалев			3РУ 10-2 (Б-20)	Стадия: Р	Лист: 6	Листов:
Н.контр.	Щукин					
ГАП	Нестеровский					
ГИП	Дуженкова					
Рук.бр.арх.	Сергеева			Фасады: 1-8, Г-А, 8-1, А-Г, рисунок кладки из силикатного кирпича. Схема заполнения оконного проема	ПРОМСТРОЙПРОЕКТ	
Рук.бр.инж.	Стужина					
Ст. арх.	Собко					

СФ 711-05

Альбом VIII

Типовой проект 407-3-387.86

План полов на отм. 0,000

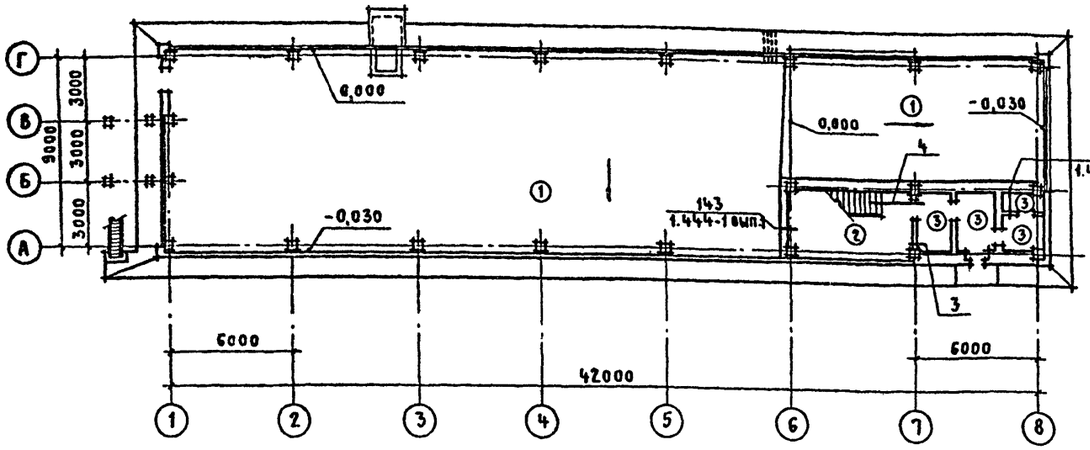

План полов на отм. 3,300

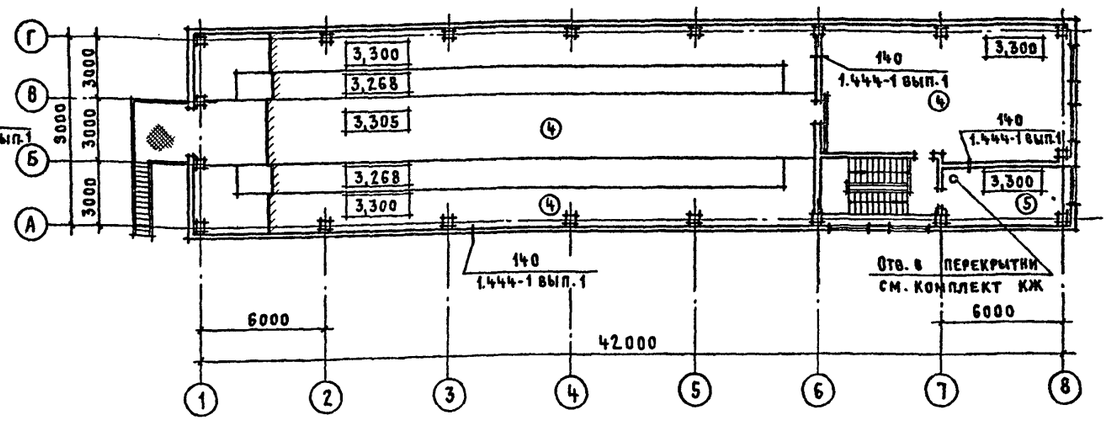

Экспликация полов

Наименование или номер помещения по проекту	Тип пола по проекту	Схема пола или номер узла по серии	Элементы пола и их толщина		Площадь пола м²
Открытое кабельное сооружение	1		Покрытие	Асфальтобетон - 25мм	354,9
			Подстилающий слой	Бетон марки 150-100мм	
				Мрз 50-100	
			Основание	Уплотненный естественный грунт	
Лестничная клетка	2		Покрытие	Плитка керамическая 150×150×13 ГОСТ 6787-80	18,5
			Прослойка	Цементно-песчаный раствор марки 150-17 мм	
			Гидроизоляция	2 слоя изола на битумной мастике МБК Г-55 - 15 мм	
			Стяжка	Цементно-песчаный раствор марки 150-15мм	
			Подстилающий слой	Бетон марки 150-100мм	
			Основание	Щебень крупностью 40-60мм вдавленный в грунт	
Тамбуры уборная	3		Покрытие	Плитка керамическая 150×150×13 ГОСТ 6787-80	15,4
			Прослойка	Цементно-песчаный раствор марки 150-17мм	
			Подстилающий слой	Бетон марки 150-100мм	
			Основание	Щебень крупностью 40-60мм вдавленный в грунт	
Помещение распределительных устройств щитовое помещение	4		Покрытие	Бетон марки 300 с пропиткой флюатами-40 (45) мм	357,4
			Теплоизоляционный слой	Керамзитобетон γ=1000 кг/м³ - 160 мм	
			Теплоизоляционный слой	Пеностекло γ=300 кг/м³ 50мм РСТ БССР 665-75	
			Основание	Сб.ж.-б. плиты	
Комната ремонтного персонала	5	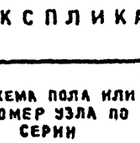	Покрытие	Плитка керамическая 150×150×13 ГОСТ 6787-80	15,6
			Прослойка	Цементно-песчаный, раствор марки 150-17 мм	
			Теплоизоляционный слой	Керамзитобетон γ=1000 кг/м³ - 170 мм	
			Теплоизоляционный слой	Пеностекло γ=300 кг/м³ 50мм РСТ БССР 665-75	
			Основание	Сб.ж.-б. плиты	

Инв.№ подл. | Подпись и дата | Взам. инв.№

2

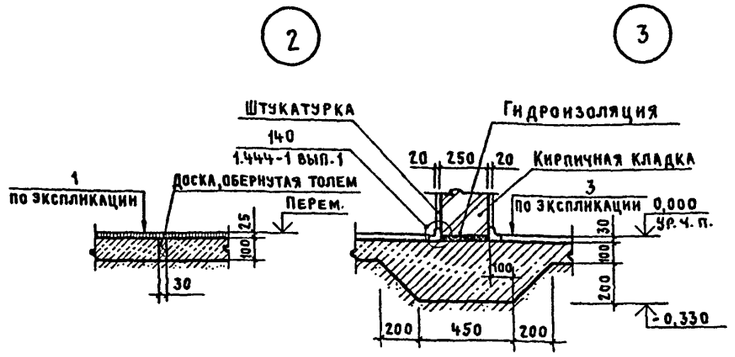

3

4

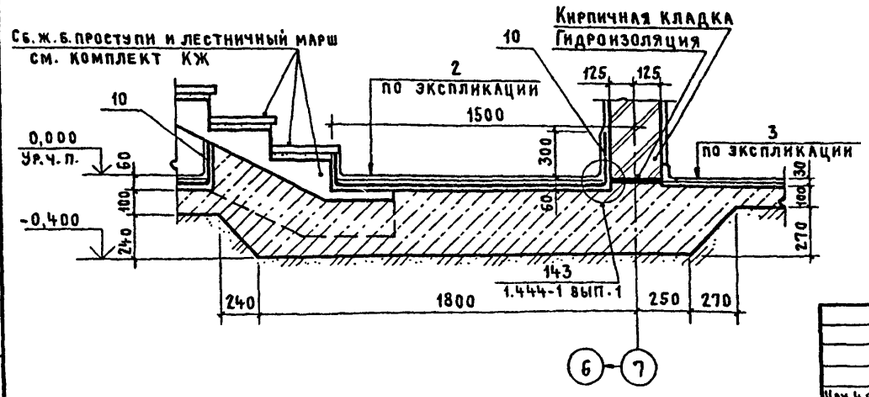

1. Устройство полов и подстилающих слоёв производить после выполнения приямков и каналов по чертежам АР и КЖ, а также после прокладки всех подпольных коммуникаций по электротехническим и сантехническим чертежам. Уклоны в полах первого этажа выполнять за счёт планировки грунта основания.
2. В конструкции пола на отм. 3,300 в зоне установки шкафов выполнить отверстия, соответствующие отверстиям в перекрытии.
3. Устройство полов производить в соответствии с требованиями СНиП III-В. 14-72.
4. При выполнении пола тип 1 предусмотреть устройство температурно-усадочных швов в бетонном подстилающем слое через 10 метров по длине здания в соответствии с узлом 2 на данном листе.

Привязан

Инв. №

Нач. 4 отд.	Ковалев		
Н. контр.	Щукин		
ГАП	Нестеровский		
ГИП	Дуженкова		
Рук. гр. арх.	Сергеева		
Рук. гр. инж.	Доможирова		
Ст. арх.	Собко		

ТП 407-3-387.86 АР

Подстанция 110-4-2×63-10-2 (Б-20)

ЗРУ10-2 (Б-20)

Стадия	Лист	Листов
Р	7	

Планы полов на отм. 0,000 и 3,300. Узлы 2,3,4.

ПРОМСТРОЙПРОЕКТ

СФ 411-05

Копировал Куц Формат А2

Альбом VII

Типовой проект 407-3-387.86

План кровли

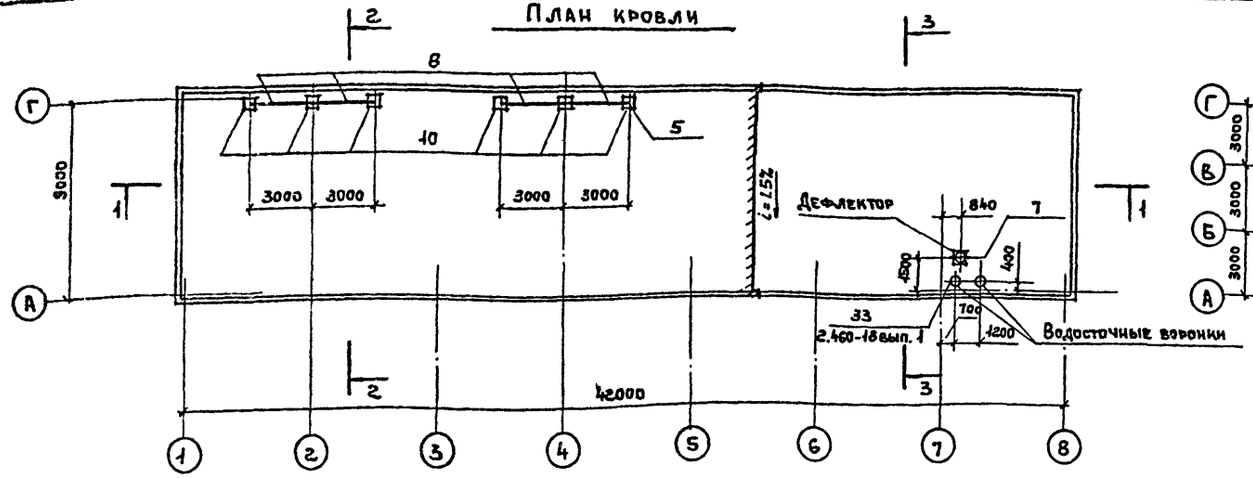

План отверстий в стенах и перегородках на отм. 3.300

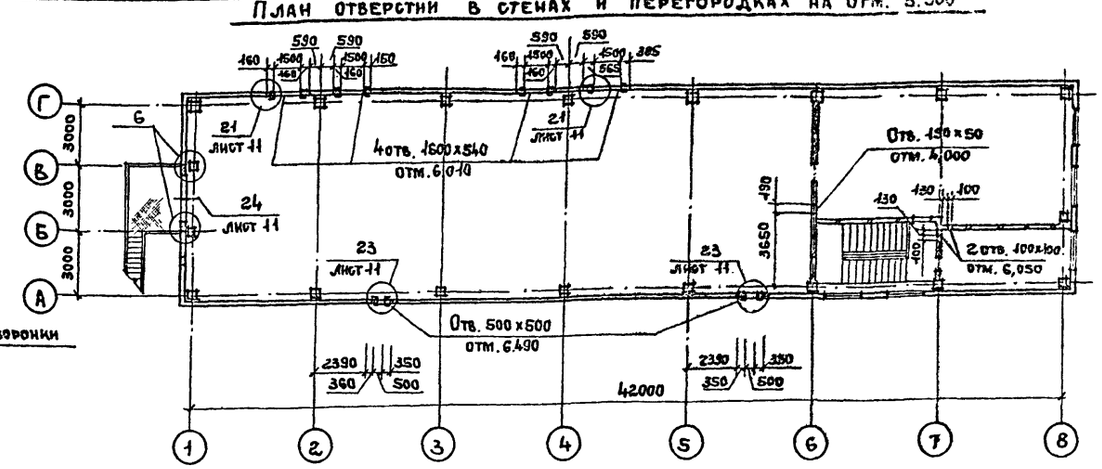

План отверстий в стенах и перегородках на отм. 0,000

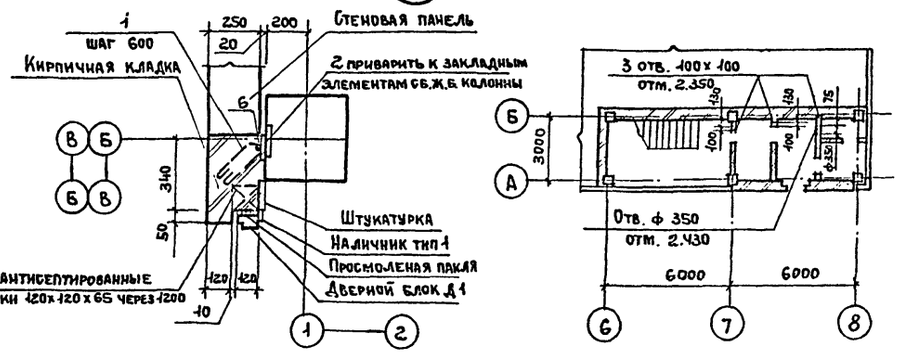

Спецификация изделий к плану кровли

Марка поз.	Обозначение	Наименование	Кол.	Масса ед. кг	Примечание
		Стальные изделия			
1	2.460-14 вып. 1	Стяжное кольцо КС6	1	0,5	
2		Колпак КЛ1	1	5,7	
3		Прижимная полоса ПП1	1	1,1	
4		Кольцо фланец КФ1	1	1,4	
5	2.460-18 вып. 3	МС3	106	4,1	м
6		МС7	182	0,4	
7		МС33	104	2,8	м
8	ТП- -КЖИ-52	Ограждение ОГ1	4	16,8	
9		Полоса 4×40 ГОСТ 103-76 / ВСТ3 кп2 ГОСТ535-79*	104	1,3	м
		Сб. ж. б. изделия			
10	3.006.1-2/82 вып. 1-2	Опорная подушка ОП4	6	90,0	

Спецификация изделий к плану отверстий в стенах на отм. 3.300

Марка поз.	Обозначение	Наименование	Кол.	Масса ед. кг	
1	1.431.6	МС10	12	0,3	
2		МС12	6	1,13	
3	ТП- КЖИ-29	МН4	8	17,2	
4	-35	МН9	2	21,2	
5	-37	МН10	4	7,5	
6		ф12а I ГОСТ 5781-82	5,4	0,88	м
7		Сетка N10-1,20 ГОСТ 5336-80	0,5	2,2	м²
8		Уголок 45×3 ГОСТ 8509-72* / ВСТ3 кп2 ГОСТ535-79*	2,3	2,1	м
9		Уголок 70×50×3 8510-72* / ВСТ3 кп2 ГОСТ535-79*	4,6	2,7	м

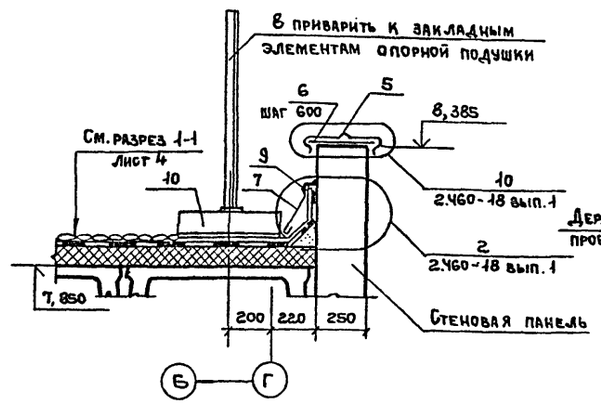

1. На плане отверстий в стенах перегородках (на отм. 0.000 и 3.300) приведены отметки низа отверстий.
2. Стальное ограждение кровли поз. 8 окрасить двумя слоями эмали МС-226 (ТУ6-10-993-70) светло-серого цвета по грунту ФЛ-03К (ГОСТ 9109-81).
3. Деревянный наличник тип 1 в узле 6 нарезать по месту, общий расход - 67 м.

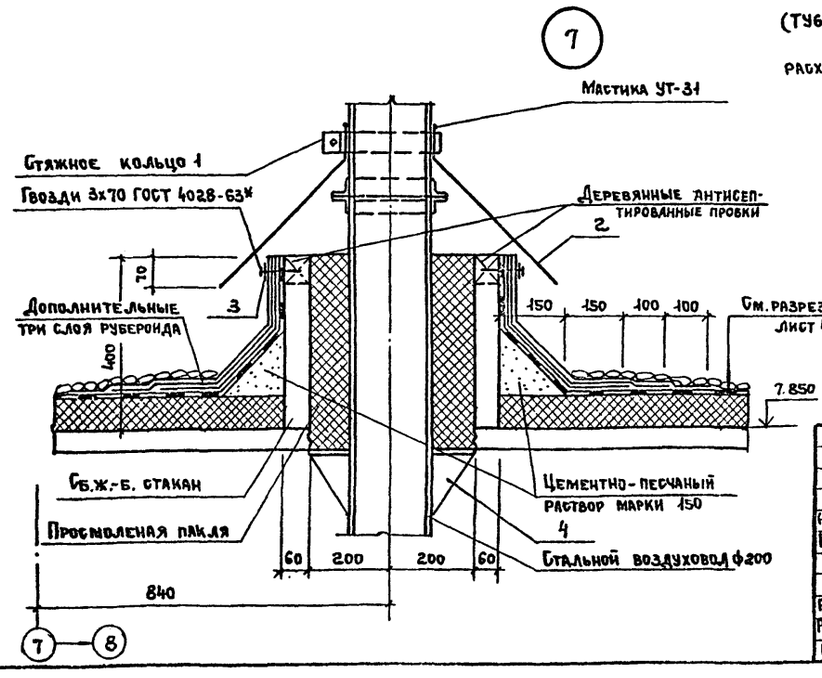

Взам. инв. №

Подпись и дата

Инв. № подл.

Привязан

Инв. №

Нач. отд.	Ковалев		
Н. контр.	Щукин		
ГАП	Нестеровский		
ГИП	Дуженкова		
Рук. гр. арх.	Сергеева		
Рук. гр. инж.	Дожожирова		
Ст. арх.	Сенько		

ТП 407-3-387.86 АР

Подстанция 110-4-2×63-10-2 (Б-20)

ЗРУ 10-2 (Б-20)

Стадия	Лист	Листов
Р	8	

План кровли. План отверстий в стенах и перегородках на отм. 0,000 и 3,300. Узлы 5,6,7.

ПРОМСТРОЙПРОЕКТ

Типовой проект 407-3-387.86 Альбом VII

Схема установки закладных изделий на отм. 3,300

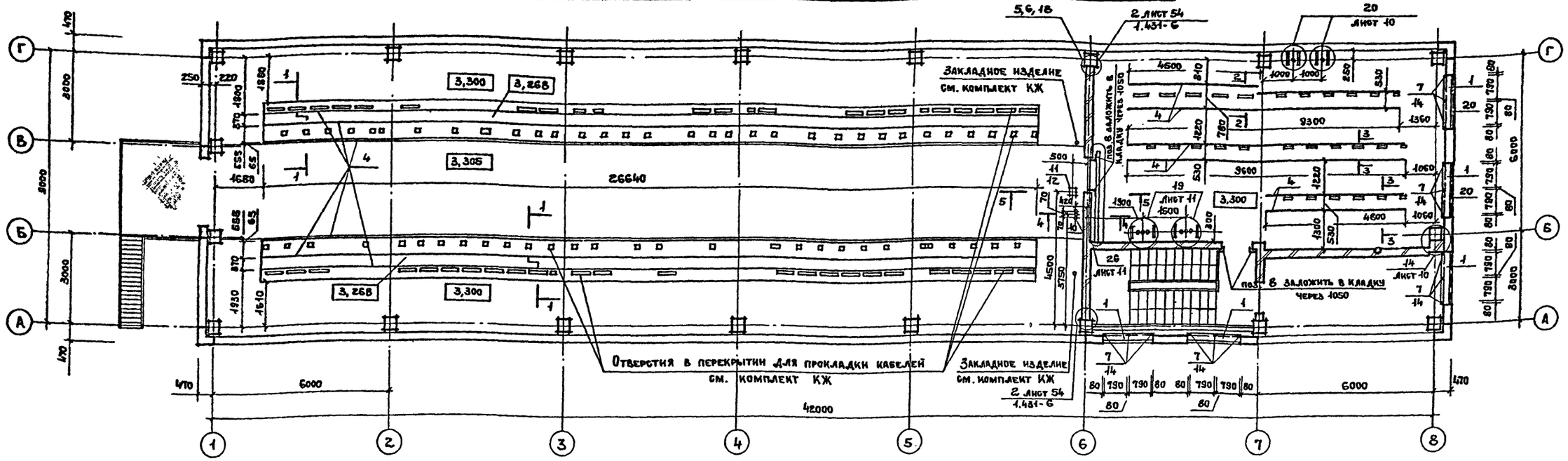

Спецификация к схеме установки закладных изделий на отм. 3,300

Марка поз.	Обозначение	Наименование	Кол.	Масса ед. кг	Примечание
		Сб. ж. б. изделия			
1	ГОСТ 8484-82.100-08	ПОО 18.15.35		24,0	
		Стальные изделия			
2	1.400-15 в.1. 120-08	МН 106-3	16	1,0	
3	1.400-15 в.1. 550-06	МН 555	5,9	5,3	м
4	1.400-15 в.1 570-04	МН 570	159,8	11,2	м
5	1.431-6	МС 10	14	0,3	
6		МС 12	8	1,13	
7	2.236-2 вып.1	ММ 4	15	1,25	
8	2.425-6 вып.1	Анкер А	12	1,45	
9	ТП КЖИ-30	МН 5	2	25,1	
10	-30	МН 6	1	9,7	
11	-32	МН 7	1	29,2	
12	-34	МН 8	1	12,2	
13	-38	МН 11	2	5,8	
14		Уголок 45х3 ГОСТ 8509-72* / Вст3 кп2 ГОСТ 535-79*	1,0	2,1	м
		Швеллер 12 ГОСТ 8240-72 / Вст3 кп2 ГОСТ 535-79*			
15		ℓ=400	4	4,2	
16		ℓ=450	4	4,7	
17		Лист ромб О-ПН-5х220х2185 Вст3сп ГОСТ 8568-77*	61,3	25,0	м²
18		ф12АI ГОСТ 5781-82	16	0,88	м
19		Сетка С5-1,20 ГОСТ 3826-82	34	3,0	м²
20		Сетка С10-1,20 ГОСТ 6336-80	15,1	2,2	м²

Взам. инв. № | Подпись и дата | Инв. № подл.

1-1

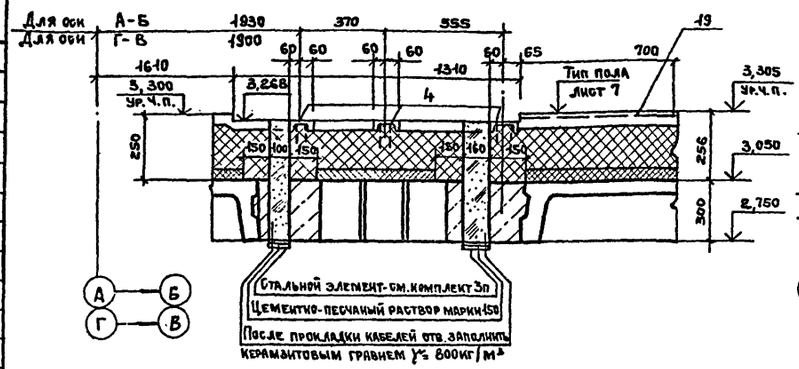

2-2

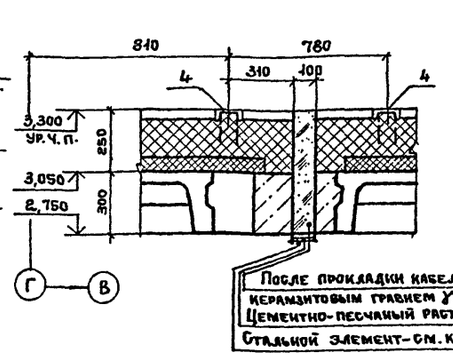

3-3

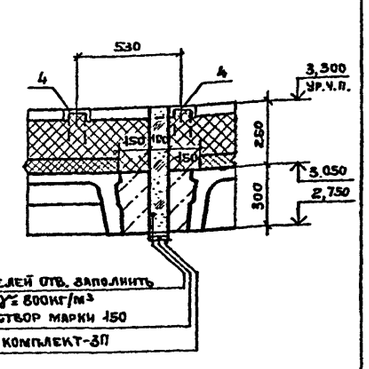

4-4

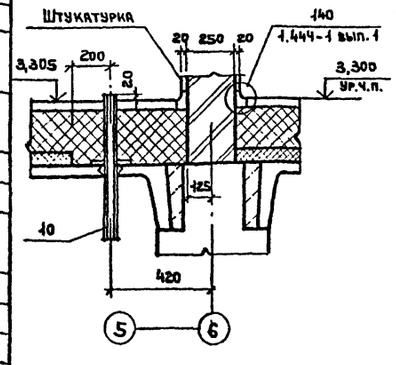

5-5

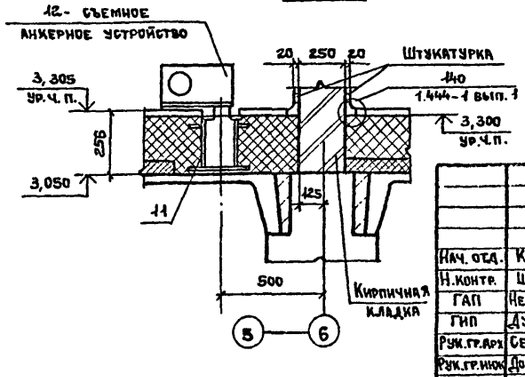

Привязан

Инв. №

ТП 407-3-387.86			АР
Подстанция 110-4-2х63-10-2 (6-20)			
ЗРУ 10-2 (6-20)	Стадия: Р	Лист: 9	Листов:
Схема установки закладных изделий на отм. 3,300	ПРОМСТРОЙПРОЕКТ		
Нач. отд. Ковалев			
Н. контр. Щукин			
ГАП Нестеровский			
ГИП Дужникова			
Рук. гр. арх. Сергеева			
Рук. гр. инж. Доможирова			
Ст. арх. Собко			

СФ 711-05

Копировал Ермолина Формат А4

Альбом VII

Типовой проект 407-3-387.86

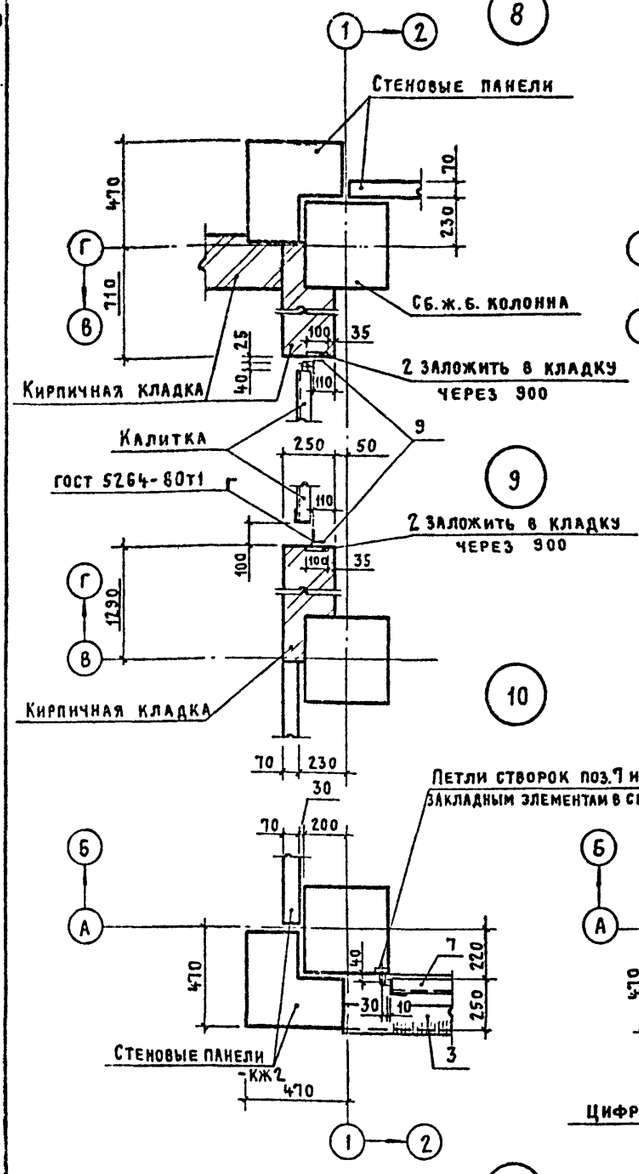

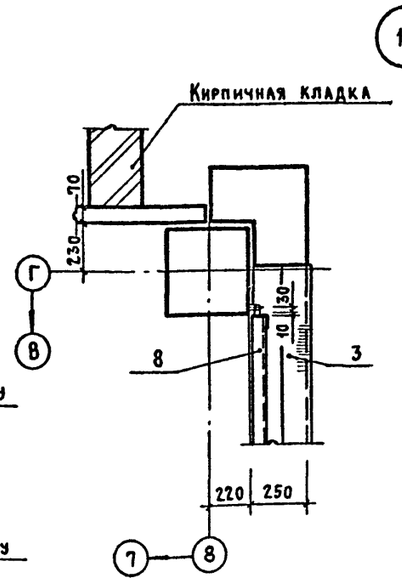

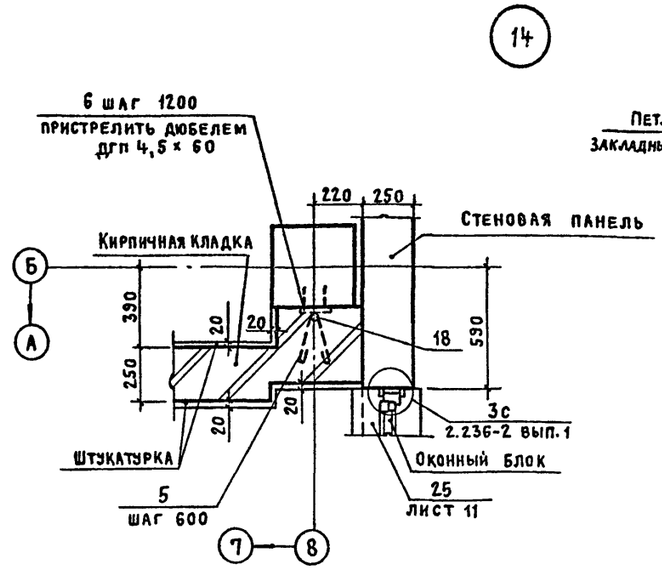

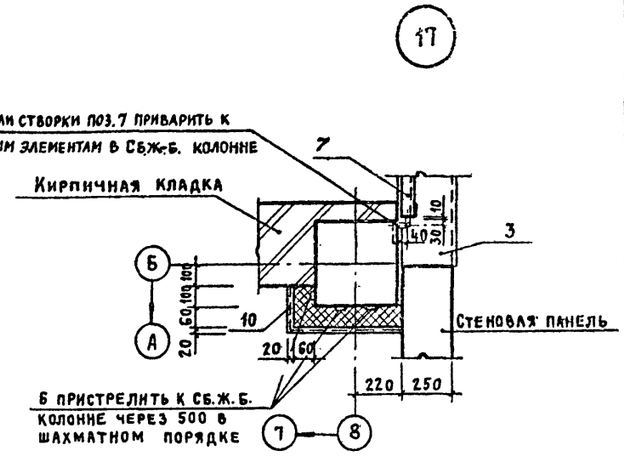

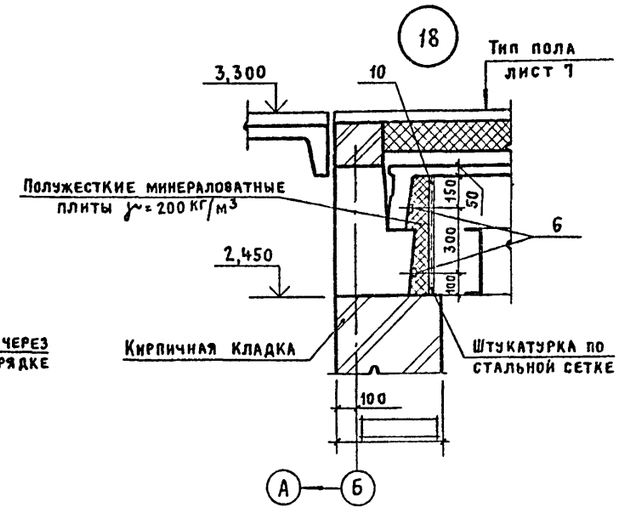

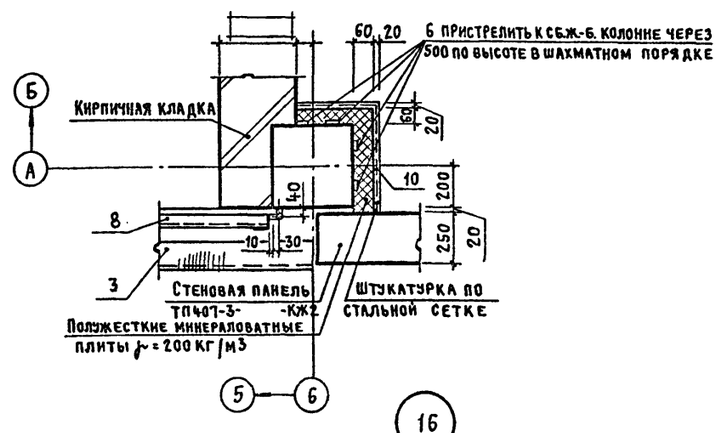

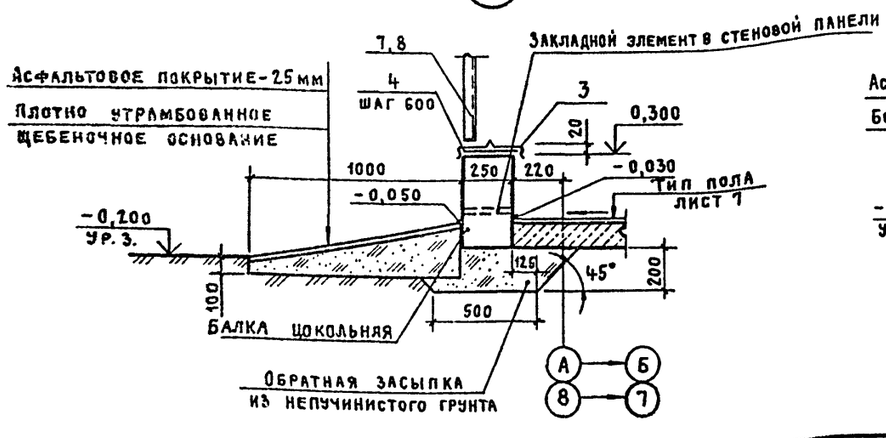

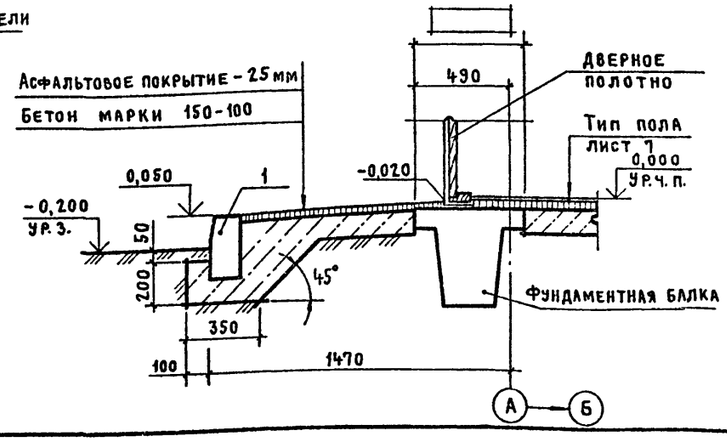

				ТП 407-3-387.86 АР		
				Подстанция 110-4-2 х 63-10-2 (Б-20)		
Нач. отд.	Ковалев			3РУ 10-2 (Б-20)	Стадия	Лист	Листов
Н. контр.	Щукин				Р	10	
ГАП	Нестеровский			Узлы 9... 19	ПРОМСТРОЙПРОЕКТ		
ГИП	Дуженкова						
Рук.гр.арх	Сергеева						
Рук.гр.инж.	Доможирова						
Ст. арх.	Собко						

Инв. № подл. | Подпись и дата | Взам. инв. №

СФ 711-06

Альбом VII

Типовой проект 407-3-387.86

1-1

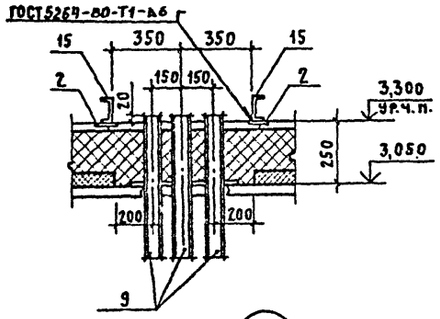

19

2-2

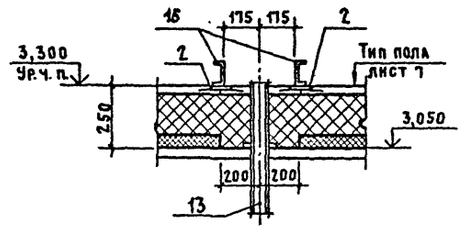

20

22

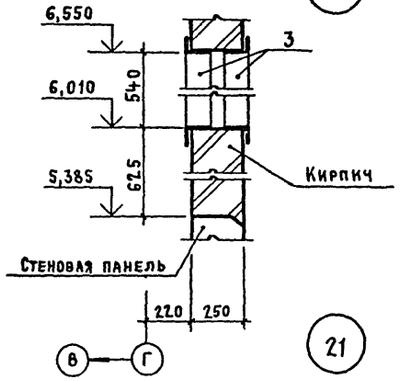

21

3-3

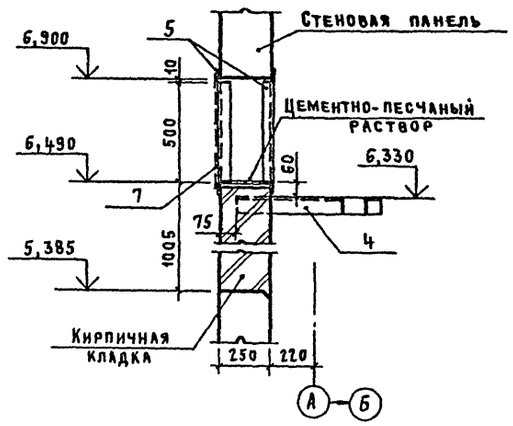

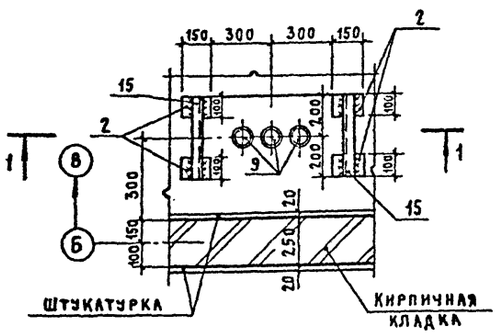

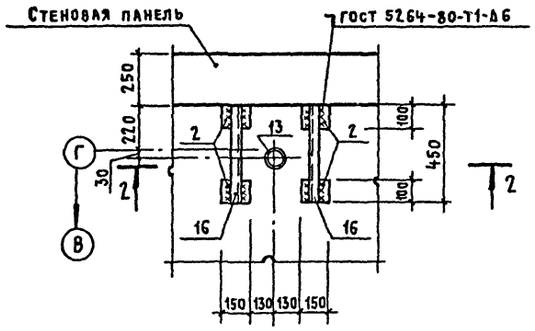

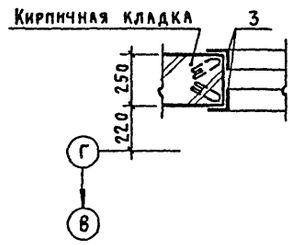

23

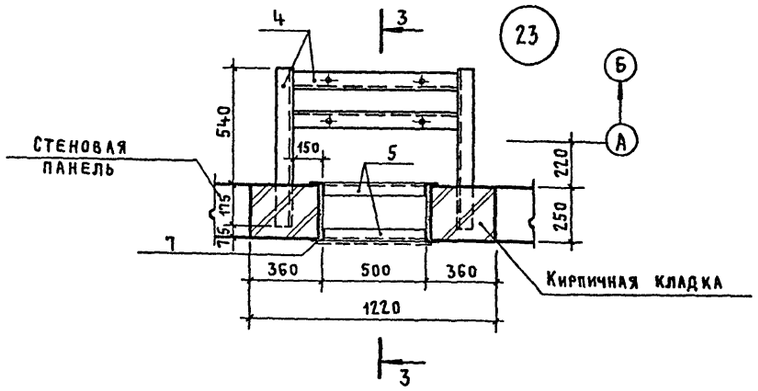

24

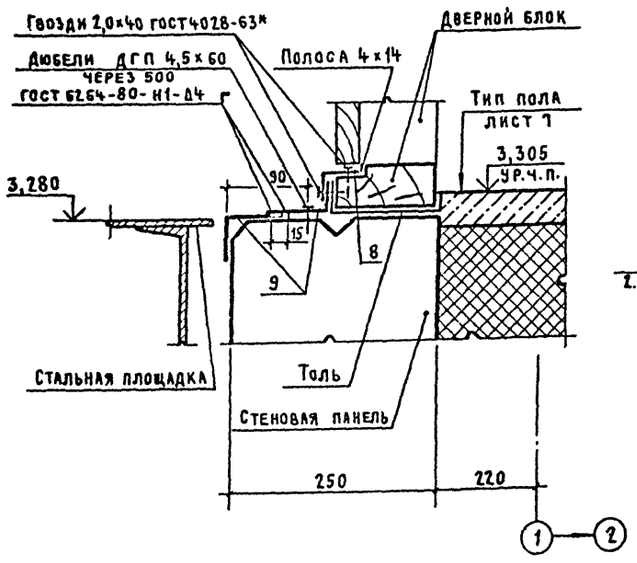

25

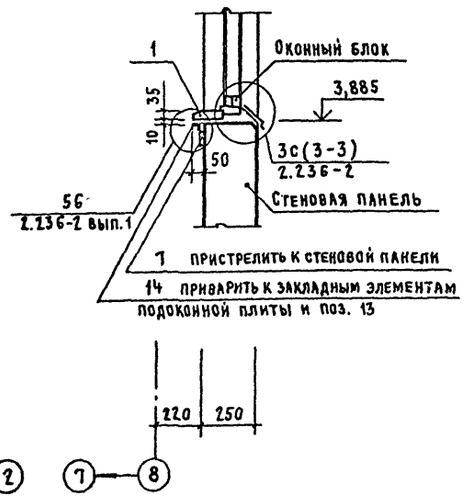

26

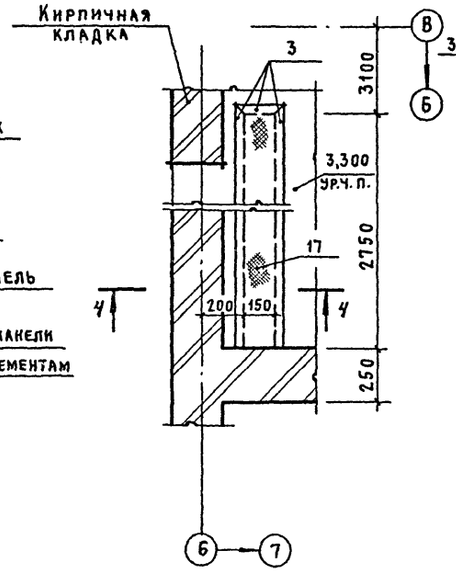

4-4

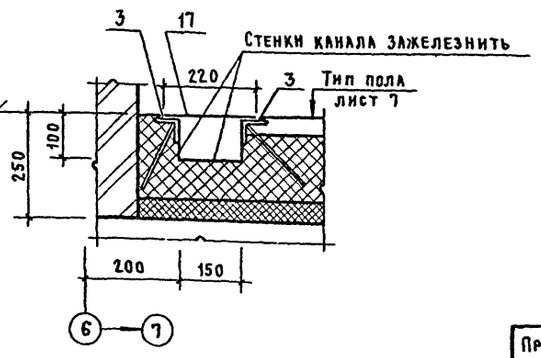

Привязан

Инв. №

ТП 407-3-387.86 АР			
Подстанция 110-4-2×63-10-2 (Б-20)			
ЗРУ 10-2 (Б-20)	Стадия	Лист	Листов
	Р	11	
Узлы 19...26	ПРОМСТРОЙПРОЕКТ		

Нач. отд	Ковалев	
Н. контр.	Щукин	
ГАП	Нестеровский	
ГИП	Дуженкова	
Рук. гр. арх.	Сергеева	
Рук. гр. инж.	Доможирова	
Ст. арх.	Собко	

СФ 711-05

Инв. № подл. | Подпись и дата | Взам. инв. №

Альбом VII

Типовой проект 407-3-387.86

Ведомость рабочих чертежей основного комплекта КЖ

Лист	Наименование	Примечание
1.	Общие данные (начало)	
2	Общие данные (окончание)	
3	Схема расположения фундаментов, фундаментных балок	
4	Фрагмент 1	
5	Узлы I ... V. Фрагмент 2	
6	Приямок 1. Фундаменты Фм1, Фм2. Плита ПФм1.	
7	Схемы расположения элементов каркаса на отм. 3,300 ; 7,850	
8	Схема расположения элементов лестницы и ограждения. Узел А.	
9	Схемы расположения элементов перекрытия на отм. 3,300, элементов покрытия	
10	Плиты монолитные Пм1 ... Пм6	
11	Схемы расположения стеновых панелей	
12	Разрезы 1-1 ... 8-8	
13	Разрезы 9-9 ... 16-16. Узлы А ... Г	

Ведомость спецификаций

Лист	Наименование	Примечание
3	Спецификация к схеме расположения фундаментов, фундаментных балок и приямка	
7	Спецификация к схемам расположения элементов каркаса на отм. 3,300 ; 7,850	
8	Спецификация к схеме расположения элементов лестницы и ограждения.	
9	Спецификация к схемам расположения элементов перекрытия на отм. 3,300, элементов покрытия.	
11,12	Спецификация к схемам расположения стеновых панелей.	

Рабочие чертежи основного комплекта марки КЖ выполнены в соответствии с действующими строительными нормами и правилами и предусматривают конструктивные решения, обеспечивающие взрывную, взрывопожарную и пожарную безопасность при соблюдении установленных правил безопасности эксплуатации здания.

Главный инженер проекта /Дуженкова/

Ведомость ссылочных и прилагаемых документов

Обозначение	Наименование	Примечание
	Ссылочные документы	
1.020-1/83 вып.1-1	Фундаменты сборные железобетонные для колонн сечением 300×300 и 400×400мм	
1.020-1/83 вып 2-9	Колонны сечением 400×400 мм для зданий с высотой этажа 4,2м	
1.020-1/83 вып.2-11	Колонны сечением 400×400мм для зданий с высотами этажей 4,8 и 4,8 (6,0)м	
1.020-1/83 вып.2-12	Колонны сечением 400×400мм для зданий с высотами этажей 4,8 и 4,8 (6,0)м. Пространственные каркасы.	
1.020-1/83 вып.2-15	Колонны сечением 300×300 и 400×400мм. Арматурные и закладные изделия	
1.020-1/83 вып 3-1	Ригели высотой 450мм пролетом 3,0; 6,0 и 7,2м для опирания многопустотных плит перекрытия.	
1.020-1/83 вып 3-2	Ригели высотой 450мм пролетом 3,0; 6,0 и 7,2м для опирания многопустотных плит перекрытия. Пространственные каркасы.	
1.020-1/83 вып.3-3	Ригели высотой 450мм пролетом 3,0; 6,0; 7,2м для опирания многопустотных плит перекрытия Арматурные и закладные изделия.	
1.020-1/83 вып 3-10	Ригели высотой 600мм пролетом 3,0; 6,0; 9,0м для опирания ребристых плит перекрытия и плит типа „ТТ".	
1.020-1/83 вып.3-11	Ригели высотой 600мм пролетом 3,0; 6,0 и 9,0м для опирания ребристых плит перекрытия и плит типа „ТТ". Пространственные каркасы.	
1.020-1/83 вып.3-12	Ригели высотой 600мм пролетом 3,0; 6,0; 9,0м для опирания ребристых плит перекрытия и плит типа „ТТ". Арматурные и закладные изделия.	
1.020-1/83 вып.6-1	Монтажные узлы.	
1.020-1/83 вып 7-1	Изделия соединительные стальные.	
1.030.1-1 вып.0-1	Материалы для проектирования стен многоэтажных зданий с высотами этажей 2,8 (3,0); 3,3; 3,6 и 4,2м.	

Продолжение ведомости

Обозначение	Наименование	Примечание
1.030.1-1 вып. 0-2	Материалы для проектирования стен многоэтажных зданий с высотами этажей 3,6; 4,2; 4,8; 5,4; 6,0 и 7,2 м (с фахверком и без фахверка)	
1.030.1-1 вып. 1-1	Панели из легких и ячеистых бетонов	
1.030.1-1 вып. 1-2	Панели из легких и ячеистых бетонов. Пространственные каркасы.	
1.030.1-1 вып. 1-3	Панели из легких и ячеистых бетонов. Арматурные и закладные изделия.	
1.030.1-1 вып. 3-1	Монтажные узлы стен многоэтажных зданий с высотами этажей 2,8 (3,0); 3,3; 3,6 и 4,2м	
1.030.1-1 вып 4-1	Изделия соединительные стальные	
1.042-1 вып. 1	Плиты железобетонные ребристые высотой 300мм для перекрытий производственных и общественных зданий. Предварительно напряженные плиты шириной 3,0; 1,5 и 0,95 м.	
1.050.1-2 вып. 1	Лестничные марши, площадки и проступи.	
1.050.1-2 вып. 2	Ограждения лестниц	

Согласовано КЖ-1...13

Гл. конструктор Безруков

Отдел ОВ Кварталов

Отдел ВК Кузнецов

Инв. № подл. | Подпись и дата | Взам. инв. №

Инв. №

Привязан

ТП 407-3-387.86 -КЖ

Подстанция 110-4-2×63-10-2 (6-20)

Нач. АСО-Ч	Ковалев		ЗРУ 10-2 (6-20)	Стадия	Лист	Листов
Н. контр.	Иванов			Р	1	13
ГИП	Дуженкова		Общие данные (начало)	ПРОМСТРОЙПРОЕКТ		
[illegible]	Ломожирова					
[illegible]	[illegible]					

СФ 711-05

Типовой проект 407-3-387.86 Альбом VIII

Ведомость ссылочных и прилагаемых документов (окончание)

Обозначение	Наименование	Примечание
	Ссылочные документы	
1.138-10 вып. 1	Перемычки железобетонные для зданий с кирпичными стенами	
1.400-15 вып. 1	Унифицированные закладные изделия железобетонных конструкций для крепления технологических коммуникаций и устройств	
1.410-2 вып. 1	Унифицированные арматурные изделия для монолитных железобетонных конструкций	
1.415-1 вып. 1	Железобетонные фундаментные балки для стен производственных зданий	
1.432-15 вып. 0,1,2	Стеновые панели для неотапливаемых производственных зданий с шагом колонн 6м	
1.439-2	Стальные изделия креплений панельных стен одноэтажных производственных зданий с железобетонным каркасом	
1.494-24 вып 1	Стаканы для крепления крышных вентиляторов, дифлекторов и зонтов. Железобетонные стаканы с отверстиями диаметром 400, 700, 1000, 1200 и 1450 мм	
2.432-2 вып. 0,1	Монтажные узлы панельных стен неотапливаемых одноэтажных производственных зданий с железобетонным каркасом	
ГОСТ 24379.0-80 ГОСТ 24379.1-80	Болты фундаментные	
	Прилагаемые документы	
ТП407-3- КЖИ Альбом VIII	Изделия железобетонные и стальные	
ТП407-3- КЖ ВМ Альбом I	Ведомости потребности в материалах	

Ведомость объемов сборных бетонных и железобетонных конструкций по рабочим чертежам основного комплекта марки КЖ

	Наименование группы элементов конструкции	Код	Кол., м³	Примечание
1	Фундаменты стаканного типа	581200	41,3	
2	Колонны	582100	27,8	
3	Балки фундаментные	582400	8,0	
4	Ригели	582500	48,5	
5	Перемычки	582800	0,2	
6	Панели стеновые наружные	583100	166,1	
7	Плиты покрытий	584100	34,5	
8	Плиты перекрытий	584200	26,2	
9	Элементы лестниц	589100	2,7	
	Всего железобетона	589100	356,3	

Материалы на изготовление сборных бетонных и железобетонных конструкций учтены в ведомости потребности в материалах и отдельно не учитываются.

1. Основной комплект рабочих чертежей марки КЖ закрытого распределительного устройства разработан на основании задания выданного Куйбышевским отделением ГПИ Электропроект с письмом № 06-02-11/1500 от 18.06.84г.

2. За относительную отметку 0,000 принята отметка чистого пола кабельного этажа здания у оси Г, которая соответствует абсолютной отметке [ ]

3. Проект разработан в соответствии с требованиями СНиП II-21-75

Условные обозначения

- Бетон монолитный и сборный
- Железобетон монолитный
- Железобетон сборный

Взам. инв. № | Подпись и дата | Инв. № подл.

Привязан

Инв. №

ТП 407-3-387.86 -КЖ			
Подстанция 110-4-2×63-10-2 (Б-20)			
ЭРУ 10-2 (Б-20)	Стадия	Лист	Листов
	Р	2	
Общие данные (окончание)	ПРОМСТРОЙПРОЕКТ		

Нач. АСО-4	Ковалев	
Н. контр.	Иванов	
ГИП	Луженкова	
Рук. бр. инж	Доможирова	
Инженер	Неклюдова	

СФ 711-05

Копировал Замалуева

Формат А2

Альбом VIII

Типовой проект 407-3-

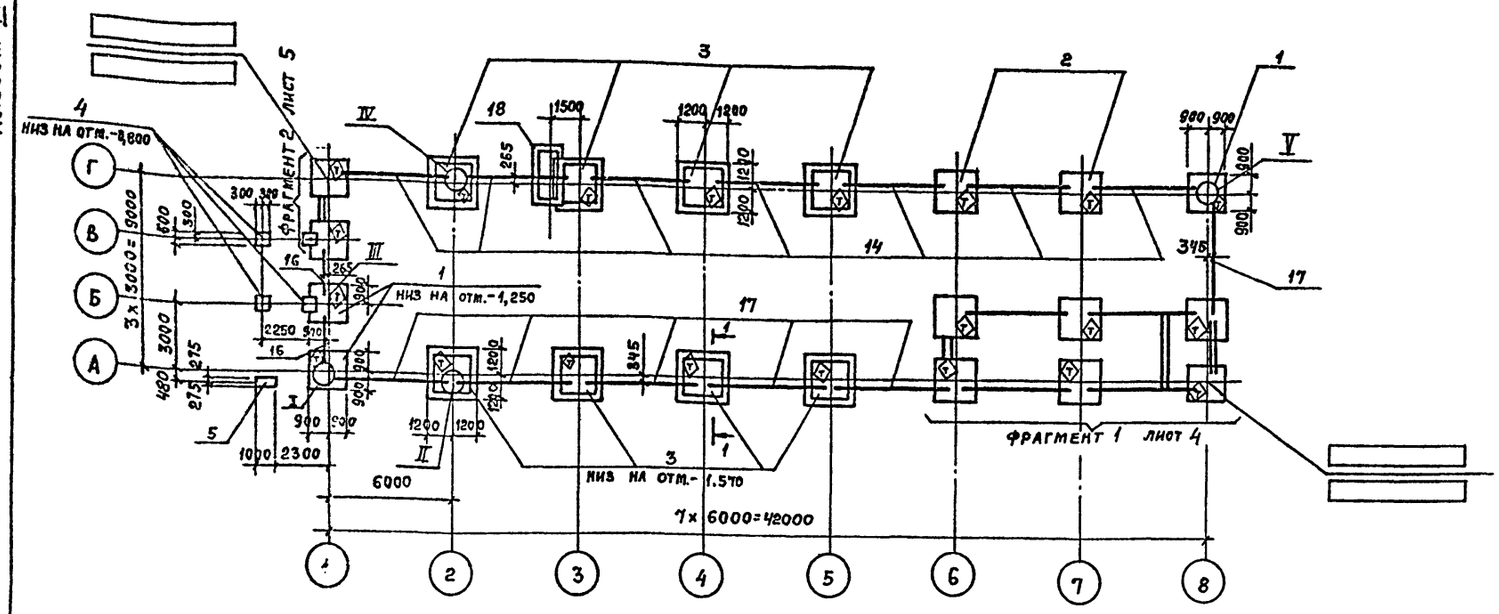

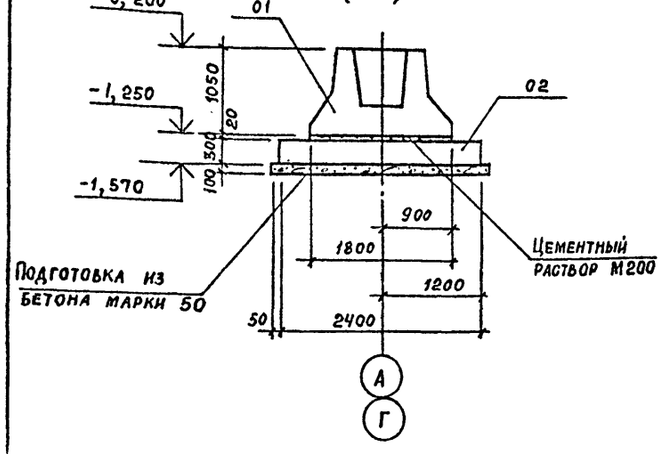

1. За относительную отметку 0.000 принята отметка чистого пола кабельного этажа здания у оси Г, которая соответствует абсолютной отметке [ ]

2. Основанием под фундаменты приняты непучинистые, непросадочные грунты со следующими расчетными характеристиками: $\varphi^н = 28°$ $C^н = 2$ кПа (0,02 кгс/см²), $E = 14,7$ мПа (150 кгс/см²), $\gamma = 1,8$ т/м³.

3. В случае обнаружения под подошвой фундаментов грунтов с физическими характеристиками, отличными от принятых в проекте выполнить расчет фундаментов с учетом фактических характеристик грунта.

4. Обратную засыпку котлована производить равномерно со всех сторон фундаментов слоями по 0.2 - 0.3 м с трамбованием до достижения коэффициента уплотнения не менее 0,95.

5. Фундаменты здания используются в качестве заземлителей

⊕ - знак ориентации.

6. Под всеми фундаментами выполнить песчаную подготовку толщиной 100мм, кроме особо оговоренных.

7. Размеры привязки фундаментных балок даны от разбивочных осей до оси фундаментных балок.

8. Поверхности перемычек, соприкасающиеся с грунтом, обмазать горячим битумом за 2 раза.

9. Набетонку на фундаменты до отметки -0,030 выполнять после монтажа колонн.

10. Расход материала на:

бетонную подготовку — бетон марки М50 - 5,43 м³

набетонку — бетон марки М150 - 3,0 м³

Таблица нагрузок

Наименован. усилий	Ед. изм.	Величина расчетной нагрузки на фундаменты		
		2ф18.11-1а	2ф21.11-1а	Ф1
N	кН	376	598,5	859
M	кНм	6,2	14,3	8,3
Q	кН	—	—	—

Спецификация к схеме расположения фундаментов, фундаментных балок и приямка

Марка поз.	Обозначение	Наименование	Кол. на темп. -20°С	-30°С	-40°С	Масса ед., кг	Примечание
		Фундаменты					
1	ТП407-3- -КЖИ-01	2Ф18.11-1а	6	6	6	4500	
2	ТП407-3- -КЖИ-02	2Ф21.11-1а	7	7	7	5800	
3	лист 4	Ф1	8	8	8		
4	лист 6	Фм 1	4	4	4		
5		Фм 2	1	1	1		
6	лист 4	Фм 3	1	1	—		
7		Фм 4	1	1	—		
8		Фм 5	—	—	1		
9		Фм 6	—	—	1		
10		Фм 7	1	1	1		
		Фундаментные балки					
12	1.415-1 вып. 1	ФБ 6 - 12	3	3	—	1500	
13		ФБ 6 - 29	—	—	3	1900	
14		ФБ 6 - 41	7	7	7	700	
15		ФБ 6 - 46	1	1	1	900	
16	1.138-10.1 400 00	Перемычка 1ПР4-29.12.14	4	4	4	125	
17	ТП407-3- -КЖИ-18	Балка БЦ 60.5.2.5-л-а	6	6	6	900	
18	лист 6	Приямок 1	1	1	1		

Привязан

Инв. №

Инв. № подл. | Подпись и дата | Взам. инв. №

			ТП407-3-387.86 -КЖ
			Подстанция 110-4-2×53-10-2 (Б-20)
Нач АСОЧ	Ковалев		3РУ10-2 (Б-20)
Н. контр.	Иванов		Стадия: Р; Лист: 3; Листов:
ГАП	Нестеровский		Схема расположения фундаментов, фундаментных балок.
ГИП	Дуженкова		Промстройпроект
Рук. бр. арх.	Сергеева		
Рук. бр. инж.	Стужина		
Инженер	Букреева		

Копировал Замалуева

Формат А2

Альбом IV

Типовой проект 407-3-387.86

Фрагмент 1
(t=-20°; t=-30°C)

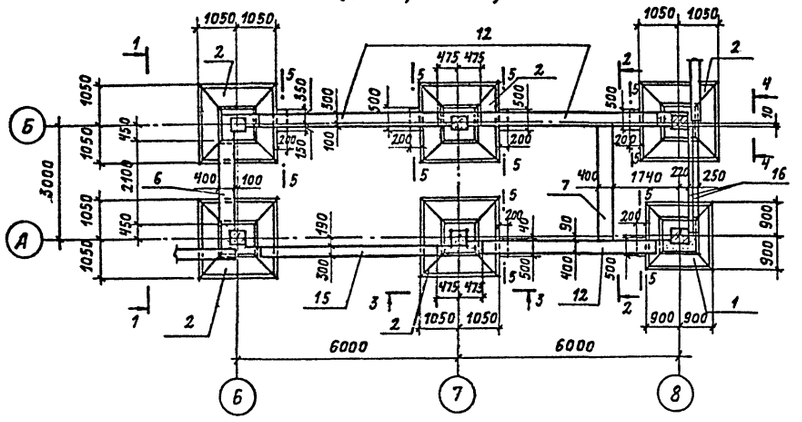

3-3

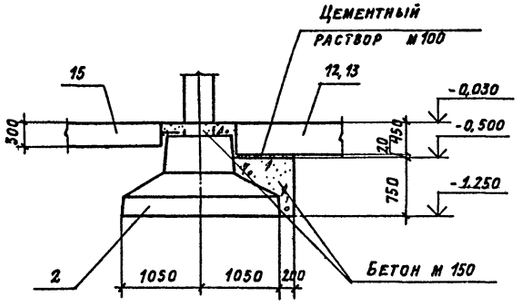

Спецификация на один элемент

Формат	Зона	Поз.	Обозначение	Наименование	Кол.	Примечание
				Ф1		
				Сборочные единицы		
А3		01	ТП407-3- -КЖИ-01	Фундамент 2Ф18.11-1а	1	
		02	Лист 6	Плита монолитная ПФМ1	1	
				Фм3		
				Материалы		
				Бетон марки 150	0,83	м³
				Фм4		
				Материалы		
				Бетон марки 150	1,42	м³
				Фм5		
				Материалы		
				Бетон марки 150	1,1	м³
				Фм6		
				Материалы		
				Бетон марки 150	1,36	м³
				Фм7		
				Материалы		
				Бетон марки 150	0,7	м³

4-4

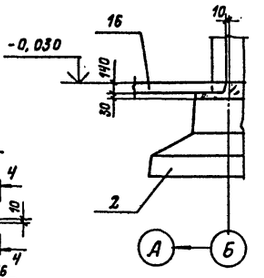

5-5

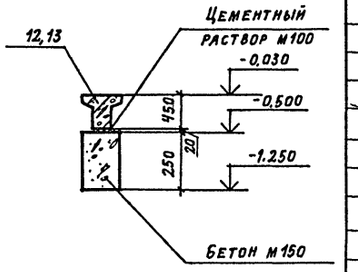

Фрагмент 1
(t=-40°C)

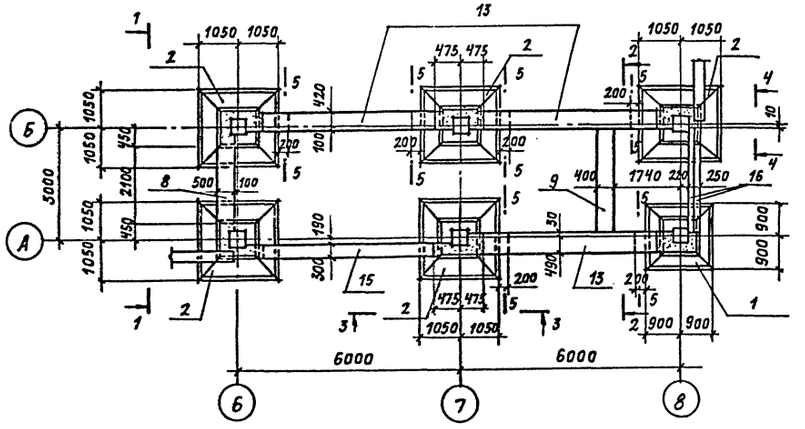

1-1

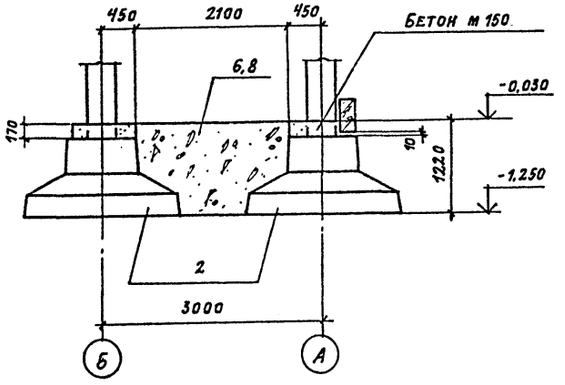

2-2

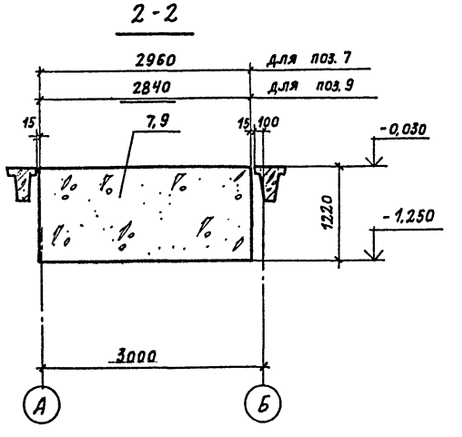

Привязан

Инв. №

ТП 407-3-387.86 -КЖ			
Подстанция 110-4-2×63-10-2 (Б-20)			
Нач. АСО-Ч	Ковалев		
Н. контр.	Стужина		
ГИП	Дуженкова		
Рук. бр. арх.	Сергеева		
Рук. бр. инж.	Стужина		
Инженер	Букреева		
ЗРУ 10-2 (Б-20)	Стадия: Р	Лист: 4	Листов:
Фрагмент 1	ПРОМСТРОЙПРОЕКТ		

Инв. № подл. | Подпись и дата | Взам. инв. №

Формат А2

Альбом III

Типовой проект 407-3-387.86

1-1

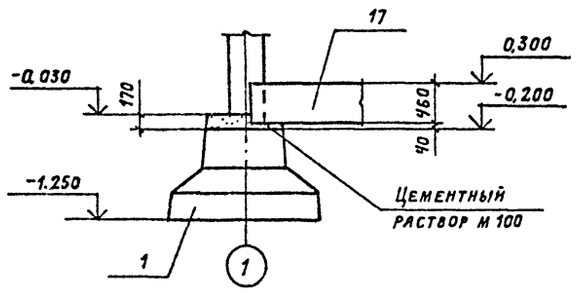

2-2

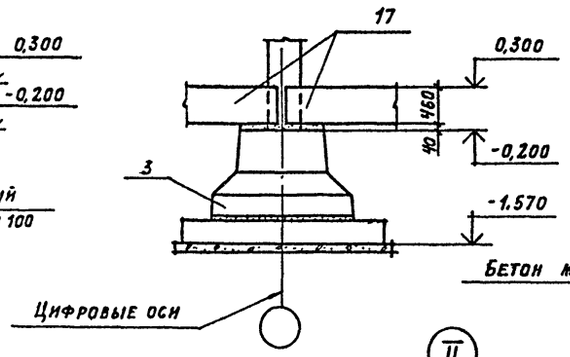

3-3

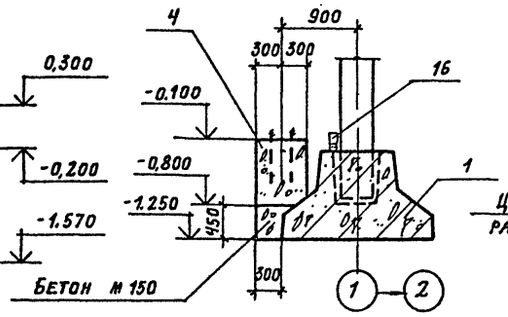

4-4

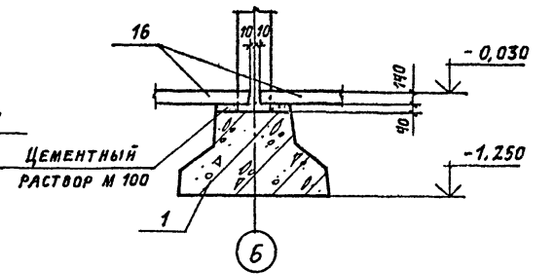

5-5

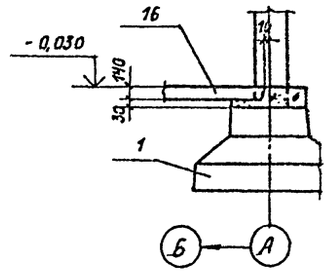

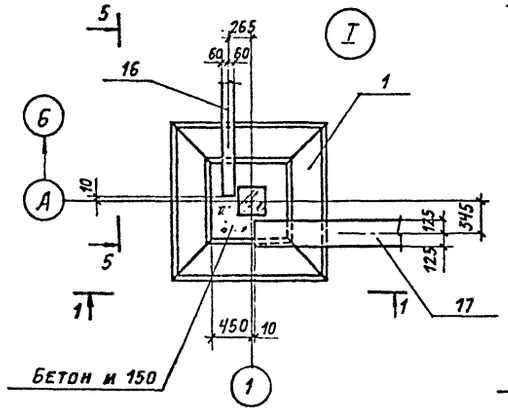

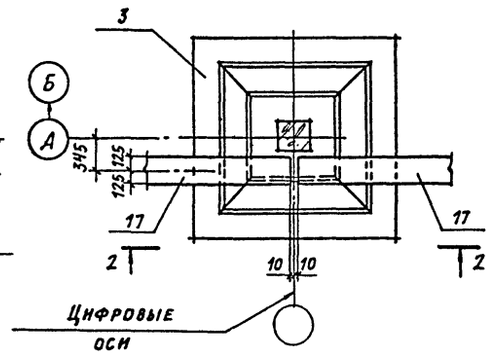

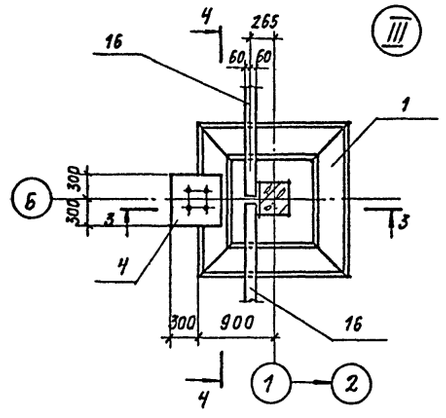

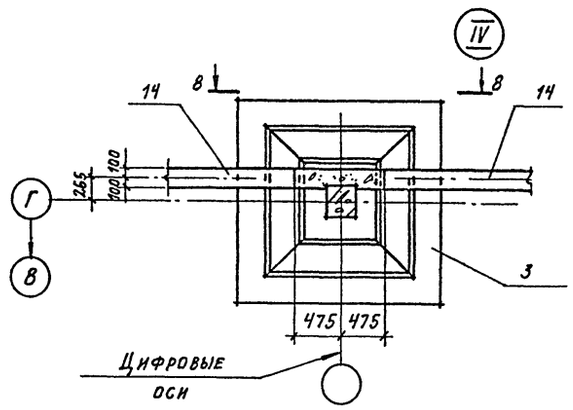

7-7

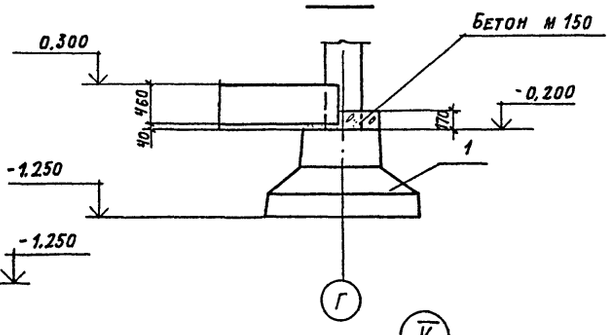

8-8

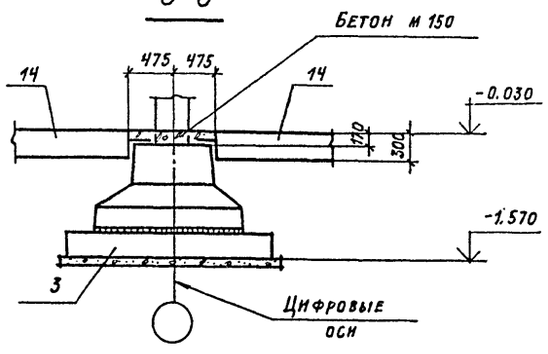

Фрагмент 2

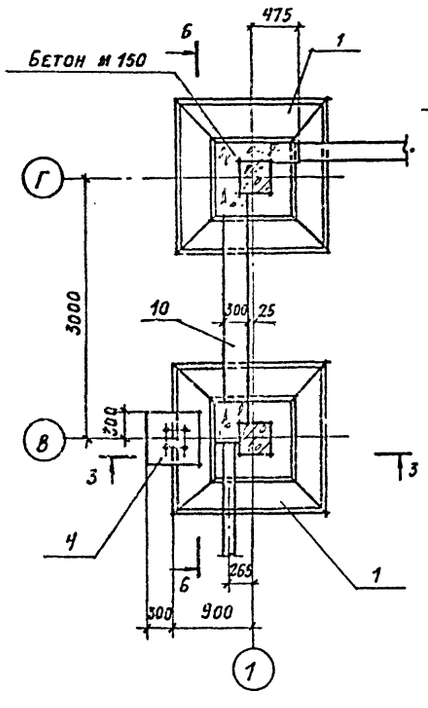

6-6

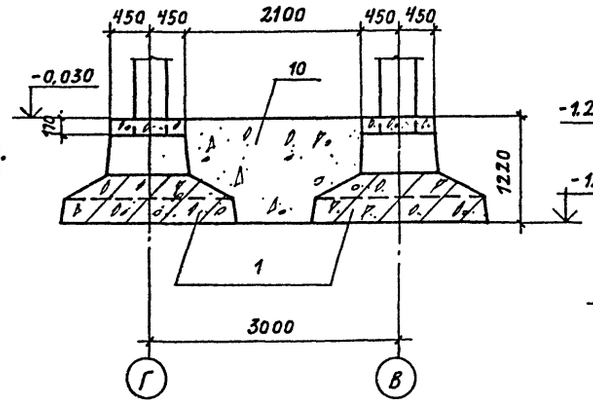

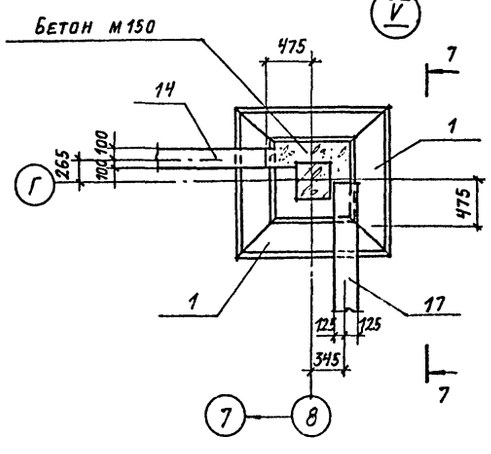

Привязан

Инв. №

				ТП 407-3-387.86 -КЖ		
				Подстанция 110-4-2×63-10-2 (Б-20)		
Нач. АСО-Ч	Ковалев			3РУ 10-2 (Б-20)	Стадия	Лист	Листов
Н. контр.	Стужина				Р	5	
ГИП	Дуженкова			Узлы I. .V Фрагмент 2	ПРОМСТРОЙПРОЕКТ		
Рук. бр. Арх	Сергеева						
Рук. бр. КЖ	Стужина						
Инженер	Букреева						

Инв. № подл. | Подпись и дата | Взам. инв. №

Формат А2

Альбом VII

Типовой проект 407-3-387.86

Приямок 1

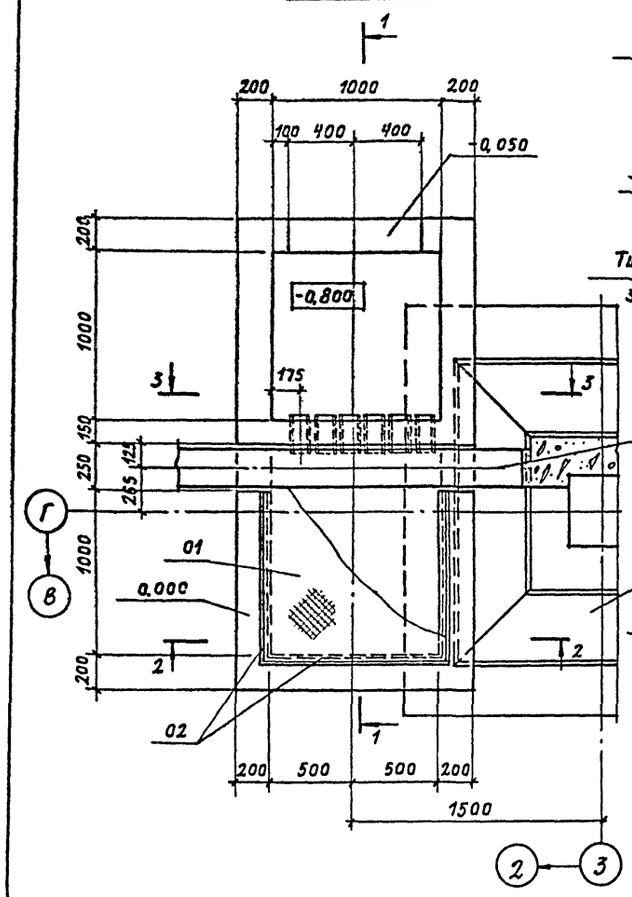

1-1

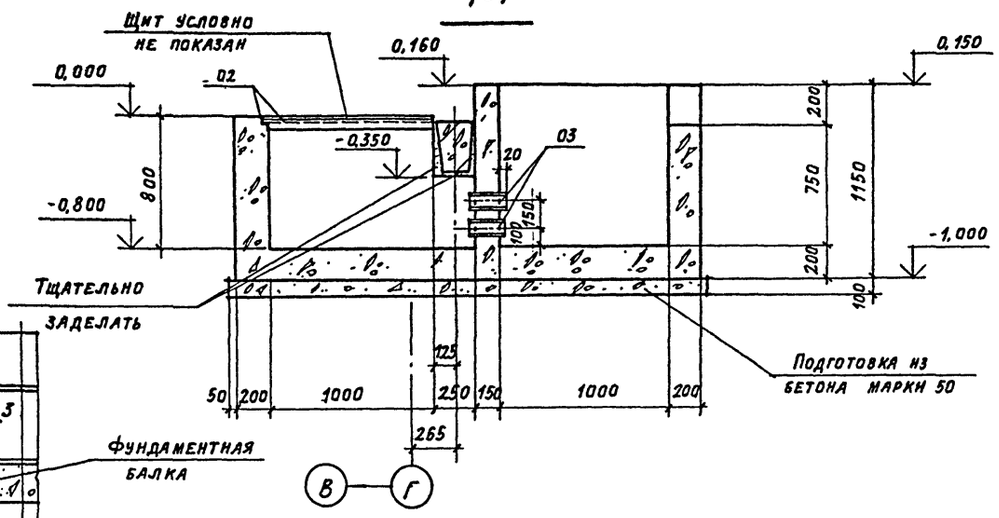

2-2

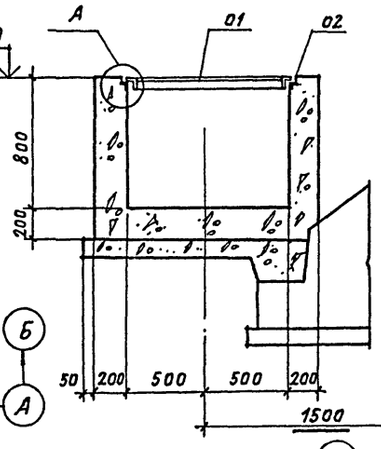

3-3

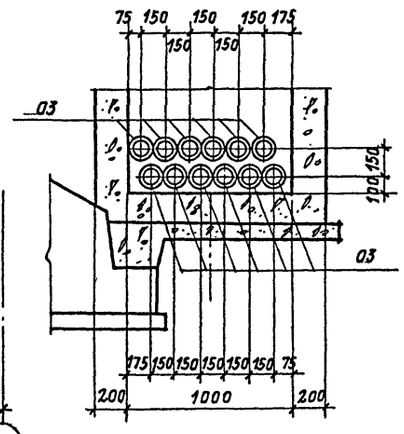

Спецификация на один элемент

Формат	Зона	Поз.	Обозначение	Наименование	Кол.	Примечание
				Приямок 1		
				Сборочные единицы		
А4		01	ТП 407-3- -КЖИ-25	Щит ЩС1	1	
		02	1.400-15 вып. 1	Изделие закладное Мн 555	3,25	п.м.
Б4		03		Труба 108×4×190 ГОСТ 8732-78* / Д10 ГОСТ 8731-74*	12	
				Материалы		
				Бетон марки 150	2,1	м³
				ФМ1		
				Сборочные единицы		
		04		Болт 1.1 М20×710 В Ст3 кп2 ГОСТ 24379.1-80	4	
				Материалы		
				Бетон марки 150	0,25	м³
				ФМ2		
				Сборочные единицы		
		05		Болт 1.1 М12×400 В Ст3 кп2 ГОСТ 24379.1-80	2	
				Материалы		
				Бетон марки 150	0,31	м³
				ПФМ1		
				Сборочные единицы		
		06	1.410-2 вып. 1	С10А II-10×24	2	
		07		С10А II-12×24	2	
				Материалы		
				Бетон марки 200	1,7	м³

ФМ1

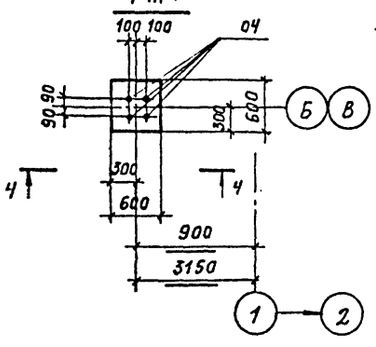

ФМ2

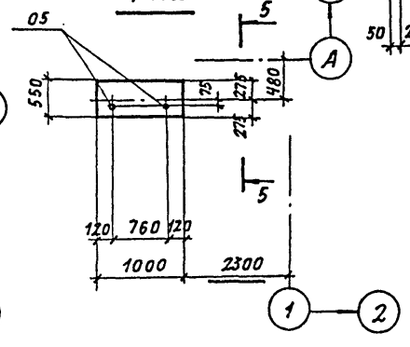

6-6

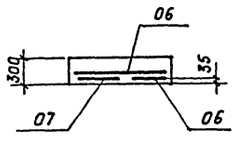

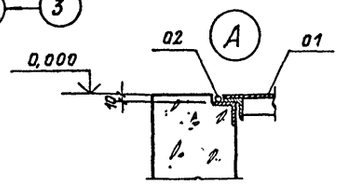

ПФм1

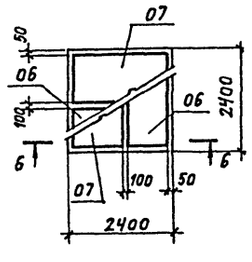

Ч-Ч

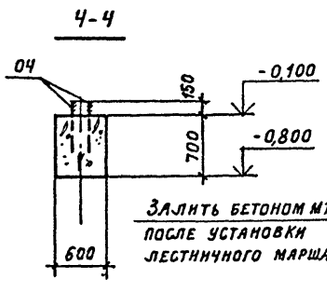

5-5

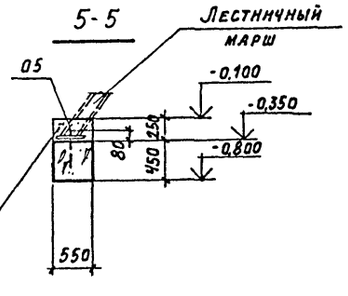

Ведомость расхода стали на элемент, кг

Марка элемента	Изделия арматурн.				Изделия закладные							Всего	Общий расход
	Арматура класса				Армат. кл.		Прокат марки						
	А-I		А-II		А-I	А-III	Ст3кп2						
	ГОСТ 5781-82*				ГОСТ 5781-82*		ГОСТ 19903-74	ГОСТ 8732-78		ГОСТ 24379.1-80			
	ф6	Итого	ф10	Итого	ф6	ф8	Итого	Б63×5	Труба 108×4		Болты М12	Болты М20		
Приямок 1	—		—		0,7	0,3	1,0	15,6	25,2		—	—	41,8	42,8
ФМ1	—		—		—	—		—	—		—	8,4	8,4	8,4
ФМ2	—		—		—	—		—	—		0,9	—	0,9	0,9
ПФМ1	4,1	4,1	37,7	37,7	—	—		—	—		—	—	—	41,8

Привязан

Инв. №

Нач. АСО-Ч	Ковалев		
Н. контр.	Стужина		
ГИП	Дуженкова		
Рук. бр. АР.К.	Сергеева		
Рук. бр. НиК	Стужина		
Инженер	Букреева		

ТП 407-3-387.86 -КЖ

Подстанция 110-4-2×63-10-2 (Б-20)

ЗРУ 10-2 (Б-20)

Стадия	Лист	Листов
Р	6	

Приямок 1
Фундаменты ФМ1, ФМ2
Плита ПФМ1

ПРОМСТРОЙПРОЕКТ

Взам. инв. № | Подпись и дата | Инв. № подл.

Формат А2

Альбом III

Типовой проект 407-3-387.86

Схема расположения элементов каркаса на отм. 3,300

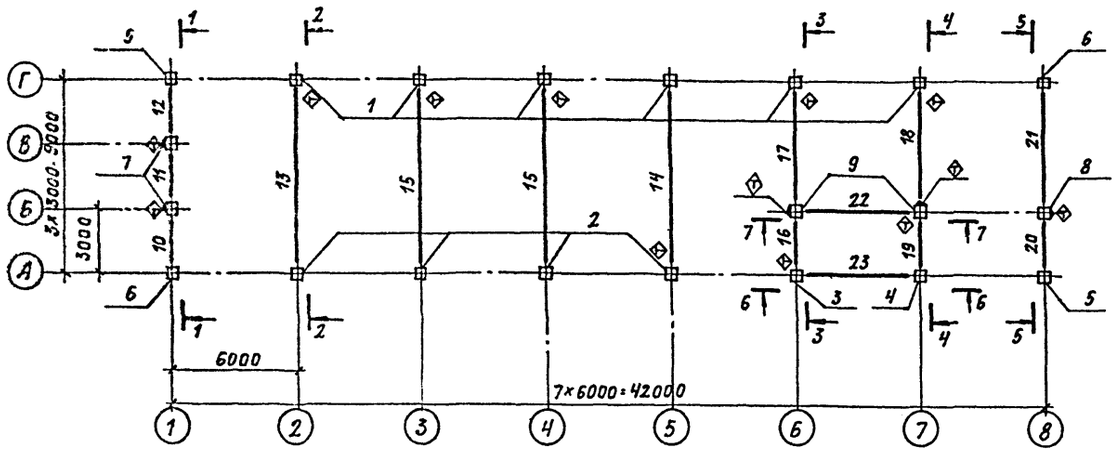

Схема расположения элементов каркаса на отм. 7,850

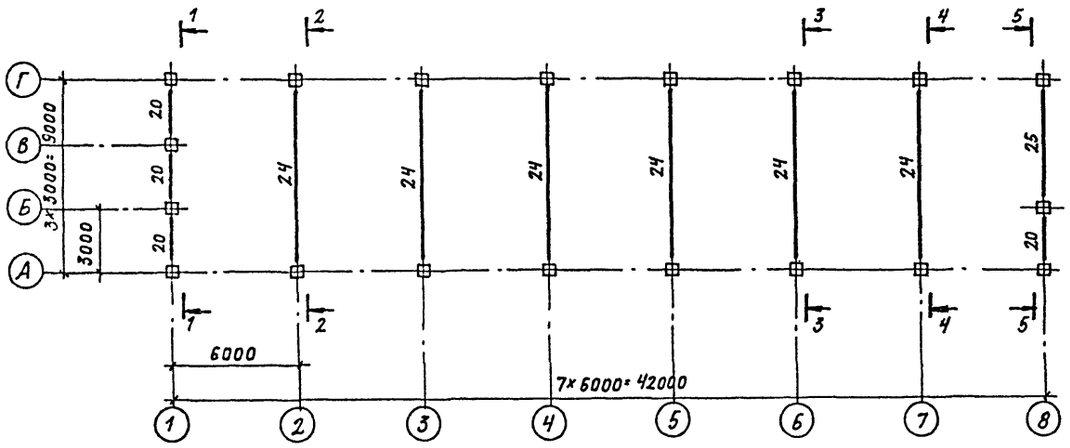

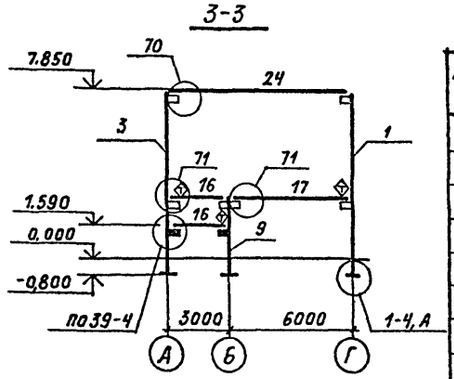

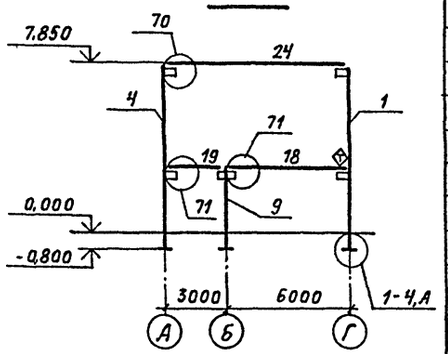

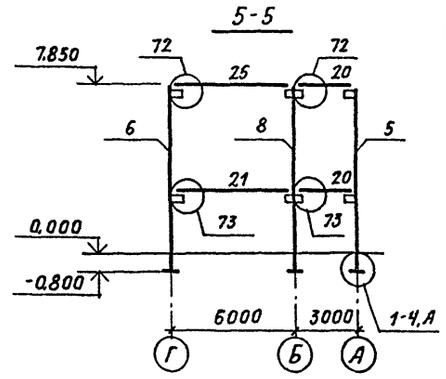

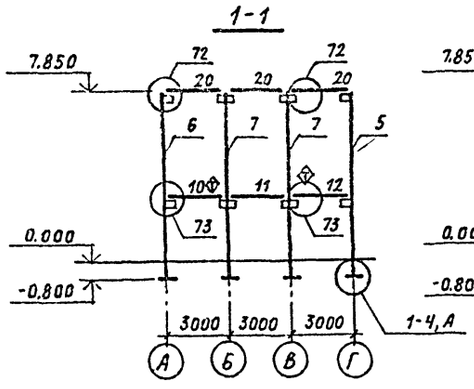

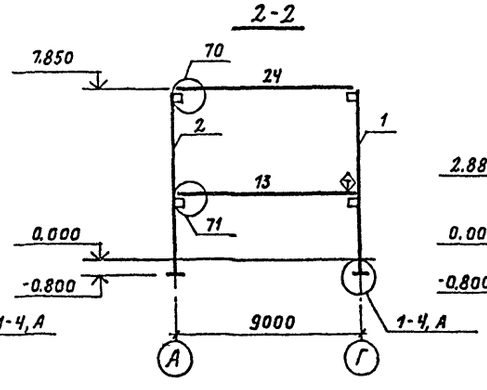

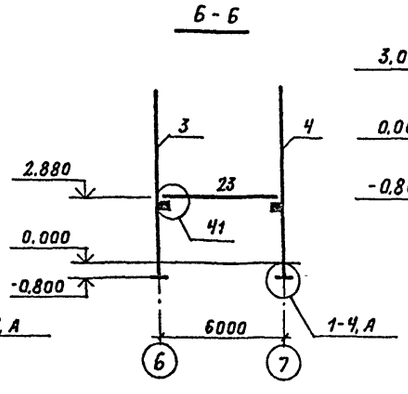

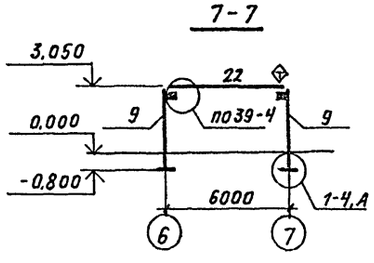

Спецификация к схемам расположения элементов каркаса на отм. 3,300 и 7,850

Марка, поз.	Обозначение	Наименование	Кол.	Масса ед., кг.	Примечание
		Колонны			
1	ТП407-3- -КЖИ-03-	2КБО 4- 1	6	3500	см. п.5 лист 8
2	-01	2КБО 4- 2	4	3500	
3	-02	2КБО 4- 3	1	3500	
4	-03	2КБО 4- 4	1	3500	
5	-04	2КБО 4- 5	2	3500	
6	-05	2КБО 4- 6	2	3500	
7	-КЖИ-04-	2КБД 4- 1	2	3500	
8	-01	2КБД 4- 2	1	3500	
9	-КЖИ-05	1КБД 4- 1	2	1550	
		Ригели			
10	ТП407-3- -КЖИ-11-	РОР 6.26-40а	1	1500	см. п.5 лист 8
11	-01	РОР 6.26-40б	1	1500	
12	-02	РОР 6.26-40в	1	1500	
13	-КЖИ-12-	РДР 6.86-70АтV а	1	5500	
14	-01	РДР 6.86-70АтV б	1	5500	
15	-02	РДР 6.86-70АтV в	2	5500	
16	-КЖИ-15	РЛР 6.26-60а	2	1200	
17	-КЖИ-13-	РДР 6.56-70АтV а	1	3600	
18	-01	РДР 6.56-70АтV б	1	3600	
19	1.020-1/83, 3-10 11	РДР 6.26-50	1	1700	
20	12	РОР 6.26-40	5	1500	
21	ТП407-3- -КЖИ-14	РОР 6.56-30АтV а	1	3300	
22	-КЖИ-16	РЛР 6.56-45АтV а	1	2600	
23	1.020-1/83, 3-1 17	Р3.56	1	750	
24	3-10 01	РДР 6.86-50АтV	6	5500	
25	06	РОР 6.56-30АтV	1	3300	
		Изделия соединительные			
МС-28	1.020-1/83, 7-1 090 СБ-01	МС-28	4	12,7	
МС-29	6-1 084	МС-29	2	3,9	
МС-44	7-1 110	МС-44	20	2,2	
01		ф12 А-I ГОСТ 5781-82*, l=680	19	0,6	

Общие указания и узел А смотрите на листе 8.

Нач.отд.	Ковалев		ТП407-3-387.86 - КЖ
Н. контр.	Иванов		Подстанция 110-4-2×63-10-2 (6-20)
ГИП	Дуженкова		ЗРУ 10-2 (6-20)
ГАП	Нестеровский		
Рук.бр.арх.	Сергеева		Схемы расположения элементов каркаса на отм. 3.300 и 7.850
Рук.бр.инж.	Доможирова		
Инженер	Неклюдова		
Инженер	Коробина		

Стадия	Лист	Листов
Р	7	

ПРОМСТРОЙПРОЕКТ

Привязан

Инв. №

Инв. № подл. | Подпись и дата | Взам. инв. №

Формат А2

Альбом VII

Типовой проект 407-3-387.86

Схема расположения элементов лестницы и ограждения

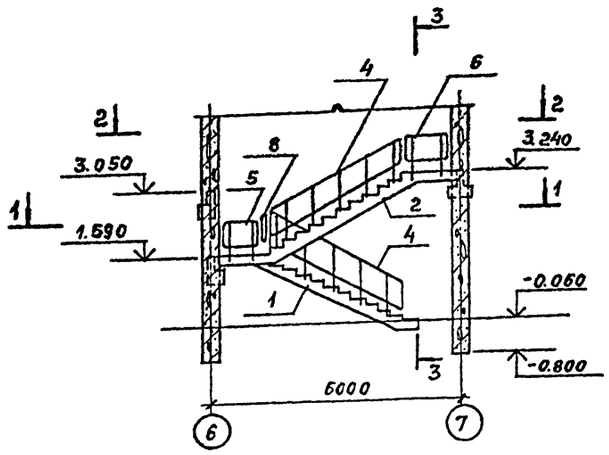

3 - 3

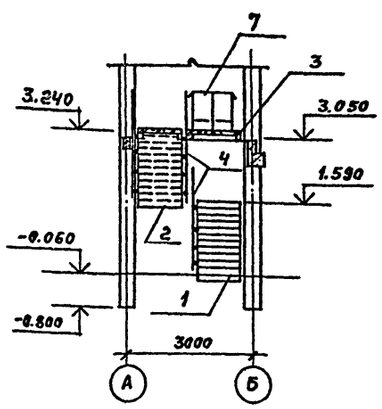

4 - 4

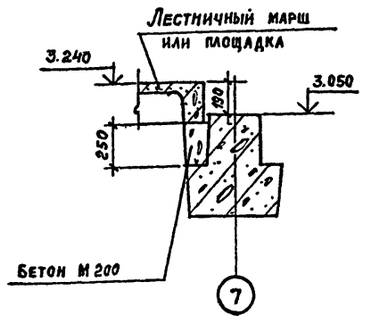

1 - 1

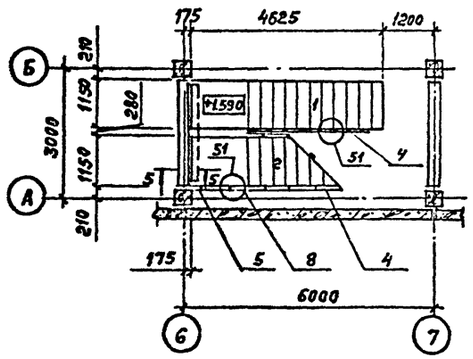

Схема расположения проступей на отм. 1.650

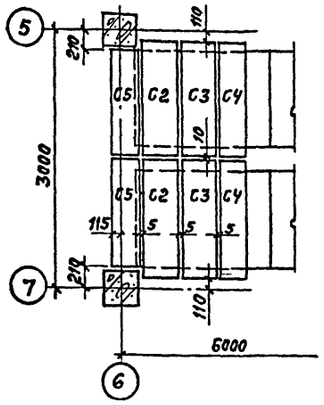

5 - 5

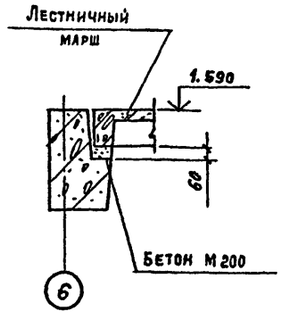

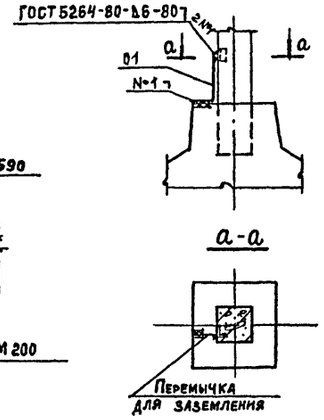

2 - 2

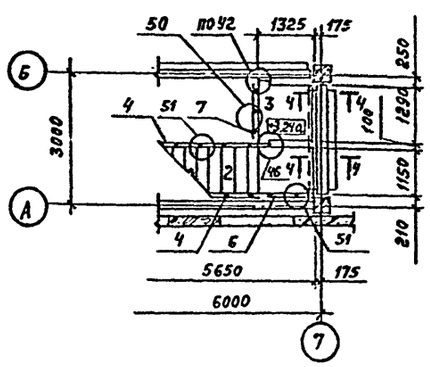

1. Элементы каркаса (колонны и ригели) в осях 1...6 и А...Г рассчитаны на временную эквивалентную расчетную нагрузку $q_{экв}$ = 4000н/м² (400 кгс/м²)

2. В процессе монтажа конструкций после приварки к закладным изделиям колонн примыкающих элементов здания (ригелей, плит, ограждающих конструкций), сварные швы и участки закладных изделий с нарушенным защитным покрытием должны быть дополнительно металлизированы.

3. Узлы, замаркированные на листах 7,8, разработаны в серии 1.020-1/83 вып. 6-1.

4. ◈ - знак ориентации для монтажа сборного элемента

5. Марку бетона по морозостойкости принять МРЗ 50

При расчетных температурах от -30°С до -40°С арматура класса А-I должна применяться только из стали марок Ст3сп3 и Ст3пс3, сортовой прокат из стали марки ВСт3пс6 по ГОСТ 380-71.*

6. Схему расположения проступей на лестничных маршах и верхней площадке смотрите серию 1.020-1/83, вып. 0-1. документ 1.020-1/83 .0-1 20ПЗ

7. Маркировка проступей принята по серии 1.020-1/83 вып. 0-1.

8. Отметки на разрезах 1-1 ÷ 7-7 выше отметки 0.000 даны по верху ригелей.

Спецификация к схеме расположения элементов лестницы и ограждения.

Марка поз.	Обозначение	Наименование	Кол.	Масса ед., кг.	Примечание
		Лестничные марши			
1	1.050.1-2,1 13.0.00.0	ЛМП 57.11.17-5-3	1	2100	
2	04.0.00.0	ЛМП 57.11.17-5	1	2400	
		Лестничные площадки			
3	1.050.1-2.1 17.0.00.0-02	ЛПП 14.138	1	600	
		Ограждения			
4	1.050.1-2.2 02.0	ОМ 17-1	3	38.2	
5	07.0-03	ОМН 17-1	1	15.2	
6	-01	ОМВ 17-1	1	15.8	
7	14.0	ОП 12-1	1	18.3	
8	10.0	ОМД -1	1	2.6	
		Проступи			
С1	1.050.1-2.2 18.0.00.0	1 ЛН 13.3	20	50	
С2, С3	-03	2 ЛН 14.5	8	70	
С4	-10	2 ЛН 14.38	3	50	
С4	-02	2 ЛН 14.3	1	50	
С5	-06	2 ЛН 12.3	2	40	
		Стальные элементы			
МС 30	1.020-1/83 7-1 100	МС 30	1	2.9	
МС 32	6-1 084	МС 32	1	0.9	
МС 33		МС 33	3	0.2	
МС 34		МС 34	19	0.5	
	ГОСТ 19111-77	Поручень поливинилхлоридный тип 1.6.1	15		м

Привязан

Инв. №

		ТП407-3-387.86	-КЖ
Нач. отд.	Ковалев	Подстанция 110-4-2×63-10-2 (Б-20)	
Н. контр.	Иванов		
ГАП	Нестеровский		
ГИП	Дуженкова	3РУ 10-2 (Б-20)	Стадия Р; Лист 8; Листов
Рук. БР. Арх	Щукин		
Рук. БР. Инж	Доможирова	Схема расположения элементов лестницы и ограждения. Узел А.	ПРОМСТРОЙПРОЕКТ
Инженер	Неклюдова		
Инженер	Кокорина		

Копировал Замалуева

Формат А2

Взам. инв. №

Подпись и дата

Инв. № подл.

Альбом VII

Типовой проект 407-3-387.86

Схема расположения элементов перекрытия на отм. 3.300 (схема 1)

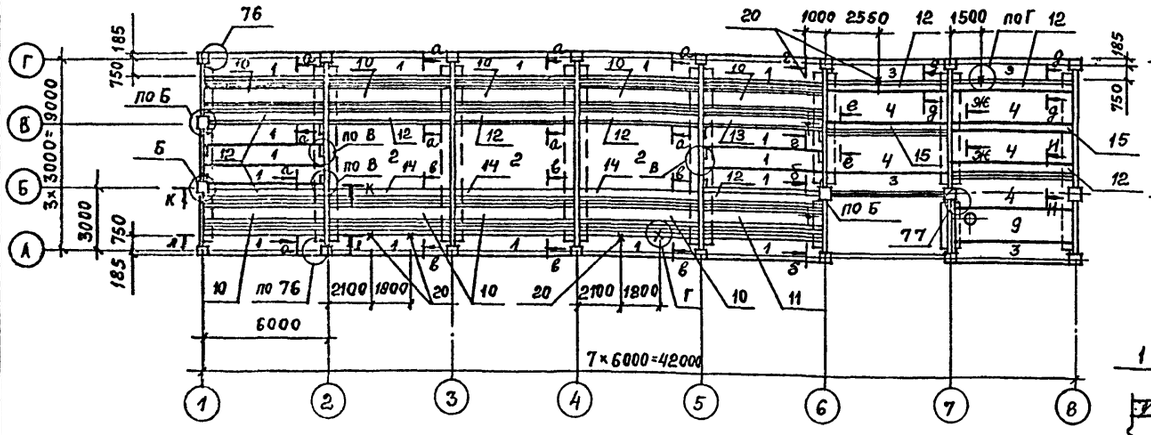

Схема расположения элементов покрытия (схема 2)

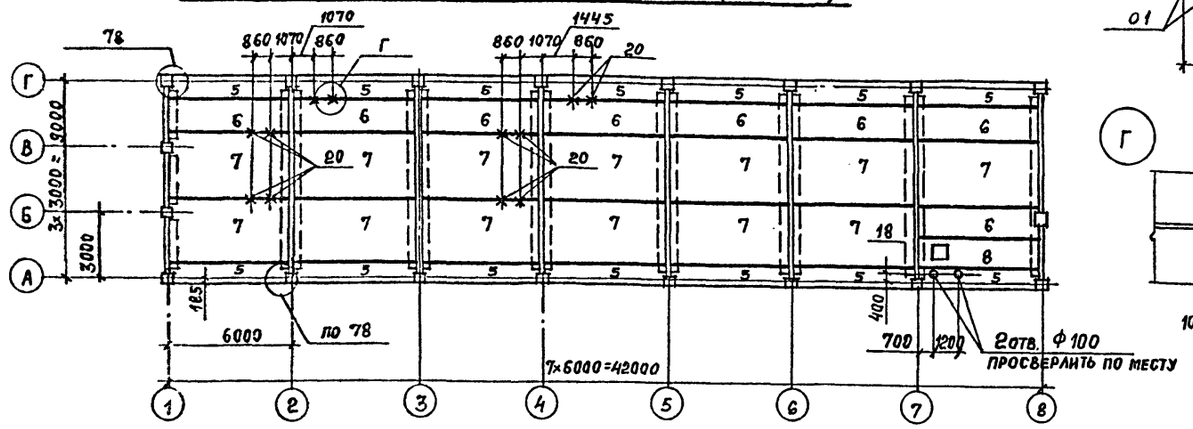

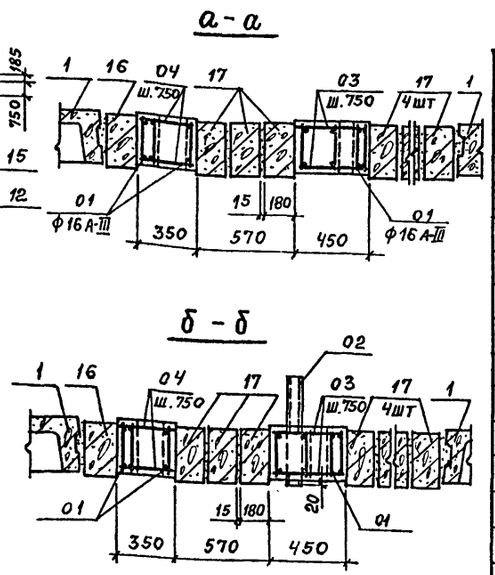

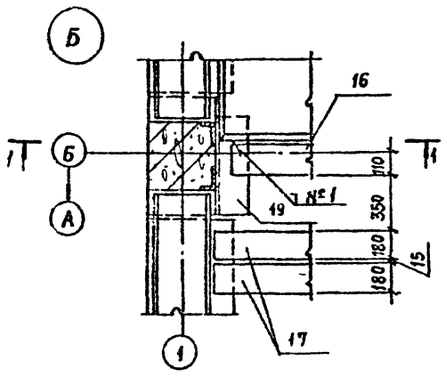

Крепление детали МСН 2 к колонне

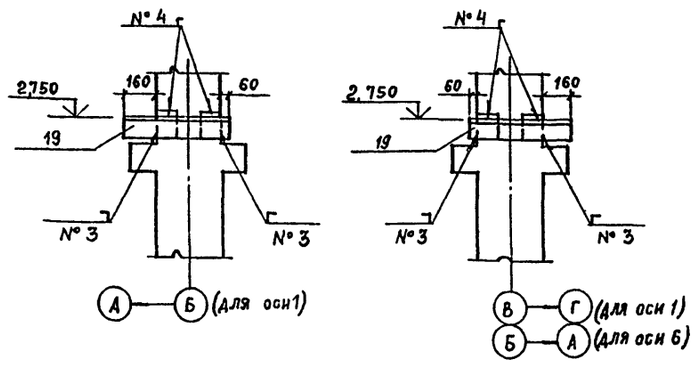

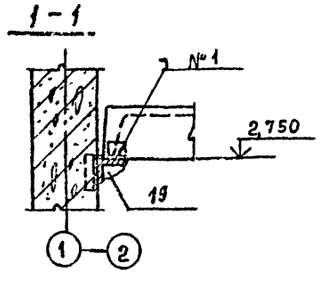

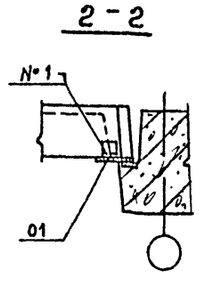

Схема временных нагрузок на перекрытие

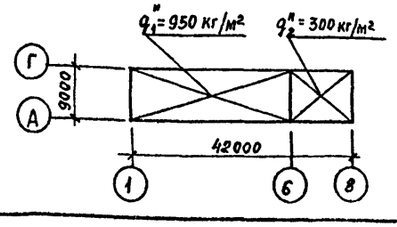

№1 ГОСТ 5264-80-Н1-Δ10-120
№2 ГОСТ 5264-80-Н1-Δ10-100
№3 ГОСТ 5264-80-Н1-Δ10-125
№4 ГОСТ 5264-80-Н1-Δ10-140

Спецификация к схемам расположения элементов перекрытия на отм 3.300 и элементов покрытия

Марка, поз.	Обозначение	Наименование	Кол. по схеме 1	Кол. по схеме 2	Масса ед, кг	Примечание
		Плиты				
1	1.042-1.1-3.00.0-13	П5-5АтVт	26		1430	
2	-1.00.0-17	П1-5АтVт	3		3800	
3	-3.00.0-03	П5-2АтVт	4		1430	
4	-2.00.0-05	П3-2АтVт	5		1880	
5	-3.00.0-01	П5-1АтVт		14	1430	
6	-2.00.0-01	П3-1АтVт		8	1880	
7	-1.00.0-01	П1-1АтVт		13	3800	
8	-2.00.0-49	П3-1АтVт-1		1	2080	
9	ТП407-3 -КЖИ-17	П3-2Ат-Vт-4	1		1880	
		Плиты монолитные				
10	Листы 9, 10	Пм 1	9			
11		Пм 2	1			
12		Пм 3	9			
13		Пм 4	1			
14		Пм 5	3			
15		Пм 6	2			
		Ригели				
16	1.020-1/83.3-1 17	Р3.56	3		750	
17	-01	Р3.57	76		770	
18	1.494-24 вып.1	Стакан СБ4А-1		1	150	
		Изделия соединительные				
МС45	1.020-1/83 7-1 120	МС45	26	28	2,8	
19	ТП407-3- -КЖИ-40	МСН2	3		22,8	
20	-41	МСН3	7	12	6,3	
01		Полоса 10×120 ГОСТ 103-76* / ВСТ3кп2 ГОСТ535-79 ℓ=200	9		1,5	

1. Пристенные плиты (поз. 1, 3, 5) должны быть приварены в 4х точках, рядовые – в 2х точках.
2. Узлы, замаркированные на данном листе, кроме оговоренных, разработаны в серии 1.020-1/83 вып. 6-1
3. Швы между плитами тщательно заделать цементным раствором марки 200, предварительно очистив боковые поверхности плит.
4. Ригели (поз. 16, 17) замаркированы в сечениях.
5. Привязка монолитных участков к осям дана на листе 10.
6. До монтажа конструкций покрытия все работы по возведению перекрытия должны быть закончены.
7. Сечения в-в, г-г, е-е ... л-л смотрите на листе 10.

Нач. Чотд.	Ковалев		ТП 407-3-387.86 -КЖ
Н. контр.	Иванов		Подстанция 110-4-2×63-10-2 (Б-20)
ГИП	Дуженкова		ЗРУ 10-2 (Б-20) — Стадия Р, Лист 9, Листов
ГАП	Нестеровский		
Рук. бр. арх.	Щукин		Схемы расположения элементов перекрытия на отм. 3.300 и элементов покрытия
Рук. бр. инж.	Доможирова		ПРОМСТРОЙПРОЕКТ
Инженер	Неклюдова		
Инженер	Кокорина		

Привязан

Инв. №

Инв. № подл. | Подпись и дата | Взам. инв. №

СФ 711-05

Альбом VII

Типовой проект 407-3-387.86

Плиты монолитные Пм 1 ... Пм 6

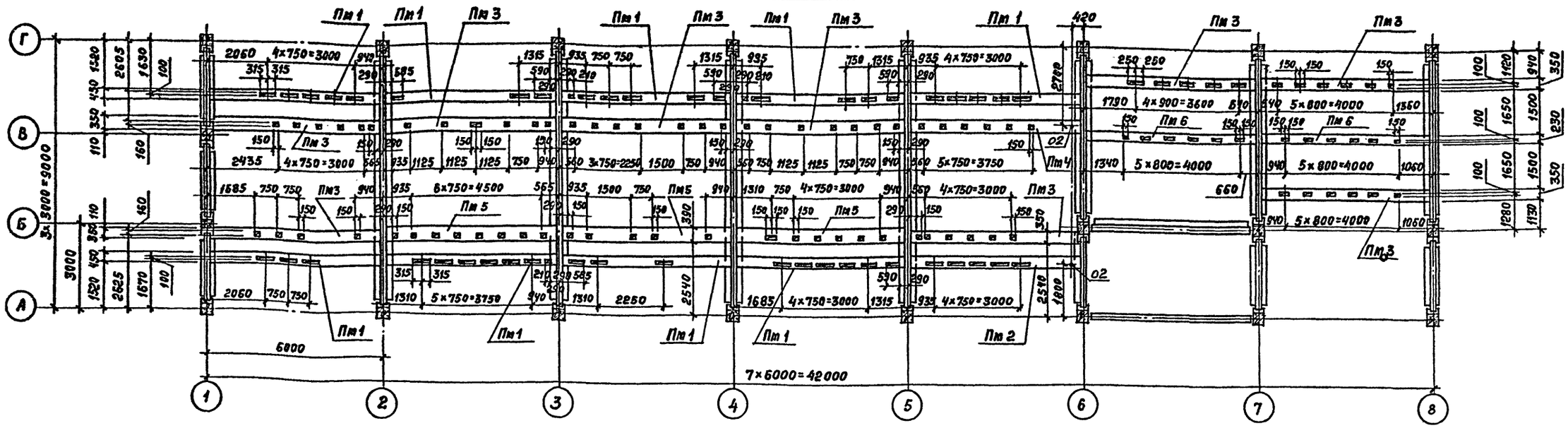

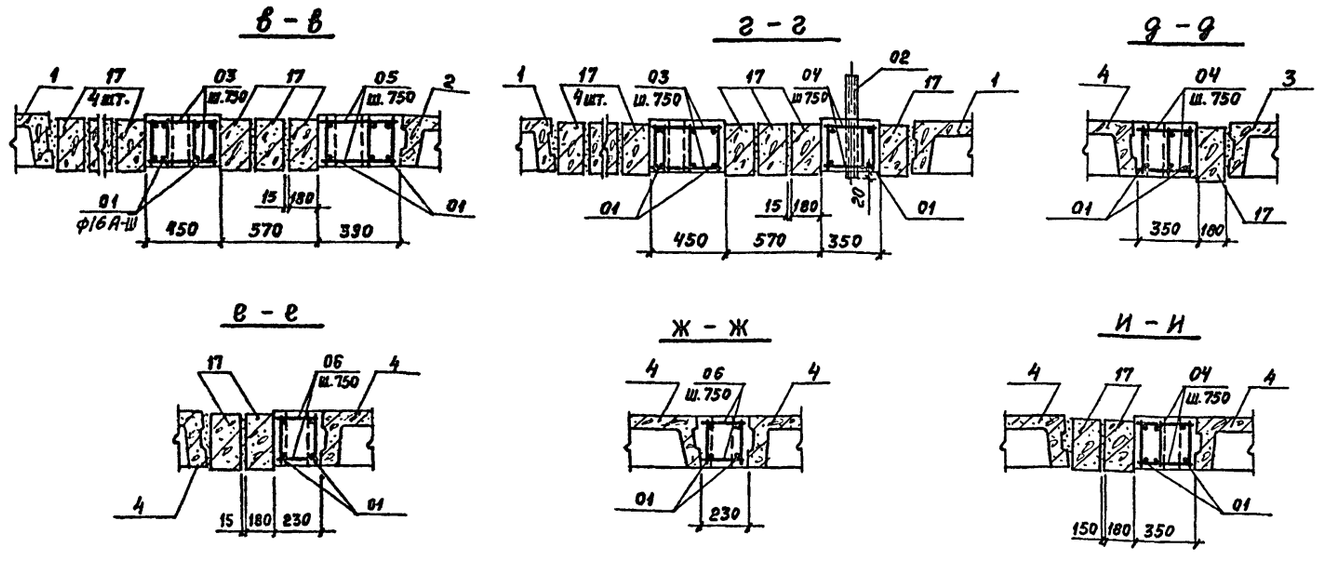

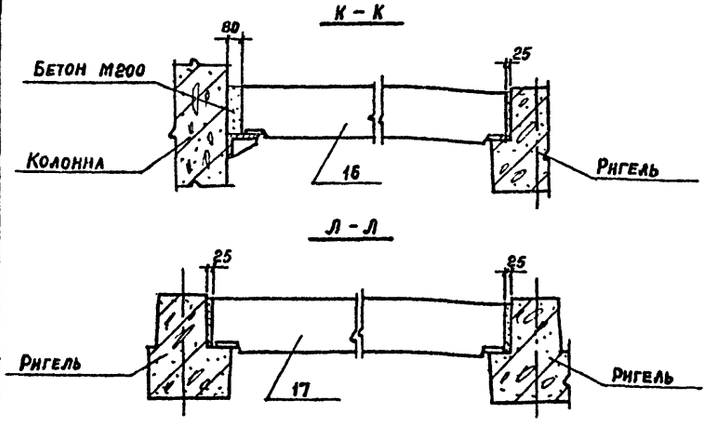

Спецификация на плиты монолитные Пм 1... Пм 6

Формат	Зона	Поз.	Обозначение	Наименование	Количество на исполнение Пм: Пм 1	Пм 2	Пм 3	Пм 4	Пм 5	Пм 6		Примечания
				Сборочные единицы								
А4		01	ТП407-3- -КЖИ-24	Сетка арматурная С1	4	4	3	3	3	2		
А4		02	-27	Изделие закладное МН2		1		1				
				Детали								
				ФБА-I ГОСТ 5781-82*								
Б4		03		ℓ=430	14	14						0,1кг
Б4		04		ℓ=330			14	14				0,07кг
Б4		05		ℓ=370					14			0,08кг
Б4		06		ℓ=210						14		0,05кг
				Материалы								
				Бетон марки 200, м³	0,8	0,8	0,6	0,6	0,8	0,4		

Ведомость расхода стали на один элемент, кг

Марка элемента	Изделия арматурные: Арматура класса А-I ГОСТ 5781-82*: Ф6	Ф10	Итого	А-III: Ф16	Итого	Всего	Изделия закладные: Арматура класса А-I ГОСТ 5781-82*: Ф6	Итого	Прокат марки ВСт3кп2 ГОСТ 3262-75*: Ф50		Итого	Всего	Общий расход
Пм 1	9,6	14,0	23,6	35,6	35,6	59,2							59,2
Пм 2	9,6	14,0	23,6	35,6	35,6	59,2	0,1	0,1	2,9		2,9	3,0	62,2
Пм 3	7,0	10,5	17,5	26,7	26,7	44,2							44,2
Пм 4	7,0	10,5	17,5	26,7	26,7	44,2	0,1	0,1	2,9		2,9	3,0	47,2
Пм 5	7,2	10,5	18,0	26,7	26,7	44,4							44,4
Пм 6	4,8	7,0	11,9	17,8	17,8	29,6							29,6

Привязан

Инв. №

Нач. Чотд.	Ковалев	
Н. контр.	Иванов	
ГИП	Дуженкова	
Рук. бр. арх	Щукин	
Рук. бр. инж.	Доможирова	
Инженер	Неклюдова	
Инженер	Кокорина	

ТП 407-3-387.86 -КЖ

Подстанция 110-4-2×63-10-2 (Б-20)

ЗРУ 10-2 (Б-20)

Стадия	Лист	Листов
Р	10	

Плиты монолитные Пм 1 ... Пм 6

ПРОМСТРОЙПРОЕКТ

Инв. № подл. | Подпись и дата | Взам. инв. №

СФ 711-05

Альбом VII

Типовой проект 407-3-387.86

Схема расположения стеновых панелей по оси А

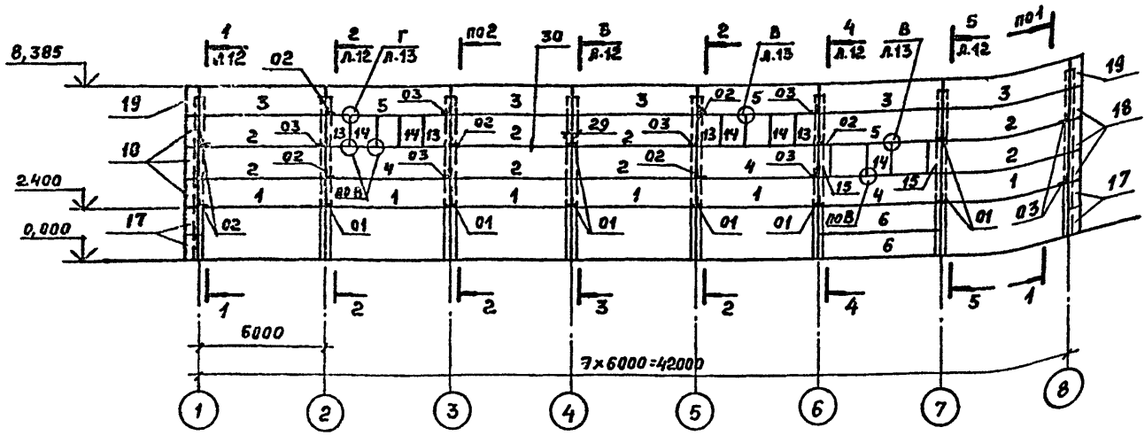

Схема расположения стеновых панелей по оси Г

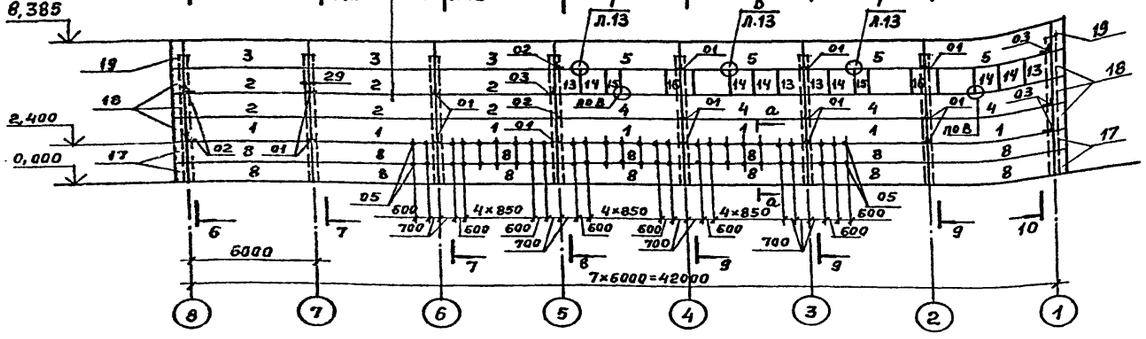

Схема расположения стеновых панелей по оси 1

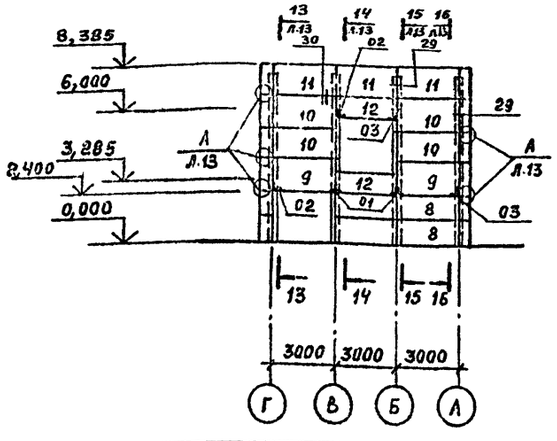

Схема расположения стеновых панелей по оси 8

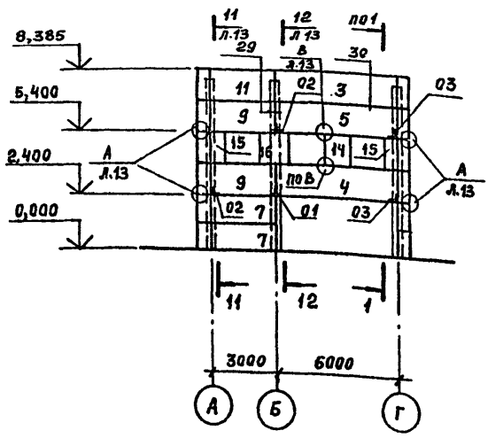

а - а

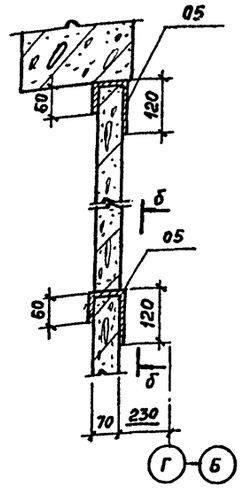

б - б

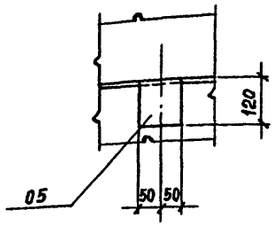

Спецификация к схемам расположения стеновых панелей

Марка поз.	Обозначение	Наименование	Кол.	Масса кг.	Примечание
		Панели			
1	ТП 407-3- -КЖИ-19	ПС 60.15.2,5-2.л-16а	13	3390	
2	1.030.1-1. 1-1. 06-04 0-1. 03	ПС 60.15.2,5-2.л-16	14	3390	
3	ТП 407-3- -КЖИ-20	ПС 60.15.2,5-2.л-2а	9	3390	
4	-19	ПС 60.15.2,5-2.л-6а	8	3390	
5		ПС 60.15.2,5-2.л-12а	8	3390	
6	1.030.1-1. 1-1.05-03 0-1. 03	ПС 60.12.2,5-3.л-1	2	2710	
7	1.030.1-1. 1-1.01-10 0-1. 03	ПС 30.12.2,5-6.л-1	2	1340	
8	1.432-15 вып. 1	ПС 600.12-18рII-т-1	16	1220	
9	1.030.1-1. 1-1. 03 0-1. 01	ПС 30.15.2,5-6.л-21	4	1690	
10	1.030.1-1. 1-1. 03 0-1. 01	ПС 30.15.2,5-6.л-1	4	1690	
11	ТП 407-3- -КЖИ-21	ПС 30.15.2,5-6.л-2а	4	1690	
12	1.030.1-1. 1-1. 01-05 0-1 01	ПС 30.9.2,5-6.л-18	2	1.010	
13	ТП 407-3- -КЖИ-22	2ПС 12.15.2,5-л-1а	8	660	
14	1.030.1-1. 1-1 60-05 0-1 13	2ПС 12.15.2,5-л-4	12	660	
15	1.030.1-1. 1-1 58-05 0-1 13	2ПС 6.15.2,5-л-1	6	320	
16	1.030.1-1. 1-1. 60-05 0-1 13	2ПС 12.15.2,5-л-1	3	660	
17	1.030.1-1. 1-1 69-02 0-1 13	3ПС 46.120.25-л-1	8	310	
18	1.030.1-1. 1-1. 69-04 0-1 13	3ПС 46.150.25-л-1	12	380	
19	ТП 407-3- -КЖИ-23	3ПС 46.150.25-л-2а	4	380	

1. Данные для подбора стеновых панелей по расчетным зимним температурам приведены на листе АР1.
2. Наружные поверхности стеновых панелей серии 1.030.1-1 облицевать в заводских условиях ковровой мозаичной стеклянной плиткой (ГОСТ 17051-71) белого цвета с 20% вкраплением плиток голубого цвета.

Взам. инв. № | Подпись и дата | Инв. № подл.

Привязан

Инв. №

Нач. АСОЧ	Ковалев		
Н. контр.	Иванов		
ГАП	Нестеровский		
ГИП	Дуженкова		
Рук. бр. АОХ	Сергеева		
Рук. бр. инж.	Стужина		
Инженер	Дикова		

ТП 407-3-387.86 -КЖ

Подстанция 110-4-2×63-10-2 (Б-20)

ЗРУ 10-2 (Б-20)

Стадия	Лист	Листов
Р	11	

Схемы расположения стеновых панелей

ПРОМСТРОЙПРОЕКТ

СФ 711-05

Альбом III

Типовой проект 407-3-387.86

1-1

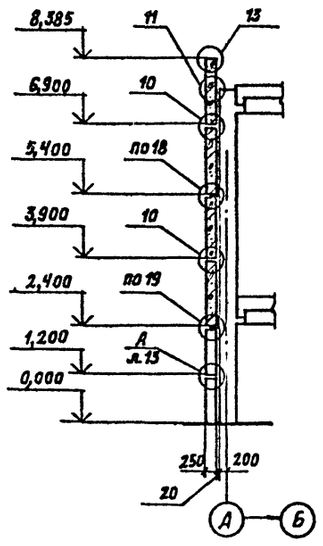

2-2

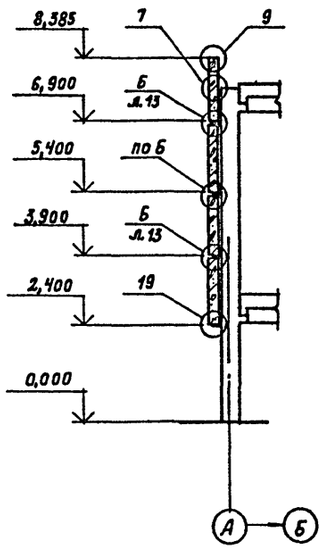

3-3

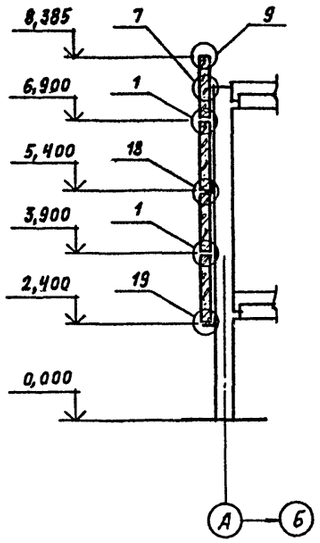

4-4

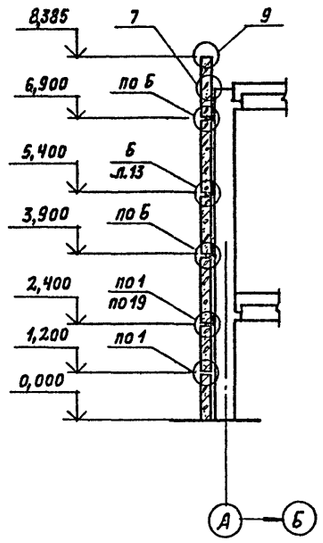

5-5

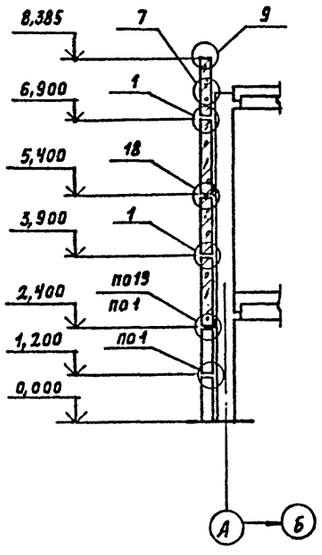

6-6

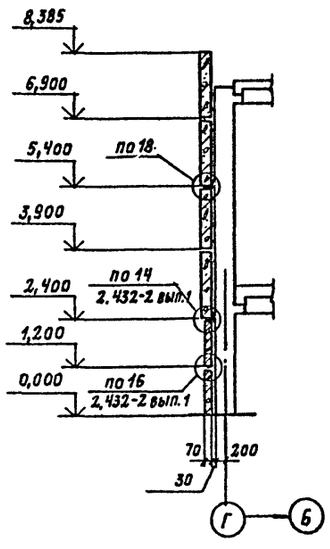

7-7

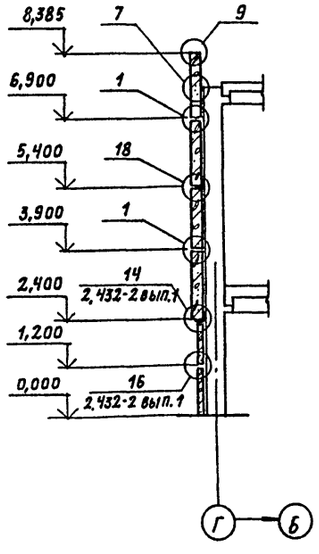

8-8

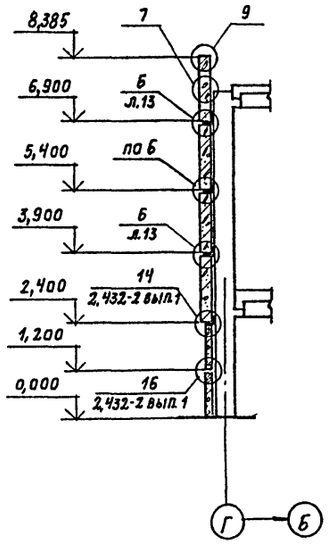

Спецификация

к схемам расположения стеновых панелей

Марка, поз.	Обозначение	Наименование	Кол.	Масса, кг	Примечание
		Изделия соединительные			
01	ТП407-3- -КЖИ-43	РК5 с-а	25	12,2	
02	-42	МСН 4	16	8,3	
03	-42	МСН 5	16	8,3	
04	—	Полоса $\frac{-8\times70\ ГОСТ\ 103-76}{Вст3кп2\ ГОСТ\ 535-79^{*}}$ ℓ=140	68	0,62	
05	—	Швеллер $\frac{80\times120\times60\times4\ ГОСТ\ 8278-80}{Вст3кп2\ ГОСТ\ 535-79^{*}}$ ℓ=100	52	0,77	
Т-1	1.439-2	Т-1	32	0,5	
Т-2	1.439-2	Т-2	16	0,3	
МС-1	1.030.1-1, 4-1-270	МС-1	74	0,26	
МС-2	3-1 44	МС-2	40	0,28	
МС-3	4-1-270-01	МС-3	32	0,52	
МС-5	3-1 44	МС-4	19	10,2	
МС-6	3-1 44	МС-6	23	0,26	
МС-7	3-1 44	МС-7	14	0,25	
МС-8	4-1 -290	МС-8	46	0,15	

Узлы крепления стеновых панелей, кроме оговоренных, смотрите серию 1.030.1-1 вып. 3-1

Привязан:

Инв. №

Нач. АСО-1	Ковалев	
Н. контр.	Иванов	
ГАП	Нестеровский	
ГИП	Дуженкова	
Рук. бр. АРХ	Сергеева	
Рук. бр. КЖ	Стужина	
Инженер	Дикова	

ТП 407-3-387.86 -КЖ

Подстанция 110-4-2×63-10-2 (Б-20)

ЗРУ 10-2 (Б-20)

Стадия	Лист	Листов
Р	12	

Разрезы 1-1 ... 8-8

ПРОМСТРОЙПРОЕКТ

Инв. № подл. | Подпись и дата | Взам. инв. №

Альбом VII

Типовой проект 407-3-

9-9

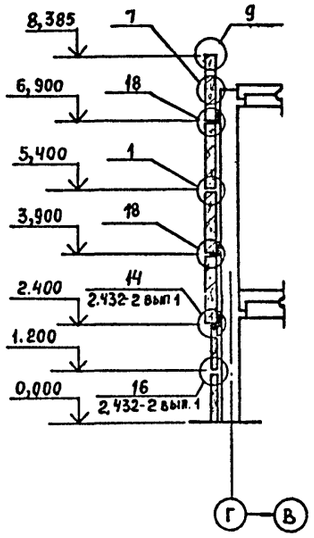

10-10

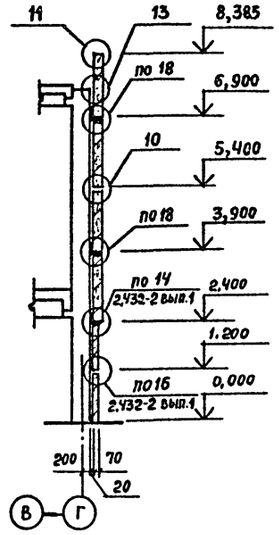

11-11

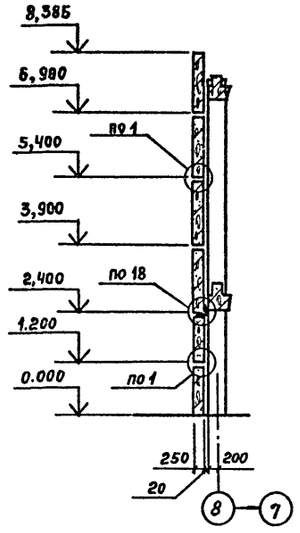

12-12

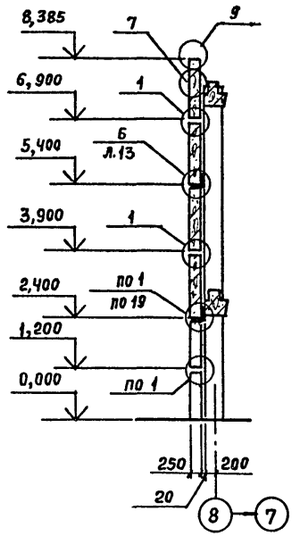

13-13

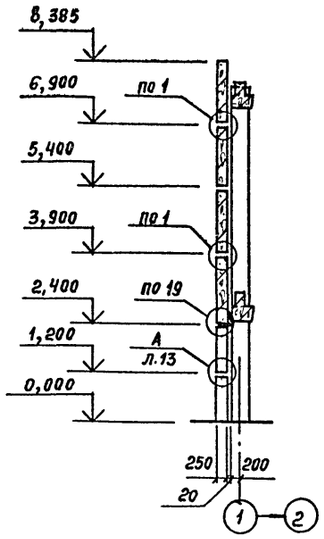

14-14

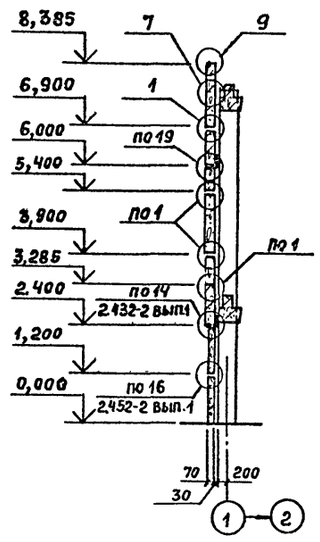

А

Б

В

15-15

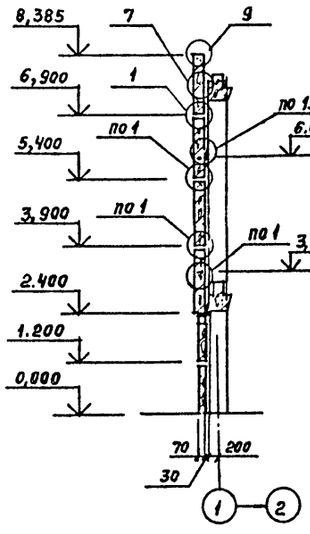

16-16

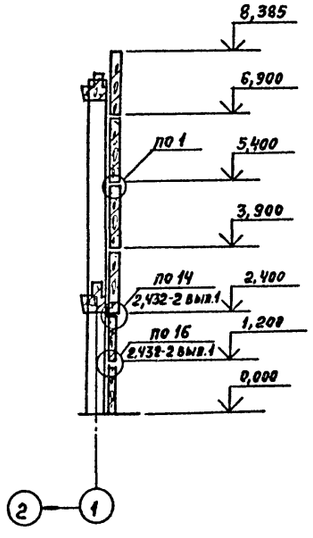

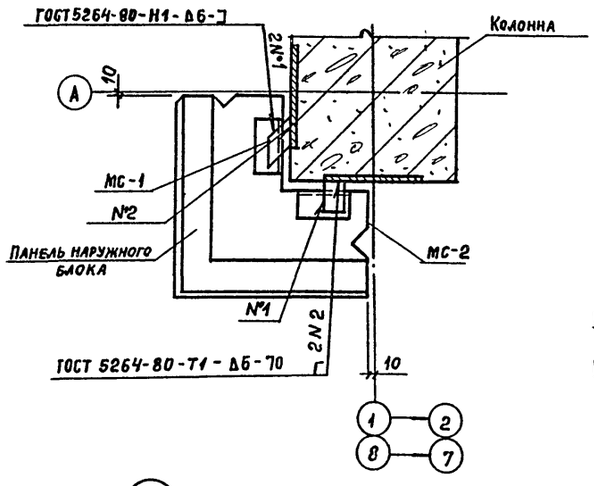

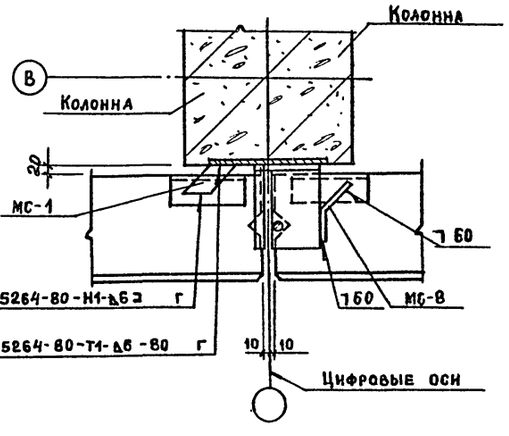

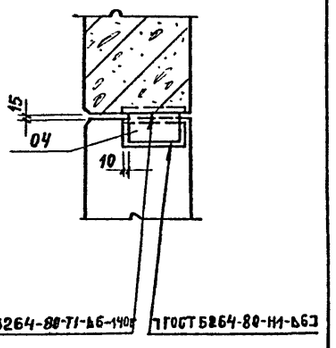

Г

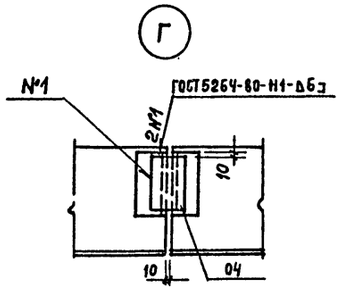

Привязан

Инв. №

Нач. АСОЧ	Ковалев	
Н. контр.	Иванов	
ГАП	Нестеровский	
ГИП	Луженкова	
Рук. бр. АРХ	Сергеева	
Рук. бр. инж	Стужина	
Инженер	Дикова	

ТП407-3-387.86 -КЖ

Подстанция 110-4-2×63-10-2 (Б-20)

ЗРУ 10-2 (Б-20)

Стадия	Лист	Листов
Р	13	

Разрезы 9-9 ... 16-16
Узлы А ... Г

ПРОМСТРОЙПРОЕКТ

СФ 711-05

Инв. № подл. | Подпись и дата | Взам. инв. №

Альбом VII

Типовой проект 407-3-387.86

Техническая спецификация стали

Вид профиля и ГОСТ, ТУ	Марка металла и ГОСТ	Обозначение и размер профиля, мм	№ по порядку	Код: Марка металла	Код: Вид профиля	Код: Размера профиля	Количество, шт.	Длина, мм	Масса металла по элементам констр., т: Прогоны сплошностенчатые (Код элемента конструкции)	Лестница и площадка (Код элемента конструкции)	Ограждение лестницы и площадки (Код элемента конструкции)	Общая масса, т.	Масса потребности в металле по кварталам т, (заполняется изготовителем): I	II	III	IV	ВЦ
1	2	3	4	5	6	7	8	9	526171	526240	526244						
Сталь горячекатаная швеллеры ГОСТ 8240-72*	ВСт3кп2 ГОСТ380-71*	С 8	1			2643			0,35			0,35					
		С 12	2			2645				0,283		0,283					
		С 18	3			2651				0,28		0,28					
		С 22	4			2655			2,96			2,96					
	Итого		5	1124	2640				3,31	0,563		3,873					
Всего профиля			6						3,31	0,563		3,878					
Сталь прокатная угловая равнопол. ГОСТ 8509-72*	ВСт3кп2 ГОСТ 380-71*	L75×6	7							0,063		0,063					
	Итого		8	1124	2120					0,063		0,063					
Всего профиля			9							0,063		0,063					
Сталь листовая горячекатаная ГОСТ 19903-74	ВСт3кп2 ГОСТ380-71*	S20	10							0,044		0,044					
		S10	11							0,024		0,024					
		S6	12							0,001		0,001					
	Итого		13	1124	7110					0,069		0,069					
Всего профиля			14							0,069		0,069					
Сталь листовая рифленая ГОСТ 8568-77*	ВСт3кп2 ГОСТ380-71*	S5	15							0,356		0,356					
	Итого		16	1124	7152					0,356		0,356					
Всего профиля			17							0,356		0,356					
Сталь горячекатаная ГОСТ 5781-82*	ВСт3кп2 ГОСТ380-71*	ф12	18						0,015			0,015					
	Итого		19	1124	5122				0,015			0,015					
Всего профиля			20						0,015			0,015					
Итого масса металла			21						3,325	1,051		4,376					
Лестницы по серии 1.450.3-3, в.1			22							0,195		0,195					
Ограждения по серии 1.450.3-3, в.1			23								0,117	0,117					
Всего масса металла			24						3,325	1,246	0,117	4,688					
В том числе по маркам	ВСт3кп2		25	1124								4,688					
Масса поставок элементов по кварталам, т (заполняется заказчиком)		I	26														
		II	27														
		III	28														
		IV	29														

Согласовано КМ 1,2

Гл. конструктор Безруков

ГПИ Электропроект Сорочайкин

Взам. инв. №

Подпись и дата

Инв. № подл.

Рабочие чертежи основного комплекта марки КМ выполнены в соответствии с действующими строительными нормами и правилами и предусматривают конструктивные решения, обеспечивающие пожарную безопасность при соблюдении установленных правил безопасности эксплуатации здания.

Главный инженер проекта Дуженкова О.И.

Главный инженер проекта

Ведомость рабочих чертежей основного комплекта марки КМ

Лист	Наименование	Примечание
1	Общие данные	
2	Схемы расположения балок на отм. 2,450 и элементов лестницы у оси 1	

Ведомость ссылочных документов

Обозначение	Наименование	Примечание
1.450.3-3 Выпуск 1	Стальные лестницы, площадки, стремянки и ограждения. Конструкции из холодногнутых профилей. Чертежи КМД	

Ведомость металлоконструкций по видам профилей

Наименование кострукций по номенклатуре прейскуранта № 01-22	Позиции по прейскуранту № 01-22	№ по порядку	Код конструкций	Масса конструкций, т: Всего стали повышенной и высокой прочности	По видам профилей стали: Балки и швеллеры	Крупносортная сталь	Среднесортная сталь	Мелкосортная сталь	Толстолистовая сталь	Универсальная сталь	Тонколистовая сталь	Гнутые и гнутосварные	Трубы	Прочие	Всего	Количество, шт.	Серия типовых конструкций
1	2	3	4	5	6	7	8	9	10	11	12	13	14	15	16	17	18
Прогоны сплошностенчатые		1	526171		3,31			0,015							3,325		
Площадка		2	526240		0,563	0,063			0,425						1,051		
Лестница		3	526240												0,195		1.450.3-38.1
Ограждения		4	526244												0,117		1.450.3-38.1
Итого					3,873	0,063		0,015	0,425						4,688		
Контрольная сумма																	

1. Основной комплект рабочих чертежей марки КМ разработан на основании задания, выданного Куйбышевским отделением ГПИ Электропроект с письмом № 06-02-11/1500 от 18.06.84 г.

2. За относительную отметку 0,000 принята отметка чистого пола кабельного этажа здания у оси Б, которая соответствует абсолютной отметке [ ].

Инв. №			Привязан	
			ТП 407-3-387.85 КМ	
			Подстанция 110-4-2×63-10-2 (Б-20)	
Нач. АСОЧ	Ковалев		ЗРУ 10-2 (Б-20)	Стадия: Р; Лист: 1; Листов: 2
Н. контр.	Иванов			
ГИП	Дуженкова		Общие данные	ПРОМСТРОЙПРОЕКТ
Рук. бр. инж.	Доможирова			
Инженер	Неклюдова			

Альбом VII

Типовой проект 407-3-387.86

Схема расположения балок на отм. 2.450

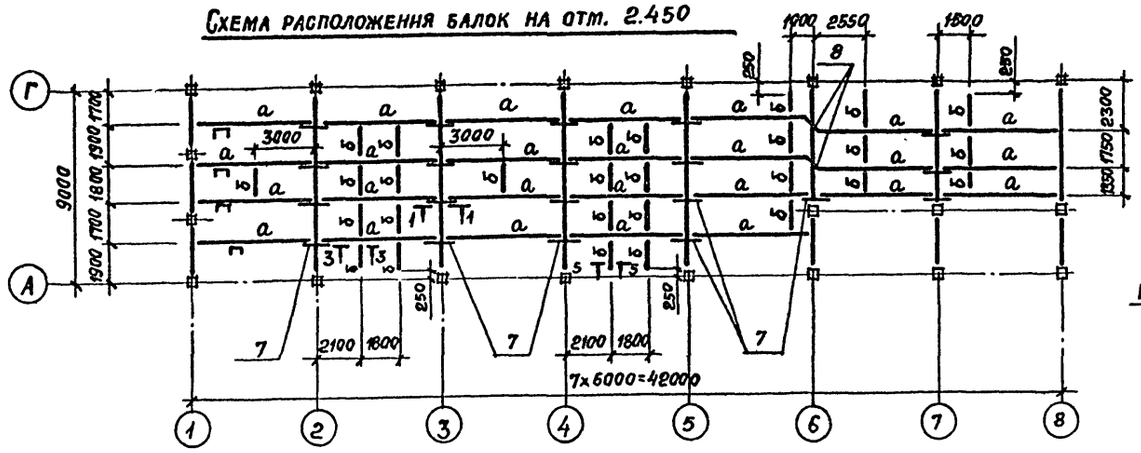

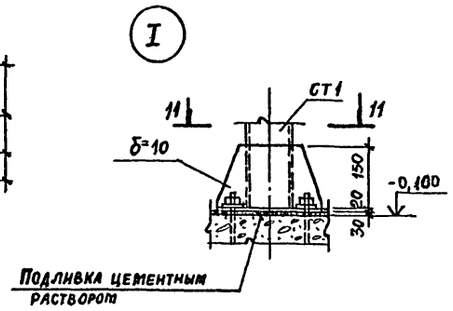

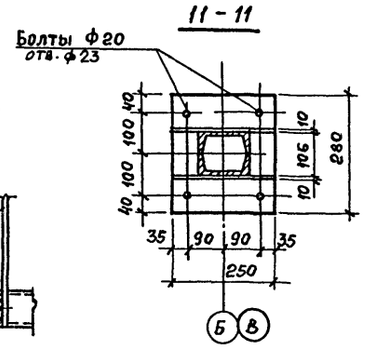

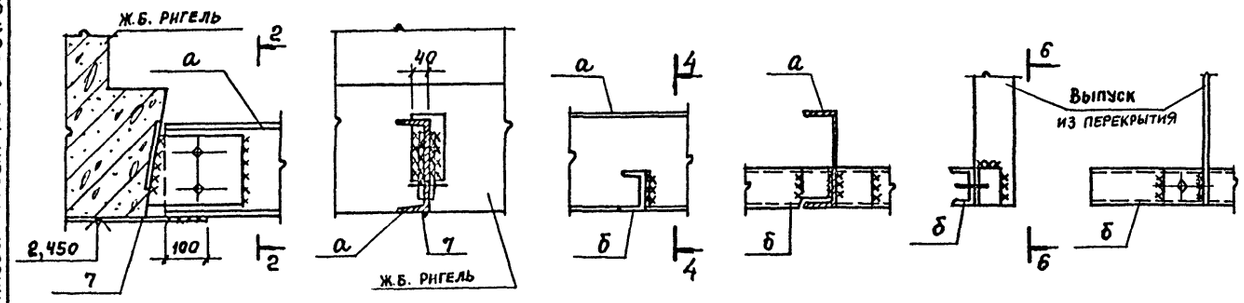

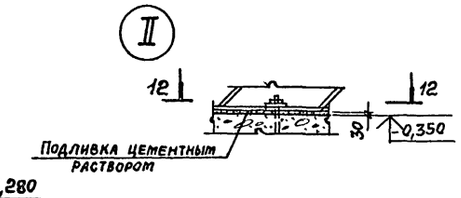

Ведомость элементов

Марка	Сечение: Эскиз	Поз.	Состав	Опорные усилия: M тс м	N тс	Q тс	Группа конструк.	Марка металла	Примечание
а	[		[22	2,9	—	1,9	VI	ВСт3кп2	
б	[		[8	0,2	—	0,4	VI		
в	[		[18	1,1	—	1,6	VI		
СТ1	[]		2 [12	—	2,4	—	VI		
Н			рифлёный настил δ=5мм				VI		
С	L		L 75×6	—	—	—	VI		

Спецификация к схеме расположения элементов лестницы

Марка, поз.	Обозначение	Наименование	Кол.	Масса ед., кг	Примечание
		Лестничный марш			
1	1.450.3-31 1.1.2.0.0-16	МЛХФ45-36.8	1	195	
		Ограждение лестничного марша			
2	4.1.1.1.0-04	ОГл МЛХ45-10.36	1	24,1	
3	—10	ОГп МЛХ45-10.36	1	24,1	
		Ограждение площадок			
4	5.1.0.1.0-03	ОГПМХЗБ-10.15	1	16,7	
5	— 07	ОГПМХЗБ-10.24	1	22,8	
6	— 08	ОГПМХЗБ-10.30	1	29,0	
		Ф12А-I ГОСТ5781-82*			
7	ℓ=800		20	0,7	
8	ℓ=1050		2	0,9	

Схема расположения элементов лестницы у оси 1

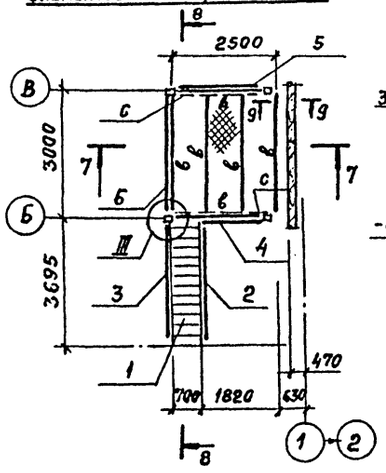

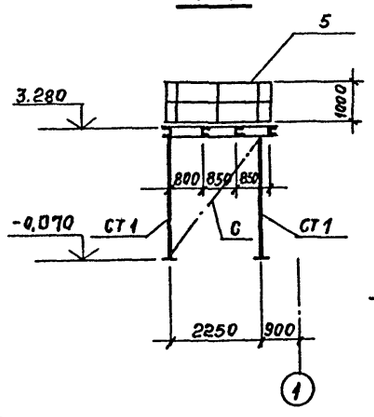

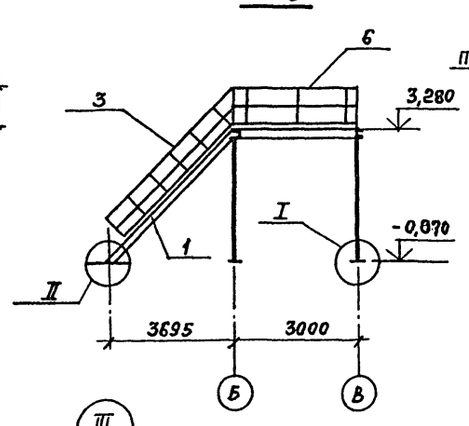

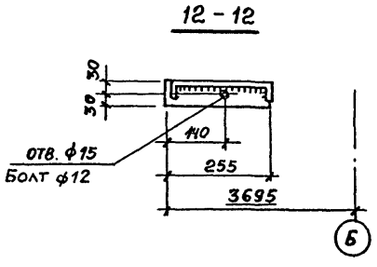

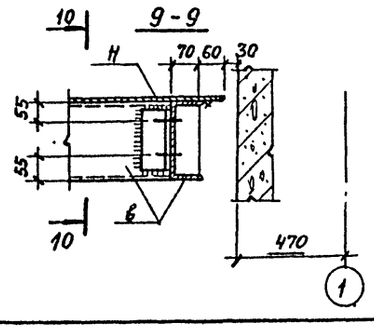

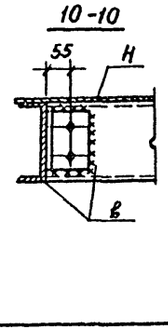

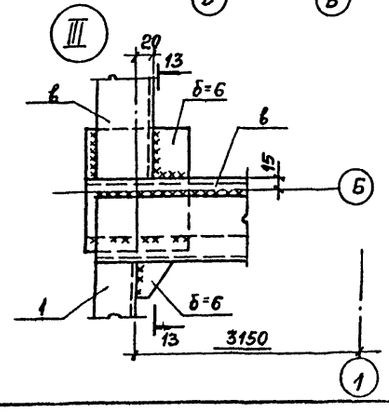

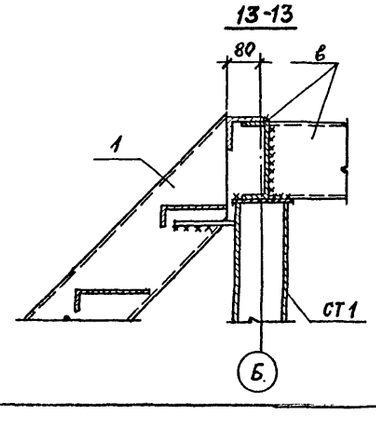

1. Все стальные элементы кроме лестничного марша и ограждений покрыть слоем грунтовки ГФ-021 ТУ6-10-1642-77, V.6/1 и окрасить эмалью ПФ-133, серого цвета, ГОСТ 926-82, V.6/1 в два слоя.

2. Все сварные швы h=6мм.

Привязан

Инв. №

Нач. Чотд.	Ковалев		ТП 407-3-387.86 —КМ
Н. Контр.	Иванов		Подстанция 110-4-2×63-10-2 (Б-20)
ГАП	Нестеровский		ЗРУ 10-2 (Б-20) — Стадия: Р; Лист: 2; Листов:
ГИП	Дуженкова		Схемы расположения балок на отм. 2,450 и элементов лестницы у оси 1 — ПРОМСТРОЙПРОЕКТ
Рук. БР. АРХ	Щукин		
Рук. БР. ИНЖ	Доможирова		
Инженер	Неклюдова		
	Усольцева		

Взам. инв. №

Подпись и дата

Инв. № подл.

ГАР 711 05

Альбом VII

Типовой проект 407-3-387.86

План-схема

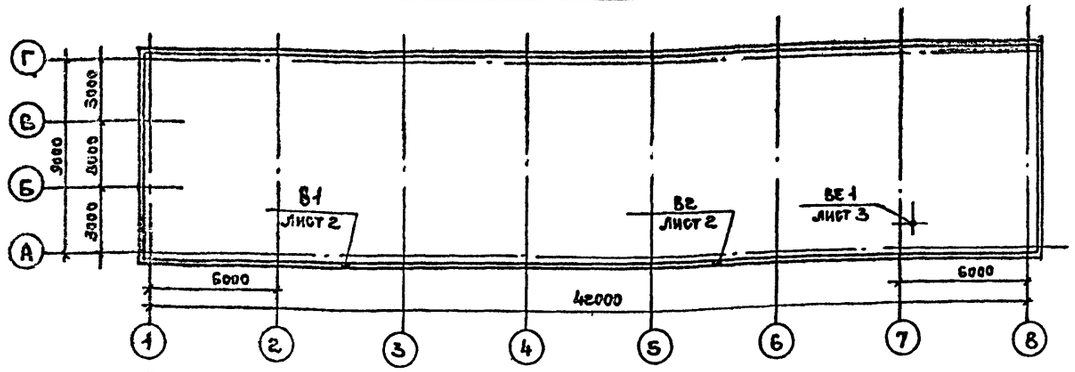

Характеристика отопительно-вентиляционных систем

Обозначение системы	Кол. систем	Наименование обслуживаемого помещения (технологического оборудования)	Тип установки агрегата	Вентилятор: Тип, исполн. взрывозащите	№	Схема исполнен.	Положение	L, м³/ч	P, Па (кгс/м²)	n, об/мин	Электродвигатель: Тип, исполнение по взрывозащите	N, квт	n, об/мин	Примечание
В1	1	Распределительное	—	06-300	5	1	—	5700	95 (9,5)	1365	4А63В4	0,37	1365	Аварийная
В2	1	устройство 10кв	—	06-300	5	1	—	5700	95 (9,5)	1365	4А63В4	0,37	1365	
ВЕ1	1	С.У.	—	—	—	—	—	75	—	—	—	—	—	Дефлектор СТД 210.00.000

Общие указания

Проект отопления разработан для климатических районов с расчетными зимними температурами воздуха наиболее холодной пятидневки -20°С, -30°С, -40°С.

Теплоносителем для систем отопления служит перегретая вода с параметрами T=150°-70°С, потери давления в системе отопления составляют при расчетном режиме -20°С - 4900 Па, -30°С - 5900 Па - 40° - 8000 Па.

Давление теплоносителя в обратной линии и статическое давление в наружной сети не должно быть более 785 000 Па из условия прочности отопительных приборов. Давление в любой точке системы при гидродинамическом режиме должно быть не менее 390 000 Па из условия невскипания теплоносителя.

Рабочие чертежи отопления и вентиляции разработаны в соответствии с требованиями главы СН и П III-28-75.

Неизолируемые трубопроводы системы отопления и отопительные приборы окрасить масляной краской за 2 раза.

Трубопроводы теплоснабжения ф32 покрыть краской БТ-577 по грунту ГФ-020, изолировать асбопухшнуром толщиной δ=40мм и покрыть аллюминиевым листом АД-I толщиной δ=0,8мм.

Воздуховод системы ВЕ1 изготовить из оцинкованной стали толщиной δ=0,5мм

Опорные конструкции для крепления осевых вентиляторов и гребенок теплоснабжения к строительным конструкциям разработаны в чертежах марки АР.

Ведомость ссылочных и прилагаемых документов

Обозначение	Наименование	Примечание
	Ссылочные документы	
4.903-10 в.4,5	Изделия и детали трубопроводов	
	для тепловых сетей.	
	Опоры неподвижные	
4.903-10 в.8	Грязевик	
4.904-69	Детали крепления санитарно-технических приборов и трубопроводов.	
4.903-10 в.1	Детали трубопроводов.	
4.903-10 в.3	Установка контрольно-измерительных приборов (термометров, манометров, индикаторов коррозии)	
1.494-33	Клапаны лепестковые к осевым вентиляторам.	
1.494-32	Зонты и дефлекторы вентиляционных систем.	
5.904-10	Узлы прохода вентиляционных шахт через покрытия зданий	
1.494-30 в.1	Установка и крепление осевых вентиляторов 06-300	
5.903-2	Воздухосборник	
	Прилагаемые документы	
ТП 407-3 ОВ.СО1	Спецификация оборудования СО1	
ТП 407-3 ОВ.ВМ	Ведомость материалов ВМ	

Основные показатели по чертежам отопления и вентиляции

Наименование здания (сооружения), помещения	Объем м³	Периоды года при $t_н$, °С	Расход тепла, вт (ккал/ч): На отопление	На вентиляцию	На горячее водоснабжение	Общий	Расход холода, ккал/ч	Установлен. мощн. эл. двигат. квт
Подстанция	2420*	-20	100 950 (86 800)	—	—		—	0,74
110-4-2х63-10-2	2420*	-30	120 000 (103 200)	—	—		—	0,74
(Б-20)	2420*	-40	127 250 (109,400)	—	—		—	0,74

* Отапливаемая часть

Ведомость чертежей основного комплекта ОВ

Лист	Наименование	Примечание
1	Общие данные.	
2	Отопление и вентиляция. Планы на отм. 0.000 и 3.300.	
3	Схемы системы отопления, узла управления и системы ВЕ1	

Рабочие чертежи основного комплекта марки ОВ выполнены в соответствии с действующими нормами и правилами и предусматривают решения по отоплению и вентиляции, обеспечивающие взрывную, взрывопожарную и пожарную безопасность при соблюдении установленных правил безопасности эксплуатации здания. Категории производств определены технологическими заданиями.

Главный инженер проекта (Кварталов)

Согласовано:

Инв. № подл. | Подпись и дата | Взам. инв. №

Нач. отд.	Кварталов		
Н. контр.	Кварталов		
Рук. бриг.	Борисова		
Ст. инж.	Шупикова		

Привязан

Т 407-3-387.86 ОВ

Подстанция 110-4-2х6,3-10-2 (Б-20)

ЗРУ-10-2 (Б-20)

Стадия	Лист	Листов
Р	1	3

Общие данные

ПРОМЕТРОЙПРОЕКТ

Альбом VII

Типовой проект 407-3-387.86

План на отм. 3.300

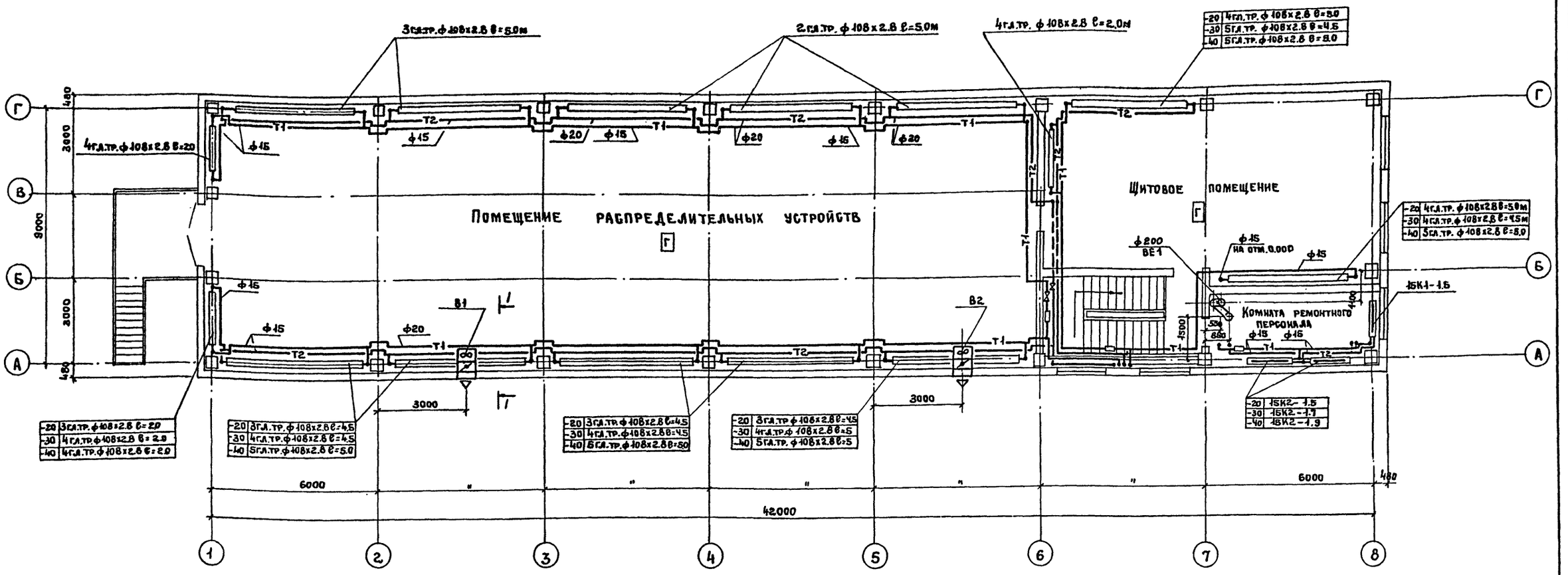

Фрагмент плана на отм. 0.000

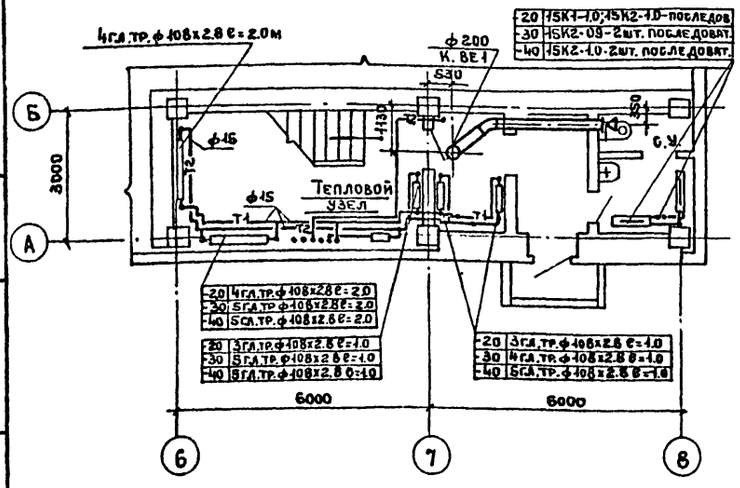

1-1

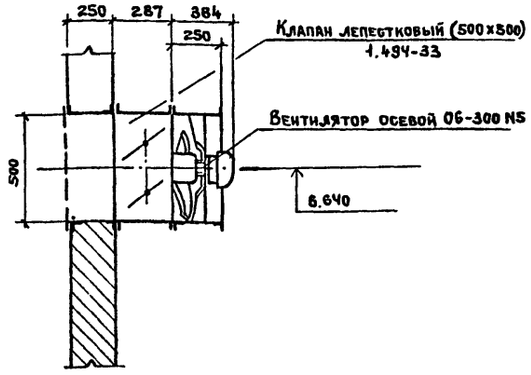

Привязан

Инв. №

Взам. инв. №

Подпись и дата

Инв. № подл.

ТП 407-3-387.86			08
Подстанция 110-4-2х63-10-2 (Б-20)			
ЗРУ 10-2 (Б-20)	Стадия	Лист	Листов
	Р	2	
Отопление и вентиляция. Планы на отм. 0.000 и 3.300	ПРОМСТРОЙПРОЕКТ		

Нач. отд	Кварталов	
Н. контр.	Кварталов	
Рук. бриг	Борисова	
Ст. инж.	Шупикова	

СФ 711-05

Альбом VII

Типовой проект 407-3-387.86

Схема системы отопления

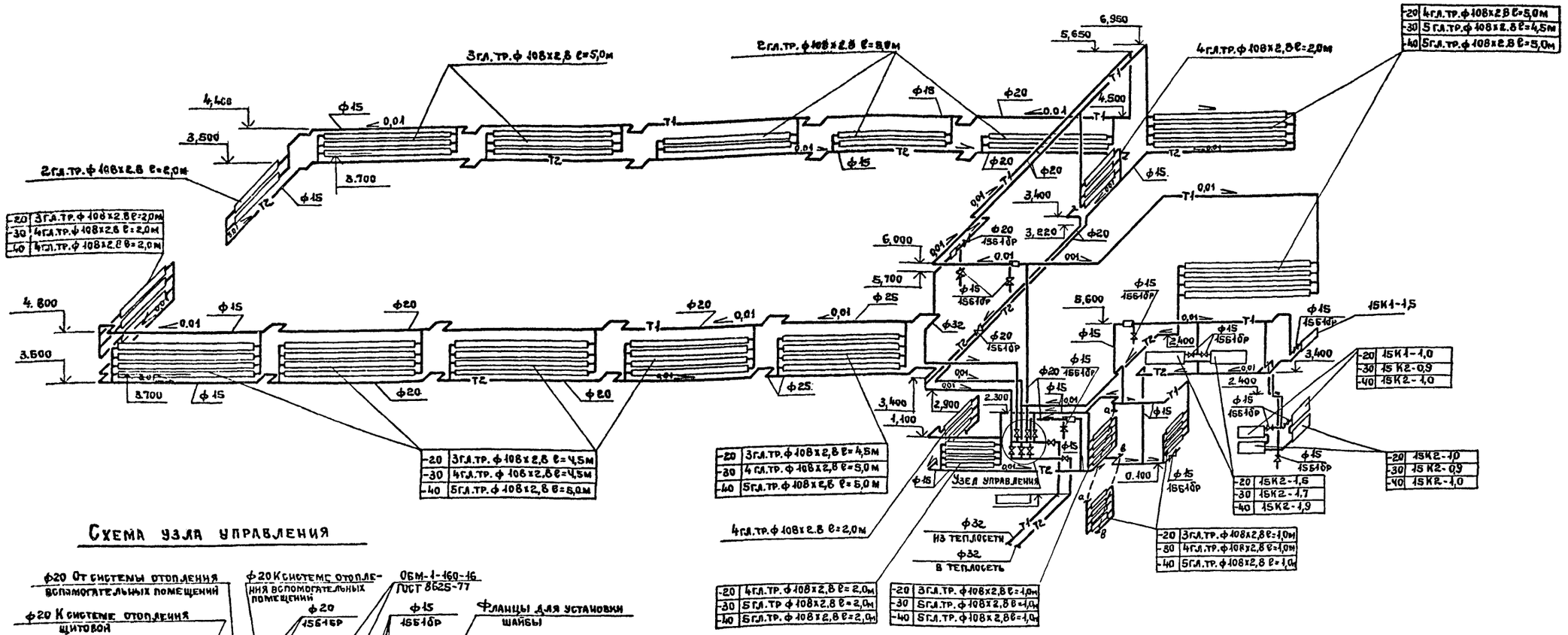

Схема узла управления

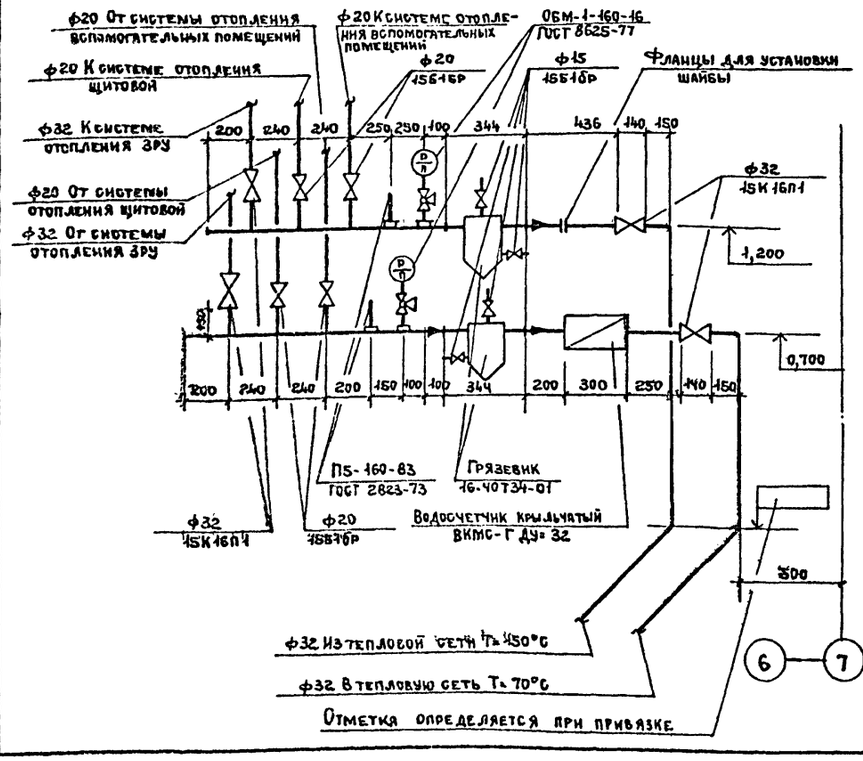

Схема системы ВЕ1

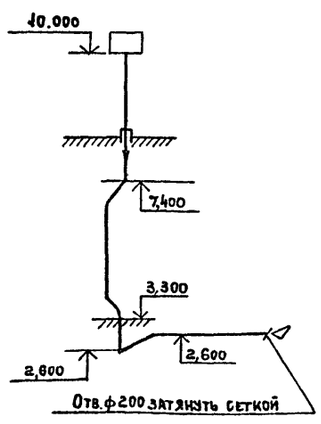

Регистр из труб ф108х2.8

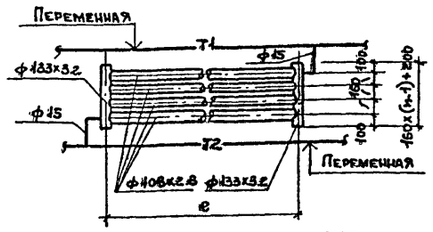

*n - число труб в регистре

Привязан:

Инв. №

		ТП 407-3-387.86		ОВ
		Подстанция 110-4-2х63-10-2 (Б-20)		
		3РУ 10-2 (Б-20)	Стадия: Р	Лист: 3 / Листов:
Нач. отд.	Кварталов	Схемы системы отопления, узла управления и системы ВЕ1	ПРОМСТРОЙПРОЕКТ	
Н. контр.	Кварталов			
Рук. брис.	Борисова			
Ст. инж.	Шуликова			

Инв. № подл. | Подпись и дата | Взам. инв. №

Альбом VII

Типовой проект 407-3-387.86

Ведомость ссылочных и прилагаемых документов

Обозначение	Наименование	Примечание
	Ссылочные документы	
Серия 2.492-1	Типовые узлы и детали комбинированных внутренних водостоков промышленных зданий с применением металлических труб.	
	Прилагаемые документы	
ВК.СО	Спецификация оборудования	
ВК.ВМ	Ведомость потребности в материалах	

Общие указания

Проект выполнен по заданию Куйбышевского отделения Электропроекта N 06-02-11|1500 от 18.VI.84.
В здании предусматриваются водоснабжение и канализация.
За отметку 0.000 принята отметка ☐.
Стальные трубопроводы покрыть масляной краской за два раза по грунту.
Стояк К1-1 покрыть от 0.000 до отм. 3.300 двумя слоями масляной краской.
Стык водосточной воронки и стояка заделать по серии 2.492-1.
Производство работ выполнять в соответствии со СН и П III-28-75 „Правила производства и приемки работ."

Ведомость рабочих чертежей основного комплекта

Лист	Наименование	Примечание
1	Общие данные.	
2	Планы с сетями водопровода и канализации.	
	Схемы систем В1, К1, К2.	

Основные показатели по чертежам водопровода и канализации

Наименование системы	Потребный напор на вводе м	Расчетный расход				Установленная мощность электродвигателей квт	Примечание
		м³/с	м³/ч	л/с	при пожаре л/с		
Водопровод хозяйственно питьевой		0.21	0.09	0.03	—	—	
Канализация бытовая		0.21	0.09	0.03	—	—	
Канализация дождевая				3,6			

Рабочие чертежи марки ВК выполнены в соответствии с действующими строительными нормами и правилами проектирования, которые предусматривают мероприятия в строительной части, обеспечивающие взрывную, взрывопожарную и пожарную безопасность при соблюдении правил в эксплуатации зданий (сооружений).

Главный инженер проекта Кузнецов О.А.

Согласовано: АСО-Ч Нестеровский; Отдел ВК Борисова; ГПИ Электропроект Сорочайкин

Инв. № подл. | Подпись и дата | Взам. инв. №

Инв. №		
Нач. отд. ВК	Кузнецов И.	
Н. контр.	Кузнецов О.	
ГИП	Кузнецов О.	
Инженер	Семенова	

Привязан

ТП 407-3-387.86 ВК

Подстанция 110-4-2×63-10-2 (6-20)

ЗРУ10-2 (6-20)

Стадия	Лист	Листов
Р	1	2

Общие данные.

ПРОМСТРОЙПРОЕКТ

Альбом VII

Типовой проект 407-3-387.86

План кровли

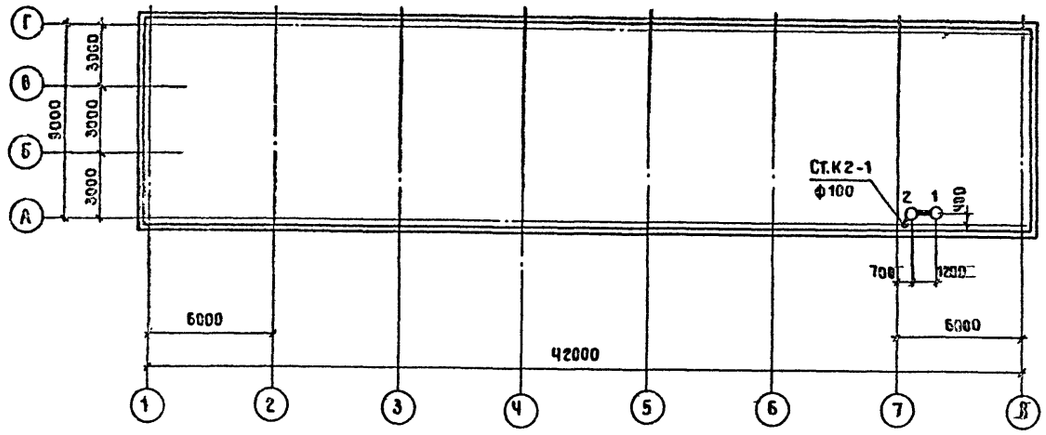

План на отм. 0.000
в осях А÷Г; 7÷8

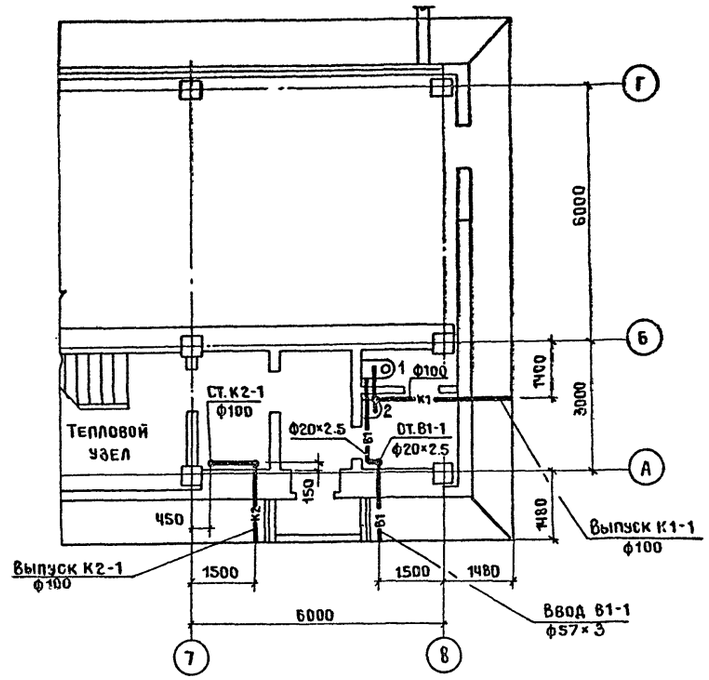

В1

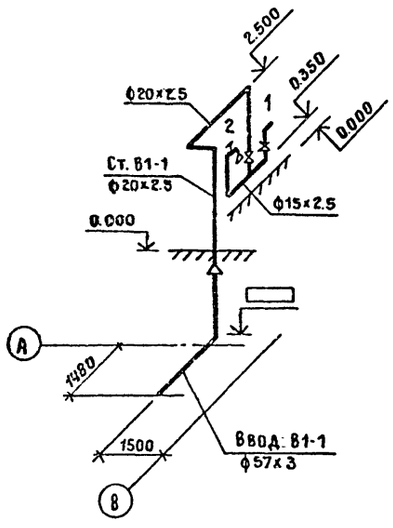

К2

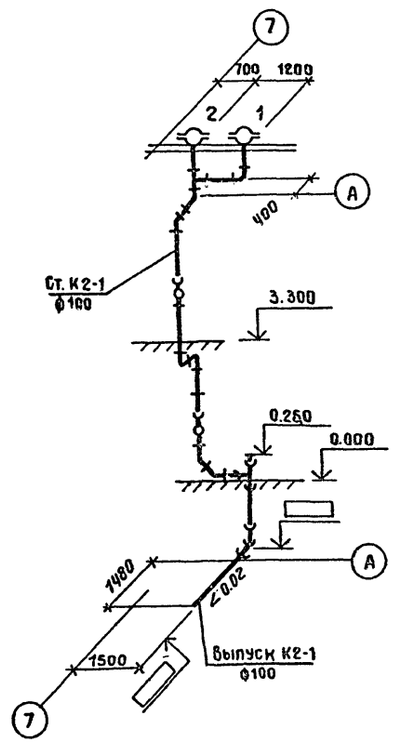

К1

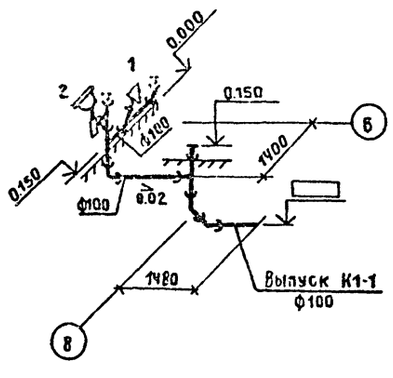

Привязан

Инв.№

				ТП 407-3-387.86	ВК	
				Подстанция 110-4-2×63-10-2(6-20)		
				3РУ10-2 (6-20)	Стадия: Р	Лист: 2	Листов:
Нач.отд.ВК	Кузнецов И.			Планы с сетями водопровода и канализации. Схемы систем В1, К1, К2.	ПРОМСТРОЙПРОЕКТ	
Н.контр.	Кузнецов О.					
ГИП	Кузнецов О.					
Инженер	Семенова					

Копировал Замотаева

Формат А2

Инв.№ подл. | Подпись и дата | Взам.инв.№

Госстрой СССР
ЦЕНТРАЛЬНЫЙ ИНСТИТУТ ТИПОВОГО ПРОЕКТИРОВАНИЯ
Свердловский филиал
620062, г.Свердловск-62, ул.Чебышева,4
Заказ № 150 Инв.№ СФ 711-05 тираж 580
Сдано в печать 15.12. 1986г цена 2-66

gost.e-ecolog.ru