ТИПОВОЙ ПРОЕКТ

407-3-387.86

ТРАНСФОРМАТОРНЫЕ ПОДСТАНЦИИ 110/10кВ

БЕЗ ВЫКЛЮЧАТЕЛЕЙ НА СТОРОНЕ ВЫСШЕГО НАПРЯЖЕНИЯ

С ТРАНСФОРМАТОРАМИ МОЩНОСТЬЮ ОТ 40 ДО 63 МВ · А

ПОДСТАНЦИЯ 110-4-2х63-10-2(Б-20)

АЛЬБОМ VIII

ИЗДЕЛИЯ ЖЕЛЕЗОБЕТОННЫЕ И СТАЛЬНЫЕ

сф 711-06

gost.e-ecolog.ru

ТИПОВОЙ ПРОЕКТ

407-3-387.86

ТРАНСФОРМАТОРНЫЕ ПОДСТАНЦИИ 110/10кВ БЕЗ ВЫКЛЮЧАТЕЛЕЙ НА СТОРОНЕ ВЫСШЕГО НАПРЯЖЕНИЯ С ТРАНСФОРМАТОРАМИ МОЩНОСТЬЮ ОТ 40 ДО 63 МВ · А

ПОДСТАНЦИЯ 110-4-2х63-10-2(Б-20)

АЛЬБОМ VIII

ИЗДЕЛИЯ ЖЕЛЕЗОБЕТОННЫЕ И СТАЛЬНЫЕ

сф 711-06

РАЗРАБОТАН
ГПИ ПРОМСТРОЙПРОЕКТ
г.МОСКВА
ГЛАВНЫЙ ИНЖЕНЕР ИНСТИТУТА В.И.КОРОЛЁВ
ГЛАВНЫЙ ИНЖЕНЕР ПРОЕКТА О.И.ДУЖЕНКОВА

УТВЕРЖДЕН И ВВЕДЕН В ДЕЙСТВИЕ
МИНМОНТАЖСПЕЦСТРОЕМ СССР
ПРОТОКОЛ ОТ 21 ДЕКАБРЯ 1984г.

Альбом VIII

Типовой проект 407-3-387.86

Содержание альбома

Обозначение	Наименование	Стр.
	Содержание альбома	2
ТП407-3- КЖИ – 01	Фундамент 2Ф18.11-1а	3
– 02	Фундамент 2Ф21.11-1а	
– 03	Колонна 2КБ04	4
– 03СБ	Колонна 2КБ04. Сборочный чертеж	5...7
– 04	Колонна 2КБД4	8
– 04СБ	Колонна 2КБД4. Сборочный чертеж	9
– 05	Колонна 1КБД4-1	10
– 06	Армирование колонн	11
– 07ВСТ	Ведомость расхода стали	12
– 08	Каркас пространственный КП1	13
– 09	Каркас пространственный КП2	14
– 10	Каркас пространственный КП3	15
– 11	Ригель РОР6.26-40а, РОР6.26-40б, РОР6.26-40в	16
– 12	Ригель РДР6.86-70АтVа, РДР6.86-70АтVб, РДР6.86-70АтVв	17
– 13	Ригель РДР6.56-70АтVа, РДР6.56-70АтVб	18
– 14	Ригель РОР6.56-30АтVа	19
– 15	Ригель РЛР6.26-60а	20
– 16	Ригель РЛР6.56-45АтVа	
– 17	Плита ПЗ-2АтVТ4	21
– 18	Балка БЦ60.5.2,5-Л-а	
– 19	Панель ПС60.15.2,5-2.Л-16а, ПС60.15.2,5-2.Л-6а, ПС60.15.2,5-2.Л-12а	22
– 20	Панель ПС60.15.2,5-2.Л-2а	23
– 21	Панель ПС30.15.2,5-6.Л-2а	
– 22	Панель 2ПС15.12.2,5-Л-58а	24
– 23	Панель 3ПС46.150.25-Л-2а	
– 24	Сетка арматурная С1	25
– 25	Щит стальной ЩС1	
ТП407-3- КЖИ – 26	Изделие закладное МН1	26
– 27	Изделие закладное МН2	
– 28	Изделие закладное МН3	27
– 29	Изделие закладное МН4	
– 30	Изделие закладное МН5, МН6	28
– 31	Пластина	
– 32	Изделие закладное МН7	29
– 33	Пластина	
– 34	Якорь МН8	30
– 35	Ось	
– 36	Изделие закладное МН9	31
– 37	Изделие закладное МН10	
– 38	Изделие закладное МН11	32
– 39	Изделие соединительное МСН1	
– 40	Изделие соединительное МСН2	33
– 41	Изделие соединительное МСН3	
– 42	Изделие соединительное МСН4, МСН5	34
– 43	Изделие соединительное РК5с-а	
– 44	Изделие соединительное МС1	35
– 45	Изделие соединительное МС2	
– 46	Изделие соединительное МС3	36
– 47	Изделие соединительное МС4	
– 48	Ворота ВМ1Вн	37
– 49	Калитка КМ1н	
– 50	Створка СТ1, СТ2	38
– 51	Створка СТ3, СТ4	39
– 52	Ограждения ОГ1	40
– 53	Деревянный щит Щ1	
– 54	Дверной блок Д1	41
– 55	Дверная коробка ДК1	
– 56	Дверное полотно ДПЛ	42
– 57	Дверное полотно ДПП	

Инв. № подл. | Подпись и дата | Взам. инв. №

Альбом VIII

Типовой проект 407-3-387.86

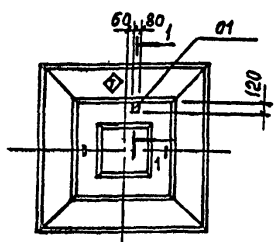

1-1

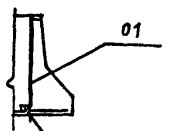

ГОСТ 5264-80-С2-∆6-80

Ось фундамента

Ведомость расхода стали
на дополнительные закладные изделия, кг

Марка элемента	Изделия закладные						Общий расход
	Арматура класса			Прокат марки			
	А-II			ВСт3кп2			
	ГОСТ 5781-82*			ГОСТ 103-76*			
	Ф10		Итого	-6×80		Итого	
2Ф18.11-1а	0,7		0,7	0,5		0,5	1,2

Формат	Зона	Поз.	Обозначение	Наименование	Кол.	Примечание
				Сборочные единицы		
		—	1.020-1/83 1-1 6.00-01	2Ф18.11-1	1	
А4		01	ТП407-3- КЖИ-26	Изделие закладное МН1	1	

◇ - знак ориентации нанести несмываемой краской

Нач. Чотд.	Ковалев		
Н. контр.	Иванов		
ГИП	Дуженкова		
Рук. бр. инж	Стужина		
Инженер	Дикова		

ТП 407-3-387.86 КЖИ-01

Фундамент
2Ф18.11-1а

Стадия	Масса	Масштаб
Р	4500	
Лист	Листов 1	

ПРОМСТРОЙПРОЕКТ

Взам. инв. №

Подпись и дата

Инв. № подл.

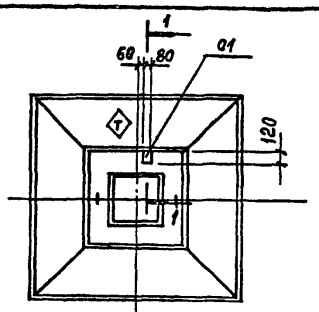

1-1

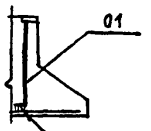

ГОСТ 5264-80-С2-∆6-80

Ось фундамента

Ведомость расхода стали
на дополнительные закладные изделия, кг

Марка элемента	Изделия закладные						Общий расход
	Арматура класса			Прокат марки			
	А-III			ВСт3кп2			
	ГОСТ 5781-82*			ГОСТ 103-76*			
	Ф10		Итого	-6×80		Итого	
2Ф21.11-1а	0,7		0,7	0,5		0,5	1,2

Формат	Зона	Поз.	Обозначение	Наименование	Кол.	Примечание
				Сборочные единицы		
		—	1.020-1/83.1-1 6.0.0-04	2Ф21.11-1	1	
А4		01	ТП407-3- КЖИ-26	Изделие закладное МН1	1	

◇ - знак ориентации нанести несмываемой краской.

Нач. Чотд.	Ковалев		
Н. контр.	Иванов		
ГИП	Дуженкова		
Рук. бр. инж	Стужина		
Инженер	Дикова		

ТП 407-3-387.86 КЖИ-02

Фундамент
2Ф21.11-1а

Стадия	Масса	Масштаб
Р	5300	
Лист	Листов 1	

ПРОМСТРОЙПРОЕКТ

Взам. инв. №

Подпись и дата

Инв. № подл.

Инв. № подл.	Подпись и дата	Взам. инв. №

Типовой проект 407-3-387.86 Альбом VIII

Формат	Зона	Поз.	Обозначение	Наименование	Кол. на исполнение ТП407-3- -КЖИ-03									Примечание
					—	01	02	03	04	05				
				Документация										
			1.020-1/83. 2-11 0000 ПЗ	Пояснительная записка	X	X	X	X	X	X				
			0000 У	Узлы	X	X	X	X	X	X				
А3			ТП 407-3- -КЖИ-03 СБ	Сборочный чертеж	X	X	X	X	X	X				
А3			-06	Армирование	X	X	X	X	X	X				
А3			-07ВСТ	Выборка стали	X	X	X	X	X	X				
				Сборочные единицы										
А3		1	ТП 407-3- -КЖИ-08	Каркас пространственный										
				КП 1	1	1	1	1	1	1				
					2К604-1	2К604-2	2К604-3	2К604-4	2К604-5	2К604-6				

Нач АСОЧ	Ковалев	[signature]	
Н. контр.	Иванов	[signature]	
ГИП	Дуженкова	[signature]	
Рук. бр. инж.	Доможирова	[signature]	
Инженер	Неклюдова	[signature]	

ТП 407-3-387.86 -КЖИ-03

Колонна 2К604

Стадия	Лист	Листов
Р	1	2

ПРОМСТРОЙПРОЕКТ

Формат А4.

Инв. № подл.	Подпись и дата	Взам. инв. №

Формат	Зона	Поз.	Обозначение	Наименование	Кол. на исполнение ТП407-3- -КЖИ-03									Примечание
					—	01	02	03	04	05				
				Изделия закладные										
		2	1.020-1/83 2-15 26-02	МН 29			1		1	1				
		3	26-05	МН 32	4	4	5	3	4	3				
		4	24-07	МН 34				2	5	6				
		5	32	МН 45	2	2	2	2	4	4				
		6	1.400-15.81 120-06	МН 106-1	6	4	4	2	2	8				
				Детали										
Б4		7		Уголок $\frac{Б3 \times 6\ ГОСТ\ 8509-72^{*}}{ВСт3кп2\ ГОСТ\ 535-79^{*}}$										
				$\ell = 100$	2	2	2	2	2	2				0,57кг
				Материалы										
				Бетон марки 300, $м^3$	1,4	1,4	1,4	1,4	1,4	1,4				

Формат А4

сф 711-06

ТП 407-3-387.86 -КЖИ-03

Лист 2

Альбом VIII

Типовой проект 407-3-387.86

Рис. 1

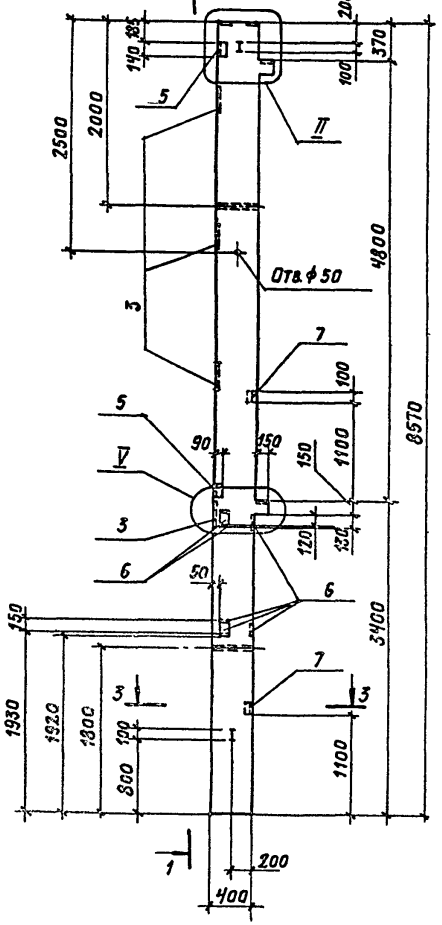

1-1

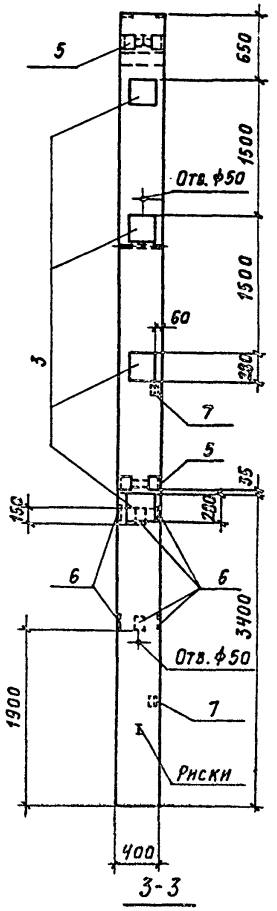

3-3



Приварить к рабочей арматуре ℓш = 100

Рис. 2

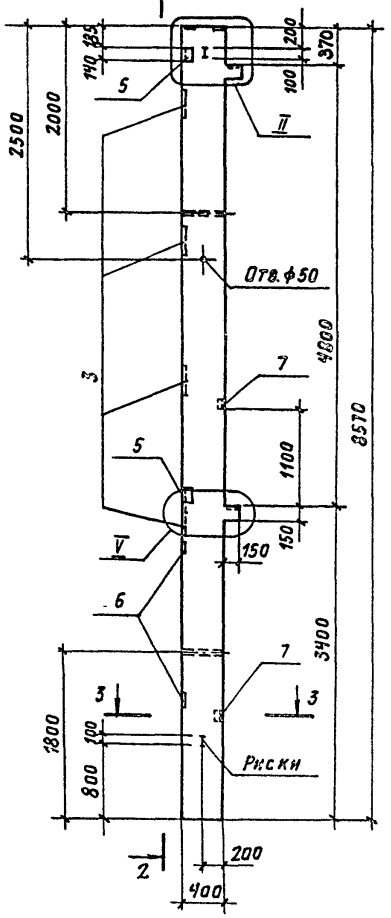

2-2

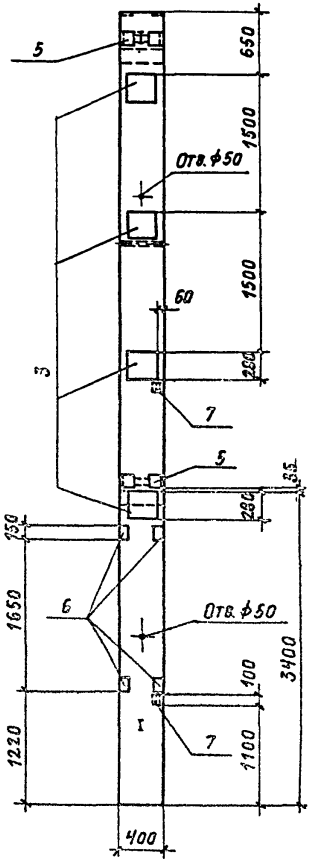

Обозначение	Марка	Рис.
ТП407-3- -КЖИ-03-	2КБ04-1	1
-01	2КБ04-2	2

Нач. АСО-Ч	Ковалев	
Н. контр.	Иванов	
ГИП	Дуженкова	
Рук. бриг.	Домажирова	
Инженер	Неклюдова	

ТП407-3-387.86 КЖИ-03СБ

Колонна 2КБ04
Сборочный чертеж

Стадия	Масса	Масштаб
Р	3500	
Лист 1	Листов 3	

ПРОМСТРОЙПРОЕКТ

Копировал Громова

сф 211-06

Формат А3

Инв. № подл. | Подпись и дата | Взам. инв. №

Альбом VIII

Типовой проект 407-3-387.86

Рис. 3

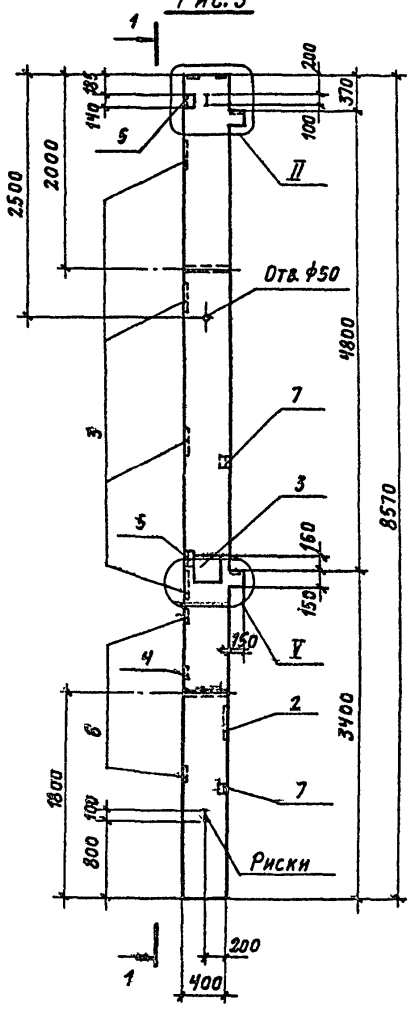

1-1

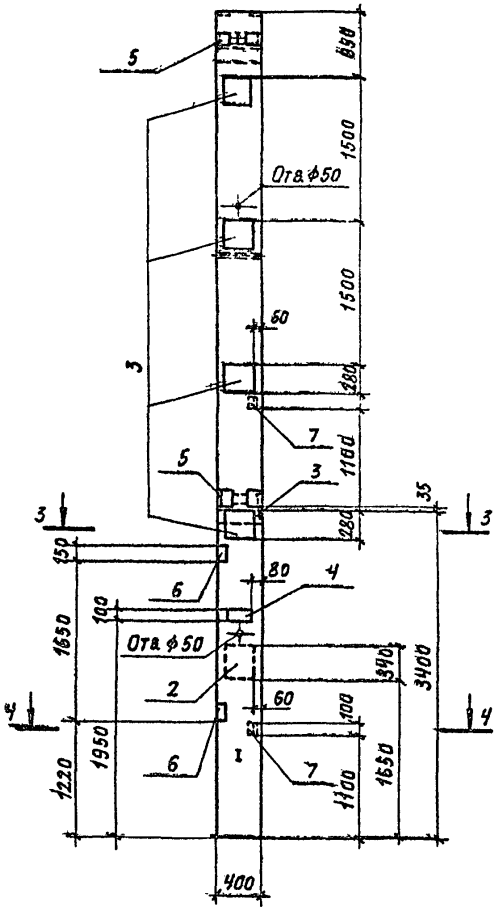

Рис. 4

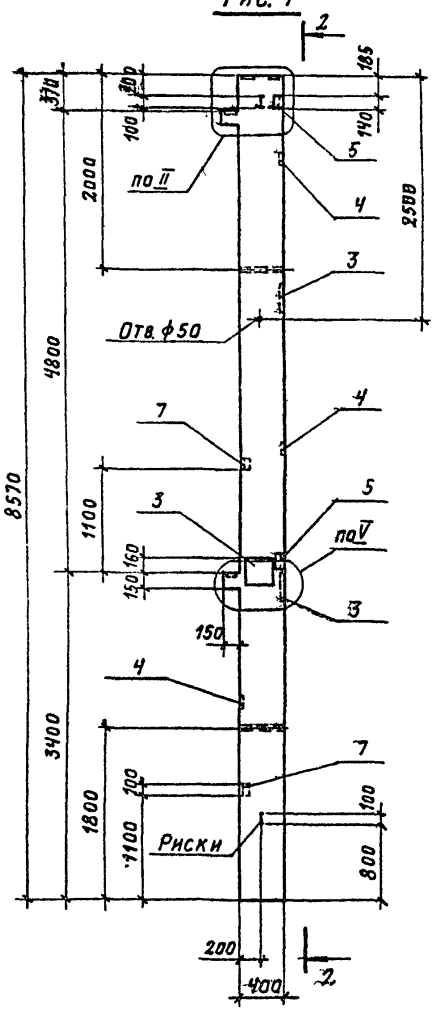

2-2

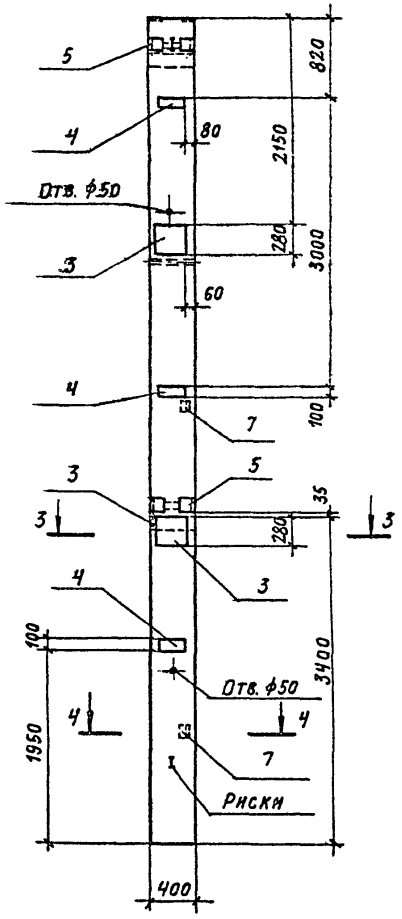

3-3

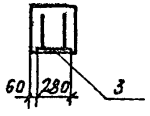

4-4



Обозначение	Марка	Рис.
ТП407-3- КЖИ-03-02	2К60Ч-3	3
-03	2К60Ч-4	4

Инв. № подл. | Подпись и дата | Взам. инв. №

ТП407-3-387.86 КЖИ-03 СБ

Лист 2

сф 711-06

Копировал Громова

Формат А3

Альбом VIII

Типовой проект 407-3-387.86

Рис. 5

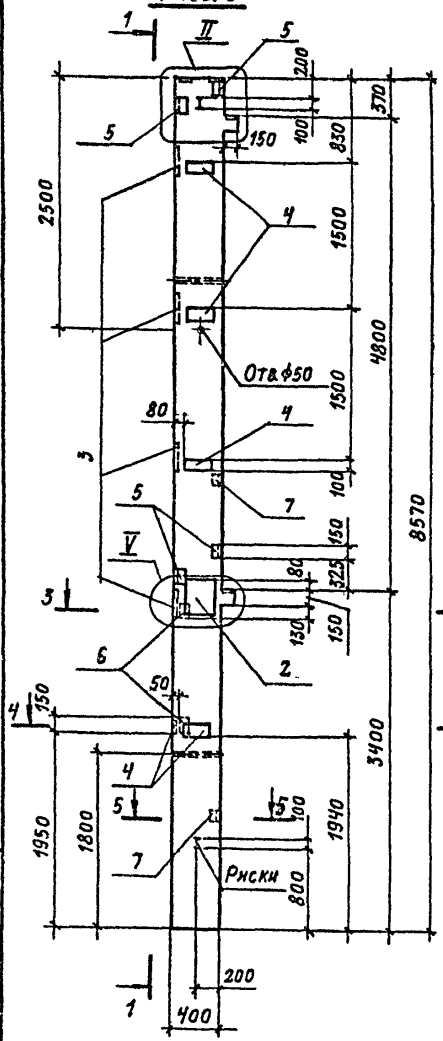

1-1

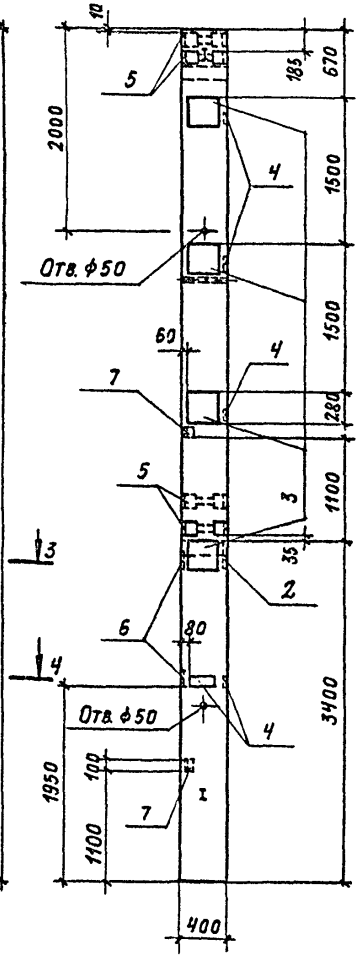

Рис. 6

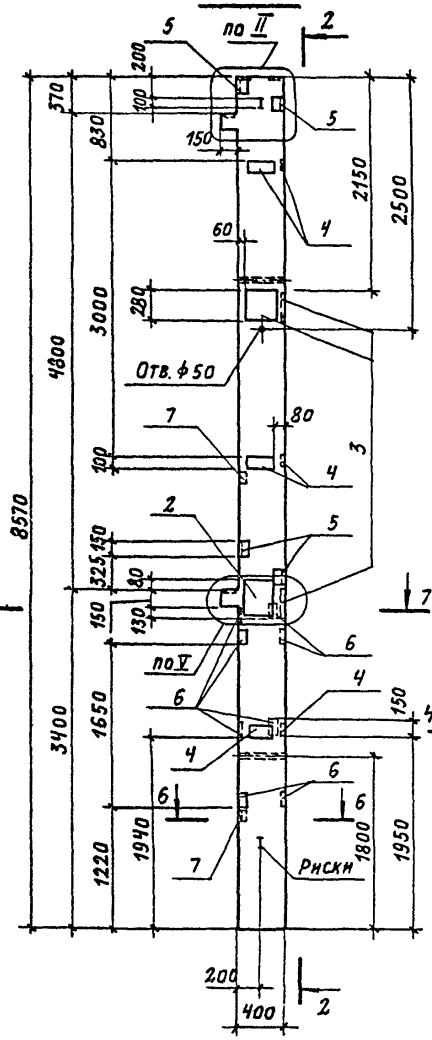

2-2

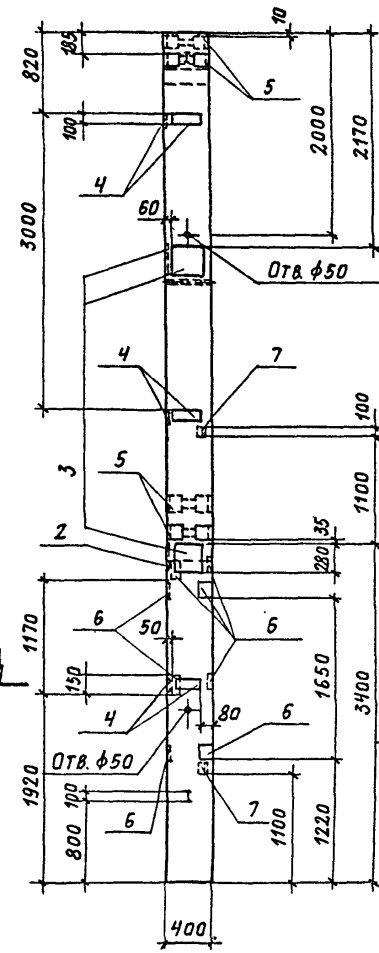

3-3

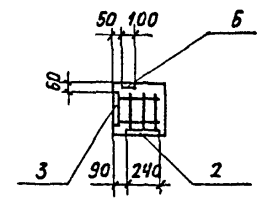

4-4

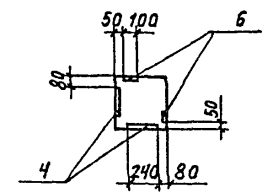

5-5

Приварить к рабочей арматуре $\ell_ш = 100$

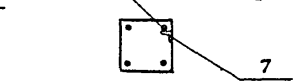

6-6

Приварить к рабочей арматуре $\ell_ш = 100$

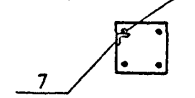

7-7

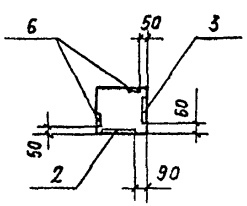

Обозначение	Марка	Рис.
ТП407-3- КЖИ-03-04	2К604-5	5
-05	2К604-6	6

Инв. № подл. | Подпись и дата | Взам. инв. №

сф 711-06

Инв. № подл.	Подпись и дата	Взам. инв. №

Типовой проект 407-3-387.86 Альбом VIII

Формат	Зона	Поз.	Обозначение	Наименование	Кол. на исполнение ТП407-3- —КЖИ-04 —	01	Примечание
				Документация			
			1020-1/83.2-11 ОООПЗ	Пояснительная записка			
			ОООУ	Узлы			
А3			ТП 407-3- -КЖИ-04 СБ	Сборочный чертеж			
А3			-06	Армирование			
А3			-07 ВСт	Выборка стали			
				Сборочные единицы			
А3		1	ТП 407-3- -КЖИ-09	Каркас пространственный КП 2	1	1	
				2КБД4-1		2КБД4-2	

Формат А4

Нач. АСО-Ч	Ковалев		ТП 407-3-387.86 -КЖИ-04
Н. контр.	Иванов		
ГИП	Дуженкова		Колонна 2КБД 4
Рук. бр. инж.	Доможирова		Стадия: Р; Лист: 1; Листов: 2
Инженер	Неклюдова		Промстройпроект

Инв. № подл.	Подпись и дата	Взам. инв. №

Формат	Зона	Поз.	Обозначение	Наименование	Кол. на исполнение ТП407-3- —КЖИ-04 —	01	Примечание
				Изделия закладные			
		2	1.020-1/83.2-15 26-05	МН 32	2	2	
		3	24-07	МН 34	4	3	
		4	32	МН 45	5	4	
		5	1.400-15. В.1. 120-06	МН 106-1	2	2	
				Детали			
Б4		6		Уголок $\frac{63\times6\ ГОСТ8509-72^*}{ВСт3кп2\ ГОСТ535-79^*}$			
				$\ell = 100$	2	2	5,7кг
				Материалы			
				Бетон марки 300, м³	1,4	1,4	

Формат А4 Сф 714-06

ТП 407-3-387.86 -КЖИ-04	Лист 2

Альбом VIII

Типовой проект 407-3-387.86

Рис. 1

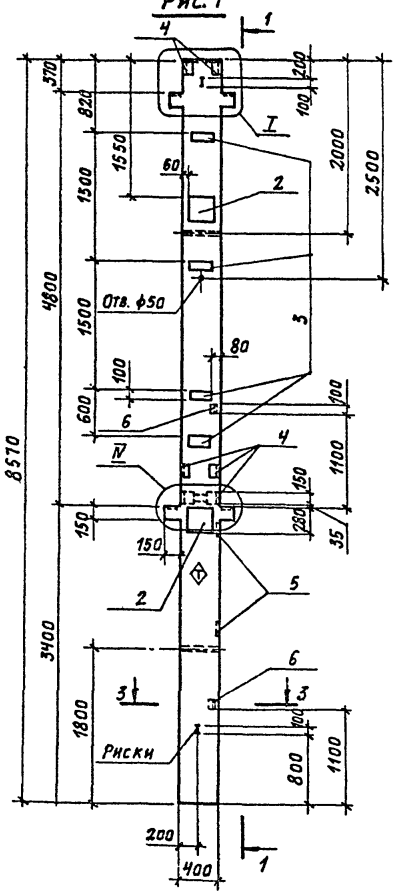

1-1

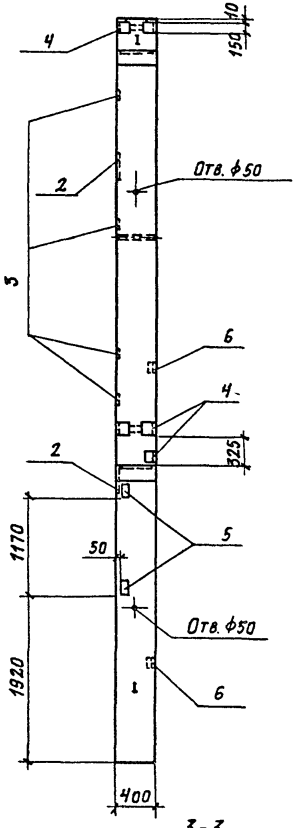

3-3

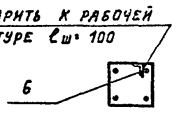

Рис. 2

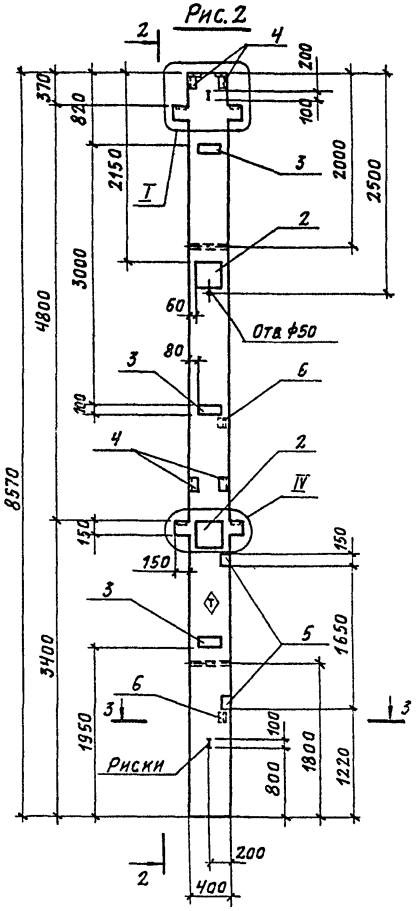

2-2

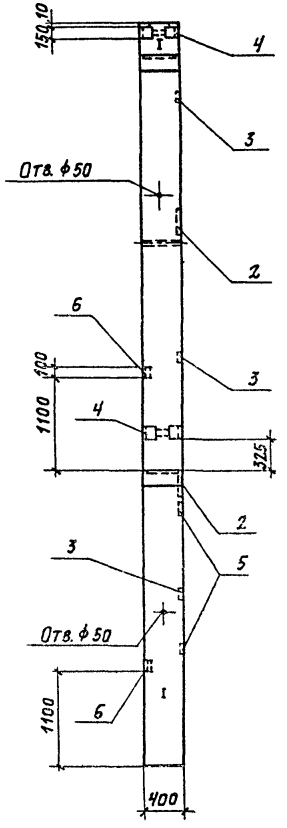

Обозначение	Марка	Рис.
ТП407-3- КЖИ-04-	2КБДЧ-1	1
-01	2КБДЧ-2	2

Нач. АСО-Ч	Ковалев		
Н. контр.	Иванов		
ГИП	Дуженкова		
Рук. группы	Дотлажирова		
Инженер	Неклюдова		

ТП407-3-387.86 КЖИ-04-СБ

Колонна 2КБДЧ
Сборочный чертеж

Стадия	Масса	Масштаб
Р	3500	
Лист	Листов 1	

ПРОМСТРОЙПРОЕКТ

Взам. инв. №

Подпись и дата

Инв. № подл.

Копировал Громова

сф 711-06 Формат А3

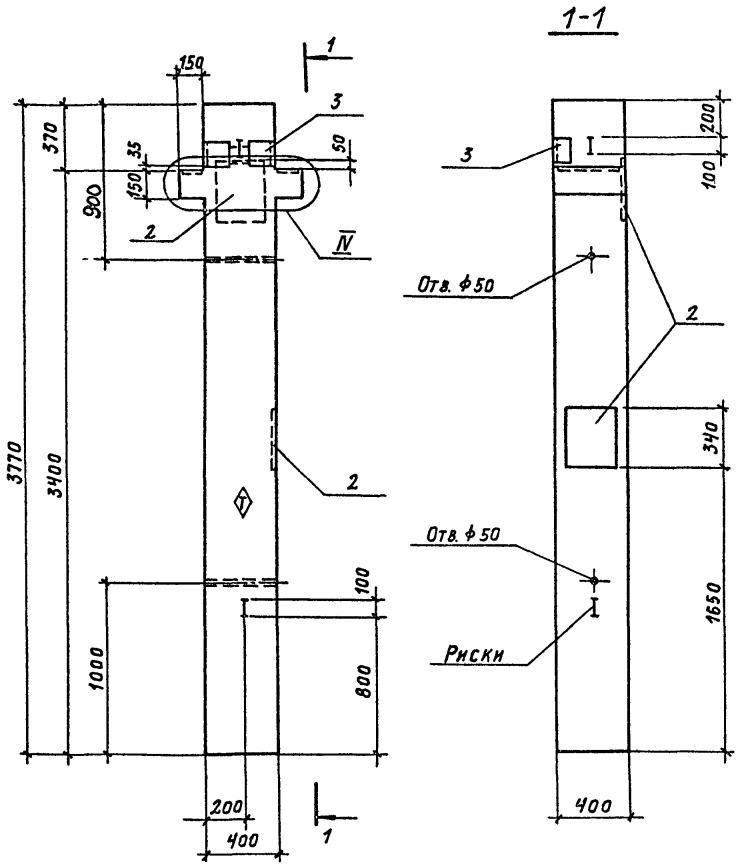

Формат	Зона	Поз.	Обозначение	Наименование	Кол.	Примечание
				Документация		
			1.020-1/83. 2-11 0000 ПЗ	Пояснительная записка		
			0000У	Узлы		
А3			ТП407-3- -КЖИ-06	Армирование		
А3			-078СТ	Выборка стали		
				Сборочные единицы		
А3		1	ТП407-3- -КЖИ-10	Каркас пространственный		
				КП3	1	
				Изделия закладные		
		2	1.020-1/83. 2-15 26-02	МН 29	2	
		3	32	МН 45	1	
				Материалы		
				Бетон марки 300, м³	0,6	

Инв. № подл. | Подпись и дата | Взам. инв. №

Нач. АСО-4	Ковалев		
Н. контр.	Иванов		
ГИП	Дуженкова		
Рук. бр. инж.	Домажирова		
Инженер	Неклюдова		

ТП407-3-387.86 -КЖИ-05

Колонна 1КБД4-1

Стадия	Масса	Масштаб
Р	1550	

Лист | Листов 1

ПРОМСТРОЙПРОЕКТ

сф 711-06

Копировал Грамова

Формат А3

Альбом VIII

Типовой проект 407-3-387.86

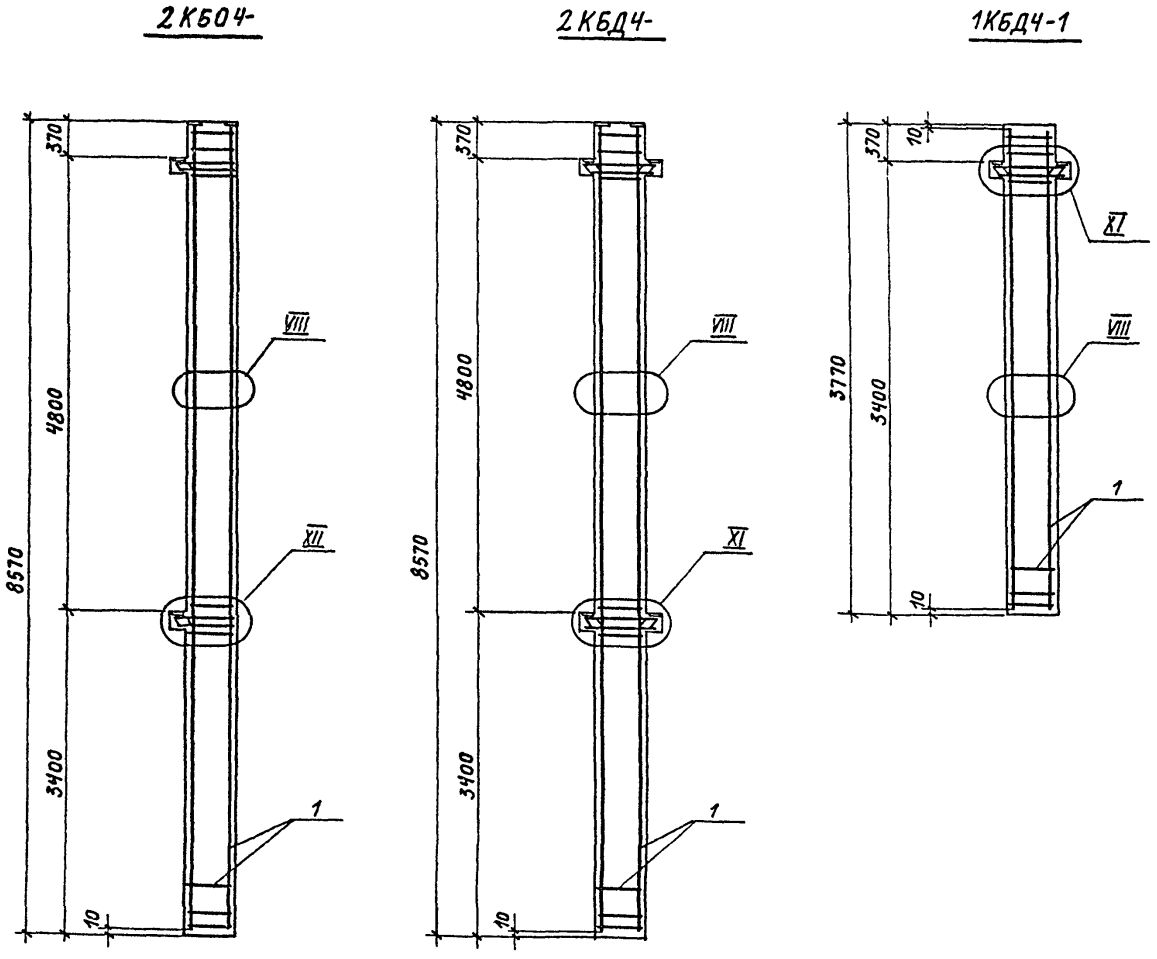

1. Колонны разработаны на основании серии 1.020-1/83 вып. 2-11.

2. Колонны типа 2КБО4- выполняются в опалубочной форме колонн 2КБО4,48- ; колонны типа 2КБД4- и 1КБД4-1 в опалубочной форме колонн 2КБД4.48- с постановкой необходимых заглушек.

3. Все закладные изделия крепить к пространственному каркасу по аналогии с узлами, разработанными в серии 1.020-1/83 вып. 2-9

4. ⟨T⟩ - знак ориентации нанести несмываемой краской.

5. Колонны 2КБО4- и 2КБД4- на данном листе даны без индексов исполнения.

6. Узлы, замаркированные на данном листе, разработаны в серии 1.020-1/83 вып. 2-11

				ТП407-3-387.86 -КЖИ-06			
Нач. АСО-4	Ковалев			Армирование колонн	Стадия	Лист	Листов
Н. контр.	Иванов				Р		1
ГИП	Дуженкова				ПРОМСТРОЙПРОЕКТ		
Рук. бр. инж.	Доможирова						
Инженер	Неклюдова						

Инв. № подл. | Подпись и дата | Взам. инв. №

Копировал Громова

сф 711-06

Формат А3

Ведомость расхода стали на элемент, кг

Марка элемента	Изделия арматурные							Изделия закладные																										
	Арматура класса						Всего	Арматура класса																				Прокат марки							
	А-I			А-III				А-I		А-III																		ВСт 3 кп 2							
	ГОСТ 5781-82*							ГОСТ 5781-82*																				ГОСТ 19903-74*							
	ф6		Итого	ф10	ф20		Итого			ф8		Итого	ф8	ф10	ф12	ф14	ф16	ф18	ф20	ф25	ф28	ф32		Итого										
																												-6×100	-10×70	-10×100	-10×120	-10×280		
2КБ04-1	9,2		9,2	2,2	84,3		86,5	95,7		1,0		1,0	3,8	1,1	1,5	12,8	1,3		2,5	5,9	5,0	9,8		43,7	4,3	0,9	3,1	6,8	24,6				
2КБ04-2	9,2		9,2	2,2	84,3		86,5	95,7		1,0		1,0	2,8	1,1	1,5	12,8	1,3		2,5	5,9	5,0	9,8		42,7	2,9	0,9	3,1	6,8	24,6				
2КБ04-3	9,2		9,2	2,2	84,3		86,5	95,7		1,0		1,0	2,3	1,1	1,9	15,7	1,3	4,8	2,5	5,9	5,0	9,8		50,3	2,5	0,9	3,1	6,8	30,8				
2КБ04-4	9,2		9,2	2,2	84,3		86,5	95,7		1,0		1,0	2,2	1,1	1,3	9,9	1,3		2,5	5,9	5,0	9,8		39,0	3,4	0,9	3,1	6,8	18,5				
2КБ04-5	9,2		9,2	2,2	84,3		86,5	95,7		1,0		1,0	4,9	1,8	1,7	14,0	1,3	4,8	2,5	5,9	5,0	9,8		51,7	7,1	0,9	3,1	6,8	24,6				
2КБ04-6	9,2		9,2	2,2	84,3		86,5	95,7		1,0		1,0	8,2	1,8	1,5	11,1	1,3	4,8	2,5	5,9	5,0	9,8		51,9	12,5	0,9	3,1	6,8	18,5				
2КБД4-1	9,2		9,2	2,2	84,3		86,5	95,7		1,9		1,9	5,0	1,9	1,2	8,9	1,3		3,3	7,7	6,5	12,7		48,5	5,9	1,9	3,1	13,6	12,3				
2КБД4-2	9,2		9,2	2,2	84,3		86,5	95,7		1,9		1,9	4,1	1,5	1,2	8,2	1,3		3,3	7,7	6,5	12,7		46,5	4,8	1,9	3,1	13,6	12,3				
1КБД4-1	4,3		4,3	1,1	37,0		38,1	42,4		1,0		1,0	0,5	0,4	0,8	0,6		9,6		7,7		12,7		32,3				6,8						

Продолжение ведомости

Изделия закладные										Общий расход
Прокат марки									Всего	
ВСт 3кп										
ГОСТ 19903-74*				ГОСТ 8509-72*			ГОСТ 8510-72*			
-12×280	-16×60		Итого	L63×6		Итого	L 140×90×10	Итого		
	5,4		45,1	1,2		1,2	10,5	10,5	101,6	197,2
	5,4		43,7	1,2		1,2	10,5	10,5	99,1	194,8
9,0	5,4		58,5	1,2		1,2	10,5	10,5	121,5	217,2
	5,4		38,1	1,2		1,2	10,5	10,5	90,3	186,0
9,0	5,4		56,9	1,2		1,2	21,0	21,0	131,8	227,5
9,0	5,4		56,2	1,2		1,2	21,0	21,0	131,3	227,0
	6,4		43,2	1,2		1,2	26,3	26,3	121,1	216,8
	6,4		42,1	1,2		1,2	21,0	21,0	112,7	208,4
17,9	6,4		31,1				5,3	5,3	69,7	112,1

Инв.№подл. | Подпись и дата | Взам.инв.№

Нач.АСОЧ	Ковалев	
Н.контр.	Иванов	
ГИП	Дуженкова	
Рук.бр.инж	Доможирова	
Инженер	Неклюдова	

ТП407-3-387.86 КЖИ-078СТ

Ведомость расхода стали

Стадия	Лист	Листов
Р		1

ПРОМСТРОЙПРОЕКТ

Альбом VIII

Типовой проект 407-3-387.86

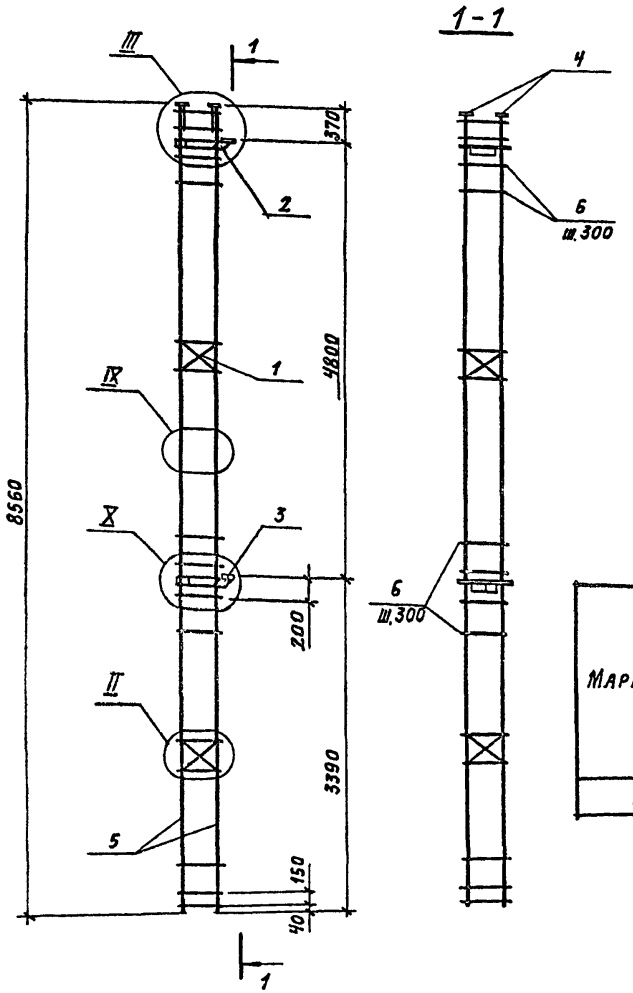

Формат	Зона	Поз.	Обозначение	Наименование	Кол.	Примечание
				Документация		
			1.020-1/83.2-12 0000 ПЗ	Пояснительная записка		
			0000 У	Узлы		
				Сборочные единицы		
		1	1.020-1/83. 2-15 02	Сетка С-2	2	1,1 кг
				Изделия закладные		
		2	1.020-1/83. 2-15 11-01	МН-7	1	13,0 кг
		3	13-01	МН-11	1	25,4 кг
		4	05	МН-2	4	1,1 кг
				Детали		
БЧ		5		ф20 AIII ГОСТ 5781-82, ℓ-8550	4	21,1 кг
		6	1.020-1/83. 2-15 08-03	Стержень отдельный	30	0,3 кг

Ведомость расхода стали на элемент, кг

Марка элемента	Изделия арматурные					Изделия закладные														Общий расход
	Арматура класса				Всего	Арматура класса									Прокат марки					Всего	
	A-I	A-III				A-I	A-III								Ст3кп2						
	ГОСТ 5781-82*					ГОСТ 5781-82*									ГОСТ 19903-74*						
	ф6	ф10	ф20	Итого		ф8	ф10	ф12	ф16	ф20	ф25	ф28	ф32	Итого	-10×70	-10×100	-10×120	-16×60	Итого		
КП1	9,2	2,2	84,3	86,5	95,7	1,0	0,3	0,8	1,3	2,5	5,9	5,0	9,8	25,6	0,9	3,1	6,8	5,4	16,2	42,8	138,5

Нач. АСО-4	Ковалев		
Н.контр.	Иванов		
ГИП	Луженкова		
Рук. группы	Домакирова		
Инженер	Неклюдова		

ТП 407-3-387.86 -КЖИ-08

Каркас пространственный КП1

Стадия	Масса	Масштаб
Р	138,5	
Лист	Листов 1	

ПРОМСТРОЙПРОЕКТ

Инв. № подл. | Подпись и дата | Взам. инв. №

Копировал Формат А3

Типовой проект 407-3-387.86 Альбом VIII

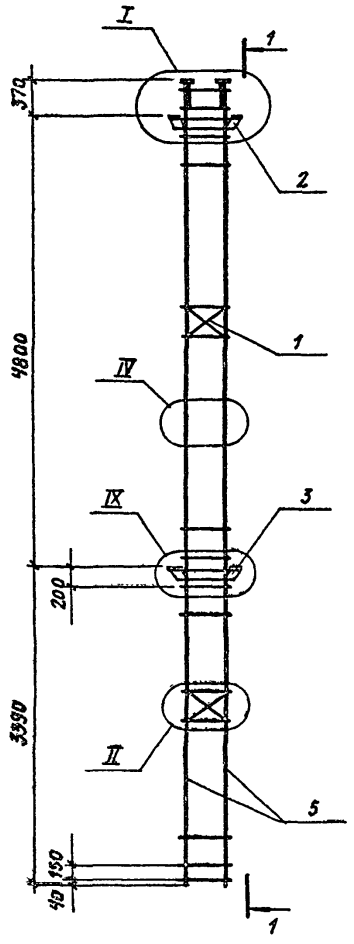

1-1

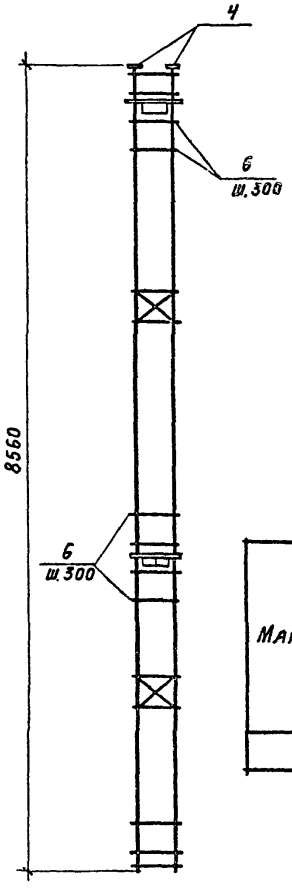

Формат	Зона	Поз.	Обозначение	Наименование	Кол.	Примечание
				Документация		
			1.020-1/83. 2-12 ОООПЗ	Пояснительная записка		
			ОООО У	Узлы		
				Сборочные единицы		
		1	1.020-1/83. 2-15 02	Сетка С-2	2	1,1 кг
				Изделия закладные		
		2	1.020-1/83 2-15 12-01	МН-8	1	19,8 кг
		3	14-01	МН-12	1	34,9 кг
		4	05	МН-2	4	1,1 кг
				Детали		
64		5		ф20 А-III ГОСТ 5781-82, ℓ=8550	4	21,1 кг
		6	1.020-1/83. 2-15. 08-03	Стержень отдельный	30	0,3 кг

Ведомость расхода стали на элемент, кг

Марка элемента	Изделия арматурные					Изделия закладные													Общий расход
	Арматура класса				Всего	Арматура класса								Прокат марки					
	A-I	A-III				A-I	A-III							Вст3кп2				Всего	
	ГОСТ 5781-82*					ГОСТ 5781-82*								ГОСТ 19903-74*					
	ф6	ф10	ф20	Итого		ф8	ф12	ф16	ф20	ф25	ф28	ф32	Итого	-10×70	-10×100	-10×120	-16×60	Итого	
КП2	9,2	2,2	84,3	86,5	95,7	1,9	0,8	1,3	3,3	7,7	6,5	12,7	32,3	1,9	3,1	13,6	6,4	25,0	59,2	154,9

Нач. АСО-Ч	Ковалев		
Н. контр.	Иванов		
ГИП	Дуженкова		
Рук. бр. инж.	Доможирова		
Инженер	Неклюдова		

ТП407-3-387.86 -КЖИ-09

Каркас пространственный КП2

Стадия	Масса	Масштаб
Р	154,9	
Лист	Листов 1	

ПРОМСТРОЙПРОЕКТ

Копировал Громова

Формат А3

сф 711-06

Инв. № подл. | Подпись и дата | Взам. инв. №

Альбом VIII

Типовой проект 407-3-387.86

Инв. № подл. | Подпись и дата | Взам. инв. №

1-1

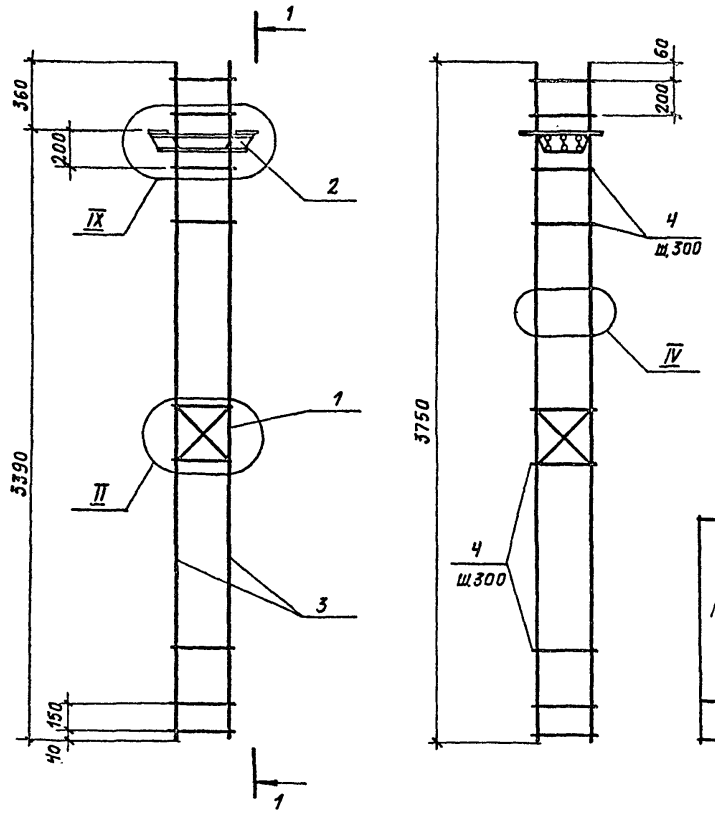

Формат	Зона	Поз.	Обозначение	Наименование	Кол.	Примечание
				Документация		
			1.020-1/83. 2-12 ОООПЗ	Пояснительная записка		
			ОООУ	Узлы		
				Сборочные единицы		
		1	1.020-1/83. 2-15 02	Сетка С-2	1	1,1 кг
		2	14-01	Изделие закладное МН-12	1	34,9 кг
				Детали		
64		3		ф20А-III ГОСТ 5781-82, ℓ=3750	4	9,25 кг
		4	1.020-1/83. 2-15 08-03	Стержень отдельный	14	0,3 кг

Ведомость расхода стали на элемент, кг.

Марка элемента	Изделия арматурные					Изделия закладные									Общий расход
	Арматура класса				Всего	Арматура класса					Прокат марки			Всего	
	А-I	А-III				А-I	А-III				ВСт3кп2				
	ГОСТ 5781-82*					ГОСТ 5781-82*					ГОСТ 19903-74*				
	ф6	ф10	ф20	Итого		ф8	ф12	ф25	ф32	Итого	-10×120	-16×60	Итого		
КП 3	4,3	1,1	37,0	38,1	42,4	1,0	0,4	7,7	12,7	20,8	6,8	6,4	13,2	35,0	77,4

Нач. АСО-Ч	Ковалев		
Н. контр.	Иванов		
ГИП	Дуженкова		
Рук. бр. инж.	Доможирова		
Инженер	Неклюдова		

ТП407-3-387.86 - КЖИ-10

Каркас пространственный КП 3

Стадия	Масса	Масштаб
Р	77,4	
Лист	Листов 1	

ПРОМСТРОЙПРОЕКТ

сф 711-06

Альбом VIII

Типовой проект 407-3-387.86

Рис. 1

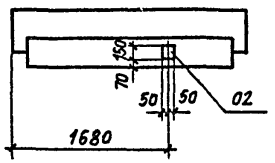

Рис. 3

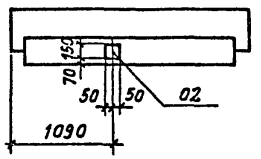

Рис. 2

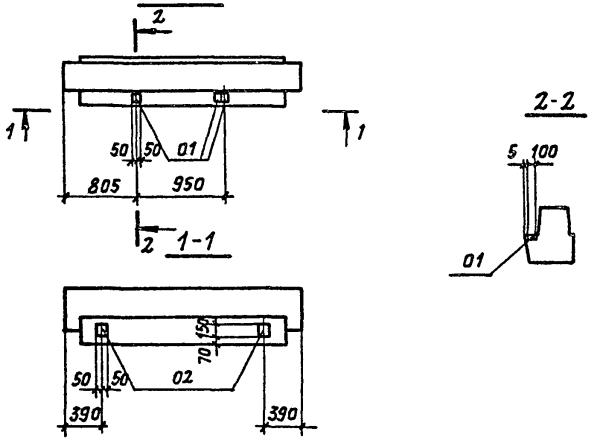

2-2

Формат	Зона	Поз.	Обозначение	Наименование	Кол. на исполн. ТП407-3-КЖИ-11 —	01	02		Примечание
				Сборочные единицы					
		—	1.020-1/83. 3-10. 12	Ригель РОР 6.26-40	1	1	1		
				Изделия закладные					
		01	1.020-1/83. 3-12. 19	МН 29		1			
		02	1.400-15. в.1 120-07	МН 106-2	1	2	1		
					РОР 6.26-40а	РОР 6.26-40б	РОР 6.26-40в		

Ведомость расхода стали на дополнительные закладные изделия, кг

Марка элемента	Изделия закладные						Всего	Общий расход
	Арматура класса			Прокат марки				
	А-III			ВСт3кп2				
	ГОСТ 5781-82*			ГОСТ 103-76*				
	ф8	ф10	Итого	-6×100	-8×100	Итого		
РОР 6.26-40а	0,4		0,4	0,7		0,7	1,1	1,1
РОР 6.26-40б	0,8	1,0	1,8	1,4	0,6	2,0	3,8	3,8
РОР 6.26-40в	0,4		0,4	0,7		0,7	1,1	1,1

В ригеле РОР 6.26-40б закладные изделия МН 29 (поз. 01) устанавливать по данному чертежу.

Обозначение	Марка	Рис.
ТП407-3- -КЖИ-11-	РОР 6.26-40а	1
-01	РОР 6.26-40б	2
-02	РОР 6.26-40в	3

Нач. АСО-Ч	Ковалев		
Н. контр.	Иванов		
ГИП	Дуженкова		
Рук. бриг.	Домажирова		
Инженер	Неклюдова		

ТП407-3-387.86 - КЖИ-11

Ригель РОР 6.26-40а, РОР 6.26-40б, РОР 6.26-40в

Стадия	Масса	Масштаб
Р	1500	
Лист	Листов 1	

ПРОМСТРОЙПРОЕКТ

Копировал Громова

сф 711-06 Формат А3

Инв. № подл. | Подпись и дата | Взам. инв. №

Альбом VIII

Типовой проект 407-3-387.86

Рис. 1,2

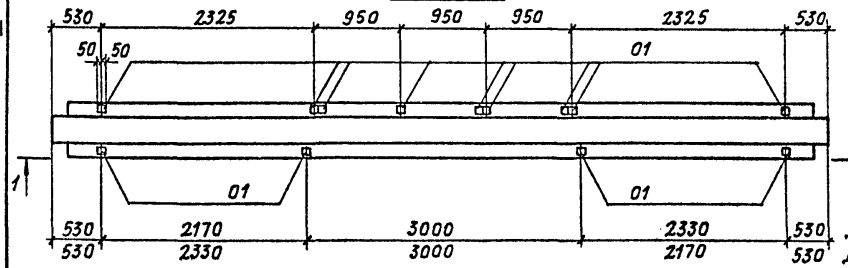

Рис. 3

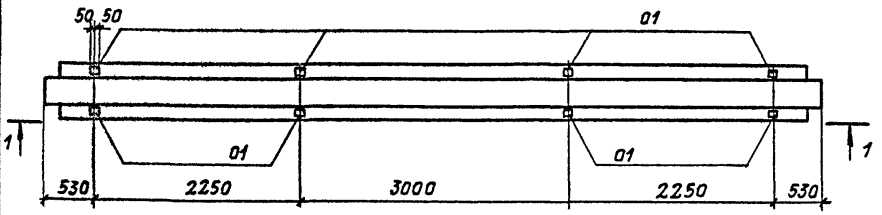

1-1

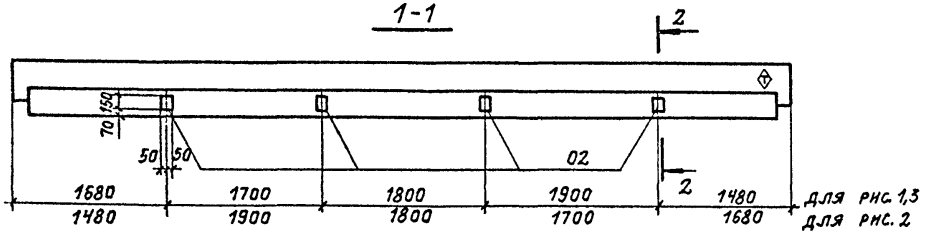

2-2

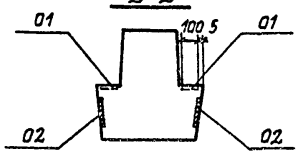

Обозначение	Марка	Рис.
ТП407-3- -КЖИ-12-	РДР 6.86-70Ат V а	1
-01	РДР 6.86-70Ат V б	2
-02	РДР 6.86-70Ат V в	3

Формат	Зона	Поз.	Обозначение	Наименование	Кол. на исполн. ТП407-3- -КЖИ-12- –	01	02	Примечание
				Сборочные единицы				
		—	1.020-1/83. 3-10 01-02	Ригель РДР 6.86-70Ат V	1	1	1	
				Изделия закладные				
		01	1.020-1/83. 3-12 19	МН 29	1	1		
		02	1.400-15 в. 1 120-07	МН 106-2	8	8	8	
					РДР 6.86-70Ат V а	РДР 6.86-70Ат V б	РДР 6.86-70Ат V в	

Ведомость расхода стали на дополнительные закладные изделия, кг

Марка элемента	Изделия закладные							Общий расход
	Арматура класса А-III ГОСТ 5781-82*			Прокат марки ВСТ3кп2 ГОСТ 103-76*			Всего	
	ф8	ф10	Итого	-6×100	-8×100	Итого		
РДР 6.86-70Ат V а	3,2	1,0	4,2	5,6	0,6	6,2	10,4	10,4
РДР 6.86-70Ат V б	3,2	1,0	4,2	5,6	0,6	6,2	10,4	10,4
РДР 6.86-70Ат V в	3,2		3,2	5,6		5,6	8,8	8,8

1. Закладные изделия МН 29 (поз. 01) устанавливать по данному чертежу.
2. ⊕ - знак ориентации нанести несмываемой краской.

Нач. АСО-4	Ковалев	[signature]
Н. контр.	Иванов	[signature]
ГИП	Дуженкова	[signature]
Рук. бр. инж.	Домашкирова	[signature]
Инженер	Неклюдова	[signature]

ТП407-3-387.86 -КЖИ-12

Ригель РДР 6.86-70 Ат V а, РДР 6.86-70 Ат V б, РДР 6.86-70 Ат V в

Стадия	Масса	Масштаб
Р	5500	
Лист	Листов 1	

ПРОМСТРОЙПРОЕКТ

Инв. № подл. | Подпись и дата | Взам. инв. №

Копировал Громова

сф 711-06

Формат А3

Альбом VIII

Типовой проект 407-3-387.86

Рис. 1

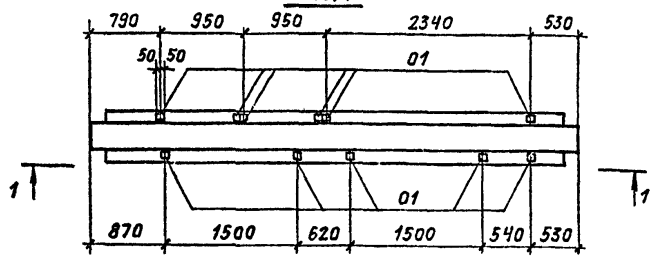

1-1

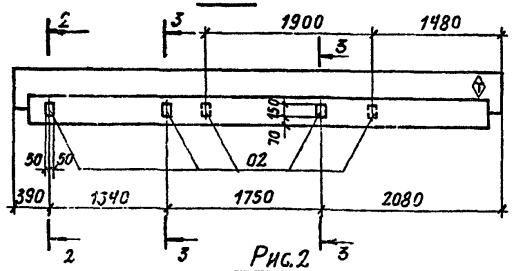

Рис. 2

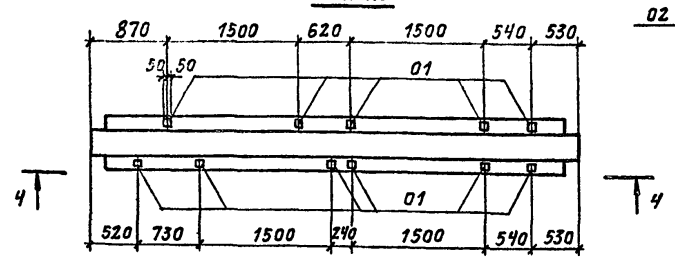

4-4

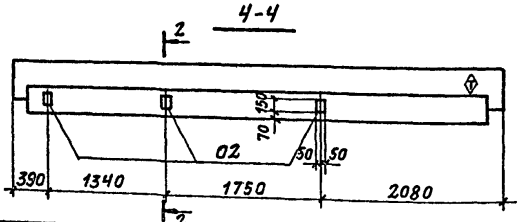

Обозначение	Марка	Рис.
ТП407-3- -КЖИ-13-	РДР 6.56-70АТ V а	1
-01	РДР 6.56-70АТ V б	2

Формат	Зона	Поз.	Обозначение	Наименование	Кол. на исполн. ТП407-3- -КЖИ-13				Примечание
					—	01			
				Сборочные единицы					
		—	1.020-1/83. 3-10. 04-02	Ригель РДР6.56-70АТ V	1	1			
				Изделия закладные					
		01	1.020-1/83. 3-12. 19	МН 29	3	3			
		02	1.400-15. в.1 120-07	МН 106-2	6	6			
					РДР6.56-70АТ V а	РДР6.56-70АТ V б			

2-2, 3-3

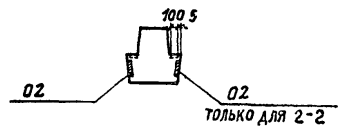

Ведомость расхода стали на дополнительные закладные изделия, кг

Марка элемента	Изделия закладные							Общий расход
	Арматура класса А-III ГОСТ 5781-82*			Прокат марки ВСТ3 кп2 ГОСТ 103-76*			Всего	
	ф8	ф10	Итого	-6×100	-8×100	Итого		
РДР 6.56-70АТ V а	2,4	3,1	5,5	4,2	1,9	6,1	11,6	11,6
РДР6.56-70АТ V б	2,4	3,1	5,5	4,2	1,9	6,1	11,6	11,6

1. Закладные изделия МН29 (поз. 01) устанавливать по данному чертежу.

2. ⊕ - знак ориентации нанести несмываемой краской.

Нач. АСО-4	Ковалев	[signature]	
Н. контр.	Иванов	[signature]	
ГИП	Дуженкова	[signature]	
Рук. бр. инж.	Доможирова	[signature]	
Инженер	Неклюдова	[signature]	

ТП407-3-387.86 -КЖИ-13

Ригель РДР 6.56-70АТ V а, РДР 6.56-70АТ V б

Стадия	Масса	Масштаб
Р	3600	

Лист | Листов 1

ПРОМСТРОЙПРОЕКТ

Инв. № подл. | Подпись и дата | Взам. инв. №

Копировал Громова

сф 711-06 формат А3

РОР 6.56-30АтVа

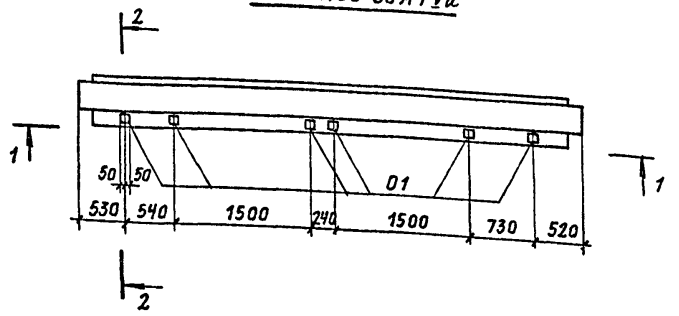

1-1

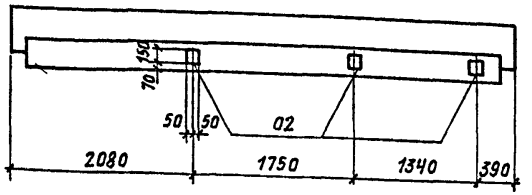

2-2

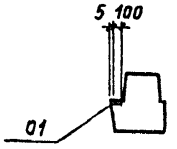

Формат	Зона	Поз.	Обозначение	Наименование	Кол.	Примечание
				Сборочные единицы		
		—	1.020-1/83. 3-10. 06	Ригель РОР6.56-30АтV	1	
				Изделия закладные		
		01	1.020-1/83. 3-12 19	МН29	2	
		02	1.400-15. в 1. 120-07	МН 106-2	3	

Ведомость расхода стали на дополнительные закладные изделия, кг

Марка элемента	Изделия закладные						Всего	Общий расход
	Арматура класса А-III			Прокат марки ВСт3кп2				
	ГОСТ 5781-82*			ГОСТ 103-76*				
	ф8	ф10	Итого	-6×100	-8×100	Итого		
РОР 6.56-30АтVа	1,2	2,1	3,3	2,1	1,3	3,4	6,7	6,7

Закладные изделия МН29 (поз. 01) устанавливать по данному чертежу.

Нач. АСО-4	Ковалев	
Н. контр.	Иванов	
ГИП	Дуженкова	
Рук. бр. пнк	Домаширова	
Инженер	Неклюдова	

ТП407-3-387.86 - КЖИ-14

Ригель РОР 6.56-30АтVа

Стадия	Масса	Масштаб
Р	3300	
Лист	Листов 1	

ПРОМСТРОЙПРОЕКТ

Инв. № подл. | Подпись и дата | Взам. инв. №

сф 711-06

Копировал Голикова

Формат А3

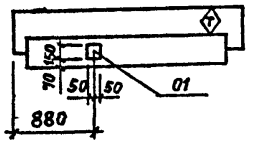

◇ – Знак ориентации нанести несмываемой краской

Ведомость расхода стали на дополнительные закладные изделия, кг

Марка элемента	Изделия закладные						Всего	Общий расход
	Арматура класса			Прокат марки				
	А-III			ВСт3кп2				
	ГОСТ 5781-82*			ГОСТ 103-76*				
	ф8		Итого	-6×100		Итого		
РЛР 6.26-60а	0,4		0,4	0,7		0,7	1,1	1,1

Формат	Зона	Поз.	Обозначение	Наименование	Кол.	Примечание
				Сборочные единицы		
		—	1.020-1/83.3-10 12-02	Ригель РЛР 6.26-60	1	
				Изделие закладное		
		01	1.400-15 в1 120-07	МН 106-2	1	

Взам. инв. № | Подпись и дата | Инв. № подл.

Нач. АСОЧ	Ковалев	
Н. контр.	Иванов	
ГИП	Дуженкова	
Рук. бр инж.	Дотожирова	
Инженер	Неклюдова	

ТП407-3-387.86 -КЖИ-15

Ригель РЛР 6.26-60а

Стадия	Масса	Масштаб
Р	1200	
Лист	Листов 1	

ПРОМСТРОЙПРОЕКТ

Формат А4

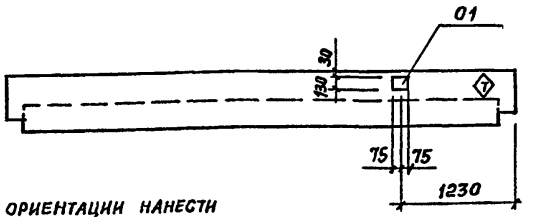

◇ – Знак ориентации нанести несмываемой краской

Ведомость расхода стали на дополнительные закладные изделия, кг

Марка элемента	Изделия закладные						Всего	Общий расход
	Арматура класса			Прокат марки				
	А-III			ВСт3кп2				
	ГОСТ 5781-82*			ГОСТ 103-76*				
	ф12		Итого	-10×130		Итого		
РЛР6.56-45АтV а	0,9		0,9	1,5		1,5	2,4	2,4

Формат	Зона	Поз.	Обозначение	Наименование	Кол.	Примечание
				Сборочные единицы		
		—	1.020-1/83.3-10 07	Ригель РЛР 6.56-45Ат V	1	
				Изделие закладное		
		01	1.0201/83.3-3 28	МН 33	1	

Взам. инв. № | Подпись и дата | Инв. № подл.

Нач. АСОЧ	Ковалев	
Н. контр.	Иванов	
ГИП	Дуженкова	
Рук. бр инж.	Дотожирова	
Инженер	Неклюдова	

ТП407-3-387.86 -КЖИ-16

Ригель РЛР 6.56-45АтV а

Стадия	Масса	Масштаб
Р	2600	
Лист	Листов 1	

ПРОМСТРОЙПРОЕКТ

сф 711-06

Копировал Затмалуева

Формат А4

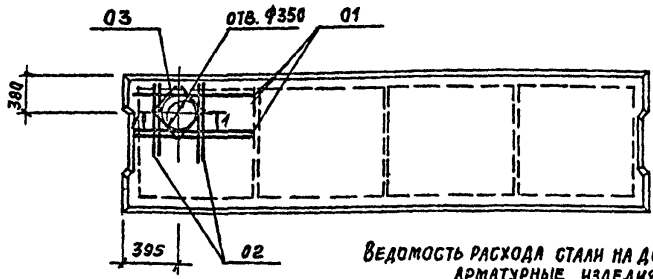

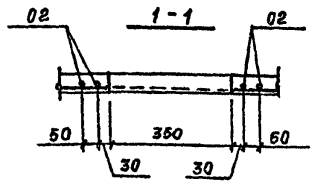

Ведомость расхода стали на дополнительные арматурные изделия, кг

Марка элемента	Изделия арматурные			Всего
	Арматура класса			
	А-III			
	ГОСТ 5781-82*.			
	Ф6		Итого	
ПЗ-2АтVТ-4	2,1		2,1	2,1

Формат	Зона	Поз.	Обозначение	Наименование	Кол.	Примечание
				Сборочные единицы		
	—		1.042-1.1-2.00.0-06	Плита ПЗ-2АтVТ	1	
				Детали		
				Ф6 А-III ГОСТ 5781-82*		
БЧ		01		ℓ = 1340	3	0,3кг
БЧ		02		ℓ = 750	4	0,2кг
БЧ		03		ℓ = 350	4	0,1 кг

Взам. инв. № | Подпись и дата | Инв. № подл.

Нач. сект	Ковалев		
Н. контр.	Иванов		
ГИП	Дуженкова		
Рук. бр. инж.	Доможирова		
Инженер	Неклюдова		

ТП407-3-387.86 — КЖИ-17

Плита ПЗ-2АтVТ-4

Стадия	Масса	Масштаб
Р	1830	
Лист	Листов 1	

ПРОМСТРОЙПРОЕКТ

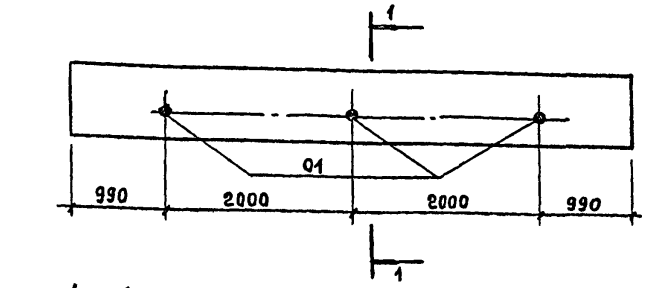

1 — 1

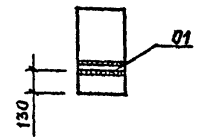

Ведомость расхода стали на дополнительные закладные изделия, кг

Марка элемента	Изделия закладные			Всего	Общий расход
	Прокат марки				
	ВСт3кп2				
	ГОСТ 3262-75*				
	Тр. d25		Итого		
БЦ60.5.2.5-Л-а	1,8		1,8	1,8	1,8

Формат	Зона	Поз.	Обозначение	Наименование	Кол.	Примечание
				Сборочные единицы		
	—		1.030.1-1.1-1.78-04	Балка БЦ60.5.2.5-Л	1	
				Детали		
БЧ		01		Труба 25 ГОСТ 3262-75* ℓ=250	3	0,6 кг

Взам. инв. № | Подпись и дата | Инв. № подл.

Нач. Чотд.	Ковалев		
Н. контр.	Затомирова		
ГИП	Дуженкова		
Рук. бр. инж.	Стужина		
Инженер	Дикова		

ТП407-3-387.86 — КЖИ-18

Балка БЦ.60.5.2,5-Л-а

Стадия	Масса	Масштаб
Р	1040	
Лист	Листов 1	

ПРОМСТРОЙПРОЕКТ

сф 711-06

Типовой проект 407-3-387.86 Альбом VIII

Рис. 1

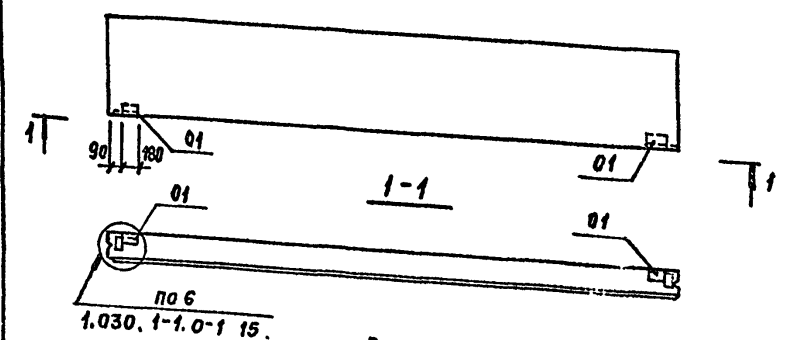

Рис. 2

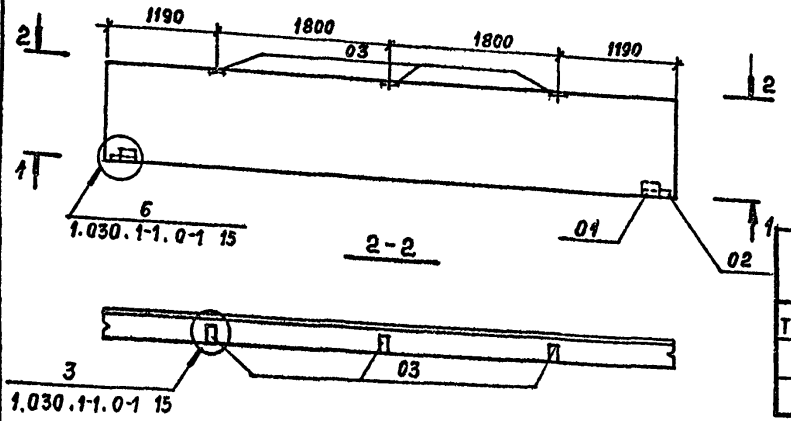

Рис. 3

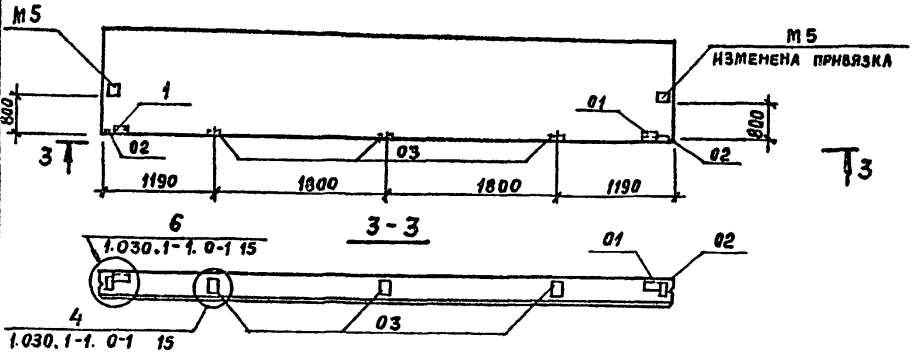

Формат	Зона	Поз	Обозначение	Наименование	Кол. на испол. ТП407-3- -КЖИ-19- —	01	02	Примечание
				Сборочные единицы				
				Панели				
		—	1.030.1-1.1-1.06-04 0-1 03	ПС 60.15.2,5-2л-16	1			
		—		ПС 60.15.2,5-2л-6		1		
		—		ПС 60.15.2,5-2л-12			1	
				Изделия закладные				
		01	1.030.1-1.1-3 30	М1	2	2	2	
		02	33	М6		2	2	
		03	36	М9		3	3	
					ПС60.15.2,5-2л-16а	ПС60.15.2,5-2л-6а	ПС60.15.2,5-2л-12а	

Обозначение	Марка	Рис
ТП407-3- -КЖИ-19	ПС60.15.2,5-2л-16а	1
-01	ПС60.15.2,5-2л-6а	2
-02	ПС60.15.2,5-2л-12а	3

Ведомость расхода стали на дополнительные закладные изделия, кг

Марка элемента	Изделия закладные							Общий расход
	Арматура класса		Прокат марки				Всего	
	А-III		Вст3кп2					
	ГОСТ 5781-82*		ГОСТ 103-76*			ГОСТ 8509-72*		
	ф10	Итого	-8×60	-8×100	Итого	L63×6		
ПС60.15.2,5-2л-16а	0,5	0,5				2,1	2,1	2,6
ПС60.15.2,5-2л-6а	2,7	2,7	1,3	3,0	4,3		4,3	7,0
ПС60.15.2,5-2л-12а	2,7	2,7	1,3	3,0	4,3		4,3	7,0

Нач. АСО-4	Ковалев	
Н. контр.	Дотожирова	
ГИП	Дуженкова	
Рук. бр.	Стужина	
Инженер	Дикова	

ТП407-3-387.86 -КЖИ-19

Панель
ПС 60.15.2,5-2л-16а.
ПС 60.15.2,5-2л-6а
ПС 60.15.2,5-2л-12а

Стадия	Масса	Масштаб
Р	3390	
Лист	Листов 1	

ПРОМСТРОЙПРОЕКТ

Инв. № подл. | Подпись и дата | Взам. инв. №

сф 711-06

Копировал Замалуева

Формат А3

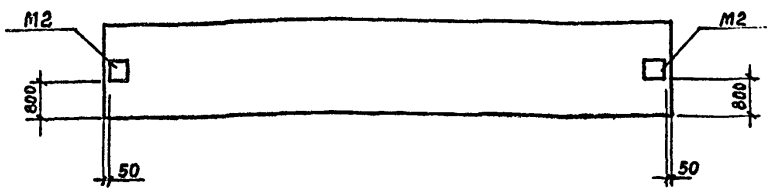

Изделие закладное. М2 установить по данному чертежу

Формат	Зона	Поз.	Обозначение	Наименование	Кол.	Наименование
				Сборочные единицы		
		—	1.030.1-1.1-1 06-04 0-1 03	ПС 60.15.2,5-2.л-2	1	

Нач. АСОЧ	Ковалев		
Н. контр.	Дотожирова		
ГИП	Дуженкова		
Рук. бр.	Стужина		
Инженер	Дикова		

ТП407-3-387.86 - КЖИ-20

Панель ПС 60.15.2,5-2.л-2а

Стадия	Масса	Масштаб
Р	3390	
Лист	Листов 1	

ПРОМСТРОЙПРОЕКТ

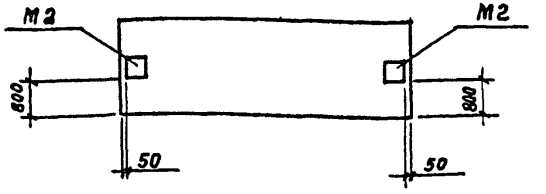

Изделие закладное М2 установить по данному чертежу

Формат	Зона	Поз.	Обозначение	Наименование	Кол.	Примечание
				Сборочные единицы		
		—	1.030.1-1.1-1 03 0-1 01	ПС 30.15.2,5-6.л-2	1	

Нач. АСОЧ	Ковалев		
Н. контр	Дотожирова		
ГИП	Дуженкова		
Рук. бр.	Стужина		
Инженер	Дикова		

ТП407-3-387.86 - КЖИ-21

Панель ПС 30.15.2,5-6.л-2а

Стадия	Масса	Масштаб
Р	1690	
Лист	Листов 1	

ПРОМСТРОЙПРОЕКТ

Взам. инв. № | Подпись и дата | Инв. № подл.

Формат А4.

сф 711-06

Альбом VIII

Типовой проект 407-3-387.86

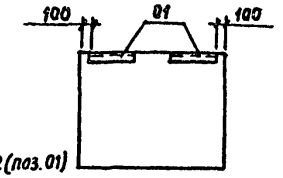

Изделие закладное М2(поз.01) установить по данному чертежу

1 - 1



Ведомость расхода стали на дополнительные закладные изделия

Марка элемента	Изделия закладные						Общий расход
	Арматура класса			Прокат марки			
	А-III			ВСт 3кп 2			
	ГОСТ 5781-82*			ГОСТ 8509-72*			
	Ф10		Итого	L63×6		Итого	
2ПС 15.12.2,5-л-58а	0,2		0,2	1,4		1,4	1,6

Формат	Зона	Поз.	Обозначение	Наименование	Кол.	Примечание
				Сборочные единицы		
		—	1.030.1-1.1-1 62-01 0-2 0100	2ПС15.12.2,5-Л-58	1	
		01	1.030.1-1.1-3 30-01	Изделие закладное М2	1	

Нач.АСОЧ	Ковалев		
Н.контр.	Доможирова		
ГИП	Дуженкова		
Рук.бр.	Стужина		
Инженер	Дикова		

ТП407-3-387.86 -КЖИ-22

Панель 2ПС 15.12.2,5-л-58а

Стадия	Масса	Масштаб
Р	660	

Лист | Листов 1

ПРОМСТРОЙПРОЕКТ

Формат А4

Взам. инв. № | Подпись и дата | Инв. № подл.

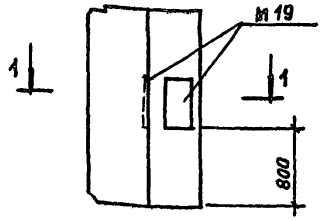

1 - 1

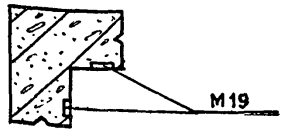

Изделие закладное М19 установить по данному чертежу

Формат	Зона	Поз.	Обозначение	Наименование	Кол.	Примечание
				Сборочные единицы		
		—	1.030.1-1.1-1 69-04 0-1 13	3ПС 46.150.25-Л-2	1	

Нач.АСОЧ	Ковалев		
Н.контр.	Доможирова		
ГИП	Дуженкова		
Рук.бр.	Стужина		
Инженер	Дикова		

ТП 407-3-387.86 -КЖИ-23

Панель 3ПС 46.150.25-л-2а

Стадия	Масса	Масштаб
Р	380	

Лист | Листов 1

ПРОМСТРОЙПРОЕКТ

Взам. инв. № | Подпись и дата | Инв. № подл.

сф 711-06

Копировал Замалчева

Формат А4

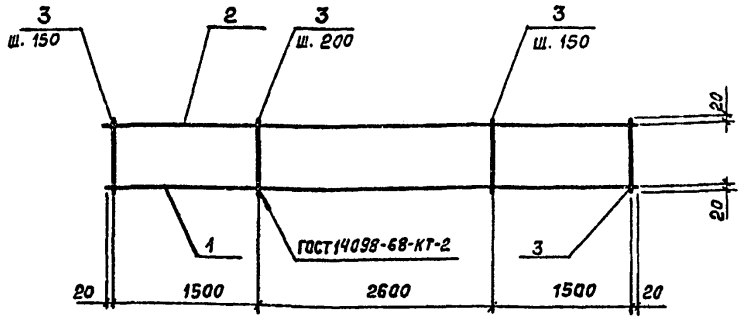

Формат	Зона	Поз.	Обозначение	Наименование	Кол.	Примечание
				Детали		
Б4		1		Ф16А-III ГОСТ 5781-82*, ℓ=5640	1	8,9 кг
Б4		2		Ф10А-I ГОСТ 5781-82*, ℓ=5640	1	3,5 кг
Б4		3		Ф6А-I ГОСТ 5781-82*, ℓ= 280	34	0,06 кг

Инв. № подл. | Подпись и дата | Взам. инв. №

Нач.АСУЧ	Ковалев	
Н.контр.	Иванов	
ГИП	Дуженкова	
Рук.бр.инж.	Доможирова	
Инженер	Неклюдова	

ТП 407-3-387.86 - КЖИ-24

Сетка арматурная С 1

Стадия	Масса	Масштаб
Р	14,5	
Лист	Листов 1	

ПРОМСТРОЙПРОЕКТ

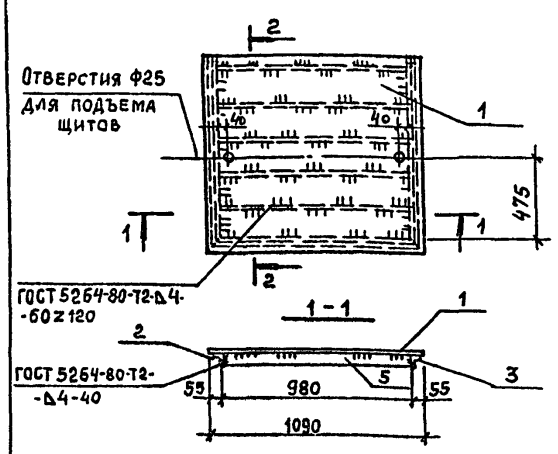

Формат	Зона	Поз.	Обозначение	Наименование	Кол.	Примечание
				Детали		
Б4		1		Лист ромб $\frac{0\text{-ПН-}5\times1050\times1090}{\text{ВСт3кп2 ГОСТ 535-79*}}$	1	48,2 кг
				Уголок $\frac{50\times50\times4\text{ ГОСТ 8509-72*}}{\text{ВСт3кп2 ГОСТ 535-79*}}$		
Б4		2		ℓ = 1040	1	3,2 кг
Б4		3		ℓ = 1040	1	3,2 кг
Б4		4		ℓ = 1090	1	3,3 кг
Б4		5		Полоса $\frac{4\times40\text{ ГОСТ 103-76*}}{\text{ВСт3кп2 ГОСТ 535-79*}}$ ℓ=980	5	1,2 кг

Инв. № подл. | Подпись и дата | Взам. инв. №

Нач.Чотд.	Ковалев	
Н.контр.	Иванов	
ГИП	Дуженкова	
Рук.бр.инж.	Стумина	
Инженер	Неклюдова	

ТП 407-3-387.86 - КЖИ-25

Щит стальной ЩС 1

Стадия	Масса	Масштаб
Р	63,9	
Лист	Листов 1	

ПРОМСТРОЙПРОЕКТ

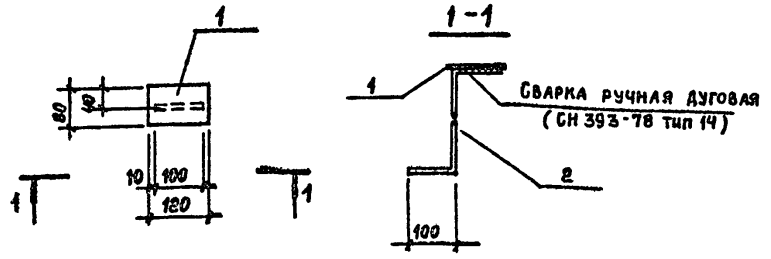

Формат	Зона	Поз.	Обозначение	Наименование	Кол.	Примечание
				Детали		
Б4		1		Полоса $\frac{6\times80\ ГОСТ\ 103-76^{*}}{ВСт3кп2\ ГОСТ\ 535-79^{*}}$ ℓ=120	1	0,5 кг
Б4		2		ф10А-III ГОСТ 5781-82* ℓ=1190	1	0,7 кг

Нач.АСОЧ	Ковалев		
Н.контр.	Доможирова		
ГИП	Дуженкова		
Рук.бр.	Стужина		
Инженер	Дикова		

ТП 407-3-387.86 – КЖИ-26

Изделие закладное МН 1

Стадия	Масса	Масштаб
Р	1,2	
Лист	Листов 1	

ПРОМСТРОЙПРОЕКТ

Инв.№ подл. | Подпись и дата | Взам.инв.№

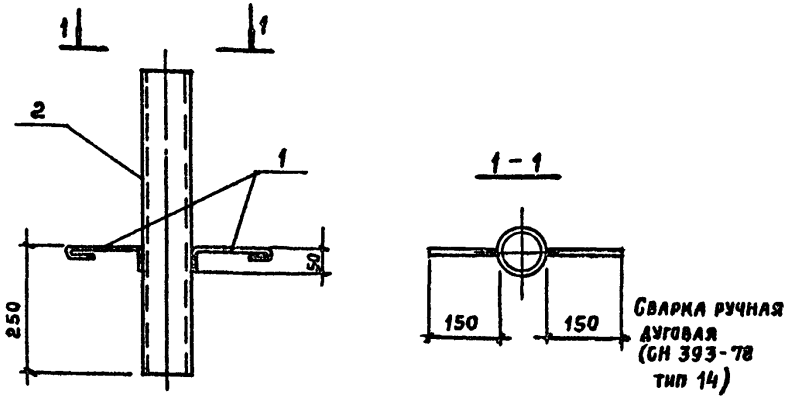

Формат	Зона	Поз.	Обозначение	Наименование	Кол.	Примечание
				Детали		
Б4		1		Труба 50×3,5 ГОСТ 3262-75* ℓ=590	1	2,9 кг
Б4		2		ф6А-I ГОСТ 5781-82* ℓ=240	2	0,05 кг

Нач.АСОЧ	Ковалев		
Н.контр.	Доможирова		
ГИП	Дуженкова		
Инженер	Неклюдова		
Инженер	Дикова		

ТП 407-3-387.86 – КЖИ-27

Изделие закладное МН 2

Стадия	Масса	Масштаб
Р	3,0	
Лист	Листов 1	

ПРОМСТРОЙПРОЕКТ

Инв.№ подл. | Подпись и дата | Взам.инв.№

Типовой проект 407-3-387.86. Альбом VIII

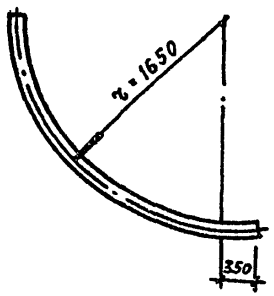

Нач. отд.	Ковалев		
Н. контр.	Щукин		
ГАП	Нестеровский		
Рук. гр. арх.	Сергеева		
Ст. арх.	Собко		

ТП407-3-387.86 – КЖИ-28

Изделие закладное МН 3

Труба Ц-80×3,5 ГОСТ 3262-75 ℓ = 2950

Стадия	Масса	Масштаб
РП	24,6	
Лист	Листов 1	

ПРОМСТРОЙПРОЕКТ

Инв. № подл. | Подпись и дата | Взам. инв. №

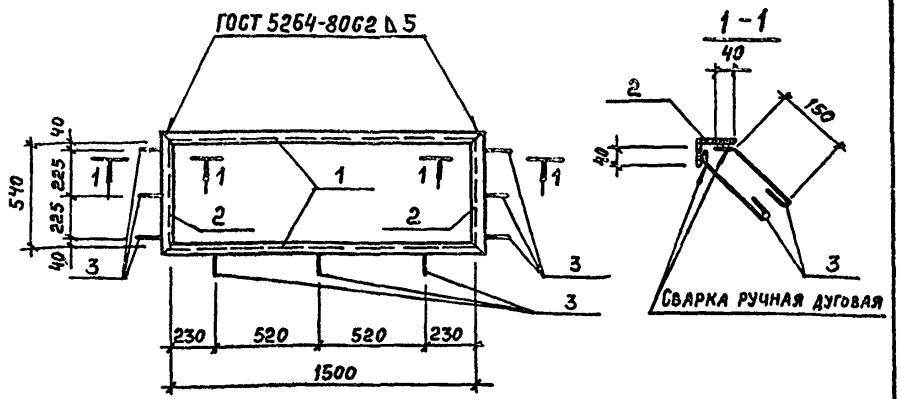

Формат	Зона	Поз.	Обозначение	Наименование	Кол.	Примечание
				Детали		
				Уголок 80×50×5 ГОСТ 8510-72* / ВСт3кп2 ГОСТ 535-79*		
Б4		1		ℓ = 1600	2	8,0 кг
Б4		2		ℓ = 640	2	3,1 кг
Б4		3		ф6А-I ГОСТ 5781-82*, ℓ = 250	9	0,1 кг

Нач. отд.	Ковалев		
Н. контр.	Щукин		
ГАП	Нестеровский		
Рук. гр. арх.	Сергеева		
Ст. арх.	Гобко		

ТП407-3-387.86 – КЖИ-29

Изделие закладное МН4

Стадия	Масса	Масштаб
РП	22,8	
Лист	Листов 1	

ПРОМСТРОЙПРОЕКТ

Инв. № подл. | Подпись и дата | Взам. инв. №

ОП 7.11.86

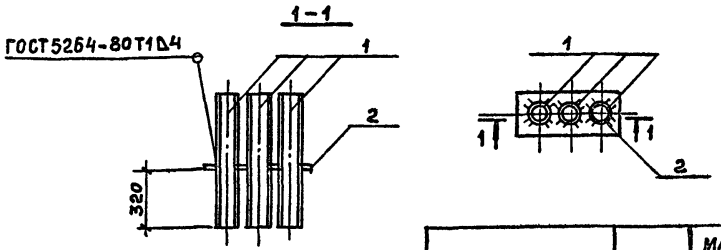

Обозначение	Марка	Масса, кг
ТП КЖИ-30	МН5	24,8
-01	МН6	9,7

Формат	Зона	Поз.	Обозначение	Наименование	Кол.	Примечание
				Переменные данные для исполнений		
				МН 5		
				Детали		
БЧ		1		Труба 100×4,5 ГОСТ 3262-75* ℓ=590	3	7,2 кг
АЧ		2	ТП407-3- -КЖИ-31	Пластина	1	
				МН 6		
				Детали		
БЧ		1		Труба 50×3,5 ГОСТ 3262-75* ℓ=590	3	2,9 кг
АЧ		2	ТП407-3- -КЖИ-31-01	Пластина	1	

Взам. инв. №
Подпись и дата
Инв. № подл.

Нач. Чотд.	Ковалев	
Н. контр.	Щукин	
ГАП	Нестеровский	
Рук. бр. арх.	Сергеева	
Ст. арх.	Собко	

ТП 407-3-387.86 -КЖИ-30

Изделие закладное МН5, МН6.

Стадия	Масса	Масштаб
Р	см. табл.	
Лист	Листов 1	

ПРОМСТРОЙПРОЕКТ

Формат А4

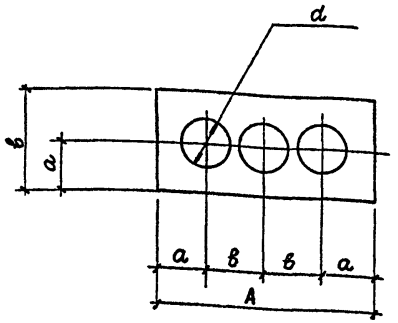

Обозначение	Размеры, мм					Масса, кг
	А	В	a	в	d	
ТП407-3- -КЖИ-31	500	200	100	150	117	3,2
-01	260	120	60	70	63	1,0

Взам. инв. №
Подпись и дата
Инв. № подл.

Нач. Чотд.	Ковалев	
Н. контр.	Щукин	
ГАП	Нестеровский	
Рук. бр. арх.	Сергеева	
Ст. арх.	Собко	

ТП 407-3-387.86 -КЖИ-31

Пластина

Стадия	Масса	Масштаб
Р	см. табл.	
Лист	Листов 1	

Полоса 4 ГОСТ 103-76 / Вст3кп2 ГОСТ 535-79*

ПРОМСТРОЙПРОЕКТ

сф 711-06

Копировал Затлалуева

Формат А4

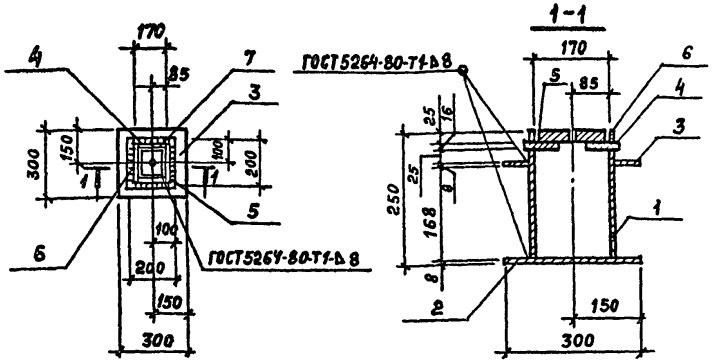

Формат	Зона	Поз.	Обозначение	Наименование	Кол.	Примечание
				Детали		
БЧ		1		Труба $\frac{180\times8\ ГОСТ8732-78^{*}}{Ст2сп\ ГОСТ8731-74^{*}}$ $\ell=201$	1	6,8кг
БЧ		2		Полоса $\frac{8\times300\ ГОСТ82-70^{*}}{ВСт3кп2\ ГОСТ14637-79}$ $\ell=300$	1	5,7кг
АЧ		3	ТП407-3- -КЖИ-33	Пластина	1	
АЧ		4	-01	Пластина	1	
АЧ		5	-02	Пластина	1	
БЧ		6		Полоса $\frac{8\times25\ ГОСТ103-76^{*}}{ВСт3кп2\ ГОСТ535-79^{*}}$ $\ell=186$	2	0,3кг
БЧ		7		$\ell=170$	2	0,3кг

Взам. инв. № | Подпись и дата | Инв. № подл.

Нач. Чотд.	Ковалев		
Н. контр.	Щукин		
ГАП	Нестеровский		
Рук. бр. арх	Сергеева		
Ст. арх.	Собко		

ТП 407-3-387.86 -КЖИ-32

Изделие закладное МН 7

Стадия	Масса	Масштаб
Р	29,2	
Лист	Листов 1	

ПРОМСТРОЙПРОЕКТ

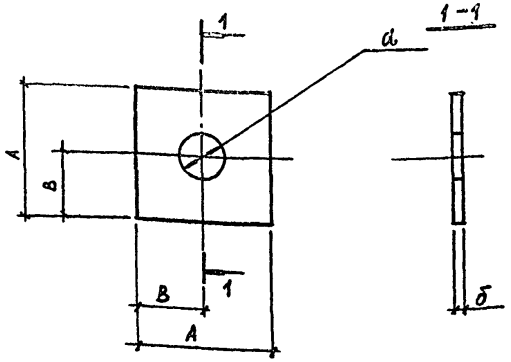

Обозначение	Размеры, мм				Масса, кг
	A	B	d	δ	
ТП407-3- -КЖИ-33	300	150	183	8	5,7
-01	200	100	60	16	5,0
-02	160	80	10	25	5,0

Взам. инв. № | Подпись и дата | Инв. № подл.

Нач. АСОЧ	Ковалев		
Н. контр.	Щукин		
ГАП	Нестеровский		
Рук. Бр. арх	Сергеева		
Ст. арх	Собко		

ТП 407-3-387.86 -КЖИ-33

Пластина

Стадия	Масса	Масштаб
Р	см. табл.	
Лист	Листов 1	

ГОСТ 82-70
ВСт3кп2 ГОСТ 535-79*

ПРОМСТРОЙПРОЕКТ

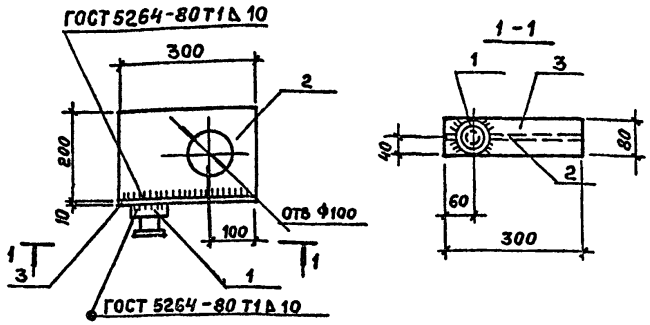

Формат	Зона	Поз.	Обозначение	Наименование	Кол.	Примечание
				Детали		
А4		1	ТП407-3- -КЖИ-35	Ось	1	
Б4		2		Полоса 16×200 ГОСТ 103-76* / ВСт3кп2 ГОСТ 535-79*		
				ℓ = 300	1	7,5 кг
Б4		3		Полоса 10×80 ГОСТ 103-76* / ВСт3кп2 ГОСТ 535-79*		
				ℓ = 300	1	2,6 кг

Инв. № подл. | Подпись и дата | Взам. инв. №

Нач. Чотд.	Ковалев		
Н. контр.	Цукин		
ГАП	Нестеровский		
Рук. бр. арх	Сергеева		
Ст. арх.	Собко		

ТП 407-3-387.86 - КЖИ-34

Якорь МН 8

Стадия	Масса	Масштаб
Р	12,9	
Лист	Листов 1	

ПРОМСТРОЙПРОЕКТ

Формат А4

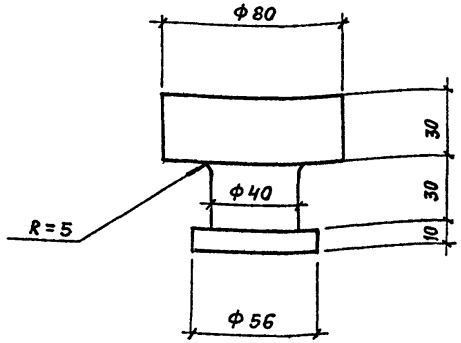

Инв. № подл. | Подпись и дата | Взам. инв. №

Нач. Сект	Ковалев		
Н. контр.	Цукин		
ГАП	Нестеровский		
Рук. бр. арх.	Сергеева		
Ст. арх.	Собко		

ТП 407-3-387.86 - КЖИ-35

Ось

Круг 80 ГОСТ 2590-71* / ВСт3кп2 ГОСТ 535-79* ℓ=70

Стадия	Масса	Масштаб
Р	2,8	
Лист	Листов 1	

ПРОМСТРОЙПРОЕКТ

сф 711-06

Копировал Замалуева

Формат А4

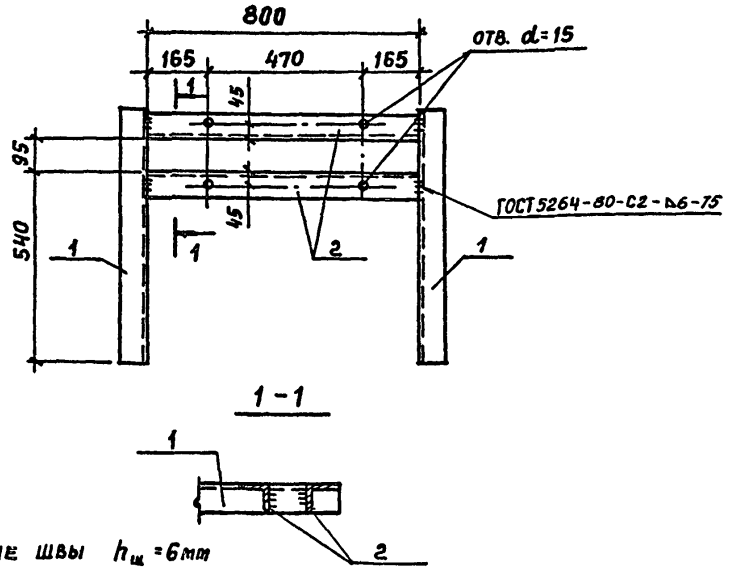

Все сварные швы $h_ш = 6$мм

Формат	Зона	Поз.	Обозначение	Наименование	Кол.	Примечание
				Детали		
				Уголок 75×75×6 ГОСТ 8509-72* / ВСт3кп2 ГОСТ 535-79*		
БЧ		1		ℓ = 720	2	5,0 кг
БЧ		2		ℓ = 700	2	4,8 кг

Нач. отд.	Ковалев		ТП 407-3-387.86 -КЖИ-36
Н. контр.	Щукин		Изделие закладное МН 9
ГАП	Нестеровский		Стадия: Р; Масса: 19,6; Масштаб:
Рук. бр. арх.	Сергеева		Лист; Листов 1
Ст. арх.	Собко		ПРОМСТРОЙПРОЕКТ

Взам. инв. №
Подпись и дата
Инв. № подл.

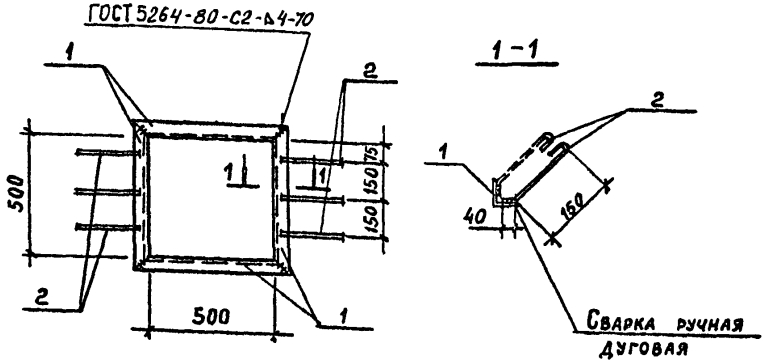

Формат	Зона	Поз.	Обозначение	Наименование	Кол.	Примечание
				Детали		
БЧ		1		Уголок 50×50×4 ГОСТ 8509-72* / ВСт3кп2 ГОСТ 535-79* ℓ=600	4	1,8 кг
БЧ		2		Ф6А-I ГОСТ 5781-82* ℓ=210	6	0,05 кг

Нач. отд.	Ковалев		ТП 407-3-387.86 -КЖИ-37
Н. контр.	Щукин		Изделие закладное МН 10
ГАП	Нестеровский		Стадия: Р; Масса: 7,5; Масштаб:
Рук. бр. арх.	Сергеева		Лист; Листов 1
Ст. арх.	Собко		ПРОМСТРОЙПРОЕКТ

Взам. инв. №
Подпись и дата
Инв. № подл.

Типовой проект 407-3-387.86 Альбом VIII

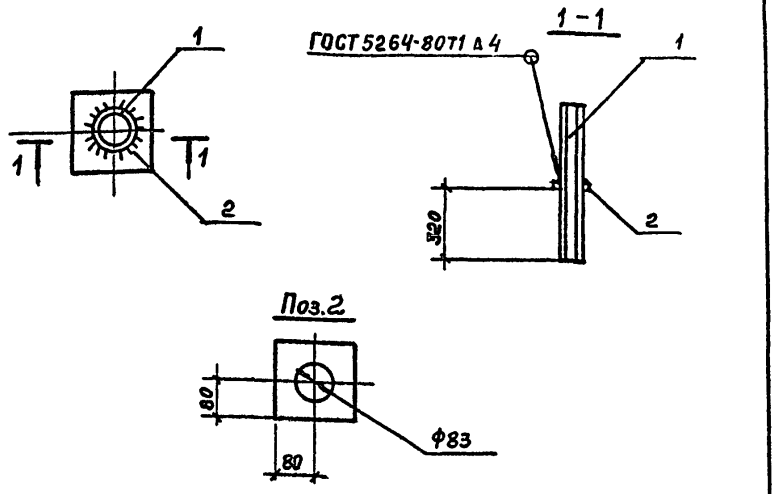

Формат	Зона	Поз.	Обозначение	Наименование	Кол.	Примечание
				Детали		
Б4		1		Труба 80×4 ГОСТ 3262-75* ℓ=590	1	5,0 кг
Б4		2		Полоса $\frac{4\times160\ \text{ГОСТ}\ 103\text{-}76^*}{\text{Вст3кп2 ГОСТ}\ 535\text{-}79^*}$		
				ℓ=160	1	0,8 кг

Взам. инв. № | Подпись и дата | Инв. № подл.

Нач. Чотд.	Ковалев	
Н. контр.	Щукин	
ГАП	Нестеровский	
Рук. бр арх	Сергеева	
Ст. арх.	Собко	

ТП407-3-387.86 -КЖИ-38

Изделие закладное МН 11

Стадия	Масса	Масштаб
Р	5,8	
Лист	Листов 1	

ПРОМСТРОЙПРОЕКТ

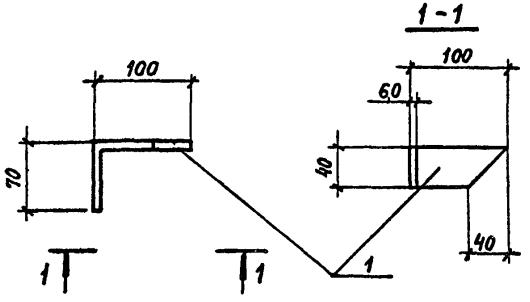

Взам. инв. № | Подпись и дата | Инв. № подл.

Нач. Чотд.	Ковалев	
Н. контр.	Щукин	
ГАП	Нестеровский	
Рук. бр арх	Сергеева	
Ст. арх.	Собко	

ТП 407-3-387.86 -КЖИ-39

Изделие соединительное МСН 1

Стадия	Масса	Масштаб
Р	0,3	
Лист	Листов 1	

Полоса $\frac{6\times40\ \text{ГОСТ}\ 103\text{-}76}{\text{Вст3кп2 ГОСТ}\ 535\text{-}79^*}$ ℓ=170

ПРОМСТРОЙПРОЕКТ

сф 211-06

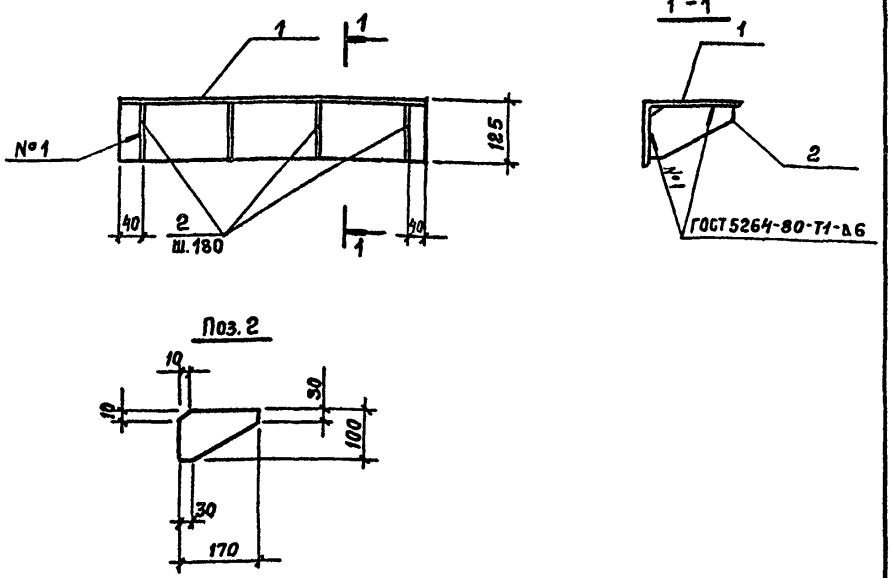

Формат	Зона	Поз.	Обозначение	Наименование	Кол.	Примечание
				Детали		
Б4		1		Уголок $\frac{200\times125\times12\ ГОСТ\ 8510-72^*}{Вст3кп2\ ГОСТ\ 535-79^*}$ ℓ=620	1	18,4кг
Б4		2		Полоса $\frac{8\times100\ ГОСТ\ 103-76^*}{Вст3кп2\ ГОСТ\ 535-79^*}$ ℓ=170	4	1,1кг.

Взам. инв. № | Подпись и дата | Инв. № подл.

ТП407-3-387.86 -КЖИ-40			
Изделие соединительное МСН 2	Стадия: Р	Масса: 22,8	Масштаб:
	Лист	Листов 1	
Нач. АСОЧ Ковалев; Н.контр. Иванов; ГИП Луженкова; Рук. бр. инж. Доможирова; Инженер Неклюдова	ПРОМСТРОЙПРОЕКТ		

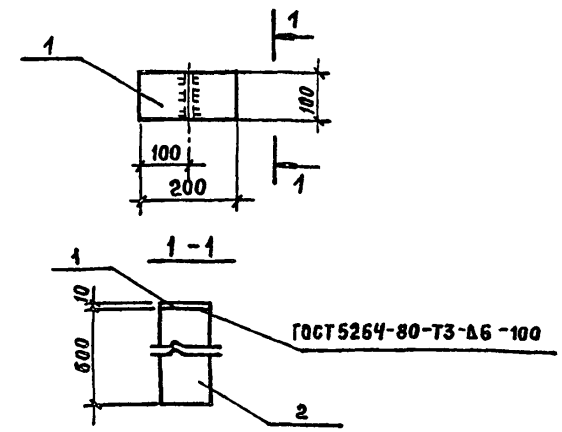

Формат	Зона	Поз.	Обозначение	Наименование	Кол.	Примечание
				Детали		
Б4		1		Полоса $\frac{10\times100\ ГОСТ\ 103-76^*}{Вст3кп2\ ГОСТ\ 535-79^*}$ ℓ=200	1	1,6кг
Б4		2		Полоса $\frac{10\times100\ ГОСТ\ 103-76^*}{Вст3кп2\ ГОСТ\ 535-79^*}$ ℓ=600	1	4,7кг

Взам. инв. № | Подпись и дата | Инв. № подл.

ТП407-3-387.86 -КЖИ-41			
Изделие соединительное МСН 3	Стадия: Р	Масса: 6,3	Масштаб:
	Лист	Листов 1	
Нач. АСОЧ Ковалев; Н.контр. Иванов; ГИП Луженкова; Рук. бр. инж. Доможирова; Инженер Неклюдова	ПРОМСТРОЙПРОЕКТ		

Альбом VIII

Типовой проект 407-3-387.86

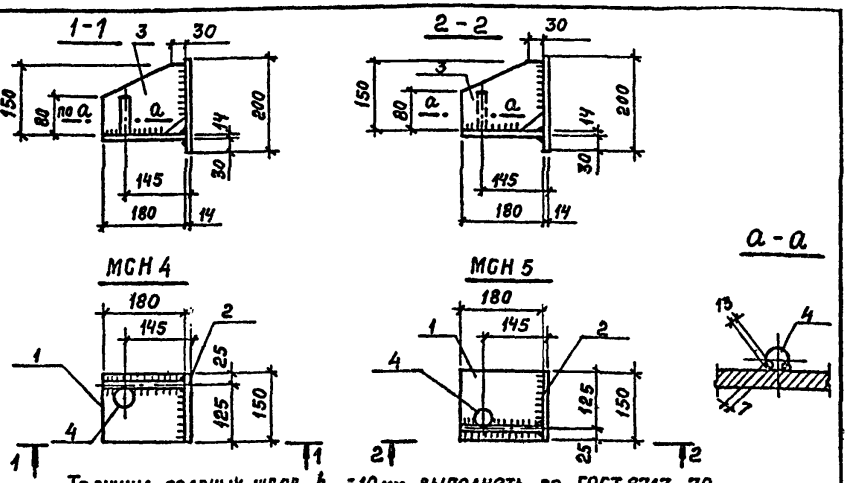

Толщина сварных швов $h_ш$ = 10 мм выполнять по ГОСТ 8713-79

Формат	Зона	Поз.	Обозначение	Наименование	Кол.	Примечание
				Детали		
Б4		1		Полоса $\frac{14\times180\ ГОСТ\ 103\text{-}76^*}{Вст3кп2\ ГОСТ\ 535\text{-}79^*}$ ℓ=150	1	3,0 кг
Б4		2		Полоса $\frac{14\times200\ ГОСТ\ 103\text{-}76^*}{Вст3кп2\ ГОСТ\ 535\text{-}79^*}$ ℓ=150	1	2,8 кг
Б4		3		Полоса $\frac{14\times150\ ГОСТ\ 103\text{-}76^*}{Вст3кп2\ ГОСТ\ 535\text{-}79^*}$ ℓ=180	1	2,1 кг
Б4		4		Ф25А-III ГОСТ 5781-82* ℓ=80	1	0,4 кг.

Взам. инв. №

Подпись и дата

Инв. № подл.

Нач. АСОЧ	Ковалев	
Н. контр.	Доможирова	
ГИП	Дуженкова	
Рук. бр. инж.	Стужина	
Инженер	Дикова	

ТП 407-3-387.86 -КЖИ-42

Изделие соединительное МСН4, МСН5

Стадия	Масса	Масштаб
Р	8,3	
Лист	Листов 1	

ПРОМСТРОЙПРОЕКТ

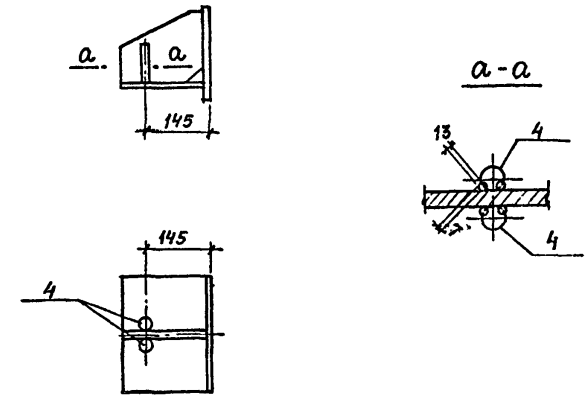

РК5 с-а отличается от РК5 с привязкой поз. 4

Формат	Зона	Поз.	Обозначение	Наименование	Кол	Примечание
				Сборочные единицы		
		—	1.030.1-1.4-1 330-03	РК 5 с	1	

Взам. инв. №

Подпись и дата

Инв. № подл.

Нач. АСО-Ч	Ковалев	
Н. контр.	Доможирова	
ГИП	Дуженкова	
Рук. бр. инж.	Стужина	
Инженер	Дикова	

ТП 407-3-387.86 -КЖИ-43

Изделие соединительное РК5 с-а

Стадия	Масса	Масштаб
Р	12,6	
Лист	Листов 1	

ПРОМСТРОЙПРОЕКТ

Типовой проект 407-3-387.86 Альбом VIII

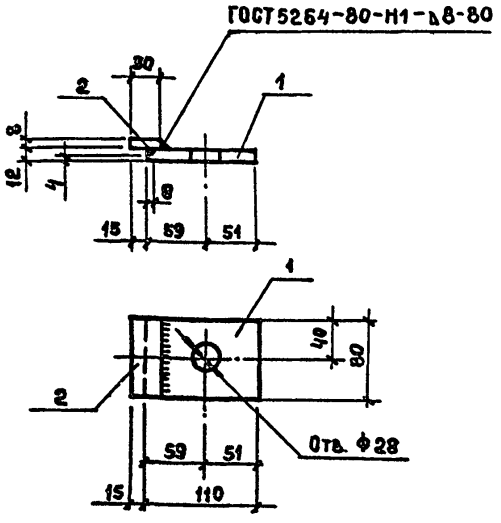

Формат	Зона	Поз.	Обозначение	Наименование	Кол.	Примечание
				Детали		
А4		1		Полоса 12×80 ГОСТ 103-76* / Ст 3 ГОСТ 535-79*		
				ℓ = 110	1	0,8 кг
А4		2		Полоса 8×30 ГОСТ 103-76* / Ст 3 ГОСТ 535-79*		
				ℓ = 80	1	0,2 кг

Взам. инв. № | Подпись и дата | Инв. № подл.

			ТП 407-3-387.86 – КЖИ-44			
			Изделие соединительное МС 1	Стадия	Масса	Масштаб
				Р	1,0	
				Лист	Листов 1	
Нач. АСОЧ	Ковалев			ПРОМСТРОЙПРОЕКТ		
Н. контр	Доможирова					
ГИП	Дуженкова					
Рук. бр.	Иванов					
Ст. инж.	Массальская					

Формат А4

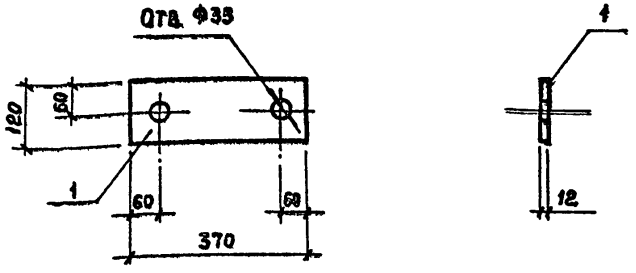

Взам. инв. № | Подпись и дата | Инв. № подл.

			ТП 407-3-387.86 – КЖИ-45			
			Изделие соединительное МС 2	Стадия	Масса	Масштаб
				Р	4,2	
				Лист	Листов 1	
Нач. АСОЧ	Ковалев		Полоса 12×120 ГОСТ 103-76* / Ст 3 ГОСТ 535-79 ℓ = 370	ПРОМСТРОЙПРОЕКТ		
Н. контр	Доможирова					
ГИП	Дуженкова					
Рук. бр.	Иванов					
Ст. инж.	Массальская					

сф 711-06

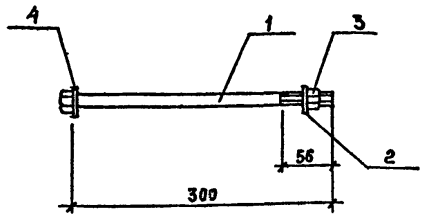

Формат	Зона	Поз.	Обозначение	Наименование	Кол.	Примечание
				Стандартные изделия		
		1		Болт М22×300 ГОСТ 7798-70*	1	1,0 кг
		2		Шайба М22 ГОСТ 11371-78*	1	0,02 кг
		3		Гайка М22 ГОСТ 5915-70*	1	0,07 кг
		4		Шайба М30 ГОСТ 11371-78*	1	0,07 кг

Взам. инв. № | Подпись и дата | Инв. № подл.

Нач. АСОУ	Ковалев	
Н. контр.	Доможирова	
ГИП	Дуженкова	
Рук. бр.	Иванов	
Ст. инж.	Массальская	

ТП407-3-387.86 -КЖИ-46

Изделие соединительное МС 3

Стадия	Лист	Масштаб
Р	1, 2	
Лист	Листов 1	

ПРОМСТРОЙПРОЕКТ

Формат А4

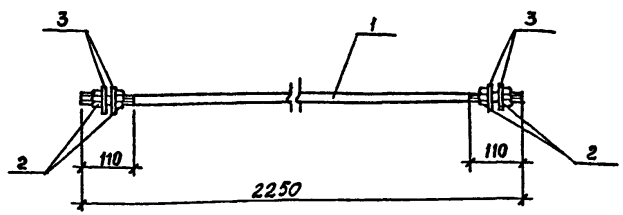

Формат	Зона	Поз.	Обозначение	Наименование	Кол	Примечание
				Детали		
		1		Ф22А-I ГОСТ 5781-82* С-2250	1	6,7 кг
				Стандартные изделия		
		2		Гайка М22 ГОСТ 5915-70*	4	0,07кг
		3		Шайба М22 ГОСТ 11371-78*	4	0,02кг.

Взам. инв. № | Подпись и дата | Инв. № подл.

Нач. АСОУ	Ковалев	
Н. контр.	Доможирова	
ГИП	Дуженкова	
Рук. бр.	Иванов	
Ст. инж.	Массальская	

ТП407-3-387.86 -КЖИ-47

Изделие соединительное МС4

Стадия	Масса	Масштаб
Р	7,1	
Лист	Листов 1	

ПРОМСТРОЙПРОЕКТ

сф 711-06

Копировал Формат А4

Альбом VIII

Типовой проект 407-3-387.86

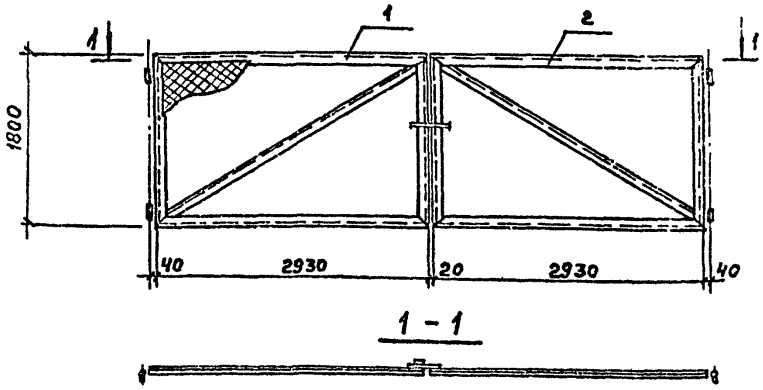

Формат	Зона	Поз	Обозначение	Наименование	Кол.	Примечание
				Документация		
			3.017-1 вып. 5	Ворота металлические распашные шириной 4,5м и калитки		
				Сборочные единицы		
				Створки		
А3		1	ТП407-3- -КЖИ-50	Ст 1	1	92.2 кг
А3		2		Ст 2	1	94.8 кг

Нач. АСОЧ	Ковалев		ТП407-3-387.86 -КЖИ-48	
Н. контр.	Доможирова			
ГИП	Дуженкова		Ворота ВМ1Вн	Стадия: Р; Лист: 187; Листов:
Рук. бр. инж.	Иванов			Лист; Листов 1
Ст. инж.	Савватеева			ПРОМСТРОЙПРОЕКТ
Ст. техн.	Храброва			

Инв. № подл. | Подпись и дата | Взам. инв. №

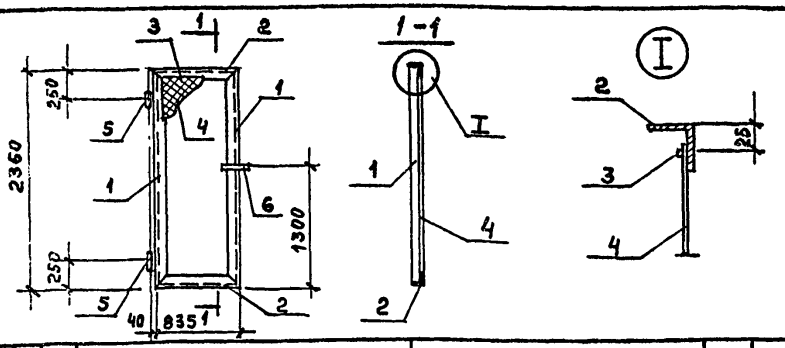

Формат	Зона	Поз.	Обозначение	Наименование	Кол.	Примечание
				Документация		
			3.017-1 вып. 5	Ворота металлические распашные шириной 4,5м и калитки		
				Детали		
				Уголок 63×63×5 ГОСТ 8509-72* / Ст3сп ГОСТ 535-79*		
Б4		1		ℓ = 2360	2	13.5 кг
Б4		2		ℓ = 835	2	4.8 кг
Б4		3		ФбА-I ГОСТ 5781-82* ℓ = 6260	1	1.4 кг
				Сборочные единицы		
		4		Сетка 20×20 ГОСТ 5336-80 2300 × 800	1.8м²	4.8 кг
		5	3.017-1.05.110.100	Петля	2	2.0 кг
		6	3.017-1.05.110.300	Ручка	1	3.0 кг

Нач. АСОЧ	Ковалев		ТП407-3-387.86 -КЖИ-49	
Н. контр.	Доможирова			
ГИП	Дуженкова		Калитка КМ1Н	Стадия: Р; Масса: 49,8; Масштаб:
Рук. бр. инж.	Иванов			Лист; Листов 1
Ст. инж.	Савватеева			ПРОМСТРОЙПРОЕКТ
Ст. техн.	Храброва			

Инв. № подл. | Подпись и дата | Взам. инв. №

Альбом VIII

Типовой проект 407-3-387.86

Рис. 1

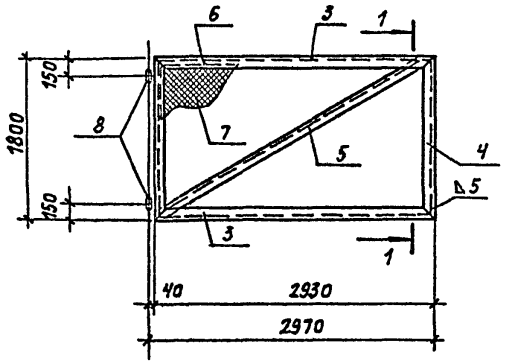

1 - 1

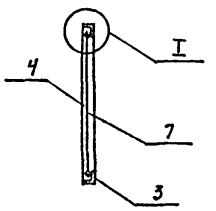

Рис. 2

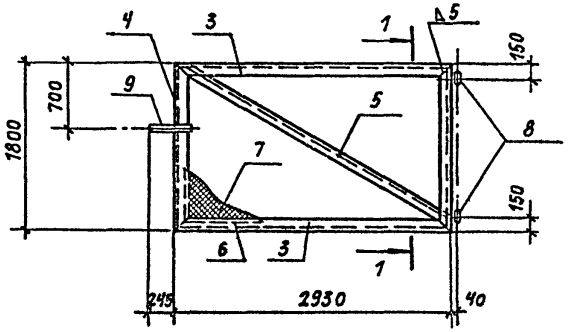

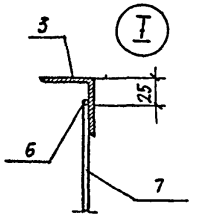

Формат	Зона	Поз.	Обозначение	Наименование	Кол.	Примечание
				Документация		
			3.017-1.05.100.000.ТО	Техническое описание		
				Детали		
				Уголок $\frac{63\times63\times6\ ГОСТ\ 8509\text{-}72^{*}}{Ст3сп\ ГОСТ\ 535\text{-}79^{*}}$		
Б4		3		ℓ= 2930	2	16,8 кг
Б4		4		ℓ= 1800	2	10,3 кг
Б4		5		ℓ= 3370	1	19,3 кг
Б4		6		ф6 А-I ГОСТ 5781-82* ℓ= 9260	1	2,1 кг
				Сборочные единицы		
Б4		7		Сетка 50-30 ГОСТ 5336-80 2900×1770	5,2 м²	12,6 кг
		8	3.017-1.05.110.100	Петля	2	2,0 кг
				Переменные данные для исполнений		
				Створка СТ2		
				Сборочные единицы		
		9	3.017-1.05.110.200	Защёлка	1	2,6 кг

Марка	Рис.	Масса кг
СТ1	1	92,2
СТ2	2	94,8

Нач. АСО-Ч	Ковалев	
Н. контр.	Доможирова	
ГИП	Дуженкова	
Рук. бр. инж.	Иванов	
Ст. инж.	Савватеева	
Ст. техник	Храброва	

ТП407-3-387.86 - КЖИ-50

Створка СТ1, СТ2

Стадия	Масса	Масштаб
Р	см. табл.	
Лист	Листов 1	

ПРОМСТРОЙПРОЕКТ

Инв. № подл. | Подпись и дата | Взам. инв. №

сф 711-06

Копировал Громова Формат А3

Альбом VIII

Типовой проект 407-3-387.86

Рис. 1

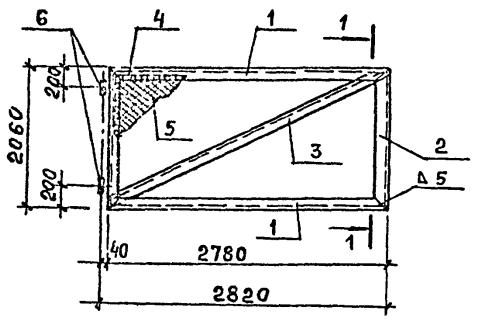

1-1

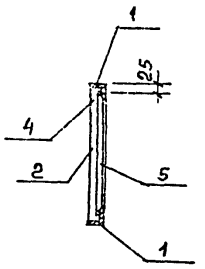

Рис. 2

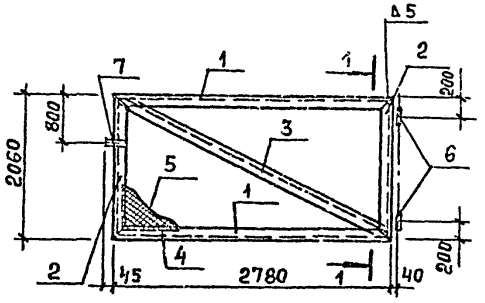

Марка	Рис.	Масса кг.
СТ 3	1	95,7
СТ 4	2	98,3

Формат	Зона	Поз.	Обозначение	Наименование	Кол.	Примечание
				Документация		
			3.017-1 вып. 5	Ворота металлические распашные шириной 4,5м. и калитки		
				Детали		
				Уголок $\frac{63\times63\times6\ ГОСТ\ 8509-72^*}{Ст\ 3сп\ ГОСТ\ 535-79^*}$		
БЧ		1		$\ell = 2780$	2	15,9кг
БЧ		2		$\ell = 2060$	2	11,8кг
БЧ		3		$\ell = 3380$	1	19,3кг
БЧ		4		ФБА-I ГОСТ 5781-82* ℓ=9600	1	2,1кг
				Сборочные единицы		
		5		Сетка $\frac{20-2,0\ ГОСТ\ 5336-80}{2750\times2030}$	5,6м²	14,9кг
		6	3.017-1.05.110.100	Петля	2	2,0кг
			Переменные данные для исполнений			
				Створка СТ4		
				Сборочные единицы		
		7	3.017-1.05.110.200	Защелка	1	2,6кг

Нач. АСОЧ	Ковалев		
Н. контр.	Иванов		
ГИП	Дуженкова		
Рук. бр. инж.	Доможирова		
Ст. инж.	Савватеева		
Ст. техн.	Храброва		

ТП407-3-387.86 -КЖИ-51

Створка СТ 3, СТ4

Стадия	Масса	Масштаб
Р	см. табл.	
Лист	Листов 1	

ПРОМСТРОЙПРОЕКТ

Инв. № подл. | Подпись и дат. | Взам. инв. №

сф 711-06

Копировал Замалуева

Формат 13

Типовой проект 407-3-387.86 Альбом VIII

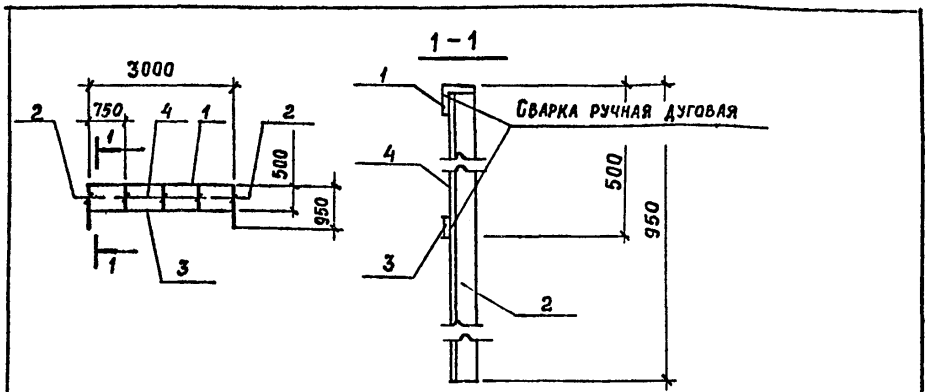

Формат	Зона	Поз.	Обозначение	Наименование	Кол.	Примечание
				Детали		
				Уголок $\frac{45\times45\times4\ ГОСТ\ 8509-72*}{ВСт\ 3кп\ 2\ ГОСТ\ 535-79*}$		
Б.Ч.		1		$\ell = 3000$	1	8,2 кг
Б.Ч.		2		$\ell = 945$	2	2,6 кг
Б.Ч.		3		Полоса $\frac{4\times30\ ГОСТ\ 103-76*}{ВСт\ 3кп\ 2\ ГОСТ\ 535-79*}$		
				$\ell = 3000$	1	2,8 кг
Б.Ч.		4		Ф10А-I ГОСТ 5781-82* $\ell = 490$	3	0,2 кг

Взам. инв. № | Подпись и дата | Инв. № подл.

Нач. отд.	Козалев	
Н. контр.	Щукин	
ГАП	Нестеровский	
Рук. бр. арх.	Сергеева	
Ст. арх.	Собко	

ТП 407-3-387.86 КЖИ-52

Ограждение ОГ 1

Стадия	Масса	Масштаб
Р	16,8	
Лист	Листов 1	

ПРОМСТРОЙПРОЕКТ

Формат А4

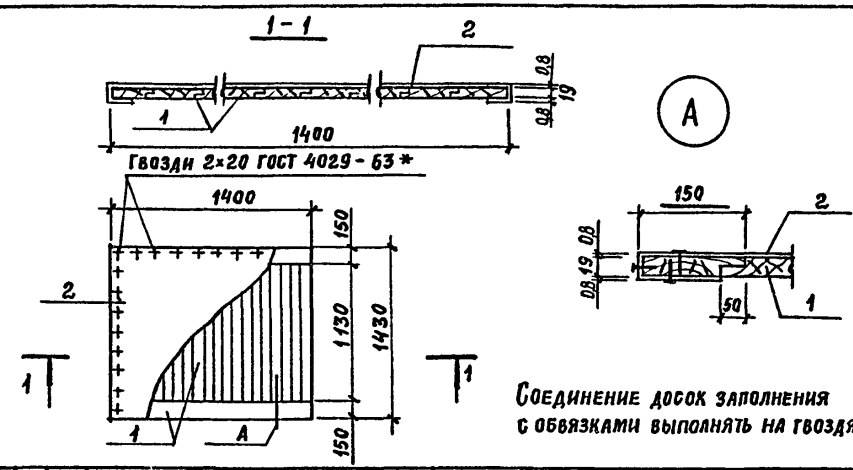

Соединение досок заполнения с обвязками выполнять на гвоздях

Формат	Зона	Поз.	Обозначение	Наименование	Кол.	Примечание
				Детали		
Б.Ч.		1		Доска б=19мм ГОСТ 8486-66**	2,1 м²	
Б.Ч.		2		Сталь толстолистовая оцинкованная		
				ОЦ $\frac{Б\text{-}ПН\text{-}НО\text{-}0,8\times1500\times1700\ ГОСТ\ 19904-74*}{ОН\text{-}МТ\text{-}1/2\ ГОСТ\ 14918-80*}$	2	

Взам. инв. № | Подпись и дата | Инв. № подл.

Нач. АСОЧ	Ковалев	
Н. контр.	Щукин	
ГАП	Нестеровский	
Рук. бр. арх.	Сергеева	
Ст. арх.	Собко	

ТП 407-3-387.86 КЖИ-53

Деревянный щит Щ1

Стадия	Масса	Масштаб
Р		
Лист	Листов 1	

ПРОМСТРОЙПРОЕКТ

сф 711-06

Копировал Замалуева

Формат А4

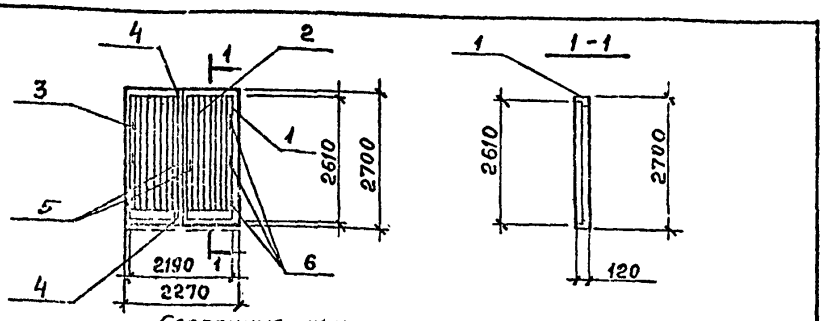

Сборочные узлы принять по ГОСТ 14624-84

Формат	Зона	Поз.	Обозначение	Наименование	Кол	Примечание
				Документация		
			ГОСТ 475-78	Двери деревянные		
				Общие технические условия		
			ГОСТ 14624-84	Двери деревянные для зданий		
				промышленных предприятий		
				Сборочные единицы		
А4		1	ТП407-3- -КЖИ-49	Деревянная коробка ДК 1	1	
А4		2	ТП407-3- -КЖИ-50	Дверное полотно ДПП	1	
А4		3	ТП407-3- -КЖИ-51	Дверное полотно ДПЛ	1	
Б4		4		Шпингалет	2	По номенклатуре завода изготовителя
Б4		5		Ручка	4	
Б4		6		Петля	6	

Нач. АОВ	Ковалев		
Н. контр.	Шукин		
ГАП	Нестеровский		
Рук. бр. АР	Сергеева		
Ст. арх.	Собко		

ТП407-3-387.86 -КЖИ-54

Дверной блок Д1

Стадия	Масса	Масштаб
Р		
Лист	Листов 1	

ПРОМСТРОЙПРОЕКТ

Инв. № подл. | Подпись и дата | Взам. инв. №

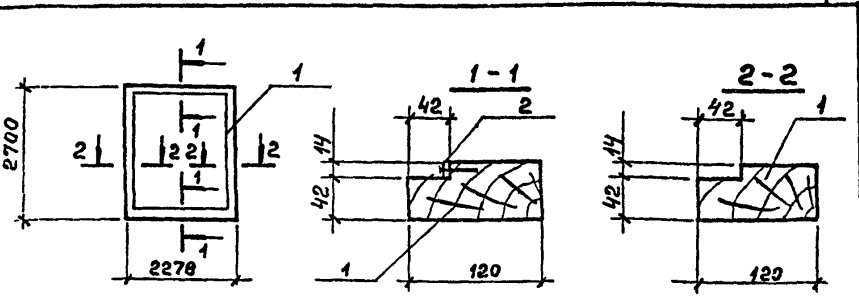

Формат	Зона	Поз.	Обозначение	Наименование	Кол.	Примечание
				Документация		
			ГОСТ 475-78	Двери деревянные		
				Общие технические условия		
			ГОСТ 14624-84	Двери деревянные для зданий		
				промышленных предприятий		
				Детали		
Б4		1		Дер брусок 120×56 ГОСТ 8486-66**	10,0м	
Б4		2		Лист $\frac{4\times14\ \text{ГОСТ}\ 19903-74*}{\text{ВСт3кп2 ГОСТ}\ 14637-79}$	2,2м	

Нач. АОВ	Ковалев		
Н. контр.	Шукин		
ГАП	Нестеровский		
Рук. бр. АР	Сергеева		
Ст. арх.	Собко		

ТП407-3-387.86 -КЖИ-55

Дверная коробка ДК 1

Стадия	Масса	Масштаб
Р		
Лист	Листов 1	

ПРОМСТРОЙПРОЕКТ

Инв. № подл. | Подпись и дата | Взам. инв. №

Типовой проект 407-3-387.86 Альбом VIII

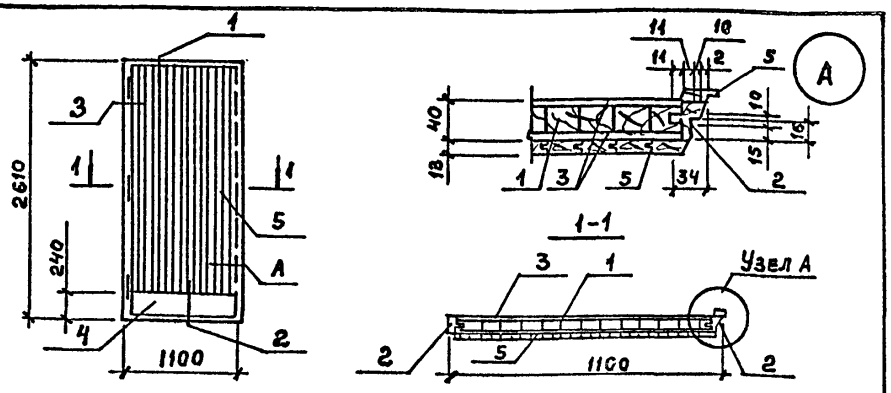

Узлы замаркированы по ГОСТ 14624-84

Формат	Зона	Поз.	Обозначение	Наименование	Кол	Примечание
				Документация		
			ГОСТ 475-78	Двери деревянные		
				Общие технические условия		
			ГОСТ 14624-84	Двери деревянные для зданий		
				промышленных предприятий		
				Детали		
БЧ		1		Дер. колиброванная рейка б=32	2,9м²	
БЧ		2		Дер. брусок 40×40 ГОСТ 8486-66**	10,0м	
БЧ		3		ДВП (2700×1200×4) ГОСТ 4598-74*	5,1м	
БЧ		4		Пластик б=3мм 1056×220 ГОСТ 9590-76*	2	
БЧ		5		Обшивка тип 245×13 ГОСТ 8242-75	70м	

Взам. инв. № | Подпись и дата | Инв. № подл.

Нач. Чотд	Ковалев	
Н. контр.	Щукин	
ГАП	Нестеровский	
Рук. бр. арх	Сергеева	
Ст. арх.	Собко	

ТП407-3-387.86 -КЖИ-56

Дверное полотно ДПЛ

Стадия	Масса	Масштаб
Р		
Лист	Листов 1	

ПРОМСТРОЙПРОЕКТ

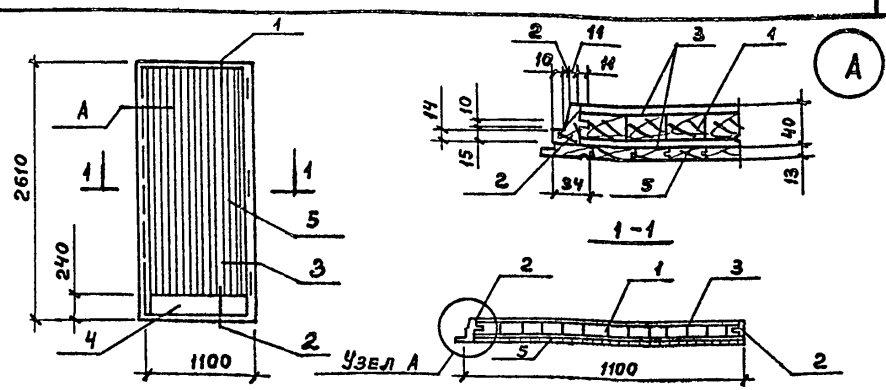

Узлы замаркированы по ГОСТ 14624-84

Формат	Зона	Поз.	Обозначение	Наименование	Кол.	Примечание
				Документация		
			ГОСТ 475-78	Двери деревянные		
				Общие технические условия		
			ГОСТ 14624-84	Двери деревянные для зданий		
				промышленных предприятий		
				Детали		
БЧ		1		Дер. калиброванная рейка б=32	2,9м²	
БЧ		2		Дер. брусок 40×40 ГОСТ 8486-66*	10,0м	
БЧ		3		ДВП (2700×1200×4) ГОСТ 4598-74*	5,1м	
БЧ		4		Пластик б=3мм 1056×220 ГОСТ 9590-76*	2	
БЧ		5		Обшивка тип 2,45×13 ГОСТ 8242-75	72м	

Взам. инв. № | Подпись и дата | Инв. № подл.

Нач. Чотд	Ковалев	
Н. контр.	Щукин	
ГАП	Нестеровский	
Рук. бр. арх	Сергеева	
Ст. арх.	Собко	

ТП407-3-387.86 -КЖИ-57

Дверное полотно ДПП

Стадия	Масса	Масштаб
Р		
Лист	Листов 1	

ПРОМСТРОЙПРОЕКТ

Госстрой СССР
ЦЕНТРАЛЬНЫЙ ИНСТИТУТ ТИПОВОГО ПРОЕКТИРОВАНИЯ
Свердловский филиал
620062, г.Свердловск-62, ул.Чебышева,4
Заказ № 151 Инв.№ СФ 711-06 тираж 290
Сдано в печать 15.12 1986г цена 1-67

gost.e-ecolog.ru