ТИПОВОЙ ПРОЕКТ
407—3—386.86

ТРАНСФОРМАТОРНЫЕ ПОДСТАНЦИИ 110/10 кВ БЕЗ ВЫКЛЮЧАТЕЛЕЙ НА СТОРОНЕ ВЫСШЕГО НАПРЯЖЕНИЯ С ТРАНСФОРМАТОРАМИ МОЩНОСТЬЮ ОТ 25 ДО 40 МВ·А ДЛЯ ПРОМЫШЛЕННЫХ ПРЕДПРИЯТИЙ

ПОДСТАНЦИЯ 110-4-2х40-10-2(А-20)

АЛЬБОМ V

ЗАКРЫТОЕ РАСПРЕДУСТРОЙСТВО 10 кВ
ЧЕРТЕЖИ ИЗДЕЛИЙ МАСТЕРСКИХ ЭЛЕКТРОМОНТАЖНЫХ ЗАГОТОВОК (МЭЗ)

сф 712-05

gost.e-ecolog.ru

ТИПОВОЙ ПРОЕКТ
407—3—386.86

ТРАНСФОРМАТОРНЫЕ ПОДСТАНЦИИ 110/10 кВ БЕЗ ВЫКЛЮЧАТЕЛЕЙ НА СТОРОНЕ ВЫСШЕГО НАПРЯЖЕНИЯ С ТРАНСФОРМАТОРАМИ МОЩНОСТЬЮ ОТ 25 ДО 40 МВА ДЛЯ ПРОМЫШЛЕННЫХ ПРЕДПРИЯТИЙ

ПОДСТАНЦИЯ 110-4-2х40-10-2(А-20)

АЛЬБОМ V

ЗАКРЫТОЕ РАСПРЕДУСТРОЙСТВО 10 кВ
ЧЕРТЕЖИ ИЗДЕЛИЙ МАСТЕРСКИХ ЭЛЕКТРОМОНТАЖНЫХ ЗАГОТОВОК (МЭЗ)

сф 712-05

РАЗРАБОТАН
КУЙБЫШЕВСКИМ ОТДЕЛЕНИЕМ
ГПИ ЭЛЕКТРОПРОЕКТ
УПРАВЛЯЮЩИЙ ОТДЕЛЕНИЕМ П.В.МАЛЬЦЕВ
ГЛАВНЫЙ ИНЖЕНЕР ПРОЕКТА Н.Г.СОРОЧАЙКИН

УТВЕРЖДЕН И ВВЕДЕН В ДЕЙСТВИЕ
МИНМОНТАЖСПЕЦСТРОЕМ СССР
ПРОТОКОЛ ОТ 21 ДЕКАБРЯ 1984г

Альбом V

Типовой проект 407-3-386.86

Инв. № подл. | Подпись и дата | Взам. инв. №

Опись альбома

Обозначение	Наименование	Стр. альбома
ЭП2ДВИ1	Ведомость изделий МЭЗ	
	ЗРУ10-2 (А-20)	4
ЭП2ДВМ1	Ведомость изделий и материалов	
	для изготовления изделий МЭЗ	
	ЗРУ10-2 (А-20)	5
ЭП2ДВИ2	Ведомость изделий МЭЗ	
	ЗРУ10-2 (Б-20)	6
ЭП2ДВМ2	Ведомость изделий и материалов	
	для изготовления изделий МЭЗ	
	ЗРУ10-2 (Б-20)	7
ЭП2И010000	Конструкции для прохода	
	силовых кабелей 10 кВ	
	Исполнения I, III	8
ЭП2И010001	Стержень	9
ЭП2И010002	Скоба верхняя	9
ЭП2И010003	Скоба нижняя	10
ЭП2И010004	Доска	10
ЭП2И010005	Доска	11
ЭП2И020000	Конструкция для прохода силовых	
	кабелей 10кВ. Исполнение II	12
ЭП2И020001	Доска	13
ЭП2И020002	Доска	13

Обозначение	Наименование	Стр. альбома
ЭП2И030000	Конструкция для прохода силовых	
	кабелей 10кВ. Исполнение IV	14
ЭП2И030001	Доска	15
ЭП2И030002	Доска	15
ЭП2И040000	Конструкция для прохода сило-	
	вых кабелей до 1кВ	16
ЭП2И040001	Доска	17
ЭП2И050000	Конструкция для прохода	
	контрольных кабелей. Исполнения I, II	18
ЭП2И050001	Доска	19
ЭП2И050002	Доска	19
ЭП2И060000	Конструкция для прохода контро-	
	льных кабелей. Исполнение III	20
ЭП2И070000	Конструкции для прохода контро-	
	льных кабелей. Исполнения IV, VI	21
ЭП2И070001	Доска	22
ЭП2И070002	Доска	22
ЭП2И080000	Конструкция для прохода контро-	
	льных кабелей. Исполнение V	23
ЭП2И080001	Доска	24
ЭП2И080002	Доска	24

Обозначение	Наименование	Стр. альбома
ЭП2Н090000	Комплектный узел доски	
	проходной с изоляторами	
	НП-10/1600-1250 УХЛ1. КУ1	25
ЭП2Н090100	Доска проходная для КУ1	26
ЭП2Н090101	Уголок	27
ЭП2Н090102	Уголок	27
ЭП2Н090103	Коромысл	28
ЭП2Н090104	Доска	28
ЭП2Н090105	Доска	29
ЭП2Н100000	Комплектный узел доски	
	проходной с изоляторами	
	НП-20/2000-1250 УХЛ1, КУ2	30
ЭП2Н100100	Доска проходная для КУ2	31

Обозначение	Наименование	Стр. альбома
ЭП2Н100101	Уголок	32
ЭП2Н100102	Уголок	32
ЭП2Н100103	Доска	33
ЭП2Н100104	Доска	33
ЭП2Н110000	Комплектный узел доски	
	проходной с изоляторами	
	НП-20/3150-1250 УХЛ1, КУ3	34
ЭП2Н120000	Конструкция для крепления	
	кабельных стоек	35
ЭП2Н130000	Кронштейн. Исполнения I... IV	36
ЭП2Н130100	Обхват	37
ЭП2Н140000	Хомут	37

Инв. № подл. | Подпись и дата | Взам. инв. №

Альбом V

Типовой проект 407-3-386.86

Обозначение	Наименование	Кол.	Примечание
ЭП2И 01 00 00	Конструкция для прохода силовых кабелей 10кВ. Исполнение I	37	
ЭП2И 02 00 00	Конструкция для прохода силовых кабелей 10кВ. Исполнение II	3	
ЭП2И 04 00 00	Конструкция для прохода силовых кабелей до 1кВ	5	
ЭП2И 05 00 00	Конструкция для прохода контрольных кабелей Исполнение I	2	
ЭП2И 05 0000-01	Конструкция для прохода контрольных кабелей Исполнение II	21	
ЭП2И 06 00 00	Конструкция для прохода контрольных кабелей Исполнение III	3	
ЭП2И 07 00 00	Конструкция для прохода контрольных кабелей Исполнение IV	46	

Обозначение	Наименование	Кол.	Примечание
ЭП2И 08 00 00	Конструкция для прохода контрольных кабелей Исполнение V	3	
ЭП2И 07 0000-01	Конструкция для прохода контрольных кабелей Исполнение VI	4	
ЭП2И 09 00 00	Комплектный узел доски проходной с изоляторами НП-10/1600-1250 УХЛ1, КУ1	4	
ЭП2И 10 00 00	Комплектный узел доски проходной с изоляторами НП-20/2000-1250 УХЛ1, КУ2	4	
ЭП2И 12 00 00	Конструкция для крепления кабельных стоек		
ЭП2И 13 0000-01	Кронштейн. Исполнение II	6	
ЭП2И 13 0000-02	Кронштейн. Исполнение III	11	
ЭП2И 13 0000-03	Кронштейн. Исполнение IV	18	
ЭП2И 14 00 00	Хомут	1	

Привязан

Инв.№

Инв.№ подл. | Подпись и дата | Взам. инв.№

ГИП	Сорочайкин		
Н.контр	Темкин		
Нач.отд	Холодков		
Рук.гр.	Карон		
Ст.инж.	Глезер		

ТП 407-3-386.86 ЭП2 ДВН1

Ведомость изделий

МЭЗ

ЗРУ 10-2 (А-20)

Стадия	Лист	Листов
Р		1

ГПИ ЭЛЕКТРОПРОЕКТ Куйбышев

сф 712-05 Формат А3

Альбом V

Типовой проект 407-3-386.86

Наименование и техническая характеристика изделия, материала	Тип, марка	Ед. измер.	Потребн. по проекту
Оборудование			
Изолятор проходной	ИП-10/1600-1250 УХЛ1	шт	12
Изолятор проходной	ИП-20/2000-1250 УХЛ1	шт	12
Изделия заводов ГЭМ Минэнерго			
Шведлер	Ш16	шт	34
Полоса	ЛПр-02	шт	4
Уголок	УПр-03	шт	34
Уголок	У16	шт	18
Материалы			
Уголок Б 50×50×5 ГОСТ 8509-72 / Ст.3ПС-1 ГОСТ 535-79		т	0.095
Уголок Б - ГОСТ 8510-72 / Ст.3ПС-1 ГОСТ 535-79			
90×56×5.5		т	0.008
140×90×8		т	0.036

Наименование и техническая характеристика изделия, материала	Тип, марка	Ед. измер.	Потребн. по проекту
Круг В12 ГОСТ 2590-71 / Ст.3 кп-1 ГОСТ 535-79		т	0.085
Полоса Б- ГОСТ 103-76 / Ст.3 кп-1 ГОСТ 535-79			
4×30		т	0.003
4×40		т	0.101
Лента Б-3×30 ГОСТ 6009-74 / Ст.3кп		т	0.001

Инв.№ подл. | Подпись и дата | Взам. инв.№

Привязан

Инв.№

ГИП	Сорочайкин		
Н.контр.	Темкин		
Нач.отд.	Холодков		
Рук.гр.	Карпан		
Ст.инж.	Глезер		

ТП 407-3-386.86 ЭП2ДВМ1

Ведомость изделий и материалов для изготовления изделий М93 ЭРУ10-2 (А-20)

Стадия	Лист	Листов
Р		1

ГПИ ЭЛЕКТРОПРОЕКТ Куйбышев

сф 712-05 формат А3

Альбом V

Типовой проект 407-3-386.86

Обозначение	Наименование	Кол.	Примечание
ЭП2Н.01.00.00	Конструкция для прохода силовых кабелей 10кВ. Исполнение I	39	
ЭП2Н.01.00.00-01	Конструкция для прохода силовых кабелей 10кВ. Исполнение III	6	
ЭП2Н.03.00.00	Конструкция для прохода силовых кабелей 10кВ. Исполнение IV	3	
ЭП2Н.04.00.00	Конструкция для прохода силовых кабелей до 1кВ	5	
ЭП2Н.05.00.00	Конструкция для прохода контрольных кабелей. Исполнение I	2	
ЭП2Н.05.00.00-01	Конструкция для прохода контрольных кабелей. Исполнение II	20	
ЭП2Н.07.00.00	Конструкция для прохода контрольных кабелей. Исполнение IV	52	
ЭП2Н.08.00.00	Конструкция для прохода контрольных кабелей. Исполнение V	7	
ЭП2Н.07.00.00-01	Конструкция для прохода контрольных кабелей. Исполнение VI	4	
ЭП2Н.11.00.00	Комплектный узел доски проходной с изоляторами НП-20/3150-1250 УХЛ1, КУЗ	4	
ЭП2Н.12.00.00	Конструкция для крепления кабельных стоек		
ЭП2Н.13.00.00	Кронштейн. Исполнение I	28	
ЭП2Н.13.00.00-01	Кронштейн. Исполнение II	6	
ЭП2Н.13.00.00-03	Кронштейн. Исполнение IV	30	
ЭП2Н.14.00.00	Хомут	1	

Инв.№ подл. | Подпись и дата | Взам.инв.№

Привязан

Инв.№

ТП 407-3-386.86 ЭП2.ДВ.Н2

ГИП	Сорочайкин	
Н.контр.	Темкин	
Нач.отд.	Холодков	
Рук.гр.	Каран	
Ст.инж.	Глезер	

Ведомость изделий МЭЗ

ЭРУ10-2(6-20)

Стадия	Лист	Листов
Р		1

ГПИ ЭЛЕКТРОПРОЕКТ Куйбышев

сф 712-05 Формат А3

Альбом V

Типовой проект 407-3-386.86

Наименование и техническая характеристика изделия, материала	Тип, марка	Ед. измер.	Потребн. по проекту
Оборудование			
Изолятор проходной	ИП-20/3150-1250 УХЛ1	шт	12
Изделия заводов ГЭМ Минэнерго			
Швеллер	Ш16	шт	12
Полоса	ППр-02	шт	5
Уголок	УПр-03	шт	40
Уголок	У16	шт	30
Материалы			
Уголок Б-50×50×5 ГОСТ 8509-72 / Ст.3 ПС-I ГОСТ 535-79		т	0.093
Уголок Б-ГОСТ 8510-72 / Ст.3 ПС-I ГОСТ 535-79			
90×56×5,5		т	0.008
140×90×8		т	0.043

Наименование и техническая характеристика изделия, материала	Тип, марка	Ед. измер.	Потребн. по проекту
Круг В12 ГОСТ 2590-71 / Ст.3 КП-I ГОСТ 535-79		т	0.092
Полоса Б-ГОСТ 103-76 / Ст.3 КП-I ГОСТ 535-79			
4×30		т	0.009
4×40		т	0.081
Лента Б-3×30 ГОСТ 6009-74 / Ст.3 КП		т	0.001

Привязан

Инв. №

Взам. инв. №

Подпись и дата

Инв. № подл.

ГИП	Сарочайкин		
Н.контр.	Темкин		
Нач.отд.	Холодков		
Рук.гр.	Карон		
Ст.инж.	Глезер		

ТП 407-3-386.86 ЭП2ДВМ2

Ведомость изделий и материалов для изготовления изделий МЭЗ ЗРУ10-2 (Б-20)

Стадия	Лист	Листов
Р		1

ГПИ ЭЛЕКТРОПРОЕКТ Куйбышев

сф 712-05 Формат А3

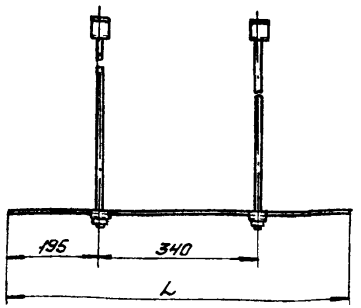

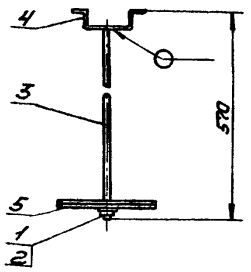

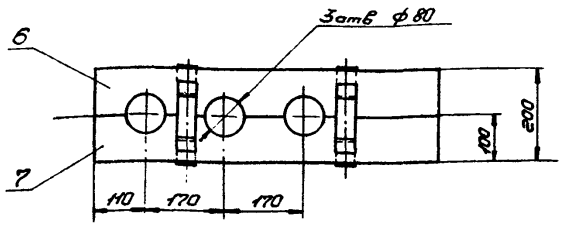

Обозначение	Размеры, мм L	Масса, кг	Примечание
ЭП2Н010000	730	4,90	Исполн. I
-01	640	4,54	Исполн. III

Сварку производить электродами Э42 ГОСТ 9467-75.
Сварные швы выполнить по ГОСТ 5264-80 - Т3 Δ6.

Формат	Зона	Поз.	Обозначение	Наименование	Кол.	Примечание
		1		Гайка М12 ГОСТ 5915-70*	2	
		2		Шайба 12 ГОСТ 11371-78	2	
			Переменные данные	для исполнений		
				ЭП2Н010000		
А4		3	ЭП2Н010001	Стержень	2	0,47кг
А4		4	ЭП2Н010002	Скоба верхняя	2	0,29кг
А4		5	ЭП2Н010003-01	Скоба нижняя	2	0,29кг
А4		6	ЭП2Н010004	Доска	1	1,38кг
А4		7	ЭП2Н010005	Доска	1	1,38кг
				ЭП2Н010000-01		
		6	ЭП2Н010004-01	Доска	1	1,2кг
		7	ЭП2Н010005-01	Доска	1	1,2кг

Привязан

Инв.№

Взам. инв.№ | Подпись и дата | Инв.№ подл.

ГИП	Сарачайкин	
Н. контр.	Темкин	
Нач. отд.	Халайджав	
Рук. гр.	Каран	
Ст. инж.	Глезер	

ТП407-3-386.86 ЭП2Н010000

Конструкции для прохода силовых кабелей 10кв. Исполнения I, III.

Стадия	Масса	Масштаб
Р	ст. табл.	1:10
Лист	Листов: 1	

ГПИ ЭЛЕКТРОПРОЕКТ Куйбышев

сф 712-05 Формат А3

Типовой проект 407-3-386.86 Альбом V

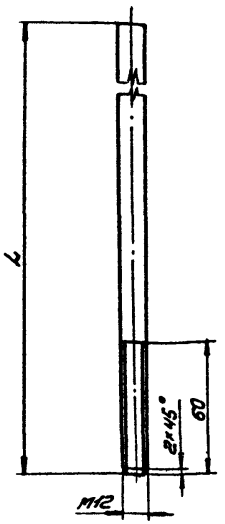

Обозначение	Размеры, мм: l	Масса, кг
ЭП2И010001	530	0,47
-01	570	0,50
-02	600	0,53

Привязан

Инв.№

Взам.инв.№ | Подпись и дата | Инв.№ подл.

ГИП	Сорочайкин		
Н.контр.	Темкин		
Нач.отд.	Холадков		
Рук.гр.	Каран		
Ст.инж.	Глезер		

ТП 407-3-386.86 ЭП2И010001

Стержень

Стадия	Масса	Масштаб
Р	см. табл.	1:2
Лист	Листов 1	

Круг В50 ГОСТ 2590-71* / Ст.3 кп ГОСТ 380-71*

ГПИ ЭЛЕКТРОПРОЕКТ Куйбышев

Формат А4

Типовой проект 407-3- Альбом V

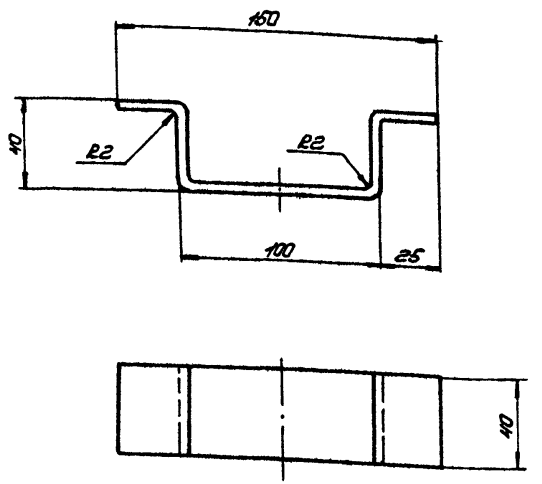

Привязан

Инв.№

Взам.инв.№ | Подпись и дата | Инв.№ подл.

ГИП	Сорочайкин		
Н.контр.	Темкин		
Нач.отд.	Холадков		
Рук.гр.	Каран		
Ст.инж.	Глезер		

ТП 407-3-386.86 ЭП2И010002

Скоба верхняя

Стадия	Масса	Масштаб
Р	0,23	1:2
Лист	Листов 1	

Полоса Б-2 4×40 ГОСТ 103-76 / 09Г2 ГОСТ 535-79

ГПИ ЭЛЕКТРОПРОЕКТ Куйбышев

Формат А4

сф 712-05

Типовой проект 407-3-386.86 Альбом V

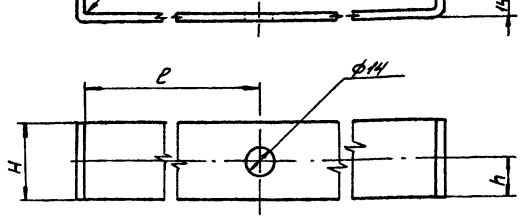

Обозначение	Размеры, мм L	l	H	h	Масса, кг	Материал
ЭП2Н010003	260	130	40	20	0,38	Полоса $\frac{5\text{-}24\times40}{09Г2}$ ГОСТ 103-76 ГОСТ 535-79
-01	200	100	40	20	0,29	
-02	260	130	30	15	0,28	Полоса $\frac{5\text{-}24\times30}{09Г2}$ ГОСТ 103-76 ГОСТ 535-79
-03	200	100	30	15	0,22	

Привязан

Инв. №

Взам. инв. №

Подпись и дата

Инв. № подл.

ГИП	Сорочайкин		
Н. контр.	Темкин		
Нач. отд.	Холодков		
Рук. гр.	Каран		
Ст. инж.	Глезер		

ТП 407-3-386.86 ЭП2Н010003

Скоба нижняя

Стадия	Масса	Масштаб
Р	см. табл.	1:2
Лист	Листов 1	

См. табл.

ГПИ ЭЛЕКТРОПРОЕКТ Куйбышев

Формат А4

Типовой проект 407-3- Альбом V

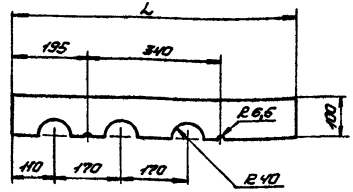

Обозначение	Размеры L	Масса, кг	Примечание
ЭП2Н010004	730	1,38	
-01	640	1,20	

Привязан

Инв. №

Взам. инв. №

Подпись и дата

Инв. № подл.

ГИП	Сорочайкин		
Н. контр.	Темкин		
Нач. отд.	Холодков		
Рук. гр.	Каран		
Ст. инж.	Глезер		

ТП 407-3-386.86 ЭП2Н010004

Доска

Стадия	Масса	Масштаб
Р	см. табл	1:10
Лист	Листов 1	

Доска обрезная толщиной 10 ГОСТ 4248-78

ГПИ ЭЛЕКТРОПРОЕКТ Куйбышев

сф 712-05 Формат А4

Типовой проект 407-3-386.86 Альбом V

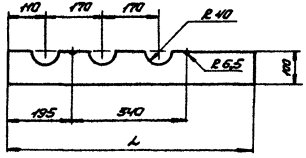

Обозначение	Размеры L	Масса, кг	Примечание
ЭП2Н010005	730	1,38	
-01	640	1,20	

Привязан

Инв.№ подл. | Подпись и дата | Взам. инв.№

ТП407-3-386.86 ЭП2Н010005

ГИП	Сорочайкин		Доска	Стадия: Р	Масса: см. табл.	Масштаб: 1:10
Н.контр.	Темкин			Лист	Листов 1
Нач.отд.	Холодков		Доска асбестоцементная толщиной 10 ГОСТ 4248-78	ГПИ ЭЛЕКТРОПРОЕКТ Куйбышев	
Рук.гр.	Карон				
Ст.инж.	Глезер				

ГПИ ЭЛЕКТРОПРОЕКТ Куйбышев

сф 712-05

Формат А4

Типовой проект 407-3-386.86 Альбом V

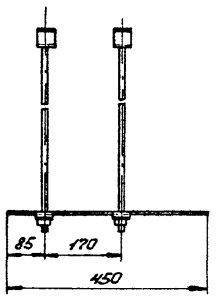

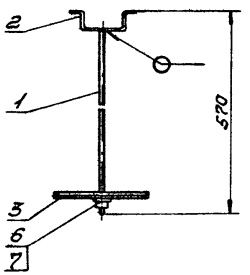

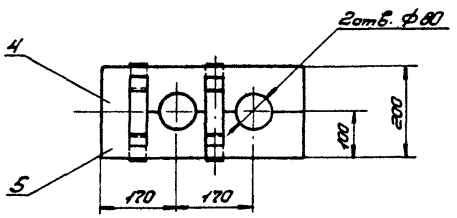

Формат	Зона	Поз.	Обозначение	Наименование	Кол.	Примечание
				Детали		
А4		1	ЭП2И 01 0001	Стержень	2	0,47кг
А4		2	ЭП2И 01 0002	Скоба верхняя	2	0,29кг
А4		3	ЭП2И 01 0003-01	Скоба нижняя	2	0,29кг
А4		4	ЭП2И 02 0001	Доска	1	0,85кг
А4		5	ЭП2И 02 0002	Доска	1	0,85кг
				Стандартные изделия		
		6		Гайка М12 ГОСТ 5915-70*	2	
		7		Шайба 12 ГОСТ 11371-78	2	

Сварку производить электродами Э42 ГОСТ 9467-75. сварные швы выполнить по ГОСТ 5264-80-Т3 ▲Б.

Привязан

Инв.№

Взам.инв.№ | Подпись и дата | Инв.№ подл.

ГИП	Сорочайкин	
Н.контр	Темкин	
Нач.отд.	Холодков	
Рук.гр.	Карон	
Ст.инж.	Глезер	

ТП407-3-386.86 ЭП2И 02 0000

Конструкция для прокладки силовых кабелей 10кВ. Исполнение II.

Стадия	Масса	Масштаб
Р	3,84	1:10
Лист	Листов 1	

ГПИ ЭЛЕКТРОПРОЕКТ Куйбышев

Типовой проект 407-3-386.86 Альбом V

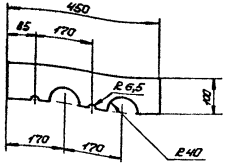

Привязан

Инв.№

Взам.инв.№ | Подпись и дата | Инв.№ подл.

ГИП	Сорочайкин	
Н.контр.	Темкин	
Нач.отд.	Холодков	
Рук.гр.	Кирон	
Ст.инж.	Глезер	

ТП 407-3-386.86 ЭПГИ 020001

Доска

Стадия	Масса	Масштаб
Р	0,85	1:10
Лист	Листов 1	

Доска асбестоцементная толщиной 10 ГОСТ 4248-78

ГПИ ЭЛЕКТРОПРОЕКТ Куйбышев

Формат А4

Типовой проект 407-3- Альбом V

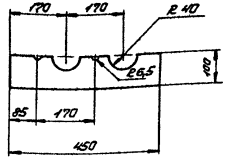

Привязан

Инв.№

Взам.инв.№ | Подпись и дата | Инв.№ подл.

ГИП	Сорочайкин	
Н.контр.	Темкин	
Нач.отд.	Холодков	
Рук.гр.	Кирон	
Ст.инж.	Глезер	

ТП 407-3-386.86 ЭПГИ 020002

Доска

Стадия	Масса	Масштаб
Р	0,85	
Лист	Листов 1	

Доска асбестоцементная толщиной 10 ГОСТ 4248-78

ГПИ ЭЛЕКТРОПРОЕКТ Куйбышев

Типовой проект 407-3-386.86 Альбом V

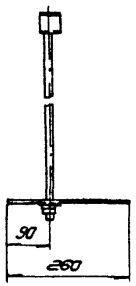

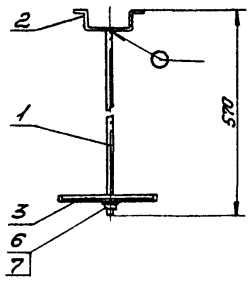

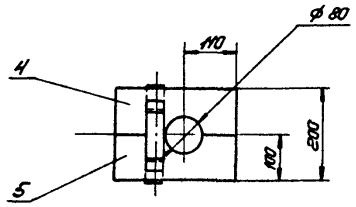

Формат	Зона	Поз.	Обозначение	Наименование	Кол.	Примечание
				Детали		
А4		1	ЭП2И010001	Стержень	1	0,47кг
А4		2	ЭП2И010002	Скоба верхняя	1	0,29кг
А4		3	ЭП2И010003-01	Скоба нижняя	1	0,29кг
А4		4	ЭП2И030001	Доска	1	0,49кг
А4		5	ЭП2И030002	Доска	1	0,49кг
				Стандартные изделия		
		6		Гайка М12 ГОСТ5915-70*	1	
		7		Шайба 12 ГОСТ11371-78	1	

Сварку производить электродами Э42 ГОСТ9467-75.
Сварные швы выполнить по ГОСТ 5264-80-Т3 Δ6.

Привязан

Инв.№

ГИП	Сорокайкин		
Н.контр.	Темкин		
Нач.отд.	Холодков		
Рук.гр.	Каран		
Ст.инж.	Глезер		

ТП407-3-386.86 ЭП2И030000

Конструкция для прохода силовых кабелей 10кВ. Исполнение IV.

Стадия	Масса	Масштаб
Р	2,05	1:10
Лист	Листов 1	

ГПИ ЭЛЕКТРОПРОЕКТ Куйбышев

сф 712-05

Формат А3

Инв.№ подл. | Подпись и дата | Взам.инв.№

Типовой проект 407-3-386.86 Альбом V

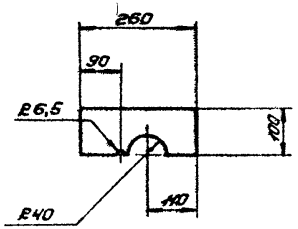

Привязан

Инв. №

Взам. инв. №

Подпись и дата

Инв. № подл.

ГИП	Сорочайкин	
Н. контр.	Темкин	
Нач. отд.	Халадков	
Рук. гр.	Карон	
Ст. инж.	Глезер	

ТП407-3-386.86 ЭПГИ030001

Доска

Стадия	Масса	Масштаб
Р	0,49	1:10
Лист	Листов 1	

Доска асбестоцементная толщиной 10 ГОСТ 4248-78

ГПИ ЭЛЕКТРОПРОЕКТ Куйбышев

формат А4

Типовой проект 407.3- Альбом V

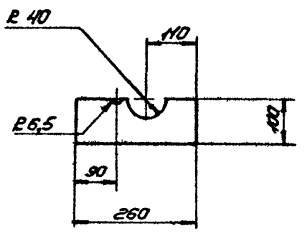

Привязан

Инв. №

Взам. инв. №

Подпись и дата

Инв. № подл.

ГИП	Сорочайкин	
Н. контр.	Темкин	
Нач. отд.	Халадков	
Рук. гр.	Карон	
Ст. инж.	Глезер	

ТП407-3-386.86 ЭПГИ030002

Доска

Стадия	Масса	Масштаб
Р	0,49	1:10
Лист	Листов 1	

Доска асбестоцементная толщиной 10 ГОСТ 4248-78

ГПИ ЭЛЕКТРОПРОЕКТ Куйбышев

сф 712-05 формат А4

Типовой проект 407-3-386.86 Альбом V

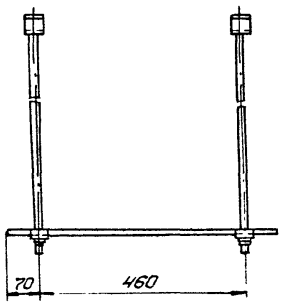

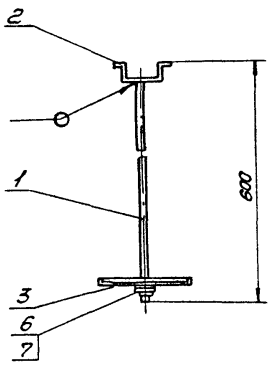

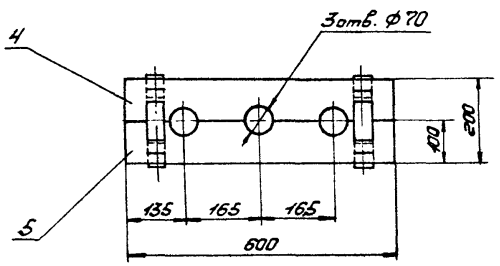

Формат	Зона	Поз.	Обозначение	Наименование	Кол.	Примечание
				Детали		
А4		1	ЭП2И 010001	Стержень	2	0,5кг
А4		2	ЭП2И 010002	Скоба верхняя	2	0,28кг
А4		3	ЭП2И 010003	Скоба нижняя	2	0,28кг
А4		4	ЭП2И 040001	Доска	1	1,08кг
		5	-01	Доска	1	1,08кг
				Стандартные изделия		
		6		Гайка М12 ГОСТ 5915-70*	2	
		7		Шайба 12 ГОСТ 11371-78	2	

Сварку производить электродами Э42 ГОСТ 9467-75.
Сварные швы выполнить по ГОСТ 5264-80-Т3-Δ6.

Привязан

Инв. №

Взам. инв. №

Подпись и дата

Инв. № подл.

ГИП	Сорокайкин	
Н.контр.	Темкин	
Нач.отд.	Холодков	
Рук.гр.	Карон	
Ст.инж.	Глезер	

ТП 407-3-386.86 ЭП2И 040000

Конструкция для прохода силовых кабелей до 1кв.

Стадия	Масса	Масштаб
Р	4,3	1:10
Лист	Листов 1	

ГПИ ЭЛЕКТРОПРОЕКТ Куйбышев

сф 712-05 формат А3

Типовой проект 407-3-386.86 Альбом V

ЭПГИ 04 00 01

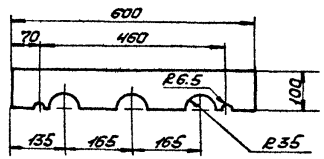

ЭПГИ 040001-01- Зеркальное отражение
остальное- см. ЭПГИ 040001

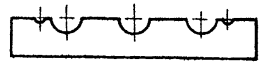

Привязан

Инв. № подл. | Подпись и дата | Взам. инв. №

Инв. №

ГИП	Сорочайкин	
Н. контр.	Темкин	
Нач. отд.	Халадков	
Рук. гр.	Каран	
Ст. инж.	Глезер	

ТП 407-3-386.86 ЭПГИ 040001

Доска

Стадия	Масса	Масштаб
Р	1,08	1:10
Лист	Листов 1	

Доска деревянная 600х100х10 ГОСТ 4248-78

ГПИ ЭЛЕКТРОПРОЕКТ Куйбышев

сф 712-05 формат А4

Типовой проект 407-3-386.86 Альбом V

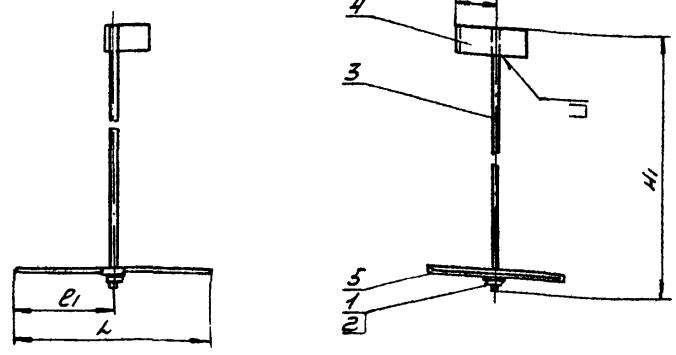

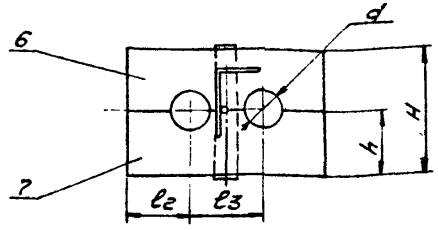

Обозначение	Размеры, мм									Масса кг	Примечание
	B	L	l1	l2	l3	H	h	H1	d		
ЭП2Н 05 00 00	80	400	200	125	150	260	130	570	100	3,56	Исполн. I
-01	50	400	200	125	150	200	100	600	100	2,66	Исполн. II

Формат	Зона	Поз.	Обозначение	Наименование	Кол.	Примечание
		1		Гайка М12 ГОСТ 5915-70*	1	
		2		Шайба 12 ГОСТ 11371-78	1	
				Переменные данные для исполнений:		
				ЭП2Н 05 00 00		
А4		3	ЭП2Н 010001-01	Стержень	1	0,5кг
Б4		4		Уголок Б-140×90×8 ГОСТ 8510-72* / Ст3 сп ГОСТ 535-79	1	0,7кг
				L=50		
А4		5	ЭП2Н 010003	Скоба нижняя	1	0,38кг
А4		6	ЭП2Н 05 00 01	Доска	1	0,98кг
А4		7	ЭП2Н 05 0002	Доска	1	0,98кг
				ЭП2Н 05 0000-01		
А4		3	ЭП2Н 010001-02	Стержень	1	0,53кг

Формат	Зона	Поз.	Обозначение	Наименование	Кол.	Примечание
		4		Уголок Б-90×56×5,5 ГОСТ 8510-72* / Ст.3 сп ГОСТ 535-79	1	0,3кг
				L=50		
А4		5	ЭП2Н 010003-01	Скоба нижняя	1	0,29кг
А4		6	ЭП2Н 050001-01	Доска	1	0,76кг
А4		7	ЭП2Н 050002-01	Доска	1	0,76кг

Сварку производить электродами Э42 ГОСТ 9467-75. Сварные швы выполнить по ГОСТ 5264-80 - Т3 Δ 6.

Привязан

Инв.№

Взам.инв.№ | Подпись и дата | Инв.№ подл.

ГИП	Сорочайкин	
Н.контр.	Темкин	
Нач.отд.	Холодков	
Рук.гр.	Каран	
Ст.инж.	Глезер	

ТП 407-3-3-386.86 ЭП2Н 050000

Конструкции для прохода контрольных кабелей Исполнение I, II.

Стадия	Масса	Масштаб
Р	см. табл.	1:10
Лист	Листов 1	

ГПИ ЭЛЕКТРОПРОЕКТ Куйбышев

Типовой проект 407-3-386.86

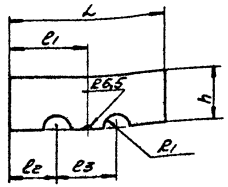

Обозначение	Размеры, мм						Масса, кг
	L	ℓ1	ℓ2	ℓ3	h	R1	
ЭПГИ 05 00 01	400	200	125	150	130	35	0,98
-01	400	200	125	150	100	40	0,76

Привязан

Инв.№

Взам.инв.№ | Подпись и дата | Инв.№ подл.

ГИП	Сорочайкин	
Н.контр.	Темкин	
Нач.отд.	Холодков	
Рук.гр.	Карон	
Ст.инж.	Глезер	

ТП 407-3-386.86 ЭПГИ 050001

Доска

Стадия	Масса	Масштаб
Р	см. табл.	1:10
Лист	Листов 1	

Доска асбестоцементная толщиной 10 ГОСТ 4248-78

ГПИ ЭЛЕКТРОПРОЕКТ Куйбышев

Формат А4

Альбом V

Типовой проект 407-3-386.86

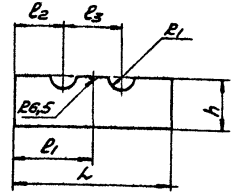

Обозначение	Размеры, мм						Масса, кг
	L	ℓ1	ℓ2	ℓ3	h	R1	
ЭПГИ 05 00 02	400	200	125	150	130	35	0,98
-01	400	200	125	150	100	40	0,76

Привязан

Инв.№

Взам.инв.№ | Подпись и дата | Инв.№ подл.

ГИП	Сорочайкин	
Н.контр.	Темкин	
Нач.отд.	Холодков	
Рук.гр.	Карон	
Ст.инж.	Глезер	

ТП 407-3-386.86 ЭПГИ 050002

Доска

Стадия	Масса	Масштаб
Р	см. табл.	1:10
Лист	Листов 1	

Доска асбестоцементная толщиной 10 ГОСТ 4248-78.

ГПИ ЭЛЕКТРОПРОЕКТ Куйбышев

сф 712-05 Формат А4

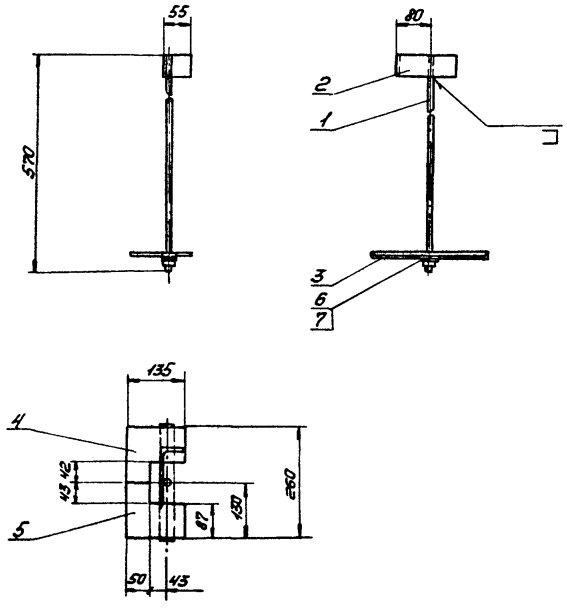

Формат	Зона	Поз.	Обозначение	Наименование	Кол.	Примечание
				Детали		
А4		1	ЭП2Н010001-01	Стержень	1	0,5кг
Б4		2		Уголок Б-140х90х8 ГОСТ 8510-72 Ст.3сп ГОСТ 535-79	1	0,7кг
				L=50		
А4		3	ЭП2Н010003-02	Скоба нижняя	1	0,28кг
Б4		4		Доска	1	0,35кг
Б4		5		Доска	1	0,35кг
				Стандартные изделия		
		6		Гайка М12 ГОСТ 5915-70*	1	
		7		Шайба 12 ГОСТ 11371-78	1	

Сварку производить электродами Э42 ГОСТ 9467-75.
Сварные швы выполнить по ГОСТ 5264-80-Т3 Δ6.

Привязан

Инв. №

Взам. инв. №

Подпись и дата

Инв. № подл.

ГИП	Сорочайкин		
Н.контр	Темкин		
Нач.отд	Холодков		
Рук.гр.	Карон		
Ст.инж	Глезер		

ТП407-3-386.86 ЭП2И 060000

Конструкция для прохода контрольных кабелей. Исполнение III.

Стадия	Масса	Масштаб
Р	2,16	1:10
Лист	Листов 1	

ГПИ ЭЛЕКТРОПРОЕКТ Куйбышев

сф 712-05 формат А3

Типовой проект 407-3-386.86 Альбом V

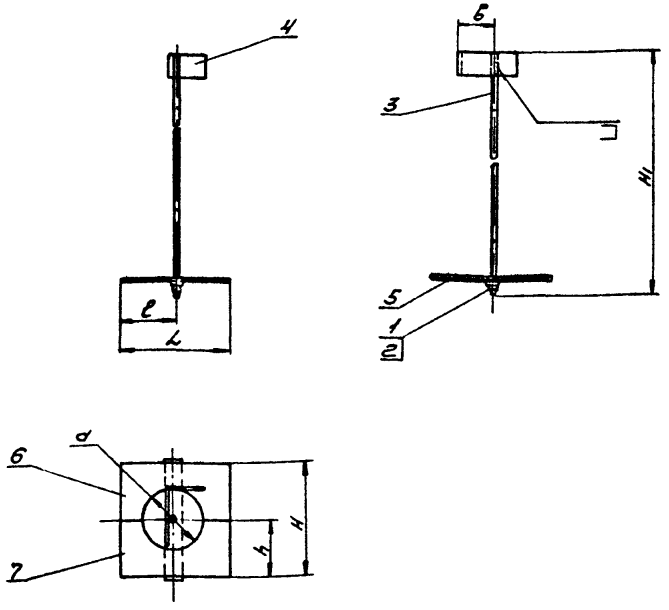

Обозначение	Размеры, мм							Масса, кг	Примечание
	b	d	L	l	H	h	H1		
ЭП2Н.070000	80	130	250	125	260	130	570	2,8	Исполн IV
-01	50	100	250	125	200	100	600	2,0	Исполн VI

Формат	Зона	Поз.	Обозначение	Наименование	Кол.	Примечание
		1		Гайка М12 ГОСТ 5915-70*	1	
		2		Шайба 12 ГОСТ 11371-78	1	
				Переменные данные для исполнений		
				ЭП2Н.07 00 00		
А4		3	ЭП2Н.010001-01	Стержень	1	0,5кг
Б4		4		Уголок Б-140×90×8 ГОСТ 8510-72* Ст.3сп ГОСТ 535-79	1	0,7кг
				L=50		
А4		5	ЭП2Н.010003	Скоба нижняя	1	0,38кг
А4		6	ЭП2Н.070001	Доска	1	0,6кг
А4		7	ЭП2Н.070002	Доска	1	0,6кг
				ЭП2Н.070000-01		
А4		3	ЭП2Н.010001-02	Стержень	1	0,53кг

Формат	Зона	Поз.	Обозначение	Наименование	Кол.	Примечание
Б4		4		Уголок Б-90×56×5,5 ГОСТ 8510-72* Ст.3сп ГОСТ 535-79	1	0,3кг
				L=50		
А4		5	ЭП2Н.010003-03	Скоба нижняя	1	0,22кг
А4		6	ЭП2Н.070001-01	Доска	1	0,47кг
А4		7	ЭП2Н.070002-01	Доска	1	0,47кг

Сварку производить электродами Э42 ГОСТ 9467-75. Сварные швы выполнить по ГОСТ 5264-80 - Т3 ▲ Б.

Привязан

Инв. №

Взам. инв. № | Подпись и дата | Инв. № подл.

ГИП	Сорочайкин	
Н. контр.	Теткин	
Нач. отд.	Холодков	
Рук. гр.	Карон	
Ст. инж.	Глезер	

ТП 407-3-386.86 ЭП2Н.070000

Конструкции для прохода контрольных кабелей. Исполнения IV, VI.

Стадия	Масса	Масштаб
Р	см. табл	1:10
Лист	Листов 1	

ГПИ ЭЛЕКТРОПРОЕКТ Куйбышев

сф 712-05 Формат А3

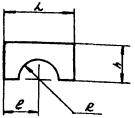

Обозначение	Размеры, мм				Масса
	L	e	h	R	кг
ЭП2Н070001	250	125	130	85	0,6
-01	250	125	100	50	0,47

Привязан

Инв. №

Взам. инв. №

Подпись и дата

Инв. № подл.

ТП 407-3-386.86 ЭП2Н070001

Доска

Стадия	Масса	Масштаб
Р	ст. табл.	1:10

ГИП	Сорокайкин	
Н.контр.	Теткин	
Нач.отд.	Холодков	
Рук.гр.	Корон	
Ст.инж.	Глезер	

Доска асбестоцементная толщиной 10 ГОСТ 4248-78

Лист | Листов 1

ГПИ ЭЛЕКТРОПРОЕКТ Куйбышев

Формат А4

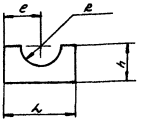

Обозначение	Размеры, мм				Масса
	L	e	h	R	кг
ЭП2Н070002	250	125	130	65	0,6
-01	250	125	100	50	0,47

Привязан

Инв. №

Взам. инв. №

Подпись и дата

Инв. № подл.

ТП 407-3-386.86 ЭП2Н070002

Доска

Стадия	Масса	Масштаб
Р	ст. табл.	1:10

ГИП	Сорокайкин	
Н.контр.	Теткин	
Нач.отд.	Холодков	
Рук.гр.	Корон	
Ст.инж.	Глезер	

Доска асбестоцементная толщиной 10 ГОСТ 4248-78

Лист | Листов 1

ГПИ ЭЛЕКТРОПРОЕКТ Куйбышев

Формат А4

Типовой проект 407-3-386.86 Альбом V

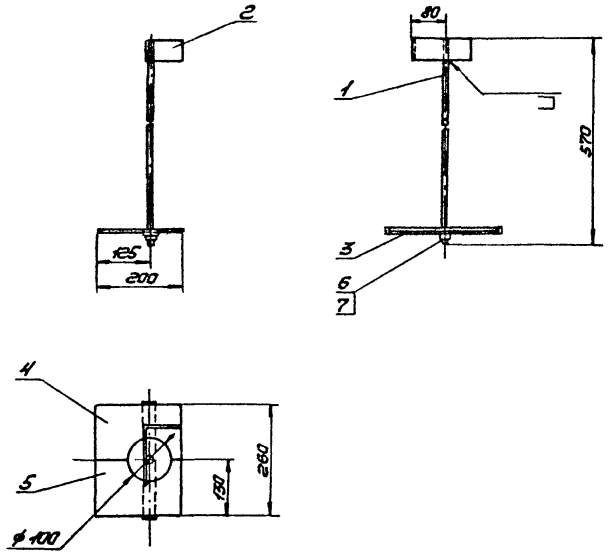

Формат	Зона	Поз.	Обозначение	Наименование	Кол.	Примечание
				Детали		
А4		1	ЭП2Н010001-01	Стержень	1	0,5кг
Б4		2		Уголок Б-140×90×8 ГОСТ 8510-72* / Ст.3сп ГОСТ 535-79	1	0,7кг
				L=50		
А4		3	ЭП2Н010003-02	Скоба нижняя	1	0,28кг
А4		4	ЭП2Н080001	Доска	1	0,49кг
А4		5	ЭП2Н080002	Доска	1	0,49кг
				Стандартные изделия		
		6		Гайка М12 ГОСТ 5915-70*	1	
		7		Шайба 12 ГОСТ 11371-78	1	

Сварку производить электродами Э42 ГОСТ 9467-75.
Сварные швы выполнить по ГОСТ 5264-80 - Т3 ▲6.

Привязан

Инв. №

ГИП	Сорочайкин	
Н. контр.	Темкин	
Нач. отд.	Холодков	
Рук. гр.	Каран	
Ст. инж.	Глезер	

ТП407-3-386.86 ЭП2Н080000

Конструкция для прохода контрольных кабелей. Исполнение V.

Стадия	Масса	Масштаб
Р	2,48	1:10

Лист | Листов 1

ГПИ ЭЛЕКТРОПРОЕКТ Куйбышев

Инв. № подл. | Подпись и дата | Взам. инв. №

сф 712-05 формат А3

Типовой проект 407-3-386.86 Альбом V

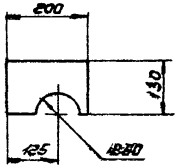

Привязан

Инв.№

Взам.инв.№

Подпись и дата

Инв.№ подл.

ГИП	Сорочайкин		
Н.контр.	Темкин		
Нач.отд.	Холодков		
Рук.гр.	Карон		
Ст.инж.	Глезер		

ТП407-3-386.86 ЭПГИ080001

Доска

Стадия	Масса	Масштаб
Р	0,49	1:10
Лист	Листов 1	

Доска асбестоцементная толщиной 10 ГОСТ 4248-78

ГПИ ЭЛЕКТРОПРОЕКТ Куйбышев

Формат А4

Типовой проект 407-3-386.86 Альбом V

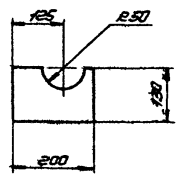

Привязан

Инв.№

Взам.инв.№

Подпись и дата

Инв.№ подл.

ГИП	Сорочайкин		
Н.контр.	Темкин		
Нач.отд.	Холодков		
Рук.гр.	Карон		
Ст.инж.	Глезер		

ТП407-3-386.86 ЭПГИ080002

Доска

Стадия	Масса	Масштаб
Р	0,49	1:10
Лист	Листов 1	

Доска асбестоцементная толщиной 10 ГОСТ 4248-78

ГПИ ЭЛЕКТРОПРОЕКТ Куйбышев

Формат А4

Типовой проект 407-3-386.86 Альбом V

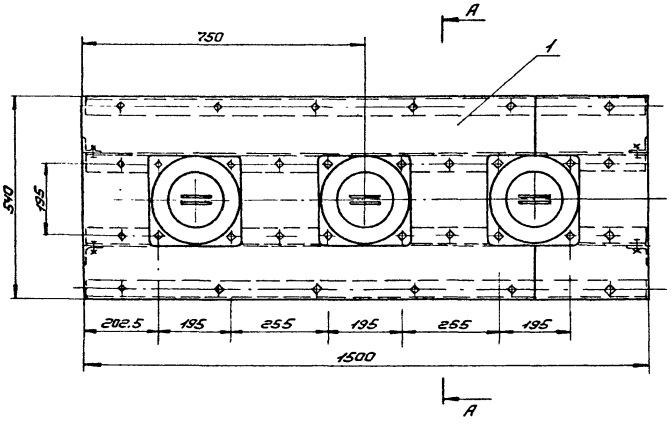

Разрез А-А

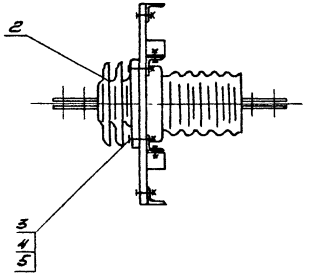

Формат	Зона	Поз.	Обозначение	Наименование	Кол.	Примечание
				Сборочные единицы		
А3		1	ЭП2И090100	Доска проходная	1	54,5кг
				Оборудование		
		2		Изолятор проходной	3	14,6кг
				ИП-10/1600-1250 УХЛ 1		
				Стандартные изделия		
		3		Болт М12×70 ГОСТ 7798-70*	12	
		4		Гайка М12 ГОСТ 5915-70*	12	
		5		Шайба 12 ГОСТ 11371-78	24	

Привязан

Инв.№

Взам.инв.№ | Подпись и дата | Инв.№ подл.

ГИП	Сорочайкин	
Н.контр.	Теткин	
Нач.отд.	Холодков	
Рук.гр.	Каран	
Ст.инж.	Глевер	

ТП407-3-386.86 ЭП2И090000

Комплектный узел доски проходной с изоляторами ИП-10/1600-1250 УХЛ1. КУ1

Стадия	Масса	Масштаб
Р	99,6	1:10
Лист	Листов 1	

ГПИ ЭЛЕКТРОПРОЕКТ Куйбышев

сф 712-05 формат А3

Типовой проект 407-3-386.86 Альбом V

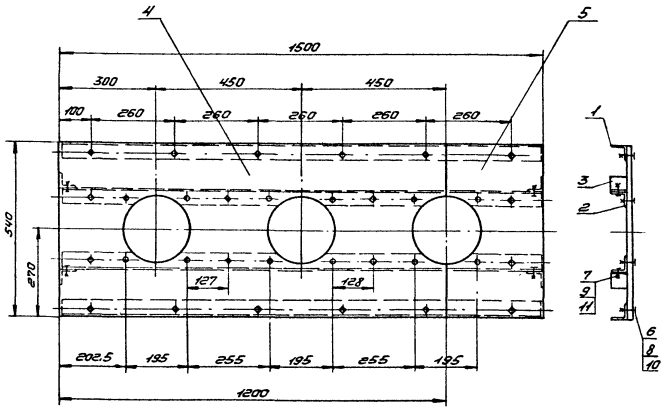

Формат	Зона	Поз.	Обозначение	Наименование	Кол.	Примечание
				Детали		
А4		1	ЭП2Н090101	Уголок	2	5,62кг
А4		2	ЭП2Н090102	Уголок	2	5,62кг
А4		3	ЭП2Н090103	Коротыш	4	0,19кг
А4		4	ЭП2Н090104	Доска	1	24,6кг
А4		5	ЭП2Н090105	Доска	1	6,15кг
				Стандартные изделия		
				Болты ГОСТ 7798-70*		
		6		М8×40	20	
		7		М12×25	4	
				Гайки ГОСТ 5915-70*		
		8		М8	20	
		9		М12	4	
				Шайбы ГОСТ 11371-78		
		10		8	40	
		11		12	8	

Детали по поз. 1 и 3 приварить к обратлению проема до установки комплектного узла доски проходной КУ1

Привязан

Инв.№

Инв.№ подл. | Подпись и дата | Взам. инв.№

ГИП	Сорочайкин		
Н.контр.	Теткин		
Нач.отд.	Халодков		
Рук.гр.	Коран		
Ст.инж.	Глевер		

ТП407-3-386.86 ЭП2Н090100

Доска проходная для КУ1

Стадия	Масса	Масштаб
Р	54,5	1:10
Лист	Листов 1	

ГПИ ЭЛЕКТРОПРОЕКТ Куйбышев

сф 712-05 Формат А3

Типовой проект 407-3-386.86 Альбом V

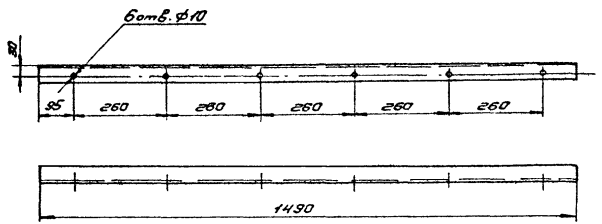

Привязан

Инв.№

Взам.инв.№ | Подпись и дата | Инв.№подл.

ТП407-3-386.86			ЭПГИ090101
Уголок	Стадия: Р	Масса: 5,62	Масштаб: 1:10
	Лист	Листов 1	
Уголок 50×50×5 ГОСТ 8509-72* Ст.3 сп ГОСТ 535-79	ГПИ ЭЛЕКТРОПРОЕКТ Куйбышев		

ГИП	Сорочайкин	
Н. контр.	Темкин	
Нач. отд.	Холодков	
Рук. гр	Карон	
Ст. инж.	Глезер	

формат А4

Типовой проект 407-3-386.86 Альбом V

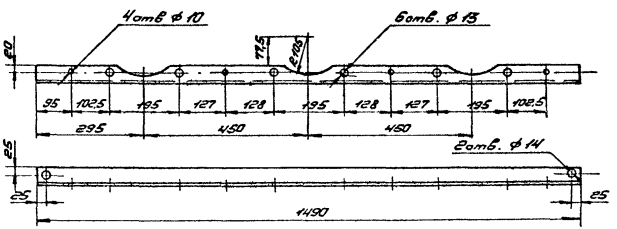

Привязан

Инв.№

Взам.инв.№ | Подпись и дата | Инв.№подл.

ТП407-3-386.86			ЭПГИ090102
Уголок	Стадия: Р	Масса: 5,62	Масштаб: 1:10
	Лист	Листов 1	
Уголок 50×50×5 ГОСТ 8509-72* Ст.3 сп ГОСТ 535-79	ГПИ ЭЛЕКТРОПРОЕКТ Куйбышев		

ГИП	Сорочайкин	
Н. контр.	Темкин	
Нач. отд.	Холодков	
Рук. гр	Карон	
Ст. инж.	Глезер	

сф 712-05 формат А4

Типовой проект 407-3-386.86 Альбом V

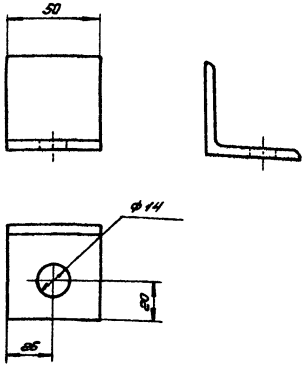

Привязан

Инв. №

ГИП	Сорочайкин		
Н.контр	Темкин		
Нач.отд.	Холодков		
Рук.гр	Карон		
Ст.инж	Глезер		

ТП 407-3-386.86 ЭП2И 09 0103

Коротыш

Стадия	Масса	Масштаб
Р	0,19	1:10

Лист | Листов 1

Уголок 50×50×5 ГОСТ 8509-72*
Ст 3 сп ГОСТ 535-79

ГПИ ЭЛЕКТРОПРОЕКТ Куйбышев

Взам. инв. № | Подпись и дата | Инв. № подл.

формат А4

Типовой проект 407-3-386.86 Альбом V

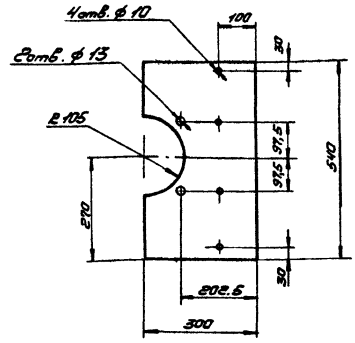

Привязан

Инв. №

ГИП	Сорочайкин		
Н.контр.	Темкин		
Нач.отд.	Холодков		
Рук.гр.	Карон		
Ст.инж	Глезер		

ТП 407-3-386.86 ЭП2И 09 0104

Доска

Стадия	Масса	Масштаб
Р	6,15	1:10

Лист | Листов 1

Доска асбестоцементная 300×540×20 ГОСТ 4248-78

ГПИ ЭЛЕКТРОПРОЕКТ Куйбышев

Взам. инв. № | Подпись и дата | Инв. № подл.

сф 712-05 формат А4

Типовой проект 407-3-386.86 Альбом V

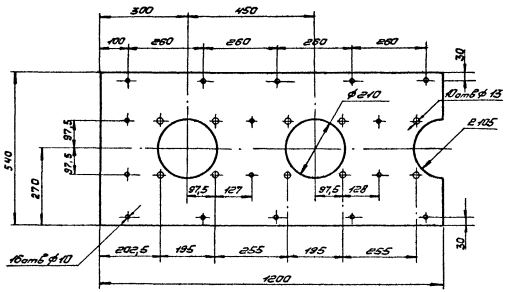

ГПИ ЭЛЕКТРОПРОЕКТ Куйбышев

Привязан

Инв. № подл. | Подпись и дата | Взам. инв. №

Инв. №

ГИП	Сорокин		
Н.контр.	Темнин		
Нач.отд.	Халадков		
Вед.ер.	Карон		
Ст.инж.	Глезер		

ТП407-3-386.86 ЭП2Н090105

Доска

Стадия	Масса	Масштаб
Р	24,6	1:10
Лист	Листов 1	

Доска асбестоцементная 1200×540×20 ГОСТ 4248-78

ГПИ ЭЛЕКТРОПРОЕКТ Куйбышев

сф 712-05 Формат А4

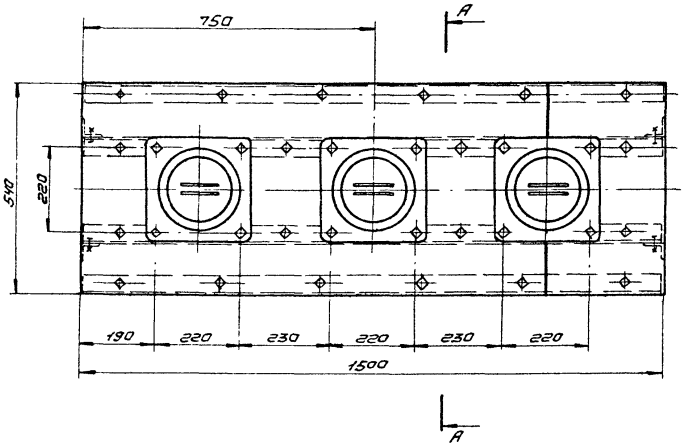

Разрез А-А

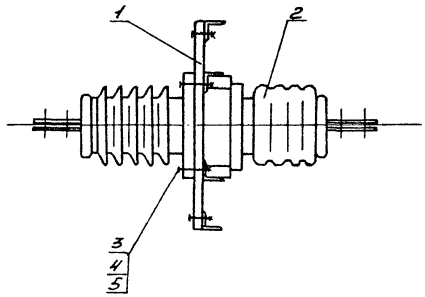

Формат	Зона	Поз	Обозначение	Наименование	Кол.	Примечание
				Сборочные единицы		
А3		1	ЭП2Н100100	Доска проходная	1	54,5кг
				Оборудование		
		2		Изолятор проходной	3	31,0кг
				НП-20/2000-1250У1		
				Стандартные изделия		
		3		Болт М12х70 ГОСТ 7798-70*	12	
		4		Гайка М12 ГОСТ 5915-70*	12	
		5		Шайба 12 ГОСТ 11371-78	24	

Привязан

Инв.№

ГИП	Сарочайкин		
Н.контр.	Темкин		
Нач.отд.	Холодков		
Рук.гр.	Карон		
Ст.инж.	Глезер		

ТП407-3-386.86 ЭП2Н10 0000

Комплектный узел двери проходной с изоляторами НП-20/2000-1250 УХЛ1. КУ2

Стадия	Масса	Масштаб
Р	143,0	1:10
Лист	Листов 1	

ГПИ ЭЛЕКТРОПРОЕКТ Куйбышев

Формат А3

сф 712-05

Инв.№ подл. | Подпись и дата | Взам.инв.№

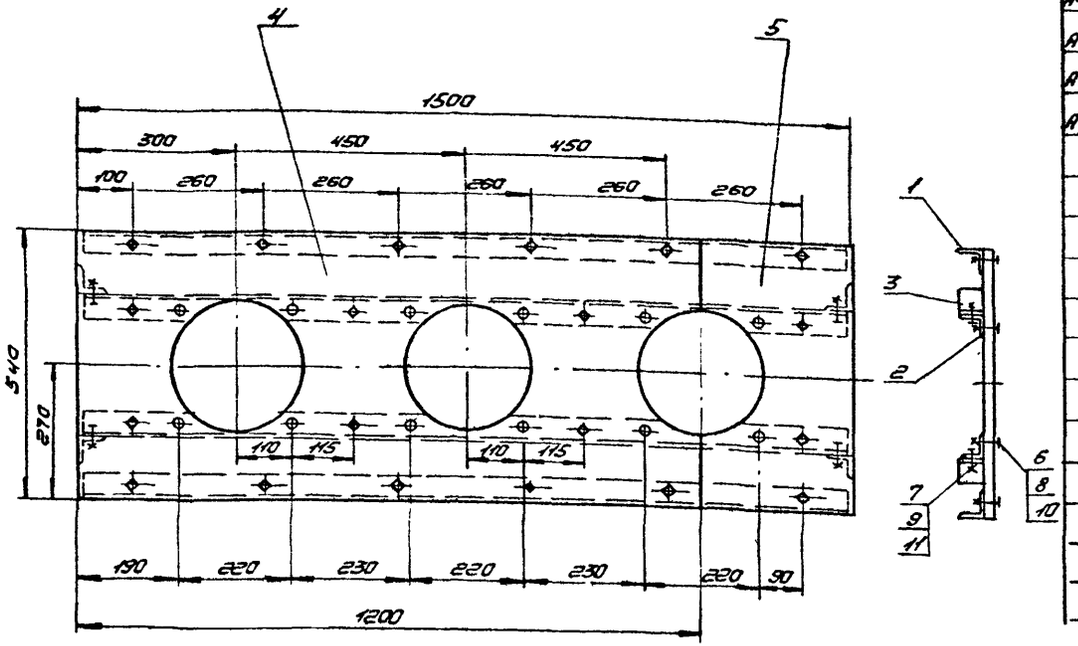

Детали по поз. 1 и 3 приварить к обрамлению проема до установки комплектного узла доски проходной КУ2.

Формат	Зона	Поз.	Обозначение	Наименование	Кол.	Примечание
				Детали		
А4		1	ЭПГН 100101	Уголок	2	5,62кг
А4		2	ЭПГН 100102	Уголок	2	5,62кг
А4		3	ЭПГН 090103	Коротыш	4	0,19кг
А4		4	ЭПГН 100103	Доска	1	24,17кг
А4		5	ЭПГН 100104	Доска	1	6,04кг
				Стандартные изделия		
				Болты ГОСТ 7798-70*		
		6		М8×40	20	
		7		М12×25	4	
				Гайки ГОСТ 5915-70*		
		8		М8	20	
		9		М12	4	
				Шайбы ГОСТ 11371-78		
		10		8	40	
		11		12	8	

Привязан

Инв. №

Взам. инв. №

Подпись и дата

Инв. № подл.

ГИП	Сорочайкин		
Н. контр.	Темкин		
Нач. отд.	Колодков		
Рук. гр.	Карон		
Ст. инж.	Глезер		

ТП407-3-386.86 ЭПГН 10 0100

Доска проходная для КУ2

Стадия	Масса	Масштаб
Р	54,5	1:10
Лист	Листов 1	

ГПИ ЭЛЕКТРОПРОЕКТ Куйбышев

сф 712-05 формат А3

Типовой проект 407-3-386.86 Альбом V

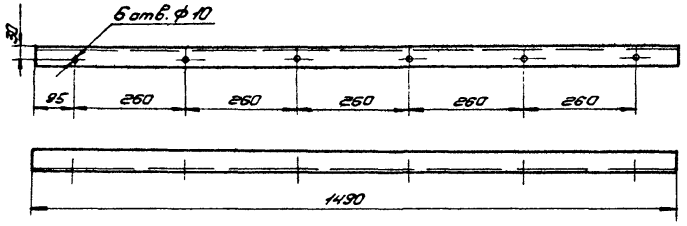

Привязан

Инв. № подл. | Подпись и дата | Взам. инв. №

Инв. №

ГИП	Сорочайкин		
Н. контр.	Темкин		
Нач. отд.	Холодков		
Рук. гр.	Карон		
Ст. инж.	Глезер		

ТП407-3-386.86 ЭПГН 10 0101

Уголок

Стадия	Масса	Масштаб
Р	5,62	1:10
Лист	Листов 1	

Уголок 50×50×5 ГОСТ 8509-72* / Ст.3 сп ГОСТ 535-79

ГПИ ЭЛЕКТРОПРОЕКТ Куйбышев

формат А4

Типовой проект 407-3-386.86 Альбом V

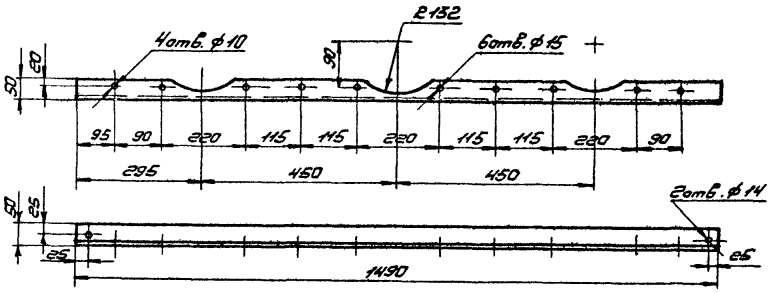

Привязан

Инв. № подл. | Подпись и дата | Взам. инв. №

Инв. №

ГИП	Сорочайкин		
Н. контр.	Темкин		
Нач. отд.	Холодков		
Рук. гр.	Карон		
Ст. инж.	Глезер		

ТП407-3-386.86 ЭПГН 10 0102

Уголок

Стадия	Масса	Масштаб
Р	5,62	1:10
Лист	Листов 1	

Уголок 50×50×5 ГОСТ 8509-72* / Ст.3 сп ГОСТ 535-79

ГПИ ЭЛЕКТРОПРОЕКТ Куйбышев

сф 712-05

формат А4

Типовой проект 407-3-386.86 Альбом V

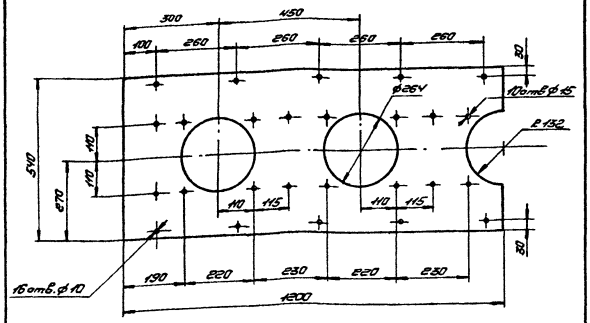

Привязан

Инв. №

ТП407-3-386.86		ЭП2И10 0103	
Доска	Стадия	Масса	Масштаб
	Р	24,17	1:10
Доска асбестоцементная 1200×540×20 ГОСТ 4248-78	Лист	Листов 1	
	ГПИ ЭЛЕКТРОПРОЕКТ Куйбышев		

ГИП Сорочайкин
Н.контр Темкин
Нач.отд Холодков
Рук.гр Карон
Ст.инж Глезер

Инв. № подл. | Подпись и дата | Взам. инв. №

формат А4

Типовой проект 407-3-386.86 Альбом V

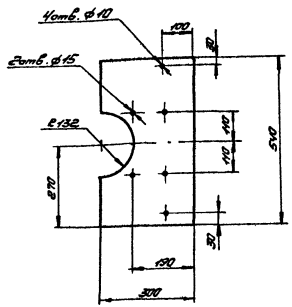

Привязан

Инв. №

ТП407-3-386.86		ЭП2И10 0104	
Доска	Стадия	Масса	Масштаб
	Р	6,04	1:10
Доска асбестоцементная 300×540×20 ГОСТ 4248-78	Лист	Листов 1	
	ГПИ ЭЛЕКТРОПРОЕКТ Куйбышев		

ГИП Сорочайкин
Н.контр Темкин
Нач.отд Холодков
Рук.гр Карон
Ст.инж Глезер

Инв. № подл. | Подпись и дата | Взам. инв. №

сф 712-05 формат А4

Типовой проект 407-3-386.86 Альбом V

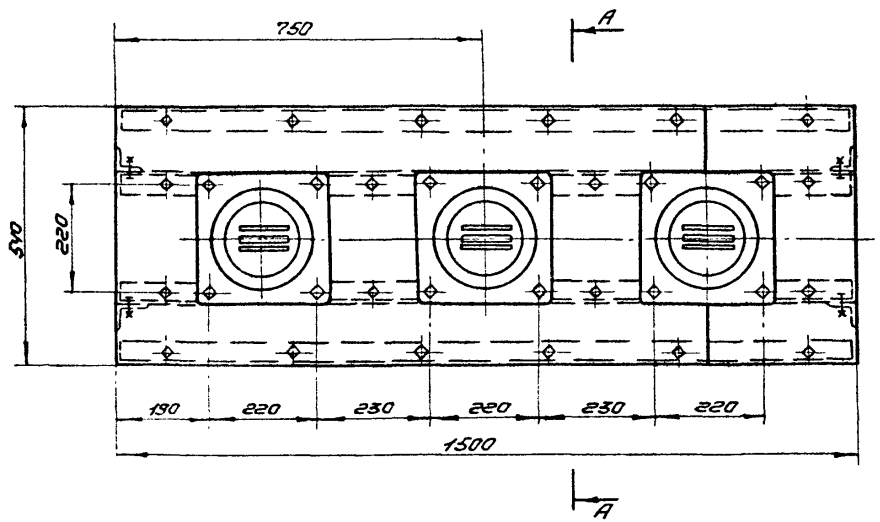

Разрез А-А

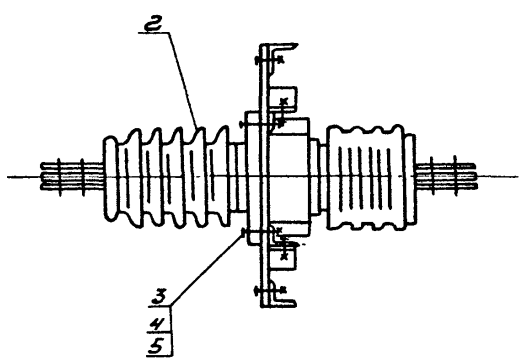

Формат	Зона	Поз.	Обозначение	Наименование	Кол.	Примечание
				Сборочные единицы		
А3		1	ЭП2Н 100100	Доска проходная	1	54.5кг
				Электрооборудование		
		2		Изолятор проходной НП-20/3150 - 1250УХЛ1	3	34.0кг
				Стандартные изделия		
		3		Болт М12х70 ГОСТ 7798-70*	12	
		4		Гайка М12 ГОСТ 5915-70*	12	
		5		Шайба 12 ГОСТ 11371-78	24	

Инв.№ подл. | Подпись и дата | Взам.инв.№

Привязан

Инв.№

ГИП	Сарочайкин	
Н.контр.	Темкин	
Нач.отд.	Холодков	
Рук.гр.	Керон	
Ст.инж.	Глезер	

ТП407-3-386.86 ЭП2Н 11 0000

Комплектный узел доски проходной с изоляторами НП-20/3150-1250УХЛ1. КУЗ

Стадия	Масса	Масштаб
Р	1580	1:10
Лист	Листов 1	

ГПИ ЭЛЕКТРОПРОЕКТ Куйбышев

сф 712-05 формат А3

Типовой проект 407-3-386.86 Альбом V

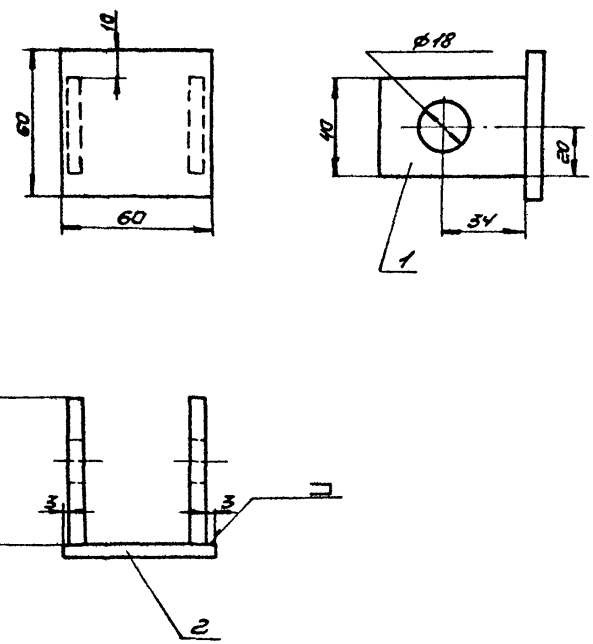

Формат	Зона	Поз.	Обозначение	Наименование	Кол.	Примечание
				Детали		
Б4		1		Полоса Б-6×60 ГОСТ 103-76* Ст.3 кп ГОСТ 380-71		
				L=40	2	0,11кг
				Материалы		
		2				
				Полоса Б-6×60 ГОСТ 103-76* Ст 3 кп ГОСТ 380-71*		
				L=60	1	0,11кг

Сварку производить электродами Э-42 ГОСТ 9467-75.
Сварные швы выполнить по ГОСТ 5264-80-Т3-∆6.

Привязан

Инв.№

ГИП	Сорочайкин		
Н.контр.	Темкин		
Нач.отд.	Холодков		
Рук.гр.	Карон		
Сделал	Глезер		

ТП407-3-386.86 ЭПСН 12 0000

Конструкция для крепления кабельных стоек

Стадия	Масса	Масштаб
Р	0,39	1:2
Лист	Листов 1	

ЭЛЕКТРОПРОЕКТ Киев

Инв.№ подл. | Подпись и дата | Взам.инв.№

Типовой проект 407-3-386.86 Альбом V

Исполнение I

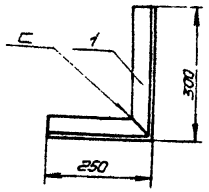

Обозначение	Исполнение	Деталь поз.1 кол	Деталь поз.5 кол	Масса кг	Примечание
ЭП2Н130010	I	1	–	0.77	
-01	II	2	2	1.34	
-02	III	2	2	1.44	
-03	IV	–	1	2.48	

Исполнение II

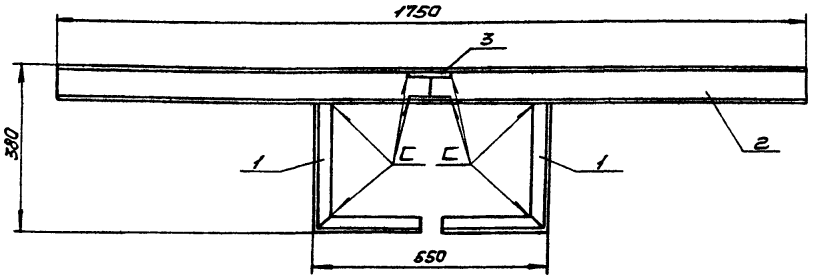

Исполнение III

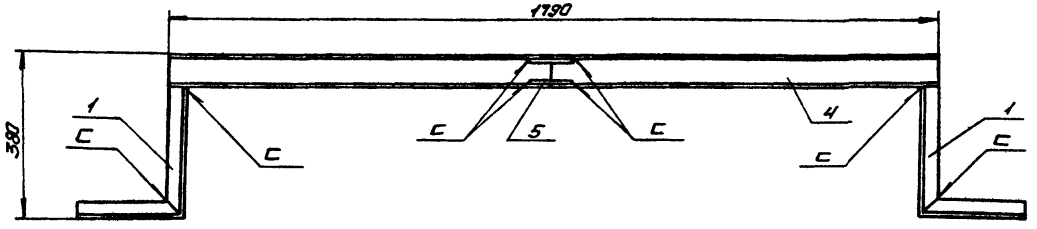

Исполнение IV

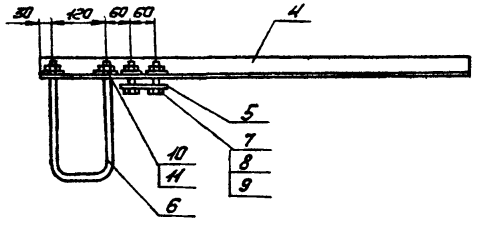

Формат	Зона	Поз	Обозначение	Наименование	Кол.	Примечание
Б4		1	ГОСТ 20804-81	Уголок УПр-05, L=550	см. табл.	
Б4		2	ТУ34-43-10388-82	Швеллер Ш16, L=875	2	5.8кг
Б4		3	ТУ34-43-10388-82	Швеллер Ш16, L=895	2	5.9кг
Б4		4	ТУ34-43-10388-82	Уголок У16, L=1000	1	1.8кг
Б4		5	ГОСТ 20804-81	Полоса ППр-02, L=100	см. табл.	0.08кг
А4		6	ЭП2Н130100	Обкбат	1	0.60кг
		7		Болт М8×30 ГОСТ 7798-70*	2	
		8		Гайка М8 ГОСТ 5915-70*	2	
		9		Шайба 8 ГОСТ 11371-78	2	
		10		Гайка М12 ГОСТ 5915-70*	2	
		11		Шайба 12 ГОСТ 11371-78	2	

Сварку производить электродами Э-42 ГОСТ 9467-75.
Все сварные швы выполнить по ГОСТ 5264-80 Т3 А6.

Привязан

Инв.№

ГИП	Сорокейкин	
Н.контр.	Темкин	
Нач.отд.	Соганов	
Гл.спец.	Кузнецов	
Ведущий.	Головкина	

ТП407-3-386.86 ЭП2Н130000

Кронштейн. Исполнения I... IV.

Стадия	Масса	Масштаб
Р	см. табл.	1:10

Лист | Листов 1

ГПИ ЭЛЕКТРОПРОЕКТ Куйбышев

Инв.№ подл. | Подпись и дата | Взам. инв.№

сф 712-05 формат А3

Типовой проект 407-3-386.86 Альбом V

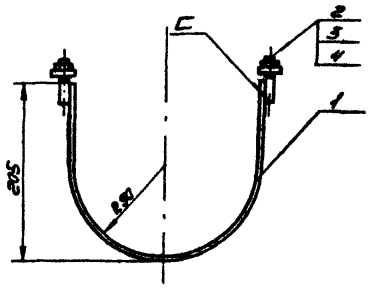

Сварку производить электродами Э-42 ГОСТ 9467-75.
Все сварные швы выполнить по ГОСТ 5264-80-73-А6.

Формат	Зона	Поз.	Обозначение	Наименование	Кол.	Примеч.
				Детали		
БЧ		1		Лента ГОСТ 6009-74	1	0,38кг
				3х30 Б Ст.3 кп, L=535		
				Стандартные изделия		
		2		Болт М10х60 ГОСТ 7798-70	2	Готовый отрезать
		3		Гайка М10 ГОСТ 5915-70*	2	
		4		Шайба 10 ГОСТ 11371-78	2	

Привязан

Инв.№

Взам.инв.№ | Подпись и дата | Инв.№ подл.

ТП407-3-386.86 ЭПГМ140000

Хомут

			Стадия	Масса	Масштаб
ГИП	Сорочайкин		Р	ст табл	1:4
Н.контр.	Темкин				
Нач.отд	Соронов		Лист	Листов 1	
Гл.спец.	Кузнецов		ГПИ ЭЛЕКТРОПРОЕКТ Куйбышев		
Вед.инж.	Гатовщик				

Формат А4

Типовой проект 407-3-386.86 Альбом V

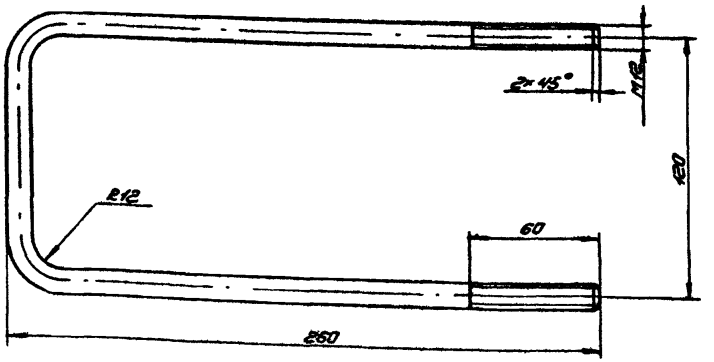

Привязан

Инв.№

Взам.инв.№ | Подпись и дата | Инв.№ подл.

ТП407-3-386.86 ЭПГМ130100

05х6 дл

Круг В12 ГОСТ 2590-71* / Ст 3КП ГОСТ 380-71*

			Стадия	Масса	Масштаб
ГИП	Сорочайкин		Р	0,6	1:2
Н.контр.	Темкин				
Нач.отд	Соронов		Лист	Листов 1	
Рук.гр	Жукова		ГПИ ЭЛЕКТРОПРОЕКТ Куйбышев		
Ст.инж.	Коннова				

Сф 7.12-05

Формат А4

Госстрой СССР
ЦЕНТРАЛЬНЫЙ ИНСТИТУТ ТИПОВОГО ПРОЕКТИРОВАНИЯ
Свердловский филиал
620062, г.Свердловск-62, ул.Чебышева,4
Заказ № 3415 Инв.№ СР 712-05 тираж 90
Сдано в печать 9.06. 1987г цена 1-18

gost.e-ecolog.ru