ТИПОВОЙ ПРОЕКТ

407-3-386.86

ТРАНСФОРМАТОРНЫЕ ПОДСТАНЦИИ 110/10кВ
БЕЗ ВЫКЛЮЧАТЕЛЕЙ НА СТОРОНЕ ВЫСШЕГО НАПРЯЖЕНИЯ
С ТРАНСФОРМАТОРАМИ МОЩНОСТЬЮ ОТ 25 ДО 40 МВ·А

ПОДСТАНЦИЯ 110-4-2×40-10-2(А-20)

АЛЬБОМ VIII

ИЗДЕЛИЯ ЖЕЛЕЗОБЕТОННЫЕ И СТАЛЬНЫЕ

сф 712-08

gost.e-ecolog.ru

ТИПОВОЙ ПРОЕКТ

407-3-386.86

ТРАНСФОРМАТОРНЫЕ ПОДСТАНЦИИ 110/10кВ БЕЗ ВЫКЛЮЧАТЕЛЕЙ НА СТОРОНЕ ВЫСШЕГО НАПРЯЖЕНИЯ С ТРАНСФОРМАТОРАМИ МОЩНОСТЬЮ ОТ 25 ДО 40 МВ · А

ПОДСТАНЦИЯ 110-4-2×40-10-2(А-20)

АЛЬБОМ VIII

ИЗДЕЛИЯ ЖЕЛЕЗОБЕТОННЫЕ И СТАЛЬНЫЕ

РАЗРАБОТАН
ГПИ ПРОМСТРОЙПРОЕКТ
г.МОСКВА
ГЛАВНЫЙ ИНЖЕНЕР ИНСТИТУТА В.И.КОРОЛЕВ
ГЛАВНЫЙ ИНЖЕНЕР ПРОЕКТА О.И.ДУЖЕНКОВА

УТВЕРЖДЕН И ВВЕДЕН В ДЕЙСТВИЕ
МИНМОНТАЖСПЕЦСТРОЕМ СССР
ПРОТОКОЛ ОТ 21 ДЕКАБРЯ 1984г.

сф 712-08

Альбом VIII

Типовой проект 407-3-386.86

Содержание альбома

Обозначение	Наименование	Стр.
	Содержание альбома	2
ТП 407-3-386.86– КЖИ-01	Фундамент 2Ф18.11-1а	3
– 02	Фундамент 2Ф21.11-1а	
– 03	Колонна 2КБ04	4
– 03СБ	Колонна 2КБ04. Сборочный чертеж	5...8
– 04	Колонна 1КБД4-1	9
– 05	Армирование колонн.	10
– 06ВСТ	Ведомость расхода стали	11
– 07	Каркас пространственный КП1	12
– 08	Каркас пространственный КП2	13
– 09	Ригель РДР 6.56-70АтУа; РДР6.56-70АтУб	14
– 10	Ригель РДР6.56-70АтУв	15
– 11	Ригель РОР 6.56-30АтУа	
– 12	Ригель РДР.6.26-70а; РДО6.26-70б	16
– 13	Ригель РОР 6.26-40а	17
– 14	Ригель РЛР 6.56-45АтУа	
– 15	Плита П5-2АтУТ-а	18
– 16	Балка цокольная БЦ60.5.2,5-П-а	
– 17	Панель ПС60.15.2,5-2.л-16а;	19
	ПС60.15.2,5-2.л-6а; ПС60.15.2,5-2.п-12а	
– 18	Панель ПС60.15.2,5-2.л-2а	20
– 19	Панель ПС60.9.2,5-2.л-18а	
– 20	Панель 2ПС12.15.2,5-л-1а	21
– 21	Панель 2ПС15.24.2,5-л-58а	
– 22	Панель 2ПС15.12.2,5-л-58а	22
– 23	Панель 3ПС46.150.25-л-2а	
– 24	Щит стальной ЩС1	23
– 25	Сетка арматурная С1	
– 26	Изделие закладное МН1	24
ТП 407-3-386.86– КЖИ- 27	Изделие закладное МН2	24
– 28	Изделие закладное МН3	25
– 29	Изделие закладное МН4	
– 30	Изделие закладное МН5, МН6	26
– 31	Пластина	
– 32	Изделие закладное МН7	27
– 33	Пластина	
– 34	Якорь МН8	28
– 35	Ось	
– 36	Изделие закладное МН9	29
– 37	Изделие закладное МН10	
– 38	Ограждение ОГ1	30
– 39	Изделие соединительное МСН1	
– 40	Изделие соединительное МСН2	31
– 41	Изделие соединительное МСН3	
– 42	Изделие соединительное МСН4, МСН5	32
– 43	Изделие соединительное РК5С-а	
– 44	Ворота ВМ1ВН	33
– 45	Калитка КМ1Н	
– 46	Створка СТ1, СТ2	34
– 47	Створки СТ3, СТ4	35
– 48	Дверной блок Д1	36
– 49	Дверная коробка ДК1	
– 50	Дверное полотно ДПЛ	37
– 51	Дверное полотно ДПП	
– 52	Деревянный щит Щ1	38
– 53	Рама противопожарной двери РПД-2А	
– 54	Изделие соединительное МС1	39
– 55	Изделие соединительное МС2	
– 56	Изделие соединительное МС3	40
– 57	Изделие соединительное МС4	

Взам. инв. №

Подпись и дата

Инв. № подл.

сф 712-08

Альбом VIII

Типовой проект 407-3-386.86

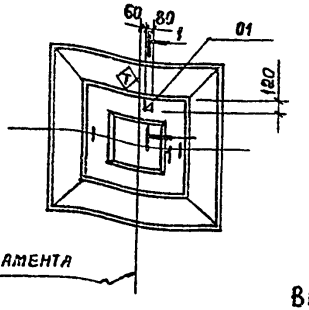

1-1

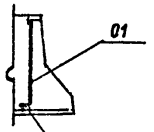

ГОСТ 5264-80-С2-∆6-80

Ось фундамента

Ведомость расхода стали
на дополнительные закладные изделия, кг

Марка элемента	Изделия закладные						Общий расход
	Арматура класса			Прокат марки			
	А-II			Вст 3кп 2			
	ГОСТ 5781-82*			ГОСТ 103-76*			
	Ф10		Итого	-6×80		Итого	
2Ф18.11-1а	0,7		0,7	0,5		0,5	1,2

Формат	Зона	Поз.	Обозначение	Наименование	Кол.	Примечание
				Сборочные единицы		
		—	1.020-1/83 1-1 6.0.0-01	2Ф18.11-1	1	
А4		01	ТП 407-3- -КЖИ-26	Изделия закладные МН1	1	

◇ - Знак ориентации нанести несмываемой краской

Взам. инв. № | Подпись и дата | Инв. № подл.

Нач. Чотд.	Ковалев	
Н. контр.	Доможирова	
ГИП	Дуженкова	
Рук. бр. инж.	Стужина	
Инженер	Дикова	

ТП 407-3-386.86 -КЖИ-01

Фундамент
2Ф18.11-1а

Стадия	Масса	Масштаб
Р	4500	
Лист	Листов 1	

ПРОМСТРОЙПРОЕКТ

Формат А4

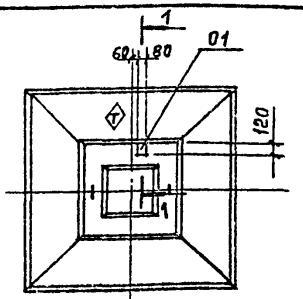

1-1

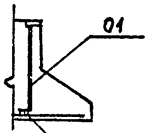

ГОСТ 5264-80-С2-∆6-80

Ось фундамента

Ведомость расхода стали
на дополнительные закладные изделия, кг

Марка элемента	Изделия закладные						Общий расход
	Арматура класса			Прокат марки			
	А-III			Вст 3кп 2			
	ГОСТ 5781-82*			ГОСТ 103-76*			
	Ф10		Итого	-6×80		Итого	
2Ф21.11-1а	0,7		0,7	0,5		0,5	1,2

Формат	Зона	Поз.	Обозначение	Наименование	Кол	Примечание
				Сборочные единицы		
		—	1.020-1/83, 1-1 6.0.0-04	2Ф21.11-1	1	
А4		01	ТП 407-3- -КЖИ-26	Изделие закладное МН1	1	

◇ - Знак ориентации нанести несмываемой краской

Взам. инв. № | Подпись и дата | Инв. № подл.

Нач. Чотд.	Ковалев	
Н. контр.	Доможирова	
ГИП	Дуженкова	
Рук. бр. инж.	Стужина	
Инженер	Дикова	

ТП 407-3-386.86 -КЖИ-02

Фундамент
2Ф21.11-1а

Стадия	Масса	Масштаб
Р	5800	
Лист	Листов 1	

ПРОМСТРОЙПРОЕКТ

сф 712-08

Копировал Замалуева

Формат А4

Инв. № подл.	Подпись и дата	Взам. инв. №

Типовой проект 407-3-386.86 Альбом VIII

Формат	Зона	Поз.	Обозначение	Наименование	Кол. на исполнение ТП407-3- -КЖИ-03 —	01	02	03	04	05	06			Примечание
				Документация										
			1.020-1/83 2-11 0000 ПЗ	Пояснительная записка										
			0000 У	Узлы										
А3			ТП407-3- -КЖИ-03 СБ	Сборочный чертеж										
А3			-КЖИ-05	Армирование										
А3			-КЖИ-06 ВСт	Выборка стали										
				Сборочные единицы										
А3		1	ТП407-3- -КЖИ-07	Каркас пространственный КП 1	1	1	1	1	1	1	1			
					2К604-1	2К604-2	2К604-3	2К604-4	2К604-5	2К604-6	2К604-7			

Нач. АСОЧ	Ковалев		
Н. контр.	Иванов		
ГИП	Дуженкова		
Рук. бр инж	Доможирова		
Инженер	Секачева		

ТП 407-3-386.86 КЖИ-03

Колонна 2К50 4-

Стадия	Лист	Листов
Р	1	2

ПРОМСТРОЙПРОЕКТ

Формат А4

Инв. № подл.	Подпись и дата	Взам. инв. №

Формат	Зона	Поз.	Обозначение	Наименование	Кол. на исполнение ТП407-3- -КЖИ-03 —	01	02	03	04	05	06			Примечание
				Изделия закладные										
		2	1.020-1/83 2-15 26-02	МН 29	1	1				1	2			
		3	26-05	МН 32	4	3	4	4	3	3	4			
		4	24-07	МН 34	7	8			3	6	6			
		5	32	МН 45	4	4	2	2	2	4	3			
		6	1.400-15 81 120-06	МН 106-1	2	2	6	4	4					
				Детали										
БЧ		7		Уголок 63×63×6 ГОСТ 8509-72* / ВСт 3кп2 ГОСТ 535-79*										
				$\ell = 100$	2	2	2	2	2	2	2			0,57 кг
				Материалы										
				Бетон марки 300, м³	1,4	1,4	1,4	1,4	1,4	1,4	1,4			

сф 712-08 Формат А4

ТП 407-3-386.86 КЖИ-03 Лист 2

Альбом VIII

Типовой проект 407-3-386.86

Рис. 1

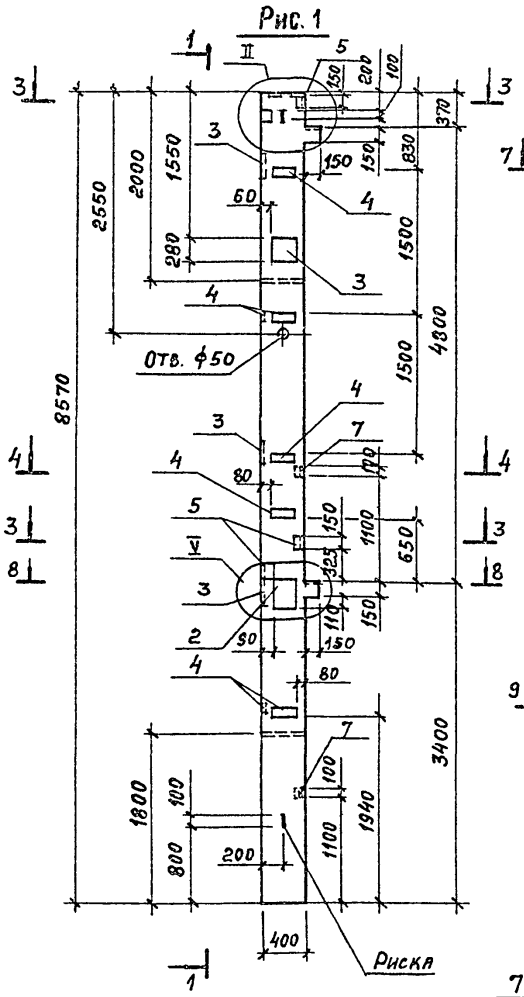

1 – 1

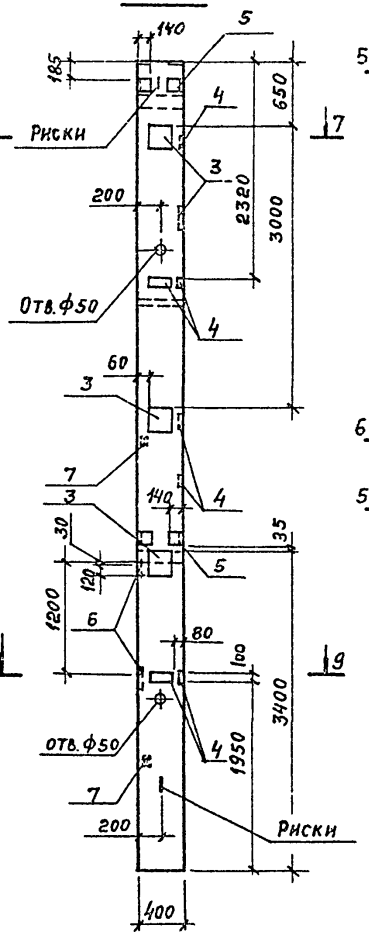

Рис. 2

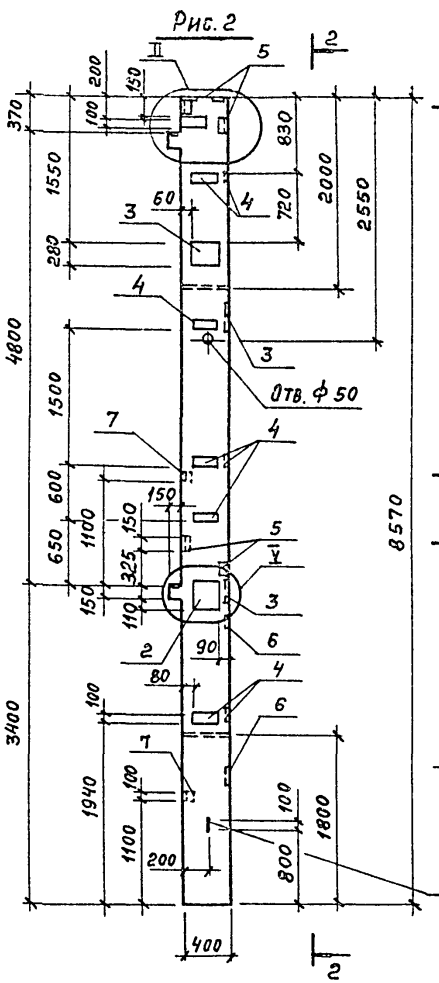

2 – 2

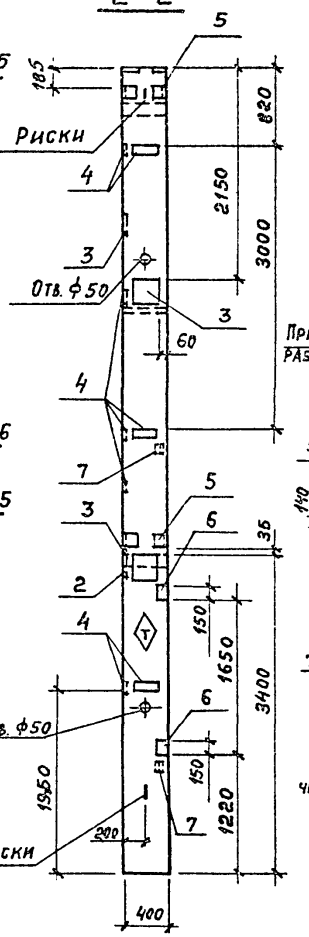

3 – 3

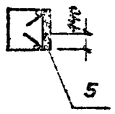

4 – 4

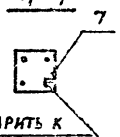

5 – 5

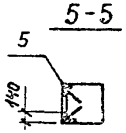

6 – 6

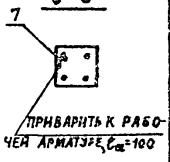

7 – 7

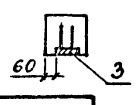

8 – 8

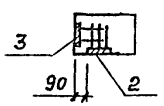

9 – 9

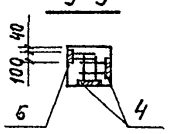

Обозначение	Марка	Рис.
ТП407-3-386.86 КЖИ-03-	2К604-1	1
-01	2К604-2	2

Нач. АСО-4	Ковалев	
Н. контр.	Иванов	
ГИП	Дуженкова	
Рук. бр. КНЖ.	Доможирова	
Инженер	Секачева	

ТП 407-3-386.86 КЖИ-03СБ

Колонна 2К50-4
Сборочный чертеж.

Стадия	Масса	Масштаб
Р	3580	
Лист 1	Листов 4	

ПРОМСТРОЙПРОЕКТ

Инв. № подл. | Подпись и дата | Взам. инв. №

сф 712-08

Копировал Звездуева

Формат А3

Альбом VIII

Типовой проект 407-3-386.86

Рис. 3

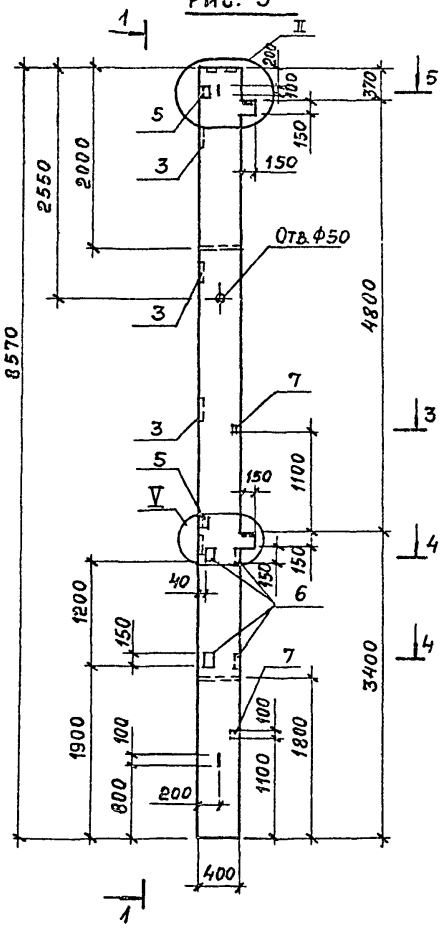

1 - 1

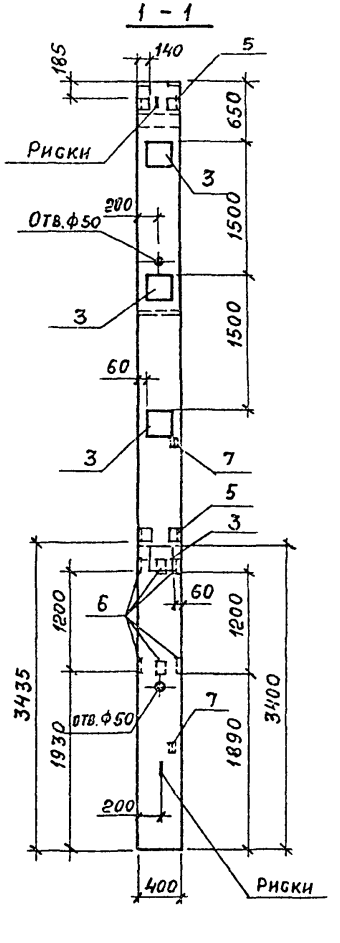

Рис. 4

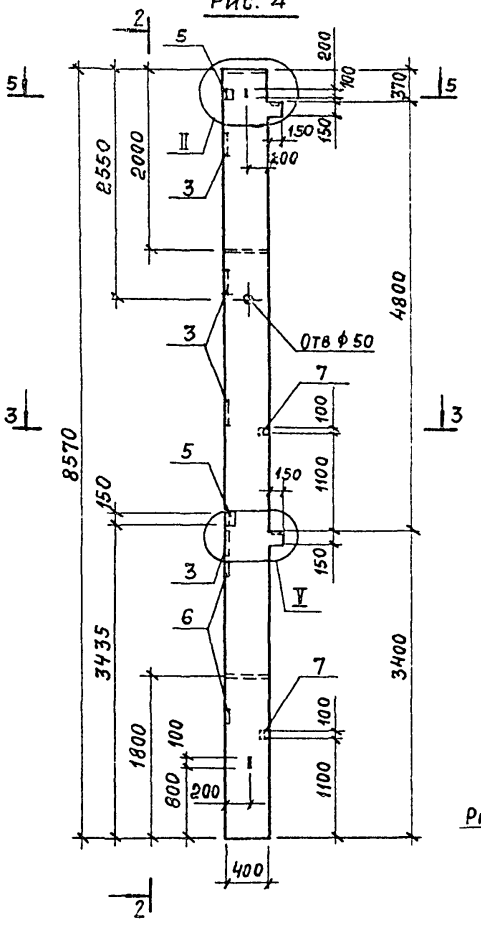

2 - 2

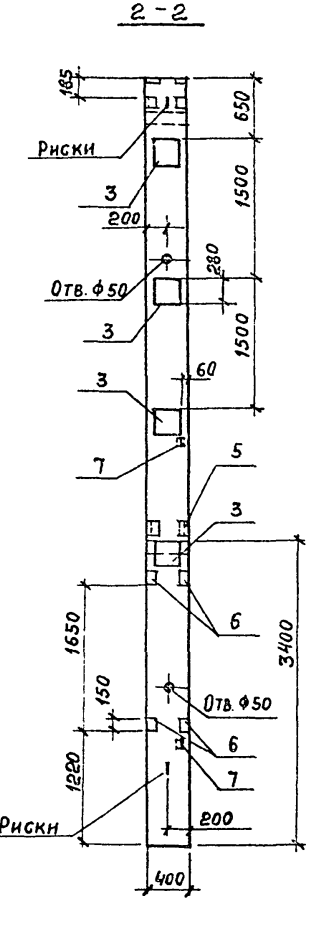

3 - 3

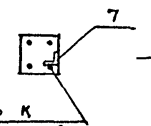

4 - 4

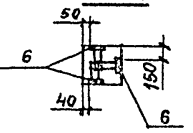

5 - 5

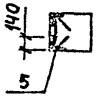

Обозначение	Марка	Рис.
ТП 407-3-386.86 КЖИ-03.12	2К604-3	3
-03	2К604-4	4

ТП 407-3-386.86 КЖИ-03СБ

Лист 2

сф 712-08

Копировал Замалуева

Формат А4

Инв. № подл. | Подпись и дата | Взам. инв. №

Альбом VIII

Типовой проект 407-3-386.86

Рис. 5

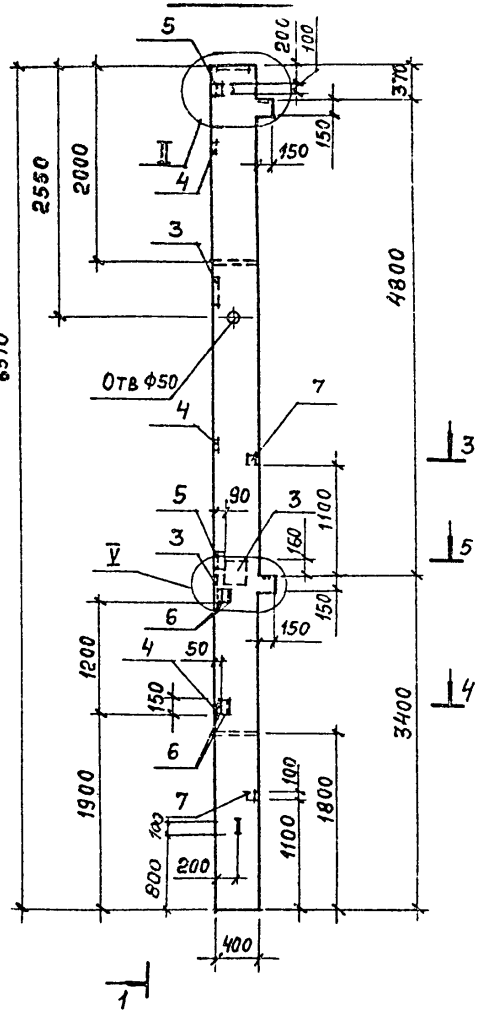

1 – 1

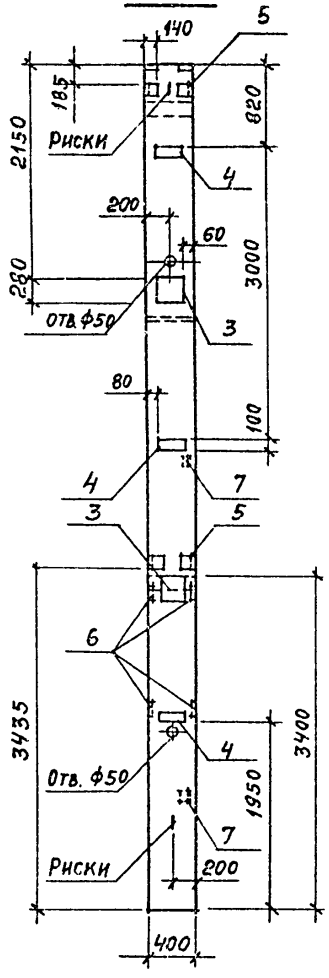

Рис. 6

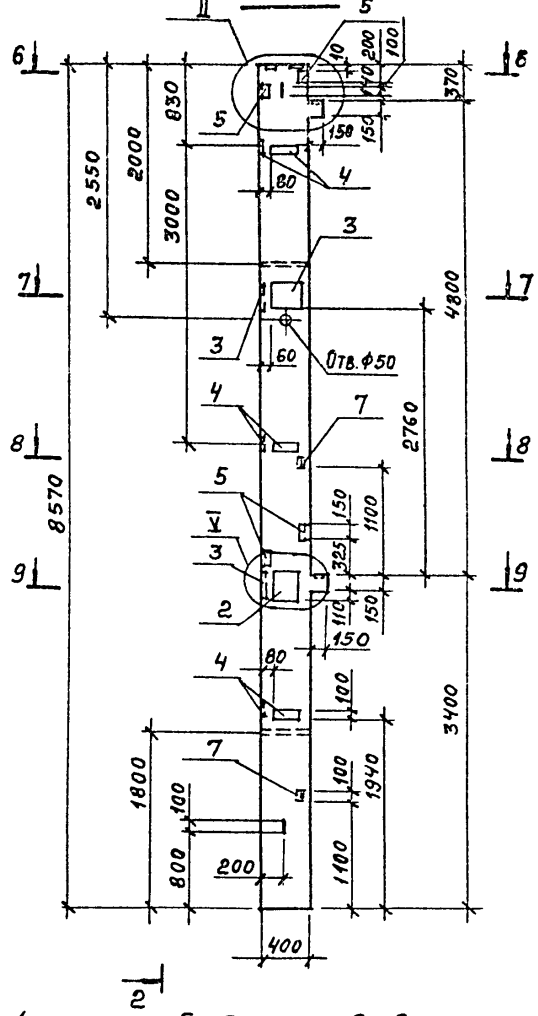

2 – 2

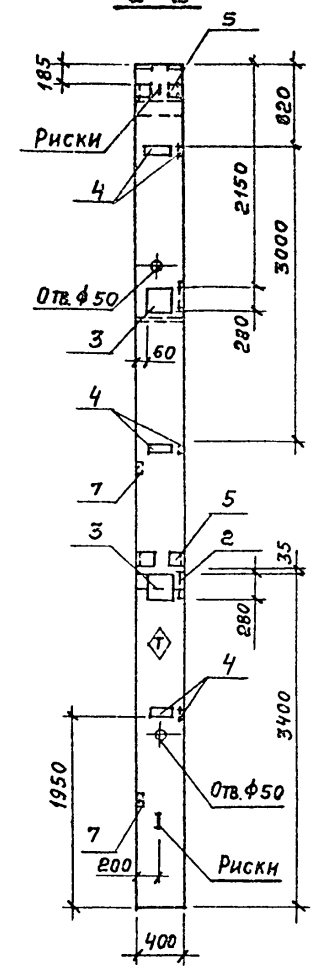

3 – 3



4 – 4

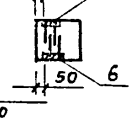

5 – 5

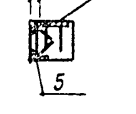

6 – 6

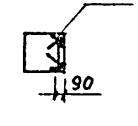

7 – 7

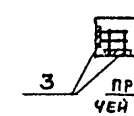

8 – 8

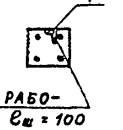

9 – 9

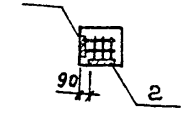

Обозначение	Марка	Рис.
ТП407-3-386.86 КЖИ-03-04	2КБ04-5	5
-05	2КБ04-6	6
-06	2КБ04-7	7

ТП 407-3-386.86 КЖИ-03СБ Лист 3

сф 712-08

Копировал Заталуева Формат А4

Инв. № подл. | Подпись и дата | Взам. инв. №

Альбом VIII

Типовой проект 407-3-386.86

Рис. 7

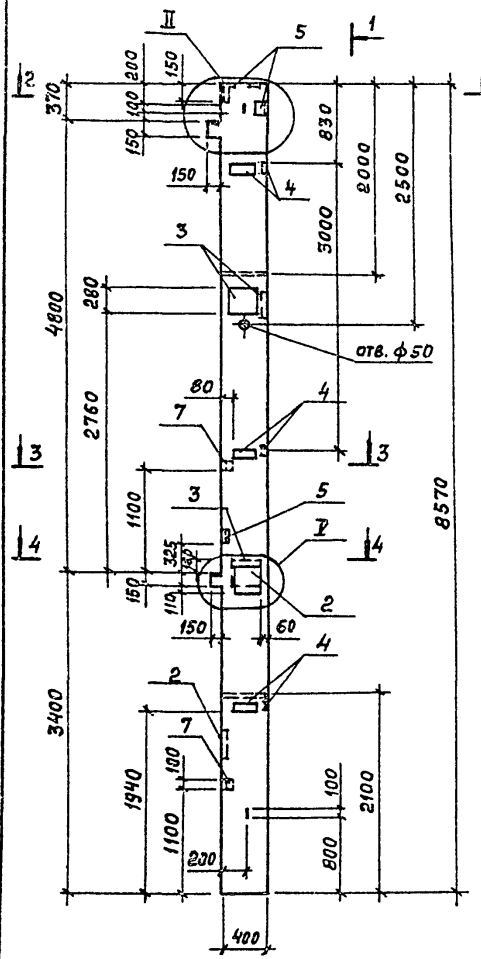

1-1

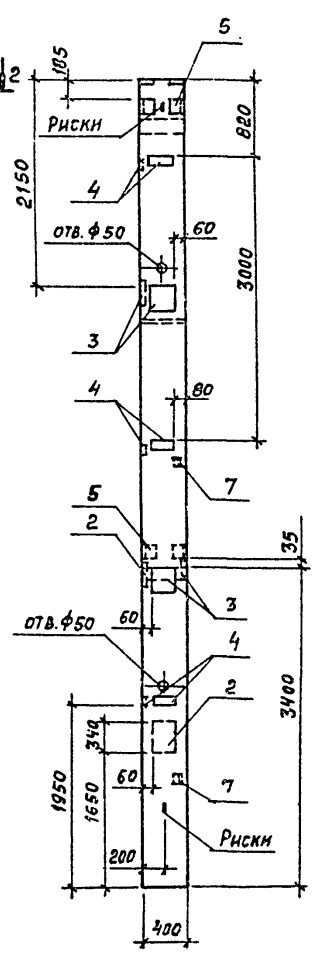

2-2

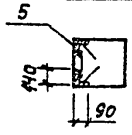

3-3

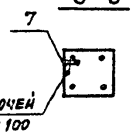

Приварить к рабочей арматуре, $l_ш = 100$

4-4

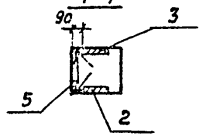

ТП 407-3-386.86	КЖИ-03СБ	Лист 4

Инв. № подл. | Подпись и дата | Взам. инв. №

Инв. № подл. | Подпись и дата | Взам. инв. №

Альбом VIII

Типовой проект 407-3-386.86

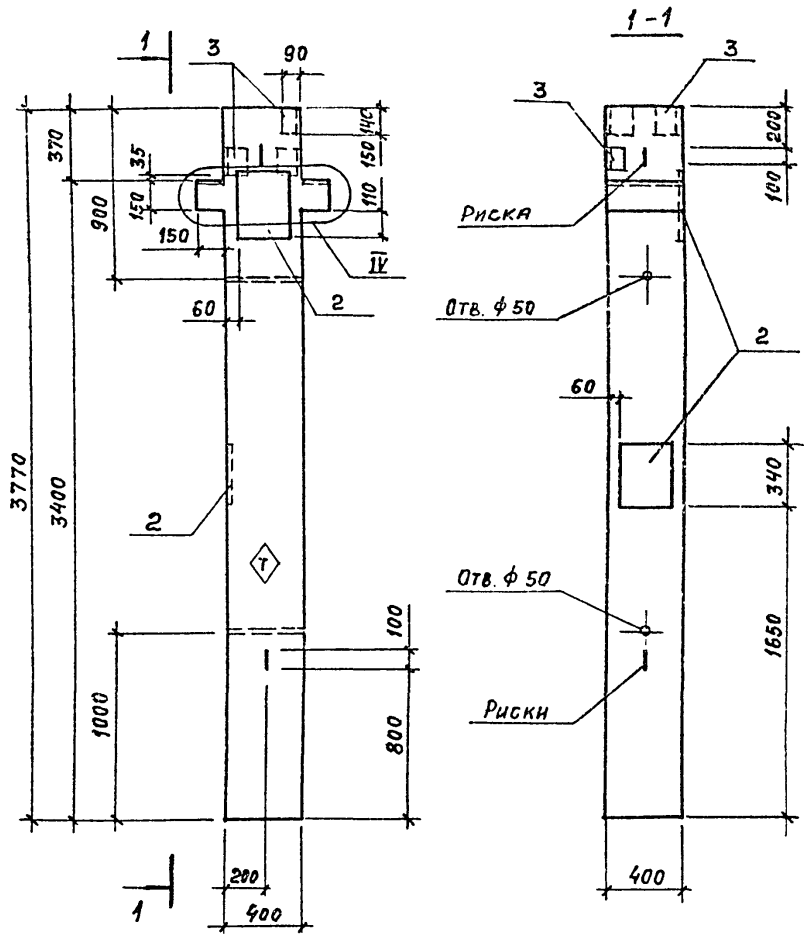

Формат	Зона	Поз.	Обозначение	Наименование	Кол.	Приме-чание
				Документация		
			1.020-1/83 2-11 0000 ПЗ	Пояснительная записка		
			0000 У	Узлы		
А3			ТП407-3- -КЖИ-05	Армирование		
А3			-06 ВСт	Выборка стали		
				Сборочные единицы		
				Каркас пространственный		
А3		1	ТП407-3- -КЖИ-08	КП2	1	
				Изделия закладные		
		2	1.020-1/83. 2-15 26-02	МН 29	2	
		3	32	МН 45	2	
				Материалы		
				Бетон марки 300, м³	0,6	

Т Знак ориентации нанести несмываемой краской.

Нач. АСОЧ	Ковалев	
Н.контр.	Иванов	
ГИП	Дуженкова	
Рук. бр. инж.	Доможирова	
Инженер	Секачева	

ТП 407-3-386.86 -КЖИ-04

Колонна 1КБД4-1

Стадия	Масса	Масштаб
Р	1550	
Лист	Листов 1	

ПРОМСТРОЙПРОЕКТ

Инв. № подл. | Подпись и дата | Взам. инв. №

сф 712-08

Копировал Замалуева

Формат А3

2КБ04-

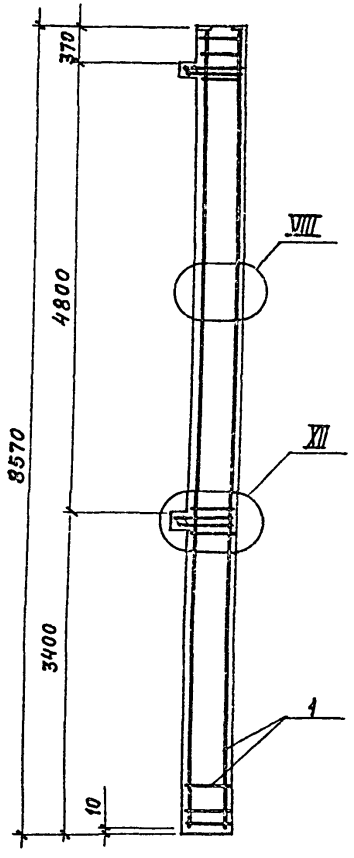

1КБД4-1

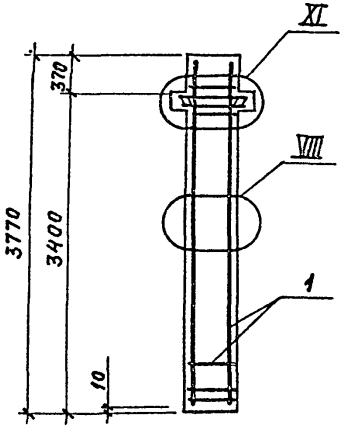

1. Колонны разработаны на основании серии 1.020-1/83 вып. 2-11.

2. Колонны типа 2КБ04 - выполняются в опалубочной форме колонн 2КБ04.48- ; колонны типа 1КБД4-1 в опалубочной форме колонн 2КБД4.48 с постановкой необходимых заглушек.

3. Все закладные изделия крепить к пространственному каркасу по аналогии с узлами, разработанными в серии 1.020-1/83 вып. 2-9.

4. ⊙ - знак ориентации нанести несмываемой краской.

5. Колонны 2КБ04 - на данном листе даны без индексов исполнения.

6. Узлы, замаркированные на данном листе, разработаны в серии 1.020-1/83 вып. 2-11.

Нач. АСОЧ	Ковалев		
Н. контр.	Иванов		
ГИП	Дуженкова		
Рук. бр. инж.	Дотеженкова		
Инженер	Секачева		

ТП 407-3-386.86 -КЖИ-05

Армирование колонн

Стадия	Лист	Листов
Р		1

ПРОМСТРОЙПРОЕКТ

Инв. № подл. | Подпись и дата | Взам. инв. №

сф 712-08

Копировал Замалуева

Формат А3

Альбом VIII

Типовой проект 407-3-386.86

Ведомость расхода стали на элемент, кг

Марка элемента	Изделия арматурные							Всего	Изделия закладные															Прокат марки ВСт 3 кп 2 ГОСТ 82-70*				
	Арматура класса								Арматура класса																		
	А-I			А-III					А-I		А-III																
	ГОСТ 5781-82*								ГОСТ 5781-82*																		
	ф6		Итого	ф10	ф20		Итого		ф8		Итого	ф8	ф10	ф12	ф14	ф16	ф18	ф20	ф25	ф28	ф32		Итого	-10×280	-12×280			Итого
2КБ04-1	9,2		9,2	2,2	84,3		86,5	95,7	1,0		1,0	5,7	1,8	1,7	14,0	1,3	4,8	2,5	5,9	5,0	9,8		52,5	24,6	9,0			33,6
2КБ04-2	9,2		9,2	2,2	84,3		86,5	95,7	1,0		1,0	6,1	1,8	1,5	11,1	1,3	4,8	2,5	5,9	5,0	9,8		49,8	24,6	9,0			33,6
2КБ04-3	9,2		9,2	2,2	84,3		86,5	95,7	1,0		1,0	3,9	1,1	1,5	12,8	1,3		2,5	5,9	5,0	9,8		43,8	24,6				24,6
2КБ04-4	9,2		9,2	2,2	84,3		86,5	95,7	1,0		1,0	2,9	1,1	1,5	12,8	1,3		2,5	5,9	5,0	9,8		42,8	24,6				24,6
2КБ04-5	9,2		9,2	2,2	84,3		86,5	95,7	1,0		1,0	4,1	1,1	1,3	9,9	1,3		2,5	5,9	5,0	9,8		40,9	18,5				18,5
2КБ04-6	9,2		9,2	2,2	84,3		86,5	95,7	1,0		1,0	4,3	1,8	1,5	11,1	1,3	4,8	2,5	5,9	5,0	9,8		48,0	18,5				18,5
2КБ04-7	9,2		9,2	2,2	84,3		86,5	95,7	1,0		1,0	3,8	1,5	1,8	13,4	1,3	9,6	2,5	5,9	5,0	9,8		54,6	24,6	17,9			42,5
1КБД4-1	4,3		4,3	1,1	37,0		38,1	42,4	1,0		1,0	1,5	1,2	4,0	1,8		9,6	5,0		9,7			32,8		17,9			17,9

Продолжение ведомости

Изделия закладные															Всего	Общий расход
Прокат марки ВСт 3кп 2																
ГОСТ 103-76*								ГОСТ 8509-72*				ГОСТ 8510-72*				
-6×100	-10×70	-10×100	-10×120	-14×70	-16×60	Итого	L 63×6		Итого	L 140×90×10		Итого				
6,4	1,0	3,1	6,8		3,2	20,5	1,1		1,1	21,0		21,0	129,7	225,4		
7,1	1,0	3,1	6,8		3,2	21,2	1,1		1,1	21,0		21,0	127,7	223,4		
4,3	1,0	3,1	6,8		3,2	18,4	1,1		1,1	10,5		10,5	99,4	195,1		
2,9	1,0	3,1	6,8		3,2	17,0	1,1		1,1	10,5		10,5	97,0	192,7		
5,0	1,0	3,1	6,8		3,2	19,1	1,1		1,1	10,5		10,5	91,1	186,8		
4,3	1,0	3,1	6,8		3,2	18,4	1,1		1,1	21,0		21,0	108,0	203,7		
4,3	1,0	3,1	6,8		3,2	18,4	1,1		1,1	15,8		15,8	133,4	229,1		
		6,9		3,7		10,6				10,5		10,5	72,8	115,2		

Взам. инв. №

Подпись и дата

Инв. № подл.

			ТП 407-3-386.86 КЖИ-06 ВСТ
Нач. АОВ	Ковалев		Ведомость расхода стали
Н. контр.	Иванов		Стадия Р; Лист; Листов 1
ГИП	Луженкова		Промстройпроект
Рук. БР инж.	Доможирова		
Инженер	Секачева		

сф 712-08

Копировал Формат А3

Альбом VIII

Типовой проект 407-3-386.86

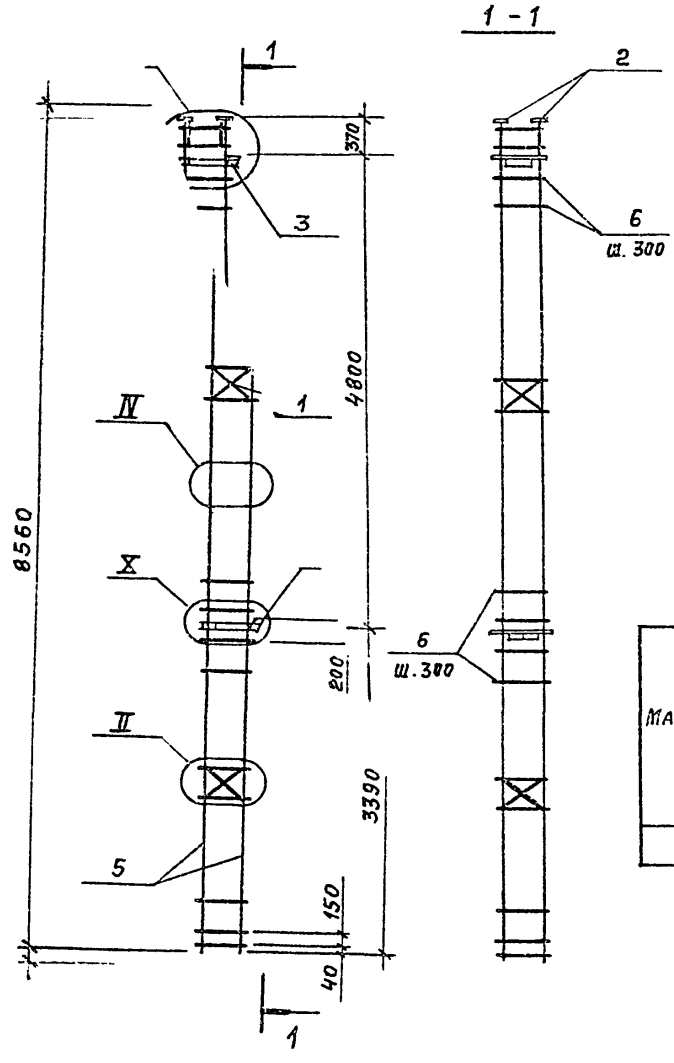

Формат	Зона	Поз.	Обозначение	Наименование	Кол	Примечание
				Документация		
			1.020-1/83 2-12 0000ПЗ	Пояснительная записка		
			0000У	Узлы		
				Сборочные единицы		
		1	1.020-1/83. 2-15 02	Сетка С-2	2	1,1 кг
				Изделия закладные		
		2	05	МН-2	4	1,1 кг
		3	2-15 11-01	МН-7	1	13,0 кг
		4	13	МН-9	1	20,59 кг
				Детали		
Б4		5		Ф20 А-III ГОСТ 5781-82, ℓ=8550	4	21,1 кг
		6	1.020-1/83 2-15 08-03	Стержень отдельный	30	0,3 кг

Ведомость расхода стали на элемент, кг

Марка элемента	Изделия арматурные					Изделия закладные														Всего	Общий расход
	Арматура класса					Арматура класса								Прокат марки							
	A-I	A-III			Всего	A-I	A-III							ВСт3кп2					Всего		
	ГОСТ 5781-82*					ГОСТ 5781-82*								ГОСТ 103-76*							
	Ф6	Ф10	Ф20	Итого		Ф8	Ф10	Ф12	Ф16	Ф20	Ф25	Ф28	Ф32	Итого	10×70	10×100	16×120	16×60	Итого		
КП 1	9,2	2,2	84,3	86,5	95,7	1,0	0,3	0,8	1,3	2,5	5,9	5,0	9,8	26,6	1,0	3,1	6,8	3,2	14,1	40,7	136,4

Нач. АСОЧ	Ковалев	
Н. контр.	Иванов	
ГИП	Дуженкова	
Рук. БР. инж.	Дорожирова	
Инженер	Секачева	

ТП 407-3-386.86 -КЖИ-07

Каркас пространственный КП1

Стадия	Масса	Масштаб
Р	136,4	
Лист	Листов 1	

Промстройпроект

Инв. № подл. | Подпись и дата | Взам. инв. №

сф 712-08

Копировал Затмалуева

Формат А3

Альбом VIII

Типовой проект 407-3-386.86

1-1

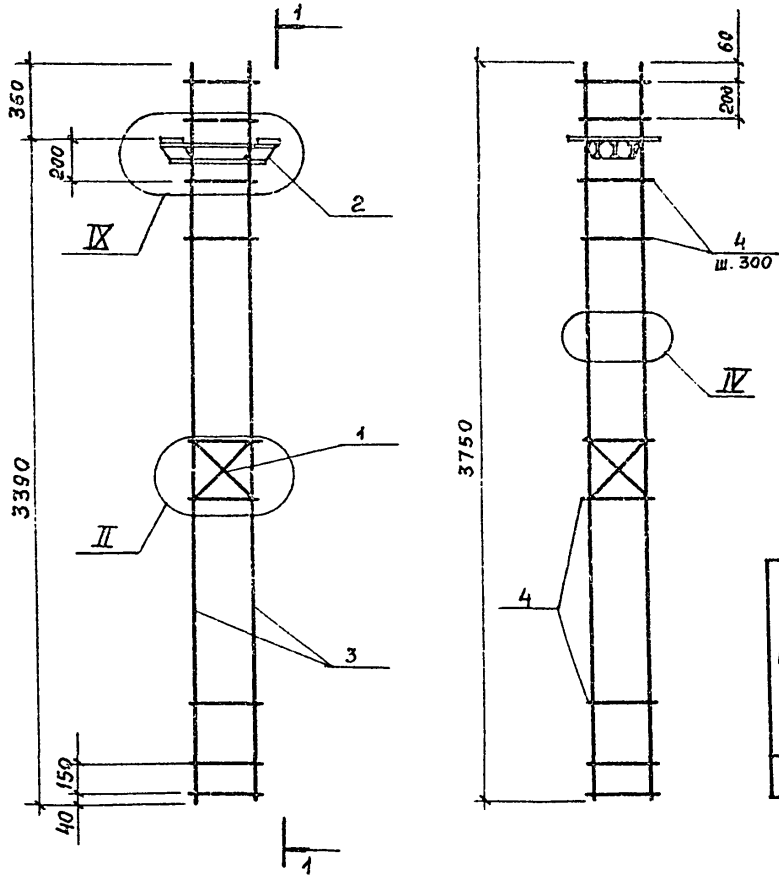

Формат	Зона	Поз.	Обозначение	Наименование	Кол.	Примечание
				Документация		
			1.020-1/83.2-12 0000 ПЗ	Пояснительная записка		
			0000 У	Узлы		
				Сборочные единицы		
		1	1.020-1/83.2-15 02	Сетка С-2	1	1,1 кг
		2	14	Изделие закладное МН 10	1	28,3 кг
				Детали		
54		3		ф20 А-III ГОСТ 5781-82* С=3750	4	9,25 кг
		4	1.020-1/83 2-15 08-03	Стержень отдельный	14	0,3 кг

Ведомость расхода стали на элемент, кг

Марка элемента	Изделия арматурные					Изделия закладные									Общий расход
	Арматура класса				Всего	Арматура класса					Прокат марки			Всего	
	А-I	А-III				А-I	А-III				Вст 3кп 2				
	ГОСТ 5781-82*					ГОСТ 5781-82*					ГОСТ 103-76*				
	ф6	ф10	ф20	Итого		ф8	ф12	ф20	ф28	Итого	-10×100	-14×70	Итого		
КП 2	4,3	1,1	37,0	38,1	42,4	1,0	0,4	5,0	9,7	15,1	6,8	3,7	10,5	25,6	68,0

Нач. АСОЧ	Ковалев	
Н. Контр.	Иванов	
ГИП	Дуженкова	
Рук. бр. инж.	Доможирова	
Инженер	Секачева	

ТП 407-3-386.86 - КЖИ-08

Каркас пространственный КП 2

Стадия	Масса	Масштаб
Р	68,0	

Лист | Листов 1

ПРОМСТРОЙПРОЕКТ

Инв. № подл. | Подпись и дата | Взам. инв. №

сф 712-08

Копировал Замалуева

Формат А3

Типовой проект 407-3-386.86 Альбом VIII

Рис. 1

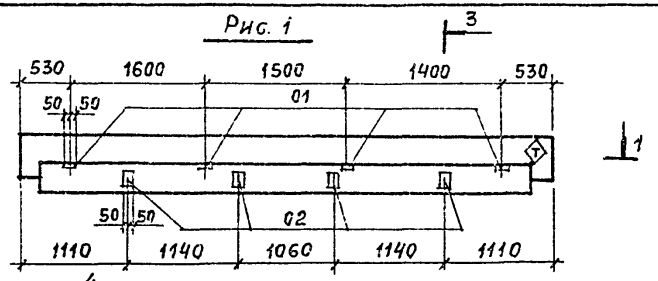

1-1

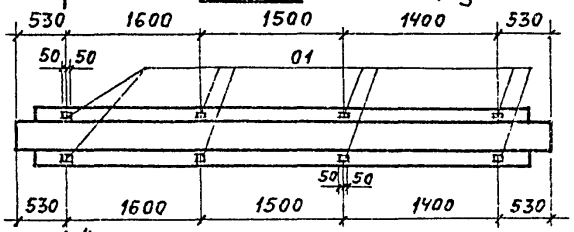

Рис. 2

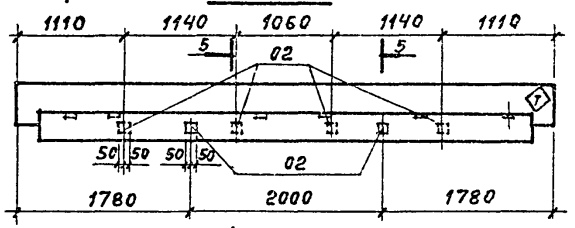

2-2

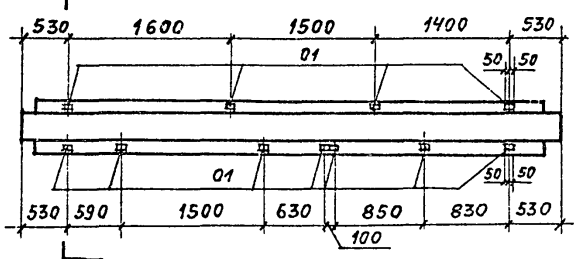

3-3

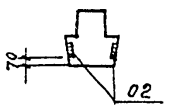

4-4

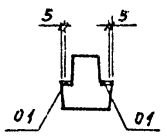

5-5

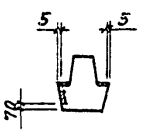

Формат	Зона	Поз.	Обозначение	Наименование	Кол. на испол. ТП407-3-КЖИ-09 —	01		Примечание
				Сборочные единицы				
		—	1.020-1/83 3-10 04-02	Ригель РДР6.56-70Ат-V	1	1		
				Изделия закладные				
		01	3-12 19	МН 29	—	3		
		02	1.400-15 в1 120-07	МН 106-2	8	6		
					РДР 6.56-70Ат V а	РДР 6.56-70Ат V б		

Поз. 01 (МН 29) в ригелях устанавливать по данному чертежу.

◊ - знак ориентации, нанести несмываемой краской

Ведомость расхода стали на дополнительные закладные изделия, кг

Марка элемента	Изделия закладные: Арматура класса А-III ГОСТ 5781-82* Ф8	Ф10	Итого	Прокат марки ВСт3кп2 ГОСТ 103-76* -6×100	-8×100	Итого	Общий расход
РДР 6.56-70Ат V а	3,2		3,2	5,6		5,6	8,8
РДР 6.56-70Ат V б	2,4	1,5	3,9	4,2	1,9	6,1	10,0

Обозначение	Марка	Рис.
ТП407-3-386.86-КЖИ-09-	РДР6.56-70Ат-V а	1
-01	РДР 6.56-70Ат-V б	2

Нач. АСО Ч	Ковалев	
Н. контр.	Иванов	
ГИП	Дуженкова	
Рук бр. инж	Асложирова	
Инженер	Секачева	

ТП 407-3-386.86 -КЖИ-09

Ригель
РДР 6.56-70Ат V а
РДР 6.56-70Ат V б

Стадия	Масса	Масштаб
Р	3600	
Лист	Листов 1	

ПРОМСТРОЙПРОЕКТ

Инв. № подл. | Подпись и дата | Взам. инв. №

сф 712-08

Копировал Замалуева

Формат А3

Альбом VIII

Типовой проект 407-3-386.86

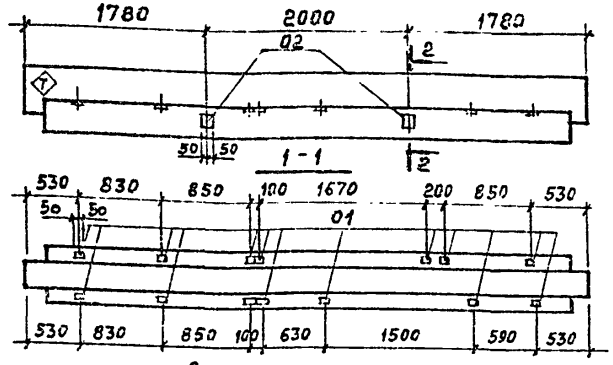

2 - 2

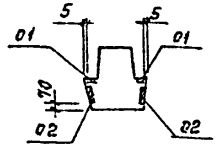

Ведомость расхода стали на дополнительные закладные изделия, кг

Марка элемента	Изделия закладные: Арматура класса А-III ГОСТ 5781-82* ф8	ф10	Итого	Прокат марки ВСт 3кп 2 ГОСТ 103-76* -6×100	-8×100	Итого	Общий расход
РДР6.56-70АтV-6	1,6	3,1	4,7	2,8	3,8	6,6	11,3

Формат	Зона	Поз.	Обозначение	Наименование	Кол.	Примечание
				Сборочные единицы		
		—	1.020-1/83 3-10 04-02	Ригель РДР6.56-70АтV-В	1	
				Изделия закладные		
	01	01	3-12 19	МН 29	6	
	02	02	1.400-15 В1 120-07	МН 106-2	4	

Изделия закладные поз. 01 (МН29) устанавливать по данному чертежу

Т — знак ориентации, нанести несмываемой краской.

Нач. АСОЧ	Ковалев		
Н. контр.	Иванов		
ГИП	Дуженкова		
Рук. БР. инж.	Доможирова		
Инженер	Секачева		

ТП407-3-386.86 -КЖИ-10

Ригель РДР6.56-70АтV-6

Стадия	Масса	Масштаб
Р	3600	
Лист	Листов 1	

ПРОМСТРОЙПРОЕКТ

Инв. № подл. | Подпись и дата | Взам. инв. №

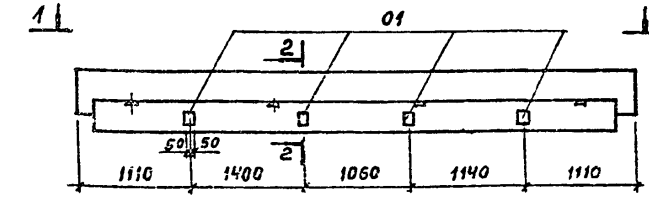

2 - 2

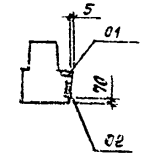

Ведомость расхода стали на дополнительные закладные изделия

Марка элемента	Изделия закладные: Арматура класса А-III ГОСТ 5781-82* ф8		Итого	Прокат марки ВСт 3кп 2 ГОСТ 103-76* -6×100		Итого	Общий расход
РОР6.56-30АтV-а	1,6		1,6	2,8		2,8	4,4

Формат	Зона	Поз.	Обозначение	Наименование		Примечание
				Сборочные единицы		
		—	1.020-1/83 3-10 06	Ригель РОР6.56-30АтV-а	1	
				Изделие закладное		
	01	01	1.400-15 в1 120-07	МН 106-2	4	

Изделия закладные МН 29 устанавливать по данному чертежу

Т — знак ориентации, нанести несмываемой краской

Нач. АСОЧ	Ковалев		
Н. контр.	Иванов		
ГИП	Дуженкова		
Рук. БР. инж	Доможирова		
Инженер	Секачева		

ТП407-3-386.86 -КЖИ-11

Ригель РОР6.56-30АтV-а

Стадия	Масса	Масштаб
Р	3300	
Лист	Листов 1	

ПРОМСТРОЙПРОЕКТ

Инв. № подл. | Подпись и дата | Взам. инв. №

Альбом VIII

Типовой проект 407-3-386.86

Рис. 1

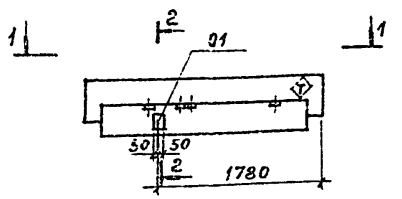

1-1

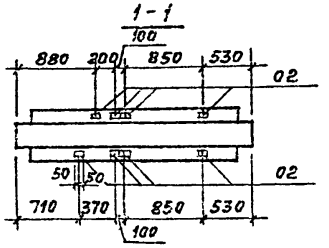

2-2

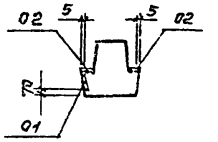

Рис. 2

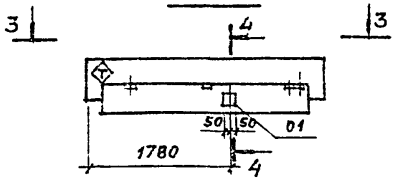

4-4

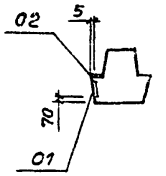

3-3

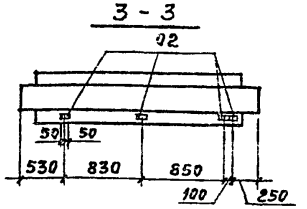

Формат	Зона	Поз.	Обозначение	Наименование	Кол. на исполнение ТП407-3-КЖИ-12 —	01			Примечание
				Сборочные единицы					
		—	1.020-1/83 3-10.11-01	Ригель РДВ6.26-70	1	1			
		01	1.400-15 в 1 120-07	Изделие закладное МН106-2	1	1			
		02	1.020-1/83 3-12.19	Изделие закладное МН 29	4	2			
					РДР6.26-70а	РДР6.26-70б			

Ведомость расхода стали на дополнительные закладные изделия, кг

Марка элемента	Изделия закладные						Общий расход
	Арматура класса А-III			Прокат марки ВСт 3кп 2			
	ГОСТ 5781-82*			ГОСТ 103-76*			
	ф8	ф10	Итого	-6×100	-8×100	Итого	
РДР 6.26-70 а	0,4	2,1	2,5	0,7	2,5	3,2	5,7
РДР 6.26-70 б	0,4	1,0	1,4	0,7	1,3	2,0	3,4

Изделия закладные поз. 02 (МН29) устанавливать по данному чертежу

◊ - знак ориентации, нанести несмываемой краской

Обозначение	Марка	Рис.
ТП407-3-386.86 -КЖИ-12-	РДР6.26-70а	1
-01	РДР 6.26-70 б	2

Нач. АСОЧ	Ковалев	
Н. контр.	Иванов	
ГИП	Дженкова	
Рук. гр. инж.	Доможирова	
Инженер	Секачева	

ТП 407-3-386.86 -КЖИ-12

Ригель РДР 6.26-70 а РДР 6.26-70 б

Стадия	Масса	Масштаб
Р	1700	
Лист	Листов 1	

ПРОМСТРОЙПРОЕКТ

Взам. инв. № | Подпись и дата | Инв. № подл.

сф 712-08

Копировал Зималуева

Формат А3

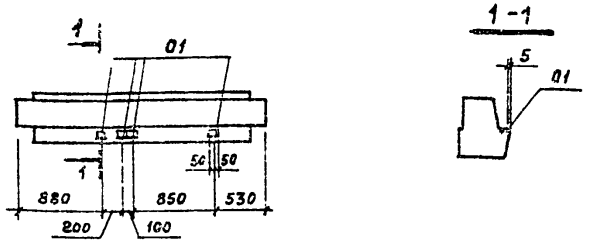

Ведомость расхода стали
на дополнительные закладные изделия, кг

Марка элемента	Изделия закладные: Арматура класса А-III ГОСТ 5781-82* ф10		Итого	Прокат марки ВСт3кп2 ГОСТ 103-76* -8×100		Итого	Общий расход
РОР6.26-40а	1,0		1,0	1,3		1,3	2,3

Формат	Зона	Поз	Обозначение	Наименование	Кол	Примечание
				Сборочные единицы		
		—	1.020-1/83 3-10 12	Ригель РОР6.26-40а	1	
				Изделие закладное		
		01	3-12 19	МН29	2	

Изделия закладные поз.01 (МН 29) устанавливать по данному чертежу

Взам. инв. №
Подпись и дата
Инв. № подл.

Нач. АСО Ч	Ковалев	
Н контр.	Иванов	
ГИП	Дуженкова	
Рук. бр. инж.	Доможирова	
Инженер	Секачева	

ТП 407-3-386.86 -КЖИ-13

Ригель РОР6.26-40а

Стадия	Масса	Масштаб
Р	1500	
Лист	Листов 1	

ПРОМСТРОЙПРОЕКТ

Формат А4

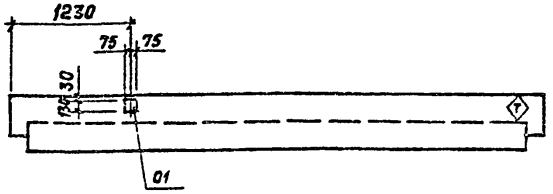

◈ - Знак ориентации наносить несмываемой краской

Ведомость расхода стали
на дополнительные закладные изделия, кг

Марка элемента	Изделия закладные: Арматура класса А-III ГОСТ 5781-82* Ф12		Итого	Прокат марки ВСт3кп2 ГОСТ 103-76* -10×130		Итого	Общий расход
РЛР6.56-45АтV а	0,9		0,9	1,5		1,5	2,4

Формат	Зона	Поз.	Обозначение	Наименование	Кол.	Примечание
				Сборочные единицы		
		—	1.020-1/83 3-10 07	Ригель РЛР6.56-45АтV а	1	
				Изделие закладное		
		01	3-3 28	МН 33	1	

Взам. инв. №
Подпись и дата
Инв. № подл.

Нач. АСО-Ч	Ковалев	
Н контр.	Иванов	
ГИП	Дуженкова	
Рук. бр. инж.	Доможирова	
Инженер	Секачева	

ТП 407-3-386.86 -КЖИ-14

Ригель РЛР 6.56-45АтV а

Стадия	Масса	Масштаб
Р	2600	
Лист	Листов 1	

ПРОМСТРОЙПРОЕКТ

сф 712-08
Копировал Замалуева

Формат А4

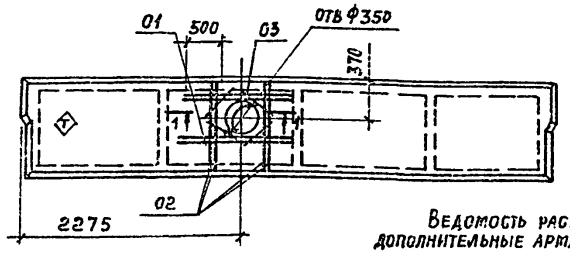

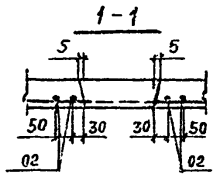

1. Арматуру плиты в зоне отверстия вырезать по месту.
2. Поз. 01, 02 привязать к арматурной сетке плиты
3 ◇ - знак ориентации, нанести несмываемой краской

Ведомость расхода стали на дополнительные арматурные изделия, кг

Марка элемента	Изделия арматурные				Всего
	Арматура класса				
	А-III				
	ГОСТ 5781-82*				
	ф6				
П5-2АтVт	2,4				2,4

Формат	Зона	Поз.	Обозначение	Наименование	Кол.	Примечание
				Сборочные единицы		
		—	1.042-1.1-3.00.0-03	Плита П5-2АтVт	1	
				Детали		
				ф6А-III ГОСТ 5781-82*		
БЧ		01		ℓ=1370	4	0,3кг
БЧ		02		ℓ=830	4	0,2кг
БЧ		03		ℓ=420	4	0,1кг

Взам. инв. № | Подпись и дата | Инв. № подл.

Нач. АСОЧ	Ковалев	
Н. контр.	Иванов	
Рук. бр. инж	Доможирова	
ГИП	Дуженкова	
Инженер	Секачева	

ТП 407-3-386.86 -КЖИ-15

Плита П5-2АтVт-а

Стадия	Масса	Масштаб
Р	1880	
Лист	Листов 1	

ПРОМСТРОЙПРОЕКТ

Формат А4

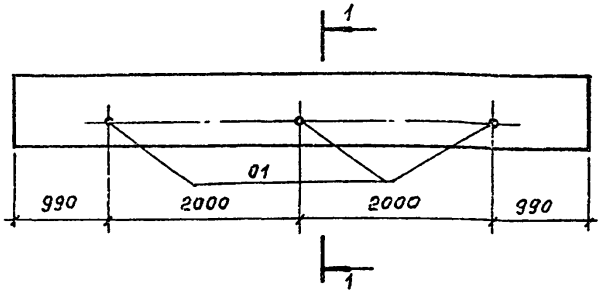

1-1

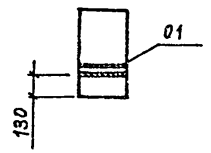

Ведомость расхода стали на дополнительные закладные изделия, кг

Марка элемента	Изделия закладные				Итого	Общий расход
	Прокат марки					
	ВСт3кп2					
	ГОСТ 3262-75*					
	тр.d=25					
БЦ60.5.2-л-а	1,8				1,8	1,8

Формат	Зона	Поз.	Обозначение	Наименование	Кол.	Примечание
				Сборочные единицы		
		—	1.030.1-1.1-1 78-04	Балка цокольная БЦ60.5.2,5-п-а	1	
				Детали		
БЧ		01		Труба 25 ГОСТ 3262-75* ℓ=250	3	0,6кг

Взам. инв. № | Подпись и дата | Инв. № подл.

Нач. АСОЧ	Ковалев	
Н. контр.	Иванов	
ГИП	Дуженкова	
Рук. бр. инж	Стужина	
Инженер	Дикова	

ТП 407-3-386.86 -КЖИ-16

Балка цокольная БЦ 60.5.2,5-л-а

Стадия	Масса	Масштаб
Р	1040	
Лист	Листов 1	

ПРОМСТРОЙПРОЕКТ

сф 712-08

Копировал Залалуева

Формат А4

Альбом VIII

Типовой проект 407-3-386.86

Рис. 1

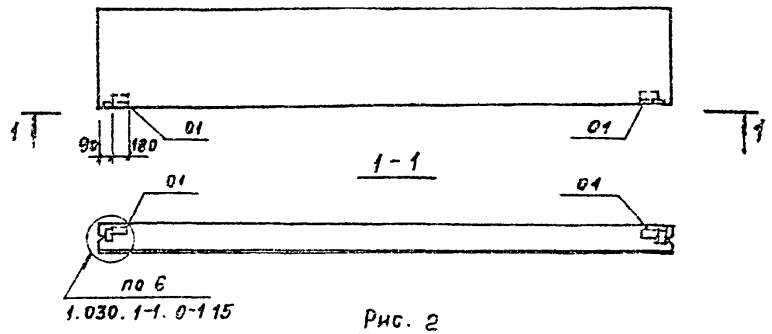

Рис. 2

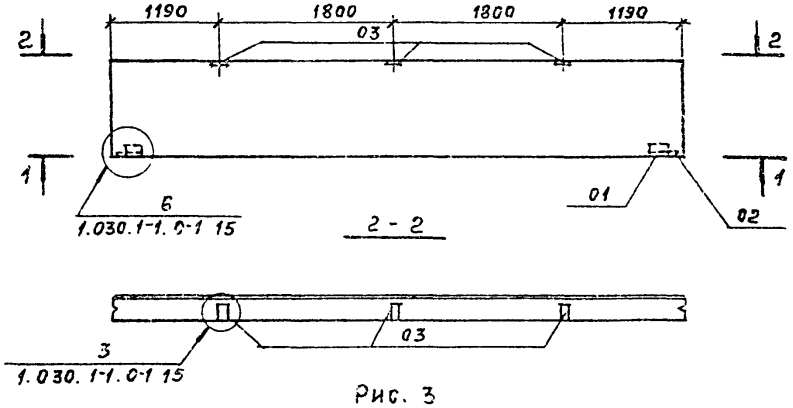

Рис. 3

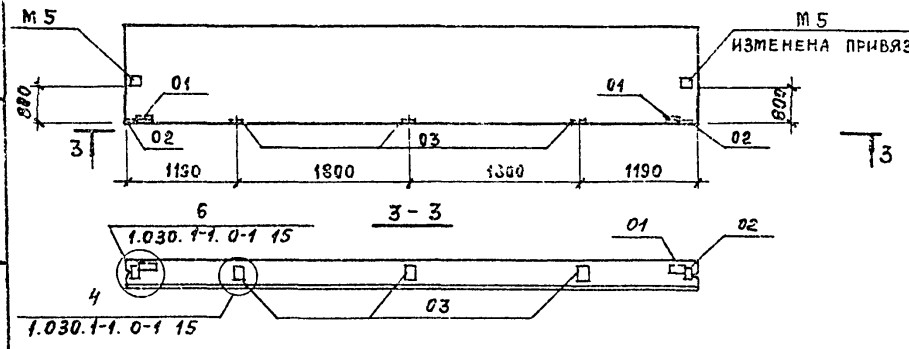

Формат	Зона	Поз.	Обозначение	Наименование	Кол. на испол. ТП 407-3 —	Кол. на испол. ТП 407-3 КЖИ-17 01	Кол. на испол. ТП 407-3 КЖИ-17 02
				Сборочные единицы			
				Панели			
			1.030.1-1.1-1 06-04 0-1 03	ПС 60.15.2,5-2л-16	1		
				ПС 60.15.2,5-2л-6		1	
				ПС 60.15.2,5-2л-12			1
				Изделия закладные			
		01	1.030.1-1.1-3 30	М1	2	2	2
		02	33	М6		2	2
		03	36	М9		3	3
					ПС 60.15.2,5-2л-16а	ПС 60.15.2,5-2л-6а	ПС 60.15.2,5-2л-12а

Обозначение	Марка	Рис.	Масса т
ТП407-3 -КЖИ-17-	ПС60.15.2,5-2л16а	1	3,39
-01	ПС60.15.2,5-2л6а	2	3,39
-02	ПС60.15.2,5-2л12а	3	3,39

Ведомость расхода стали на дополнительные закладные изделия, кг

Марка элемента	Изделия закладные: Арматура класса		Прокат марки				Всего	Общий расход
	А-III		ВСт3кп2					
	ГОСТ 5781-82		ГОСТ 103-76*			ГОСТ 2590-72		
	ф10	Итого	-8×60 -8×100		Итого	L63×8		
ПС 60.15.2,5-2л-15а	0,5	0,5				2,1	2,1	2,6
ПС 60.15.2,5-2л-6а	2,7	2,7	1,3	3,0	4,3		4,3	7,0
ПС 60.15.2,5-2л-12а	2,7	2,7	1,3	3,0	4,3		4,3	7,0

Нач. АСОЧ	Ковалев	
Н. контр.	Стужина	
ГИП	Дуженкова	
Рук. бр инж.	Стужина	
Инженер	Дикова	

ТП 407-3-386.86 -КЖИ-17

Панели
ПС 60.15.2,5-2л-16а
ПС 60.15.2,5-2л-6а
ПС 60.15.2,5-2л-12а

Стадия	Масса	Масштаб
Р	3390	
Лист	Листов 1	

ПРОМСТРОЙПРОЕКТ

Инв. № подл. | Подпись и дата | Взам. инв. №

сф 712-08

Копировал Заталуева Формат А3

Типовой проект 407-3-386.86 Альбом VIII

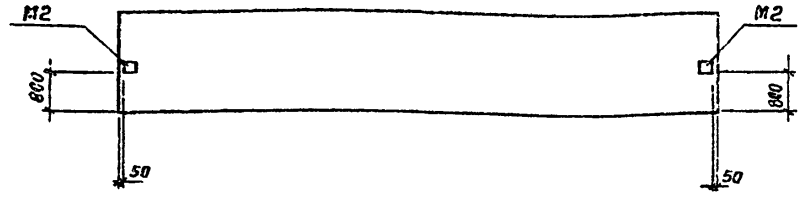

Изделие закладное М2 установить по данному чертежу

Формат	Зона	Поз.	Обозначение	Наименование	Кол.	Примечание
				Сборочные единицы		
			1.030.1-1.1-1 06-04 0-1 03	ПС60.15.2,5-2л-2	1	

Взам. инв. № | Подпись и дата | Инв. № подл.

Нач. АСО-Ч	Ковалев		
Н. контр.	Стужина		
ГИП	Дуженкова		
Рук. БР.	Стужина		
Инженер	Дикова		

ТП 407-3-386.86 -КЖИ-18

Панель ПС60.15.2,5-2л-2а

Стадия	Масса	Масштаб
Р	3390	
Лист	Листов 1	

ПРОМСТРОЙПРОЕКТ

Формат А4

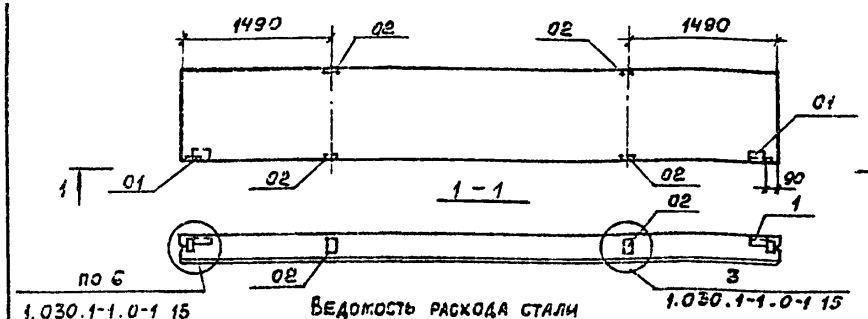

Ведомость расхода стали на дополнительные закладные изделия, кг

Марка элемента	Изделия закладные							Всего	Общий расход
	Арматура класса			Прокат марки					
	А-III			ВСт3кп2					
	ГОСТ 5781-82*			ГОСТ 103-76*		ГОСТ 8509-72*			
	Ф10		Итого	-8×100	Итого	L63×6	Итого		
ПС60.9.2.5-2.л-18а	2,0		2,0	4,0	4,0	2,1	2,1	6,1	8,1

Формат	Зона	Поз.	Обозначение	Наименование	Кол.	Примечание
				Сборочные единицы		
			1.030.1-1.1-1 04-08 0-1 03	ПС60.9.2.5-2.л-18	1	
				Изделия закладные		
		01	1.030.1-1.1-3 30	М1	2	
		02	36	М9	4	

Взам. инв. № | Подпись и дата | Инв. № подл.

Нач АСО-Ч	Ковалев		
Н контр.	Стужина		
ГИП	Дуженкова		
Рук БР	Стужина		
Инженер	Дикова		

ТП 407-3-386.86 -КЖИ-19

Панель ПС60.9.2.5-2.л-18а

Стадия	Масса	Масштаб
Р	2020	
Лист	Листов 1	

ПРОМСТРОЙПРОЕКТ

сф 712-08

Копировал Замалуева

Формат А4

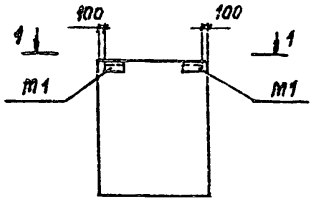

1-1

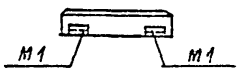

Изделие закладное М1 установить по данному чертежу

Формат	Зона	Поз.	Обозначение	Наименование	Кол.	Примечание
				Сборочные единицы		
			1.030.1-1.1-1 60-05 0-1 13	2ПС 12.15.2,5-л-1	1	

Взам. инв. №
Подпись и дата
Инв. № подл.

Нач. АСО-Ч	Ковалев	
Н. контр.	Стужина	
ГИП	Дуженкова	
Рук. бр.	Стужина	
Инженер	Дикова	

ТП 407-3-386.86 -КЖИ-20

Панель 2ПС12.15.2,5-л-1а

Стадия	Масса	Масштаб
Р	660	
Лист	Листов 1	

ПРОМСТРОЙПРОЕКТ

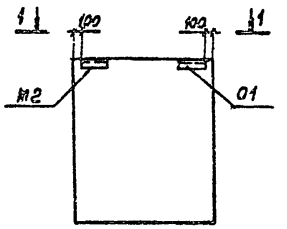

1-1

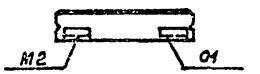

Изделие закладное М2 устанавливать по данному чертежу

Ведомость расхода стали на дополнительные закладные изделия, кг

Марка элемента	Изделия закладные						Общий расход
	Арматура класса			Прокат марки			
	А-III			ВСт 3кп 2			
	ГОСТ 5781-82*			ГОСТ 8509-72*			
	Ф10		Итого	L63×6		Итого	
2ПС15.24.2,5-л-58а	0,2		0,2	1,4		1,4	1,6

Формат	Зона	Поз.	Обозначение	Наименование	Кол.	Примечание
				Сборочные единицы		
			1.030.1-1.1-1 62-01 0-2 0100	2ПС 15.24.2,5-л-58	1	
		01	1.030.1-1.1-3 30-01	Изделие закладное М2	1	

Взам. инв. №
Подпись и дата
Инв. № подл.

Нач. АСО-Ч	Ковалев	
Н. контр.	Стужика	
ГИП	Дуженкова	
Рук. бр.	Стужина	
Инженер	Дикова	

ТП 407-3-386.86 -КЖИ-21

Панель 2ПС 15.24.2,5-л-58а

Стадия	Масса	Масштаб
Р	1340	
Лист	Листов 1	

ПРОМСТРОЙПРОЕКТ

Альбом III

Типовой проект 407-3-386.86

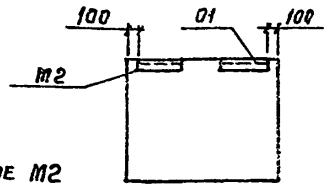

Изделие закладное М2 установить по данному чертежу

1 - 1

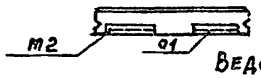

Ведомость расхода стали на дополнительные закладные изделия, кг

Марка элемента	Изделия закладные						Общий расход
	Арматура класса			Прокат марки			
	А-III			ВСт 3 кп 2			
	ГОСТ 5781-82*			ГОСТ 8509-72*			
	Ф10		Итого	L63×6		Итого	
2ПС15.12.2,5-л-58а	0,2		0,2	1,4		1,4	1,6

Формат	Зона	Поз.	Обозначение	Наименование	Кол.	Примечание
				Сборочные единицы		
			1.030.1-1.1-1 62-01 0-2 0100	2ПС15.12.2,5-л-58	1	
		01	1.030 1-1 1-3 30-01	Изделие закладное М2	1	

Взам. инв. №

Подпись и дата

Инв. № подл.

Нач. АСОЧ	Ковалев	
Н. контр.	Стужина	
ГИП	Дуженкова	
Рук. бр.	Стужина	
Инженер	Дикова	

ТП 407-3-386.86 -КЖИ-22

Панель 2ПС15.12.2,5-л-58а

Стадия	Масса	Масштаб
Р	660	

Лист | Листов 1

ПРОМСТРОЙПРОЕКТ

Формат А4

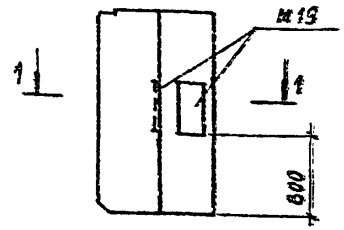

1 - 1

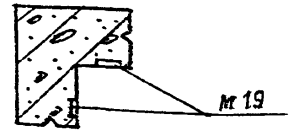

Изделие закладное М19 установить по данному чертежу

Формат	Зона	Поз.	Обозначение	Наименование	Кол.	Примечание
				Сборочные единицы		
			1.030.1-1.1-1 69-04 0-1 13	3ПС46.150.25-л-2	1	

Взам. инв. №

Подпись и дата

Инв. № подл.

Нач. АСОЧ	Ковалев	
Н. контр.	Стужина	
ГИП	Дуженкова	
Рук. бр.	Стужина	
Инженер	Дикова	

ТП 407-3-386.86 -КЖИ-23

Панель 3пс46.150.25-л-2а

Стадия	Масса	Масштаб
Р	380	

Лист | Листов 1

ПРОМСТРОЙПРОЕКТ

сф 712-08

Копировал Зиматуева

Формат А4

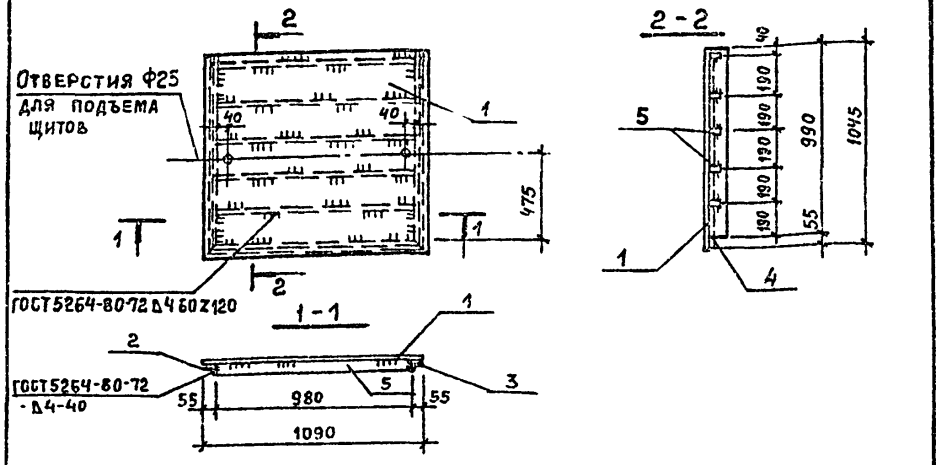

Формат	Зона	Поз.	Обозначение	Наименование	Кол.	Примечание
				Детали		
БЧ		1		Лист ромб 0-ПН-5×1050×1090 ВСТ 3сп ГОСТ 8568-77*	1	48,2 кг
				Уголок L4×50 ГОСТ 8509-72* / ВСт 3кп ГОСТ 535-79*		
БЧ		2		ℓ = 1040	1	3,2 кг
БЧ		3		ℓ = 1040	1	3,2 кг
БЧ		4		ℓ = 1090	1	3,3 кг
БЧ		5		Полоса -4×40 ГОСТ 103-76* / ВСт 3кп 2 ГОСТ 535-79* ℓ=980	5	1,2 кг

Взам. инв. № | Подпись и дата | Инв. № подл.

Нач. Чотд.	Ковалев		
Н. контр.	Стужина		
ГИП	Дуженкова		
Рук. бр. инж	Стужина		
Инженер	Дикова		

ТП407-3-386.86 -КЖИ-24

Щит стальной

ЩС1

Стадия	Масса	Масштаб
Р	63,9	
Лист	Листов 1	

ПРОМСТРОЙПРОЕКТ

Формат А4

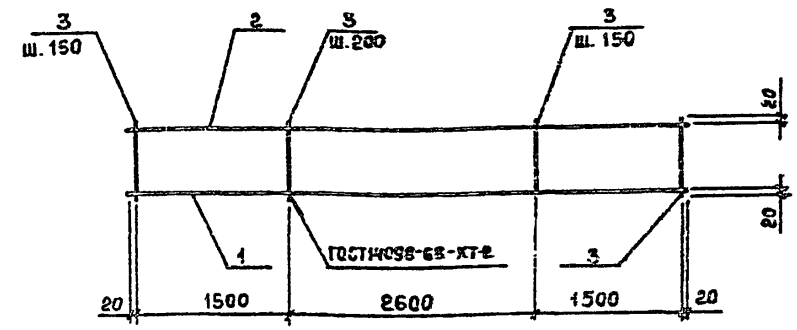

Формат	Зона	Поз.	Обозначение	Наименование	Кол.	Примечание
				Детали		
БЧ		1		Ф16А-III ГОСТ 5781-82*, ℓ=5640	1	8,9 кг.
БЧ		2		Ф10А-I ГОСТ 5781-82*, ℓ=5640	1	3,5 кг
БЧ		3		Ф6А-I ГОСТ 5781-82*, ℓ=280	34	0,06 кг

Взам. инв. № | Подпись и дата | Инв. № подл.

Нач. АСОЧ	Ковалев		
Н. контр.	Иванов		
ГИП	Дуженкова		
Рук. бр. инж	Доможирова		
Инженер	Секачева		

ТП407-3-386.86 -КЖИ-25

Сетка арматурная

С1

Стадия	Масса	Масштаб
Р	14,5	
Лист	Листов 1	

ПРОМСТРОЙПРОЕКТ

сф 712-08

Копировал Замалуева

Формат А4

Типовой проект 407-3-386.86 Альбом VIII

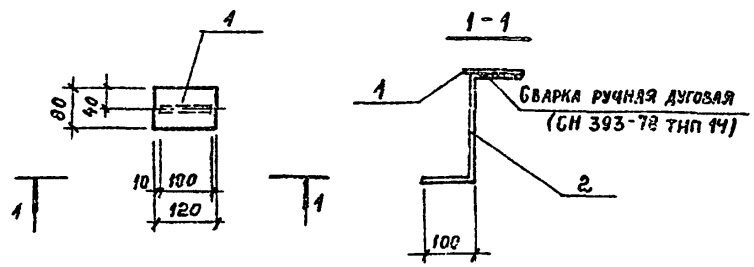

Формат	Зона	Поз.	Обозначение	Наименование	Кол.	Примечание
				Детали		
БЧ		1		Полоса $\frac{б=80\ ГОСТ\ 103-76^*}{ВСт3кп2\ ГОСТ\ 535-79^*}$ ℓ=120	1	0,5 кг
БЧ		2		Ф10А-II ГОСТ 5781-82* ℓ=1190	1	0,7 кг

Взам. инв. № | Подпись и дата | Инв. № подл.

Нач. АСОЧ	Ковалев		
Н. контр.	Стужина		
ГИП	Дуженкова		
Рук. бр.	Стужина		
Инжен.	Дикова		

ТП 407-3-386.86 -КЖИ-26

Изделие закладное МН 1

Стадия	Масса	Масштаб
Р	1,2	

Лист | Листов 1

ПРОМСТРОЙПРОЕКТ

Формат А4

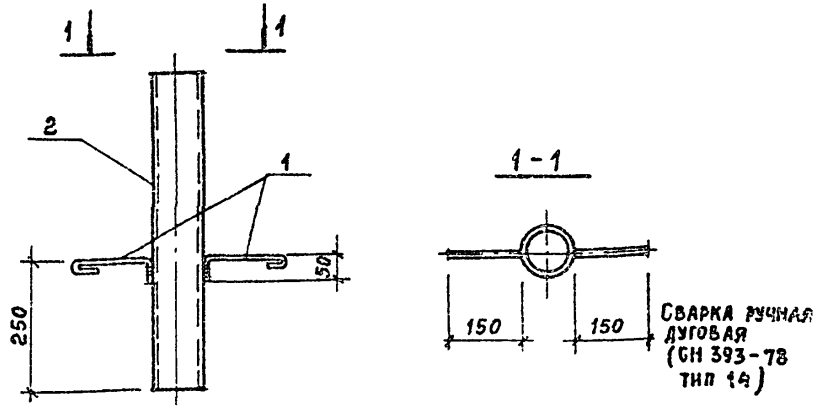

Формат	Зона	Поз.	Обозначение	Наименование	Кол.	Примечание
				Детали		
БЧ		1		Труба 50 ГОСТ 3262-75* ℓ=590	1	2,9 кг
БЧ		2		Ф6А-I ГОСТ 5781-82* ℓ=240	2	0,05 кг

Взам. инв. № | Подпись и дата | Инв. № подл.

Нач. АСОЧ	Ковалев		
Н. контр.	Иванов		
ГИП	Дуженкова		
Инженер	Секацева		
Инженер	Дикова		

ТП 407-3-386.86 -КЖИ-27

Изделие закладное МН 2

Стадия	Масса	Масштаб
Р	3,0	

Лист | Листов 1

ПРОМСТРОЙПРОЕКТ

сф 712-08

Копировал Замалуева

Формат А4

Альбом VIII

Типовой проект 407-3-386.86

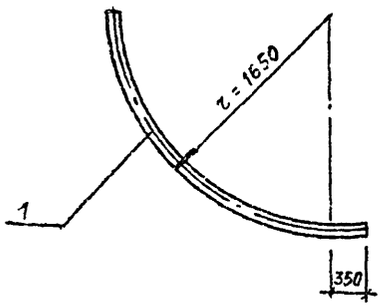

Взам. инв. №	
Подпись и дата	
Инв. № подл.	

Нач. Чотд.	Ковалев		
Н. контр.	Чукин		
ГАП	Нестеровский		
ГИП	Дуженкова		
Рук. бр. арх	Сергеева		
Исполн	Собко		

ТП 407-3-386.86 - КЖИ-28

Изделие закладное МН 3

Стадия	Масса	Масштаб
Р	24,6	
Лист	Листов 1	

Труба Ц-[illegible] × 3,5 ГОСТ 3262-75*
ℓ = 2950

ПРОМСТРОЙПРОЕКТ

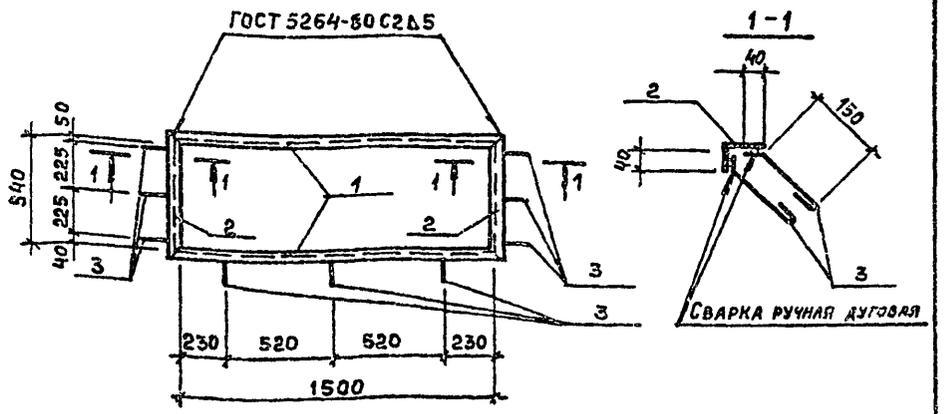

Формат	Зона	Поз.	Обозначение	Наименование	Кол.	Примечание
				Детали		
				Уголок 80×50×5 ГОСТ 8510-72* / ВСт 3кп 2 ГОСТ 535-79*		
БЧ		1		ℓ = 1600	2	8,0 кг
БЧ		2		ℓ = 640	2	3,1 кг
БЧ		3		Ф6-AI ГОСТ 5781-82* ℓ = 250	9	0,1 кг

Взам. инв. №	
Подпись и дата	
Инв. № подл.	

Нач. Чотд.	Ковалев		
Н. контр.	Чукин		
ГАП	Нестеровский		
ГИП	Дуженкова		
Рук. бр. арх.	Сергеева		
Исполн.	Собко		

ТП 407-3-386.86 - КЖИ-29

Изделие закладное МН 4

Стадия	Масса	Масштаб
Р	17,2	
Лист	Листов 1	

ПРОМСТРОЙПРОЕКТ

сф 712-08

Копировал Замалуева

Формат А4

Альбом VIII

Типовой проект 407-3-386.86

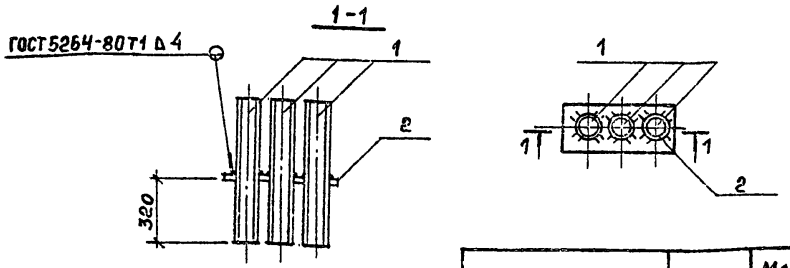

Обозначение	Марка	Масса, кг
ТП КЖИ-30	МН5	24,8
-01	МН6	9,7

Формат	Зона	Поз	Обозначение	Наименование	Кол.	Примечание
			Переменные данные для исполнений			
				МН5		
				Детали		
Б4		1		Труба 100×4,5 ГОСТ 3262-75* ℓ=590	3	7,2 кг
А4		2	ТП 407-3- КЖИ-31	Пластина	1	
				МН6		
				Детали		
Б4		1		Труба 50×3,5 ГОСТ 3262-75* ℓ=590	3	2,9 кг
А4		2	ТП 407-3 КЖИ-31-01	Пластина	1	

Взам. инв. №

Подпись и дата

Инв. № подл.

Нач. Чотд.	Ковалев	
Н. контр.	Щукин	
ГАП	Нестеровский	
Рук. бр. арх	Сергеева	
Ст. арх.	Собко	

ТП 407-3-386.86 -КЖИ-30

Изделие закладное МН5, МН6

Стадия	Масса	Масштаб
Р	см. табл.	
Лист	Листов 1	

ПРОМСТРОЙПРОЕКТ

Формат А4

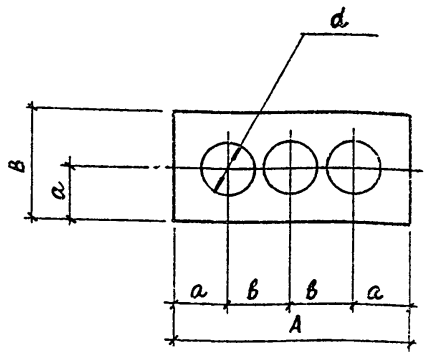

Обозначение	Размеры, мм					Масса, кг
	A	B	a	в	d	
ТП 407-3- КЖИ-31-	500	200	100	150	117	3,2
-01	260	120	60	70	63	1,0

Взам. инв. №

Подпись и дата

Инв. № подл.

Нач. Чотд	Ковалев	
Н контр.	Щукин	
ГАП	Нестеровский	
Рук. бр арх	Сергеева	
Ст арх.	Собко	

ТП 407-3-386.86 -КЖИ-31

Пластина

Стадия	Масса	Масштаб
Р	см. табл.	
Лист	Листов 1	

Полоса 4 ГОСТ 103-76* / ВСт 3кп 2 ГОСТ 535-79*

ПРОМСТРОЙПРОЕКТ

сф 712-08

Копировал Замалуева

Формат А4

Типовой проект 407-3-386.86 Альбом VIII

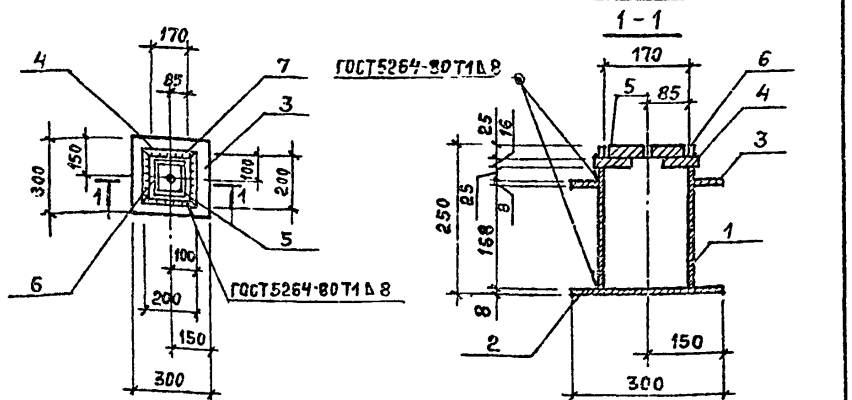

Формат	Зона	Поз.	Обозначение	Наименование	Кол.	Примечание
				ДЕТАЛИ		
БЧ		1		Труба $\frac{180\times8\ ГОСТ8732-78^*}{Ст2сп\ ГОСТ8731-74^*}$ ℓ=201	1	6,8 кг
БЧ		2		Полоса $\frac{8\times300\ ГОСТ82-70^*}{ВСт3кп2\ ГОСТ535-79^*}$ ℓ=300	1	5,7кг
АЧ		3	ТП407-3- КЖИ-33-	Пластина	1	
АЧ		4	- 01	Пластина	1	
АЧ		5	- 02	Пластина	1	
БЧ		6		Полоса $\frac{8\times25\ ГОСТ103-76^*}{ВСт3кп2\ ГОСТ535-79^*}$ ℓ=186	2	0,3кг
БЧ		7		ℓ=170	2	0,3кг

Взам. инв. № | Подпись и дата | Инв. № подл.

Нач. Чотд.	Ковалев	
Н. контр.	Цуканн	
ГАП	Нестеровский	
Рук. бр. арх	Сергеева	
Ст. арх.	Собко	

ТП 407-3-386.86 КЖИ-32

Изделие закладное МН7

Стадия	Масса	Масштаб
Р	29,2	
Лист	Листов 1	

ПРОМСТРОЙПРОЕКТ

Формат А4

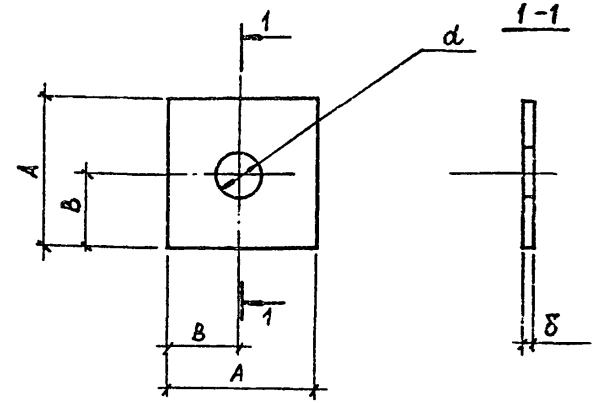

Обозначение		Размеры, мм				Масса, кг
		A	B	d	δ	
ТП407-3	КЖИ-33	300	150	183	8	5,7
	- 01	200	100	60	16	5,0
	- 02	160	80	10	25	5,0

Взам. инв. № | Подпись и дата | Инв. № подл.

Нач АСОЧ	Ковалев	
Н контр.	Цуканн	
ГАП	Нестеровский	
Рук. бр арх	Сергеева	
Ст арх	Собко	

ТП 407-3-386.86 КЖИ-33

Пластина

Стадия	Масса	Масштаб
Р	см. табл.	
Лист	Листов 1	

ГОСТ 82-70*
ВСт 3кп2 ГОСТ535-79*

ПРОМСТРОЙПРОЕКТ

сф 712-08

Копировал Замалуева

Формат А4

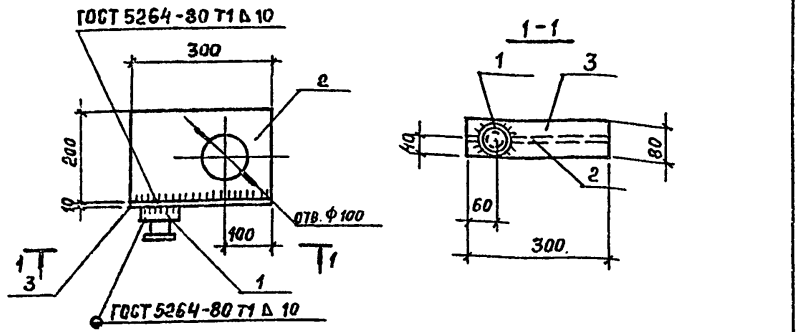

Формат	Зона	Поз.	Обозначение	Наименование	Кол.	Примечание
				Детали		
А4		1	ТП407-3 КЖИ-35	Ось	1	
Б4		2		Полоса 16×200 ГОСТ 103-76* / Вст 3кп2 ГОСТ 535-79*		
				ℓ = 300	1	7,5 кг
Б4		3		Полоса 10×80 ГОСТ 103-76* / Вст 3кп2 ГОСТ 535-79*		
				ℓ = 300	1	2,6 кг

Нач. чотд.	Ковалев	
Н контр.	Щукин	
ГАП	Нестеровский	
Рук. бр. арх	Сергеева	
Ст. арх.	Собко	

ТП 407-3-386.86 КЖИ-34

Якорь МН 8

Стадия	Масса	Масштаб
Р	12,9	
Лист	Листов 1	

ПРОМСТРОЙПРОЕКТ

Формат А4

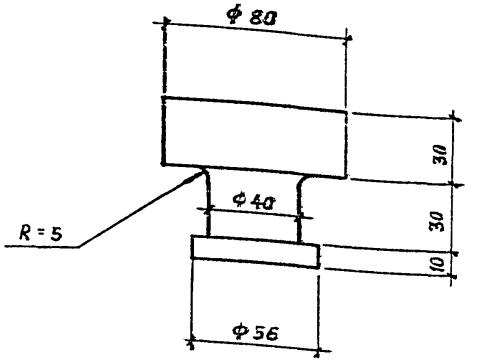

Нач. чотд.	Ковалев	
Н. контр.	Щукин	
ГАП	Нестеровский	
Рук. бр. арх	Сергеева	
Ст. арх.	Собко	

ТП 407-3-386.86 КЖИ-35

Ось

Стадия	Масса	Масштаб
Р	2,8	
Лист	Листов 1	

Круг 80 ГОСТ 2590-71* / Вст 3кп2 ГОСТ 535-79* ℓ=70

ПРОМСТРОЙПРОЕКТ

сф 712-08

Копировал Затадуева Формат А4

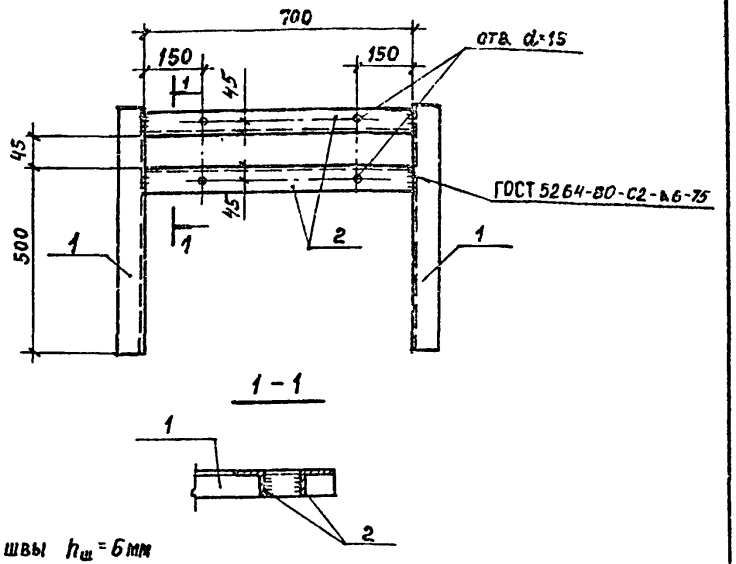

Все сварные швы $h_ш = 6$ мм

Формат	Зона	Поз.	Обозначение	Наименование	Кол.	Примечание
				Детали		
				Уголок $\frac{75\times75\times6\ ГОСТ\ 8509-72^*}{Ст\ 3кп2\ ГОСТ\ 535-79^*}$		
Б4		1		$\ell = 620$	2	4,3 кг
Б4		2		$\ell = 700$	2	4,8 кг

Нач. Чотд.	Ковалев	
Н. контр.	Бухин	
ГИП	Дуженкова	
ГАП	Нестеровский	
Рук. гр. инж	Доможирова	
Рук. гр. арх	Сергеева	
Ст. арх.	Собко	

ТП 407-3-386.86 -КЖИ-36

Изделие закладное МН9

Стадия	Масса	Масштаб
Р	18,2	
Лист	Листов 1	

ПРОМСТРОЙПРОЕКТ

Взам. инв. №
Подпись и дата
Инв. № подл.

Формат А4

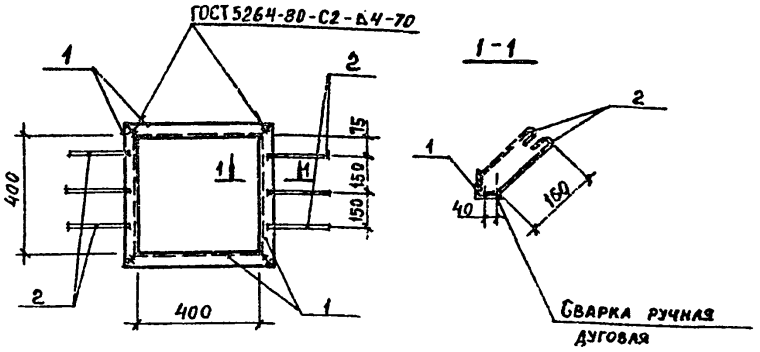

Формат	Зона	Поз.	Обозначение	Наименование	Кол.	Примечание
				Детали		
Б4		1		Уголок $\frac{50\times50\times4\ ГОСТ\ 8509-72^*}{Ст\ 3кп2\ ГОСТ\ 535-79^*}$ $\ell = 500$	4	1,5 кг
Б4		2		Ф6 А-I ГОСТ 5781-82* $\ell = 210$	6	0,05 кг

Нач Чотд.	Ковалев	
Н. контр.	Бухин	
ГИП	Дуженкова	
ГАП	Нестеровский	
Рук. гр инж	Доможирова	
Рук. гр Арх	Сергеева	
Ст. Арх.	Собко	

ТП 407-3-386.86 -КЖИ-37

Изделие закладное МН 10

Стадия	Масса	Масштаб
Р	6,3	
Лист	Листов 1	

ПРОМСТРОЙПРОЕКТ

Взам. инв. №
Подпись и дата
Инв. № подл.

сф 712-08

Копировал Замалуева Формат А4

Альбом VIII

Типовой проект 407-3-386.86

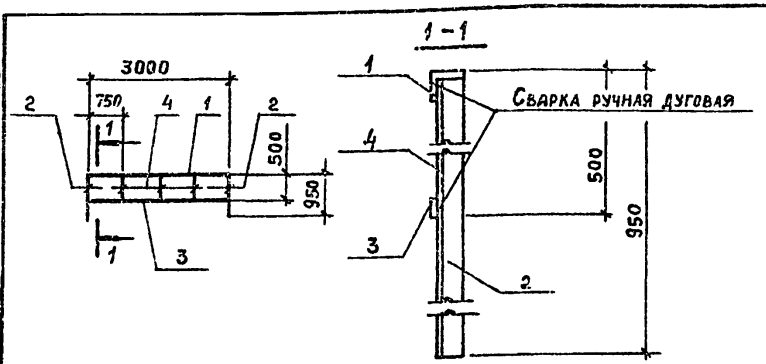

Формат	Зона	Поз.	Обозначение	Наименование	Кол.	Примечание
				Детали		
				Уголок 45×45×4 ГОСТ 8509-72* / ВСт 3кп 2 ГОСТ 535-79*		
БЧ		1		ℓ = 3000	1	8,2 кг
БЧ		2		ℓ = 945	2	2,6 кг
БЧ		3		Полоса 4×30 ГОСТ 103-76* / ВСт 3кп 2 ГОСТ 535-79*		
				ℓ = 3000	1	2,8 кг
БЧ		4		Ф10 AI ГОСТ 5781-82 ℓ=490	3	0,2 кг

Нач. Чотд.	Ковалев	
Н. контр.	Щукин	
ГАП	Нестеровский	
ГИП	Дуженкова	
Рук. бр. арх.	Сергеева	
Исполн.	Собко	

ТП 407-3-386.86 КЖИ-38

Ограждение ОГ1

Стадия	Масса	Масштаб
Р	16,8	
Лист	Листов 1	

ПРОМСТРОЙПРОЕКТ

Формат А4

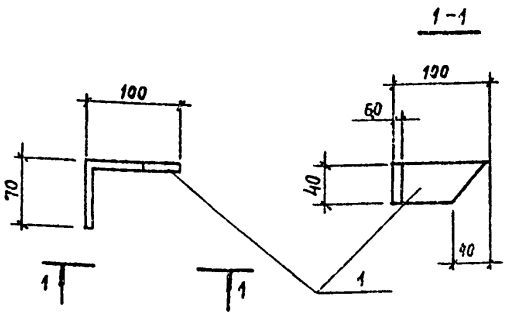

Нач. Чотд.	Ковалев	
Н. контр.	Щукин	
ГАП	Нестеровский	
ГИП	Дуженкова	
Рук. бр. арх.	Сергеева	
Исполн.	Собко	

ТП 407-3-386.86 КЖИ-39

Изделие соединительное МСИ1

Стадия	Масса	Масштаб
Р	0,31	
Лист	Листов 1	

Полоса 6×40 ГОСТ 103-76 / ВСт 3кп 2 ГОСТ 535-79* ℓ=170

ПРОМСТРОЙПРОЕКТ

ф 712-08

Копировал Замалуева

Формат А4

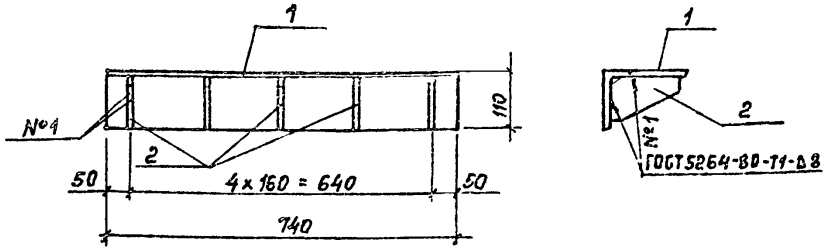

Поз. 2

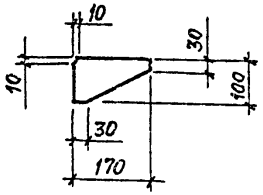

Формат	Зона	Поз.	Обозначение	Наименование	Кол.	Примечание
				Детали		
БЧ		1		Уголок $\frac{200\times125\times12\ ГОСТ\ 8510\text{-}72^{*}}{ВСт\ 3кп\ 2\ ГОСТ\ 535\text{-}79^{*}}$ ℓ=740	1	22,0 кг
БЧ		2		Полоса $\frac{8\times100\ ГОСТ\ 103\text{-}76^{*}}{ВСт\ 3кп\ 2\ ГОСТ\ 535\text{-}79^{*}}$ ℓ=170	4	1,1 кг

ТП 407-3-386.86		-КЖИ-40	
Изделие соединительное МСН 2	Стадия	Масса	Масштаб
	Р	26,4	
	Лист	Листов 1	
	ПРОМСТРОЙПРОЕКТ		

Нач. АСО-4	Ковалев	
Н. контр.	Иванов	
ГИП	Дуженкова	
Рук. бр. инж.	Доможирова	
Инженер	Секачева	

Взам. инв. № | Подпись и дата | Инв. № подл.

Формат А4

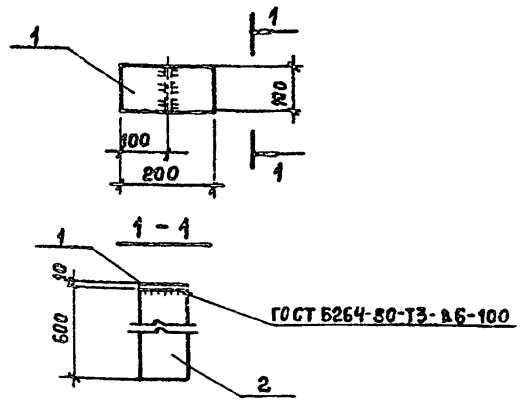

Формат	Зона	Поз.	Обозначение	Наименование	Кол.	Примечание
				Детали		
БЧ				Полоса $\frac{-10\times100\ ГОСТ\ 103\text{-}76^{*}}{ВСт\ 3кп\ 2\ ГОСТ\ 535\text{-}79^{*}}$ ℓ=200	1	1,6 кг
БЧ				Полоса $\frac{-10\times100\ ГОСТ\ 103\text{-}76^{*}}{ВСт\ 3кп\ 2\ ГОСТ\ 535\text{-}79^{*}}$ ℓ=600	1	4,7 кг

ТП 407-3-386.86		-КЖИ-41	
Изделие соединительное МСН 3	Стадия	Масса	Масштаб
	Р	6,3	
	Лист	Листов 1	
	ПРОМСТРОЙПРОЕКТ		

Нач АСО Ч	Ковалев	
Н контр.	Иванов	
ГИП	Дуженкова	
Рук. бр инж	Доможирова	
Инженер	Секачева	

Взам. инв. № | Подпись и дата | Инв. № подл.

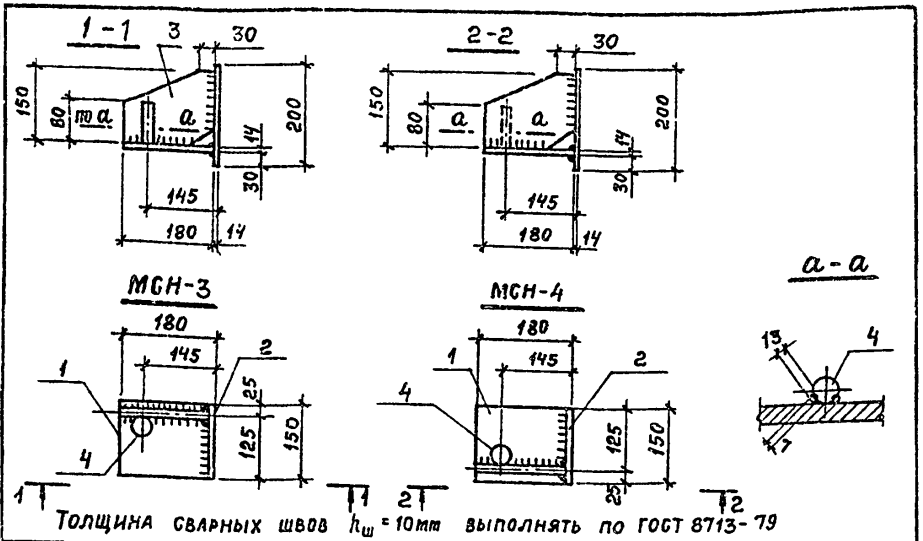

Толщина сварных швов $h_ш$ = 10мм выполнять по ГОСТ 8713-79

Формат	Зона	Поз.	Обозначение	Наименование	Кол.	Примечание
				ДЕТАЛИ		
Б4		1		Полоса $\frac{-14\times80\ ГОСТ\ 103\text{-}76^*}{Вст3кп2\ ГОСТ\ 535\text{-}79^*}$ ℓ=150	1	3,0кг
Б4		2		Полоса $\frac{-14\times200\ ГОСТ\ 103\text{-}76^*}{Вст3кп2\ ГОСТ\ 535\text{-}79^*}$ ℓ=150	1	2,8кг
Б4		3		Полоса $\frac{-14\times150\ ГОСТ\ 103\text{-}76^*}{Вст3кп2\ ГОСТ\ 535\text{-}79^*}$ ℓ=180	1	2,1кг
Б4		4		Ф25 А-III ГОСТ 5781-82* ℓ=80	1	0,4кг

Нач. АСОЧ	Ковалев		
Н. контр.	Иванов		
ГИП	Дуженкова		
Рук. бр. инж	Стужина		
Инженер	Дикова		

ТП 407-3-386.86 КЖИ-42

Изделие соединительное МСН 4, МСН 5

Стадия	Масса	Масштаб
Р	8,3	
Лист	Листов 1	

ПРОМСТРОЙПРОЕКТ

Формат А4

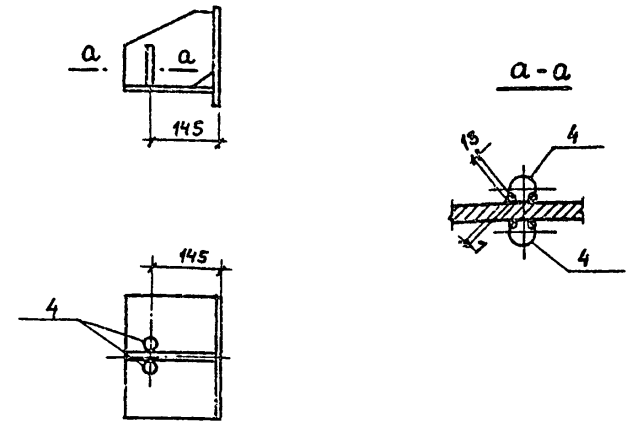

РК5 с-а отличается от РК5 с привязкой поз. 4

Формат	Зона	Поз.	Обозначение	Наименование	Кол.	Примечание
				Сборочные единицы		
			1.030.1-1.4-1 330-03	РК 5С	1	

Нач. АСОЧ	Ковалев		
Н. контр.	Иванов		
ГИП	Дуженкова		
Рук. бр. инж	Стужина		
Инженер	Дикова		

ТП 407-3-386.86 КЖИ-43

Изделие соединительное РК5с-а

Стадия	Масса	Масштаб
Р	12,6	
Лист	Листов 1	

ПРОМСТРОЙПРОЕКТ

Типовой проект 407-3-386.86 Альбом VIII

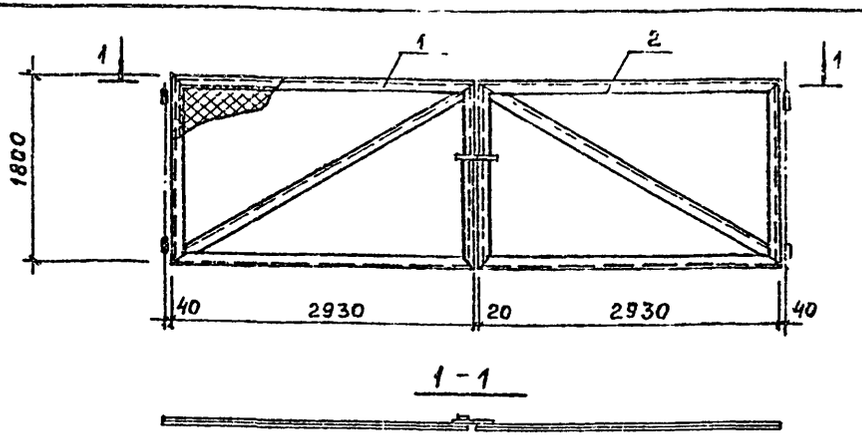

Формат	Зона	Поз.	Обозначение	Наименование	Кол.	Примечание
				Документация		
			3.017-1 вып. 5	Ворота металлические распашные шириной 4,5м и калитки		
				Сборочные единицы		
				Створки		
А3		1	ТП 407-3 -КЖИ-46	Ст 1	1	92,2 кг
А3		2		Ст 2	1	94,8 кг

Нач. АСОЧ	Ковалев		
Н.контр.	Доможирова		
ГИП	Дуженкова		
Рук.бр.инж.	Иванов		
Ст. инж.	Сальватеева		
Ст-техн.	Храброва		

ТП 407-3-386.86 КЖИ-44

Ворота ВМ1В н

Стадия	Масса	Масштаб
Р	187	
Лист	Листов 1	

ПРОМСТРОЙПРОЕКТ

Инв.№подл. | Подпись и дата | Взам.инв.№

Формат А4

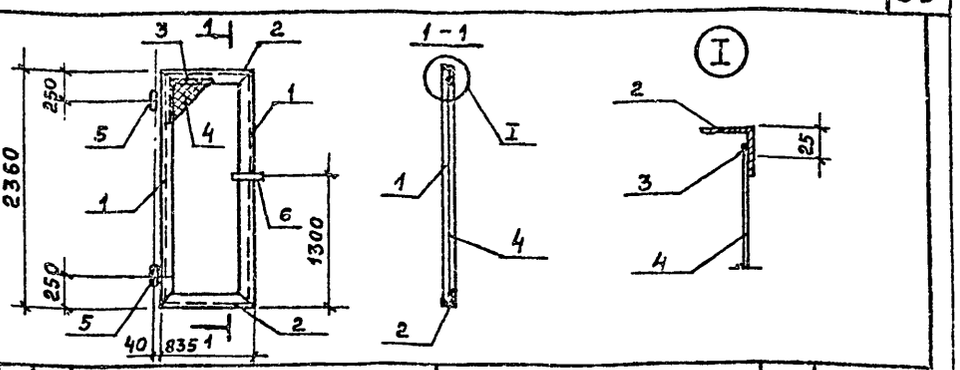

Формат	Зона	Поз.	Обозначение	Наименование	Кол.	Примечание
				Документация		
			3.017-1 вып 5	Ворота металлические распашные шириной 4,5м и калитки		
				Детали		
				Уголок $\frac{63\times63\times6\ ГОСТ\ 8509-72^*}{Ст3сп\ ГОСТ\ 535-79^*}$		
БЧ		1		$\ell = 2360$	2	13,5 кг
БЧ		2		$\ell = 835$	2	4,8 кг
БЧ		3		Ф6АI ГОСТ 5781-82* $\ell = 6260$	1	1,4 кг
				Сборочные единицы		
		4		Сетка $\frac{20\times2.0\ ГОСТ\ 5336-80}{2300\times800}$	1.8м²	4,8 кг
		5	3.017-1.05.110.100	Петля	2	2,0 кг
		6	3.017-1.05.110.300	Ручка	1	3,0 кг

Нач. АСОЧ	Ковалев		
Н.контр.	Доможирова		
ГИП	Дуженкова		
Рук.бр.инж	Иванов		
Ст.инж	Сальватеева		
Ст техн.	Храброва		

ТП 407-3-386.86 КЖИ-45

Калитка КМ1 н

Стадия	Масса	Масштаб
Р	49,8	
Лист	Листов 1	

ПРОМСТРОЙПРОЕКТ

Инв.№подл. | Подпись и дата | Взам.инв.№

сф 712-08

Копировал Замалуева

Формат А4

Альбом VIII

Типовой проект 407-3-386.86

Рис 1

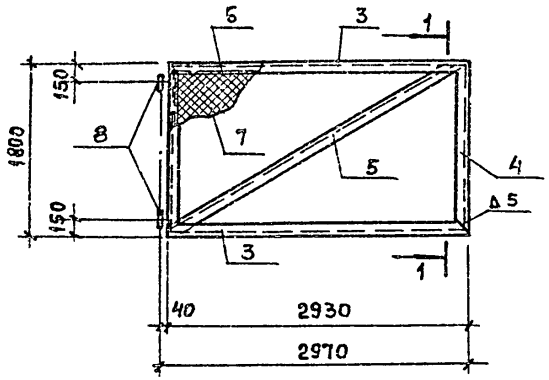

1 - 1

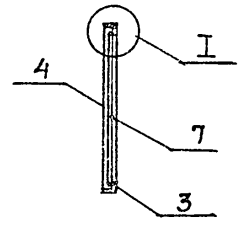

Рис. 2

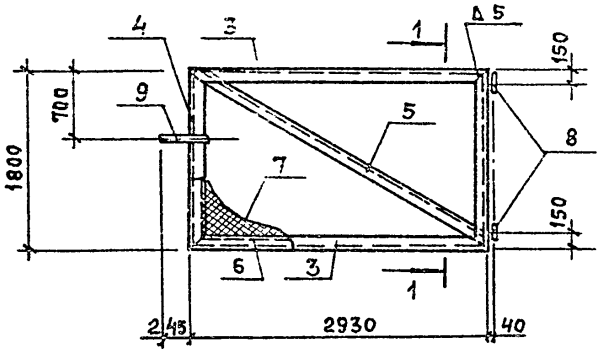

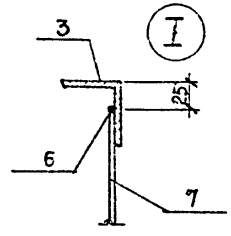

Марка	Рис	Масса кг
СТ 1	1	92,2
СТ 2	2	94,8

Формат	Зона	Поз.	Обозначение	Наименование	Кол.	Примечание
				Документация		
			3.017-1.05.100.000.ТО	Техническое описание		
				Детали		
				Уголок 63×63×6 ГОСТ 8509-72* / Ст 3сп ГОСТ 535-79*		
БЧ		3		ℓ = 2930	2	16,9 кг
БЧ		4		ℓ = 1800	2	10,3 кг
БЧ		5		ℓ = 3370	1	19,3 кг
БЧ		6		Ф6А-I ГОСТ 5781-82* ℓ=9260	1	2,1 кг
				Сборочные единицы		
БЧ		7		Сетка 50-3.0 ГОСТ 5336-80 / 2900×1770	5,2 м²	12,6 кг
		8	3.017-1.05.110.100	Петля	2	2,0 кг
				Переменные данные для исполнений		
				Створка СТ 2		
				Сборочные единицы		
		9	3.017-1.05.110.200	Защелка	1	2,6 кг

Нач. АСО-4	Ковалев	
Н. контр.	Доможирова	
ГИП	Дуженкова	
Рук. бр. инж.	Иванов	
Ст. инж.	Саввателева	
Ст. техн.	Храброва	

ТП 407-3-386.86 КЖИ-45

Створка СТ1, СТ2

Стадия	Масса	Масштаб
Р	ст. табл.	
Лист	Листов 1	

ПРОМСТРОЙПРОЕКТ

Инв. № подл. | Подпись и дата | Взам. инв. №

сф 712-08

Копировал Замалуева

Формат А3

Альбом VIII

Типовой проект 407-3-386.86

Рис. 1

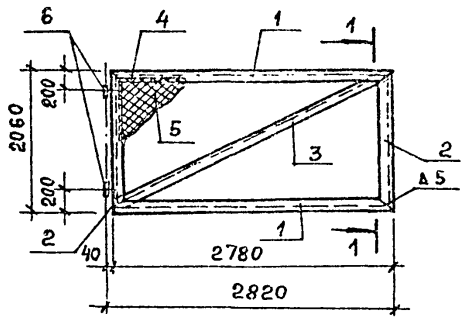

1-1

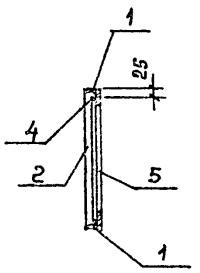

Рис. 2

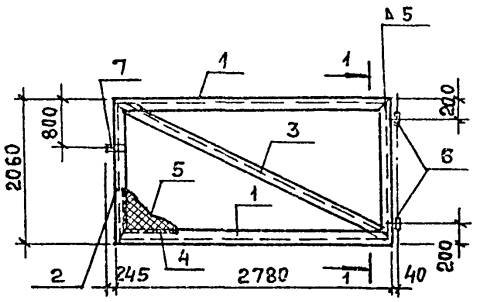

Марка	Рис	Масса кг
СТ 3	1	95,7
СТ4	2	98,3

Формат	Зона	Поз.	Обозначение	Наименование	Кол.	Примечание
				Документация		
			3.017-1 вып. 5	Ворота металлические распашные шириной 4,5м и калитки		
				Детали		
				Уголок 63×63×6 ГОСТ 8509-72* Ст3кп2 ГОСТ 535-79*		
БЧ		1		ℓ = 2780	2	15,5 кг
БЧ		2		ℓ = 2060	2	11,8 кг
БЧ		3		ℓ = 3380	1	19,3 кг
БЧ		4		Ф6А-I ГОСТ 5781-82* ℓ=9600	1	2,1 кг
				Сборочные единицы		
		5		Сетка 20×2.0 ГОСТ 5336-80 2750×2030	5,6м²	14,9 кг
		6	3.017-1.05.110.100	Петля	2	2.0 кг
				Переменные данные для исполнений		
				Створка СТ4		
				Сборочные единицы		
		7	3.017-1.05.110.200	Защелка	1	2,6 кг

			ТП 407-3-386.86 -КЖИ-47
Нач АСО-4	Ковалев		Створки СТ 3, СТ4
Н. контр	Иванов		
ГИП	Дуженкова		
Рук. бр. ин.	Доможирова		
Ст. инж.	Савватеева		
Ст. техн.	Храброва		

Стадия	Лист	Масштаб
Р	см. табл.	
Лист	Листов 1	

Промстройпроект

Взам. инв. № | Подпись и дата | Инв. № подл.

сф 712-08

Копировал Замалуева

Формат А3

Альбом III

Типовой проект 407-3-386.86

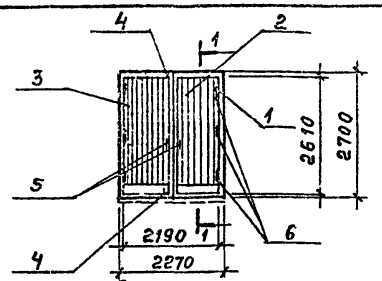

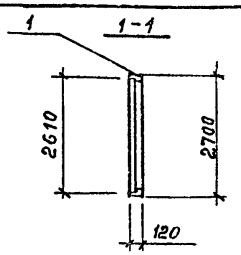

Сборочные узлы принять по ГОСТ 14624-84

Формат	Зона	Поз.	Обозначение		Наименование	Кол.	Примечание
					Документация		
			ГОСТ 475-78		Двери деревянные		
					Общие технические условия		
			ГОСТ 14624-84		Двери деревянные для зданий		
					промышленных предприятий		
					Сборочные единицы		
А4		1	ТП407-3	КЖИ-47	Дверная коробка	1	
А4		2	ТП 407-3	КЖИ-48	Дверное полотно ДПП	1	
А4		3	ТП 407-3	КЖИ-49	Дверное полотно ДПЛ	1	
Б4		4			Шпингалет	2	По номенклатуре завода изготовителя
Б4		5			Ручка	4	
Б4		6			Петля	6	

Взам. инв. №

Подпись и дата

Инв. № подл.

Нач. Чотд.	Ковалев	
Н. контр.	Шухин	
ГАП	Нестеровский	
ГИП	Дуженкова	
Рук. бр. арх	Сергеева	
Исполн.	Собко	

ТП 407-3-386.86 КЖИ-48

Дверной блок Д1

Стадия	Масса	Масштаб
Р		
Лист	Листов 1	

ПРОМСТРОЙПРОЕКТ

Формат А4

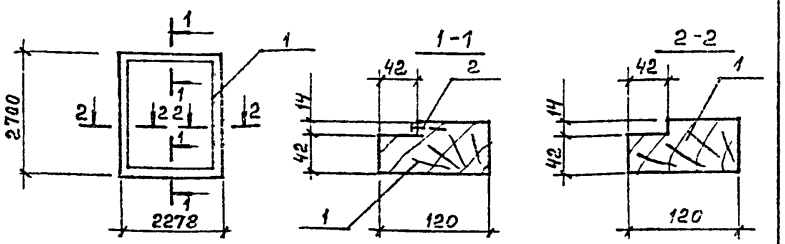

Формат	Зона	Поз.	Обозначение	Наименование	Кол.	Примечание
				Документация		
			ГОСТ 475-78	Двери деревянные		
				Общие технические условия		
			ГОСТ 14624-84	Двери деревянные для зданий		
				промышленных предприятий		
				Детали		Масса ед., кг
Б4		1		Дер брусок 120×56 ГОСТ 8486-66**	10,0 м	
Б4		2		Полоса $\frac{4\times14\ \text{ГОСТ}\ 103\text{-}76^{*}}{\text{ВСт3кп2 ГОСТ}\ 535\text{-}79^{*}}$	22 м	

Взам. инв. №

Подпись и дата

Инв. № подл.

Нач. Чотд.	Ковалев	
Н. контр.	Шухин	
ГИП	Нестеровский	
ГАП	Дуженкова	
Рук. бр. арх	Сергеева	
Исполн.	Собко	

ТП 407-3-386.86 КЖИ-49

Дверная коробка ДК1

Стадия	Масса	Масштаб
Р		
Лист	Листов 1	

ПРОМСТРОЙПРОЕКТ

сф 712-08

Копировал Затылева

Формат А4

Альбом VIII

Типовой проект 407-3-386.86

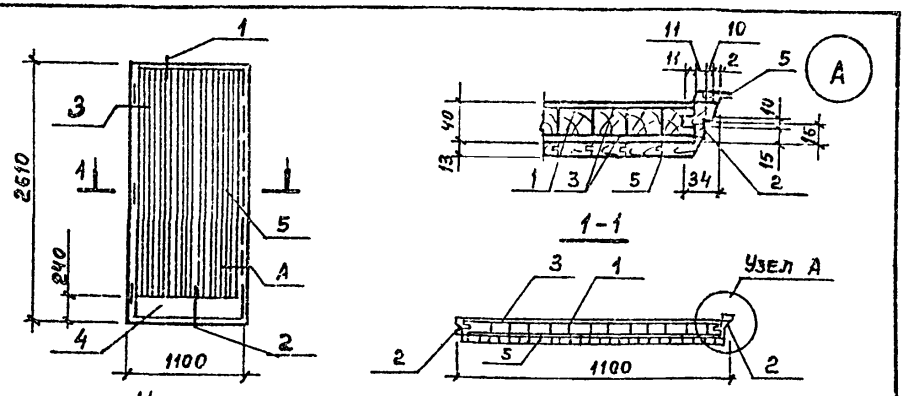

Узлы замаркированы по ГОСТ 14624-84

Формат	Зона	Поз.	Обозначение	Наименование	Кол.	Примечание
				Документация		
			ГОСТ 475-78	Двери деревянные		
				Общие технические условия		
			ГОСТ 14624-84	Двери деревянные для зданий		
				промышленных предприятий		
				Детали		Масса ед., кг
БЧ		1		Дер. калиброванная рейка δ = 32	2,9 м²	
БЧ		2		Дер. брусок 40×40 ГОСТ 8486-66**	10,0 м	
БЧ		3		ДВП (2700×1200×4) ГОСТ 4598-74*	5,1 м	
БЧ		4		Пластик δ=3мм 1056×220 ГОСТ 9590-76*	2	
БЧ		5		Обшивка тип 2,45×13 ГОСТ 8242-75	70 м	

Взам. инв. № | Подпись и дата | Инв. № подл.

Нач. Чотд.	Ковалев	
Н. Контр.	Шукин	
ГАП	Нестеровский	
ГИП	Дуженкова	
Рук. бр. арх.	Сергеева	
Исполнит.	Собко	

ТП 407-3-386.86 КЖИ-50

Дверное полотно ДПЛ

Стадия	Масса	Масштаб
Р		
Лист	Листов 1	

ПРОМСТРОЙПРОЕКТ

Формат А4

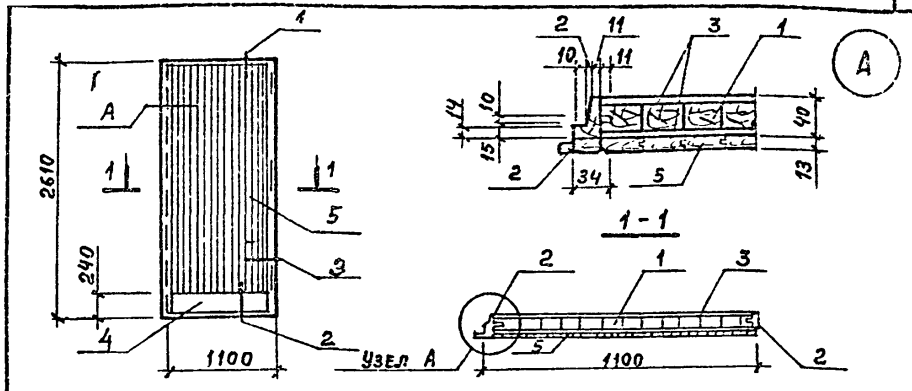

Узлы замаркированы по ГОСТ 14624-84

Формат	Зона	Поз.	Обозначение	Наименование	Кол.	Примечание
				Документация		
			ГОСТ 475-78	Двери деревянные		
				Общие технические условия		
			ГОСТ 14624-84	Двери деревянные для зданий		
				промышленных предприятий		
				Детали		Масса ед., кг
БЧ		1		Дер. калиброванная рейка δ = 32	2,9 м²	
БЧ		2		Дер. брусок 40×40 ГОСТ 8486-66*	10,0 м	
БЧ		3		ДВП (2700×1200×4) ГОСТ 4598-74*	5,1 м	
БЧ		4		Пластик δ=3мм 1056×220 ГОСТ 9590-76*	2	
БЧ		5		Обшивка тип 2,45×13 ГОСТ 8242-75	72 м	

Взам. инв. № | Подпись и дата | Инв. № подл.

Нач. Чотд.	Ковалев	
Н. Контр.	Шукин	
ГАП	Нестеровский	
ГИП	Дуженкова	
Рук. бр. арх.	Сергеева	
Исполн.	Собко	

ТП 407-3-386.86 КЖИ-51

Дверное полотно ДПП

Стадия	Масса	Масштаб
Р		
Лист	Листов 1	

ПРОМСТРОЙПРОЕКТ

сф 712-08

Копировал Замалуева

Формат А4

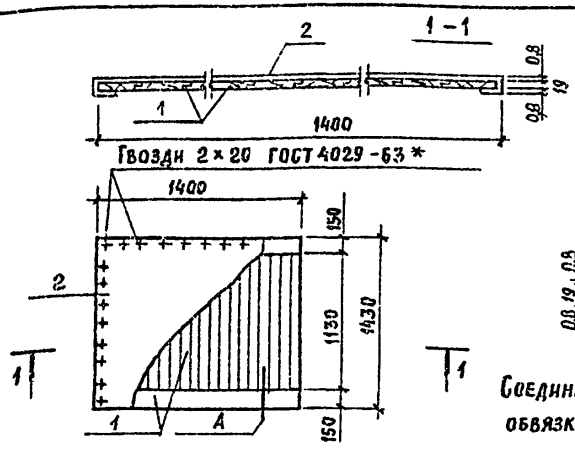

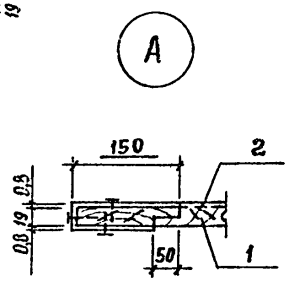

Соединение досок заполнения с обвязками выполнять на гвоздях.

Формат	Зона	Поз.	Обозначение	Наименование	Кол.	Примечание
				ДЕТАЛИ		
Б4		1		Доска б=19мм ГОСТ 8486-66**	3,4м²	
Б4		2		Сталь тонколистовая оцинкованная		
				ОЦ $\frac{Б\text{-}ПН\text{-}НО\text{-}0,8\times1580\times1700\ ГОСТ\ 19904\text{-}74^*}{ОН\text{-}МТ\text{-}1/2\ ГОСТ\ 14918\text{-}80^*}$	2	

Взам. инв. №

Подпись и дата

Инв. № подл.

Нач. Отд.	Ковалев		
Н. контр.	Щукин		
ГАП	Нестеровский		
ГИП	Дуженкова		
Рук. бр. арх.	Сергеева		
Ст. арх.	Совко		

ТП 407-3-386.86 КЖИ-52

Деревянный щит Щ1

Стадия	Масса	Масштаб
Р		
Лист	Листов 1	

ПРОМСТРОЙПРОЕКТ

Формат А4

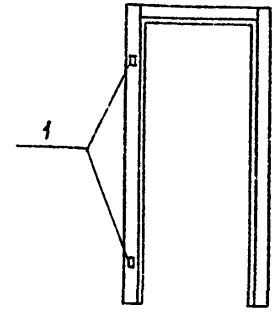

Поз. 1 для навески дверей устанавливать по данному чертежу.

Формат	Зона	Поз.	Обозначение	Наименование	Кол.	Примечание
				Сборочные единицы		
			2.435-6 вып. 1	РПД-2	1	

Взам. инв. №

Подпись и дата

Инв. № подл.

Нач. Отд.	Ковалев		
Н. контр.	Щукин		
ГИП	Дуженкова		
ГАП	Нестеровский		
Рук. бр. инж.	Домажирова		
Ст. арх.	Собко		

ТП 407-3-386.86 КЖИ-53

Рама противопожарной двери РПД-2А

Стадия	Масса	Масштаб
Р		
Лист	Листов 1	

ПРОМСТРОЙПРОЕКТ

сф 712-08

Копировал Замалуева

Формат А4

Типовой проект 407-3-386.86 Альбом VIII

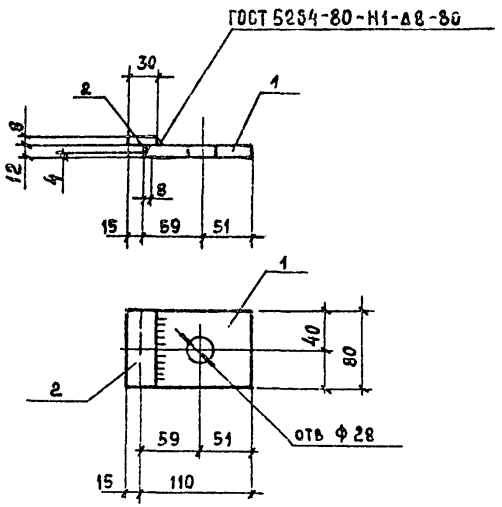

Формат	Зона	Поз.	Обозначение	Наименование	Кол.	Примечание
				Детали		
Б4.		1		Полоса $\frac{12\times80\ \text{ГОСТ}\ 103\text{-}76^{*}}{\text{ВСт3кп2 ГОСТ}\ 535\text{-}79^{*}}$		
				$\ell = 110$	1	0,8 кг
Б4		2		Полоса $\frac{8\times30\ \text{ГОСТ}\ 103\text{-}76^{*}}{\text{ВСт3кп2 ГОСТ}\ 535\text{-}79^{*}}$		
				$\ell = 80$	1	0,2 кг

Взам. инв. №

Подпись и дата

Инв. № подл.

Нач. АСОЧ	Ковалев		
Н. контр.	Доможирова		
ГИП	Дуженкова		
Рук. БР.	Иванов		
Ст. инж.	Массальская		

ТП 407-3-386.86 КЖИ-54

Изделие соединительное МС 1

Стадия	Масса	Масштаб
Р	1,0	
Лист	Листов 1	

ПРОМСТРОЙПРОЕКТ

Формат А4

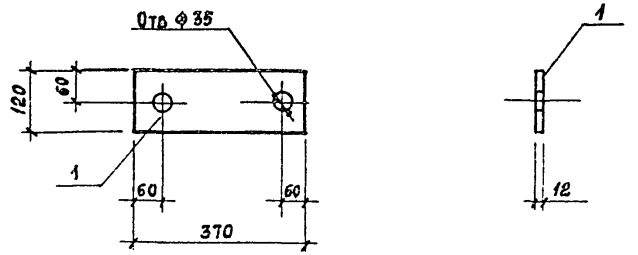

Взам. инв. №

Подпись и дата

Инв. № подл.

Нач. АСОЧ	Ковалев		
Н. контр.	Доможирова		
ГИП	Дуженкова		
Рук. ББ	Иванов		
Ст. инж.	Массальская		

ТП 407-3-386.86 КЖИ-55

Изделие соединительное МС 2

Стадия	Масса	Масштаб
Р	4,2	
Лист	Листов 1	

Полоса $\frac{12\times120\ \text{ГОСТ}\ 103\text{-}76^{*}}{\text{ВСт3кп2 ГОСТ}\ 535\text{-}79^{*}}$ $\ell = 370$

ПРОМСТРОЙПРОЕКТ

сф 712-08

Копировал Замалуева

Формат А4

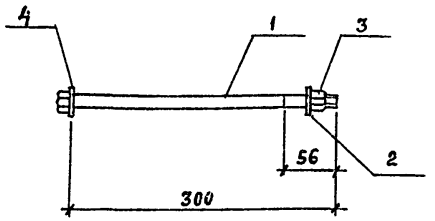

Формат	Зона	Поз.	Обозначение	Наименование	Кол.	Примечание
				Стандартные изделия		
		1		Болт М22×300 ГОСТ 7798-70*	1	1,0кг
		2		Шайба М22 ГОСТ 11371-78	1	0,02 кг
		3		Гайка М22 ГОСТ 5915-70*	1	0,07 кг
		4		Шайба М30 ГОСТ 11371-78	1	0,07кг

Взам. инв. № | Подпись и дата | Инв. № подл.

Нач. АСОЧ	Ковалев	
Н. контр.	Доможирова	
ГИП	Дуженкова	
Рук. бр.	Иванов	
Ст. инж.	Массальская	

ТП 407-3-386.86 КЖИ-56

Изделие соединительное МС 3

Стадия	Масса	Масштаб
Р	1,2	
Лист	Листов 1	

ПРОМСТРОЙПРОЕКТ

Формат А4

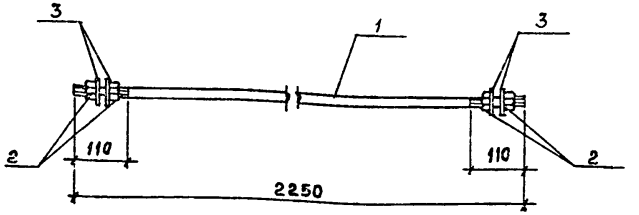

Формат	Зона	Поз.	Обозначение	Наименование	Кол.	Примечание
				Детали		
		1		Ф22А-I ГОСТ 5781-82 ℓ=2250	1	6,7кг
				Стандартные изделия		
		2		Гайка М22 ГОСТ 5915-70*	4	0,07кг
		3		Шайба М22 ГОСТ 11371-78	4	0,02кг

Взам. инв. № | Подпись и дата | Инв. № подл.

Нач. АСОЧ	Ковалев	
Н. контр.	Доможирова	
ГИП	Дуженкова	
Рук. бр.	Иванов	
Ст. инж.	Массальская	

ТП 407-3-386.86 КЖИ-57

Изделие соединительное МС4

Стадия	Масса	Масштаб
Р	7,1	
Лист	Листов 1	

ПРОМСТРОЙПРОЕКТ

ф 712-08

Копировал Замалуева

Формат А4

Госстрой СССР
ЦЕНТРАЛЬНЫЙ ИНСТИТУТ ТИПОВОГО ПРОЕКТИРОВАНИЯ
Свердловский филиал
620062, г.Свердловск-62, ул.Чебышева,4
Заказ № 516 Инв.№ СФ 712-08 тираж 325
Сдано в печать 24.12.1986г цена 1-60

gost.e-ecolog.ru