ТИПОВОЙ ПРОЕКТ
407-3-386.86

ТРАНСФОРМАТОРНЫЕ ПОДСТАНЦИИ 110 / 10 кВ БЕЗ ВЫКЛЮЧАТЕЛЕЙ НА СТОРОНЕ ВЫСШЕГО НАПРЯЖЕНИЯ С ТРАНСФОРМАТОРАМИ МОЩНОСТЬЮ ОТ 25 ДО 40 МВ·А ДЛЯ ПРОМЫШЛЕННЫХ ПРЕДПРИЯТИЙ

ПОДСТАНЦИЯ 110-4·2×40-10-2(А-20)

АЛЬБОМ VII

ЗАКРЫТОЕ РАСПРЕДУСТРОЙСТВО 10 КВ ЗРУ 10-2 (А-20)
АРХИТЕКТУРНО-СТРОИТЕЛЬНЫЕ И САНТЕХНИЧЕСКИЕ ЧЕРТЕЖИ

СФ 712-07

gost.e-ecolog.ru

ТИПОВОЙ ПРОЕКТ
407-3-386.86

ТРАНСФОРМАТОРНЫЕ ПОДСТАНЦИИ 110/10 кВ БЕЗ ВЫКЛЮЧАТЕЛЕЙ НА СТОРОНЕ ВЫСШЕГО НАПРЯЖЕНИЯ С ТРАНСФОРМАТОРАМИ МОЩНОСТЬЮ ОТ 25 ДО 40 МВ·А ДЛЯ ПРОМЫШЛЕННЫХ ПРЕДПРИЯТИЙ

ПОДСТАНЦИЯ 110-4-2х40-10-2(А-20)

АЛЬБОМ VII

СОСТАВ ПРОЕКТА

АЛЬБОМ I	ПОЯСНИТЕЛЬНАЯ ЗАПИСКА И УКАЗАНИЯ ПО ПРИМЕНЕНИЮ
АЛЬБОМ II	ОТКРЫТОЕ РАСПРЕДУСТРОЙСТВО 110кВ ОРУ 110-4 ЭЛЕКТРОТЕХНИЧЕСКИЕ ЧЕРТЕЖИ
АЛЬБОМ III	ЗАКРЫТОЕ РАСПРЕДУСТРОЙСТВО 10кВ ЗРУ 10-2(А-20) ЭЛЕКТРОТЕХНИЧЕСКИЕ ЧЕРТЕЖИ
АЛЬБОМ IV	ОТКРЫТОЕ РАСПРЕДУСТРОЙСТВО 110кВ ЧЕРТЕЖИ ИЗДЕЛИЙ МАСТЕРСКИХ ЭЛЕКТРОМОНТАЖНЫХ ЗАГОТОВОК (МЭЗ)
АЛЬБОМ V	ЗАКРЫТОЕ РАСПРЕДУСТРОЙСТВО 10кВ ЧЕРТЕЖИ ИЗДЕЛИЙ МАСТЕРСКИХ ЭЛЕКТРОМОНТАЖНЫХ ЗАГОТОВОК (МЭЗ)
АЛЬБОМ VI	ОТКРЫТОЕ РАСПРЕДУСТРОЙСТВО 110кВ ОРУ 110-4 ГЕНПЛАН СТРОИТЕЛЬНЫЕ И САНТЕХНИЧЕСКИЕ ЧЕРТЕЖИ
АЛЬБОМ VII	ЗАКРЫТОЕ РАСПРЕДУСТРОЙСТВО 10кВ ЗРУ 10-2(А-20) АРХИТЕКТУРНО-СТРОИТЕЛЬНЫЕ И САНТЕХНИЧЕСКИЕ ЧЕРТЕЖИ
АЛЬБОМ VIII	ИЗДЕЛИЯ ЖЕЛЕЗОБЕТОННЫЕ И СТАЛЬНЫЕ
АЛЬБОМ IX	СПЕЦИФИКАЦИИ ОБОРУДОВАНИЯ
АЛЬБОМ X	ВЕДОМОСТИ ПОТРЕБНОСТИ В МАТЕРИАЛАХ
АЛЬБОМ XI	ОБЪЕКТНАЯ СМЕТА ЛОКАЛЬНЫЕ СМЕТЫ НА ЭЛЕКТРОМОНТАЖНЫЕ РАБОТЫ
АЛЬБОМ XII	ЛОКАЛЬНЫЕ СМЕТЫ НА АРХИТЕКТУРНО-СТРОИТЕЛЬНЫЕ РАБОТЫ И СВОДНАЯ ВЕДОМОСТЬ ПОТРЕБНОСТИ В ПРОИЗВОДСТВЕННЫХ РЕСУРСАХ
АЛЬБОМ XIII	ПОКАЗАТЕЛИ ИЗМЕНЕНИЯ СМЕТНОЙ СТОИМОСТИ СТРОИТЕЛЬНО-МОНТАЖНЫХ РАБОТ, ЗАТРАТ ТРУДА И РАСХОДА ОСНОВНЫХ СТРОИТЕЛЬНЫХ МАТЕРИАЛОВ

ПРИМЕНЕННЫЕ ТИПОВЫЕ ПРОЕКТЫ

ТИПОВОЙ ПРОЕКТ 901-4-57.83 РЕЗЕРВУАР ДЛЯ ВОДЫ ПРЯМОУГОЛЬНЫЙ ЖЕЛЕЗОБЕТОННЫЙ СБОРНЫЙ ЕМКОСТЬЮ 50 м³
АЛЬБОМЫ I, III, IV, V ПОСТАВЩИК-ТБИЛИССКИЙ ФИЛИАЛ ЦИТП

РАЗРАБОТАН

ГПИ ПРОМСТРОЙПРОЕКТ
г. МОСКВА
ГЛАВНЫЙ ИНЖЕНЕР ИНСТИТУТА В.И.КОРОЛЁВ
ГЛАВНЫЙ ИНЖЕНЕР ПРОЕКТА О.И.ДУЖЕНКОВА

УТВЕРЖДЕН И ВВЕДЕН В ДЕЙСТВИЕ
МИНМОНТАЖСПЕЦСТРОЕМ СССР
ПРОТОКОЛ ОТ 21 ДЕКАБРЯ 1984г.

СФ 712-07

Опись альбома

Обозначение		Наименование	Стр. альбома
		Титульный лист	1
		Опись альбома	2
ТП407-3	АР лист 1	Общие данные (начало)	3
то же	2	Общие данные (окончание)	4
то же	3	Планы на отм. 0,000 и 3,300	5
то же	4	Разрезы 1-1, 2-2, 3-3. Узел 1	6
то же	5	Фрагменты 1,2 Разрезы 4.-4, 5-5 Узел 2	7
то же	6	Фасады 1-8, 8-А, 8-1, А-В. Рисунок кладки из силикатного кирпича. Схема заполнения оконного проема ОК-1	8
то же	7	Планы полов на отм. 0,000 и 3,300 Узлы 3, 4, 5	9
то же	8	План кровли. Планы отверстий в стенах и перегородках на отм. 0,000 и 3,300 Узлы 6, 7, 8	10
то же	9	Схема установки закладных изделий на отм. 3,300.	11
то же	10	Узлы 9... 16	12
то же	11	Узлы 17... 21	13

Обозначение		Наименование	Стр. альбома
ТП 407-3	КЖ лист 1	Общие данные (начало)	14
то же	2	Общие данные (окончание)	15
то же	3	Схема расположения фундаментов, фундаментных балок. Узлы I ... III	16
то же	4	Фрагмент 1	17
то же	5	Приямок 1. Фундаменты: Фм 1, Фм 2 Узлы IV, V	18
то же	6	Схемы расположения элементов каркаса на отм. 3,300; 7,850.	19
то же	7	Схема расположения элементов лестницы. Узел „А"	20
то же	8	Схемы расположения элементов перекрытия на отм 3,300 и элементов покрытия	21
то же	9	Плиты монолитные Пм 1 ... Пм 7.	22
то же	10	Схема расположения стеновых панелей	23
то же	11	Разрезы 1-1 ... 8-8 к листу 10.	24
то же	12	Разрезы 9-9 ... 12-12. Узлы Д ... М.	25

Обозначение		Наименование	Стр. альбома
ТП 407-3	КМ лист 1	Общие данные	26
то же	2	Схема расположения балок на отм. 2,450, элементов лестницы у оси 1.	27
ТП 407-3	ОВ лист 1	Общие данные	28
то же	2	Отопление и вентиляция Планы на отм. 0,000 и 3,300	29
то же	3	Схемы системы отопления, узлы управления и системы ВЕ-1	30
ТП 407-3	ВК лист 1	Общие данные	31
то же	2	Планы с сетями водопровода и канализации. Схемы систем В1, К1, К2.	32

Альбом VII

Типовой проект 407-3-386.86

Ведомость рабочих чертежей основного комплекта

Лист	Наименование	Примечание
1	Общие данные (начало)	
2	Общие данные (окончание)	
3	Планы на отм. 0.000 и 3.300	
4	Разрезы 1-1, 2-2, 3-3. Узел 1	
5	Фрагменты 1, 2. Разрезы 4-4, 5-5. Узел 2	
6	Фасады 1-8, В-А, 8-1, А-В. Рисунок кладки из силикатного кирпича. Схема заполнения оконного проема ОК-1	
7	Планы полов на отм. 0.000 и 3.300. Узлы 3, 4, 5	
8	План кровли. Планы отверстий в стенах и перегородках на отм. 0.000 и 3.300. Узлы 6, 7, 8	
9	Схема установки закладных изделий на отм. 3.300	
10	Узлы 9...16	
11	Узлы 17...21	

Данные для подбора наружных стеновых панелей, кирпичных стен и утеплителя на кровле

Наименование материала	Расчетная зимняя температура наружного воздуха	Объемный вес материала	Толщина мм
Наружные стеновые панели из поризованного керамзитобетона (серия 1.030.1-1)	− 20°С − 30°С − 40°С	γ = 1100 кг/м³ γ = 1000 кг/м³ γ = 900 кг/м³	250 250 250
Кладка из кирпича ГОСТ 379-79 ГОСТ 530-80	− 20°С − 30°С − 40°С	γ = 1650 кг/м³ γ = 1650 кг/м³ γ = 1650 кг/м³	380 380 510
Объемный вес минераловатных плит повышенной жесткости (ГОСТ 22950-78)	− 20°С − 30°С − 40°С	γ = 200 кг/м³ γ = 200 кг/м³ γ = 200 кг/м³	50 60 80

Ведомость ссылочных и прилагаемых документов

Обозначение	Наименование	Примечание
	Ссылочные документы	
ГОСТ 6629-74	Двери деревянные внутренние для жилых и общественных зданий	
ГОСТ 6665-82	Камни бортовые бетонные и железобетонные	
ГОСТ 8242-75	Детали деревянные фрезерованные для строительства	
ГОСТ 8484-82	Плиты подоконные железобетонные для производственных зданий	
ГОСТ 14624-84	Двери деревянные для производственных зданий	
1.136.5-16 вып. 1 часть 1	Окна и балконные двери деревянные с двойным остеклением для жилых зданий	
1.138-10 вып. 1	Перемычки железобетонные для зданий с кирпичными стенами	
1.400-15 вып. 0, 1	Унифицированные закладные изделия ж.б. конструкций для крепления технологических коммуникаций и устройств	
1.431-6	Кирпичные перегородки для одноэтажных и многоэтажных производственных зданий	
1.444-1 вып. 1	Конструкции полов производственных зданий автомобильной промышленности	
2.236-2 вып. 1	Детали примыкания оконных и дверных блоков и общественных зданиях	
2.435-6 вып. 1	Противопожарные двери и ворота промышленных зданий	
2.460-14 вып. 0, 1	Типовые узлы покрытий промышленных зданий в местах пропуска вентиляционных шахт	
2.460-18 вып. 1, 3	Узлы, покрытий одноэтажных производственных зданий с рулонными кровлями и железобетонными плитами	
3.006.1-2/82 вып. 1-2	Сборные железобетонные каналы и тоннели из легковых элементов	
	Прилагаемые документы	
Альбом VIII ТП 407-3 КЖИ	Изделия стальные и железобетонные	

Ведомость спецификаций

Лист	Наименование	Примечание
3	Спецификация изделий к плану на отм. 0.000	
3	Спецификация элементов заполнения проемов	
3	Спецификация перемычек	
8	Спецификация изделий к плану кровли	
8	Спецификация изделий к плану отверстий в стенах на отм. 3.300	
9	Спецификация к схеме установки закладных изделий на отм. 3.300	

Рабочие чертежи марки АР выполнены в соответствии с действующими строительными нормами и правилами проектирования и предусматривают решения в строительной части, обеспечивающие взрывную, взрывопожарную и пожарную безопасность при соблюдении установленных правил безопасности при эксплуатации здания. Категории производств определены технологическими заданиями ГПИ Электропроект (Куйбышевское отделение)

Главный архитектор проекта /Нестеровский/

Согласовано АР 1

Инв. № подл. | Подпись и дата | Взам. инв. №

Инв. №

Нач. отд.	Ковалев	
Н. контр.	Щукин	
ГАП	Нестеровский	
ГИП	Дуженкова	
Рук. бр. арх.	Сергеева	
Ст. арх.	Собко	

Привязан

ТП 407-3-386.86 АР

Подстанция 110-4-2х40-10-2 (А-20)

ЗРУ 10-2 (А-20)

Стадия	Лист	Листов
Р	1	11

Общие данные (начало)

ПРОМСТРОЙПРОЕКТ

Копировал Ермолина СФ 712-07 Формат А2

Альбом III

Типовой проект 407-3-386.86

Ведомость отделки помещений

Площадь в м²

Наименование или номер помещения	Потолок, ригели		Стены или перегородки		ж-б колонны		Низ стен или перегородок (панель)			Примечание
	Площадь	Вид отделки	Площадь	Вид отделки	Площадь	Вид отделки	Площадь	Вид отделки	Высота мм	
Открытое кабельное сооружение	366,1	001 Б	142,4	001 Б	33,4	001 Б	—	—	—	
Помещение распределительных устройств	244,8	002 Б	225,5	003 А,Б	40,0	003 Б	—	—	—	
Щитовое помещение	120,3	002 Б	128,5	005 А,Б	17,4	005 Б	—	—	—	
Комната ремонтного персонала	19,5	002 Б	52,0	004 А,Б,В	3,6	004 Б	—	—	—	
Лестничная клетка	62,0	002 Б	120,0	005 А,Б	14,3	005 Б	—	—	—	
Тамбур	8,2	002 Б	19,0	005 А,Б	2,4	—	—	—	—	
Тамбур	8,5	002 Б	20,0	005 А,Б	—	005 Б	—	—	—	
Коридор	9,8	002 Б	27,0	004 А,Б	2,0	004 Б	—	—	—	
Уборная	8,5	002 Б	30,2	004 А,Б	2,5	—	22,0	см. примечание	2100	Облицовка глазурованной плиткой белого цвета

Условные обозначения ведомости отделки помещений

Вид подготовки поверхности под окраску

А-штукатурка, Б-затирка, В-шпатлевка

Соответствие номера колера наименованию цвета по ГОСТ

001	КО-174	белый (ТУ-6-02-576-75)
002	Э-ВА-27	белый (ГОСТ 19214-80)
003	Э-ВА-27 N 200	светло-желтый
004	Э-ВА-27 N 246	бледно-гороховый
005	Э-ВА-27 N 898	светло-серый

* В площадь потолка и ригелей лестничной клетки входит площадь лестничных маршей.

Стальные ограждения лестничных маршей окрасить эмалью ХВ-124 (ГОСТ 10144-74*) светло серого цвета.

Общие указания

1. Рабочие чертежи основного комплекта АР ЗРУ 10-2 (А-20) разработаны на основании:
- заданий, выданных Куйбышевским отделением ГПИ „Электропроект" с письмом № 06-02-11/1500 от 18.06.84 г.

2. За относительную отметку 0.000 принята отметка чистого пола открытого кабельного сооружения здания у оси В, которая соответствует абсолютной отметке ...

3. Степень огнестойкости здания - II

4. Класс ответственности здания - II

5. Наружные стены запроектированы:
- от отм. 0,000 до отм. 2,400 по оси В из железобетонных панелей по серии 1.432-15;
- от отм. 0,000 до низа плит перекрытия второго этажа для ограждения лестничной клетки и входных тамбуров из кирпича: от отм. 0,000 до отм. 0,300м. из глиняного кирпича марки 75 на растворе марки 50; от отм. 0,300м и выше из силикатного кирпича марки 75 на растворе марки 25; между осями 7-8 по оси В и между осями А-В по осям 1,8 от отм 0,000 до отм. 2,400мм из керамзитобетонных панелей по серии 1.030.1-1; от отм. 2,400 до отм. 8,385мм из керамзитобетонных панелей по серии 1.030.1-1. Участки наружных стен второго этажа выполнять из силикатного кирпича марки 75 на растворе марки 25. Кладку указанных стен выполнять из отборного кирпича с расшивкой швов снаружи вальком, внутри под штукатурку. Рисунок кладки приведен на листе 6.

6. Внутренние стены и перегородки запроектированы кирпичными. Внутренние кирпичные стены выполнять из глиняного кирпича марки 75 на растворе марки 25 под штукатурку.

7. При возведении кирпичной кладки в дверной проем заложить антисептированные деревянные пробки 120×120×65 3штуки по высоте

8. Водоизоляционный ковер кровли состоит из четырех слоев рубероида марки РКМ-350Б (ГОСТ 10923-76) по горячей антисептированной битумной мастике.
Марку мастик принимать:
- в районах севернее географической широты 50° для европейской части и 53° для азиатской части СССР МБК-Г-55А, для защитного слоя МБК-Г-55Г (ГОСТ 2889-80);
- южнее этих районов МБК-Г-65А, для защитного слоя МБК-Г-55Г (ГОСТ 2889-80);
- в местах примыкания кровель соответственно МБК-Г-85А и МБК-Г-100А;
в местах пропуска через кровлю вентиляционных труб и других коммуникаций основной водоизоляционный ковер усиливается тремя дополнительными слоями рубероида на мастике МБК-Г-85(100) Верхний слой дополнительного ковра выполнять из рубероида марки РКК-400Б, три нижних из рубероида марки РКМ-350Б. По верху водоизоляционного ковра выполнить защитный слой из гравия (ГОСТ 8268-82) светлых тонов фракцией 5-10мм, втопленного в мастику той же марки, на которой клеится ковер. Все работы по устройству кровель необходимо выполнять в соответствии с СН и П II-26-76 и СН и П III-20-74*.

9. В качестве утеплителя кровли приняты минераловатные плиты повышенной жесткости $\gamma = 200$ кг/м³.

10. Горизонтальную изоляцию наружных стен выполнять на отм.-0,030м из слоя цементно-песчаного раствора состава 1:2 толщиной 30 мм.

11. Вокруг здания запроектирована отмостка шириной 1000мм (по уплотненному щебнем грунту) с асфальтовым покрытием толщиной 25 мм.

12. Рекомендации по наружной отделке здания приведены на листе 6.

13. Кирпичная кладка стен расчитана на производство работ по ее возведению в условиях отрицательных температур наружного воздуха. Стены выполнить способом замораживания на обыкновенных растворах. Перегородки выполнять способом замораживания на обыкновенных растворах с применением временных креплений, обеспечивающих их устойчивость в период оттаивания.

Инв. № подл. | Подпись и дата | Взам. инв. №

Привязан

Инв. №

		ТП 407-3-386.86	АР
		Подстанция 110-4-2×40-10-2 (А-20)	
Нач. Отд.	Ковалев	ЗРУ 10-2 (А-20)	Стадия Р; Лист 2; Листов
Н. контр.	Щукин		
ГАП	Нестеровский		
ГИП	Дуженкова		
Рук. бр. Арх.	Сергеева	Общие данные (окончание)	ПРОМСТРОЙПРОЕКТ
Рук. бр. Арх	Собко		

Копировал Замалуева СФ 712-07 Формат А2

Альбом III

Типовой проект 407-3-386.86

План на отм. 0,000

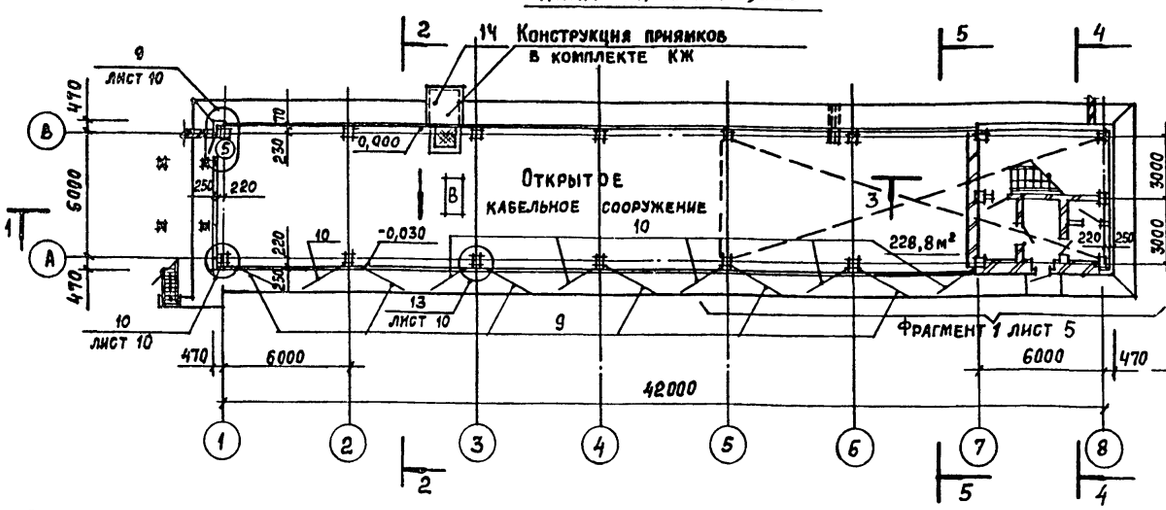

План на отм. 3,300

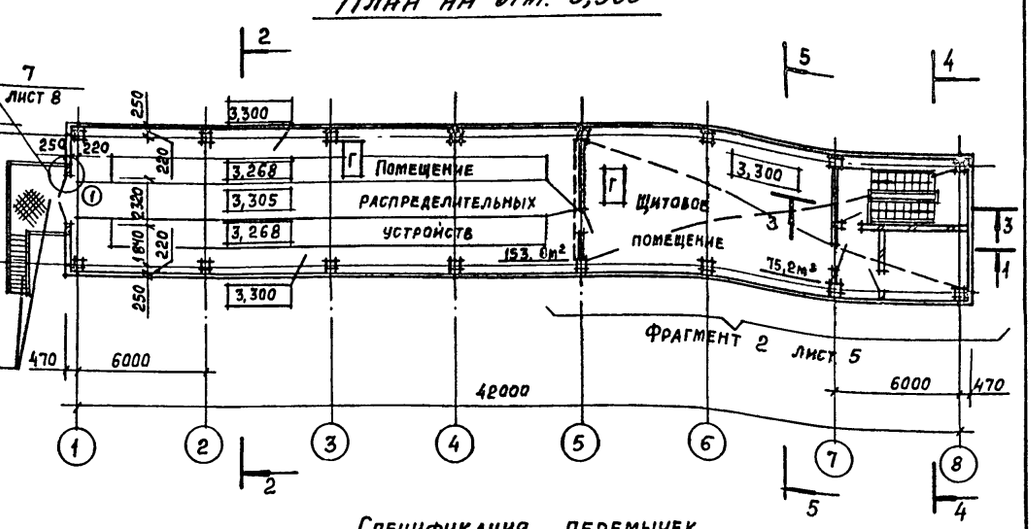

Спецификация изделий к плану на отм. 0,000

Марка, поз.	Обозначение	Наименование	Кол.	Масса, ед. кг.	Примечание
1	ГОСТ 6665-82	БР 100.30.15	4	100	
2	1.400-15 вып. 1.120-02	МН 105-2	6	0,9	
3	1.431.6	МС-10	12	0,3	
4		МС-12	6	1,13	
5	2.460-18 вып. 3	МС 3	42	4,1	м
6		МС 7	77	0,4	
7	ТП КЖИ-28	МН 3	4	22,5	
8	-39	МСН 1	42	0,4	
9	-47	СТ3	6	95,7	
10	-47	СТ4	6	98,3	
11		Уголок $\frac{63\times4\ \text{ГОСТ}\ 8509-72*}{\text{Ст}\ 3\text{кп}\ 2\ \text{ГОСТ}\ 535}$	4,8	3,9	м
12		Ф 12 AI ГОСТ 5781-82	4,8	0,88	м
13		Сетка N 5-1,20 ГОСТ 3826-82	14,0	3,0	м²
14	ТП КЖИ-52	Щ 1	1	-	

Спецификация элементов заполнения проемов

Марка поз.	Обозначение	Наименование	Кол. на этаж 1	Кол. на этаж 2	Всего	Масса ед. кг	Примечание
1	ТП 407-3 КЖИ-48	Дверной блок Д1	-	1	1		
2	2.435-6 вып. 1	Противопожарная дверь ПД2	-	1	1		
3	2.435-6 вып. 1	Противопожарная дверь ПД2	-	1	1		* Левое откр.
4	ГОСТ 14624-84	Дверной блок ДНГ24-10 п	1	-	1		
5	ТП 407-3 КЖИ-45	Калитка КМ 1Н	2	-	2	49,8	
6	ГОСТ 6629-74	Дверной блок ДГ21-10пп	2	2	4		
7	ГОСТ 6629-74	Дверной блок ДГ21-8 лп	2	—	2		
ОК 1	1.136.5-16.41.05.00.000	Оконный блок ОС 15-18	—	4	4		

* При изготовлении стальных рам и установке полотен, монтаж петель и элементов запора производить как для двери с левым открыванием.

Ведомость проемов дверей

Марка поз.	Размер проема в кладке
1	2320 × 2720
2	1160 × 2415
3	1160 × 2415
4	1060 × 2400
5	1000 × 2400
6	1020 × 2080
7	820 × 2080

Ведомость перемычек

Марка поз.	Схема сечения
ПР1	
ПР2	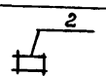
ПР3	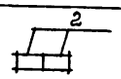
ПР4	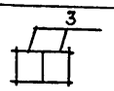
ПР5	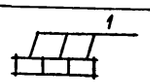

Спецификация перемычек

Марка поз.	Обозначение	Наименование	Кол. на этаж 1	Кол. на этаж 2	Всего	Масса ед, кг	Примечание
1	1.138-10.1.10000	1 ПР 1-10.12.6	4	-	4	25	
2	1.138-10.1.10000-01	1 ПР 1-12.12.6	4	3	7	25	
3	1.138-10.1.20000-02	1 ПР 2-15.12.14		6	6	75	

1. Разрезы 1-1 ... 3-3 разработаны на листе 4, разрезы 4-4, 5-5 на листе 5.

Привязан

Инв. №

Взам. инв. №

Подпись и дата

Инв. № подл.

		ТП 407-3-386.86	АР
		Подстанция 110-4-2×40-10-2 (А-20)	
Нач. отд.	Ковалев	ЗРУ 10-2 (А-20)	Стадия: Р; Лист: 3; Листов:
Н. контр.	Шукин		
ГАП	Нестеровский		
ГИП	Дуженкова		
Рук. гр. арх.	Сергеева	План на отм. 0,000 и 3,300	ПРОМСТРОЙПРОЕКТ
Рук. гр инж	Доможирова		
Ст. арх.	Собко		

Копировал Замалуева

Формат А2

СФ 712-07

Альбом VII

Типовой проект 407-3-386.86

Разрез 1-1

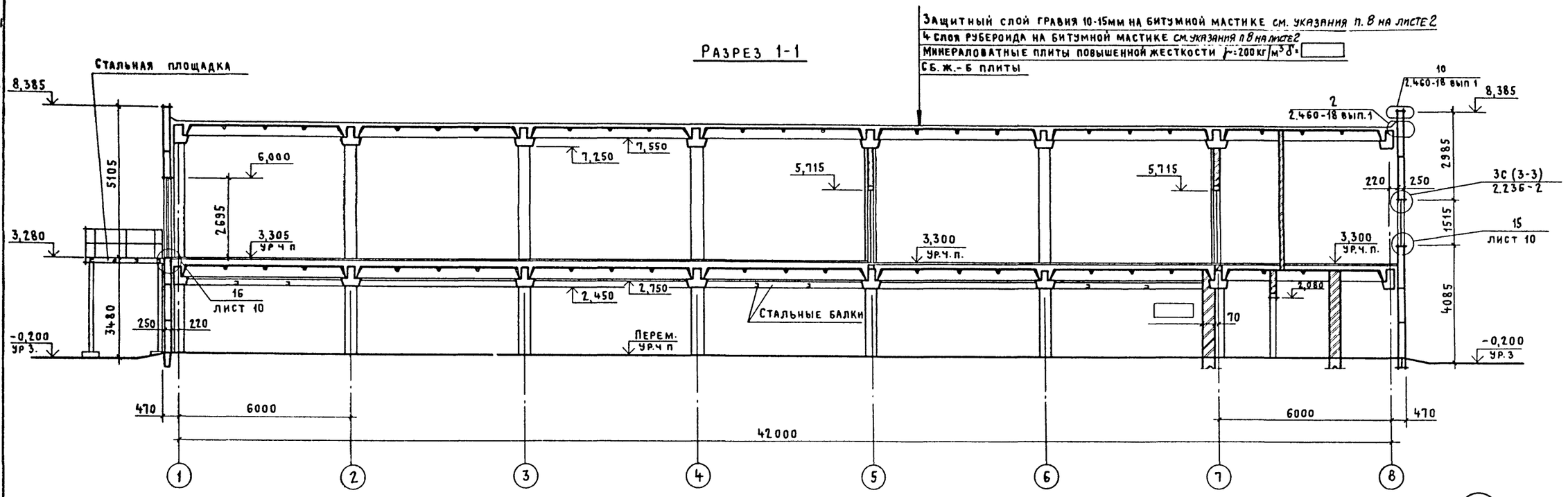

Разрез 2-2

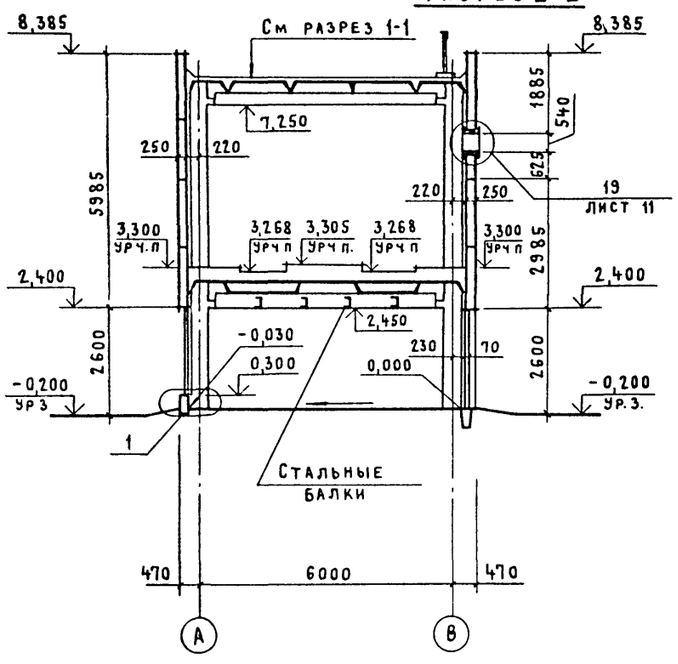

Разрез 3-3

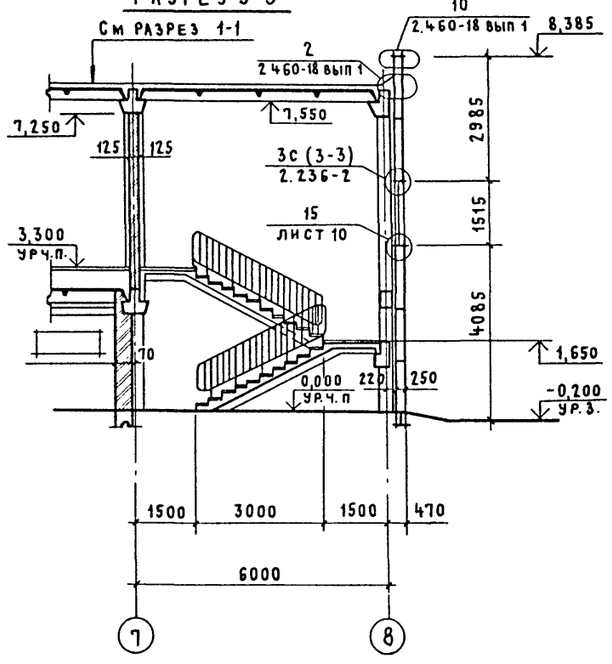

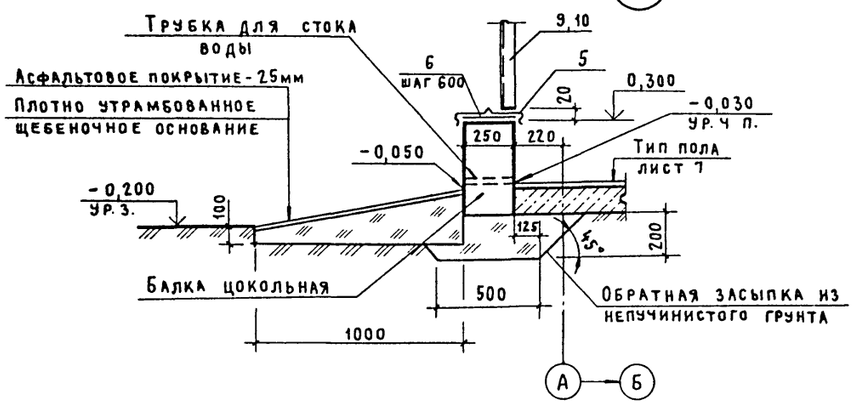

1. Состав водоизоляционного ковра приведен в п.8 на листе 2.
2. Данные для подбора наружных стеновых панелей, кирпичных стен и утеплителя на кровле приведены на листе 1.

Привязан

Инв №

Нач.4 отд	Ковалев		
Н. контр	Щукин		
ГАП	Нестеровский		
ГИП	Дуженкова		
Рук.Гр.Арх	Сергеева		
Рук.Гр.Инж.	Доможирова		
Ст. Арх.	Собко		

ТП 407-3-386.86 АР

Подстанция 110-4-2х40-10-2 (А-20)

ЗРУ 10-2 (А-20)

Стадия	Лист	Листов
Р	4	

Разрезы 1-1, 2-2, 3-3. Узел 1.

ПРОМСТРОЙПРОЕКТ

СФ 712-07

Копировал Куц

Формат А2

Инв. № подл. | Подпись и дата | Взам. инв. №

Фрагмент 2

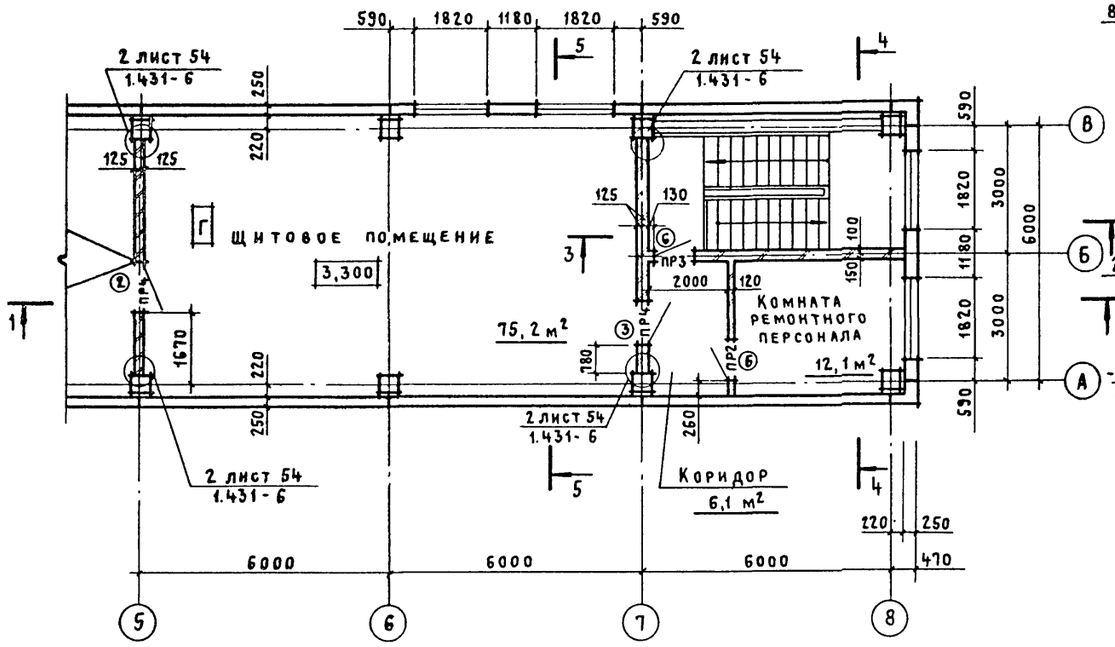

Разрез 4-4

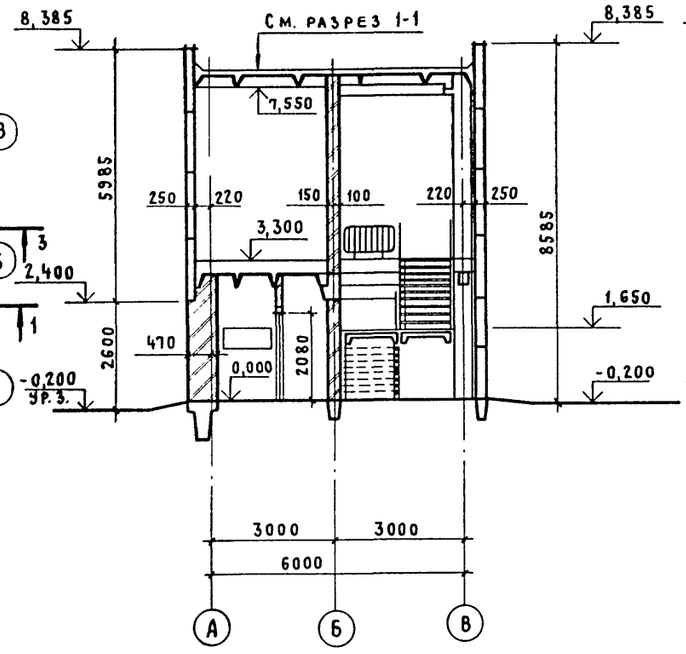

Разрез 5-5

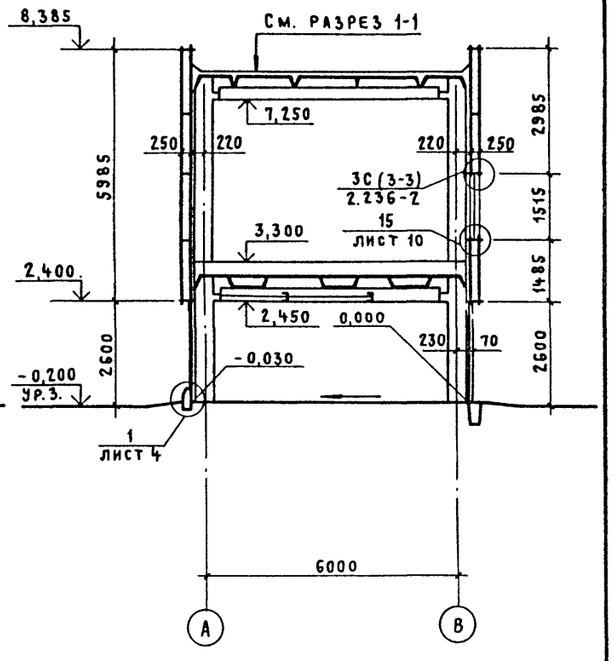

Фрагмент 1

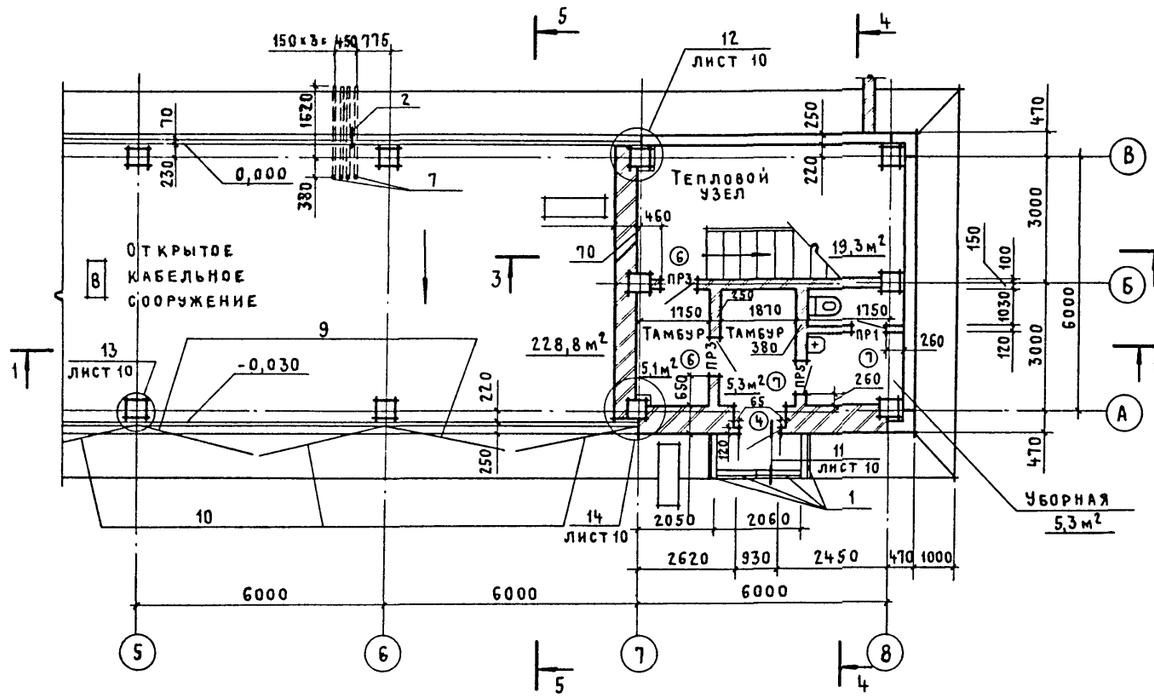

1. Данные для подбора наружных стеновых панелей, кирпичных стен и утеплителя на кровле приведены на листе 1.

Привязан

Инв. №

ТП 407-3-386.86 АР			
Подстанция 110-4-2×40-10-2 (А-20)			
3РУ10-2 (А-20)	Стадия	Лист	Листов
	Р	5	
Фрагменты 1, 2. Разрезы 4-4, 5-5. Узел 2.	ПРОМСТРОЙПРОЕКТ		

Нач. отд.	Ковалев	
Н. контр.	Щукин	
ГАП	Нестеровский	
ГИП	Дуженкова	
Рук. бр. арх.	Сергеева	
Рук. бр. инж.	Доможирова	
Ст. арх.	Собко	

СФ 712-07

Копировал Куц

Формат А2

Инв. № подл. | Подпись и дата | Взам. инв. №

Фасад 1-8

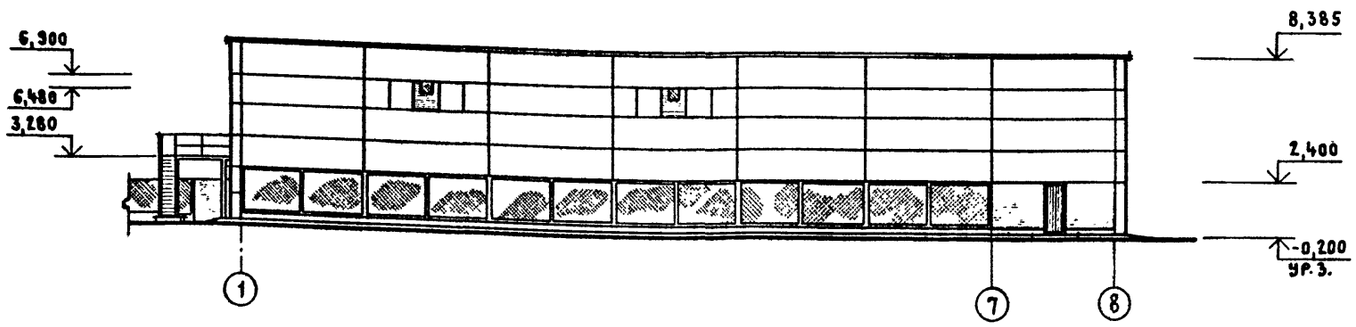

Фасад В-А

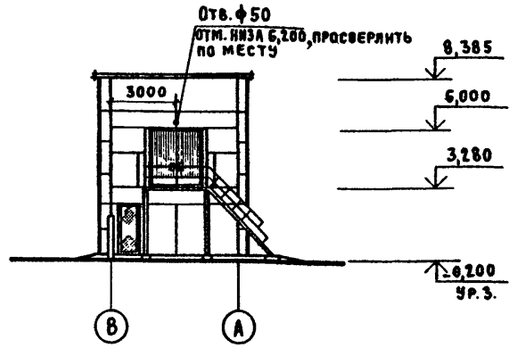

Фасад 8-1

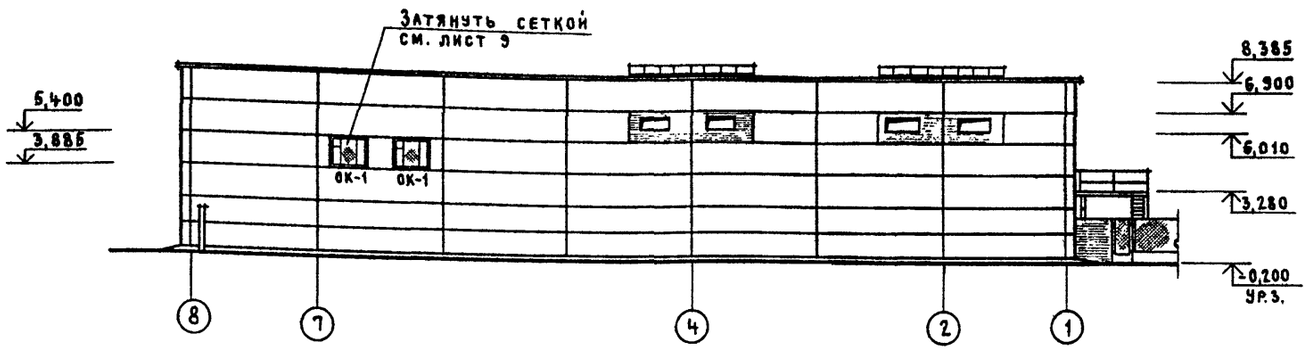

Фасад А-В

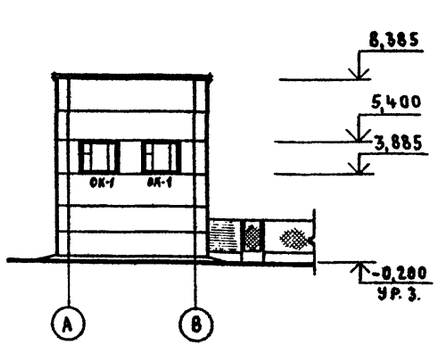

Рисунок кладки из силикатного кирпича

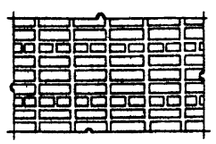

Схема заполнения оконного проема ОК-1

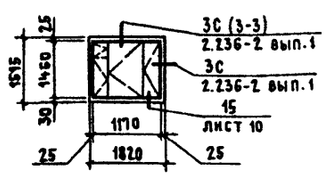

1. Наружные поверхности железобетонных стеновых панелей первого этажа по оси В между осями 1-7 до отм. 2,400 окрасить кремнийорганической эмалью КО-174 (ТУ-6-02-576-75) светло-серого цвета.

2. Наружные поверхности стеновых панелей между осями 7-8 по оси В и по осям 1,8 между осями А-В, от отм. 0,000 до отм. 2,400, а также панели второго этажа облицевать в заводских условиях ковровой мозаичной стеклянной плиткой (гост 11057-80) белого цвета с 20% вкраплением плиток голубого цвета.

3. Сборные железобетонные колонны первого этажа окрасить кремнийорганической эмалью КО-174 белого цвета (ТУ-6-102-576-70).

4. Наружные поверхности стальных рам распашных сетчатых створок и калиток первого этажа окрасить эмалью МС-17 (ТУ6-1012-70) черного цвета.

5. Сетчатое заполнение распашных створок первого этажа, калитку и ограждения наружной стальной лестницы окрасить эмалью МС-226 (ТУ 6-10-993-70) светло-серого цвета.

6. Наружную стальную лестницу окрасить эмалью МС-17 (ТУ 6-10-1012-70) черного цвета.

7. Деревянные оконные переплеты с наружной стороны окрасить эмалью МС 17 (ТУ6-10-1012-70) с внутренней стороны эмалью МС-226 (ТУ 6-10-993-70) белого цвета.

8. Цокольную часть кирпичных стен лестничной клетки и тамбуров с наружной стороны и со стороны открытого кабельного сооружения до отм. 0,300 оштукатурить цементным раствором.

Привязан

Инв. №

ТП 407-3-386.86 АР			
Подстанция 110-4-2×40-10-2 (А-20)			
3РУ 10-2 (А-20)	Стадия	Лист	Листов
	Р	6	
Нач.отд. Ковалев			
Н.контр. Щукин			
ГАП Нестеровский			
ГИП Дуженкова			
Рук.бр.арх. Сергеева	Фасады: 1-8; В-А; 8-1; А-В. Рисунок кладки из силикатного кирпича. Схема заполнения оконного проема ОК-1		
Рук.бр.инж. Стужина			
Ст.арх. Собко			

ПРОМСТРОЙПРОЕКТ

СФ 712-07

Инв.№ подл. | Подпись и дата | Взам. инв.№

Копировал Куц

Формат А-2

Типовой проект 407-3-386.86 Альбом VII

План полов на отм. 0,000

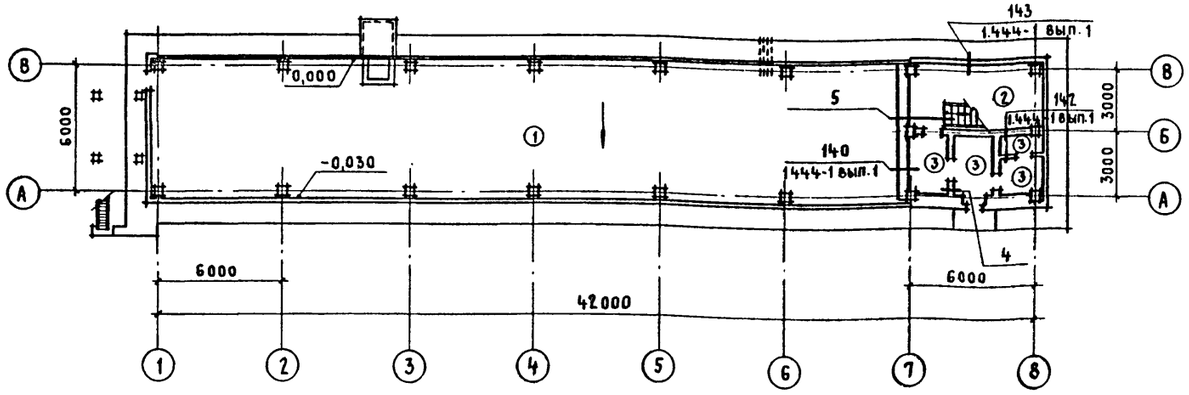

План полов на отм. 3,300

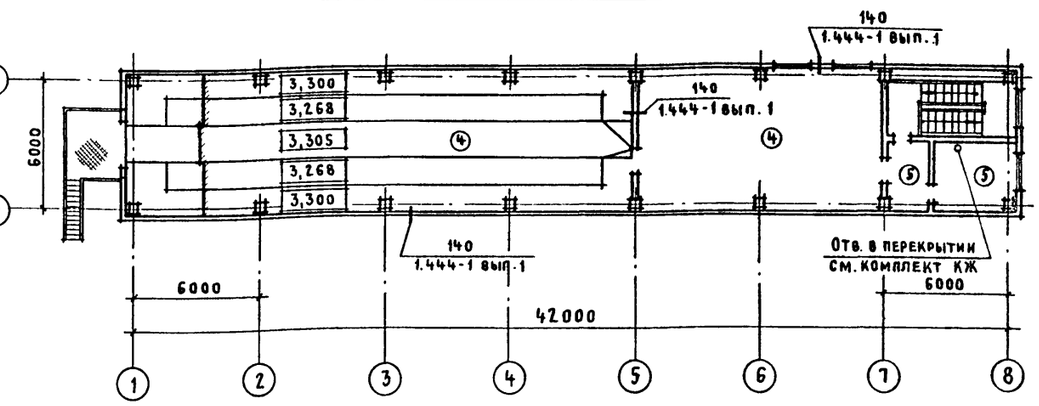

Экспликация полов

Наименование или номер помещения по проекту	Тип пола по проекту	Схема пола или номер узла по серии	Элементы пола и их толщина		Площадь пола м²
Открытое кабельное сооружение	1	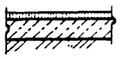	Покрытие	Асфальтобетон – 25 мм	228,8
			Подстилающий слой	Бетон марки 150-100 мм МРЗ 50-100	
			Основание	Уплотненный естественный грунт	
Лестничная клетка	2		Покрытие	Плитка керамическая 150×150×13 ГОСТ 6787-80	19,3
			Прослойка	Цементно-песчаный раствор марки 150-17 мм	
			Гидроизоляция	2 слоя изола на битумной мастике МБК Г-55 – 15 мм	
			Стяжка	Цементно-песчаный раствор марки 150-15 мм	
			Подстилающий слой	Бетон марки 150-100 мм	
			Основание	Щебень крупностью 40-60 мм вдавленный в грунт	
Тамбуры уборная	3		Покрытие	Плитка керамическая 150×150×13 ГОСТ 6787-80	15,7
			Прослойка	Цементно-песчаный раствор марки 150-17 мм	
			Подстилающий слой	Бетон марки 150-100 мм	
			Основание	Щебень крупностью 40-60 мм вдавленный в грунт	
Помещение распределительных устройств. щитовое помещение	4	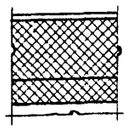	Покрытие	Бетон марки 300 с пропиткой флюатами-40(45) мм	229,0
			Теплоизоляционный слой	Керамзитобетон γ=1000 кг/м³ – 160 мм	
			Теплоизоляционный слой	Пеностекло γ=300 кг/м³ 50 мм РСТ БССР 665-75	
			Основание	Сб.ж.-б. плиты	
Коридор. Комната ремонтного персонала	5	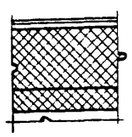	Покрытие	Плитка керамическая 150×150×13 ГОСТ 6787-80	18,2
			Прослойка	Цементно-песчаный раствор марки 150-17 мм	
			Теплоизоляционный слой	Керамзитобетон γ=1000 кг/м³ – 170 мм	
			Теплоизоляционный слой	Пеностекло γ=300 кг/м³ 50 мм РСТ БССР 665-75	
			Основание	Сб.ж.-б. плиты	

Инв.№ подл. | Подпись и дата | Взам. инв.№

3

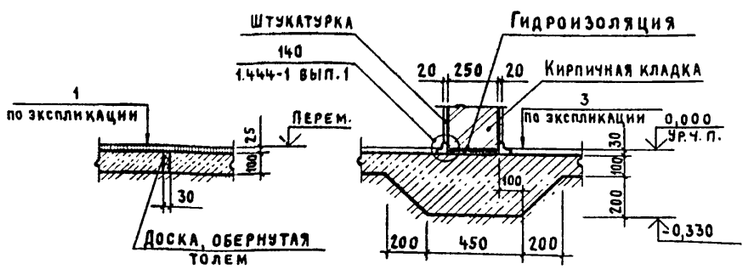

4

5

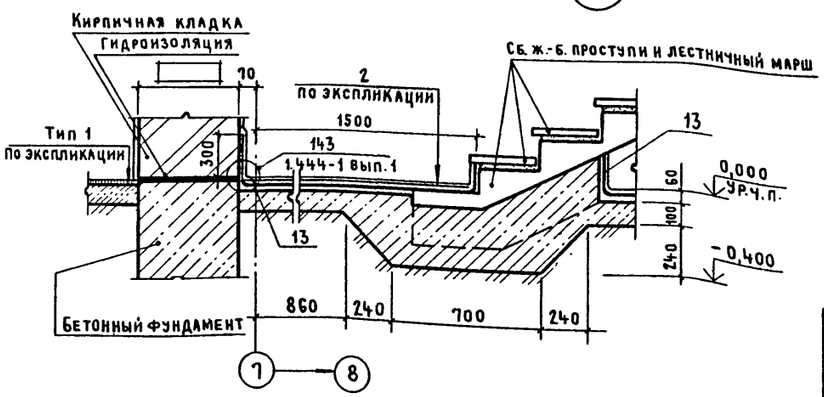

1. Устройство полов и подстилающих слоёв производить после выполнения приямков и каналов по чертежам АР и КЖ, а также после прокладки всех подпольных коммуникаций по электротехническим и сантехническим чертежам. Уклоны в полах первого этажа выполнять за счёт планировки грунта основания.
2. В конструкции пола на отм. 3,300 в зоне установки шкафов выполнить отверстия, соответствующие отверстиям в перекрытии.
3. Устройство полов производить в соответствии с требованиями СНиП III-8. 14-72.
4. При выполнении пола тип 1 предусмотреть устройство температурно-усадочных швов в бетонном подстилающем слое через 10 метров по длине здания в соответствии с узлом 3 на данном листе.

Привязан:

Инв.№

Нач.4 отд.	Ковалев		
Н.контр.	Щукин		
ГАП	Нестеровский		
ГИП	Дженкова		
Рук.бр.арх.	Сергеева		
Рук.бр.инж.	Доможирова		
Ст. арх.	Собко		

ТП 407-3-386.86 АР

Подстанция 110-4-2×40-10-2 (А-20)

ЗРУ 10-2 (А-20)

Стадия	Лист	Листов
Р	7	

Планы полов на отм. 0,000 и 3,300. Узлы 3,4,5.

ПРОМСТРОЙПРОЕКТ

СФ 712-07

Копировал Куц Формат А2

Альбом VII

Типовой проект 407-3-386.86

План кровли

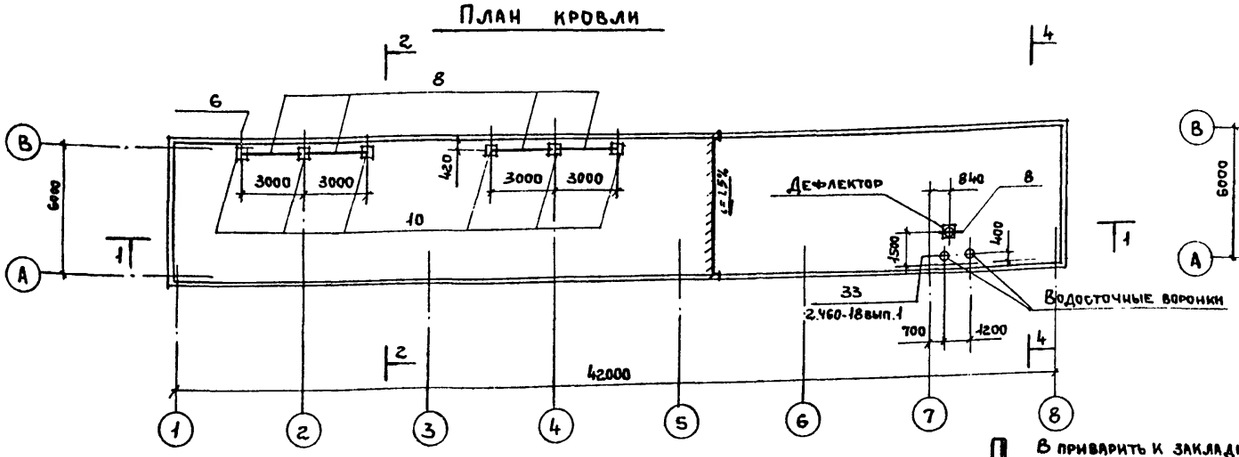

План отверстий в стенах и перегородках на отм. 3,300

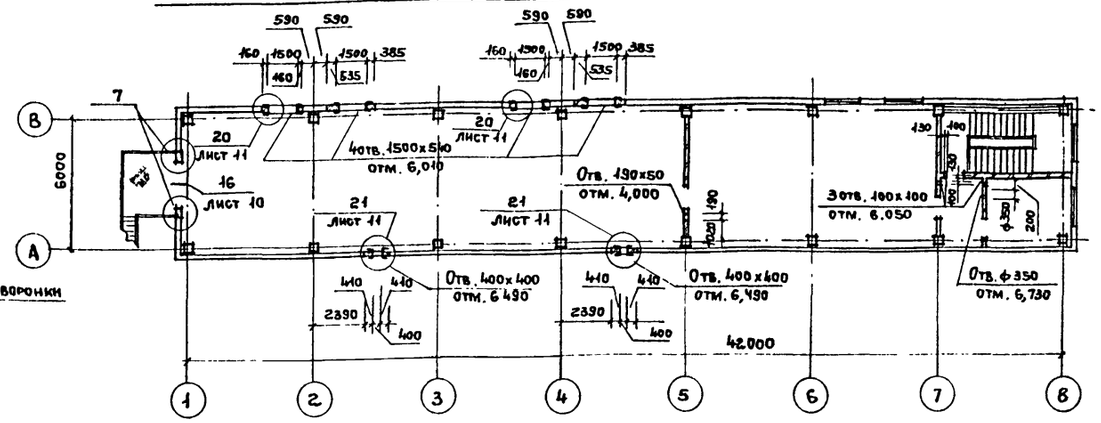

Спецификация изделий к плану кровли

Марка поз.	Обозначение	Наименование	Кол.	Масса ед.кг	Примечание
		Стальные изделия			
1	2.460-14 вып. 1	Стяжное кольцо КС6	1	0,5	
2		Колпак КЛ 1	1	5,7	
3		Прижимная полоса ПП 1	1	1,1	
4		Кольцо фланец КФ 1	1	1,4	
5	2.460-18 вып.3	МС 3	100	4,1	м
6		МС 7	172	0,4	
7		МС 33	98	2,8	м
8	ТП- -КЖИ-38	Ограждение ОГ 1	4	16,8	
9		Полоса 4х40 ГОСТ 103-76 / Вст3 кп2 ГОСТ 535-79*	98	1,3	м
		Сб. ж.б. изделия			
10	3.006.1-2/82 вып. 1-2	Опорная подушка ОП4	6	90,0	

Спецификация изделий к плану отверстий в стенах на отм. 3,300

Марка поз.	Обозначение	Наименование	Кол.	Масса ед. кг	
1	1.431.6	МС 10	12	0,3	
2		МС 12	6	1,13	
3	ТП- КЖИ-29	МН 4	8	17,2	
4	-36	МН 9	2	21,2	
5	-37	МН 10	4	6,3	
6		ф12АТ ГОСТ 5781-82	5,4	0,88	м
7		Сетка N10-1,20 ГОСТ 5336-80	0,5	2,2	м2
8		Уголок 45х3 ГОСТ 8509-72* / Вст3 кп2 ГОСТ 535-79*	2,3	2,1	м
9		Уголок 70х50х3 8510-72* / Вст3 кп2 ГОСТ 535-79*	4,6	2,7	м

Взам. инв. №

Подпись и дата

Инв. № подл.

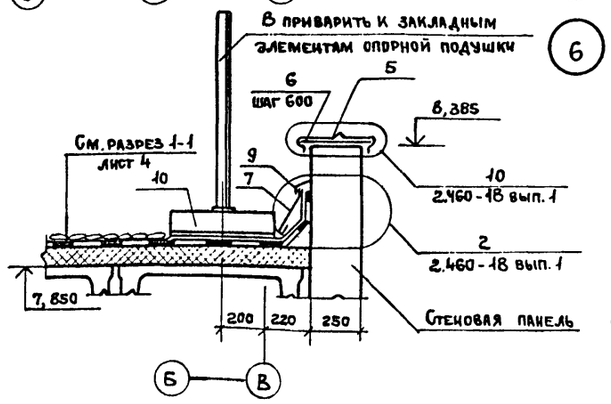

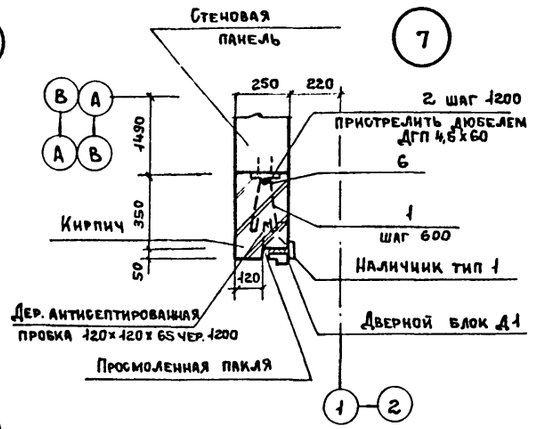

План отверстий в стенах и перегородках на отм. 0,000

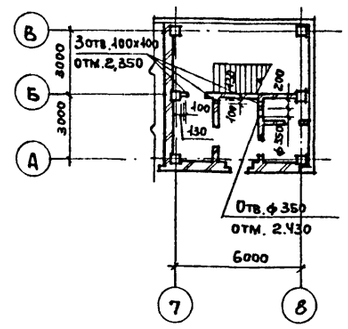

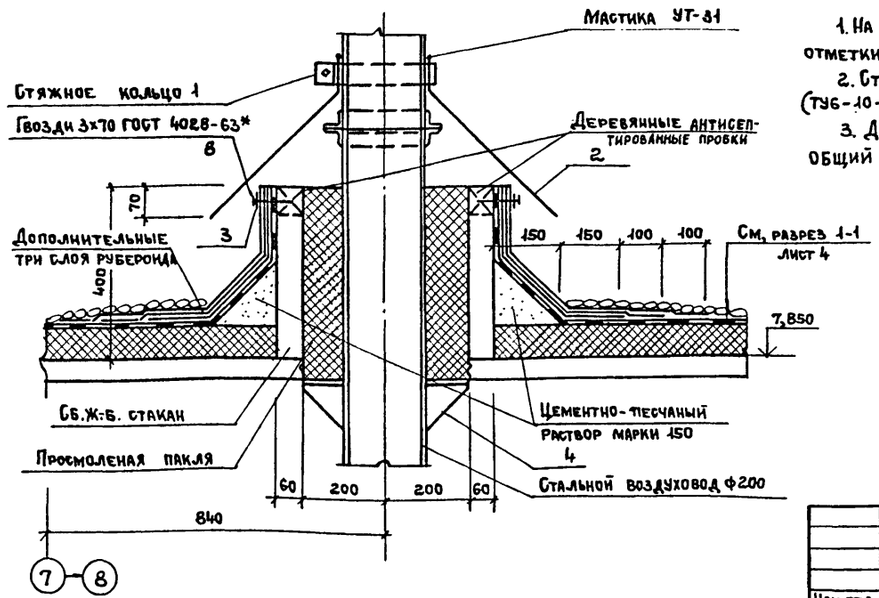

1. На планах отверстий в стенах и перегородках (на отм. 0.000 и 3.300) приведены отметки низа отверстий
2. Стальное ограждение кровли поз.8 окрасить двумя слоями эмали МС-226 (ТУ6-10-993-70) светло-серого цвета по грунту ФП-03К (ГОСТ 9109-81).
3. Деревянный наличник тип 1 в узле 7 нарезать по месту, общий расход – 72 м.

Привязан

Инв. №

ТП 407-3-386.86			АР
Подстанция 110-4-2х40-10-2 (А-20)			
ЗРУ 10-2 (А-20)	Стадия	Лист	Листов
	Р	8	
План кровли. Планы отверстий в стенах и перегородках на отм. 0,000 и 3,300. Узлы 6, 7, 8.	ПРОМСТРОЙПРОЕКТ		

Нач.отд.	Ковалев	
Н.контр.	Щукин	
ГАП	Нестеровский	
ГИП	Дуженкова	
Рук.гр.арх	Сергеева	
Рук.гр.инж	Доможирова	
Ст. арх.	Собко	

СФ 712-07

Копировал Ермолина

Формат А2

Альбом VIII

Типовой проект 407-3-386.86

Схема установки закладных изделий на отм. 3,300

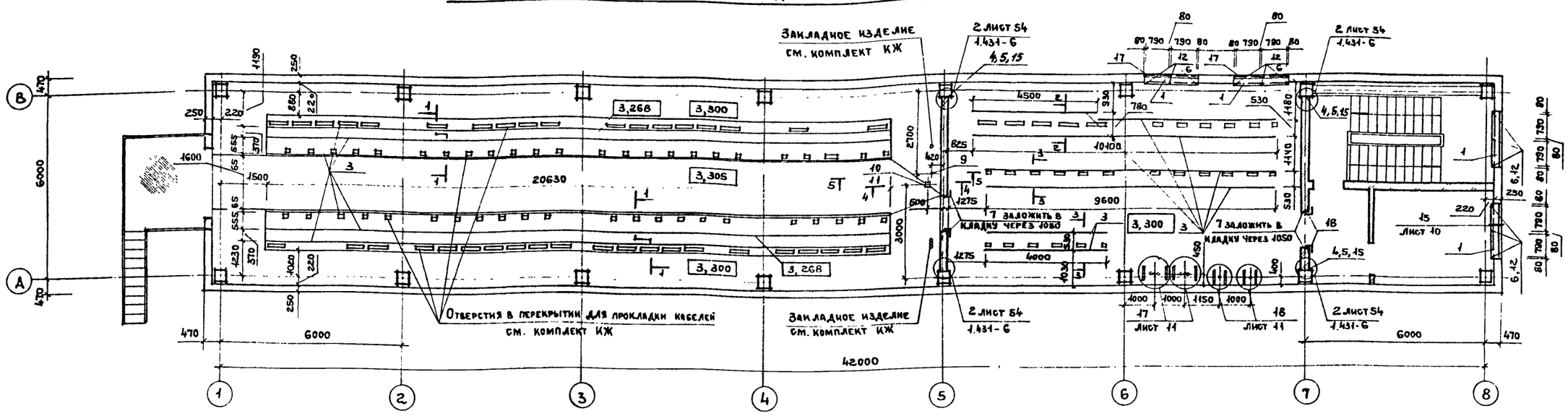

1-1

2-2

3-3

Спецификация к схеме установки закладных изделий на отм. 3,300

Марка поз.	Обозначение	Наименование	Кол.	Масса ед.кг	Примечание
		Сб. ж. б. изделия			
1	ГОСТ 8484-82.100-08	ПОО 18.15.35	4	24,0	
		Стальные изделия			
2	1.400-15 в.1.120-08	МН 106-3	16	1,0	
3	1.400-15 в.1.570-04	МН 570	171,2	11,2	м
4	1.431-6	МС 10	32	0,3	
5		МС 12	16	1,13	
6	2.236-2 вып.1	ММ 4	12	1,25	
7	2.435-6 вып.1	Анкер А	12	1,45	
8	ТП КЖИ-30	МН5	2	25,1	
9	-30	МН 6	3	5,8	
10	-32	МН7	1	29,2	
11	-34	МН 8	1	12,2	
12		Уголок 45х3 ГОСТ 8509х72* / Вст3кп2 ГОСТ535-79*	1,0	2,1	м
		Швеллер 12 ГОСТ 8240-72* / Вст3кп2 ГОСТ535-79*			
13		В=400	4	4,2	
14		В=450	4	4,7	
15		ф12АI ГОСТ 5781-82	16	0,88	м
16		Сетка N5-1,20 ГОСТ 3826-82	34	3,0	м²
17		Сетка N10-1,20 ГОСТ 5336-80	5,5	2,2	м
18	ТП КЖИ-53	РПД-2а	1		

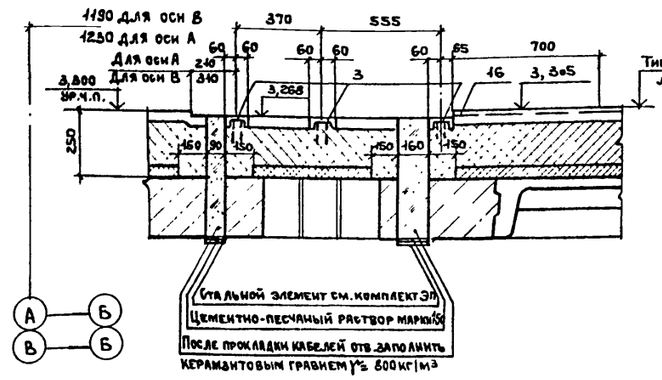

4-4

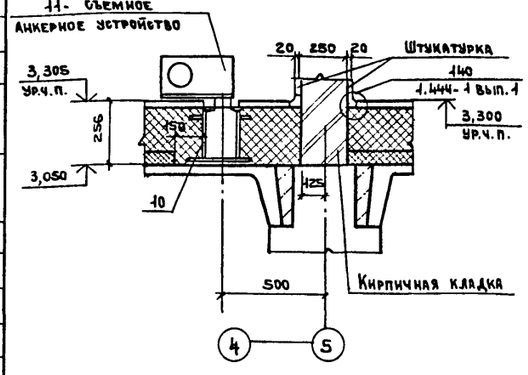

5-5

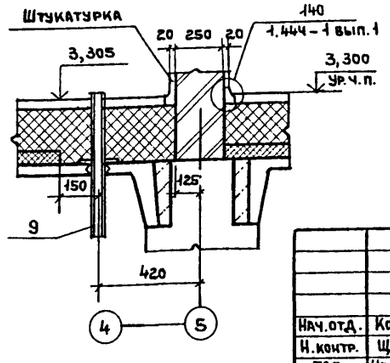

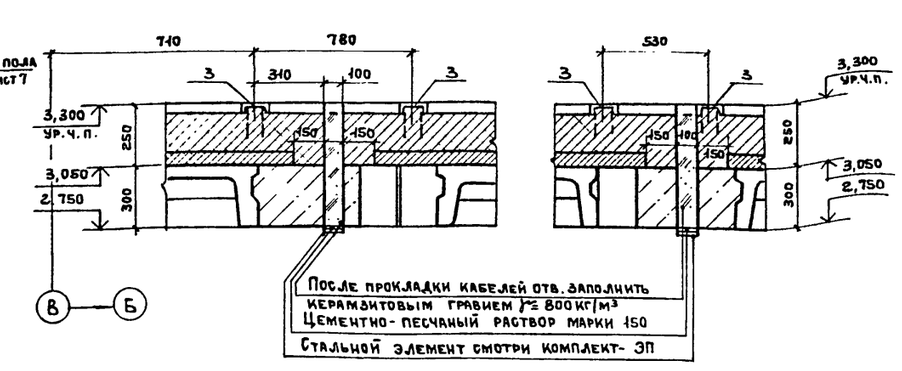

Взам. инв. №

Подпись и дата

Инв. № подл.

Привязан

Инв. №

ТП 407-3-386.86			АР
Подстанция 110-4-2х40-10-2 (А-20)			
ЗРУ 10-2 (А-20)	Стадия	Лист	Листов
	Р	9	
Схема установки закладных изделий на отм. 3,300	ПРОМСТРОЙПРОЕКТ		
	СФ 712-07		

Нач.отд.	Ковалев	
Н.контр.	Щукин	
ГИП	Нестеровский	
Рук.гр.АрхI	Дуженкова	
Рук.гр.КиЖ	Сергеева	
Ст. Арх.	Доможирова	
	Собко	

Копировал Ермолина

Формат А2

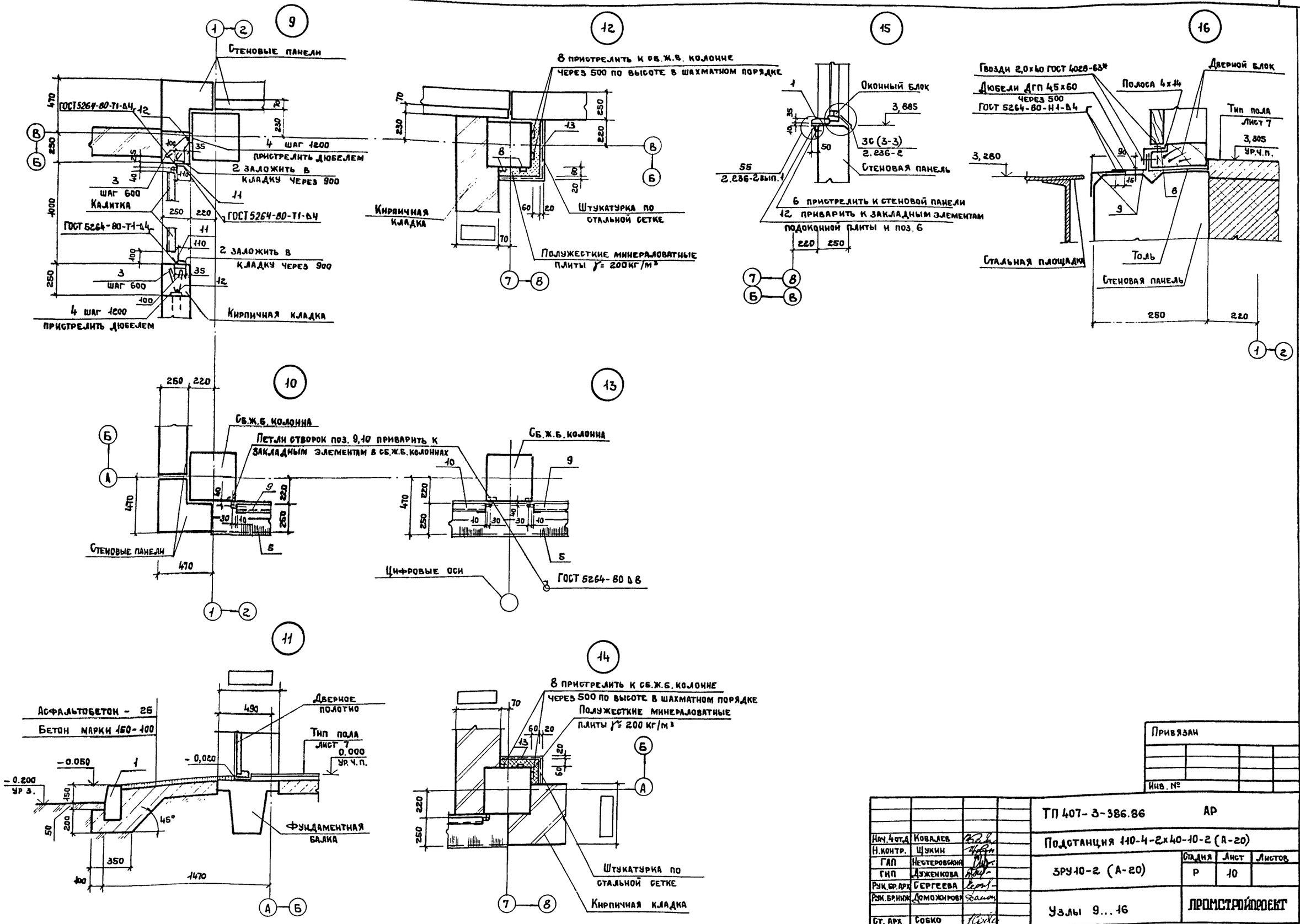

Альбом VII

Типовой проект 407-3-386.86

Инв. № подл.	Подпись и дата	Взам. инв. №

Привязан

Инв. №

Нач. 4 отд.	Ковалев	
Н. контр.	Щукин	
ГАП	Нестеровский	
ГИП	Дуженкова	
Рук. бр. арх.	Сергеева	
Рук. бр. инж.	Доможирова	
Ст. арх.	Собко	

ТП 407-3-386.86 АР

Подстанция 110-4-2×40-10-2 (А-20)

ЗРУ10-2 (А-20)

Стадия	Лист	Листов
Р	10	

Узлы 9...16

ПРОМСТРОЙПРОЕКТ

СФ 712-07

Копировал Ермолина

Формат А2

Альбом VII

Типовой проект 407-3-386.86

1-1

ГОСТ 5264-80-Т-1-А б

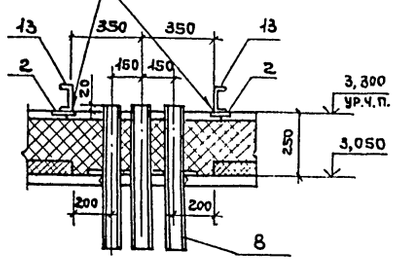

2-2

ГОСТ 5264-80-Т-1-А б

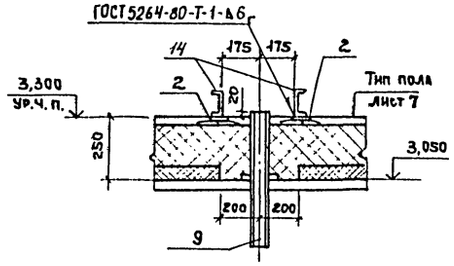

17

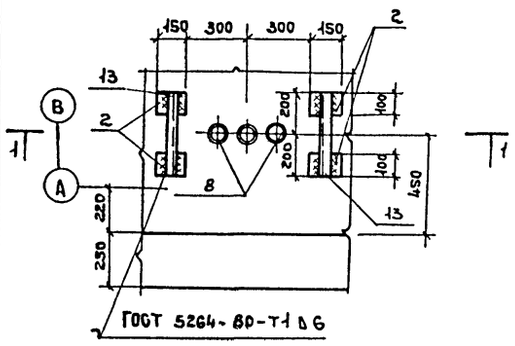

18

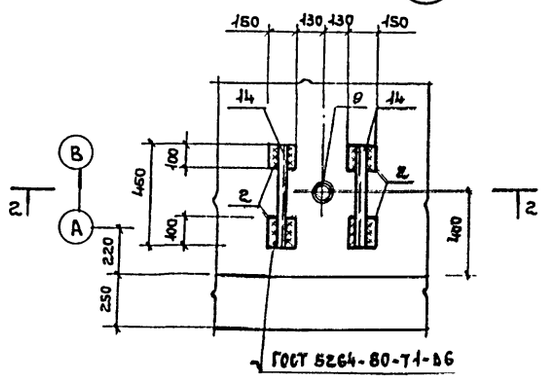

19

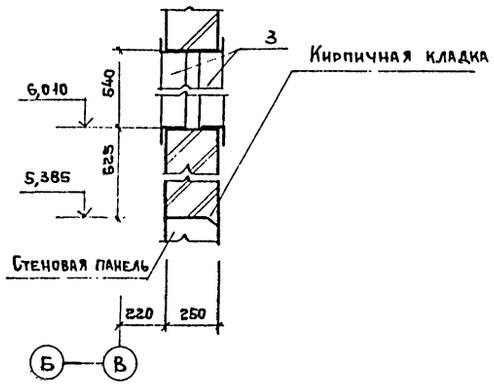

20

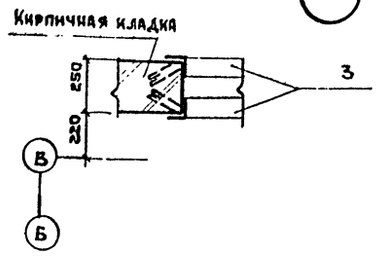

3-3

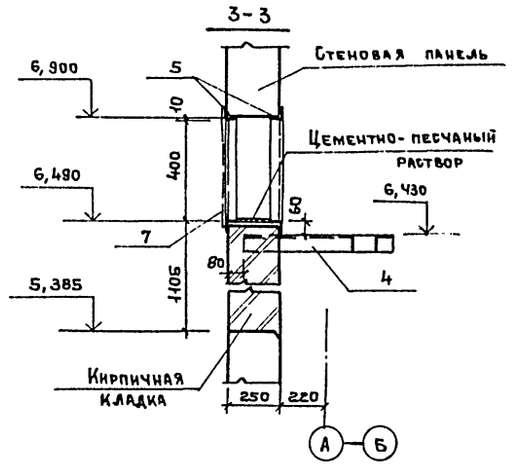

21

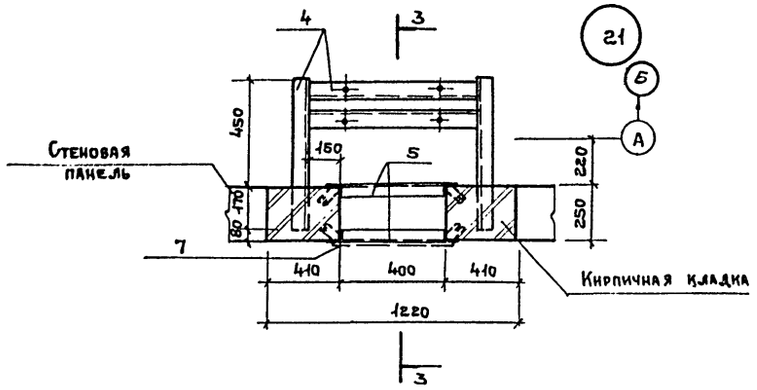

Привязан:

Инв. №

				ТП 407-3-386.86 АР		
				Подстанция 110-4-2×40-10-2 (А-20)		
Нач.отд.	Ковалев			ЗРУ-10-2 (А-20)	Стадия	Лист	Листов
Н.контр.	Щукин				Р	11	
ГАП	Нестеровский						
ГИП	Дуженкова						
Рук.бр.арх	Сергеева			Узлы 17... 21	Проектстройпроект		
Рук.бр.инж	Доможирова						
Ст. арх.	Собко						

СФ 712-07

Копировал Ермолина Формат А2

Инв. № подл. | Подпись и дата | Взам. инв. №

Альбом VII

Типовой проект 407-3-386.86

Ведомость рабочих чертежей основного комплекта КЖ

Лист	Наименование	Примечание
1	Общие данные (начало)	
2	Общие данные (окончание)	
3	Схема расположения фундаментов, фундаментных балок. Узлы I ... III	
4	Фрагмент 1	
5	Приямок 1. Фундаменты: Фм 1, Фм 2. Узлы IV, V	
6.	Схемы расположения элементов каркаса на отм. 3,300; 7,850	
7	Схема расположения элементов лестницы	
8	Схемы расположения элементов перекрытия на отм. 3,300, элементов покрытия	
9	Плиты монолитные Пм1...Пм 7	
10	Схемы расположения стеновых панелей	
11	Разрезы 1-1... 8-8 к листу 10	
12	Разрезы 9-9... 12-12. Узлы Д ... М	

Ведомость спецификаций

Лист	Наименование	Примечание
3	Спецификация к схеме расположения фундаментов и фундаментных балок	
6	Спецификация к схемам расположения элементов каркаса на отм. 3,300 и 7,850	
7	Спецификация к схеме расположения элементов лестницы и ограждения	
8	Спецификация к схемам расположения элементов перекрытия на отм. 3,300, элементов покрытия	
10	Спецификация к схемам расположения стеновых панелей	
11	Спецификация к схемам расположения стеновых панелей	

Рабочие чертежи основного комплекта марки КЖ выполнены в соответствии с действующими строительными нормами и правилами и предусматривают конструктивные решения, обеспечивающие взрывную, взрывопожарную и пожарную безопасность при соблюдении установленных правил безопасности эксплуатации здания.

Главный инженер проекта (Дуженкова)

Ведомость ссылочных и прилагаемых документов

Обозначение	Наименование	Примечание
	Ссылочные документы	
1.020-1/83 вып. 1-1	Фундаменты сборные железобетонные для колонн сечением 300×300 и 400×400мм	
1.020-1/83 вып. 2-9	Колонны сечением 400×400 мм для зданий с высотой этажа 4,2 м	
1.020-1/83 вып. 2-11	Колонны сечением 400×400мм для зданий с высотами этажей 4,8 и 4,8 (6,0) м	
1.020-1/83 вып. 2-12	Колонны сечением 400×400 мм для зданий с высотами этажей 4,8 и 4,8 (6,0) м. Пространственные каркасы	
1.020-1/83 вып. 2-15	Колонны сечением 300×300 и 400×400 мм. Арматурные и закладные изделия	
1.020-1/83 вып. 3-1	Ригели высотой 450мм пролетом 3,0; 6,0 и 7,2 для опирания многопустотных плит перекрытия	
1.020-1/83 вып. 3-2	Ригели высотой 450мм пролетом 3,0; 6,0 и 7,2 для опирания многопустотных плит перекрытия. Пространственные каркасы.	
1.020-1/83 вып. 3-3	Ригели высотой 450 мм пролетом 3,0; 6,0 и 7,2 для опирания многопустотных плит перекрытия Арматурные и закладные изделия	
1.020-1/83 вып. 3-10	Ригели высотой 600 мм пролетом 3,0; 6,0 и 9,0м. для опирания ребристых плит перекрытия и плит типа „ТТ"	
1.020-1/83 вып. 3-11	Ригели высотой 600мм пролетом 3,0; 6,0 и 9,0м для опирания ребристых плит перекрытия и плит типа „ТТ". Пространственные каркасы.	
1.020-1/83 вып. 3-12	Ригели высотой 600мм пролетом 3,0; 6,0 и 9,0м для опирания ребристых плит перекрытия и плит типа „ТТ". Арматурные и закладные изделия	
1.020-1/83 вып. 6-1	Монтажные узлы	
1.020-1/83 вып. 7-1	Изделия соединительные стальные	
1.030-1/83 1-1 вып. 0-1	Материалы для проектирования стен многоэтажных зданий с высотами этажей 2,8 (3,0); 3,3; 3,6 и 4,2 м	

Продолжение ведомости

Обозначение	Наименование	Примечание
1.030-1/83 1-1 вып. 0-2	Материалы для проектирования стен многоэтажных зданий с высотами этажей 3,6; 4,2; 4,8; 5,4; 6,0 и 7,2 (с фахверком и без фахверка)	
1.030-1/83 1-1 вып. 1-1	Панели из легких и ячеистых бетонов	
1.030-1/83 1-1 вып. 1-2	Панели из легких и ячеистых бетонов. Пространственные каркасы	
1.030-1/83 1-1 вып. 1-3	Панели из легких и ячеистых бетонов. Арматурные и закладные изделия	
1.030-1/83 1-1 вып. 3-1	Монтажные узлы стен многоэтажных зданий с высотами этажей 2,8 (3,0); 3,3; 3,6 и 4,2 м	
1.030-1/83 1-1 вып. 4-1	Изделия соединительные стальные	
1.042-1 вып. 1	Плиты железобетонные ребристые высотой 300 мм для перекрытий производственных и общественных зданий. Предварительно напряженные плиты шириной 3,0; 1,5 и 0,95 м	
1.050.1-2 вып. 1	Лестничные марши, площадки и проступи	
1.050.1-2 вып. 2	Ограждения лестниц	
1.138-10 вып. 1	Перемычки железобетонные для зданий с кирпичными стенами	

Согласовано: Инв. № подл. | Подпись и дата | Взам. инв. №

Инв. №

Нач. АСО-4	Ковалев	
Н. контр.	Иванов	
ГИП	Дуженкова	
Рук. бр. инж.	Доможирова	
Инженер	Секачева	

Привязан

ТП 407-3-386.86 -КЖ

Подстанция 110-4-2×40-10-2 (А-20)

ЗРУ 10-2 (А-20)

Стадия	Лист	Листов
Р	1	12

Общие данные (начало)

ПРОМСТРОЙПРОЕКТ

СФ 712-07

Копировал Куц

Формат А2

Альбом VII

Типовой проект 407-3-386.86

Ведомость ссылочных и прилагаемых документов (окончание)

Обозначение		Наименование	Примечание
		Ссылочные документы	
1.400-15	вып. 1	Унифицированные закладные изделия железобетонных конструкций для крепления технологических коммуникаций и устройств	
1.415-1	вып. 1	Железобетонные фундаментные балки для стен производственных зданий	
1.432-15	вып. 0,1,2	Стеновые панели для неотапливаемых производственных зданий с шагом колонн 6 м	
1.439-2		Стальные изделия креплений панельных стен одноэтажных производственных зданий с железобетонным каркасом	
1.494-24	вып. 1	Стаканы для крепления крышных вентиляторов, дефлекторов и зонтов. Железобетонные стаканы с отверстиями диаметром 400, 700, 1000, 1200 и 1450 мм	
2.432-2	вып. 0,1	Монтажные узлы панельных стен неотапливаемых одноэтажных производственных зданий с железобетонным каркасом	
ГОСТ 24379.0-80, ГОСТ 24379.1-80		Болты фундаментные	
		Прилагаемые документы	
ТП407-3	КЖИ альбом VIII	Изделия железобетонные и стальные	
ТП407-3	КЖ ВМ альбом X	Ведомости потребности в материалах	

Ведомость объемов сборных бетонных и железобетонных конструкций по рабочим чертежам основного комплекта марки КЖ

№ строки	Наименование группы элементов конструкций	Код	Кол. м³	Примечание
1	Фундаменты стаканного типа	581200	37,4	
2	Колонны	582100	23,6	
3	Балки фундаментные	582400	4,6	
4	Ригели	582500	29,6	
5	Перемычки	582800	0,2	
6	Панели стеновые наружные	583100	187,6	
7	Плиты покрытий	584100	23,9	
8	Плиты перекрытий	584200	14,6	
9	Элементы лестниц	589100	2,7	
	Всего железобетона		324,2	

Материалы на изготовление сборных бетонных и железобетонных конструкций учтены в ведомости потребности в материалах и отдельно не учитываются.

1. Основной комплект рабочих чертежей марки КЖ закрытого распределительного устройства разработан на основании задания, выданного Куйбышевским отделением ГПИ Электропроект с письмом № 06-02-11/1500 от 18.06.84 г.

2. За относительную отметку 0,000 принята отметка чистого пола кабельного этажа здания у оси В, которая соответствует абсолютной отметке ———.

3. Проект разработан в соответствии с требованиями СН и П II-21-75.

Условные обозначения.

- Бетон монолитный и сборный
- Железобетон монолитный
- Железобетон сборный

Привязан

Инв. №

Инв. № подл. | Подпись и дата | Взам. инв. №

		ТП 407-3-386.86	КЖ
		Подстанция 110-4-2×40-10-2 (А-20)	
Нач. АСО-4	Ковалев	ЗРУ 10-2 (А-20)	Стадия: Р; Лист: 2; Листов:
Н. контр.	Иванов		
ГИП	Дуженкова		
Рук. бр. инж.	Доможирова	Общие данные (окончание)	ПРОМСТРОЙПРОЕКТ
Инженер	Секачева		

СФ 712-07

Копировал Куц

Формат А2

Типовой проект 407-3-386.86 Альбом VII

Схема расположения фундаментов и фундаментных балок

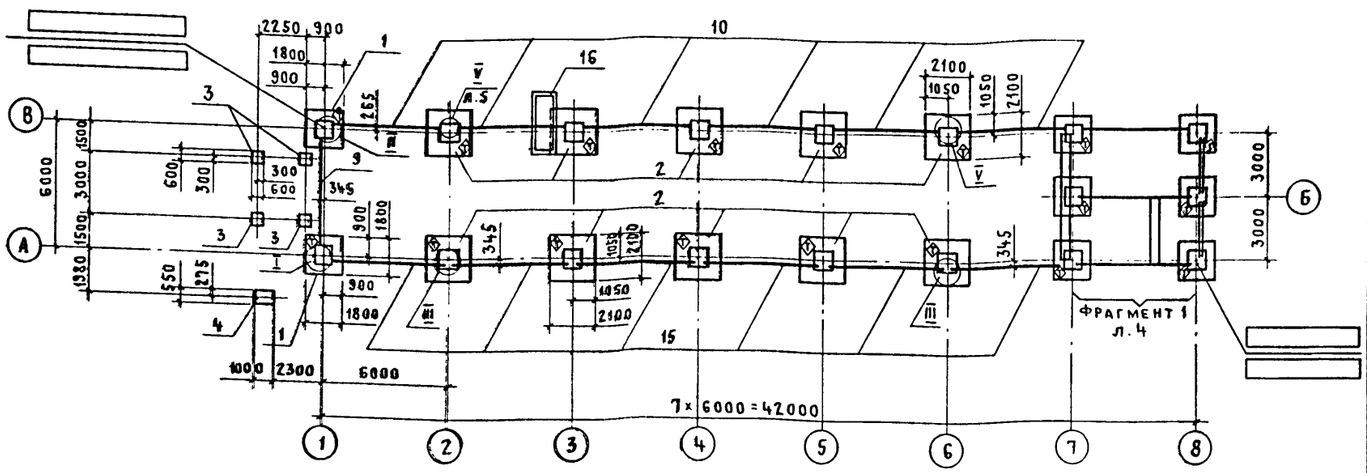

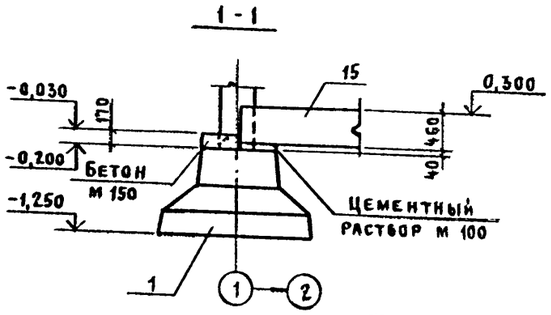

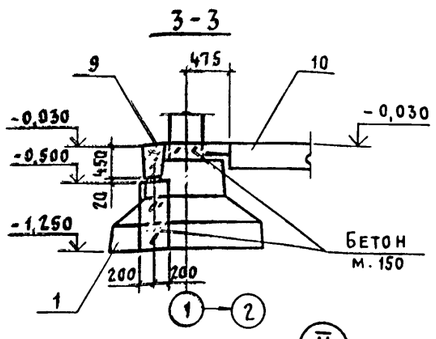

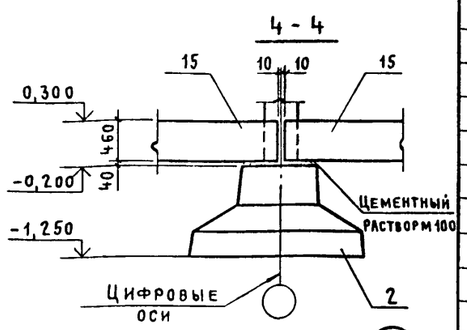

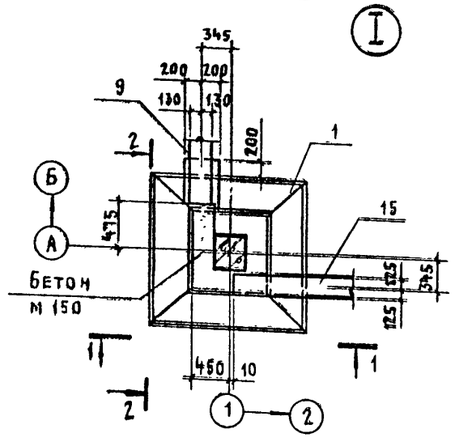

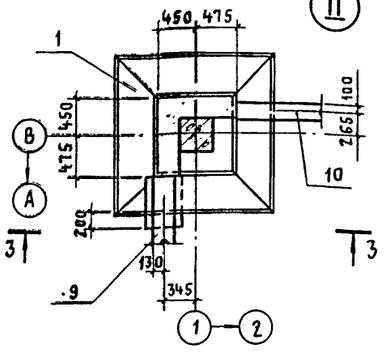

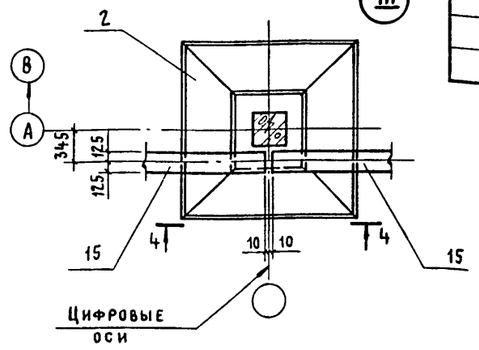

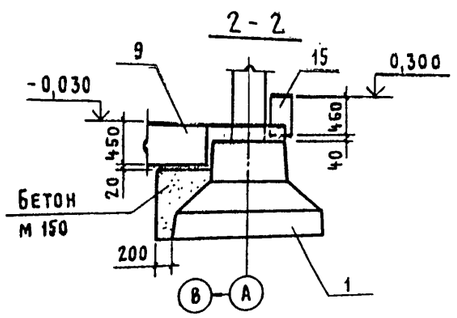

1. За относительную отметку 0,000 принята отметка чистого пола кабельного этажа здания у оси В, которая соответствует абсолютной отметке [ ].
2. Основанием под фундаменты приняты непучинистые, непросадочные грунты со следующими характеристиками: $\varphi^н = 28°$, $C = 2$ кПа (0,02 кгс/см^2), $E = 14{,}7$ мПа (150 кгс/см^2), $\gamma = 1{,}8$ т/м^3.
3. В случае обнаружения под подошвой фундаментов грунтов с физическими характеристиками, отличными от принятых в проекте, выполнить расчет фундаментов с учетом фактических характеристик грунта.
4. Обратную засыпку котлована производить равномерно со всех сторон фундаментов слоями по 0,2-0,3 м с трамбованием до достижения коэффициента уплотнения не менее 0,95.
5. Низ подошвы фундаментов – на отметке – 1,250 м.
6. Фундаменты здания используются в качестве заземлителей.
   ⑦ – знак ориентации.
7. Под всеми фундаментами выполнить песчаную подготовку толщиной 100 мм.
8. Размеры привязки фундаментных балок даны от разбивочных осей до оси фундаментных балок.
9. Поверхности перемычек, соприкасающиеся с грунтом, обмазать горячим битумом за 2 раза.
10. Набетонку на фундаменты до отм. -0,030 выполнять после монтажа колонн.
11. Расход материалов на набетонку – бетон марки 150 – 1,15 м^3.

Спецификация к схеме расположения фундаментов и фундаментных балок

Марка, поз.	Обозначение	Наименование	Кол. на темп. -20°С	-30°С	-40°С	Масса ед. кг	Примечание
		Фундаменты					
1	ТП407-3 КЖИ-01	2Ф18.11-1а	8	8	8	4500	
2	ТП407-3 КЖИ-02	2Ф21.11-1а	10	10	10	5800	
3	Лист 5	Фм 1	4	4	4		
4		Фм 2	1	1	1		
5	Лист 4	Фм 3	2	2	—		
6		Фм 4	1	1	—		
7		Фм 5	—	—	2		
8		Фм 6	—	—	1		
		Фундаментные балки					
9	1.415-1 вып. 1	ФБ6-2	2	2	2	1300	
10		ФБ6-41	6	6	6	700	
11		ФБ6-46	1	1	1	900	
12		ФБ6-12	1	1	—	1500	
13		ФБ6-29	—	—	1	1900	
14	1.138-10.1.400 00	Перемычка 1ПРЧ-29.12.14	4	4	4	125	
15	ТП407-3 КЖИ-16	Балка БЦ 60.5.2,5-Л-а	6	6	6	1040	
16	Лист 5	Приямок 1	1	1	1		

Таблица нагрузок

Наименование усилий	Единица измерения	Величина расчетной нагрузки на фундаменты 2Ф18.11-1а	2Ф21.11-1а	
N	кН	466	672	
M	кНм	22	8,3	
Q	кН	—	—	

Привязан

Инв. №

Нач. 4 отд	Ковалев		ТП 407-3-386.86 -КЖ
Н. контр.	Стужина		Подстанция 110-4-2×40-10-2 (А-20)
ГАП	Нестеровский		3РУ 10-2 (А-20)
ГИП	Дуженкова		Стадия Р; Лист 3; Листов
Рук. бр. Арх.	Сергеева		Схема расположения фундаментов и фундаментных балок. Узлы I ... III
Рук. бр. Инж.	Стужина		ПРОМСТРОЙПРОЕКТ
Инженер	Кокорина		

СФ 712-07

Копировал Куц Формат А2

Инв. № подл. | Подпись и дата | Взам. инв. №

Альбом VII

Типовой проект 407-3-386.86

Фрагмент 1 (t=-20°, t=-30°C)

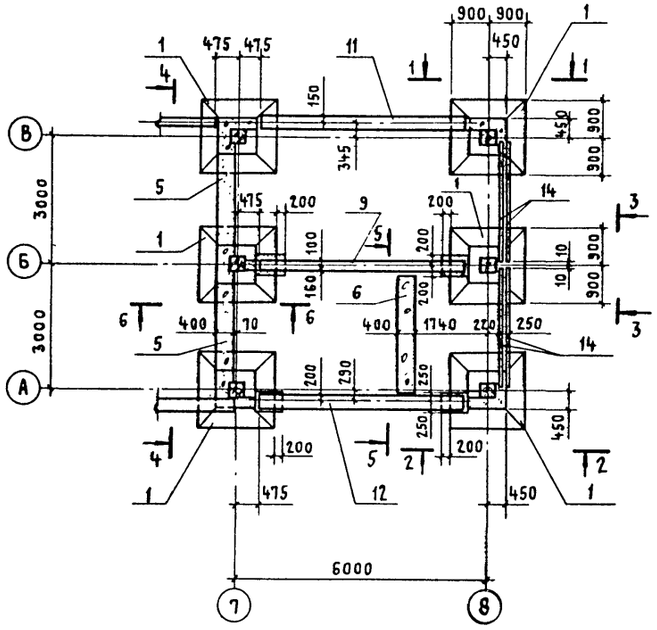

Фрагмент 1 (t=-40°C)

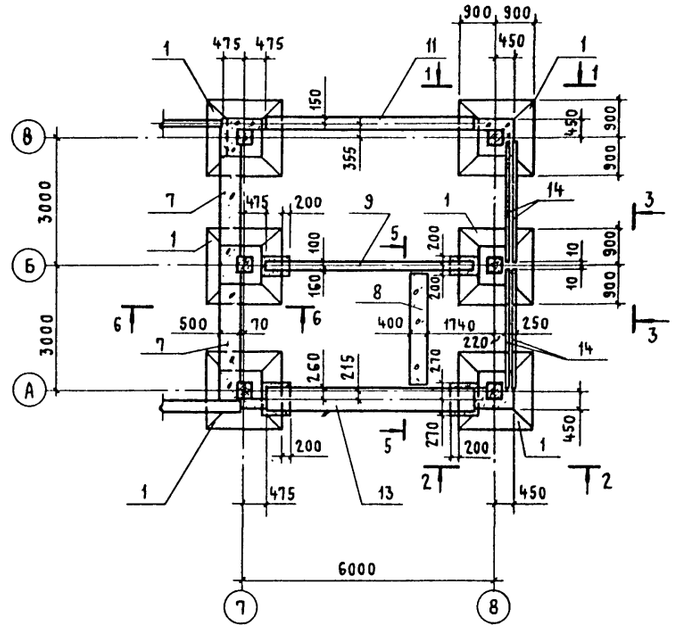

Спецификация на один элемент

Формат	Зона	Поз.	Обозначение	Наименование	Кол.	Примечание
		5	Лист 4	Фм 3		
				Материалы		
				Бетон м 150	2,5	м³
		6	Лист 4	Фм 4		
				Материалы		
				Бетон м 150	2,7	м³
		7	Лист 4	Фм 5		
				Материалы		
				Бетон м 150	3,1	м³
		8	Лист 4	Фм 6		
				Материалы		
				Бетон м 150	2,7	м³

1 - 1

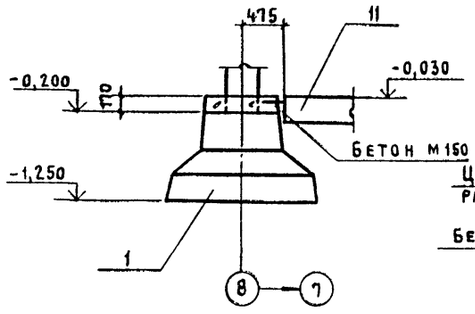

2 - 2

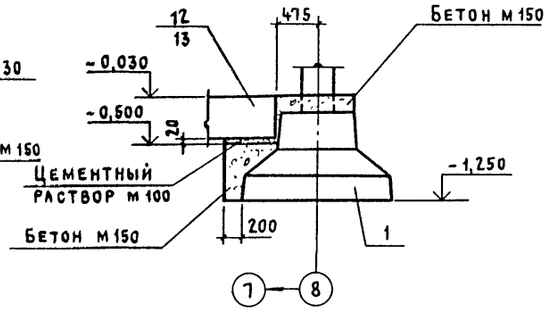

5 - 5

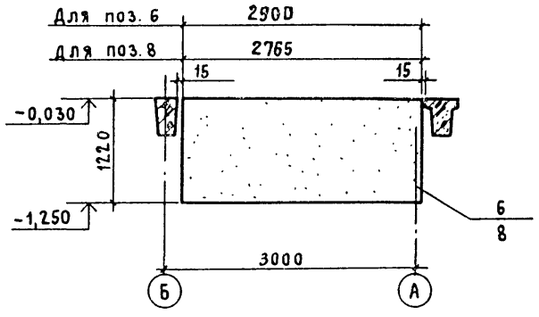

3 - 3

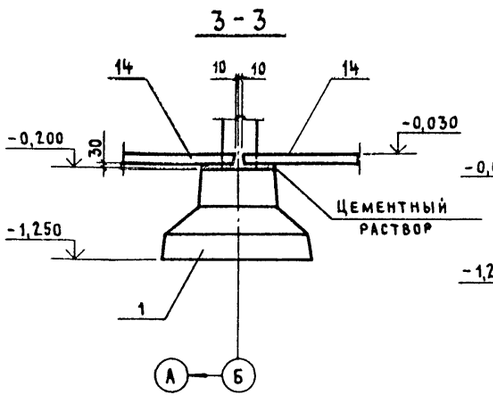

4 - 4

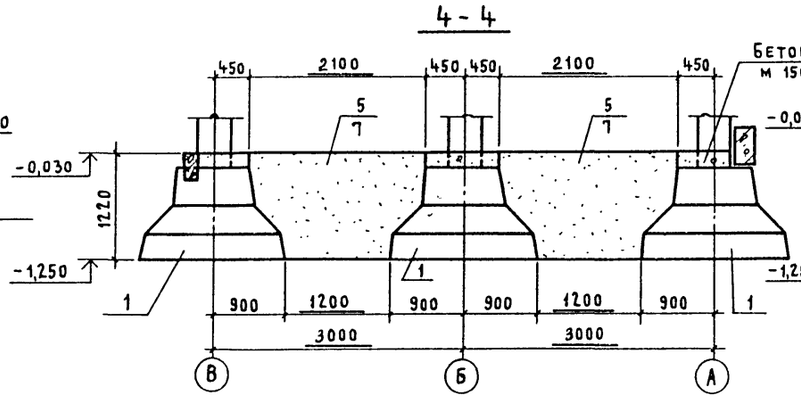

6 - 6

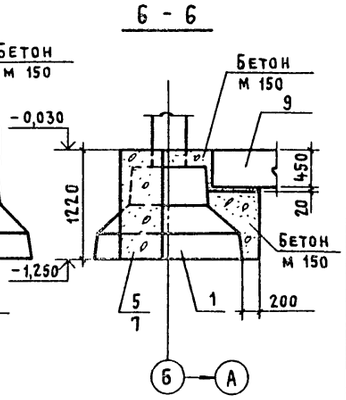

Привязан

Инв. №

				ТП 407-3-386.87 КЖ			
				Подстанция 110-4-2×40-10-2 (А-20)			
Нач. 4 отд.	Ковалев			3РУ 10-2 (А-20)	Стадия	Лист	Листов
Н. контр.	Стужина				Р	4	
ГИП	Дуженкова			Фрагмент 1	ПРОМСТРОЙПРОЕКТ		
Рук. гр. АРХ	Сергеева						
Рук. гр. инж.	Стужина						
Инженер	Кокорина						

СФ 712-07

Копировал Куц

Формат А2

Инв. № подл. | Подпись и дата | Взам. инв. №

Альбом VII

Типовой проект 407-3-386.86

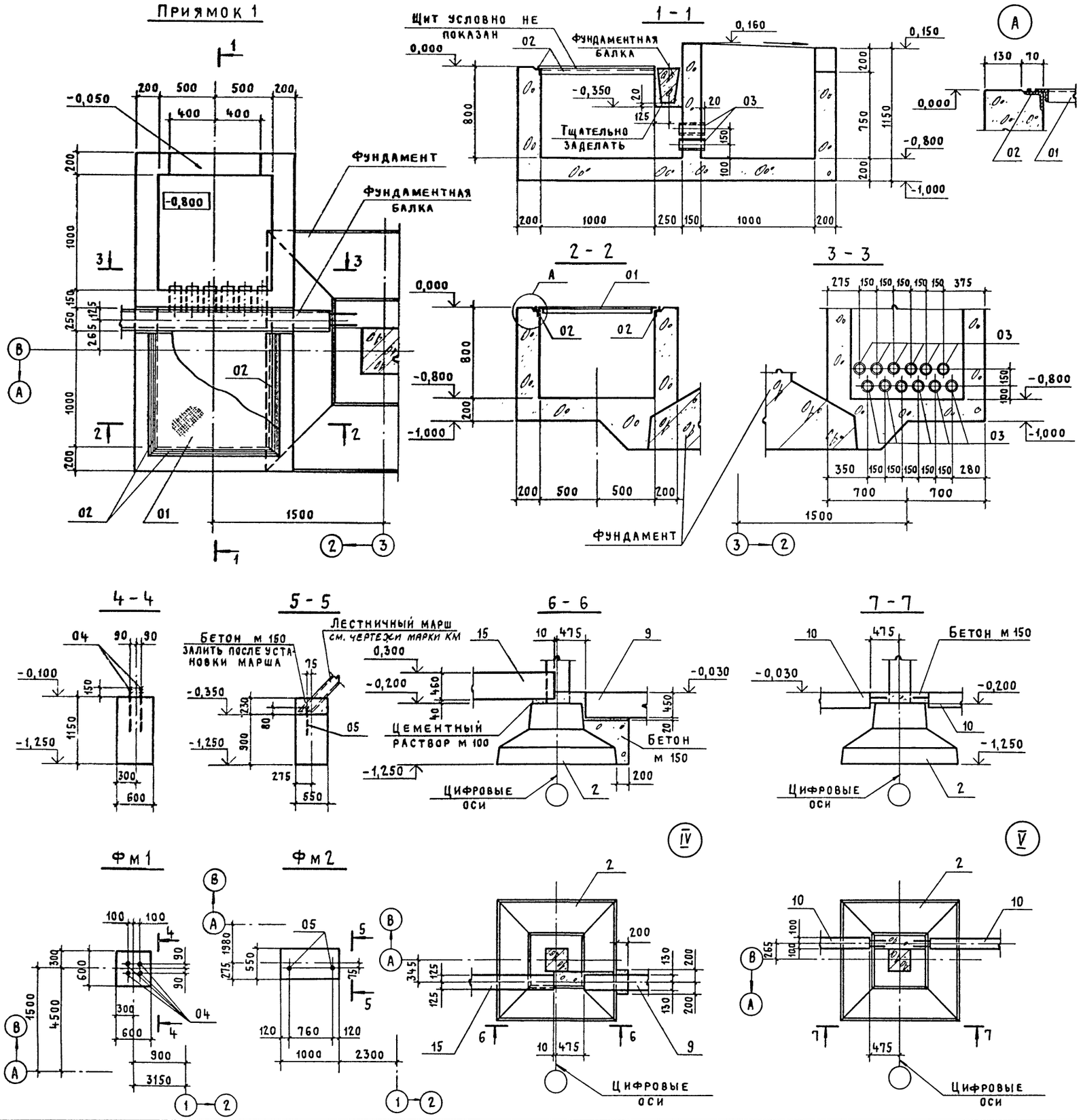

Спецификация на один элемент

Формат	Зона	Поз.	Обозначение	Наименование	Кол.	Примечание
				Приямок 1		
				Сборочные единицы		
А4		01	ТП407-3 КЖИ-24	Щит ЩС1	1	
		02	1.400-15 вып. 1	Изделие закладное МН555	3,25	м
Б4		03		Труба 108×4×190 ГОСТ 8732-78* / Д10 ГОСТ 8731-74*	12	2,1 кг
				Материалы		
				Бетон м 150	2,1	м³
				Фм 1		
				Сборочные единицы		
		04		Болт 1.1М20×710 ВСт3пс2 ГОСТ 24379.1-80	4	
				Материалы		
				Бетон м 150	0,42	м³
				Фм 2		
				Сборочные единицы		
		05		Болт 1.1М12×400 ВСт3кп2 ГОСТ 24379.1-80	2	
				Материалы		
				Бетон м 150	0,5	м³

Ведомость расхода стали на элемент, кг

Марка элемента	Изделия закладные								Общий расход
	Арматура класса			Прокат марки				Всего	
	А-I	А-III		ВСт 3кп 2					
	ГОСТ 5781-82*			ГОСТ 8509-72*	ГОСТ 8732-78	ГОСТ 24379.1-80			
	ф6	ф8	Итого	L63×5	Труба ф108×4	Болты м12	Болты м20		
Приямок 1	0,7	0,3	1,0	15,5	25,2	—	—	41,8	42,8
Фм 1	—	—	—	—	—	—	8,4	8,4	8,4
Фм 2	—	—	—	—	—	0,9	—	0,9	0,9

Привязан

Инв. №

Нач. 4 отд.	Ковалев		
Н. контр.	Стужина		
ГИП	Дуженкова		
Рук. бр. арх.	Сергеева		
Рук. бр. инж.	Стужина		
Инженер	Кокорина		

ТП 407-3-386.86 КЖ

Подстанция 110-4-2-40-10-2 (А-20)

ЗРУ 10-2 (А-20)

Стадия	Лист	Листов
Р	5	

Приямок 1. Фундаменты: Фм 1, Фм 2. Узлы IV, V

ПРОМСТРОЙПРОЕКТ

СФ 712-07

Инв. № подл. | Подпись и дата | Взам. инв. №

Копировал Куц

Формат А2

Альбом VII

Типовой проект 407-3-386.86

Схема расположения элементов каркаса на отм. 3,300

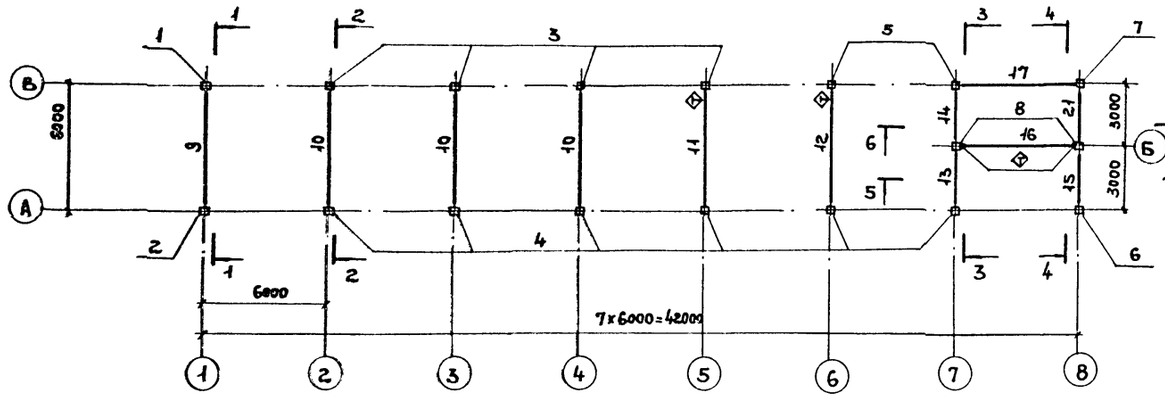

5-5

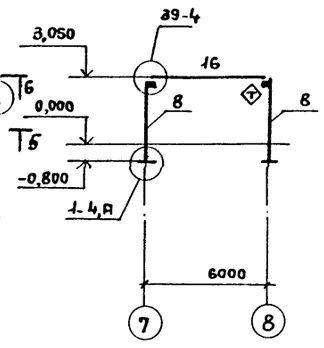

Схема расположения элементов каркаса на отм. 7.850

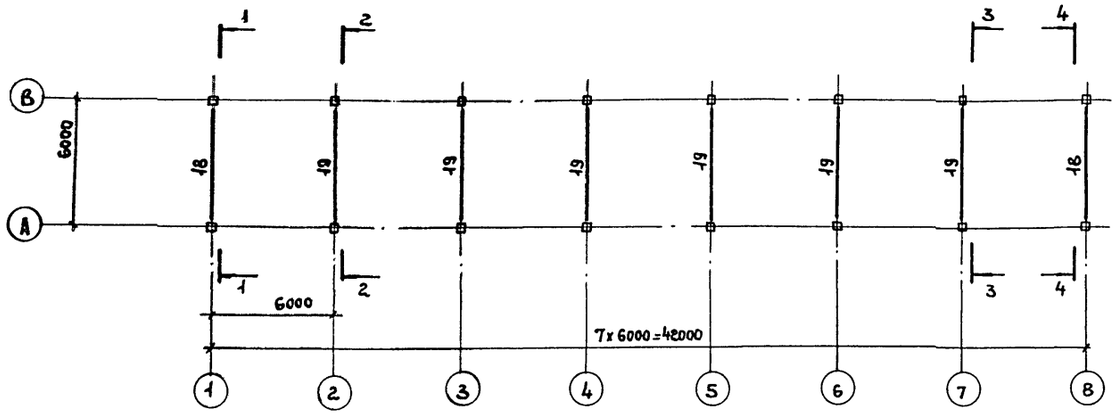

6-6

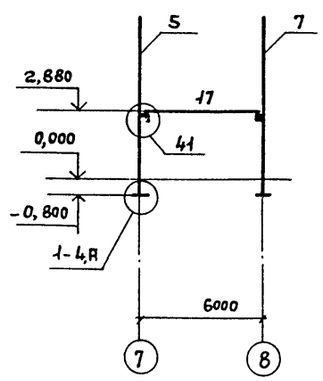

Спецификация к схемам расположения элементов каркаса на отм. 3,300 и 7,850.

Марка поз.	Обозначение	Наименование	Кол.	Масса кг	Примечание
		Колонны			
1	ТП 407-3-КЖИ-03-	2КБ04-1	1	3580	
2	-01	2КБ04-2	2	3580	
3	-02	2КБ04-3	4	3580	
4	-03	2КБ04-4	6	3580	см. п 7
5	-04	2КБ04-5	2	3580	лист 7
6	-05	2КБ04-6	1	3580	
7	-06	2КБ04-7	1	3580	
8	ТП407-3-КЖИ-04	1КБД4-1	2	1500	
		Ригели			
9	ТП407-3-КЖИ-11	РОР6.56-30Ат V а	1	3300	
10	-КЖИ-09-	РДР6.56-70Ат V а	3	3600	
11	-01	РДР6.56-70Ат V б	1	3600	
12	-КЖИ-10	РДР6.56-70Ат V б	1	3600	
13	-КЖИ-12	РДР6.26-70а	1	1700	
14	-01	РДР6.26-70б	1	1700	
15	-КЖИ-13	РОР6.26-40а	1	1500	см. п 7
16	-КЖИ-14	РЛР6.56-45Ат V а	1	2600	лист 7
17	1.020-1/83 3-1 17	Р3.56	1	750	
18	3-10 06	РОР6.56-30Ат V	2	3300	
19	3-10 04	РДР6.56-50Ат V	6	3600	
20	3-10 12-03	РЛР6.26-60	1	1200	
21	1.020-1/83 3-1 17-02	Р3.26	1	350	
		Изделия соединительные			
МС 28	1.020-1/83. 7-1 090066-01	МС 28	4		
МС 29	6-1084	МС 29	2		
МС 44	7-1 110	МС 44	10		
01		ф 12 А-I ГОСТ 5781-82, ℓ=680	16	0,6	

Общие указания даны на листе 7.

1-1

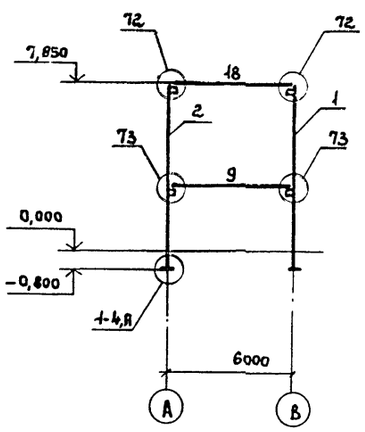

2-2

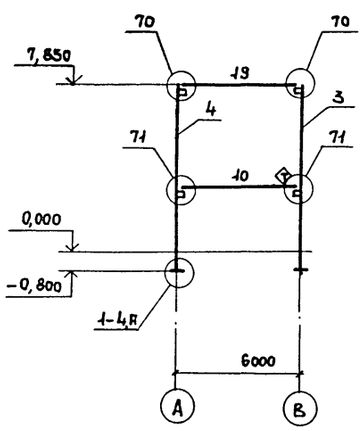

3-3

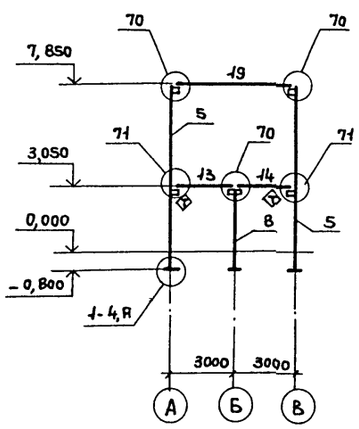

4-4

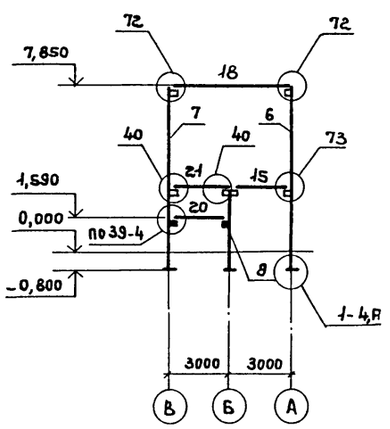

Привязан:

Инв. №

Взам. инв. №

Подпись и дата

Инв. № подл.

			ТП 407-3-386.86 — КЖ
			Подстанция 110-4-2х40-10-2 (А-20)
			ЗРУ 10-2 (А-20)
Нач. АСО-4	Ковалев		Стадия Р; Лист 6; Листов
Н. контр.	Иванов		Схема расположения элементов каркаса на отм. 3,300 и 7,850
ГИП	Дуженкова		ПРОМСТРОЙПРОЕКТ
ГАП	Нестеровский		
Рук. бр. АРХ	Сергеева		
Рук. бр. инж.	Доможирова		
Инженер	Секачева		
Инженер	Дикова		

СФ 712-07

Копировал Ермолина

Формат А2

Схема расположения элементов лестницы

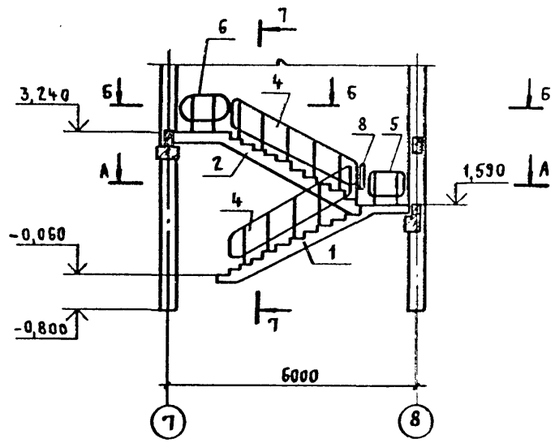

7 - 7

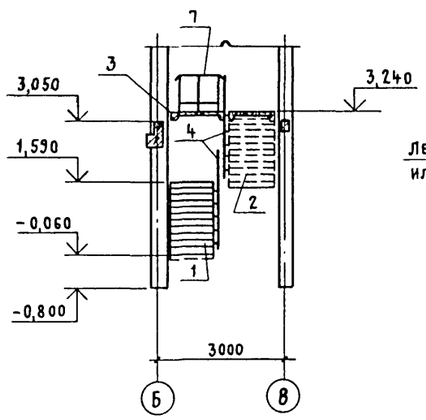

8 - 8

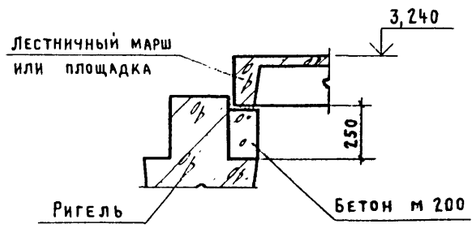

А - А

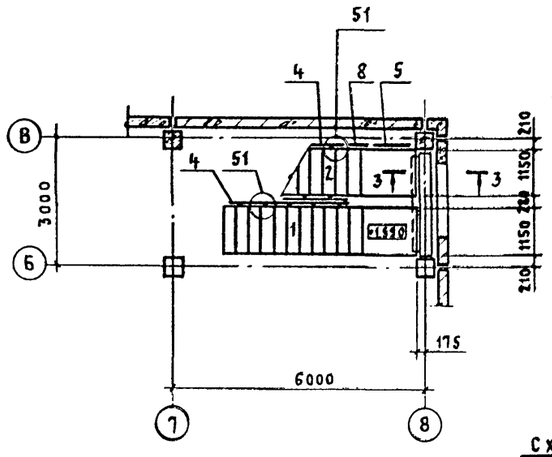

9 - 9

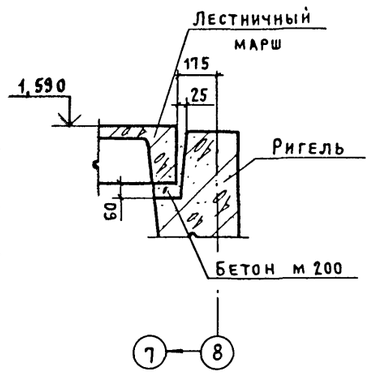

А

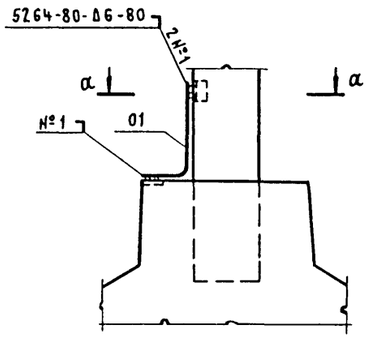

а - а

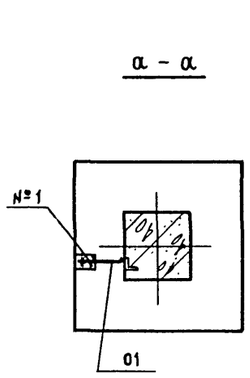

Б - Б

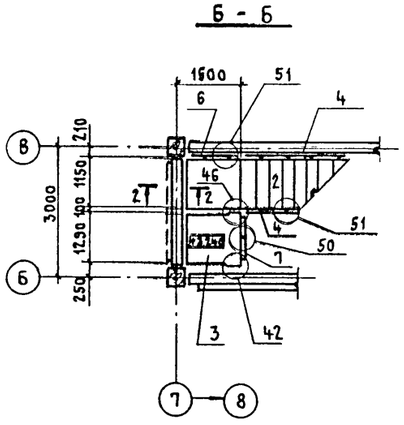

Схема расположения проступей на отм. 1,650

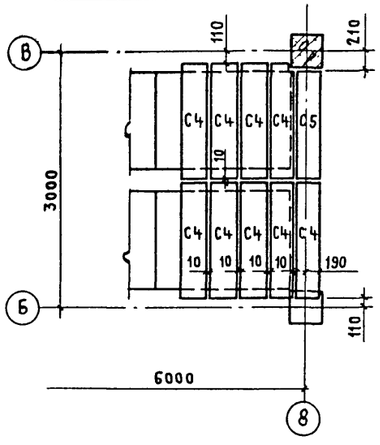

1. Элементы каркаса (колонны и ригели) в осях 1...5 и А...В рассчитаны на временную эквивалентную расчетную нагрузку $q_{экв} = 400$ кг/м^2.

2. В процессе монтажа конструкций после приварки к закладным изделиям колонн примыкающих элементов здания (ригелей, плит, ограждающих конструкций), сварные швы и участки закладных изделий с нарушенным защитным покрытием должны быть дополнительно металлизированы.

3. Узлы, замаркированные на листах 6,7 разработаны в серии 1.020-1/83 вып. 6-1.

4. Схему расположения проступей на лестничных маршах и верхней площадке смотрите серию 1.020-1/83 вып. 0-1 документ 1.020-1/83. 0-1 20ПЗ.

5. На разрезах 1-1...6-6 даны отметки верха ригеля.

6. Ⓣ - знак ориентации для монтажа сборного элемента.

7. Марку бетона по морозостойкости принять Мрз 75. При расчетных температурах от -30°С до -40°С арматура класса А-I должна применяться только из стали марок ст3сп3 и ст3пс3, сортовой прокат из стали марки Вст3пс6 по ГОСТ 380-71*.

8. Маркировка проступей принята по серии 1.020-1/83 вып. 0-1.

Спецификация к схеме расположения элементов лестницы и ограждения

Марка поз.	Обозначение	Наименование	Кол	Масса ед., кг	Примечание
		Лестничные марши			
1	1.050.1-2.1 13.0.00.0	ЛМП 57.11.17-5-3	1	2100	
2	04.0.00.0	ЛМП 57.11.17-5	1	2400	
3	17.0.00.0-02	Лестничная площадка ЛПП14.15в	1	600	
		Ограждения			
4	1.050.1-2.2 02.0	ОМ17-1	3	38,2	
5	07.0-03	ОМН17-1	1	15,2	
6	-01	ОМВ17-1	1	15,2	
7	1.050.1-2.2 14.0	ОП12-1	1	18,3	
8	10.0	ОМД-1	1	2,6	
		Проступи			
С1	1.050.1-2.1 18.0.00.0	1ЛН13 3	20	50	
С2, С3	-03	2ЛН 14.5	4	70	
С4	-02	2ЛН 14.3	8	50	
С4	-10	2ЛН 14.3 в	3	50	
С5	-06	2ЛН 12.3	1	40	
		Стальные элементы			
МС30	1.020-1/83. 7-1 100	МС30	1	2,9	
МС32	1.020-1/83. 6-1 084	МС32	1	0,9	
МС33		МС33	3	0,2	
МС34		МС34	19	0,5	
	ГОСТ 19111-77	Поручень поливинилхлоридный тип 1.6.1	15		м

Привязан

Инв. №

Нач. АСО-Ч	Ковалев		ТП 407-3-386.86 -КЖ
Н. контр.	Иванов		Подстанция 110-4-2×40-10-2 (А-20)
ГИП	Нестеровский		3РУ10-2 (А-20) — Стадия: Р; Лист: 7; Листов:
ГАП	Дуженкова		Схема расположения элементов лестницы. Узел „А". — ПРОМСТРОЙПРОЕКТ
Рук. бр.	Сергеева		
Рук. бр.	Доможирова		
Инженер	Секачева		
Инженер	Дикова		

СФ 712-07

Копировал Куц

Формат А2

Инв. № подл. | Подпись и дата | Взам. инв. №

Типовой проект 407-3-386.86 Альбом VII

Схема расположения элементов перекрытия на отм. 3,300 (схема 1)

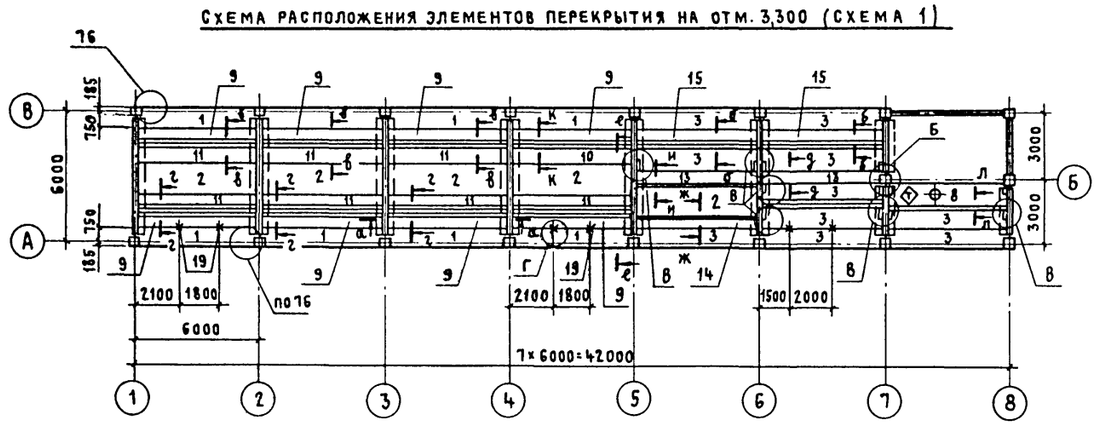

Схема расположения элементов покрытия (схема 2)

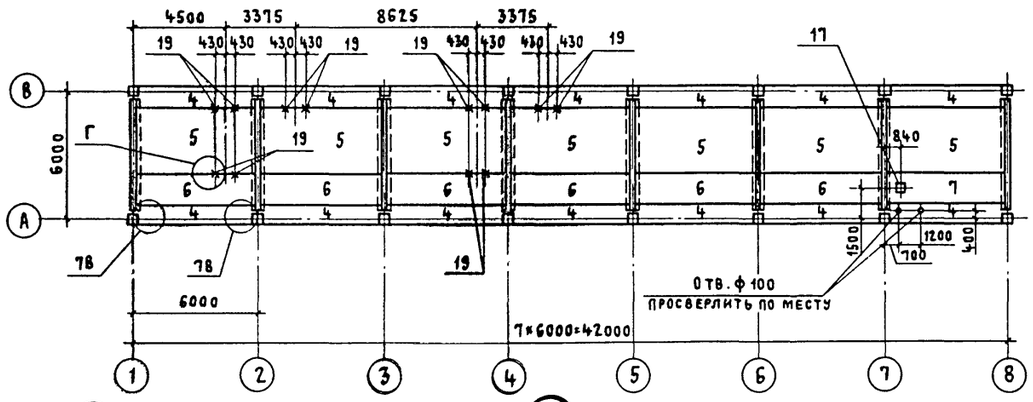

а – а

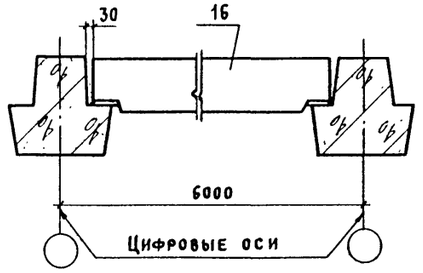

б – б

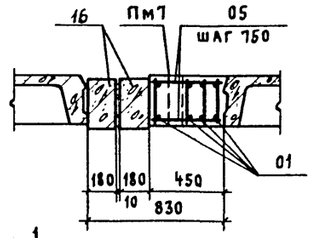

1 – 1

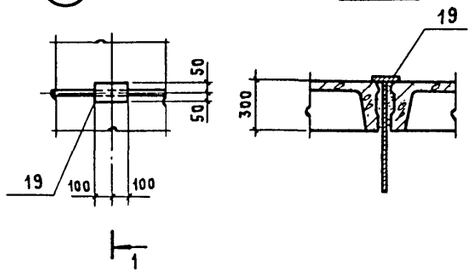

Спецификация к схемам расположения элементов перекрытия на отм. 3,300 и элементов покрытия

Марка поз.	Обозначение	Наименование	Кол-во по схеме 1	Кол-во по схеме 2	Масса ед. кг	Примечание
		Плиты				
1	1.042-1. 1-3.00.0-09	ПГ5 – 4АтVТ	8		1430	
2	2.00.0-13	ПГ3 – 4АтVТ	5		1880	
3	1.042-1. 1-3.00.0-03	ПГ5 – 2АтVТ	10		1430	
4	-01	ПГ5 – 1АтVТ		14	1430	
5	1.042-1. 1-1.00.0-01	ПГ1 – 1АтVТ		7	3800	
6	1.042-1. 1-2.00.0-01	ПГ3 – 1АтVТ		6	1880	
7	1.042-1. 1-2.00.0-49	ПГ3 – 1АтVТ-1		1	2080	
8	ТП407-3- -КЖИ-15	ПГ5 – 2АтVТ-а	1		1880	
		Плиты монолитные				
9	Лист 9	Пм1	7			
10		Пм2	10			
11		Пм3	7			
12		Пм4	1			
13		Пм5	2			
14		Пм6	1			
15		Пм7	2			
		Ригели				
16	1.020-1/83 3-1 17-01	Р3.57	29		770	
17	1.494-24 вып. 1	Стакан СБ4А-1		1	150	
		Изделия соединительные				
МС45	1.020-1/83 7-1 120	МС45	27	28	2,8	
18	ТП407-3 – КЖИ-40	МСН2	1		26,4	
19	-41	МСН3	8	12	6,3	
01		Полоса $\frac{8\times120\ \text{ГОСТ}\ 103\text{-}76^{*}}{\text{Вст}\ 3\text{кп}2\ \text{ГОСТ}\ 535\text{-}79^{*}}$ ℓ=200	9	—	1,5	

1. Пристенные плиты (поз. 1,3,5) должны быть приварены в 4 точках, рядовые – в 2 точках.
2. Узлы, замаркированные на данном листе, кроме оговоренных, разработаны в серии 1.020-1/83 вып. 6-1.
3. Швы между плитами тщательно заделать цементным раствором марки 200, предварительно очистив боковые поверхности плит.
4. Ригели (поз. 16) замаркированы в сечениях.
5. Привязка монолитных участков к осям дана на листе 9
6. До монтажа конструкций покрытия все работы по возведению перекрытия должны быть закончены.

Б

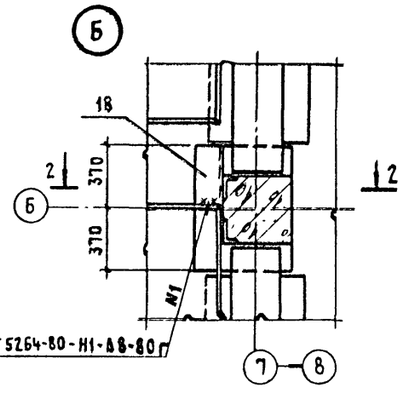

В

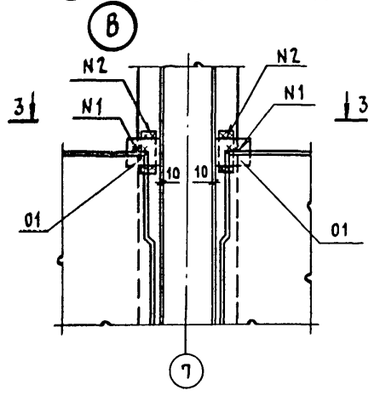

Крепление детали МСН2 к колонне

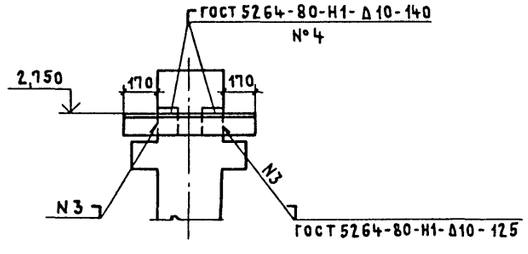

2 – 2

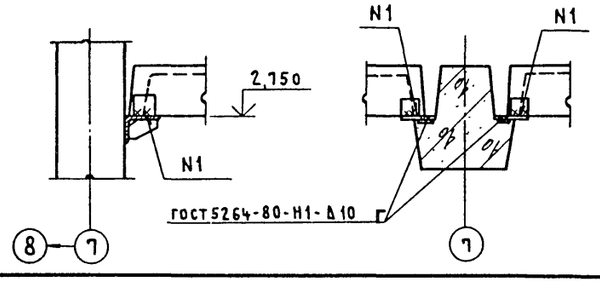

3 – 3

Схема нагрузок на перекрытие

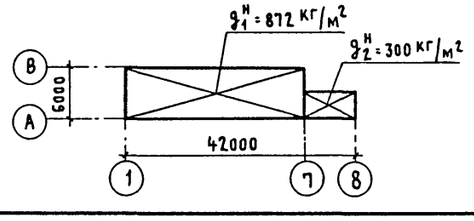

Привязан:

Инв. №

Нач. АСО-4	Ковалев		ТП 407-3-386.86 -КЖ
Н. контр.	Иванов		Подстанция 110-4-2×40-10-2 (А-20)
ГАП	Нестеровский		3РУ 10-2 (А-20) — Стадия Р; Лист 8; Листов
ГИП	Дуженкова		
Рук. бр. АРХ	Сергеева		Схемы расположения элементов перекрытия на отм. 3,300 и элементов покрытия — ПРОМСТРОЙПРОЕКТ
Рук. бр. инж.	Доможирова		
Инженер	Секачева		
Инженер	Дикова		

СФ 712-07

Копировал Куц Формат А2

Инв. № подл. | Подпись и дата | Взам. инв. №

Альбом VII

Типовой проект 407-3-386.86

Плиты монолитные Пм1... Пм7

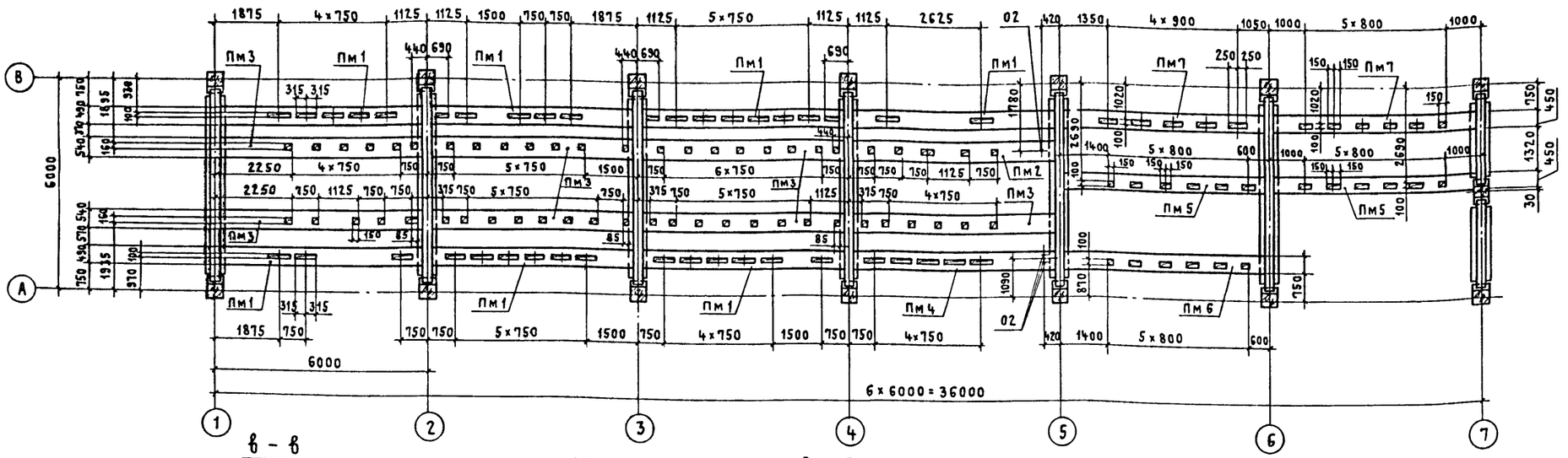

К - К

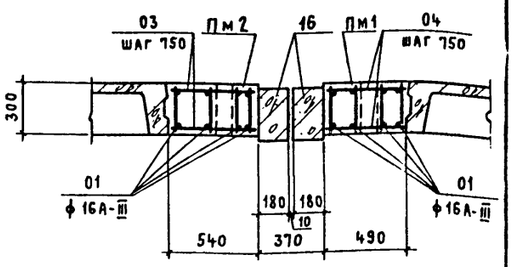

б - б

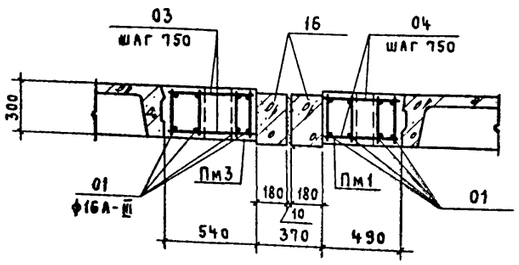

г - г

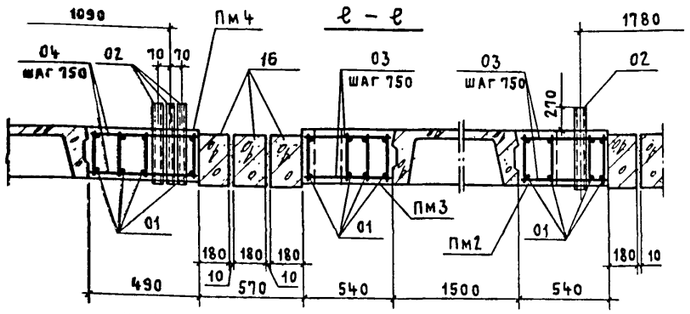

д - д

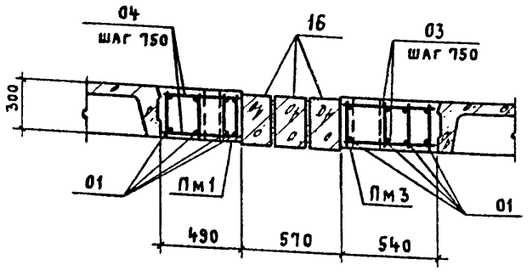

и - и, ж - ж

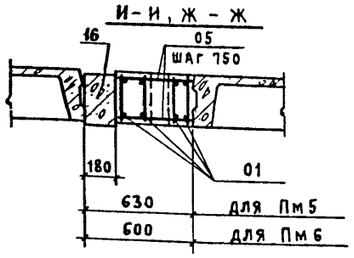

л - л

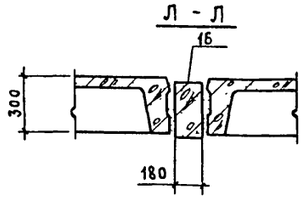

е - е

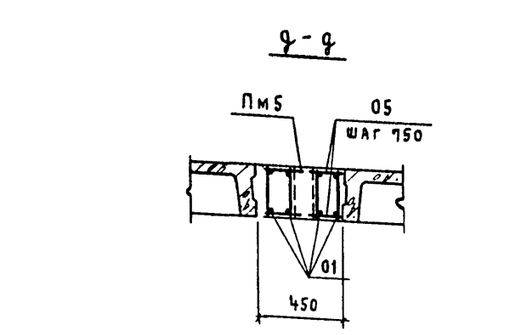

Спецификация на плиты монолитные Пм1... Пм7

Формат	Зона	Поз.	Обозначение	Наименование	Количество на исполнение Пм							Примечание
					Пм1	Пм2	Пм3	Пм4	Пм5	Пм6	Пм7	
				Сборочные единицы								
А4		01	ТП407-3- -КЖИ-25	Сетка арматурная С1	4	4	4	4	4	4	4	
				Изделия закладные								
А4		02	- 27	МН2		1		3				
				Детали								
Б4		03		ф6А-I ГОСТ 5781-82* ℓ=520	16	16						0,15 кг
Б4		04		ℓ=470			16	16				0,13 кг
Б4		05		ℓ=430					14		14	0,12 кг
Б4		06		ℓ=400						14		0,11 кг
				Материалы								
				Бетон марки 200, м³	0,8	0,8	0,9	0,8	0,8	0,7	0,8	

Ведомость расхода стали на один элемент, кг

Марка элемента	Изделия арматурные						Изделия закладные						Общий расход
	Арматура класса					Всего	Арматура класса		Прокат марки			Всего	
	А-I			А-III			А-I		Вст3кп2				
	ГОСТ 5781-82*						ГОСТ 5781-82*		ГОСТ 3262-75*				
	ф6	ф10	Итого	ф16	Итого		ф6	Итого	ф50		Итого		
Пм1	10,2	14,0	24,2	35,6	35,6	59,8							59,8
Пм2	10,2	14,0	24,2	35,6	35,6	59,8	0,1	0,1	2,9		2,9	3,0	62,8
Пм3	10,1	14,0	24,1	35,6	35,6	59,8							59,8
Пм4	10,2	14,0	24,2	35,6	35,6	59,8	0,3	0,3	8,1		8,1	9,0	68,8
Пм5	9,9	14,0	23,9	35,6	35,6	59,5							59,5
Пм6	9,6	14,0	23,6	35,6	35,6	59,2							59,2
Пм7	9,9	14,0	23,9	35,6	35,6	59,5							59,5

Привязан

Инв. №

Инв. № подл. | Подпись и дата | Взам. инв. №

		ТП 407-3-386.86	-КЖ
		Подстанция 110-4-2×40-10-2 (А-20)	
Нач. АСО-4	Ковалев	3РУ10-2 (А-20)	Стадия: Р; Лист: 9; Листов:
Н. контр	Иванов		
ГИП	Дуженкова		
Рук. бр. инж	Доможирова	Плиты монолитные Пм1... Пм7	ПРОМСТРОЙПРОЕКТ
Инженер	Секачева		
Инженер	Дикова		

СФ 712-07

Копировал Куц

Формат А2

Альбом VII

Типовой проект 407-3-386.86

Схема расположения стеновых панелей по оси А

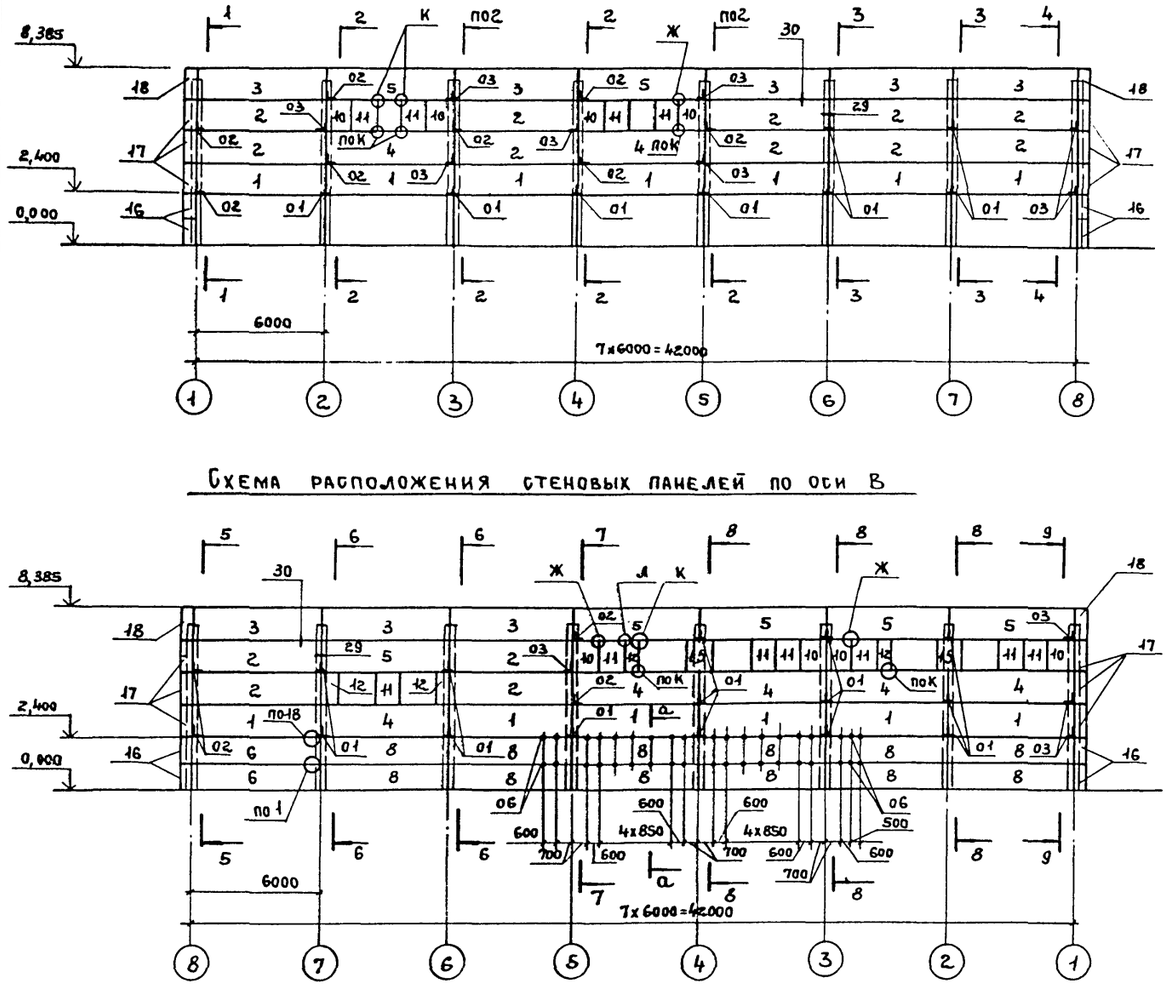

Схема расположения стеновых панелей по оси В

Схема расположения стеновых панелей по оси 1.

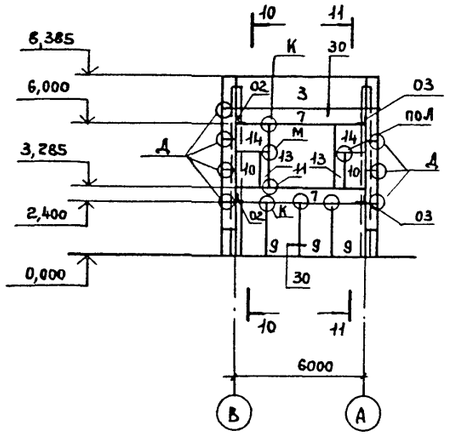

Схема расположения стеновых панелей по оси 8

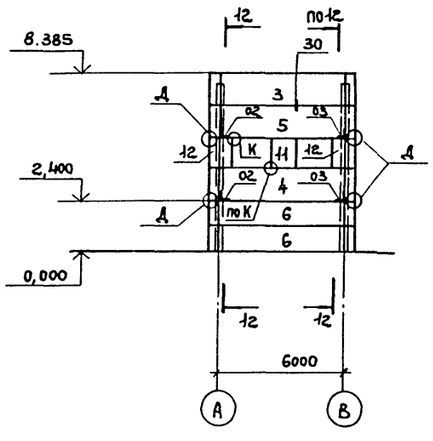

а - а

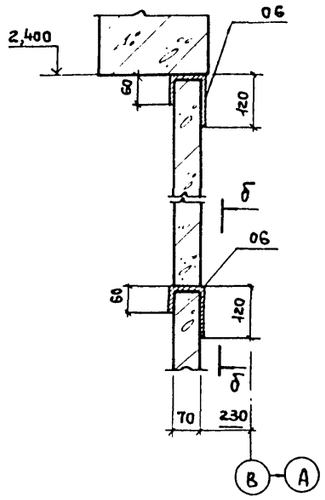

б - б

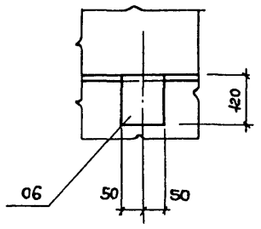

Спецификация к схемам расположения стеновых панелей

Марка поз.	Обозначение	Наименование	Кол	Масса кг	Примечание
		Панели			
1	ТП407-3- – КЖИ-17	ПС 60.15.2,5-2л-16а	13	3390	
2	1.030.1-1.1-1, 06-04 0-1.03	ПС 60.15.2,5-2л-16	14	3390	
3	ТП407-3- – КЖИ-18	ПС60.15.2,5-2л-2а	10	3390	
4	ТП407-3- – КЖИ-17-01	ПС 60.15.2,5-2л-6а	8	3390	
5	ТП407-3- – -02	ПС60.15.2,5-2л-12а	8	3390	
6	1.030.1-1.1-1 05-05 0-1 03	ПС 60.12.2,5-3л-1	4	2710	
7	ТП407-3- – КЖИ-19	ПС 60.9.2,5-2л-18а	2	2020	
8	1.432-16 вып.1	ПС600.12-1 Вр II-Т-1	12	1220	
9	ТП407-3- – КЖИ-21	2ПС 15.24.2.5-л-58а	3	1340	
10	ТП407-3- – КЖИ-20	2ПС 12.15.2,5-л-1а	10	660	
11	1.030.1-1. 1-1. 60-05 0-1.13	2ПС 12.15.2.5-л-4	12	660	
12	1.030.1-1. 1-1. 58-05 0-1 13	2ПС 6.15.2,5-л-1	6	320	
13	1.030.1-1. 1-1.57-04 0-1.13	2ПС3.15.2,5-л-4	2	150	
14	ТП407-3- – КЖИ-21	2ПС 15.12.2,5-л-58а	2	660	
15	1.030. 1-1. 1-1. 60-05 0-1.13	2ПС 12.15,2,5-л-1	2	660	
16	1.030. 1-1. 1-1. 69-02 0-1 13	3ПС 46.120.25-л-1	8	310	
17	1.030. 1-1. 1-1 69-04	3ПС 46.150.25-л-1	12	380	
18	ТП407-3- – КЖИ-23	3ПС 46.150.25-л-2а	4	380	

1. Данные для подбора стеновых панелей по расчетным зимним температурам приведены на листе АР1.
2. Наружные поверхности стеновых панелей серии 1.030.1-1 облицевать в заводских условиях ковровой мозаичной стеклянной плиткой (ГОСТ 17051-71) белого цвета с 20% вкраплением плиток голубого цвета.

Привязан:

Инв. №

Нач.АСО-4	Ковалев	
Н.контр.	Иванов	
ГАП	Нестеровский	
ГИП	Дуженкова	
Рук.бр.арх	Сергеева	
Рук.бр.инж	Стужина	
Инженер	Дикова	

ТП 407-3-386.86 – КЖ

Подстанция 110-4-2х40-10-2 (А-20)

ЗРУ 10-2 (А-20)

Стадия	Лист	Листов
Р	10	

Схемы расположения стеновых панелей.

ПРОМСТРОЙПРОЕКТ

СФ 712-07

Взам. инв. № | Подпись и дата | Инв. № подл.

Копировал Ермолина

Формат А2

Альбом VIII

Типовой проект 407-3-386.86

1-1

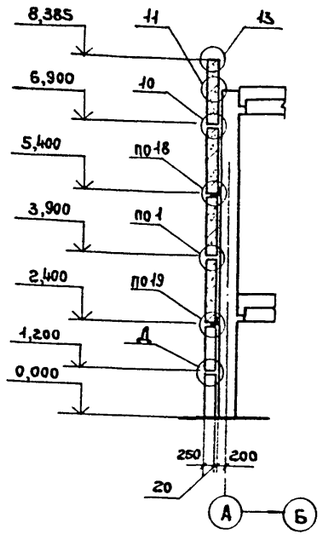

2-2

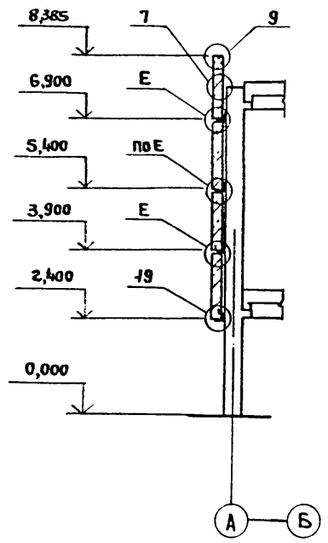

3-3

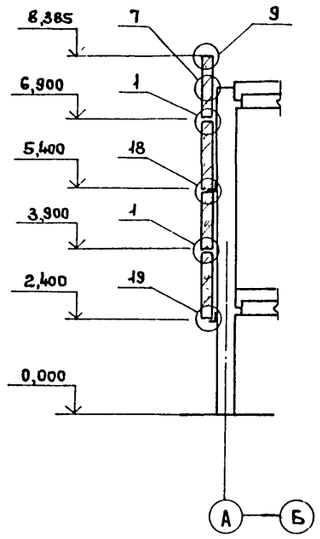

4-4

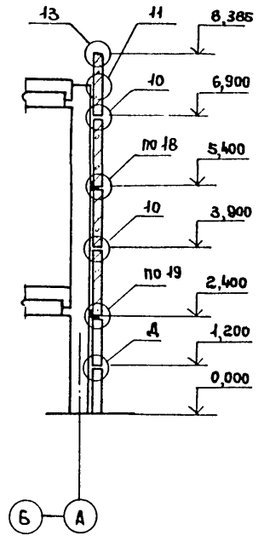

Спецификация
к схемам расположения стеновых панелей

Марка поз.	Обозначение	Наименование	Кол.	Масса ед. кг	Примечание
		Изделия соединительные			
01	ТП407-3- – КЖИ-43	РК5с-а	22	12,2	
02	ТП407-3- – КЖИ-42	МСН 3	14	8,3	
03	ТП407-3- – КЖИ-42	МСН4	14	8,3	
04	–	Полоса $\frac{-8\times70\ ГОСТ\ 103\text{-}76^{*}}{Вст3кп2\ ГОСТ\ 535\text{-}79^{*}}$ В=140	71	0,62	
05	–	Полоса $\frac{-8\times80\ ГОСТ\ 103\text{-}76^{*}}{Вст3кп2\ ГОСТ\ 535\text{-}79^{*}}$ В=80	2	0,4	
06	–	Шаблер $\frac{80\times120\times60\times4\ ГОСТ\ 8281\text{-}80}{Вст3кп2\ ГОСТ\ 535\text{-}79^{*}}$ В=100	38	0,77	
МС-1	1.030.1-1. 4-1- 270	МС-1	57	0,26	
МС-2	3-1- 44	МС-2	40	0,28	
МС-3	4-1- 270-01	МС-3	16	0,52	
МС-5	3-1- 44	МС-5	16	10,2	
МС-6	3-1- 44	МС-6	20	0,26	
МС-7	3-1- 44	МС-7	8	0,25	
МС-8	4-1- 290	МС-8	47	0,15	
Т-1	1.439-2	Т-1	28	0,5	
Т-2		Т-2	14	0,3	

5-5

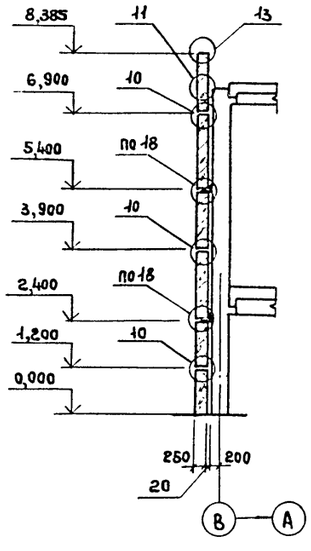

6-6

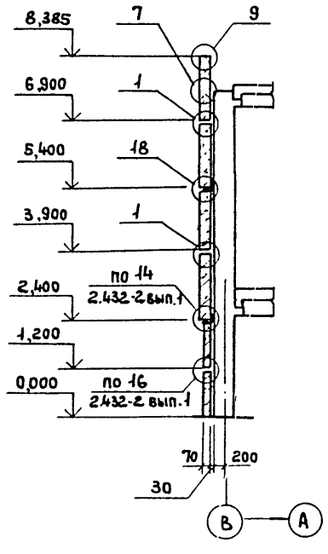

7-7

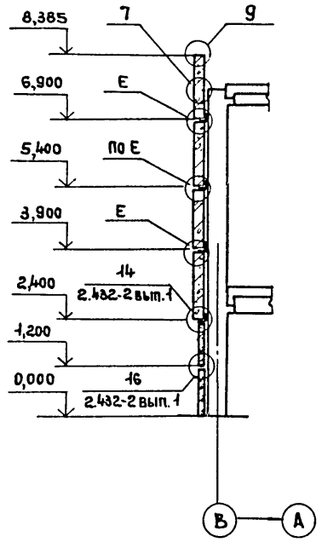

8-8

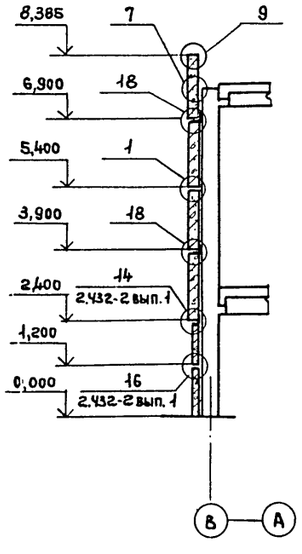

Привязан

Инв. N

Взам. инв. N°

Подпись и дата

Инв. N° подл.

		ТП 407-3-386.86	КЖ
		Подстанция 110-4-2х40-10-2 (А-20)	
Нач.АСО-4	Ковалев	ЗРУ 10-2 (А-20)	Стадия: Р; Лист: 11; Листов:
Н.контр.	Иванов		
ГАП	Нестеровский		
ГИП	Дуженкова	Разрезы: 1-1... 8-8 к листу 10	ПРОМСТРОЙПРОЕКТ
Рук.бр.арх.	Сергеева		
Рук.бр.инж.	Стужина		
Инженер	Дикова		

СФ 712-07

Копировал Ермолина

Формат А2

Альбом VIII

Типовой проект 407-3-

9-9

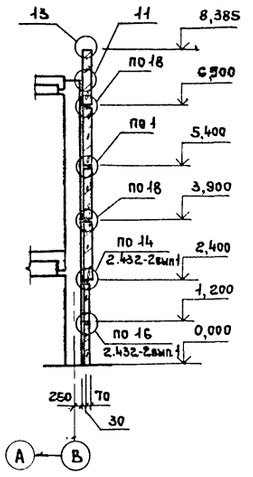

10-10

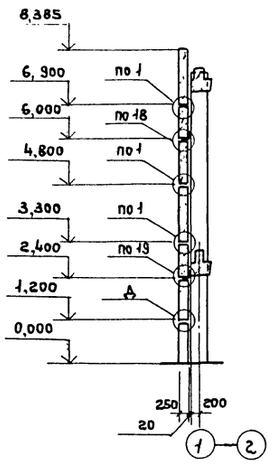

11-11

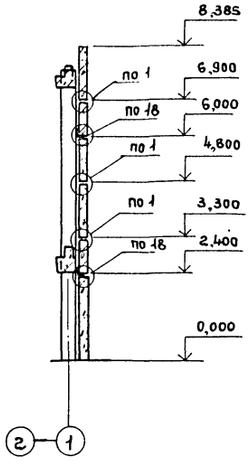

12-12

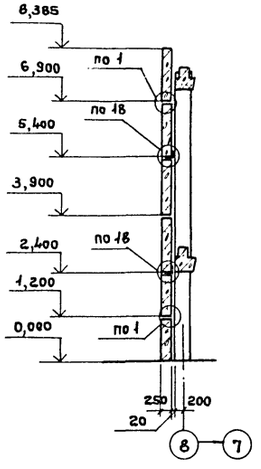

Л

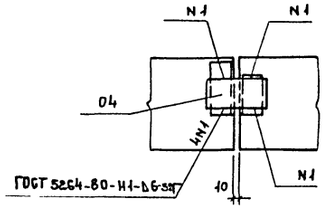

Д

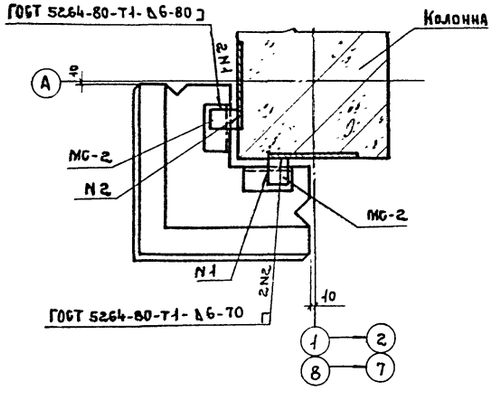

Е

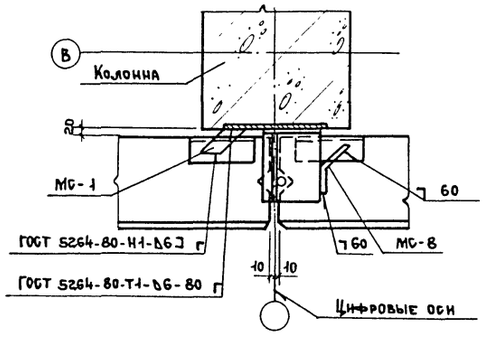

К

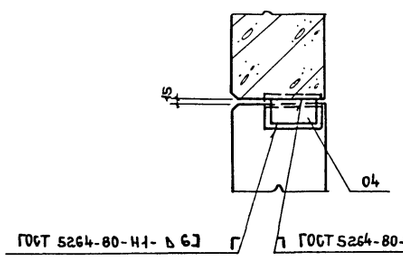

М

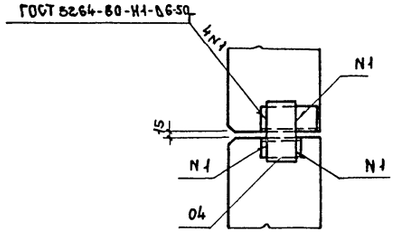

Ж

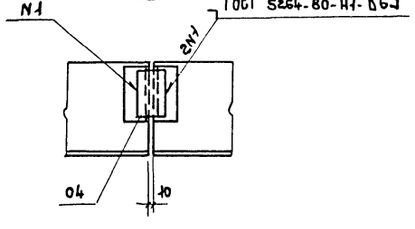

И

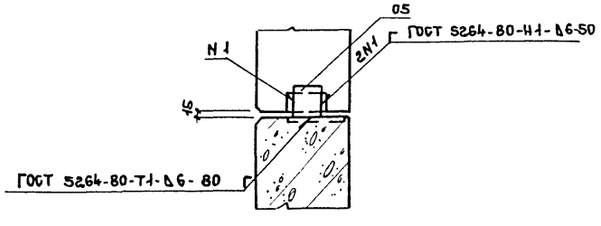

Узлы крепления стеновых панелей толщиной в = 250 мм смотрите серию 1.030.1-1 вып. 3-1

Привязан

Инв. №

ТП 407-3-586.86			– КЖ
Подстанция 110-4-2×40-10-2 (А-20)			
ЗРУ 10-2 (А-20)	Стадия	Лист	Листов
	Р	12	
Разрезы: 9-9 ... 12-12 Узлы: Д ... М	ПРОМСТРОЙПРОЕКТ		

Нач. АСО-4	Ковалев	
Н. контр.	Иванов	
ГАП	Нестеровский	
ГИП	Дуженкова	
Рук. бр. арх.	Сергеева	
Рук. бр. инж.	Стужина	
Инженер	Дикова	

СФ 712-07

Копировал Ермолина

Формат А2

Взам. инв. № | Подпись и дата | Инв. № подл.

Альбом VIII

Типовой проект 407-3-386.86

Техническая спецификация стали

Вид профиля и ГОСТ, ТУ	Марка металла и ГОСТ	Обозначение и размер профиля мм	№ по порядку	Код: Марки металла	Код: Вида профиля	Код: Размера профиля	Количество, шт.	Длина, мм	Масса металла по элементам констр т.: Прогоны сплошностенчатые (Код элемента констр 526171)	Масса металла по элементам констр т.: Лестница и площадка (526240)	Масса металла по элементам констр т.: Ограждение лестницы и площадки (526244)	Общая масса, т	Масса потребности в металле по кварталам т, (заполняется изготовителем): I	II	III	IV	В ц
1	2	3	4	5	6	7	8	9	526171	526240	526244						
Сталь горячекатаная Швеллеры ГОСТ 8240-72*	ВСт3кп2 ГОСТ 380-71*	С8	1			2643			0,23			0,23					
		С12	2			2645				0,283		0,283					
		С18	3			2651				0,28		0,28					
		С22	4			2655			2,27			2,27					
	Итого		5	1124	2640				2,5	0,563		3,063					
Всего профиля			6						2,5	0,563		3,063					
Сталь прокатная угловая равнопол. ГОСТ 8509-72*	ВСт3кп2 ГОСТ 380-71*	L75×6	7							0,063		0,063					
	Итого		8	1124	2120					0,063		0,063					
Всего профиля			9							0,063		0,063					
Сталь листовая горячекатаная ГОСТ 19903-74	ВСт3кп2 ГОСТ 380-71*	S20	10							0,044		0,044					
		S10	11							0,024		0,024					
		S6	12							0,001		0,001					
	Итого		13	1124	7110					0,069		0,069					
Всего профиля			14							0,069		0,069					
Сталь листовая рифленая ГОСТ 8568-77*	ВСт3кп2 ГОСТ 380-71*	S5	15							0,356		0,356					
	Итого		16	1124	7152					0,356		0,356					
Всего профиля			17							0,356		0,356					
Сталь горячекатаная ГОСТ 5781-82*	ВСт3кп2 ГОСТ 380-71*	ф12	18						0,012			0,012					
	Итого		19	1124	5122				0,012			0,012					
Всего профиля			20						0,012			0,012					
Итого масса металла			21						2,512	1,051		3,563					
Лестницы по серии 1.450.3-3,в.1			22							0,195		0,195					
Ограждения по серии 1.450.3-3, в.1			23								0,117	0,117					
Всего масса металла			24						2,512	1,246	0,117	3,875					
В том числе по маркам	ВСт3кп2		25	1124								3,875					
Массы поставок элементов по кварталам, т (заполняется заказчиком)		I	26														
		II	27														
		III	28														
		IV	29														

Рабочие чертежи основного комплекта марки КМ выполнены в соответствии с действующими строительными нормами и правилами и предусматривают конструктивные решения, обеспечивающие пожарную безопасность при соблюдении установленных правил безопасности эксплуатации здания.

Главный инженер проекта — Дуженкова О.И.
Главный инженер проекта (привязавший типовой проект)

Согласовано КМ-1,2
Гл. конструктор — Безуглов
ГПИ Электропроект — Горочайкин

Инв. № подл. | Подпись и дата | Взам. инв. №

Ведомость рабочих чертежей основного комплекта марки КМ

Лист	Наименование	Примечание
1	Общие данные	
2	Схемы расположения балок на отм. 2.450 и элементов лестницы у оси 1	

Ведомость ссылочных документов

Обозначение	Наименование	Примечание
1.450.3-3 Выпуск 1	Стальные лестницы, площадки, стремянки и ограждения. Конструкции из холодногнутых профилей. Чертежи КМД.	

Ведомость металлоконструкций по видам профилей

Наименование конструкций по номенклатуре прейскуранта № 01-22	Позиции по прейскуранту № 01-22	№ по порядку	Код конструкций	Масса конструкций, т: Всего стали повышенной и высокой прочности	По видам профилей стали: Балки и швеллеры	Крупносортная сталь	Среднесортная сталь	Мелкосортная сталь	Толстолистовая сталь	Универсальная сталь	Тонколистовая сталь	Гнутые и гнутосварные	Трубы	Прочие	Всего	Количество, шт	Серия типовых конструкций
1	2	3	4	5	6	7	8	9	10	11	12	13	14	15	16	17	18
Прогоны сплошностенчатые		1	526171		2,5			0,012							2,512		
Площадка		2	526240		0,563	0,063			0,425						1,051		
Лестница		3	526240												0,195		1.450.3-3в1
Ограждения		4	526244												0,117		1.450.3-3в1
Итого					3,063	0,063		0,012	0,425						3,875		
Контрольная сумма																	

1. Основной комплект рабочих чертежей марки КМ разработан на основании задания, выданного Куйбышевским отделением ГПИ Электропроект с письмом № 06-02-11/1500 от 18.06.84г.

2. За относительную отметку 0,000 принята отметка чистого пола кабельного этажа здания у оси Б, которая соответствует абсолютной отметке [ ]

Привязан

Инв. №

ТП 407-3-386.86 КМ

Подстанция 110-4-2×63-10-2 (А-20)

ЗРУ 10-2 (А-20)

Стадия	Лист	Листов
Р	1	2

Общие данные

ПРОМСТРОЙПРОЕКТ

Нач. АСОЧ	Ковалев	
Н. контр.	Иванов	
ГИП	Дуженкова	
Рук. бр. инж	Доможирова	
Инженер	Неклюдова	

СФ 712-07

Копировал Затолуева

Формат А2

Альбом VII

Типовой проект 407-3-386.86

Схема расположения балок на отм. 2,450

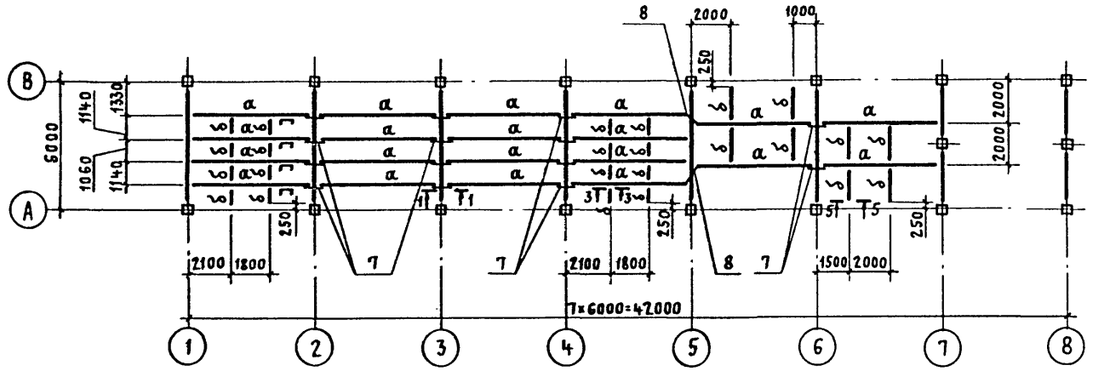

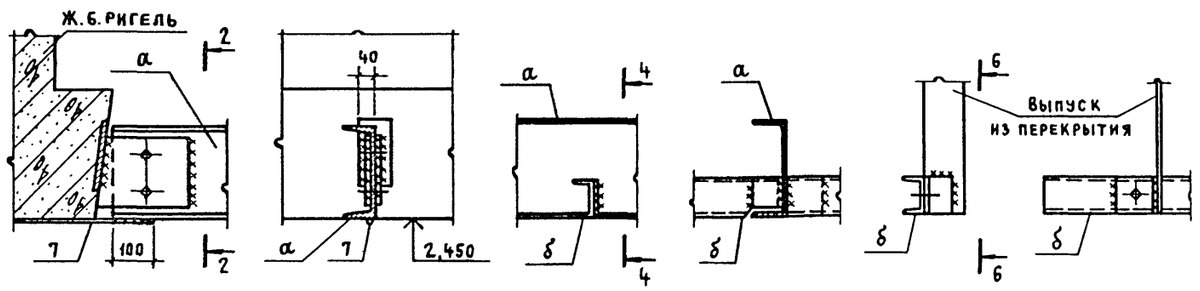

Схема расположения элементов лестницы у оси 1

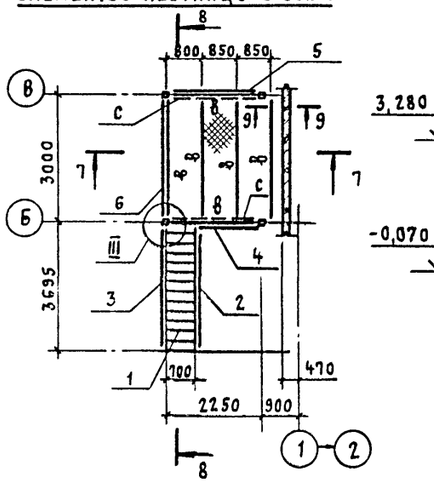

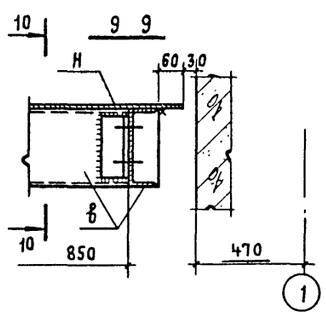

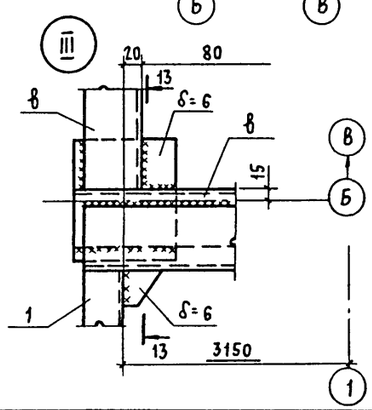

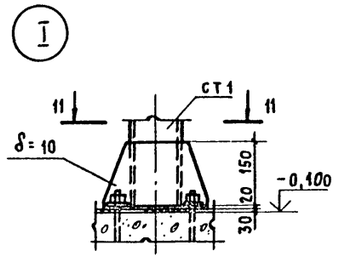

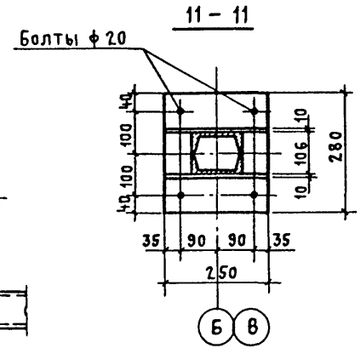

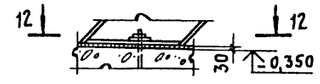

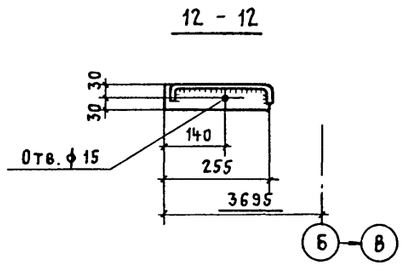

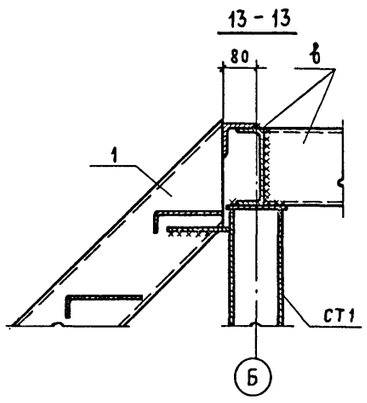

Ведомость элементов

Марка	Сечение: эскиз	Поз.	Состав	Опорные усилия: M тс м	N тс	Q тс	Группа конструк.	Марка металла	Примечание
а	⊏		⊏ 22	2,3	—	1,6	VI	ВСт3кп2	
б	⊏		⊏ 8	0,13	—	0,3	VI		
в	⊏		⊏ 18	1,1	—	1,6	VI		
СТ1	⊏]		2⊏ 12	—	2,4	—	VI		
Н			Рифленый настил δ=5мм				VI		
С	∟		∟ 75×6	—	—	—	VI		

Спецификация к схеме расположения элементов лестницы

Марка, поз.	Обозначение	Наименование	Кол.	Масса ед., кг	Примечание
		Лестничный марш			
1	1.450.3-3.1 1.1.2.0.0-16	МЛХФ 45-36.8	1	195	
		Ограждение лестничного марша			
2	4.1.1.1.0-04	ОГлМЛХ 45-10.36	1	24,1	
3	-10	ОГпМЛХ 45-10.36	1	24,1	
		Ограждение площадок			
4	5.1.0.1.0-03	ОГПМХ 36-10.15	1	16,7	
5	-07	ОГПМХ 36-10.24	1	22,8	
6	-08	ОГПМХ 36-10.30	1	29,0	
		ф 12 А-I ГОСТ 5781-82*			
7	ℓ = 800		14	0,7	
8	ℓ = 1100		2	1,0	

1. Все стальные элементы кроме лестничного марша и ограждений покрыть слоем грунтовки ГФ-021 ТУ6-10-1642-77, V. 6/1. и окрасить эмалью ПФ-133, серая, ГОСТ 926-82, V. 6/1 в два слоя.
2. Все сварные швы h = 6мм.

Привязан

Инв. №

ТП 407-3-386.86			КМ
Подстанция 110-4-2×40-10-2 (А-20)			
3РУ10-2 (А-20)	Стадия: Р	Лист: 2	Листов:
Схемы расположения балок на отм. 2,450, элементов лестницы у оси 1.	ПРОМСТРОЙПРОЕКТ		

Нач.ч отд.	Ковалев	
Н. контр.	Иванов	
ГАП	Нестеровский	
ГИП	Дуженкова	
Рук.бр.арх.	Сергеева	
Рук.бр.инж.	Доможирова	
Инженер	Неклюдова	
Инженер	Кокорина	

Инв.№ подл. | Подпись и дата | Взам. инв.№

АФ 712-07

Копировал Куц

Формат А2

Альбом VII

Типовой проект 407-3-386.86

План-схема

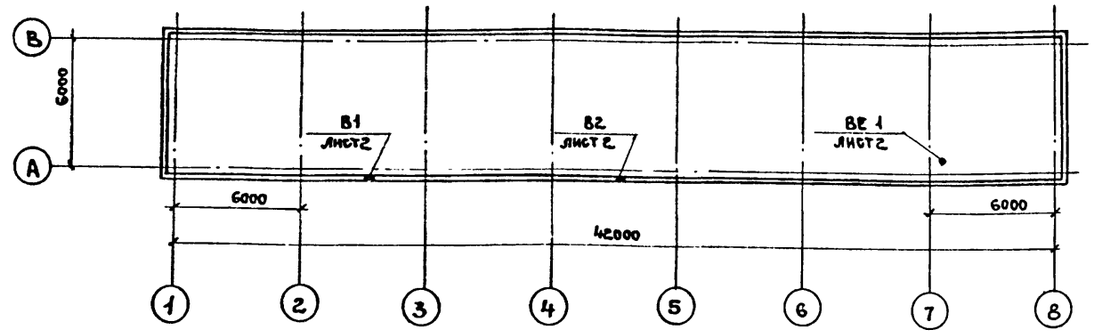

Характеристика отопительно-вентиляционных систем

Обозначение системы	Код систем	Наименование обслуживаемого помещения (технологического оборудования)	Тип установки, агрегата	Вентилятор: Тип, исполнение взрывозащите	№	Схема исполнен.	Положение	L, м³/ч	P, Па (кгс/м²)	n, об/мин	Электродвигатель: Тип, исполнение по взрывозащите	N, квт	n, об/мин	Примечание
В1	1	Распределительное	—	06-300	4	1	—	3000	60 (6,0)	1375	4А56А4	0,12	1375	Аварийная
В2	1	устройство 10 кв	—	06-300	4	1	—	3000	60 (6,0)	1375	4А56А4	0,12	1375	
ВЕ1	1	С.У.	—	—	—	—	—	75	—	—	—	—	—	Дефлектор №3 СТД 210.00.000

Общие указания

Проект отопления разработан для климатических районов с расчетными зимними температурами воздуха наиболее холодной пятидневки -20°С, -30°С, -40°С.

Теплоносителем для систем отопления служит перегретая вода с параметрами Т= 150°-70°С, потери давления в системе отопления составляет при расчетном режиме - 20°С - 3900Па, при -30°С - 4900Па, при -40°С - 7200Па.

Давление теплоносителя в обратной линии и статическое давление в наружной сети не должно быть более 785 000Па из условия прочности отопительных приборов. Давление в любой точке системы при гидродинамическом режиме должно быть не менее 390 000 Па из условия невскипания теплоносителя.

Рабочие чертежи отопления и вентиляции разработаны в соответствии с требованиями главы СН и П II-33-75*.

Монтаж трубопроводов и воздуховодов производить в соответствии с „Правилами производства и приемки работ" СН и П III-28-75

Неизолируемые трубопроводы системы отопления и отопительные приборы окрасить масляной краской за 2 раза.

Трубопроводы теплоснабжения ф32 покрыть краской БТ-577 по грунту ГФ-020, изолировать асбопухшнуром толщиной δ=40мм и покрыть алюминиевым листом АД-1 толщиной δ=0,8мм

Воздуховод системы ВЕ1 изготовить из оцинкованной стали толщиной δ=0,5мм.

Опорные конструкции для крепления осевых вентиляторов и гребенок теплоснабжения к строительным конструкциям разработаны в чертежах марки АР

Рабочие чертежи основного комплекта марки ОВ выполнены в соответствии с действующими нормами и правилами и предусматривают решения по отоплению и вентиляции, обеспечивающие взрывную, взрывопожарную и пожарную безопасность при соблюдении установленных правил безопасности эксплуатации здания. Категории производств определены технологическими заданиями.

Главный инженер проекта (Кварталов)

Ведомость ссылочных и прилагаемых документов

Обозначение	Наименование	Примечание
	Ссылочные документы.	
4.903-10 в.4	Изделия и детали трубопроводов	
	для тепловых сетей.	
	Опоры неподвижные	
4.903-10 в.8	Грязевик.	
4.904-69	Детали крепления санитарно-технических	
	приборов и трубопроводов.	
4.903-10 в.1	Детали трубопроводов.	
4.903-10 в.3	Установка контрольно-измерительных	
	приборов (термометров, манометров,	
	индикаторов коррозии)	
1.494-33	Клапаны лепестковые к осевым вентиляторам	
1.494-32	Зонты и дефлекторы вентиляционных	
	систем.	
5.904-10	Узлы прохода вентиляционных шахт	
	через покрытия зданий.	
1.494-30 в.1	Установка и крепление осевых вентиляторов 06-300.	
5.903-2	Воздухосборник	
	Прилагаемые документы	
ТП407-3 ОВ.С01	Спецификация оборудования СО 1	
ТП407-3 ОВ.ВМ	Ведомость материалов ВМ	

Основные показатели по чертежам отопления и вентиляции

Наименование здания (сооружения), помещения	Объем м³	Периоды года при t_н, °С	Расход тепла, вт (ккал/ч): На отопление	На вентиляцию	На горячее водоснабжение	Общий	Расход холода ккал/ч	Установленная мощн. эл. двигат. квт
Подстанция	1550*	-20	79670 (68500)	—	—	79670 (68500)	—	0,24
110-4-2х40-10-2	1550*	-30	93850 (80700)	—	—	93850 (80700)	—	0,24
(А-20)	1550*	-40	101200 (87000)	—	—	101200 (87000)	—	0,24

* Отапливаемая часть

Ведомость чертежей основного комплекта ОВ

Лист	Наименование	Примечание
1	Общие данные.	
2	Отопление и вентиляция. Планы на отм. 0,000 и 3,300.	
3	Схемы системы отопления, узла управления и системыВЕ1	

Нач.отд.	Кварталов		Привязан
Н.контр.	Кварталов		
Рук.бриг.	Борисова		ТП 407-3-386.86 ОВ
Ст.инж.	Шупикова		Подстанция 110-4-2х40-10-2 (А-20)
			ЗРУ-10-2 (А-20) — Стадия Р; Лист 1; Листов 3
			Общие данные — Промстройпроект

СФ 712-07

Согласовано

Взам. инв. №

Подпись и дата

Инв. № подл.

Копировал Ермолина Формат А2

Типовой проект 407-3-386.86 Альбом VII

План на отм. 3.300

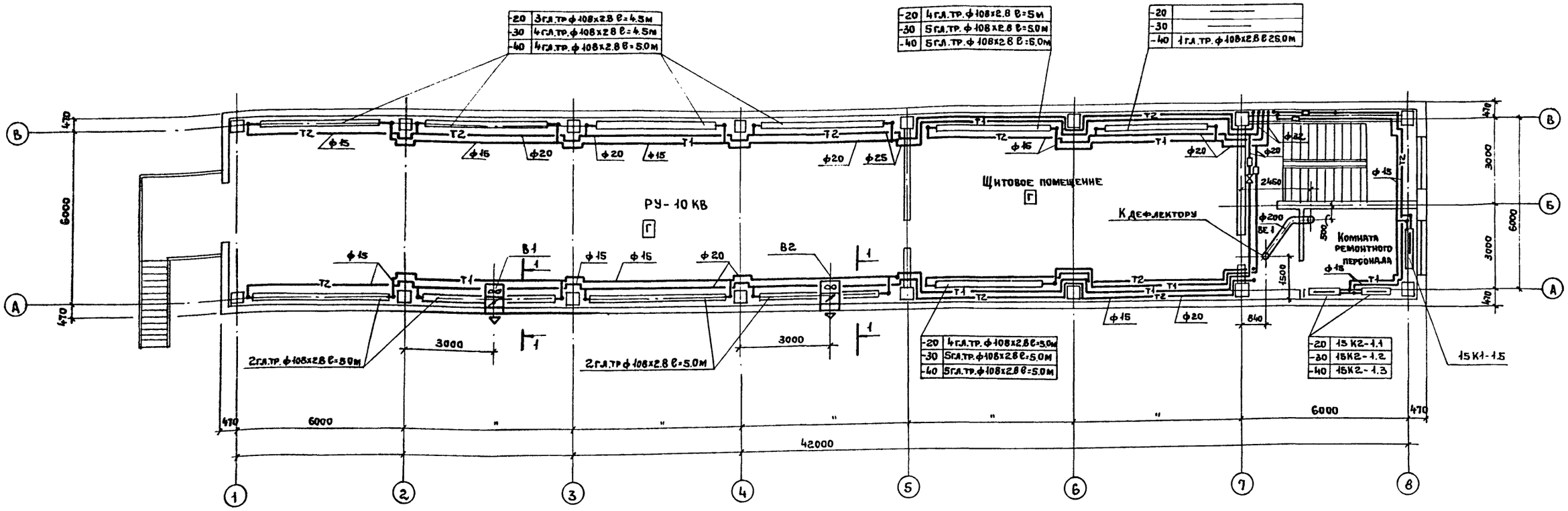

Фрагмент плана на отм. 0.000

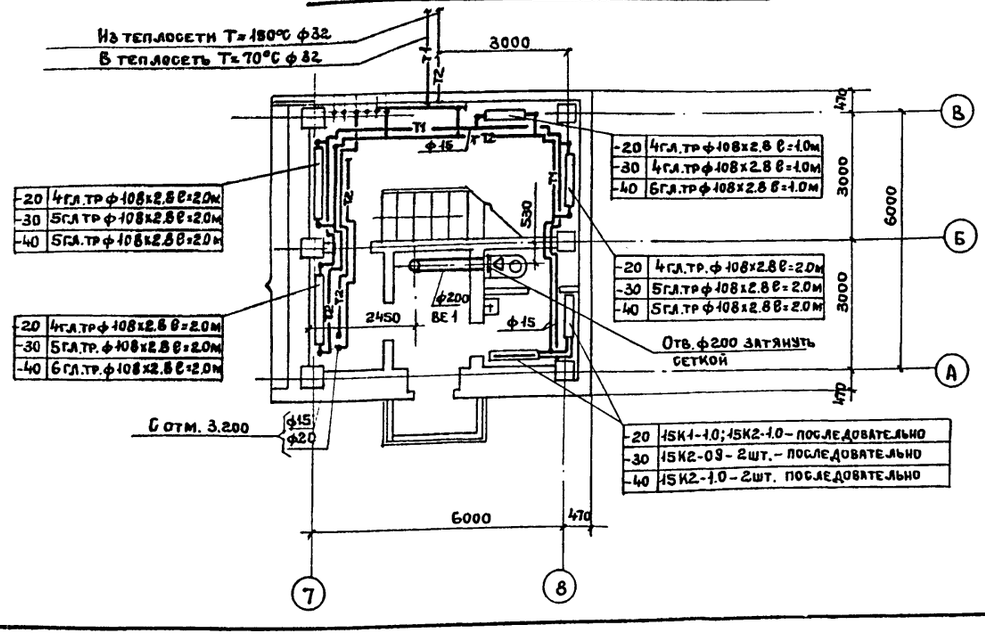

1-1

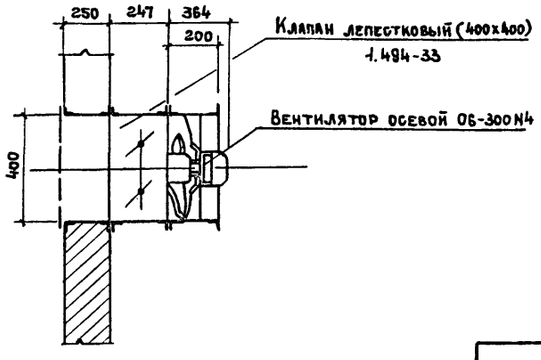

Привязан

Инв. №

Нач. отд.	Кварталов		
Н. контр.	Кварталов		
Рук. бриг.	Борисова		
Ст. инж.	Шупикова		

ТП 407-3-386.86 ОВ

Подстанция 110-4-2х40-10-2 (А-20)

ЗРУ 10-2 (А-20)

Стадия	Лист	Листов
Р	2	

Отопление и вентиляция
Планы на отм. 0.000 и 3.300

ПРОМСТРОЙПРОЕКТ

СФ 712-07

Копировал Ермолина

Формат А2

Инв. № подл. | Подпись и дата | Взам. инв. №

Альбом VII

Типовой проект 407-3-386.86

Схема системы отопления

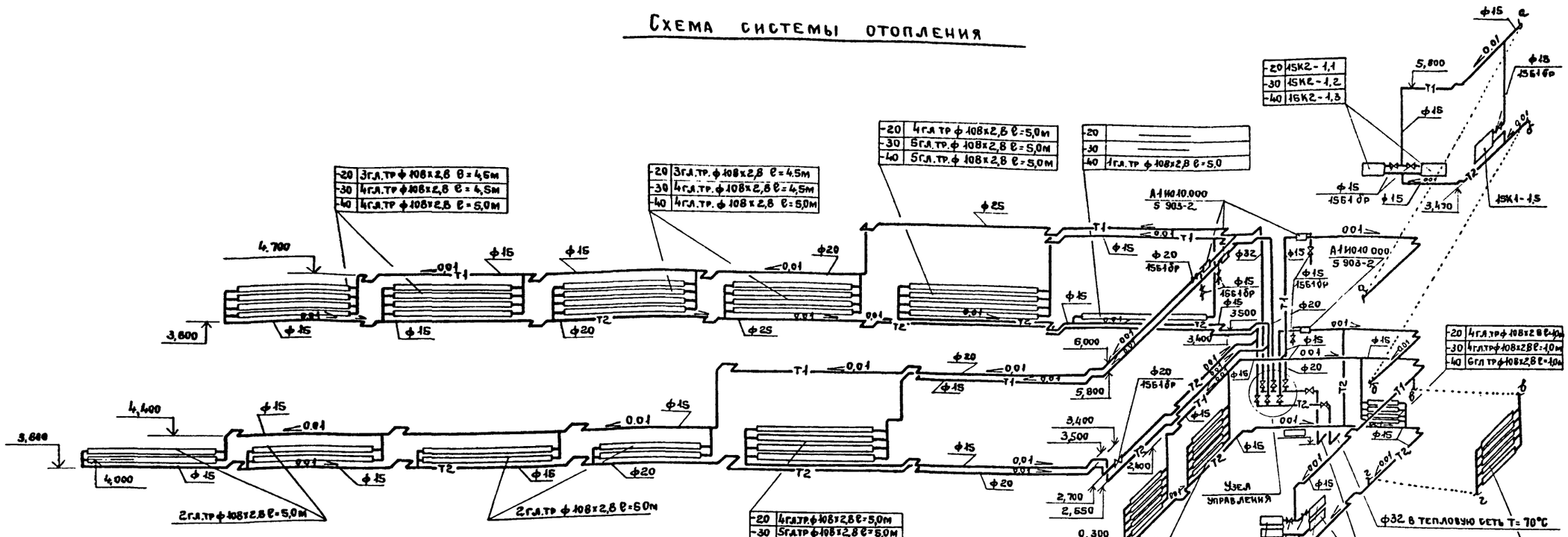

Схема узла управления

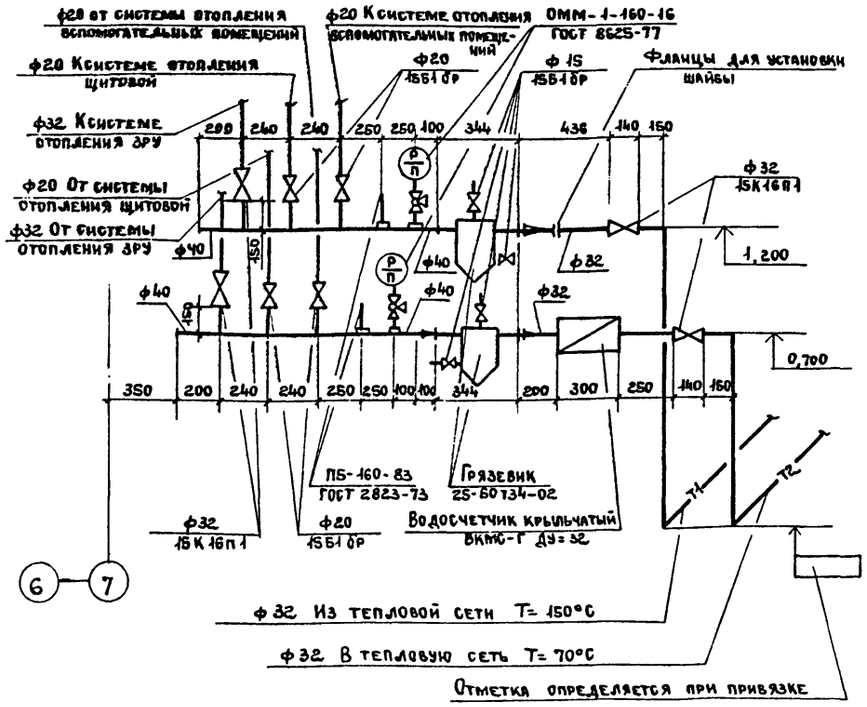

Схема системы ВЕ1

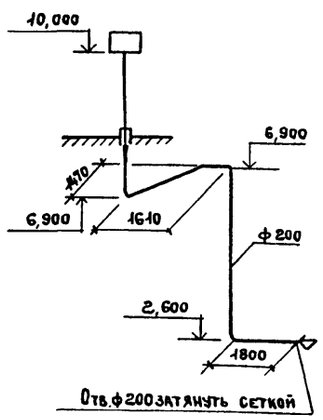

Регистр из труб ф 108х2,8

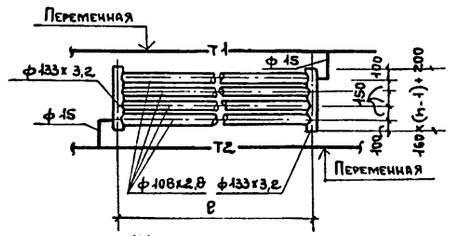

Привязан:

Инв. №

			ТП 407-3-386.86		ОВ
			Подстанция 110-4-2х40-10-2 (А-20)		
			ЗРУ 10-2 (А-20)	Стадия: Р	Лист: 3	Листов:
Нач.отд.	Кварталов		Схемы системы отопления, узла управления и системы ВЕ1	ПРОМСТРОЙПРОЕКТ	
Н.контр.	Кварталов				
Рук.бриг.	Борисова				
Ст. инж.	Шупикова				

Инв. № подл. | Подпись и дата | Взам. инв. №

СФ 712-07

Копировал Ермолина

Формат А2

Альбом VII

Типовой проект 407-3-386.86

Ведомость ссылочных и прилагаемых документов

Обозначение	Наименование	Примечание
	Ссылочные документы	
Серия 2.492-1	Типовые узлы и детали комбинированных внутренних водостоков промышленных зданий с применением металлических труб.	
	Прилагаемые документы	
ВК. СО	Спецификация оборудования	
ВК. ВМ	Ведомость потребности в материалах.	

Общие указания

Проект выполнен по заданию Куйбышевского отделения Электропроекта N 06-02-11|1500 от 18.VI.84.
В здании предусматриваются водоснабжение и канализация.
За отметку 0.000 принята отметка ☐.
Стальные трубопроводы покрыть масляной краской за 2 раза по грунту.
Стояк К1-1 покрыть от 0.000 до отм. 3.300 двумя слоями масляной краской.
Стык водосточной воронки и стояка заделать по серии 2.492-1.
Производство работ выполнять в соответствии со СН и П III-28-75 „Правила производства и приемки работ."

Ведомость рабочих чертежей основного комплекта

Лист	Наименование	Примечание
1	Общие данные.	
2	Планы с сетями водопровода и канализации.	
	Схемы систем В1, К1, К2.	

Основные показатели по чертежам водопровода и канализации

Наименование системы	Потребный напор на вводе м	Расчетный расход				Установленная мощность электродвигателей квт	Примечание
		м³/с	м³/ч	л/с	при пожаре л/с		
Водопровод							
хозяйственно							
питьевой		0,21	0.09	0,03	—	—	
Канализация							
бытовая		0,21	0.09	0,03	—	—	
Канализация							
дождевая				3,6			

Рабочие чертежи марки ВК выполнены в соответствии с действующими строительными нормами и правилами проектирования, которые предусматривают мероприятия в строительной части, обеспечивающие взрывную, взрывопожарную и пожарную безопасность при соблюдении правил в эксплуатации зданий (сооружений).

Главный инженер проекта Кузнецов О.А.

Согласовано
Инв. № подл. | Подпись и дата | Взам. инв. №
Отдел ОВ | Борисова | Сорочайкин
Гип Электропроект

Инв. №			
Нач. отд. ВК	Кузнецов И.		
Н. контр.	Кузнецов О.		
ГИП	Кузнецов О.		
Инженер	Семенова		

Привязан

ТП 407-3-386.86 ВК

Подстанция 110-4-2×40-10-2 (А-20)

ЗРУ10-2 (А-20)

Стадия	Лист	Листов
Р	1	2

Общие данные.

ПРОИСТРОЙПРОЕКТ

Копировал Замотаева

Формат А2

СФ 712-07

Альбом VII

Типовой проект 407-3-386.86

План кровли

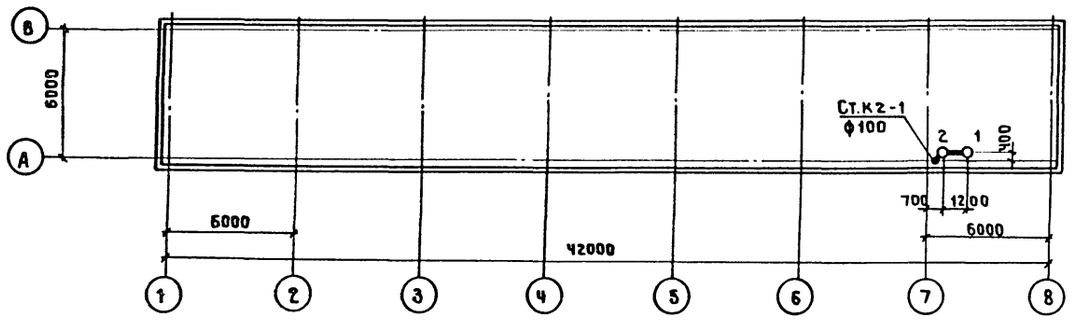

План на отм. 0.000
в осях А÷В; 7÷8

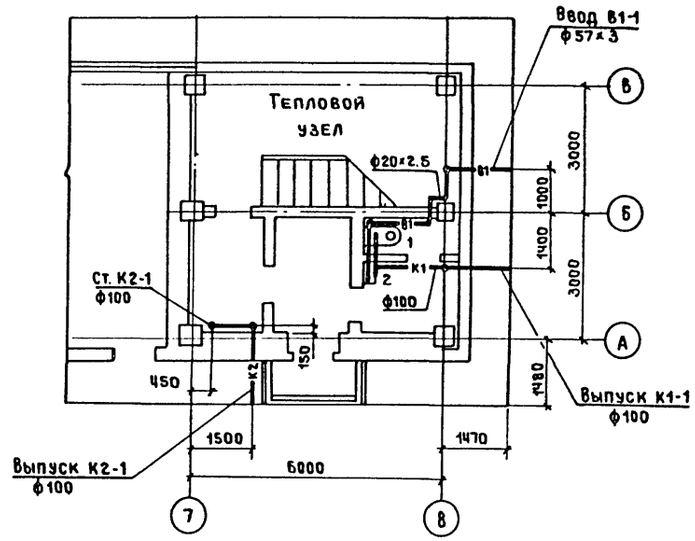

В1

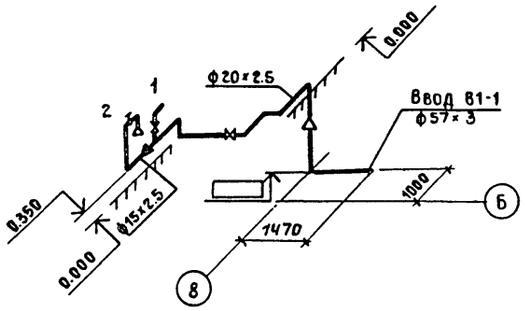

К2

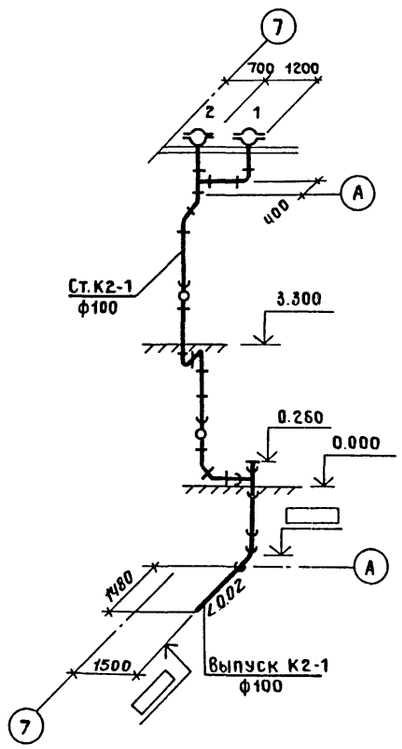

К1

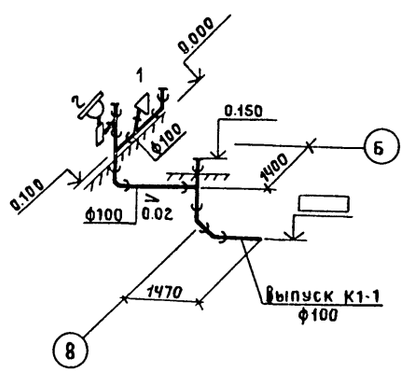

Привязан

Инв. №

				ТП 407-3-386.86 ВК		
				Подстанция 110-4-2×40-10-2 (А-20)		
				3РУ 10-2 (А-20)	Стадия: Р	Лист: 2	Листов:
Нач.отд.ВК	Кузнецов И.			Планы с сетями водопровода и канализации. Схемы систем В1, К1, К2.	ПРОМСТРОЙПРОЕКТ		
Н.контр.	Кузнецов О.						
Гип	Кузнецов О						
Инженер	Семенова						

Копировал Замотаева

Формат А2

СФ 712-07

Инв.№подл. | Подпись и дата | Взам.инв.№

Госстрой СССР
ЦЕНТРАЛЬНЫЙ ИНСТИТУТ ТИПОВОГО ПРОЕКТИРОВАНИЯ
Свердловский филиал
620062, г.Свердловск-62, ул.Чебышева,4
Заказ № 515 Инв.№ СФ 712-07 тираж 650
Сдано в печать 25.12. 1986г цена 2-58

gost.e-ecolog.ru