ОАО "Российские железные дороги"

Департамент капитального строительства

Утверждаю:
Старший вице-президент ОАО "РЖД"
_____ В.А. Гапанович

м.п.

1375 - ГП; АР; ЭС

Пешеходные переходы, оборудованные звуковой и световой сигнализацией Типовые проектные решения

Альбом № 1

Перечень альбомов

Альбом 1	ГП	Генеральный план
	АР	Архитектурные решения
	ЭС	Система электроснабжения
Альбом 2	ТКР	Технологические и конструктивные решения линейного объекта

Главный инженер института В.З. Певзнер

Главный инженер проекта Г.М. Шиманова

СОГЛАСОВАНО:
_____ ЦБТ
_____ ЦП

Инв. № подл. | Подп. и дата | Взам. инв. №

2010

gost.e-ecolog.ru

Содержание альбома

NN Листа	Наименование и обозначение документов Наименование листа	
	Титульный лист	
	Содержание альбома	2
	Пояснительная записка раздела "ТТ"	3
	Пояснительная записка раздела "ЭС"	5
	Чертежи комплекта "ТТ"	
1	Общие данные	6
2	Общие данные	
3	Разбивочный план. Перегонный пешеходный переход	
	3 категории шириной 1.50 м	8
4	Разбивочный план. Перегонный пешеходный переход	
	2 категории шириной 1.50 м	9
5	Разбивочный план. Станционный пешеходный переход	
	3 категории шириной 1.50 м	10
6	Разбивочный план. Станционный пешеходный переход	
	2 категории шириной 1.50 м	11
7	Разбивочный план. Станционный пешеходный переход	
	1 категории шириной 1.50 м	12
8	Разбивочный план. Перегонный пешеходный переход	
	3 категории шириной 3.00 м	13
9	Разбивочный план. Перегонный пешеходный переход	
	2 категории шириной 3.00 м	14
10	Разбивочный план. Станционный пешеходный переход	
	3 категории шириной 3.00 м	15
11	Разбивочный план. Станционный пешеходный переход	
	2 категории шириной 3.00 м	16
12	Разбивочный план. Станционный пешеходный переход	
	1 категории шириной 3.00 м	17
13	Разбивочный план. Вокзальный пешеходный переход	
	2 категории шириной 3.00 м	18
14	Разбивочный план. Вокзальный пешеходный переход	
	1 категории шириной 3.00 м	19

NN Листа	Наименование и обозначение документов Наименование листа	
ГП.ВР	Ведомость объемов строительных	20
	и монтажных работ	
	Чертежи комплекта "АР"	
1	Общие данные	27
2	Декоративное металлическое ограждение h=1,1 м. Вариант 1	28
3	Фрагмент ограждения лестничных сходов h=1,1 м. Вариант 1	29
4	Фрагмент ограждения пандуса h=1,1 м. Вариант 1	30
5	Общий вид. Вариант 1	31
6	Общий вид. Вариант 1	32
7	Общий вид. Вариант 1	33
8	Декоративное металлическое ограждение h=1,1 м. Вариант 2	34
9	Фрагмент ограждения лестничных сходов h=1,1 м. Вариант 2	35
10	Фрагмент ограждения пандуса h=1,1 м. Вариант 2	36
11	Общий вид. Вариант 2	37
12	Общий вид. Вариант 2	38
13	Общий вид. Вариант 2	39
14	Узлы крепления стоек	40
15	Узлы крепления стоек	41
16	Стойка с усиленной опорой	42
17	Предупреждающие и предписывающие и знаки	43
18	Указательные и информационные знаки	44
19	Варианты цветовых решений	46
20	Варианты цветовых решений	47
	Чертежи комплекта "ЭС"	
1	Общие данные	48
2	План электроосвещения перегонного пешеходного перехода	49
3	План электроосвещения станционного пешеходного перехода	50
4	План электроосвещения вокзального пешеходного перехода	51
ЭС.С	Спецификация оборудования,изделий и материалов	52

Согласовано:

Инв. № подл. | Подп. и дата | Взам. инв. №

Формат А3

1 ОБЩИЕ ПОЛОЖЕНИЯ

Железнодорожные пути общего пользования и железнодорожные пути не общего пользования, железнодорожные станции, пассажирские платформы, а также другие, связанные с движением поездов и маневровой работой объекты железнодорожного транспорта являются зонами повышенной опасности .

Назначение пешеходных переходов состоит в создании условий для удобного, быстрого и безопасного перехода граждан через железнодорожные пути в одном уровне с рельсами.

Пешеходные переходы в одном уровне с верхом головок рельсов устраивают в местах интенсивных пешеходных потоков, если отсутствуют пешеходные переходы в разных уровнях с железнодорожными путями (мосты, тоннели).

Пешеходные переходы как технический комплекс являются неотъемлемой частью инженерного оснащения инфраструктуры железнодорожного транспорта, включающим в себя инженерные сооружения и информационные системы .

Инженерные сооружения включают в себя настилы и лестницы, ограждения, осветительные установки и другие элементы, для обеспечения удобных и безопасных условий пересечения пешеходами железнодорожных путей в одном уровне с верхом головки рельсов.

Информационные системы в зависимости от категории пешеходных переходов включают в себя предупредительные знаки (плакаты, указатели), устройства автоматической сигнализации .

2 ОБЛАСТЬ ПРИМЕНЕНИЯ

Настоящие технические требования к пешеходным переходам через железнодорожные пути распространяются на пешеходные переходы, устраиваемые в одном уровне с верхом головки рельсов. Данные технические требования определяют необходимый минимум технического и информационного оснащения пешеходных переходов.

3 КЛАССИФИКАЦИЯ ПЕШЕХОДНЫХ ПЕРЕХОДОВ .

По месту расположения пешеходные переходы подразделяются на :

- вокзальные - предназначенные для взаимосвязи платформ, пассажирского здания и привокзальной площади между собой (с учетом пересечения пассажирами и багажом перронных железнодорожных путей);
- станционные - пересекающие пути железнодорожной станции для организации движения пассажиров на пассажирские платформы и населения через железнодорожные пути;
- перегонные - расположенные на железнодорожных перегонах и служащие для организации движения пассажиров на пассажирские платформы и (или) населения через железнодорожные пути .

Пешеходные переходы по техническому оснащению делятся на регулируемые и нерегулируемые. К нерегулируемым относятся пешеходные переходы, оборудованные инженерными сооружениями и информационными системами, включающими в себя только предупредительные знаки (указатели, плакаты).К регулируемым относятся пешеходные переходы, оборудованные устройствами автоматической сигнализации (световая, звуковая) о приближении поезда (подвижного состава) к пешеходному переходу.

Пешеходные переходы, размещаемые в одном уровне с верхом головки рельсов в зависимости от интенсивности пешеходного потока и интенсивности движения поездов подразделяются на 3 категории (таблица 1).

Пешеходные переходы 3 - ей категории имеют следующие инженерные сооружения: настил, ограждения, искусственное освещение. Необходимость

ТАБЛИЦА 1

Интенсивность движения поездов (суммарно в двух направлениях), поездов/ сутки	Расчетная интенсивность движения пешеходов через переход (чел/час)		
	До 150	151-600	Более 600
До 50 включительно, а также по всем станционным и подъездным путям	3 категория	3 категория	2 категория
51-100	3 категория	2 категория	1 категория
101-200	2 категория	1 категория	1 категория
Более 200	1 категория	1 категория	1 категория - для существующих пешеходных переходов.Новые переходы в разных уровнях
Линии скоростного движения	1 категория	1 категория	1 категория - для существующих пешеходных переходов.Новые переходы в разных уровнях
Линии высокоскоростного движения	1 категория - для существующих пешеходных переходов.Новые переходы в разных уровнях	Пешеходные переходы в разных уровнях	Пешеходные переходы в разных уровнях

применения искусственного освещения, установки я конфигурации ограждения на подходах к пешеходному переходу этой категории определяются в каждом конкретном случае исходя из местных условий. Информационная система пешеходных переходов 3 - ей категории включает в себя предупредительные надписи, знаки (указатели, плакаты)

Пешеходные переходы 2- ой категории имеют следующие инженерные сооружения: настил, ограждение, искусственное освещение и зоны накопления пешеходов. Информационная система пешеходных переходов 2-ой категории включает в себя предупредительные надписи, знаки (указатели, плакаты), а также устройства автоматической сигнализации о приближении поезда .

Пешеходные переходы 1 - ой категории имеют следующие инженерные сооружения: настил, ограждение, искусственное освещение, зоны накопления пешеходов. Информационная система пешеходных переходов 1 -ой категории включает в себя предупредительные надписи, знаки (указатели, плакаты), а также устройства автоматической сигнализации о приближении поезда. Дополнительно в состав информационной системы могут быть включены световые указатели направления движения поезда приближающегося к пешеходному переходу. Необходимость установки таких указателей определяется для каждого конкретного случая в зависимости от местных условий (в первую очередь в местах, где не обеспечиваются нормы видимости подвижного состава на участке приближения к переходу). Для линий скоростного движения установка световые указатели направления движения поезда обязательна .

Изм.	Кол.	Лист	№док	Подпись	Дата	1375 - ГП.ПЗ			
						Пешеходные переходы,оборудованные звуковой и световой сигнализацией			
Разработал		Третьяк					стадия	лист	листов
Проверил		Сметанина					Р	1	
Гл.спец.		Сметанина							
Н.контр.		Сметанина				Пояснительная записка	"Мосжелдорпроект" филиал ОАО "Росжелдорпроект"		
Нач. отд.		Крупан							
ГИП		Шиманова							

Формат А3

Согласовано | Взам.инв.N | Подпись и дата | Инв.N подл.

4 ОСНОВНЫЕ ТЕХНИЧЕСКИЕ ТРЕБОВАНИЯ К УСТРОЙСТВУ И ОБОРУДОВАНИЮ ПЕШЕХОДНЫХ ПЕРЕХОДОВ

Общие требования к размещению

Места размещения пешеходных переходов определяются комиссионно, с учетом сложившихся пешеходных потоков населения и перспективы развития, по согласованию с органами местного самоуправления, инфраструктуры населённого пункта и железнодорожного транспорта.

Места перехода через железнодорожные пути наносятся на схематические планы железнодорожных путей и утверждаются руководителем филиала ОАО «РЖД».

На каждый вновь строящийся пешеходный переход разрабатывается проект.

При проектировании переходов необходимо обеспечивать:

- минимум числа железнодорожных путей, пересекаемых потоками граждан и пассажиров;
- минимум расчетной длины маршрутов движения основных потоков граждан и пассажиров, пользующихся пешеходным переходом до остановок местного транспорт, платформ и т.д.

При выборе места размещения пешеходного перехода должны быть обеспечены нормы видимости подвижного состава, приведенные в таблице 2. Приведенные нормы видимости должны обеспечиваться для пешеходов, приближающихся к месту начала пешеходного перехода начиная с расстояния не менее 5 м от крайнего рельса, пересекаемого железнодорожного пути.

Если на пешеходном переходе 3 - ей категории невозможно обеспечить указанные нормы видимости, то обязательным является оснащение такого перехода системой автоматической сигнализацией о приближении поезда.

ТАБЛИЦА 2

Максимальная скорость движения поезда, км/ч, установленная на подходах к пешеходному переходу	201-250	141-200	121-140	81-120	41-80	26-40	25 и менее
Расстояние видимости, м, не менее	более 900	900	700	600	400	200	150

Расстояние от настила перехода до элементов стрелочного перевода должно составлять не менее 20 м.

Настилы пешеходных переходов должны укладываться перпендикулярно оси пересекаемого пути.

В зонах накопления (на подходах к железнодорожным путям) устанавливаются направляющие ограждения, препятствующие переходу людей через пути в не установленных для этой цели местах, а также препятствующие проезду автотранспорта. Направляющие ограждения должны обеспечивать ориентацию потока пешеходов, (пассажиров) таким образом, чтобы приближающийся поезд был в поле зрения в течение времени, достаточного (не менее 6 с) для принятия решения о возможности перехода. Ограждения должны быть окрашены в сигнальные цвета (чередование красных и белых полос). Указатели направления движения пешеходов (пассажиров) должны устанавливаться так, чтобы были видны и показывали требуемое направление движения. Знаки безопасности, предупреждающие плакаты (указатели) устанавливаются перед переходом через железнодорожные пути и должны быть видны пешеходам (пассажирам).

Часть перехода, идущая вдоль железнодорожного пути, должна иметь ограждение высотой 900-1100 м Расстояние от торцевого схода с платформы до перехода через ж. д. пути в одном уровне с рельсами должно составлять не менее 20 м. Расстояние от линии ограждения до крайнего рельса должно быть не менее 2500 мм.

На участках скоростного и высокоскоростного движения это расстояние должно составлять не менее 4000 мм.

В случае, когда требуемая ширина перехода (кроме вокзальных) превышает 1500мм необходимо для разделения людских потоков и предотвращения несанкционированного движения автотранспорта на входах на пешеходный переход устанавливать металлические барьеры (столбики). Такие барьеры должны быть ориентированы вдоль оси пешеходного перехода и удовлетворять следующим параметрам: высота 900 - 1100 мм, длина от 1000 до 2000 мм (диаметр столбика не менее 100 мм), расстояние от крайнего рельса должно составлять от 2500 до 2700 мм.

Минимальное расстояние от кромки пешеходного перехода до конструкций и искусственных сооружений (мачты освещения, шкафы СЦБ и т.д.), которые мешают наблюдению за свободностью пути, должна быть не менее 5 м.

На пешеходных переходах допускаются продольные уклоны основания не более 40 ‰ и поперечный - для отвода воды с поверхности площадок (ступеней) с уклоном от 10‰ до 15 ‰ в сторону от оси пешеходного перехода.

Для сопряжения горизонтальных участков пешеходного перехода с перепадом высот от 40 до 350мм следует устраивать пандусы, 360мм и более -лестницы, которые должны дублироваться пандусами для инвалидных колясок или колясок с детьми.

Для предотвращения попадания воды с тротуара на пешеходный переход верхние площадки сходов следует предусматривать с превышением над тротуаром не менее 60мм и не более 150мм - с обеспечением плавного сопряжения с поверхностью пешеходной дорожки.

Для обеспечения передвижения инвалидов и маломобильных групп населения при проектировании пешеходных переходов следует руководствоваться требованиями СНиП 35-01-01 «Доступность зданий и сооружений для маломобильных групп населения» введены в действие с 1 сентября 2001 г. постановлением Госстроя России от 16 июля 2001 г. № 73. На переходе должен быть размещен плакат о возможности пересечения железнодорожных путей инвалидами только с сопровождающими лицами.

Применяемый в проекте вид покрытия должен быть твердым, прочным, ремонтопригодным, экологичным, не допускать скольжения. Выбор видов покрытия следует принимать в соответствии с их целевым назначением и с учетом возможных предельных нагрузок, характера и состава движения пешеходов.

Не допускается применение в качестве покрытия пешеходных переходов, на ступенях лестниц гладких или отполированных плит из искусственного и естественного камня.

На верхней поверхности плит тактильного указателя предусмотрено рифление глубиной 5-6 мм. Поверхность тактильного указателя должна быть контрастного цвета.

С наружной стороны колеи настил должен быть в одном уровне с верхом головок рельсов. Допускается понижение верха настила относительно верха головки рельсов не более 20 мм.

Согласовано

Взам.инв.N

Подпись и дата

Инв N подл.

Проектные решения

Питание электроэнергией потребителей наружного освещения пешеходных переходов может быть осуществлено от линии продольного электроснабжения 6-10кВ железнодорожных, городских, сельских и других электросетей.

При питании от высоковольтных линий понижение напряжения производится через однофазные или трехфазные трансформаторные подстанции.

Выбор мощности понижающих трансформаторов производится по максимальной нагрузке.

Электроснабжение пешеходных переходов должно решаться при их привязке к местным условиям.

Оборудование переходов освещением производится в соответствии с действующими отраслевыми нормами освещенности и требованиями к пешеходным переходам, утвержденными распоряжением ОАО "РЖД" от 23.12.2009г. за №2655р.

При этом освещенность пешеходных переходов I и II категории должна быть не менее 5лк. На переходах III категории необходимость искусственного освещения определяется в каждом конкретном случае комиссионно.

Максимальная нагрузка для наружного освещения переходов при коэффициенте спроса, равном 1,0, составит 2,5кВт.

По степени надежности электроснабжение наружного освещения переходов относится к III категории.

В качестве осветительной аппаратуры для наружного освещения принят светильник РКУ21-250 с ртутной лампой высокого давления мощностью 250Вт.

Для подвески светильников приняты металлические опоры ОГК-8 с фундаментами ФМ-1,3 и металлическими кронштейнами типа К20 и К21 (ЗАО "Амира").

Для электроснабжения освещения принят кабель марки АВБбШв-1кВ сечением 3х6 кв.мм. с прокладкой в траншее. По стволу опоры и в кронштейне к светильнику запроектированы прокладка кабеля марки ПвВГ-1кВ сечением 3х2,5 кв.мм.

Управление наружным освещением производится в автоматическом режиме с помощью автомата управления освещением типа АОН-96 наружной установки. Включение при снижении уровня естественной освещенности до 5лк, а отключение - при его повышении до 5лк.

Проектируемые кабели прокладываются в земле на глубине 0,7м от спланированной поверхности земли, при пересечении с подземными коммуникациями кабели прокладываются в асбоцементных трубах. Под ж.д. путями кабели прокладываются на глубине не менее 1,0м от полотна дороги и не менее 0,5м от дна водоотводных канав в асбоцементных трубах.

Электроснабжение светозвуковой сигнализации потребителя I категории по надежности электроснабжения может быть осуществлено от линии А/Б-6-10кВ и линии ПЭ 6-10кВ в соответствии с выданными техническими условиями.

Мероприятия по электробезопасности проектируемых электроустановок

Мероприятия по электробезопасности должны обеспечиваться неукоснительным соблюдением требований "Правил технической эксплуатации электроустановок потребителей" и "Правил техники безопасности при эксплуатации электроустановок" и местных инструкций.

К эксплуатации электроустановок должен привлекаться специально обученный персонал, успешно прошедший проверку знаний технической эксплуатации и техники безопасности и имеющий квалификационную группу в соответствии с характером производимых работ.

Проектом предусмотрены технические мероприятия, обеспечивающие безопасное обслуживание проектируемых электроустановок:

металлические корпуса электрооборудования присоединены к системам защитного заземления;

применено серийно выпускаемое оборудование и аппаратура, соответствующая стандартам и техническим условиям России и имеющая соответствующие сертификаты по электробезопасности.

Электромонтажные работы выполнять согласно СНиП3.05.06-96 .

Проектные решения по электробезопасности соответствуют требованиям главы 1.7 "Заземление и защитные меры электробезопасности", ПУЭ изд.7 2002г., "Инструкцией по заземлению устройств электроснабжения на электрифицированных железных дорогах" ЦЭ-191 1993г. и "Правилами устройства и технической эксплуатации контактной сети электрифицированных железных дорог" ЦЭ-868 от 11.12. 2001г.

В проекте использованы аппараты и изделия, имеющие сертификаты соответствия стандартам России, в том числе и по электробезопасности. Для возможности легкого распознавания по всей длине, применяемая кабельная продукция должна иметь отличительную расцветку жил.

Мероприятия по охране окружающей среды

Проектируемые электроустановки при нормальных режимах работы не оказывают вредного влияния на окружающую среду и не требуют специальных мероприятий по ее защите. Предусмотрено восстановление нарушенных асфальтовых покрытий и рекультивация грунта при прокладке кабельных траншей.

Согласовано:

Инв.N подл. | Подпись и дата | Взам.инв.N

Изм.	Кол.	Лист	Nдок	Подпись	Дата
Разработал		Маслова			09.06.10
Проверил		Егорова			09.06.10
Н.контр.		Егорова			09.06.10
Нач. отд.		Александрова			09.06.10
ГИП		Шиманова			09.06.10

1375-0-ЭС.ПЗ

Пешеходные переходы,оборудованные звуковой и световой сигнализацией

Стадия	Лист	Листов
Р		1

Пояснительная записка

"Росжелдорпроект"-филиал ОАО "Росжелдорпроект"

Формат А3

Ведомость чертежей основного комплекта ГП (Начало)

Лист	Наименование	Примечание
1	Общие данные (Начало)	
2	Общие данные (Продолжение)	
3	Разбивочный план. Перегонный пешеходный переход	
	3 категории шириной 1.50 м	
4	Разбивочный план. Перегонный пешеходный переход	
	2 категории шириной 1.50 м	
5	Разбивочный план. Станционный пешеходный переход	
	3 категории шириной 1.50 м	
6	Разбивочный план. Станционный пешеходный переход	
	2 категории шириной 1.50 м	
7	Разбивочный план. Станционный пешеходный переход	
	1 категории шириной 1.50 м	
8	Разбивочный план. Перегонный пешеходный переход	
	3 категории шириной 3.00 м	
9	Разбивочный план. Перегонный пешеходный переход	
	2 категории шириной 3.00 м	

Продолжение ведомости смотри на листе 2, 1375-ГП

Ведомость ссылочных и прилагаемых документов

Обозначение	Наименование	
	Ссылочные документы	
Серия 3.503-71/88	Дорожные одежды автомобильных	Выпуск 0
	дорог общего пользования	
ГОСТ Р 52875-2007	Указатели тактильные наземные	
	для инвалидов по зрению	
ГОСТ Р 50970-96	Столбики сигнальные дорожные	
	Прилагаемые документы	
1375-ГП.ВР	Ведомость объемов строительных	7 листов
	и монтажных работ	

Примечание:

Рабочие чертежи разработаны в соответствии с действующими нормами, правилами, и стандартами.

Конструкция тротуарного покрытия

Асфальтобетон песчаный марки II, тип А (ГОСТ 9128-97) -0.03м

Асфальтобетон крупнозернистый пористый марки I (ГОСТ 9128-97) -0.05 м

Щебень "400" (ГОСТ 8267-93) -0.15 м

Песок средний (ГОСТ 8736-93) -0.20м

Уплотненный грунт

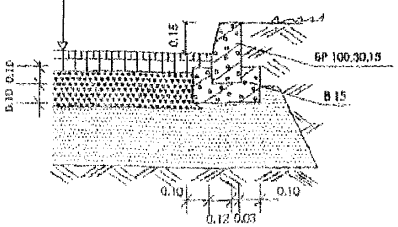

Конструкция тротуарного покрытия в междупутье на пешеходных переходах

Асфальтобетон мелкозернистый марки II, тип Б, ГОСТ9128-97, м -0.04

Асфальтобетон крупнозернистый плотный, тип I, ГОСТ9128-97, м -0.06

Щебень М400, ГОСТ8267-93, м -0.11

Существующее основание (Щебень)

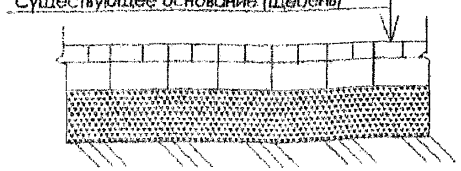

Изм.	Кол.уч.	Лист	№док.	Подпись	Дата	1375-ГП		
						Пешеходные переходы, оборудованные звуковой и световой сигнализацией		
Разработал		Третьяк					Стадия	Лист	Листов
Проверил		Сметанина					Р	1	
Гл.спец.		Сметанина							
Н.контр.		Сметанина							
Нач. отд.		Крушан				Общие данные	"Мосжелдорпроект" - филиал ОАО "Росжелдорпроект"		
ГИП		Шиманова							

Формат А3

Согласовано:

Инв. № подл. | Подп. и дата | Взам. инв. №

Ведомость чертежей основного комплекта ГП (Продолжение)

Лист	Наименование	Примечание
10	Разбивочный план. Станционный пешеходный переход	
	3 категории шириной 3.00 м	
11	Разбивочный план. Станционный пешеходный переход	
	2 категории шириной 3.00 м	
12	Разбивочный план. Станционный пешеходный переход	
	1 категории шириной 3.00 м	
13	Разбивочный план. Вокзальный пешеходный переход	
	2 категории шириной 3.00 м	
14	Разбивочный план. Вокзальный пешеходный переход	
	1 категории шириной 3.00 м	

Согласовано:

Инв. № подл. | Подп. и дата | Взам. инв. №

Изм.	Кол.уч.	Лист	№док.	Подпись	Дата	1375-ГП		
						Пешеходные переходы, оборудованные звуковой и световой сигнализацией		
Разработал		Третьяк					Стадия	Лист	Листов
Проверил		Сметанина					Р	2	
Гл.спец.		Сметанина							
Н.контр.		Сметанина							
Нач. отд.		Круцан				Общие данные	"Мосжелдорпроект" - филиал ОАО "Росжелдорпроект"		
ГИП		Шиманова							

Формат А3

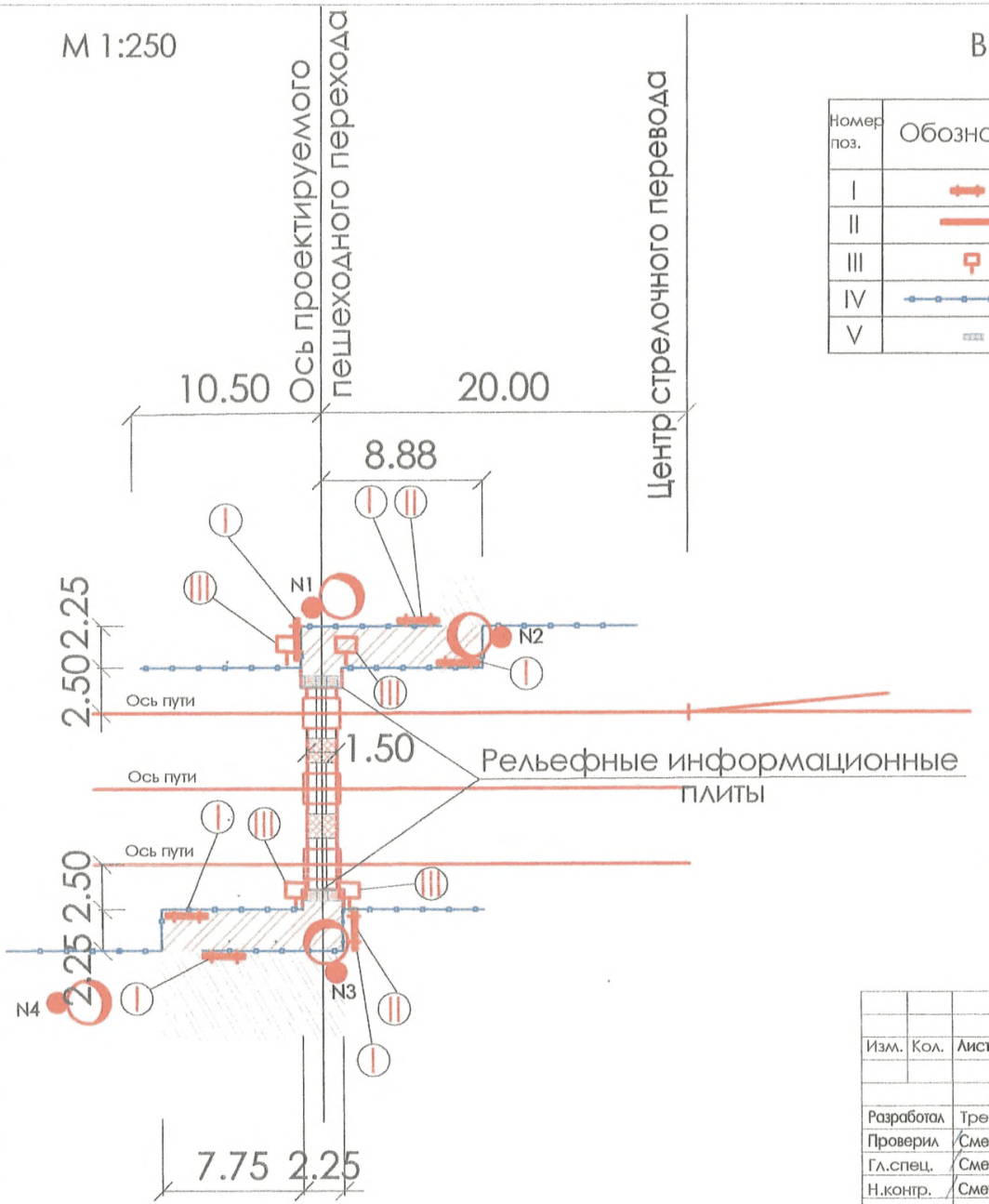

Ведомость малых архитектурных форм и визуальных коммуникаций

Номер поз.	Обозначение	Наименование	Кол.	Примечание
I		Указательные и информационные знаки 4-9;4-14	6	Устанавливается по месту
II		Предписывающие знаки 3-3-1	2	——— II ———
III		Предупреждающие знаки 2-2-1; 2-6	4	——— II ———
IV		Металлическое ограждение h=1.10м на земле	78.0	
V		Рельефные информационные плиты	8	ГОСТ 52875-2007

Условные обозначения:

- Существующее тротуарное покрытие
- Проектируемое тротуарное покрытие
- Проектируемое тротуарное покрытие в междупутье
- Металлическое ограждение h=1.10м на земле
- N1 — Опоры искусственного освещения

Изм.	Кол.	Лист	Nдок	Подпись	Дата	1375 - ГП
						Пешеходные переходы,оборудованные звуковой и световой сигнализацией
Разработал		Третьяк				Перегонный пешеходный переход 3 категории шириной 1.50 м
Проверил		Сметанина				стадия: Р; лист: 3; листов:
Гл.спец.		Сметанина				
Н.контр.		Сметанина				Разбивочный план
Нач. отд.		Крупан				"Мосжелдорпроект" филиал ОАО "Росжелдорпроект"
ГИП		Шиманова				

Формат А3

Инв.Nподл. | Подпись и дата | Взам.инв.N

М 1:250

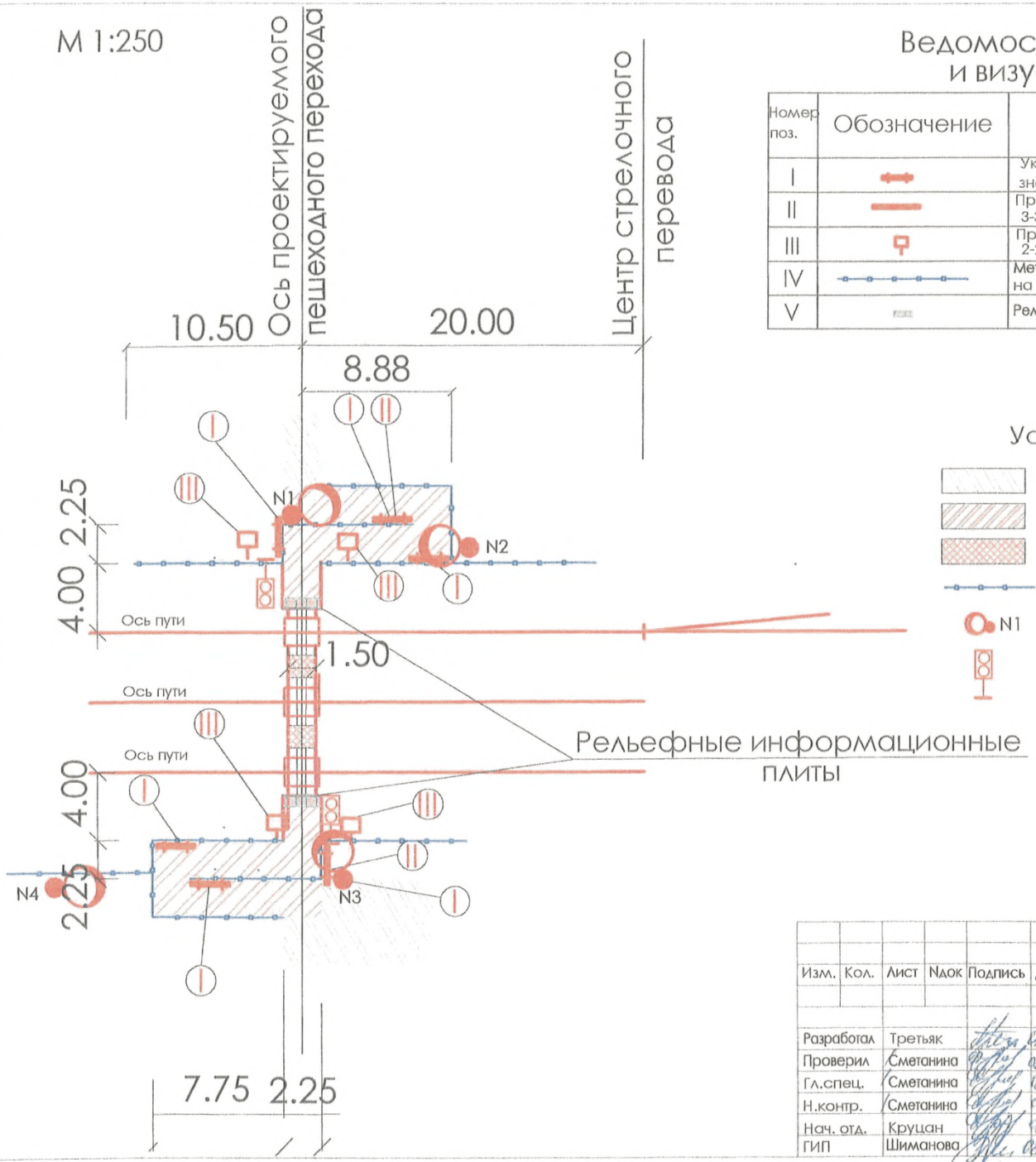

Ведомость малых архитектурных форм и визуальных коммуникаций

Номер поз.	Обозначение	Наименование	Кол.	Примечание
I		Указательные и информационные знаки 4-9;4-14	6	Устанавливается по месту
II		Предписывающие знаки 3-3-1	2	——— II ———
III		Предупреждающие знаки 2-2-1; 2-6	4	——— II ———
IV		Металлическое ограждение h=1.10м на земле	96.0	
V		Рельефные информационные плиты	8	ГОСТ 52875-2007

Условные обозначения:

- Существующее тротуарное покрытие
- Проектируемое тротуарное покрытие
- Проектируемое тротуарное покрытие в междупутье
- Металлическое ограждение h=1.10м на земле
- N1 — Опоры искусственного освещения
- Светозвуковая сигнализация

Изм.	Кол.	Лист	Nдок	Подпись	Дата
Разработал		Третьяк			08.06.10
Проверил		Сметанина			08.06.10
Гл.спец.		Сметанина			08.06.10
Н.контр.		Сметанина			08.06.10
Нач. отд.		Крупан			08.06.10
ГИП		Шиманова			08.06.10

1375 - ГП

Пешеходные переходы, оборудованные звуковой и световой сигнализацией

Перегонный пешеходный переход 2 категории шириной 1.50м

стадия	лист	листов
Р	4	

Разбивочный план

"Мосжелдорпроект"
филиал ОАО "Росжелдорпроект"

Формат А3

Взам.инв.N | Подпись и дата | Инв.Nподл.

М 1:250

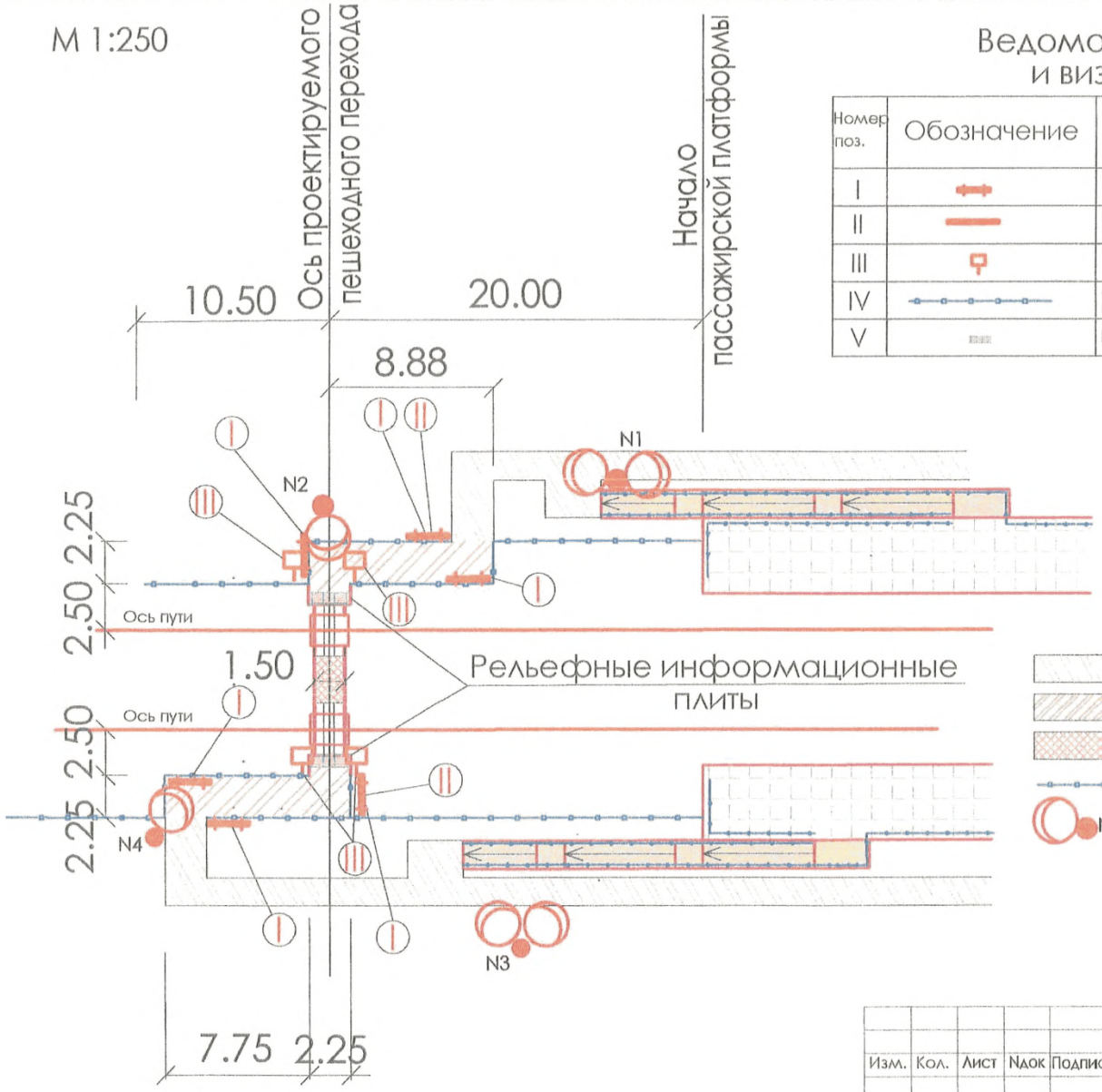

Ведомость малых архитектурных форм и визуальных коммуникаций

Номер поз.	Обозначение	Наименование	Кол.	Примечание
I		Указательные и информационные знаки 4-9;4-14	6	Устанавливается по месту
II		Предписывающие знаки 3-3-1	2	——— II ———
III		Предупреждающие знаки 2-2-1; 2-6	4	——— II ———
IV		Металлическое ограждение h=1.10м на земле	87.0	
V		Рельефные информационные плиты	8	ГОСТ 52875-2007

Условные обозначения:

- Существующее тротуарное покрытие
- Проектируемое тротуарное покрытие
- Проектируемое тротуарное покрытие в междупутье
- Металлическое ограждение h=1.10м на земле
- N1 Опоры искусственного освещения

Изм.	Кол.	Лист	Nдок	Подпись	Дата

1375 - ГП

Пешеходные переходы, оборудованные звуковой и световой сигнализацией

Разработал	Третьяк	
Проверил	Сметанина	
Гл.спец.	Сметанина	
Н.контр.	Сметанина	
Нач. отд.	Круцан	
ГИП	Шиманова	

Станционный пешеходный переход 3 категории шириной 1.50м

стадия	лист	листов
Р	5	

Разбивочный план

"Мосжелдорпроект"
филиал ОАО "Росжелдорпроект"

Формат А3

Взам.инв.N | Подпись и дата | Инв.N подл.

М 1:250

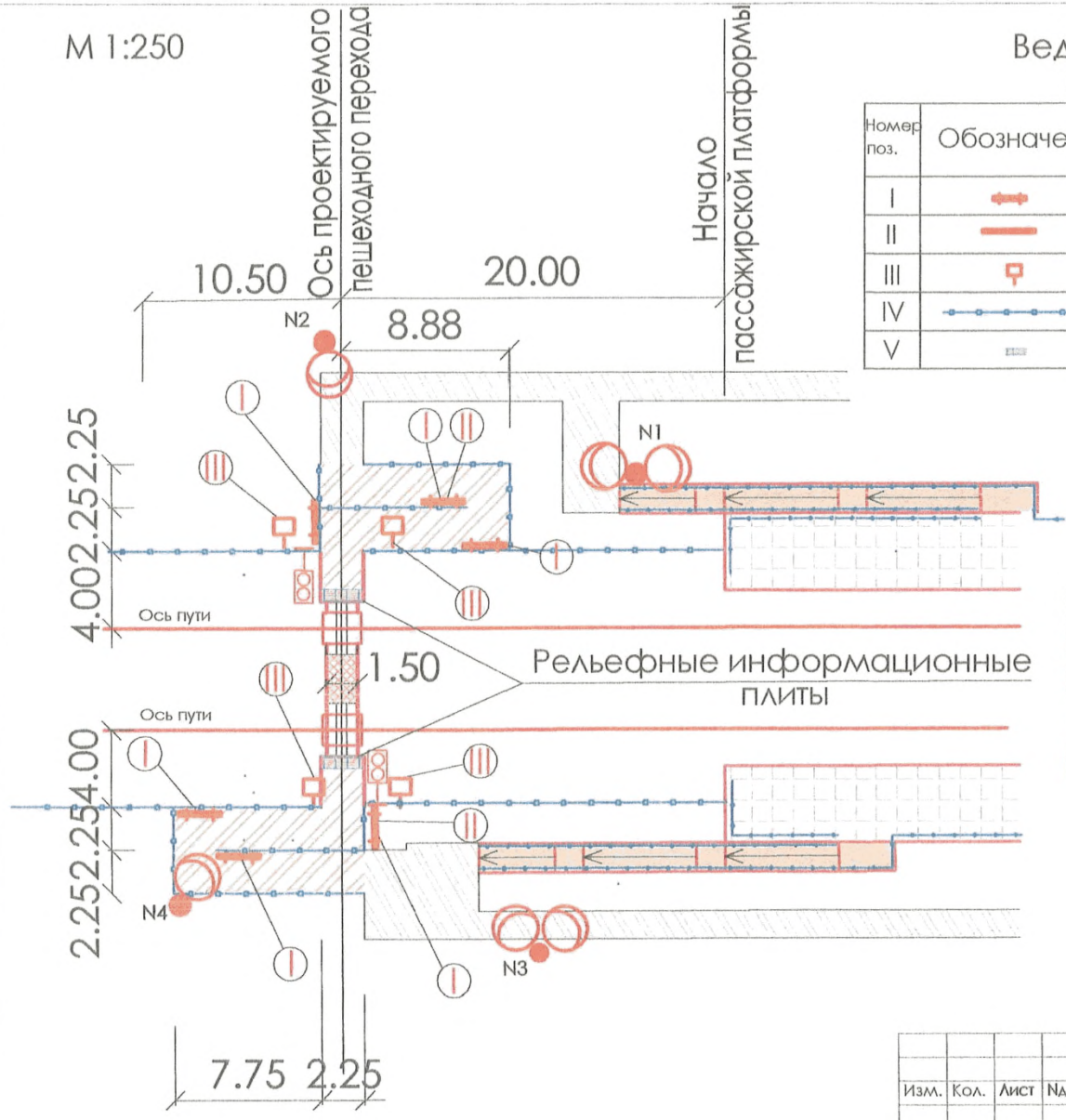

Ведомость малых архитектурных форм и визуальных коммуникаций

Номер поз.	Обозначение	Наименование	Кол.	Примечание
I		Указательные и информационные знаки 4-9;4-14	6	Устанавливается по месту
II		Предписывающие знаки 3-3-1	2	——— II ———
III		Предупреждающие знаки 2-2-1; 2-6	4	——— II ———
IV		Металлическое ограждение h=1.10м на земле	112.5	
V		Рельефные информационные плиты	8	ГОСТ 52875-2007

Условные обозначения:

- Существующее тротуарное покрытие
- Проектируемое тротуарное покрытие
- Проектируемое тротуарное покрытие в междупутье
- Металлическое ограждение h=1.10м на земле
- N1 — Опоры искусственного освещения
- Светозвуковая сигнализация

Изм.	Кол.	Лист	Nдок	Подпись	Дата
Разработал		Третьяк			04.06.10
Проверил		Сметанина			04.06.10
Гл.спец.		Сметанина			04.06.10
Н.контр.		Сметанина			04.06.10
Нач. отд.		Круцан			04.06.10
ГИП		Шиманова			04.06.10

1375 - ГП

Пешеходные переходы, оборудованные звуковой и световой сигнализацией

Станционный пешеходный переход 2 категории шириной 1.50м

стадия	лист	листов
Р	6	

Разбивочный план

"Мосжелдорпроект" филиал ОАО "Росжелдорпроект"

Формат А3

Инв.Nподл. | Подпись и дата | Взам.инв.N

М 1:250

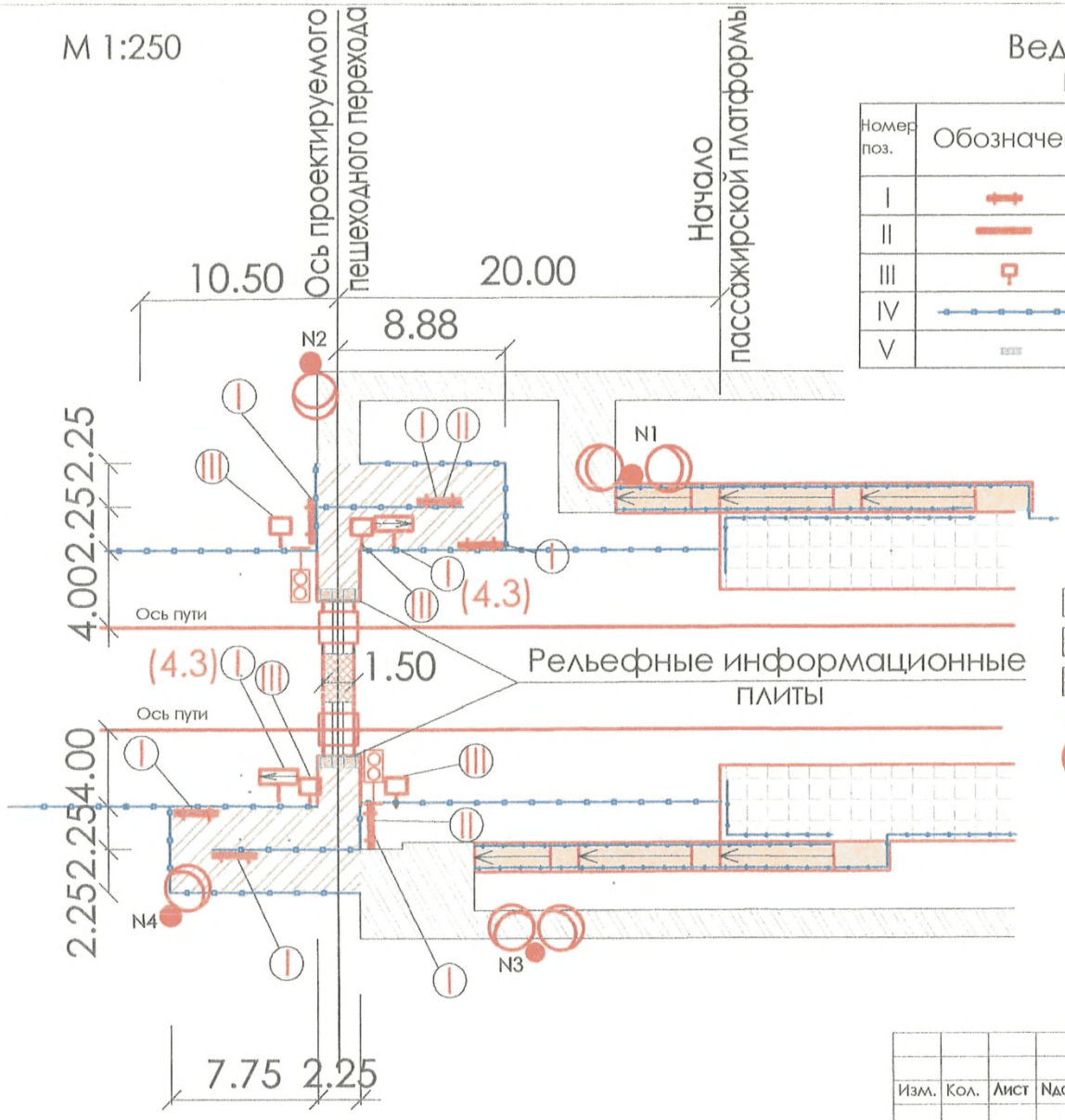

Ведомость малых архитектурных форм и визуальных коммуникаций

Номер поз.	Обозначение	Наименование	Кол.	Примечание
I		Указательные и информационные знаки 4-9;4-14	6	Устанавливается по месту
II		Предписывающие знаки 3-3-1	2	——— II ———
III		Предупреждающие знаки 2-2-1; 2-6	4	——— II ———
IV		Металлическое ограждение h=1.10м на земле	112.5	
V		Рельефные информационные плиты	8	ГОСТ 52875-2007

Условные обозначения:

- Существующее тротуарное покрытие
- Проектируемое тротуарное покрытие
- Проектируемое тротуарное покрытие в междупутье
- Металлическое ограждение h=1.10м на земле
- N1 — Опоры искусственного освещения
- Светозвуковая сигнализация

Изм.	Кол.	Лист	Nдок	Подпись	Дата
Разработал		Третьяк			
Проверил		Сметанина			
Гл.спец.		Сметанина			
Н.контр.		Сметанина			
Нач. отд.		Крупан			
ГИП		Шиманова			

1375 - ГП

Пешеходные переходы,оборудованные звуковой и световой сигнализацией

Станционный пешеходный переход 1 категории шириной 1.50м

стадия	лист	листов
Р	7	

Разбивочный план

"Мосжелдорпроект"
филиал ОАО "Росжелдорпроект"

Формат А3

Взам.инв.N | Подпись и дата | Инв.Nподл.

М 1:250

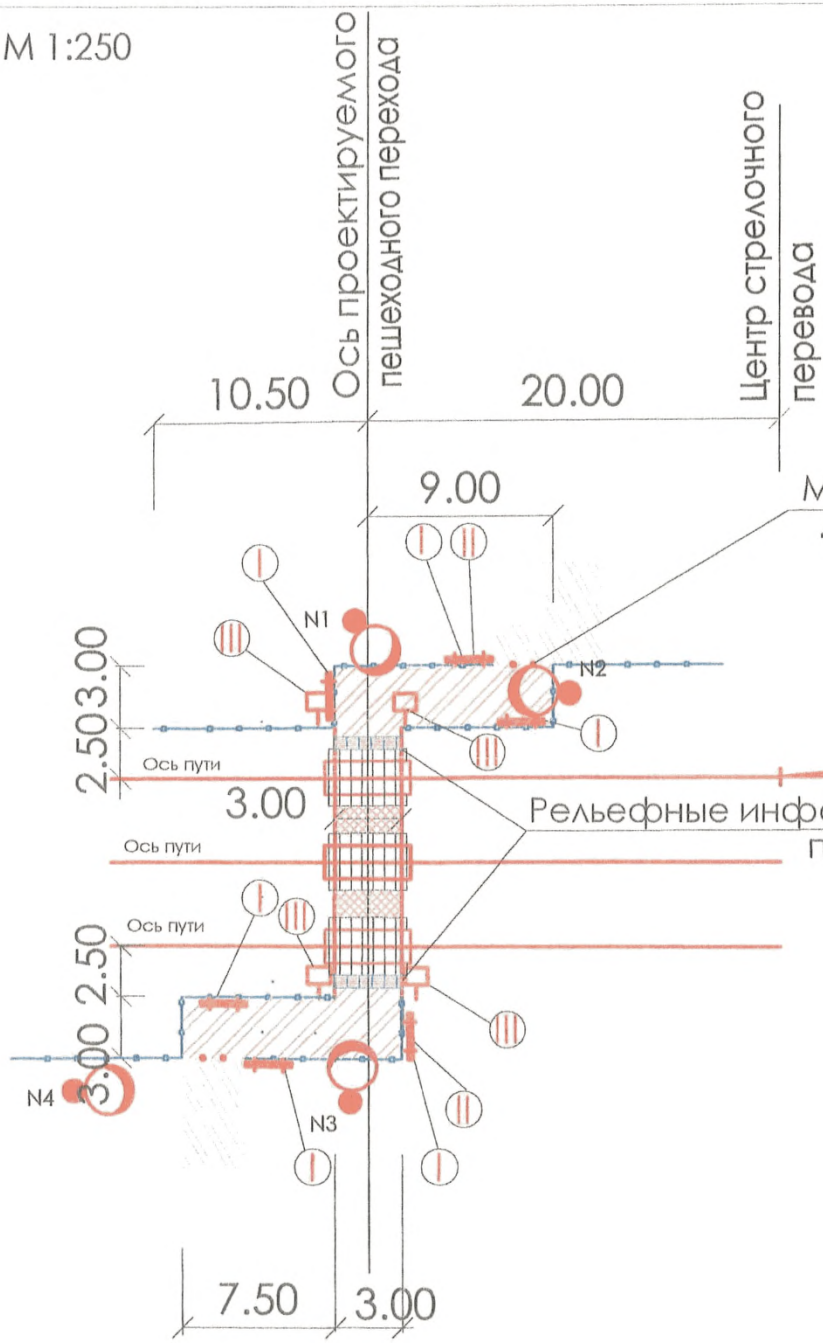

Ведомость малых архитектурных форм и визуальных коммуникаций

Номер поз.	Обозначение	Наименование	Кол.	Примечание
I		Указательные и информационные знаки 4-9;4-14	6	Устанавливается по месту
II		Предписывающие знаки 3-3-1	2	——— II ———
III		Предупреждающие знаки 2-2-1; 2-6	4	——— II ———
IV		Металлическое ограждение h=1.10м на земле	78.0	
V		Рельефные информационные плиты	12	ГОСТ 52875-2007
VI		Металлические сигнальные столбики	4	ГОСТ Р 50970-96

Условные обозначения:

- Существующее тротуарное покрытие
- Проектируемое тротуарное покрытие
- Проектируемое тротуарное покрытие в междупутье
- Металлическое ограждение h=1.10м на земле
- Опоры искусственного освещения
- Светозвуковая сигнализация

Изм.	Кол.	Лист	Nдок	Подпись	Дата
Разработал		Третьяк			
Проверил		Сметанина			
Гл.спец.		Сметанина			
Н.контр.		Сметанина			
Нач. отд.		Крупан			
ГИП		Шиманова			

1375 - ГП

Пешеходные переходы,оборудованные звуковой и световой сигнализацией

Перегонный пешеходный переход 3 категории шириной 3.00м

стадия	лист	листов
Р	8	

Разбивочный план

"Мосжелдорпроект" филиал ОАО "Росжелдорпроект"

Формат А3

Взам.инв.N | Подпись и дата | Инв.Nподл.

М 1:250

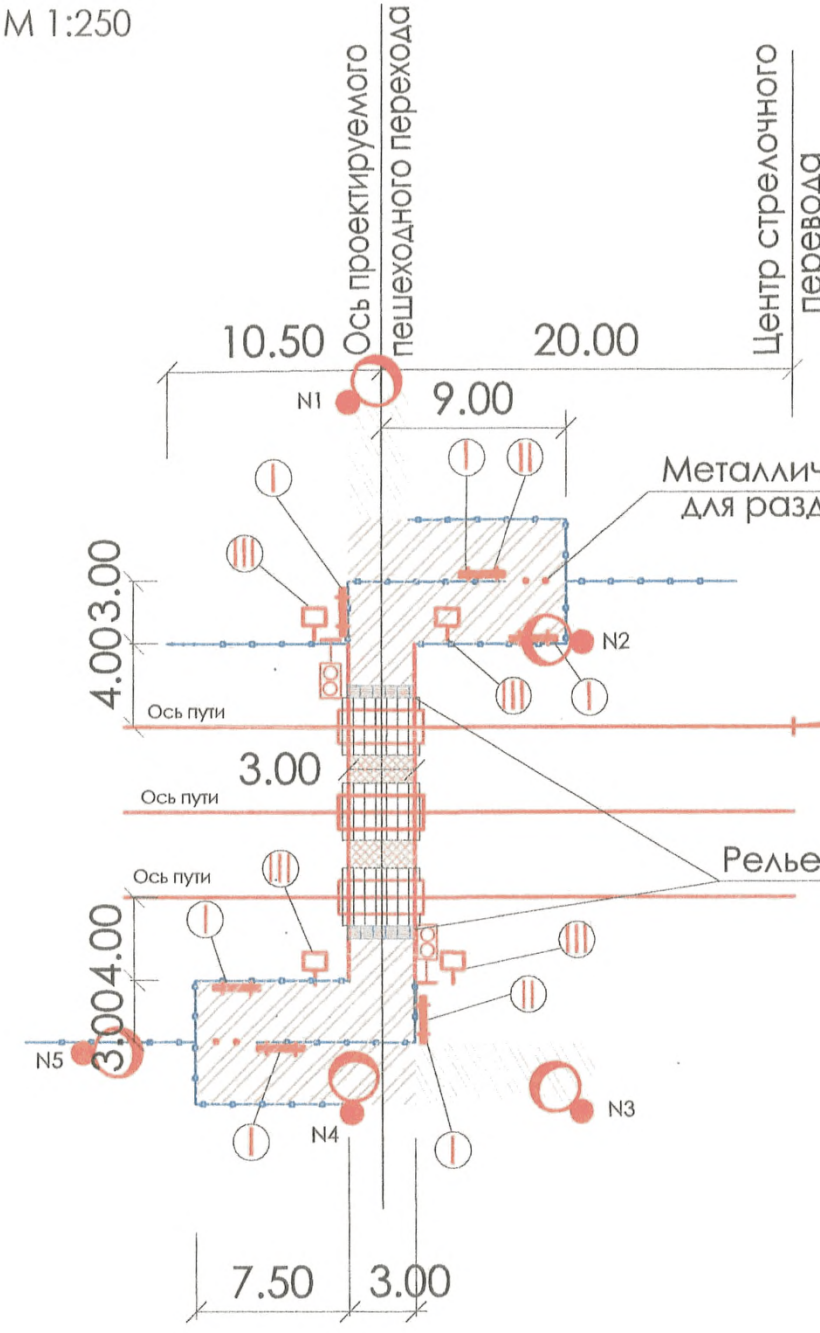

Ведомость малых архитектурных форм и визуальных коммуникаций

Номер поз.	Обозначение	Наименование	Кол.	Примечание
I		Указательные и информационные знаки 4-9;4-14	6	Устанавливается по месту
II		Предписывающие знаки 3-3-1	2	——— II ———
III		Предупреждающие знаки 2-2-1; 2-6	4	——— II ———
IV		Металлическое ограждение h=1.10м на земле	99.0	
V		Рельефные информационные плиты	12	ГОСТ 52875-2007
VI		Металлические сигнальные столбики	4	ГОСТ Р 50970-96

Металлические столбики для разделения потоков

Рельефные информационные плиты

Условные обозначения:

- Существующее тротуарное покрытие
- Проектируемое тротуарное покрытие
- Проектируемое тротуарное покрытие в междупутье
- Металлическое ограждение h=1.10м на земле
- N1 — Опоры искусственного освещения
- Светозвуковая сигнализация

Изм.	Кол.	Лист	Nдок	Подпись	Дата

1375 - ГП

Пешеходные переходы, оборудованные звуковой и световой сигнализацией

Разработал	Третьяк	04.06.10
Проверил	Сметанина	04.06.10
Гл.спец.	Сметанина	04.06.10
Н.контр.	Сметанина	04.06.10
Нач. отд.	Круцан	04.06.10
ГИП	Шиманова	04.06.10

Перегонный пешеходный переход 2 категории шириной 3.00м

стадия	лист	листов
Р	9	

Разбивочный план

"Мосжелдорпроект"
филиал ОАО "Росжелдорпроект"

Формат А3

Инв.N подл. | Подпись и дата | Взам.инв.N

M 1:250

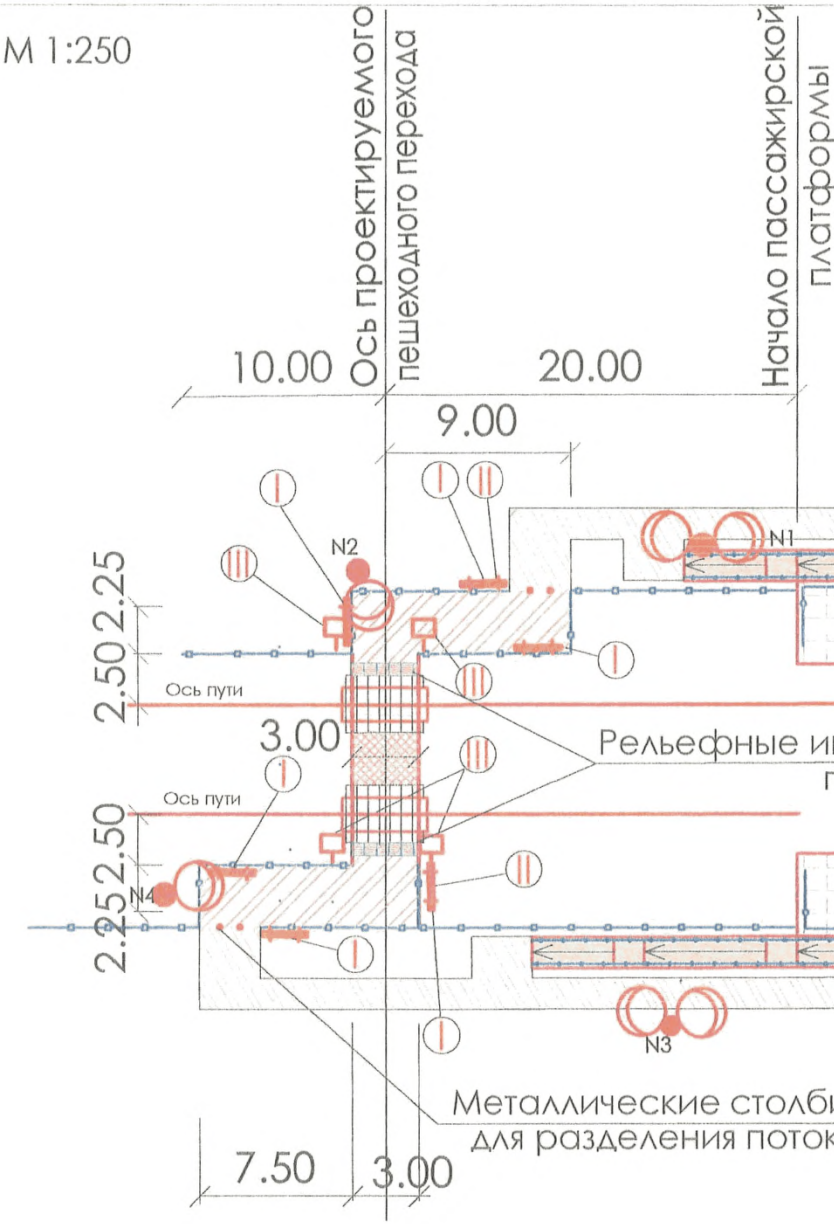

Ведомость малых архитектурных форм и визуальных коммуникаций

Номер поз.	Обозначение	Наименование	Кол.	Примечание
I		Указательные и информационные знаки 4-9;4-14	6	Устанавливается по месту
II		Предписывающие знаки 3-3-1	2	——— II ———
III		Предупреждающие знаки 2-2-1; 2-6	4	——— II ———
IV		Металлическое ограждение h=1.10м на земле	90.0	
V		Рельефные информационные плиты	12	ГОСТ 52875-2007
VI		Металлические сигнальные столбики	4	ГОСТ Р 50970-96

Условные обозначения:

- Существующее тротуарное покрытие
- Проектируемое тротуарное покрытие
- Проектируемое тротуарное покрытие в междупутье
- Металлическое ограждение h=1.10м на земле
- N1 Опоры искусственного освещения

Изм.	Кол.	Лист	Nдок	Подпись	Дата

1375 - ГП

Пешеходные переходы, оборудованные звуковой и световой сигнализацией

Разработал	Третьяк	
Проверил	Сметанина	
Гл.спец.	Сметанина	
Н.контр.	Сметанина	
Нач. отд.	Круцан	
ГИП	Шиманова	

Станционный пешеходный переход 3 категории шириной 3.00м

стадия	лист	листов
Р	10	

Разбивочный план

"Мосжелдорпроект" филиал ОАО "Росжелдорпроект"

Формат А3

Инв.N подл. | Подпись и дата | Взам.инв.N

М 1:250

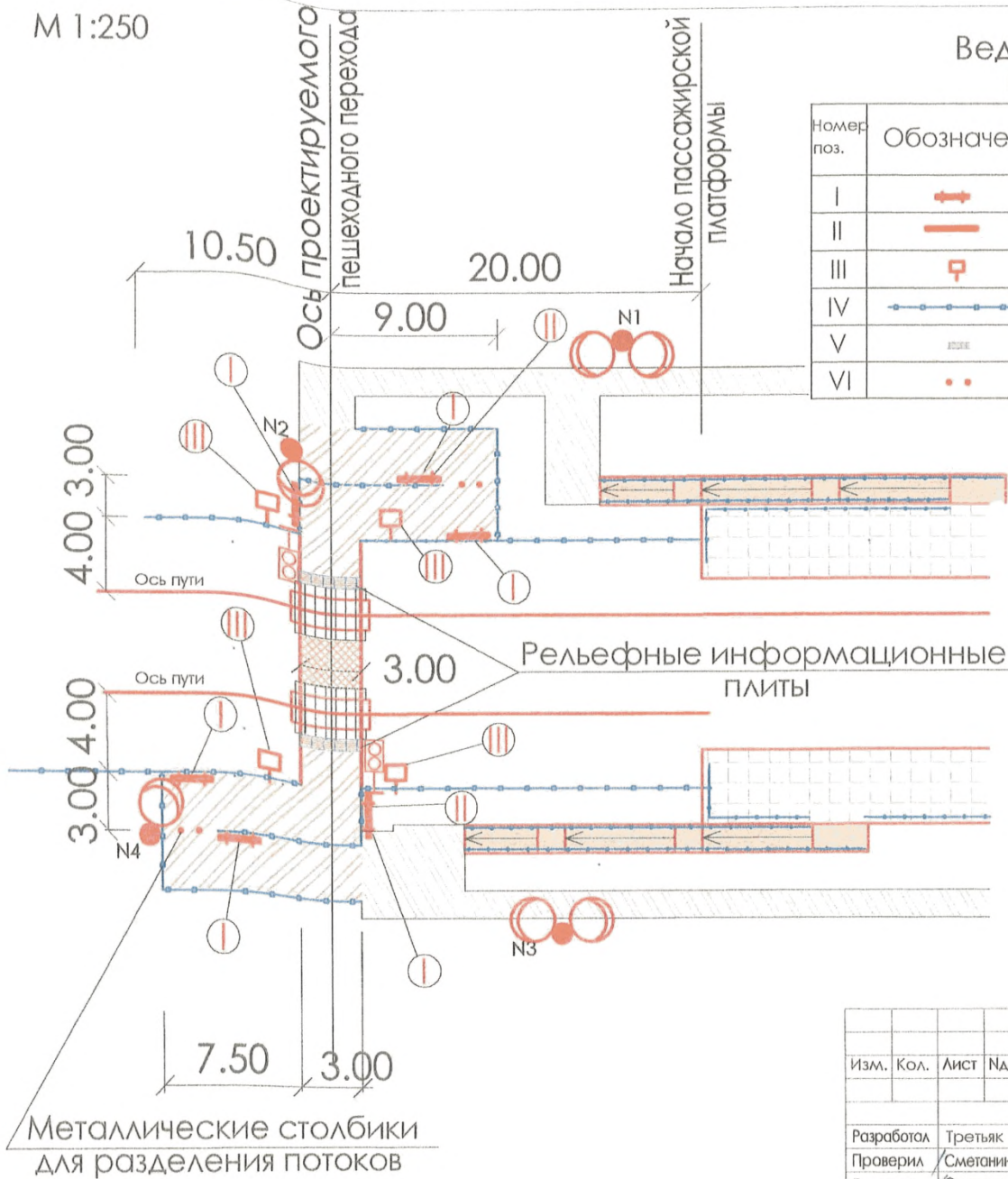

Ведомость малых архитектурных форм и визуальных коммуникаций

Номер поз.	Обозначение	Наименование	Кол.	Примечание
I		Указательные и информационные знаки 4-9;4-14	6	Устанавливается по месту
II		Предписывающие знаки 3-3-1	2	——— II ———
III		Предупреждающие знаки 2-2-1; 2-6	4	——— II ———
IV		Металлическое ограждение h=1.10м на земле	114.0	
V		Рельефные информационные плиты	12	ГОСТ 52875-2007
VI		Металлические сигнальные столбики	4	ГОСТ Р 50970-96

Условные обозначения:

- Существующее тротуарное покрытие
- Проектируемое тротуарное покрытие
- Проектируемое тротуарное покрытие в междупутье
- Металлическое ограждение h=1.10м на земле
- N1 — Опоры искусственного освещения
- Светозвуковая сигнализация

Изм.	Кол.	Лист	Nдок	Подпись	Дата
Разработал		Третьяк			
Проверил		Сметанина			
Гл.спец.		Сметанина			
Н.контр.		Сметанина			
Нач. отд.		Круцан			
ГИП		Шиманова			

1375 - ГП

Пешеходные переходы, оборудованные звуковой и световой сигнализацией

Станционный пешеходный переход 2 категории шириной 3.00м

стадия	лист	листов
Р	11	

Разбивочный план

"Мосжелдорпроект" филиал ОАО "Росжелдорпроект"

Формат А3

Инв N подл. | Подпись и дата | Взам.инв.N

М 1:250

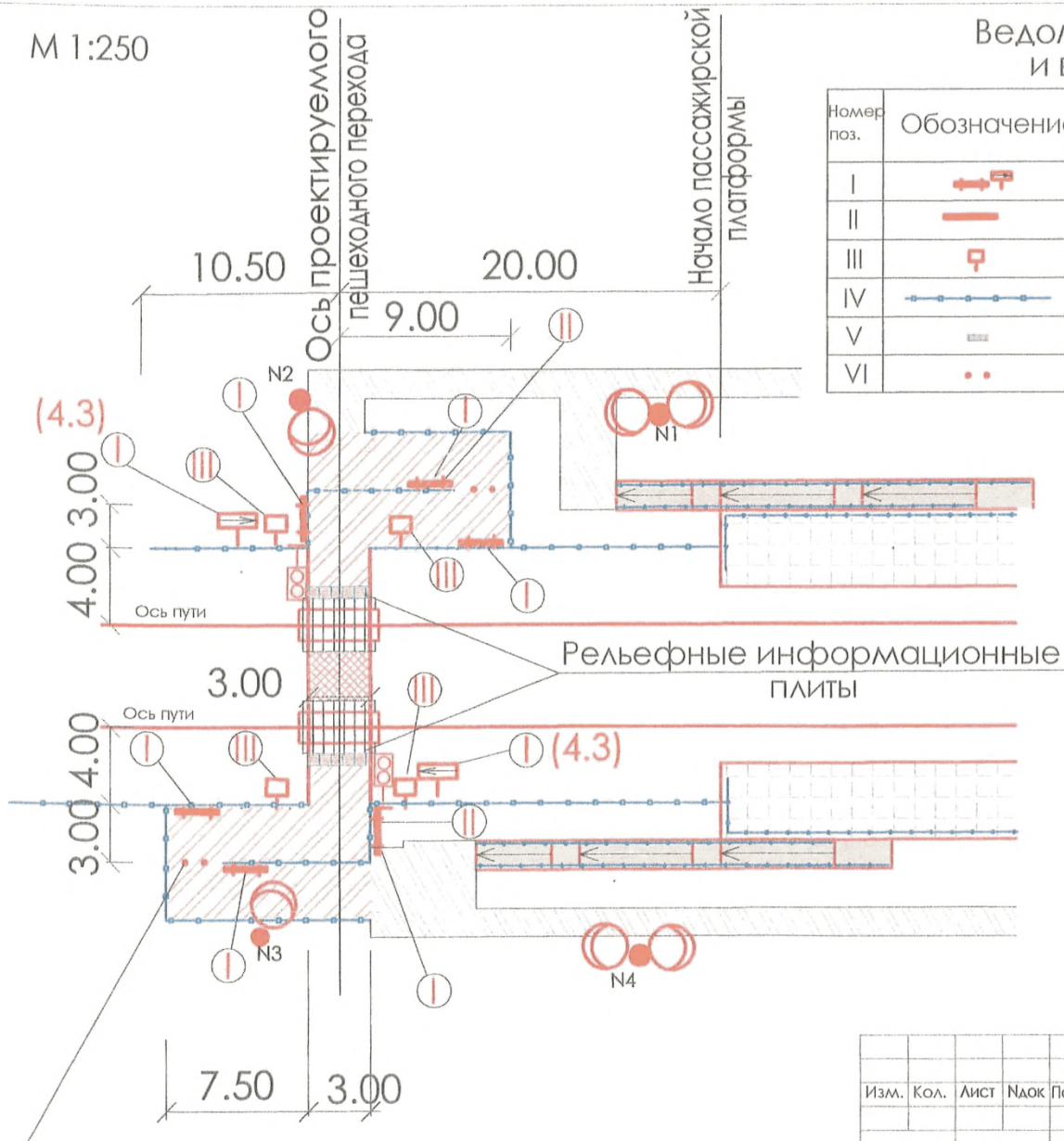

Металлические столбики для разделения потоков

Ведомость малых архитектурных форм и визуальных коммуникаций

Номер поз.	Обозначение	Наименование	Кол.	Примечание
I		Указательные и информационные знаки 4-9;4-14;4-3	8	Устанавливается по месту
II		Предписывающие знаки 3-3-1	2	——— II ———
III		Предупреждающие знаки 2-2-1; 2-6	4	——— II ———
IV		Металлическое ограждение h=1.10м на земле	114.0	
V		Рельефные информационные плиты	12	ГОСТ 52875-2007
VI		Металлические сигнальные столбики	4	ГОСТ Р 50970-96

Условные обозначения:

- Существующее тротуарное покрытие
- Проектируемое тротуарное покрытие
- Проектируемое тротуарное покрытие в междупутье
- **Металлическое ограждение h=1.10м на земле**
- N1 Опоры искусственного освещения
- Светозвуковая сигнализация

Изм.	Кол.	Лист	Nдок	Подпись	Дата

1375 - ГП

Пешеходные переходы, оборудованные звуковой и световой сигнализацией

Разработал	Третьяк	
Проверил	Сметанина	
Гл.спец.	Сметанина	
Н.контр.	Сметанина	
Нач. отд.	Круцан	
ГИП	Шиманова	

Станционный пешеходный переход 1 категории шириной 3.00м

стадия	лист	листов
Р	12	

Разбивочный план

"Мосжелдорпроект"
филиал ОАО "Росжелдорпроект"

Формат А3

Инв N подл. | Подпись и дата | Взам.инв.N

М 1:500

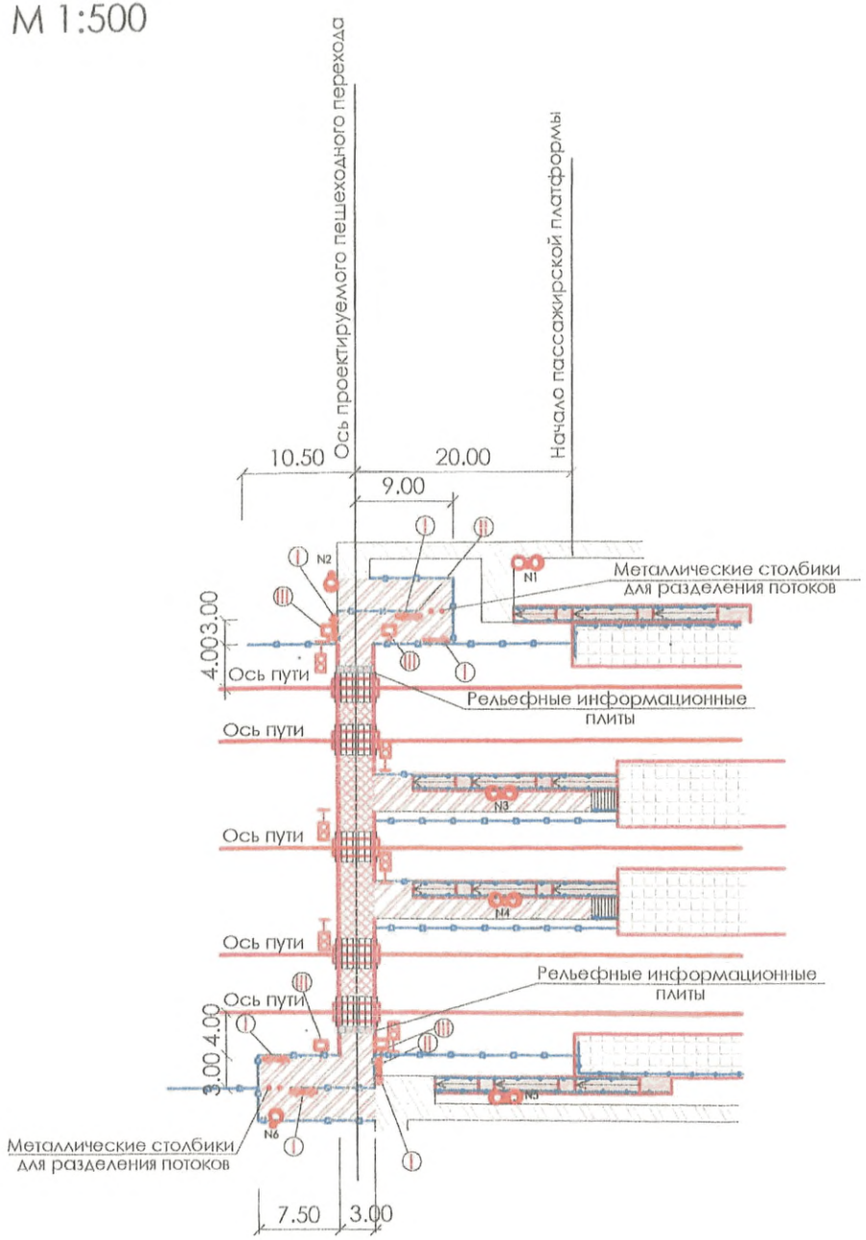

Ведомость малых архитектурных форм и визуальных коммуникаций

Номер поз.	Обозначение	Наименование	Кол.	Примечание
I		Указательные и информационные знаки 4-9;4-14	6	Устанавливается по месту
II		Предписывающие знаки 3-3-1	2	——— II ———
III		Предупреждающие знаки 2-2-1; 2-6	4	——— II ———
IV		Металлическое ограждение h=1.10м на земле	165.0	
V		Рельефные информационные плиты	12	ГОСТ 52875-2007
VI		Металлические сигнальные столбики	4	ГОСТ Р 50970-96

Условные обозначения:

- Существующее тротуарное покрытие
- Проектируемое тротуарное покрытие
- Проектируемое тротуарное покрытие в междупутье
- **Металлическое ограждение h=1.10м на земле**
- N1 Опоры искусственного освещения
- Светозвуковая сигнализация

Изм.	Кол.	Лист	Nдок	Подпись	Дата	1375 - ГП			
						Пешеходные переходы, оборудованные звуковой и световой сигнализацией			
Разработал		Третьяк				Вокзальный пешеходный переход 2 категории шириной 3.00м	стадия	лист	листов
Проверил		Сметанина					Р	13	
Гл.спец.		Сметанина							
Н.контр.		Сметанина							
Нач. отд.		Круцан				Разбивочный план	"Мосжелдорпроект" филиал ОАО "Росжелдорпроект"		
ГИП		Шиманова							

Формат А3

Взам.инв.N | Подпись и дата | Инв N подл.

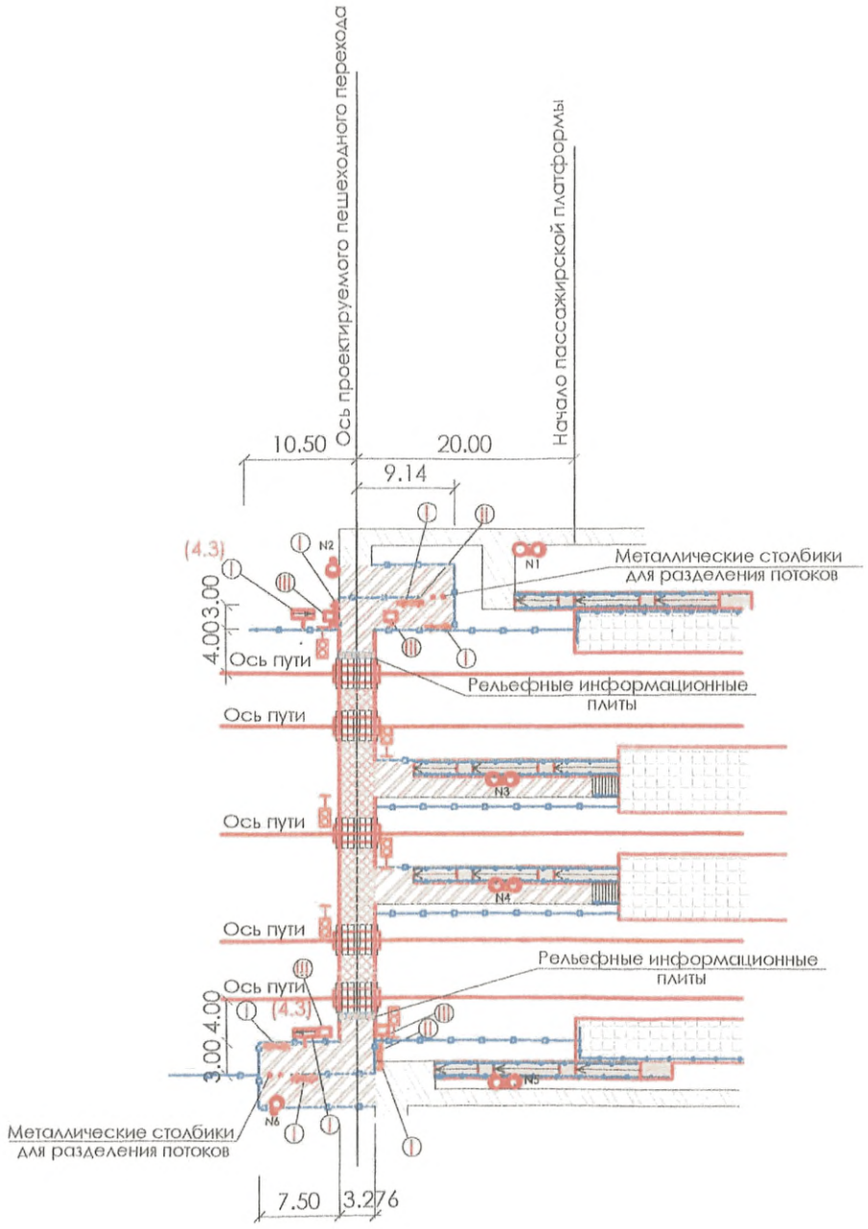

Ведомость малых архитектурных форм и визуальных коммуникаций

Номер поз.	Обозначение	Наименование	Кол.	Примечание
I		Указательные и информационные знаки 4-9;4-14;4-3	8	Устанавливается по месту
II		Предписывающие знаки 3-3-1	2	——— II ———
III		Предупреждающие знаки 2-2-1; 2-6	4	——— II ———
IV		Металлическое ограждение h=1.10м на земле	165.0	
V		Рельефные информационные плиты	12	ГОСТ 52875-2007
VI		Металлические сигнальные столбики	4	ГОСТ Р 50970-96

Условные обозначения:

- Существующее тротуарное покрытие
- Проектируемое тротуарное покрытие
- Проектируемое тротуарное покрытие в междупутье
- **Металлическое ограждение h=1.10м на земле**
- N1 Опоры искусственного освещения
- Светозвуковая сигнализация

Изм.	Кол.	Лист	Nдок	Подпись	Дата

1375 - ГП

Пешеходные переходы,оборудованные звуковой и световой сигнализацией

Разработал	Третьяк	
Проверил	Сметанина	08.06.10
Гл.спец.	Сметанина	08.06.10
Н.контр.	Сметанина	08.06.10
Нач. отд.	Круцан	08.06.10
ГИП	Шиманова	08.06.10

Вокзальный пешеходный переход 1 категории шириной 3.00м

стадия	лист	листов
Р	14	

Разбивочный план

"Мосжелдорпроект" филиал ОАО "Росжелдорпроект"

Инв N подл. | Подпись и дата | Взам.инв.N

Формат А3

Перегонный пешеходный переход 3 категории

Наименование работ	Ед. изм.	Кол-во	Примечание
1 Устройство тротуарного покрытия, h=0.21м	м²	4.5	
2 Устройство тротуарного покрытия, h=0.43м	м²	46	
3 Устройство металлического ограждения, h=1.10м	м	78	
4 Укладка бортового камня , БР 100.30.15	м	40	
5 Укладка рельефных информационных плит,0.61х0.61 м (тип4)	шт.	8	Внешнее изменение сигнала
Рекомендации по проектированию окружающей среды для инвалидов и ММГН			
6 Установка малых архитектурных форм:			
а) указательные и информационные знаки: 4-9; 4-14	шт.	6	
б) предписывающие знаки: 3-3-1	шт.	2	
в) предупреждающие знаки: 2-1-1;2-6	шт.	4	
7 Установка визуальных коммуникаций на пешеходной дорожке			
Металлическая стойка d=70мм, l=3.60м	шт.	10	
Скоба знака	шт.	24	
Накладка знака	шт.	12	
Болт М8Х16.58	шт.	48	
Гайка М8.5	шт.	48	
Хомут(пластина)Х5	шт.	24	
Уголок УН60.1	шт.	24	
Фундамент Ф1 (h=1110мм, d=250мм),бетон/сталь	м³/кг	0.54/30.0	

Перегонный пешеходный переход 2 категории

Наименование работ	Ед. изм.	Кол-во	Примечание
1 Устройство тротуарного покрытия, h=0.21м	м²	4.5	
2 Устройство тротуарного покрытия, h=0.43м	м²	100	
3 Устройство металлического ограждения, h=1.10м	м	96	
4 Укладка бортового камня , БР 100.30.15	м	50	
5 Укладка рельефных информационных плит,0.61х0.61 м (тип4)	шт.	8	Внешнее изменение сигнала
Рекомендации по проектированию окружающей среды для инвалидов и ММГН			
6 Установка малых архитектурных форм:			
а) указательные и информационные знаки: 4-9; 4-14	шт.	6	
б) предписывающие знаки: 3-3-1	шт.	2	
в) предупреждающие знаки: 2-1-1;2-6	шт.	4	
7 Установка визуальных коммуникаций на пешеходной дорожке			
Металлическая стойка d=70мм, l=3.60м	шт.	10	
Скоба знака	шт.	24	
Накладка знака	шт.	12	
Болт М8Х16.58	шт.	48	
Гайка М8.5	шт.	48	
Хомут(пластина)Х5	шт.	24	
Уголок УН60.1	шт.	24	
Фундамент Ф1 (h=1110мм, d=250мм),бетон/сталь	м³/кг	0.54/30.0	

Инв.N подл. | Подпись и дата | Взам.инв.N

Изм.	Кол.	Лист	N док	Подпись	Дата
Разработал		Третьяк			
Проверил		Сметанина			
Гл.спец.		Сметанина			
Н.контр.		Сметанина			
Нач. отд.		Крупин			
ГИП		Шиманова			

1375 - ГП.ВР

Пешеходные переходы,оборудованные звуковой и световой сигнализацией

Перегонный пешеходный переход 2 и 3 категории шириной 1,50 м

стадия	лист	листов
Р	1	

Ведомость объемов строительных и монтажных работ

"Мосжелдорпроект" филиал ОАО "Росжелдорпроект"

Формат А3

33350

Станционный пешеходный переход 3 категории

Наименование работ	Ед. изм.	Кол-во	Примечание
1 Устройство тротуарного покрытия, h=0.21м	м²	4.5	
2 Устройство тротуарного покрытия, h=0.43м	м²	46	
3 Устройство металлического ограждения, h=1.10м	м	87	
4 Укладка бортового камня , БР 100.30.15	м	40	
5 Укладка рельефных информационных плит,0.61x0.61 м (тип4)	шт.	8	Внешние изменения ситуации
Рекомендации по проектированию окружающей среды для инвалидов и ММГН			
6 Установка малых архитектурных форм:			
а) указательные и информационные знаки: 4-9; 4-14	шт.	6	
б) предписывающие знаки: 3-3-1	шт.	2	
в) предупреждающие знаки: 2-1-1;2-6	шт.	4	
7 Установка визуальных коммуникаций на пешеходной дорожке			
Металлическая стойка d=70мм, l=3.60м	шт.	10	
Скоба знака	шт.	24	
Накладка знака	шт.	12	
Болт М8Х16.58	шт.	48	
Гайка М8.5	шт.	48	
Хомут(пластина)Х5	шт.	24	
Уголок УН60.1	шт.	24	
Фундамент Ф1 (h=1110мм, d=250мм),бетон/сталь	м³/кг	0.54/30.0	

Станционный пешеходный переход 2 категории

Наименование работ	Ед. изм.	Кол-во	Примечание
1 Устройство тротуарного покрытия, h=0.21м	м²	4.5	
2 Устройство тротуарного покрытия, h=0.43м	м²	100	
3 Устройство металлического ограждения, h=1.10м	м	112.5	
4 Укладка бортового камня , БР 100.30.15	м	50	
5 Укладка рельефных информационных плит,0.61x0.61 м (тип4)	шт.	8	Внешние изменения ситуации
Рекомендации по проектированию окружающей среды для инвалидов и ММГН			
6 Установка малых архитектурных форм:			
а) указательные и информационные знаки: 4-9; 4-14	шт.	6	
б) предписывающие знаки: 3-3-1	шт.	2	
в) предупреждающие знаки: 2-1-1;2-6	шт.	4	
7 Установка визуальных коммуникаций на пешеходной дорожке			
Металлическая стойка d=70мм, l=3.60м	шт.	10	
Скоба знака	шт.	24	
Накладка знака	шт.	12	
Болт М8Х16.58	шт.	48	
Гайка М8.5	шт.	48	
Хомут(пластина)Х5	шт.	24	
Уголок УН60.1	шт.	24	
Фундамент Ф1 (h=1110мм, d=250мм),бетон/сталь	м³/кг	0.54/30.0	

Взам.инв.N | Подпись и дата | Инв N подл.

Изм.	Кол.	Лист	N док	Подпись	Дата
Разработал		Третьяк			
Проверил		Сметанина			
Гл.спец.		Сметанина			
Н.контр.		Сметанина			
Нач. отд.		Крушан			
ГИП		Шиманова			

1375 - ГП.ВР

Пешеходные переходы, оборудованные звуковой и световой сигнализацией

Станционный пешеходный переход 2 и 3 категории шириной 1.50м

Ведомость объемов строительных и монтажных работ

стадия	лист	листов
Р	2	

"Мосжелдорпроект" филиал ОАО "Росжелдорпроект"

Формат А3

33340 Станционный пешеходный переход 1 категории

Наименование работ	Ед. изм.	Кол-во	Примечание
1 Устройство тротуарного покрытия, h=0.21м	м²	4.5	
2 Устройство тротуарного покрытия, h=0.43м	м²	100	
3 Устройство металлического ограждения, h=1.10м	м	112.5	
4 Укладка бортового камня , БР 100.30.15	м	50	
5 Укладка рельефных информационных плит,0.61x0.61 м (тип4)	шт.	8	Внешнее изменение сигнала
Рекомендации по проектированию окружающей среды для инвалидов и МГН			
6 Установка малых архитектурных форм:			
а) указательные и информационные знаки: 4-3;4-9; 4-14	шт.	8	
б) предписывающие знаки: 3-3-1	шт.	2	
в) предупреждающие знаки: 2-1-1;2-6	шт.	4	
7 Установка виртуальных коммуникаций на пешеходной дорожке			
Металлическая стойка d=70мм, l=3.60м	шт.	12	
Скоба знака	шт.	28	
Накладка знака	шт.	14	
Болт М8Х16.58	шт.	56	
Гайка М8.5	шт.	56	
Хомут(пластина)XS	шт.	28	
Уголок УН60.1	шт.	24	
Фундамент Ф1 (h=1110мм, d=250мм),бетон/сталь	м³/кг	0.65/56.9	

Инв.N подл. | Подпись и дата | Взам.инв.N

Изм.	Кол.	Лист	№док	Подпись	Дата	1375 - ГП.ВР			
						Пешеходные переходы,оборудованные звуковой и световой сигнализацией			
Разработал		Третьяк				Станционный пешеходный переход 1 категории шириной 1.50м	стадия	лист	листов
Проверил		Сметанина					Р	3	
Гл.спец.		Сметанина							
Н.контр.		Сметанина				Ведомость обьемов строительных и монтажных работ	"Мосжелдорпроект" филиал ОАО "Росжелдорпроект"		
Нач. отд.		Крупан							
ГИП		Шиманова							

Формат А3

Перегонный пешеходный переход 3 категории

Наименование работ	Ед. изм.	Кол-во	Примечание
1 Устройство тротуарного покрытия, h=0.21м	м²	9	
2 Устройство тротуарного покрытия, h=0.43м	м²	64	
3 Устройство металлического ограждения, h=1.10м	м	78	
4 Укладка бортового камня , БР 100.30.15	м	44	
5 Укладка рельефных информационных плит,0.61x0.61 м (тип4)	шт.	12	Возможно изменение ситуации
Рекомендации по проектированию окружающей среды для инвалидов и ММГН			
6 Установка малых архитектурных форм:			
а) указательные и информационные знаки: 4-9; 4-14	шт.	6	
б) предписывающие знаки: 3-3-1	шт.	2	
в) предупреждающие знаки: 2-1-1;2-6	шт.	4	
7 Установка визуальных коммуникаций на пешеходной дорожке			
Металлическая стойка d=70мм, l=3.60м	шт.	10	
Скоба знака	шт.	24	
Накладка знака	шт.	12	
Болт М8Х16.58	шт.	48	
Гайка М8.5	шт.	48	
Хомут(пластина)Х5	шт.	24	
Уголок УН60.1	шт.	24	
Фундамент Ф1 (1110х30х120мм),h=230мм: бетон/сталь	м³/кг	0.54/30.0	
8 Установка направляющих столбиков h=0,75м, d=76 мм	шт.	4	Стойбик (СС-1)

Перегонный пешеходный переход 2 категории

Наименование работ	Ед. изм.	Кол-во	Примечание
1 Устройство тротуарного покрытия, h=0.21м	м²	9	
2 Устройство тротуарного покрытия, h=0.43м	м²	142	
3 Устройство металлического ограждения, h=1.10м	м	99	
4 Укладка бортового камня , БР 100.30.15	м	54	
5 Укладка рельефных информационных плит,0.61x0.61 м (тип4)	шт.	12	Возможно изменение ситуации
Рекомендации по проектированию окружающей среды для инвалидов и ММГН			
6 Установка малых архитектурных форм:			
а) указательные и информационные знаки: 4-9; 4-14	шт.	6	
б) предписывающие знаки: 3-3-1	шт.	2	
в) предупреждающие знаки: 2-1-1;2-6	шт.	4	
7 Установка визуальных коммуникаций на пешеходной дорожке			
Металлическая стойка d=70мм, l=3.60м	шт.	10	
Скоба знака	шт.	24	
Накладка знака	шт.	12	
Болт М8Х16.58	шт.	48	
Гайка М8.5	шт.	48	
Хомут(пластина)Х5	шт.	24	
Уголок УН60.1	шт.	24	
Фундамент Ф1 (1110х30х120мм),h=230мм: бетон/сталь	м³/кг	0.54/30.0	
8 Установка направляющих столбиков h=0,75м, d=76 мм	шт.	4	Стойбик (СС-1)

Взам.инв.N | Подпись и дата | Инв.N подл.

Изм.	Кол.	Лист	Nдок	Подпись	Дата
Разработал		Третьяк			
Проверил		Сметанина			
Гл.спец.		Сметанина			
Н.контр.		Сметанина			
Нач. отд.		Крупан			
ГИП		Шиманова			

1375 - ГП.ВР

Пешеходные переходы,оборудованные звуковой и световой сигнализацией

Перегонный пешеходный переход 2 и 3 категории шириной 3.00м

стадия	лист	листов
Р	4	

Ведомость объемов строительных и монтажных работ

"Мосжелдорпроект" филиал ОАО "Росжелдорпроект"

Формат А3

Станционный пешеходный переход 3 категории

Наименование работ	Ед. изм.	Кол-во	Примечание
1 Устройство тротуарного покрытия, h=0.21м	м²	9	
2 Устройство тротуарного покрытия, h=0.43м	м²	65	
3 Устройство металлического ограждения, h=1.10м	м	90	
4 Укладка бортового камня , БР 100.30.15	м	44	
5 Укладка рельефных информационных плит,0.61х0.61 м (тип4)	шт.	12	Возможно изменение ситуации
Рекомендации по проектированию окружающей среды для инвалидов и ММГН			
6 Установка малых архитектурных форм:			
а) указательные и информационные знаки: 4-9; 4-14	шт.	6	
б) предписывающие знаки: 3-3-1	шт.	2	
в) предупреждающие знаки: 2-1-1;2-6	шт.	4	
7 Установка визуальных коммуникаций на пешеходной дорожке			
Металлическая стойка d=70мм, l=3.60м	шт.	10	
Скоба знака	шт.	24	
Накладка знака	шт.	12	
Болт М8Х16.58	шт.	48	
Гайка М8.5	шт.	48	
Хомут(пластина)Х5	шт.	24	
Уголок УН60.1	шт.	24	
Фундамент Ф1 (h=1110мм, d=250мм),бетон/сталь	м³/кг	0.54/30.0	
8 Установка направляющих столбиков h=0,75м, d=76 мм	шт.	4	Столбик (СС-1)

Станционный пешеходный переход 2 категории

Наименование работ	Ед. изм.	Кол-во	Примечание
1 Устройство тротуарного покрытия, h=0.21м	м²	9	
2 Устройство тротуарного покрытия, h=0.43м	м²	146	
3 Устройство металлического ограждения, h=1.10м	м	114	
4 Укладка бортового камня , БР 100.30.15	м	54	
5 Укладка рельефных информационных плит,0.61х0.61 м (тип4)	шт.	12	Возможно изменение ситуации
Рекомендации по проектированию окружающей среды для инвалидов и ММГН			
6 Установка малых архитектурных форм:			
а) указательные и информационные знаки: 4-9; 4-14	шт.	6	
б) предписывающие знаки: 3-3-1	шт.	2	
в) предупреждающие знаки: 2-1-1;2-6	шт.	4	
7 Установка визуальных коммуникаций на пешеходной дорожке			
Металлическая стойка d=70мм, l=3.60м	шт.	10	
Скоба знака	шт.	24	
Накладка знака	шт.	12	
Болт М8Х16.58	шт.	48	
Гайка М8.5	шт.	48	
Хомут(пластина)Х5	шт.	24	
Уголок УН60.1	шт.	24	
Фундамент Ф1 (h=1110мм, d=250мм),бетон/сталь	м³/кг	0.54/30.0	
8 Установка направляющих столбиков h=0,75м, d=76 мм	шт.	4	Столбик (СС-1)

Инв.N подл. | Подпись и дата | Взам.инв.N

Изм.	Кол.	Лист	№док	Подпись	Дата

Разработал	Третьяк	
Проверил	Сметанина	
Гл.спец.	Сметанина	
Н.контр.	Сметанина	
Нач. отд.	Крупин	
ГИП	Шиманова	

1375 - ГП.ВР

Пешеходные переходы,оборудованные звуковой и световой сигнализацией

Станционный пешеходный переход 2 и 3 категории шириной 3.00 м	стадия	лист	листов
	Р	5	
Ведомость объемов строительных и монтажных работ	"Мосжелдорпроект" филиал ОАО "Росжелдорпроект"		

Формат А3

Станционный пешеходный переход I категории

Наименование работ	Ед. изм.	Кол-во	Примечание
1 Устройство тротуарного покрытия, h=0.21м	м²	9	
2 Устройство тротуарного покрытия, h=0.43м	м²	146	
3 Устройство металлического ограждения, h=1.10м	м	114	
4 Укладка бортового камня , БР 100.30.15	м	54	
5 Укладка рельефных информационных плит,0.61x0.61 м (тип4)	шт.	12	Внесение изменение ситуации
Рекомендации по проектированию окружающей среды для инвалидов и МГН			
6 Установка малых архитектурных форм:			
в) указательные и информационные знаки: 4-3;4-9; 4-14	шт.	8	
б) предписывающие знаки: 3-3-1	шт.	2	
в) предупреждающие знаки: 2-1-1;2-6	шт.	4	
7 Установка визуальных коммуникаций на пешеходной дорожке			
Металлическая стойка d=70мм, l=3.60м	шт.	12	
Скоба знака	шт.	28	
Накладка знака	шт.	14	
Болт М8Х16.58	шт.	56	
Гайка М8.5	шт.	56	
Хомут(пластина)Х5	шт.	28	
Уголок УН60.1	шт.	24	
Фундамент Ф1 (h=1110мм, d=250мм),бетон/сталь	м³/кг	0.65/36.0	
8 Установка направляющих столбиков h=0,75м, d=76 мм	шт.	4	Столбик (СС-I)

Инв N подл. | Подпись и дата | Взам.инв.N

Изм.	Кол.	Лист	Nдок	Подпись	Дата

1375 - ГП.ВР

Пешеходные переходы, оборудованные звуковой и световой сигнализацией

Разработал	Третьяк	
Проверил	Сметанина	
Гл.спец.	Сметанина	
Н.контр.	Сметанина	
Нач. отд.	Крупин	
ГИП	Шиманова	

Станционный пешеходный переход 1 категории шириной 3.00м

стадия	лист	листов
Р	6	

Ведомость объемов строительных и монтажных работ

"Мосжелдорпроект" филиал ОАО "Росжелдорпроект"

Формат А3

Вокзальный пешеходный переход 2 категории

Наименование работ	Ед. изм.	Кол-во	Примечание
1 Устройство тротуарного покрытия, h=0.21м	м²	152	
2 Устройство тротуарного покрытия, h=0.43м	м²	146	
3 Устройство металлического ограждения, h=1.10м	м	144	
4 Укладка бортового камня , БР 100.30.15	м	73	
5 Укладка рельефных информационных плит,0.61х0.61 м (тип4)	шт.	12	Внешняя изменяемая сигнализация
Рекомендации по проектированию окружающей среды для инвалидов и МГН			
6 Установка малых архитектурных форм:			
а) указательные и информационные знаки: 4-3;4-9; 4-14	шт.	6	
б) предписывающие знаки: 3-3-1	шт.	2	
в) предупреждающие знаки: 2-1-1;2-6	шт.	4	
7 Установка визуальных коммуникаций на пешеходной дорожке			
Металлическая стойка d=70мм, l=3.60м	шт.	10	
Скоба знака	шт.	24	
Накладка знака	шт.	12	
Болт М8Х16.58	шт.	48	
Гайка М8.5	шт.	48	
Хомут(пластина)Х5	шт.	24	
Уголок УН60.1	шт.	24	
Фундамент Ф1 (h=1110мм, d=250мм),бетон/сталь	м³/кг	0.54/39.0	
8 Установка направляющих столбиков h=0,75м, d=76 мм	шт.	4	Столбик (СС-1)

Вокзальный пешеходный переход 1 категории

Наименование работ	Ед. изм.	Кол-во	Примечание
1 Устройство тротуарного покрытия, h=0.21м	м²	152	
2 Устройство тротуарного покрытия, h=0.43м	м²	146	
3 Устройство металлического ограждения, h=1.10м	м	144	
4 Укладка бортового камня , БР 100.30.15	м	73	
5 Укладка рельефных информационных плит,0.61х0.61 м (тип4)	шт.	12	Внешняя изменяемая сигнализация
Рекомендации по проектированию окружающей среды для инвалидов и МГН			
6 Установка малых архитектурных форм:			
а) указательные и информационные знаки: 4-3;4-9; 4-14	шт.	8	
б) предписывающие знаки: 3-3-1	шт.	2	
в) предупреждающие знаки: 2-1-1;2-6	шт.	4	
7 Установка визуальных коммуникаций на пешеходной дорожке			
Металлическая стойка d=70мм, l=3.60м	шт.	12	
Скоба знака	шт.	28	
Накладка знака	шт.	14	
Болт М8Х16.58	шт.	56	
Гайка М8.5	шт.	56	
Хомут(пластина)Х5	шт.	28	
Уголок УН60.1	шт.	24	
Фундамент Ф1 (h=1110мм, d=250мм),бетон/сталь	м³/кг	0.65/36.0	
8 Установка направляющих столбиков h=0,75м, d=76 мм	шт.	4	Столбик (СС-1)

Инв.N подл. | Подпись и дата | Взам.инв.N

Изм.	Кол.	Лист	N док.	Подпись	Дата
Разработал		Третьяк			
Проверил		Сметанина			
Гл.спец.		Сметанина			
Н.контр.		Сметанина			
Нач. отд.		Круцан			
ГИП		Шиманова			

1375 - ГП.ВР

Пешеходные переходы, оборудованные звуковой и световой сигнализацией

Вокзальный пешеходный переход 1 категории шириной 3.00м	стадия	лист	листов
	Р	7	
Ведомость объемов строительных и монтажных работ	"Мосжелдорпроект" филиал ОАО "Росжелдорпроект"		

Формат А3

Ведомость чертежей основного комплекта АР

Лист	Наименование	Примечание
1	Общие данные	
2	Декоративное металическое ограждение h=1,1 м. Вариант 1	
3	Фрагмент ограждения лестничных сходов h=1,1 м. Вариант 1	
4	Фрагмент ограждения пандуса h=1,1 м. Вариант 1	
5	Общий вид. Вариант 1	
6	Общий вид. Вариант 1	
7	Общий вид. Вариант 1	
8	Декоративное металическое ограждение h=1,1 м. Вариант 2	
9	Фрагмент ограждения лестничных сходов h=1,1 м. Вариант 2	
10	Фрагмент ограждения пандуса h=1,1 м. Вариант 2	
11	Общий вид. Вариант 2	
12	Общий вид. Вариант 2	
13	Общий вид. Вариант 2	
14	Узлы крепления стоек	
15	Узлы крепления стоек	
16	Стойка с усиленной опорой	
17	Предупреждающие и предписывающие и знаки	
18	Указательные и информационные знаки	
19	Предупреждающие плакаты	
20	Варианты цветовых решений	
21	Варианты цветовых решений	

- Рабочие чертежи разработаны в соответсвии с действующими нормами , правилами и стандартами.

- Рабочие чертежи по проекту "Пешеходные переходы, оборудованные звуковой и световой сигнализацией" разработаны на основании задания на проектирование , заданий смежных разделов .

- За относительную отметку 0.000 принята отметка уровня земли .

- Все открытые участки металлических конструкций и закладных деталей перед покраской подлежат грунтовке железным суриком

- Дополнительные объемы, не учтенные в чертежах раздела "АР", уточняются в виде актов с согласованием заказчика, проектного института и т.д.

- Размеры и отметки со знаком "*" уточняются по месту.

- Генподрядчик обязан предоставить заказчику и генпроектировщику гигиенический , пожарный сертификаты на отделочные материалы .

Ведомость расхода материалов для декоративного металлических ограждений пешеходного перехода

Вариант 1

- Ограждение перехода h=1,1м
  Покраска эмалью TESSAROL "HELIOS" (Словения) фирмы "Слокрас"(г.Москва) RAL 3001 - 1,67 м²/секция
- Ограждение лестницы
  Покраска эмалью TESSAROL "HELIOS" (Словения) фирмы "Слокрас"(г.Москва) RAL 3001 - 2,25 м²/секция
- Ограждение пандуса
  Покраска эмалью TESSAROL "HELIOS" (Словения) фирмы "Слокрас"(г.Москва) RAL 3001 - 2,10 м²/секция

Вариант 2

- Ограждение перехода h=1,1м
  Покраска эмалью TESSAROL "HELIOS" (Словения) фирмы "Слокрас"(г.Москва) RAL 3001 - 1,31 м²/секция
  RAL 1015 - 0,80 м²/секция
- Ограждение лестницы
  Покраска эмалью TESSAROL "HELIOS" (Словения) фирмы "Слокрас"(г.Москва) RAL 3001 - 1,44 м²/секция
  RAL 1015 - 0,77 м²/секция
- Ограждение пандуса
  Покраска эмалью TESSAROL "HELIOS" (Словения) фирмы "Слокрас"(г.Москва) RAL 3001 - 1,78 м²/секция
  RAL 1015 - 0,78 м²/секция

Согласовано

Взам. инв. №

Подп. и дата

Инв. № подл.

Изм.	Кол.уч.	Лист	№док.	Подп.	Дата
Разраб.		Кулюкин			05.06.10
Проверил		Воронина			05.06.10
Н. контр.		Воронина			05.06.10
Нач. отд.		Крупан			05.06.10
ГИП		Шиманова			05.06.10

1375-ПЗ

Пешеходные переходы, оборудованные звуковой и световой сигнализацией

Типовые решения ограждения	Стадия	Лист	Листов
	Р	1	
Общие данные	"Мосжелдорпроект" - филиал ОАО "Росжелдорпроект"		

Формат А3

Декоративное металическое ограждение h=1,1 м Вариант 1

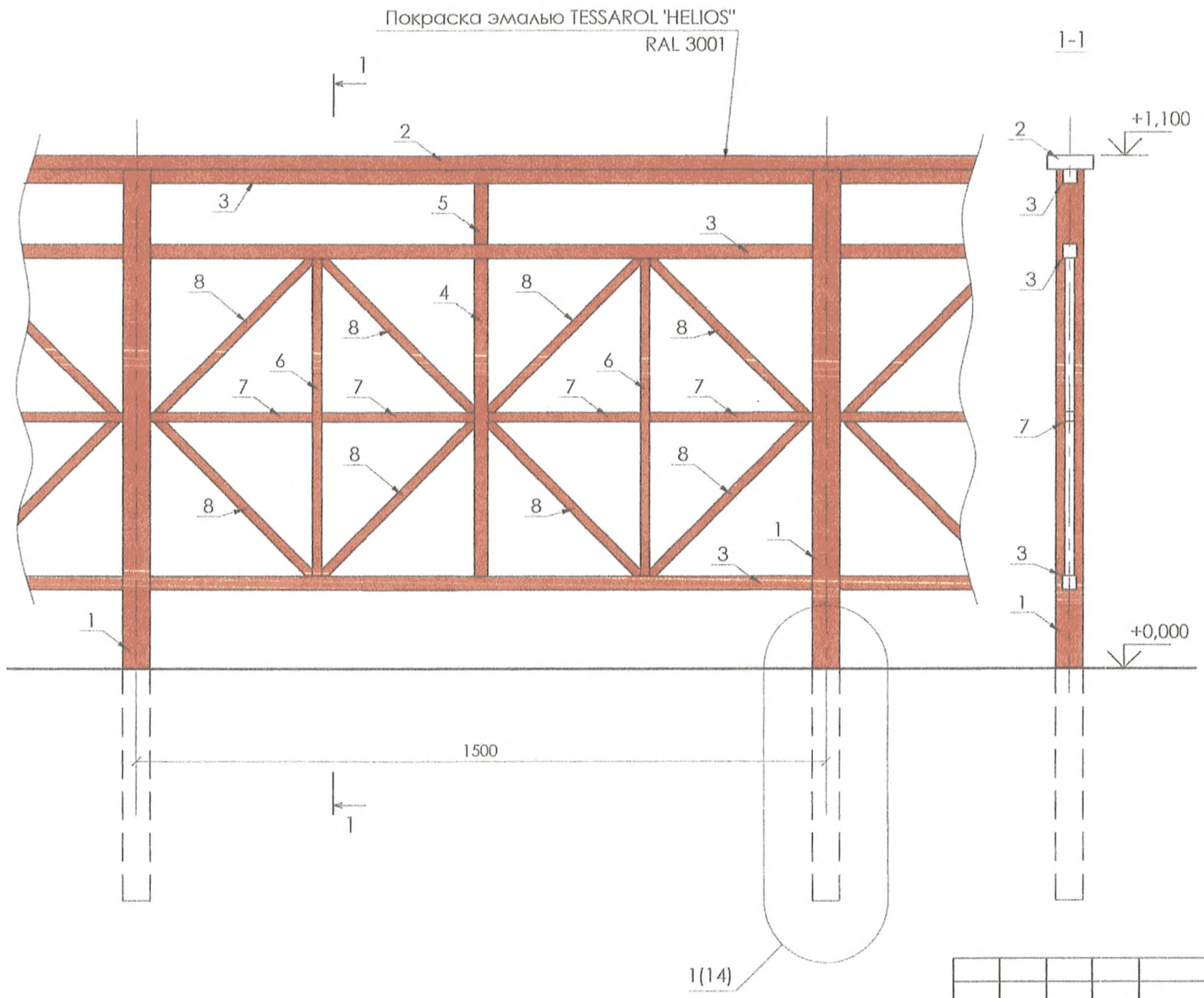

Спецификация

Марка изделия	Поз. дет.	Наименование	Кол-во	Масса 1 дет., кг	Масса изделия, кг
Секц. 1	1	60х60х4 мм ГОСТ 30245-2003 l=1570 мм	1	10,54	80,13
	2	100х40х4 мм ГОСТ 30245-2003 l=1500 мм	1	11,96	
	3	30х30 мм ГОСТ 2591-2006 l=1440 мм	3	10,17	
	4	30х30 мм ГОСТ 2591-2006 l=680 мм	1	4,80	
	5	30х30 мм ГОСТ 2591-2006 l=130 мм	1	0,92	
	6	20х20 мм ГОСТ 2591-2006 l=680 мм	2	2,14	
	7	20х20 мм ГОСТ 2591-2006 l=400 мм	4	1,26	
	8	20х20 мм ГОСТ 2591-2006 l=480 мм	8	1,51	
ФМ-1	9	Бетон В15 W4			V=0,096м³

Расход материала дан на 1 секцию (l=1,5 м).
Для последней секции требуется 2 стойки
Расход материалов для покраски одной секции ограждения см. лист 1
Длину металлического ограждения см. раздел "ГП"

Изм.	Кол.уч.	Лист	№док.	Подп.	Дата
Разраб.		Кулюкин			15.05.10
Проверил		Воронина			14.05.10
Н. контр.		Воронина			14.05.10
Нач. отд.		Круцан			14.05.10
ГИП		Шиманова			13.05.10

1375-АР

Пешеходные переходы, оборудованные звуковой и световой сигнализацией

Типовые решения ограждения	Стадия	Лист	Листов
	Р	2	
Декоративное металическое ограждение h=1,1 м Вариант 1	"Мосжелдорпроект" - филиал ОАО "Росжелдорпроект"		

Формат А3

Согласовано

Взам. инв. №

Подп. и дата

Инв. № подл.

Фрагмент ограждения лестничных сходов h=1,1 м Вариант 1

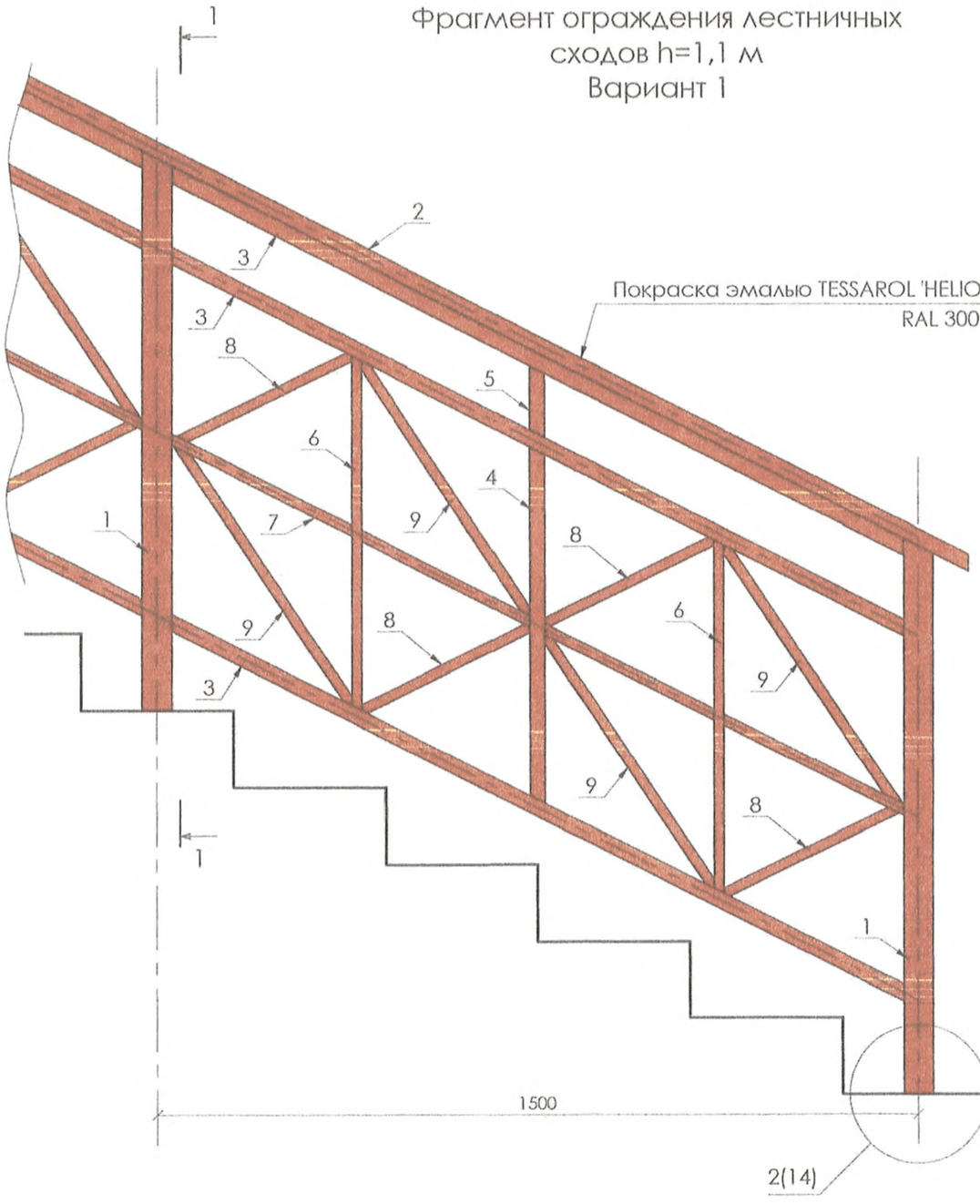

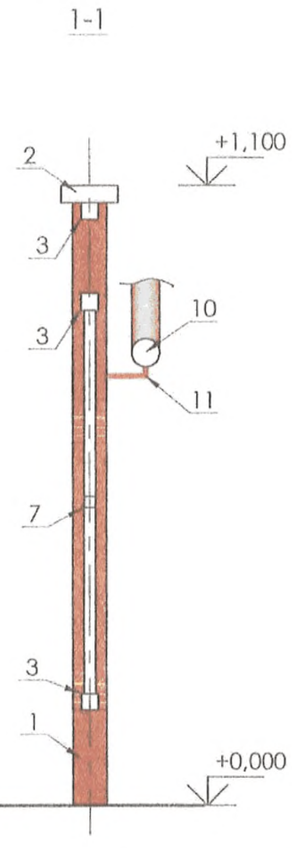

Спецификация

Марка изделия	Поз. дет.	Наименование	Кол-во	Масса 1 дет., кг	Масса изделия, кг
Секц. 2 (лест.)	1	□ 60х60х4 мм ГОСТ 30245-2003 l=1590 мм	1	10,66	107,12
	2	▯ 100х40х4 мм ГОСТ 30245-2003 l=1680 мм	1	13,39	
	3	▨ 30х30 мм ГОСТ 2591-2006 l=1610 мм	3	11,37	
	4	▨ 30х30 мм ГОСТ 2591-2006 l=680 мм	1	4,80	
	5	▨ 30х30 мм ГОСТ 2591-2006 l=130 мм	1	0,92	
	6	▨ 20х20 мм ГОСТ 2591-2006 l=680 мм	2	2,14	
	7	▨ 20х20 мм ГОСТ 2591-2006 l=400 мм	4	1,26	
	8	▨ 20х20 мм ГОСТ 2591-2006 l=390 мм	4	1,23	
	9	▨ 20х20 мм ГОСТ 2591-2006 l=600 мм	4	1,88	
	10	○ 60х4 мм ГОСТ 8732-78 l=1680 мм	1	9,31	
	11	Ø12AI ГОСТ 5781-82 l=100 мм	1	0,09	
	12	- 8х100 ГОСТ 19903-74* L= 180	2	1,13	
	13	- 10х250 ГОСТ 19903-74* L= 250	2	4,91	
	14	Распорный анкер HSL-3M10/20	4		

Расход материала дан на 1 секцию (l=1,5 м).
Для последней секции требуется 2 стойки
Расход материалов для покраски одной секции ограждения см. лист 1
Длину металлического ограждения см. раздел "ГП"

Согласовано

Инв. № подл. | Подп. и дата | Взам. инв. №

Изм.	Кол.уч.	Лист	№док.	Подп.	Дата
Разраб.		Кулюкин			14.05.10
Проверил		Воронина			14.05.10
Н. контр.		Воронина			14.05.10
Нач. отд.		Круцан			14.05.10
ГИП		Шиманова			14.05.10

1375-АР

Пешеходные переходы, оборудованные звуковой и световой сигнализацией

Типовые решения ограждения

Стадия	Лист	Листов
Р	3	

Фрагмент ограждения лестничных сходов h=1,1 м Вариант 1

"Мосжелдорпроект" - филиал ОАО "Росжелдорпроект"

Формат А3

Фрагмент ограждения пандуса h=1,1 м Вариант 1

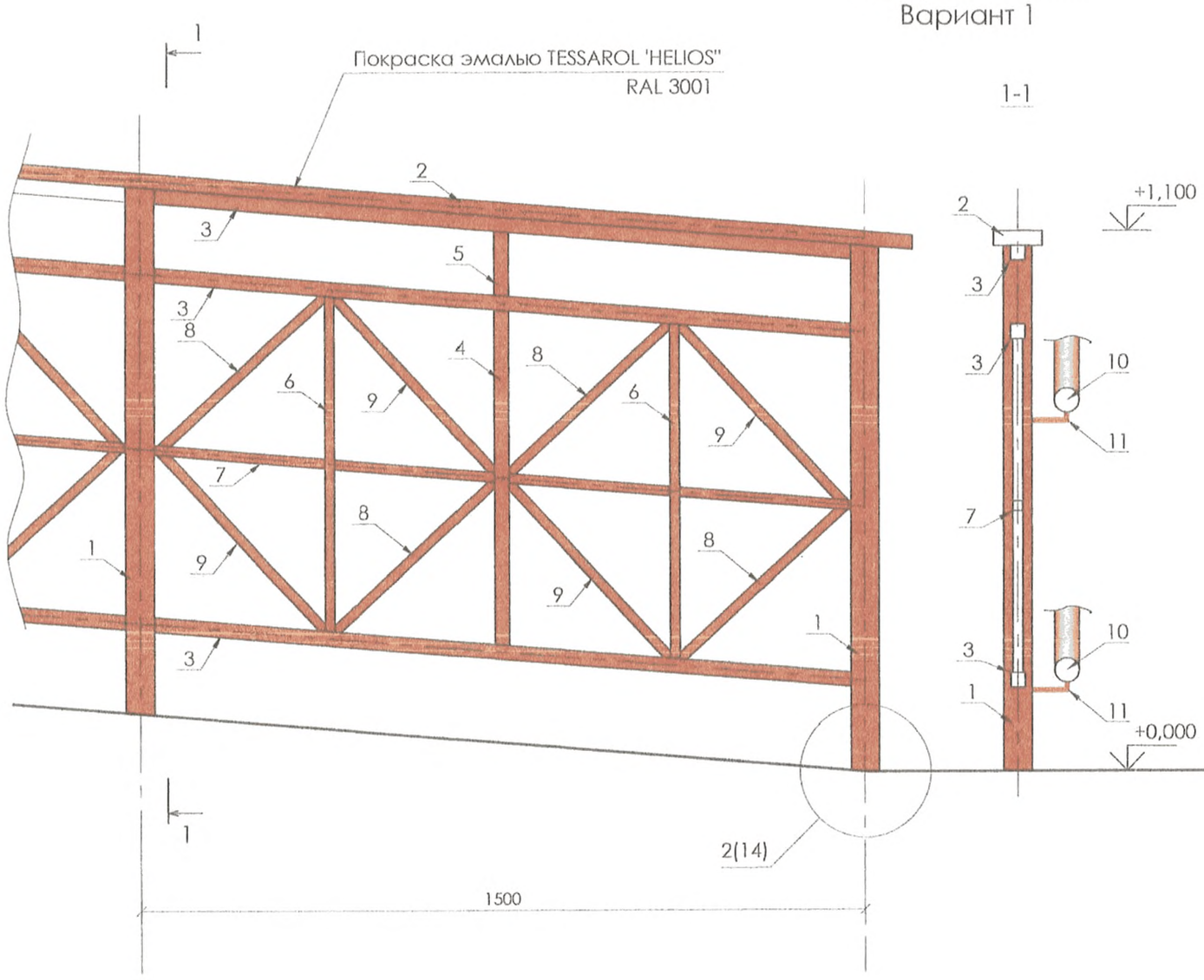

Спецификация

Марка изделия	Поз. дет.	Наименование	Кол-во	Масса 1 дет., кг	Масса изделия, кг
Секц. 3 (панд.)	1	□ 60х60х4 мм l=1570 мм ГОСТ 30245-2003	1	10,54	110,66
	2	▯ 100х40х4 мм l=1510 мм ГОСТ 30245-2003	1	12,03	
	3	▨ 30х30 мм l=1450 мм ГОСТ 2591-2006	3	10,24	
	4	▨ 30х30 мм l=680 мм ГОСТ 2591-2006	1	4,80	
	5	▨ 30х30 мм l=130 мм ГОСТ 2591-2006	1	0,92	
	6	▨ 20х20 мм l=680 мм ГОСТ 2591-2006	2	2,13	
	7	▨ 20х20 мм l=360 мм ГОСТ 2591-2006	4	1,13	
	8	▨ 20х20 мм l=470 мм ГОСТ 2591-2006	4	1,48	
	9	▨ 20х20 мм l=490 мм ГОСТ 2591-2006	4	1,54	
	10	○ 60х4 мм l=1680 мм ГОСТ 8732-78	2	9,31	
	11	Ø12AI l=100 мм ГОСТ 5781-82	1	0,09	
	12	- 8х100 L= 180 ГОСТ 19903-74*	2	1,13	
	13	- 10х250 L= 250 ГОСТ 19903-74*	2	4,91	
	14	Распорный анкер HSL-3M10/20	4		

Расход материала дан на 1 секцию (l=1,5 м).
Для последней секции требуется 2 стойки
Расход материалов для покраски одной секции ограждения см. лист 1
Длину металлического ограждения см. раздел "ГП"

Согласовано

Взам. инв. №

Подп. и дата

Инв. № подл.

Изм.	Кол.уч.	Лист	№док.	Подп.	Дата
Разраб.		Кулюкин			
Проверил		Воронина			
Н. контр.		Воронина			
Нач. отд.		Круцан			
ГИП		Шиманова			14.05.10

1375-АР

Пешеходные переходы, оборудованные звуковой и световой сигнализацией

Типовые решения ограждения	Стадия	Лист	Листов
	Р	4	
Фрагмент ограждения пандуса h=1,1 м Вариант 1	"Мосжелдорпроект" - филиал ОАО "Росжелдорпроект"		

Формат А3

Общий вид
Вариант 1

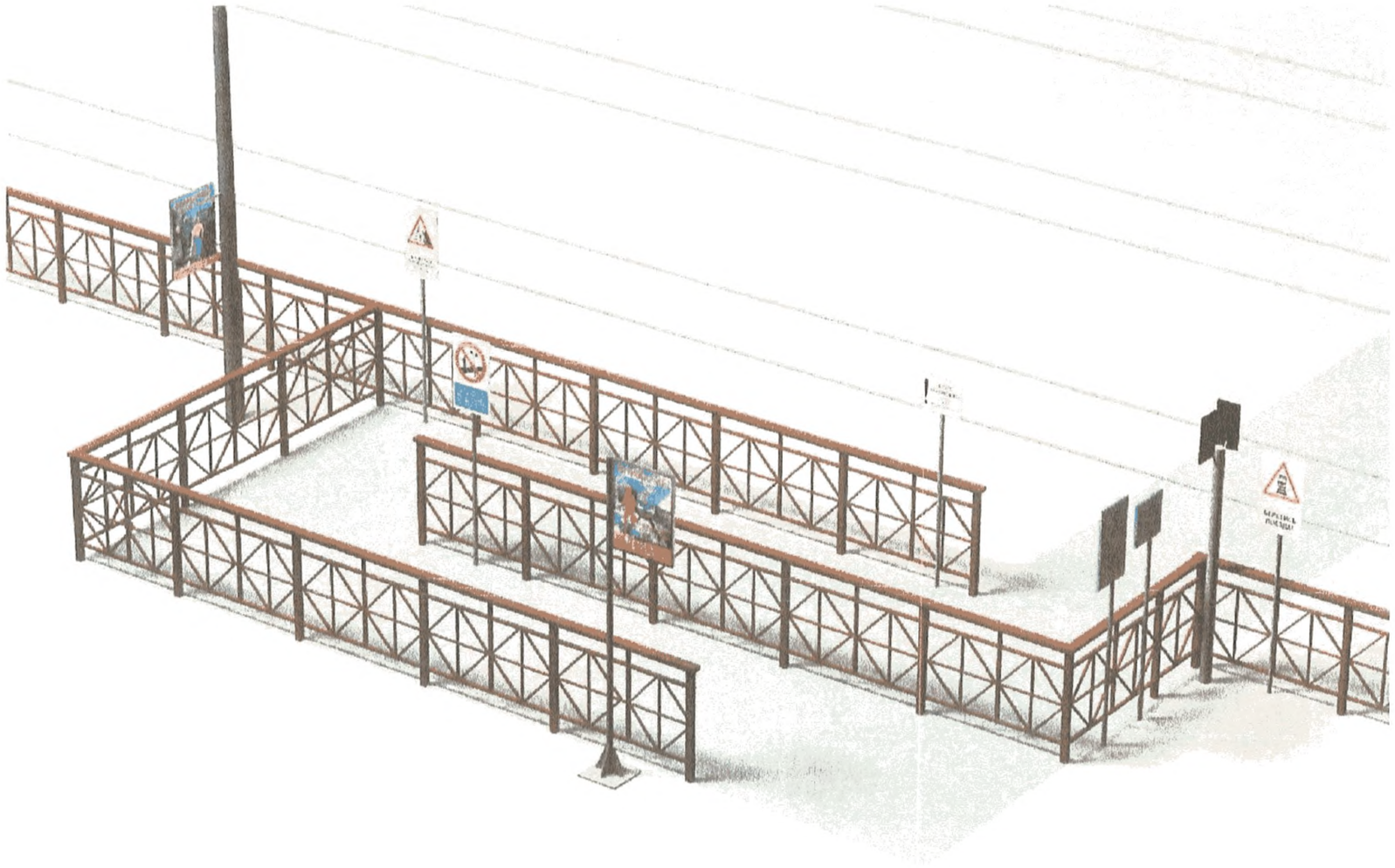

						1375-АР		
						Пешеходные переходы, оборудованные звуковой и световой сигнализацией		
Изм.	Кол.уч.	Лист	№док.	Подп.	Дата			
Разраб.		Кулюкин			14.05.10	Типовые решения ограждения	Стадия	Лист	Листов
Проверил		Воронина			14.05.10		Р	5	
Н. контр.		Воронина			14.05.10				
Нач. отд.		Круцан			14.05.10	Общий вид Вариант 1	"Мосжелдорпроект" - филиал ОАО "Росжелдорпроект"		
ГИП		Шиманова			17.05.10				

Формат А3

Согласовано
ГП Сметанина 04.06.10

Взам. инв. №

Подп. и дата

Инв. № подл.

Общий вид
Вариант 1

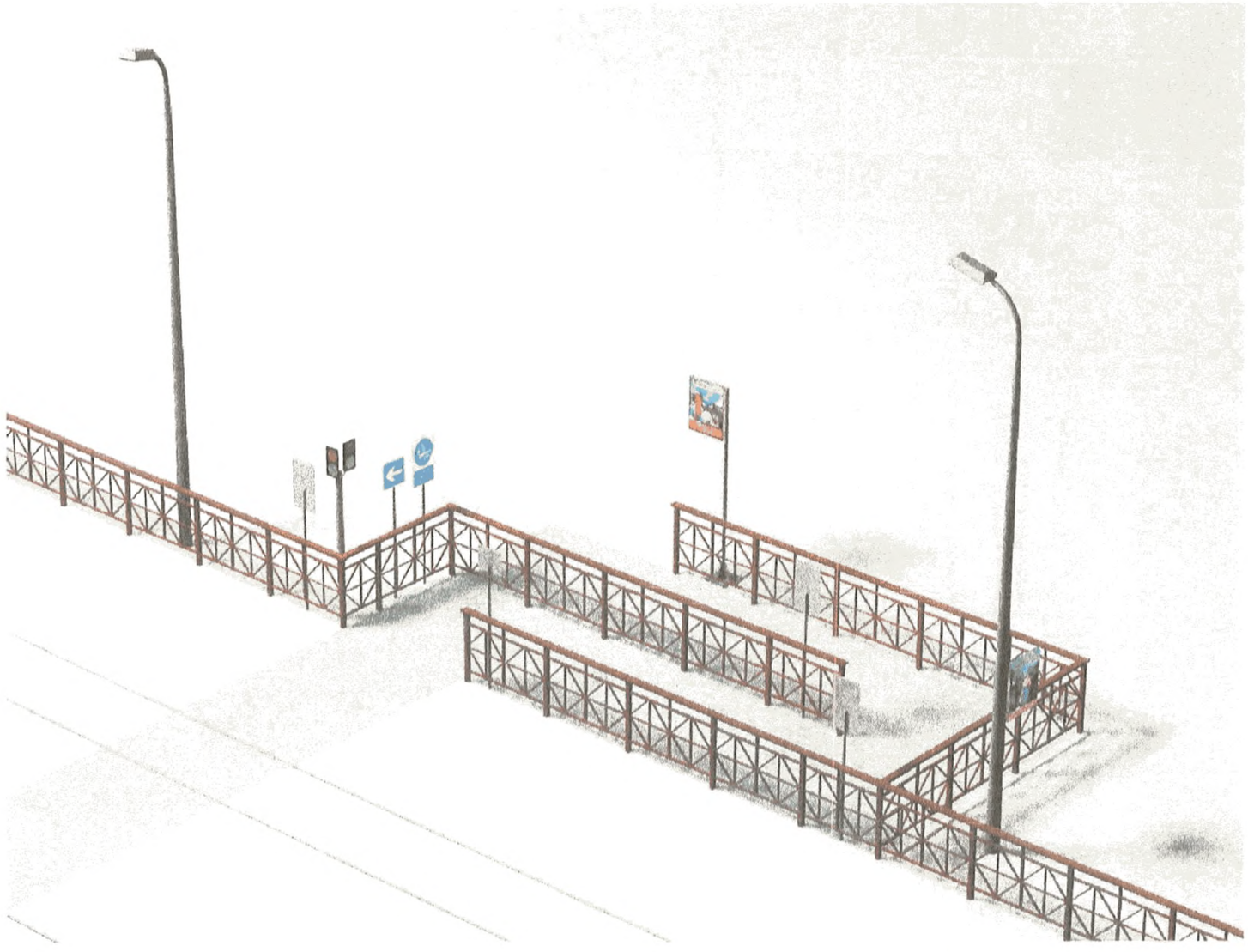

Согласовано
ГП Сметанников 09.10

Инв. № подл. | Подп. и дата | Взам. инв. №

Изм.	Кол.уч.	Лист	№док.	Подп.	Дата
Разраб.		Кулюкин			14.05.10
Проверил	/	Воронина			14.05.10
Н. контр.	/	Воронина			14.05.10
Нач. отд.		Круцан			14.05.10
ГИП		Шиманова			13.05.10

1375-АР

Пешеходные переходы, оборудованные звуковой и световой сигнализацией

Типовые решения ограждения	Стадия	Лист	Листов
	Р	6	
Общий вид Вариант 1	"Мосжелдорпроект" - филиал ОАО "Росжелдорпроект"		

Формат А3

Общий вид
Вариант 1

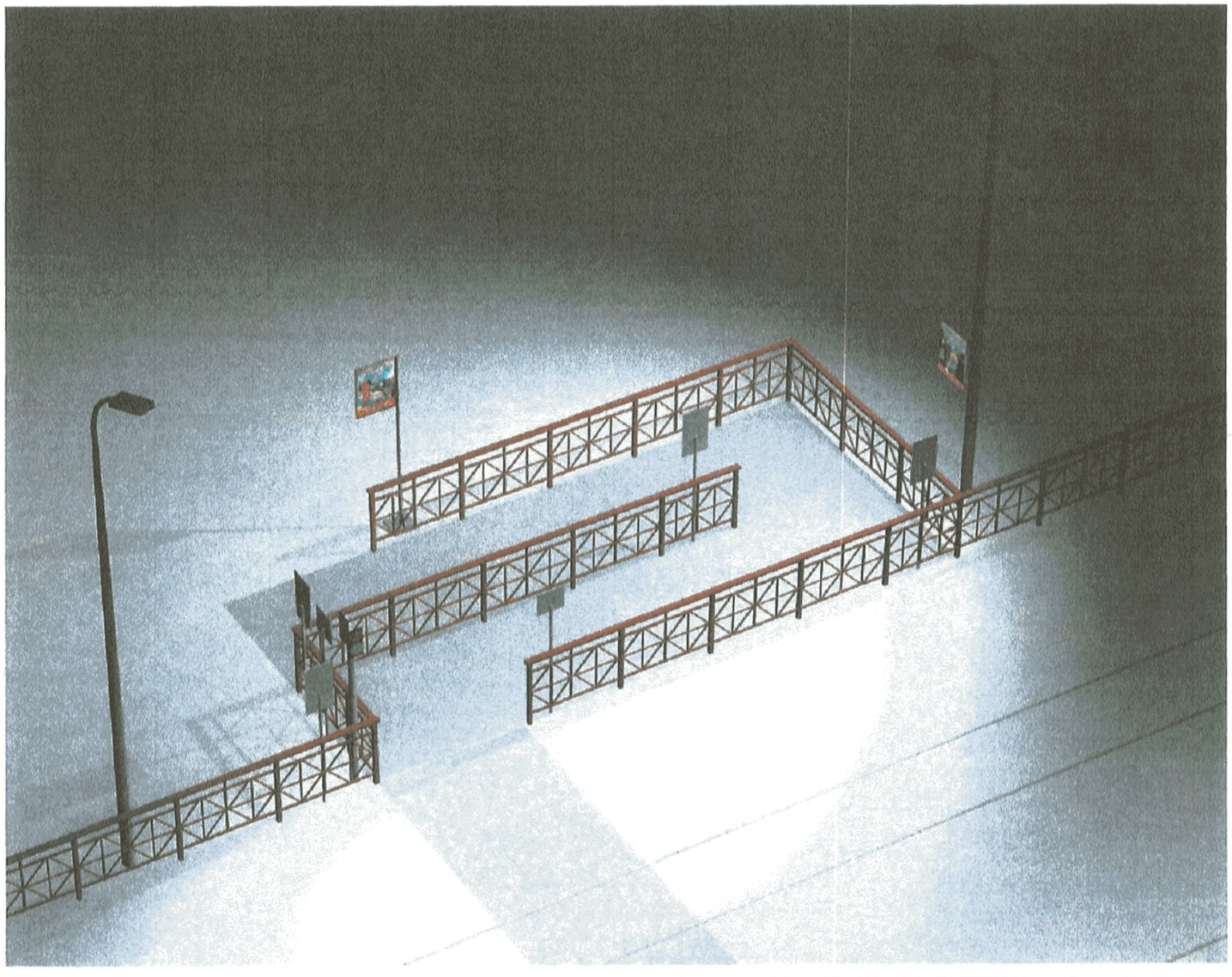

Согласовано
ГП Симферополь

Инв. № подл. | Подп. и дата | Взам. инв. №

Изм.	Кол.уч.	Лист	№док.	Подп.	Дата
Разраб.		Кулюкин			13.05.10
Проверил		Воронина			14.05.10
Н. контр.		Воронина			14.05.10
Нач. отд.		Круцан			14.05.10
ГИП		Шиманова			17.05.10

1375-АР

Пешеходные переходы, оборудованные звуковой и световой сигнализацией

Типовые решения ограждения	Стадия	Лист	Листов
	Р	7	
Общий вид Вариант 1	"Мосжелдорпроект" - филиал ОАО "Росжелдорпроект"		

Формат А3

Декоративное металическое ограждение h=1,1 м Вариант 2

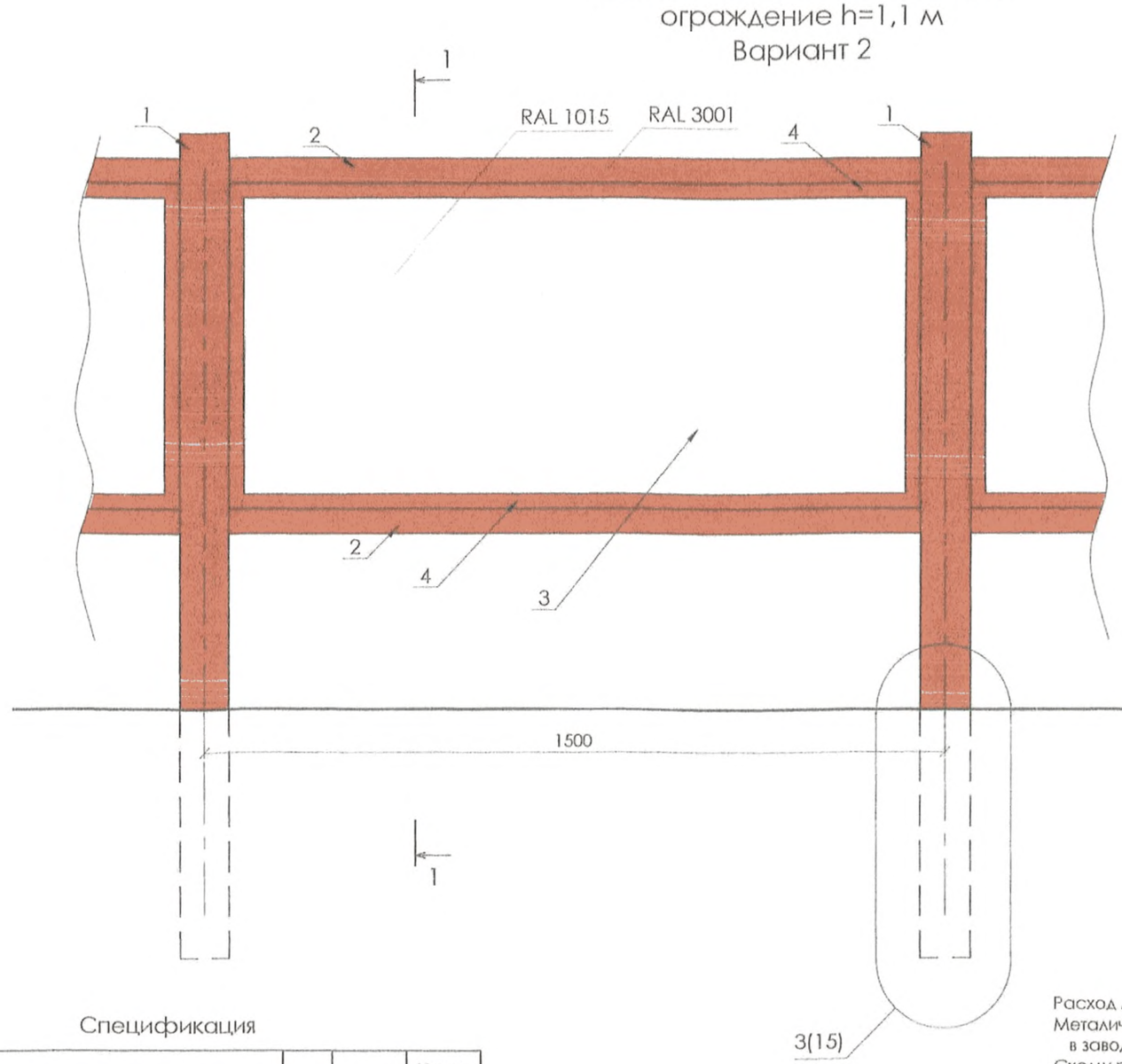

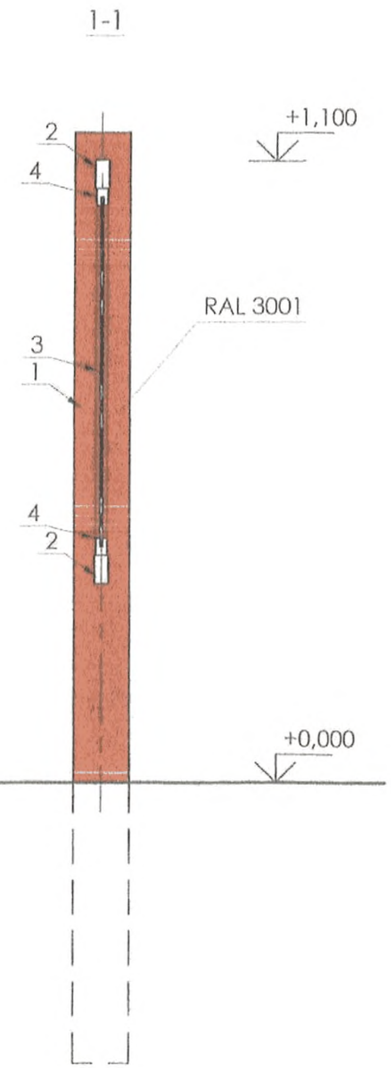

Спецификация

Марка изделия	Поз. дет.	Наименование	Кол-во	Масса 1 дет., кг	Масса изделия, кг
Секц. 1	1	□ 100x100x5 мм l=1700 мм	1	18,85	47,64
	2	▯ 50x25x4 мм l=1400 мм	2	5,43	
	3	Мет. перфорированный лист, t=2,5 мм, марка лист Qg 10.0-14.0, сталь 3	1	16,03	
	4	Гн [] LE 30x20 l=1400 мм	2	2,89	
	5	Гн [] LE 30x20 l=650 мм	2	1,34	
ФМ-1	6	Бетон В15 W4			V=0,096м^3

Расход материала дан на 1 секцию (l=1,5 м). Для последней секции требуется 2 стойки
Металические элементы ограждения окрашиваются порошковым способом в заводских условиях
Схему расположения и длину металлического ограждения см . раздел "ГП"

Изм.	Кол.уч.	Лист	№док.	Подп.	Дата
Разраб.		Кулюкин			14.05.18
Проверил		Воронина			14.05.18
Н. контр.		Воронина			14.05.18
Нач. отд.		Круцан			14.05.18
ГИП		Шиманова			14.05.18

1375-АР

Пешеходные переходы, оборудованные звуковой и световой сигнализацией

Типовые решения ограждения	Стадия	Лист	Листов
	Р	8	
Декоративное металическое ограждение h=1,1 м Вариант 2	"Мосжелдорпроект" - филиал ОАО "Росжелдорпроект"		

Формат А3

Взам. инв. №
Подп. и дата
Инв. № подл.

Фрагмент ограждения лестничных сходов h=1,1 м Вариант 2

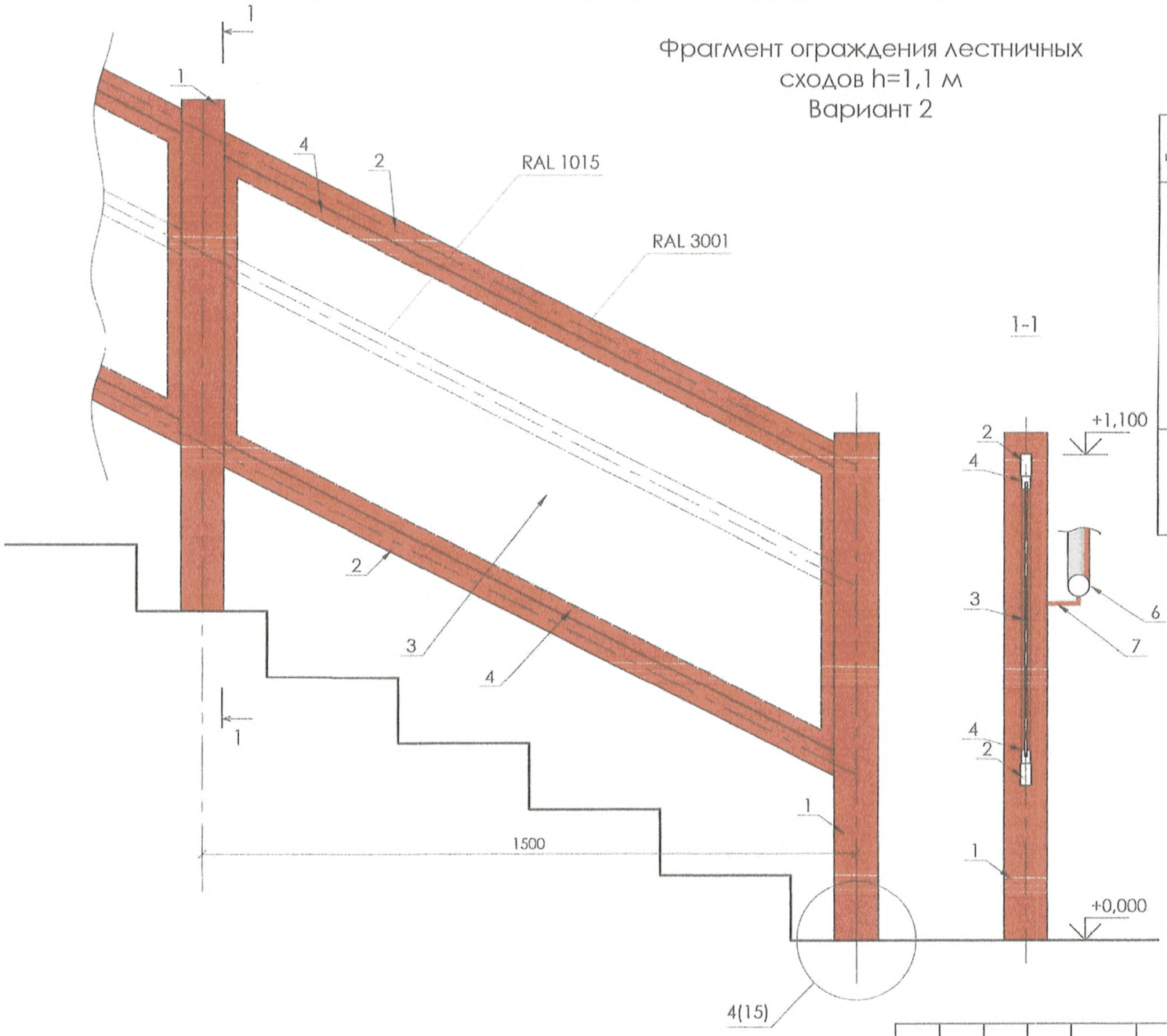

Спецификация

Марка изделия	Поз. дет.	Наименование	Кол-во	Масса 1 дет., кг	Масса изделия, кг
Секц. 2 (лест.)	1	□ 100x100x5 мм l=1200 мм	1	12,29	59,04
	2	[] 50x25x4 мм l=1570 мм	2	6,09	
	3	Мет. перфорированный лист, t=2,5 мм, марка лист Qg 10.0-14.0, сталь 3	1	16,03	
	4	Гн [] LE 30x20 l=1570 мм	2	3,23	
	5	Гн [] LE 30x20 l=650 мм	2	1,34	
	6	○ 60x4 мм l=1680 мм	1	9,31	
	7	Ø12AI l=100 мм	1	0,09	
	8	- 8x100 ГОСТ 19903-74* L= 180	2	1,13	
	9	- 10x250 ГОСТ 19903-74* L= 250	2	4,91	
	10	Распорный анкер HSL-3M10/20	4		

Расход материала дан на 1 секцию (l=1,5 м).
Для последней секции требуется 2 стойки
Расход материалов для покраски одной секции ограждения см. лист 1
Длину металлического ограждения см. раздел "ГП"

Изм.	Кол.уч.	Лист	№док.	Подп.	Дата
Разраб.		Кулюкин			14.05.10
Проверил		Воронина			14.05.10
Н. контр.		Воронина			14.05.10
Нач. отд.		Круцан			14.05.10
ГИП		Шиманова			17.05.10

1375-АР

Пешеходные переходы, оборудованные звуковой и световой сигнализацией

Типовые решения ограждения

Стадия	Лист	Листов
Р	9	

Фрагмент ограждения лестничных сходов h=1,1 м Вариант 2

"Мосжелдорпроект" - филиал ОАО "Росжелдорпроект"

Формат А3

Согласовано

Взам. инв. №

Подп. и дата

Инв. № подл.

Фрагмент ограждения пандуса h=1,1 м Вариант 2

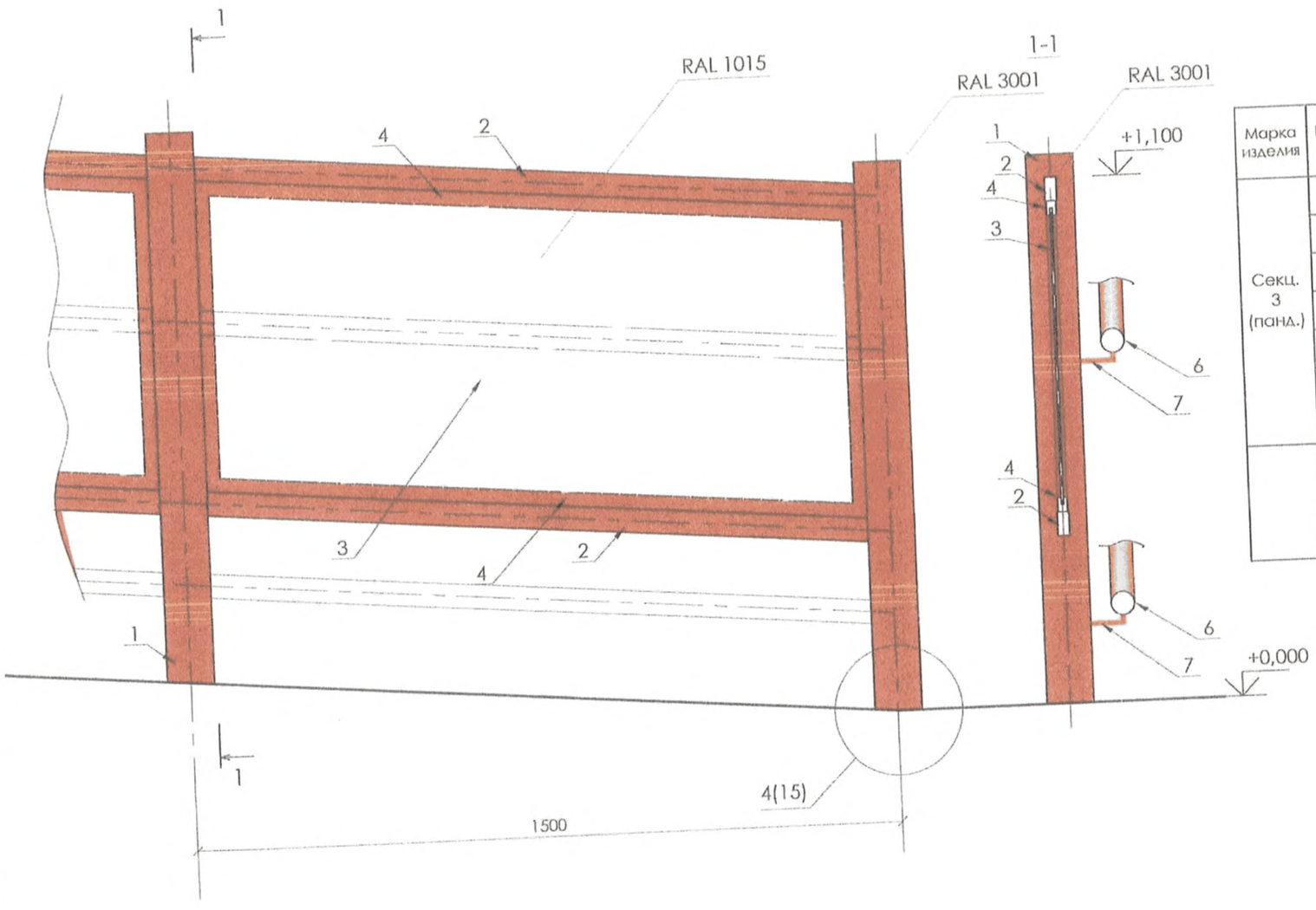

Спецификация

Марка изделия	Поз. дет.	Наименование	Кол-во	Масса 1 дет., кг	Масса изделия, кг
Секц. 3 (панд.)	1	□ 100x100x5 мм l=1200 мм	1	12,29	66,64
	2	▯ 50x25x4 мм l=1420 мм	2	5,51	
	3	Металлический перфорированный лист, толщ. 2,5 мм	1	16,03	
	4	Гн [] LE 30x20 l=1410 мм	2	2,91	
	5	Гн [] LE 30x20 l=650 мм	2	1,34	
	6	○ 60x4 мм l=1680 мм	2	9,31	
	7	Ø12AI l=100 мм	2	0,09	
	8	- 8x100 ГОСТ 19903-74* L= 180	2	1,13	
	9	- 10x250 ГОСТ 19903-74* L= 250	2	4,91	
	10	Распорный анкер HSL-3M10/20	4		

Расход материала дан на 1 секцию (l=1,5 м).
Для последней секции требуется 2 стойки
Расход материалов для покраски одной секции ограждения см. лист 1
Длину металлического ограждения см. раздел "ГП"

Изм.	Кол.уч.	Лист	№док.	Подп.	Дата
Разраб.		Кулюкин			14.05.18
Проверил		Воронина			14.05.18
Н. контр.		Воронина			14.05.18
Нач. отд.		Круцан			14.05.18
ГИП		Шиманова			14.05.18

1375-АР

Пешеходные переходы, оборудованные звуковой и световой сигнализацией

Типовые решения ограждения	Стадия	Лист	Листов
	Р	10	
Фрагмент ограждения пандуса h=1,1 м Вариант 2	"Мосжелдорпроект" - филиал ОАО "Росжелдорпроект"		

Формат А3

Согласовано

Взам. инв. №

Подп. и дата

Инв. № подл.

Общий вид
Вариант 2

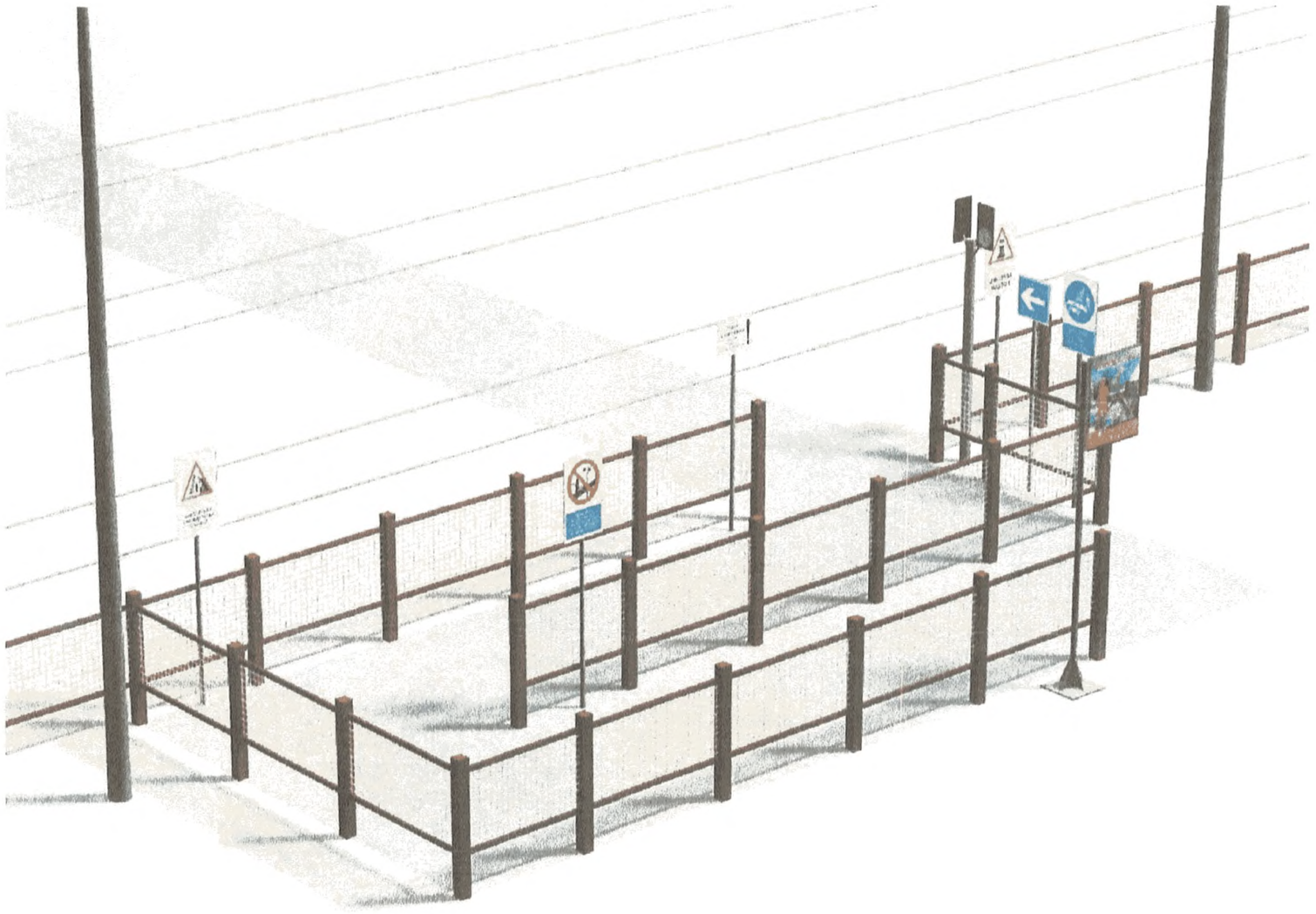

Согласовано
ГИП Шиманова

Инв. № подл. | Подп. и дата | Взам. инв. №

Изм.	Кол.уч.	Лист	№док.	Подп.	Дата	1375-АР			
						Пешеходные переходы, оборудованные звуковой и световой сигнализацией			
Разраб.		Кулюкин			14.05.13	Типовые решения ограждения	Стадия	Лист	Листов
Проверил		Воронина			14.05.13		Р	11	
Н. контр.		Воронина			14.05.13				
Нач. отд.		Крупан			14.05.13	Общий вид Вариант 2	"Мосжелдорпроект" - филиал ОАО "Росжелдорпроект"		
ГИП		Шиманова			14.05.13				

Формат А3

Общий вид
Вариант 2

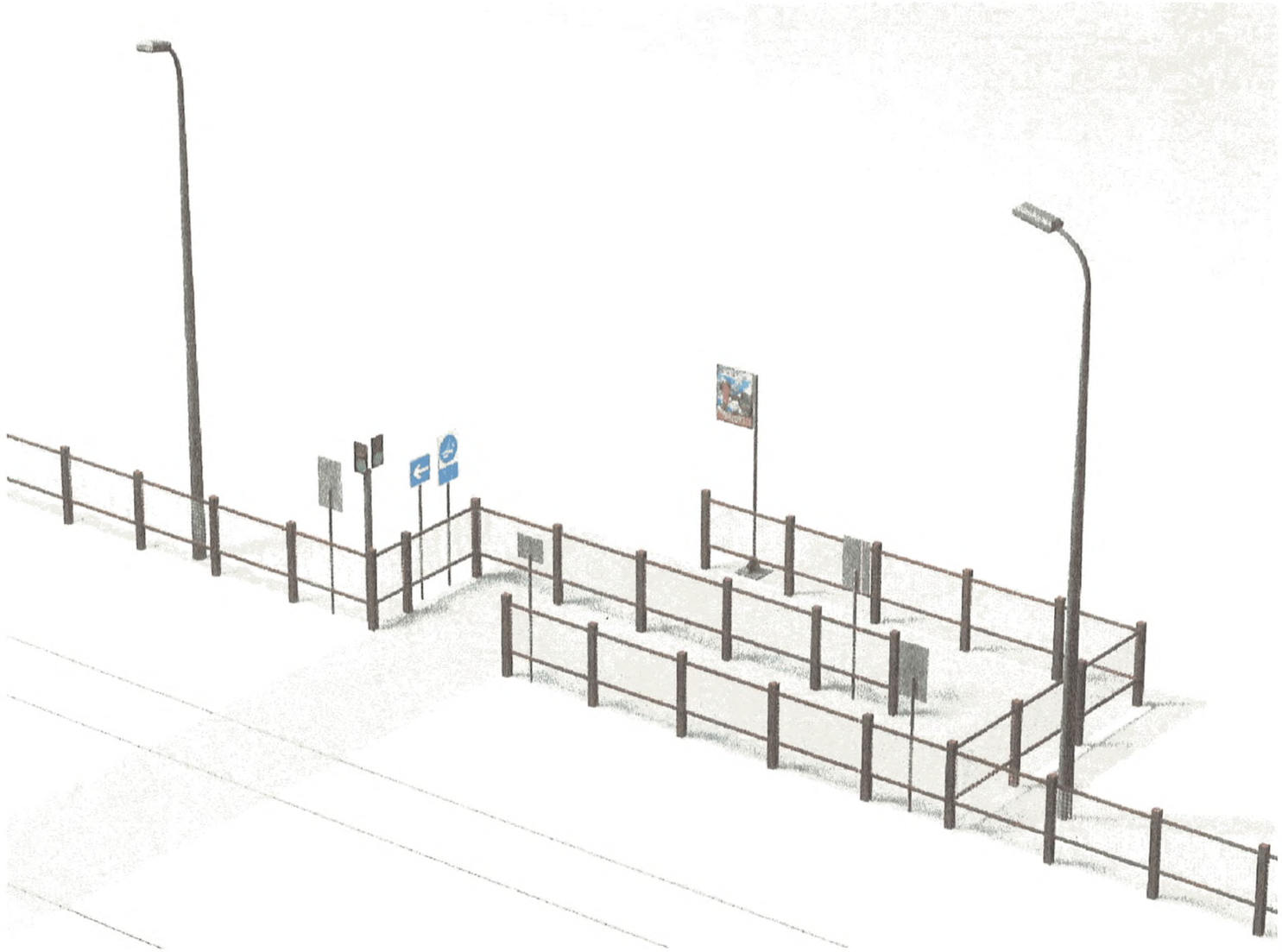

Изм.	Кол.уч.	Лист	№док.	Подп.	Дата	1375-АР			
						Пешеходные переходы, оборудованные звуковой и световой сигнализацией			
Разраб.		Кулюкин			14.05.10	Типовые решения ограждения	Стадия	Лист	Листов
Проверил		Воронина			14.05.10		Р	12	
Н. контр.		Воронина			14.05.10				
Нач. отд.		Круцан			14.05.10	Общид вид Вариант 2	"Мосжелдорпроект" - филиал ОАО "Росжелдорпроект"		
ГИП		Шиманова			17.05.10				

Формат А3

Согласовано
ГП Сметанина Ф. Дочкова

Взам. инв. №

Подп. и дата

Инв. № подл.

Общий вид
Вариант 2

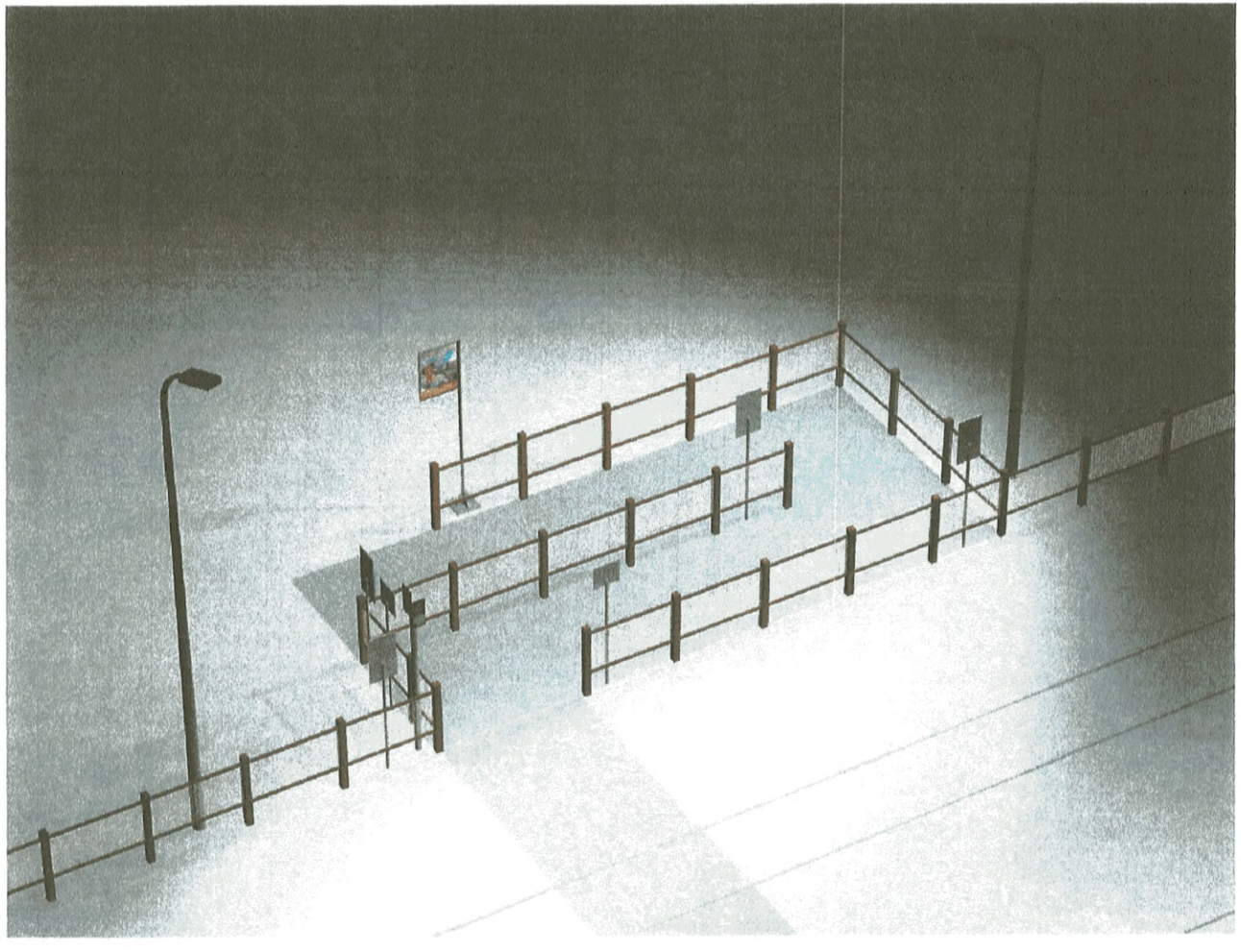

						1375-АР		
						Пешеходные переходы, оборудованные звуковой и световой сигнализацией		
Изм.	Кол.уч.	Лист	№док.	Подп.	Дата			
Разраб.		Кулюкин			14.05.10	Типовые решения ограждения	Стадия	Лист	Листов
Проверил		Воронина			14.05.10		Р	13	
Н. контр.		Воронина			14.05.10				
Нач. отд.		Круцан			14.05.10	Общид вид Вариант 2	"Мосжелдорпроект" - филиал ОАО "Росжелдорпроект"		
ГИП		Шиманова			17.05.10				

Формат А3

Согласовано
ГП Семетанина 04.06.10

Взам. инв. №

Подп. и дата

Инв. № подл.

Узлы крепления стоек

1/2

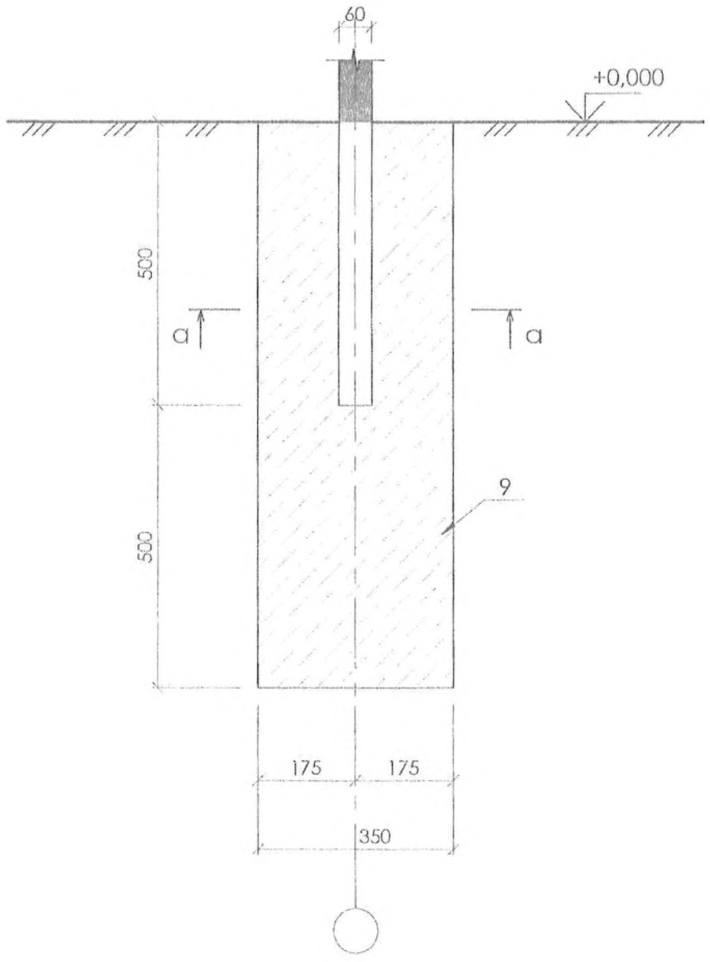

2/3,4

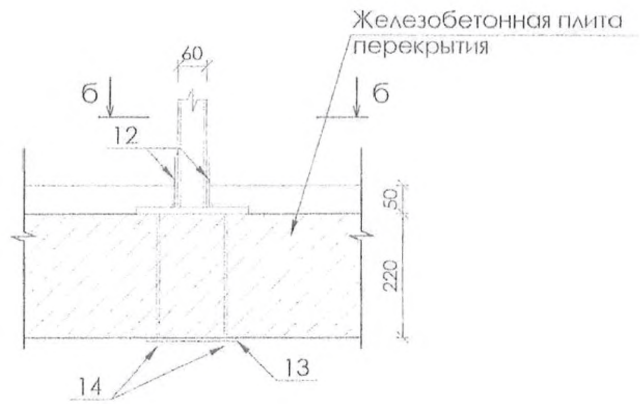

б-б

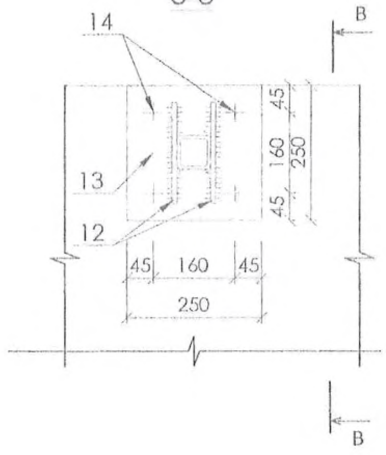

В-В

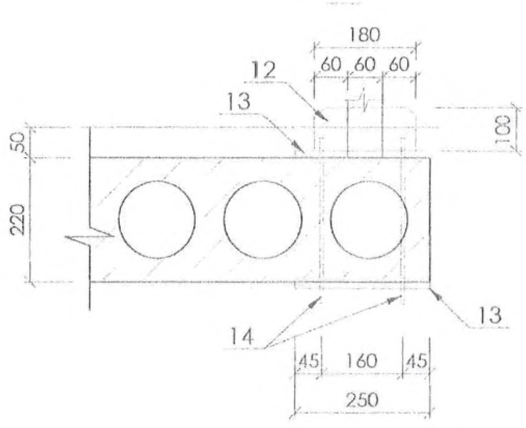

а-а

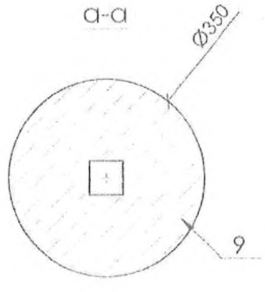

Спецификацию элементов см. листы 2, 3 и 4

Изм.	Кол.уч.	Лист	№док.	Подп.	Дата	1375-АР			
						Пешеходные переходы, оборудованные звуковой и световой сигнализацией			
Разраб.		Кулюкин			14.05.14	Типовые решения ограждения	Стадия	Лист	Листов
Проверил		Воронина			14.05.14		Р	14	
Н. контр.		Воронина			14.05.14				
Нач. отд.		Круцан			14.05.14	Узлы	"Мосжелдорпроект" - филиал ОАО "Росжелдорпроект"		
ГИП		Шиманова			14.05.14				

Согласовано

Взам. инв. №

Подп. и дата

Инв. № подл.

Формат А3

Узлы крепления стоек

3
8

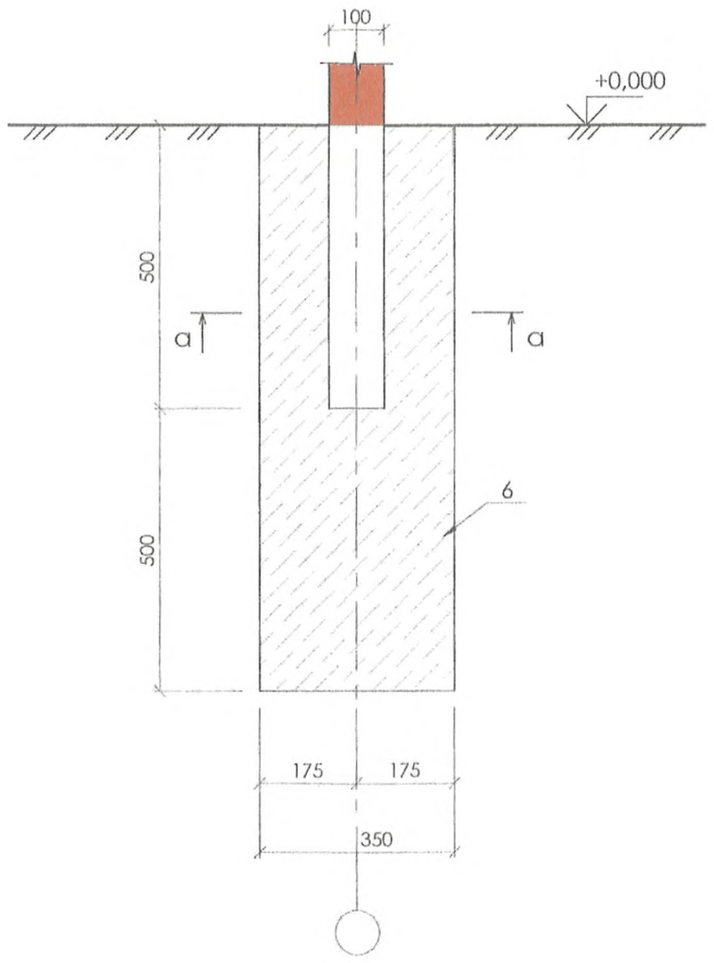

4
9,10

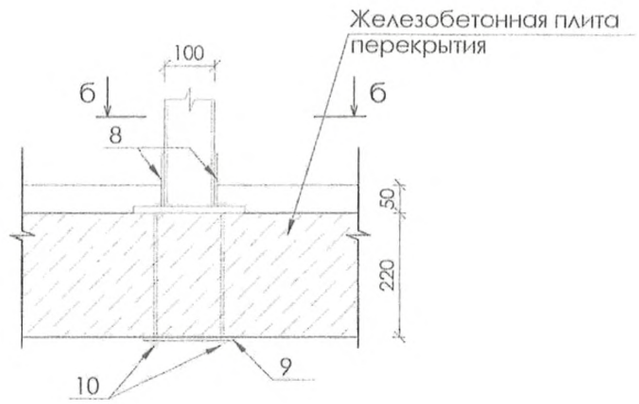

б-б

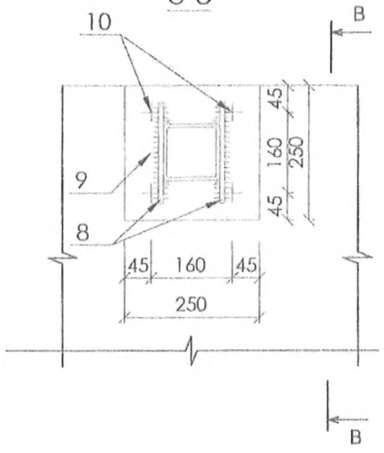

В-В

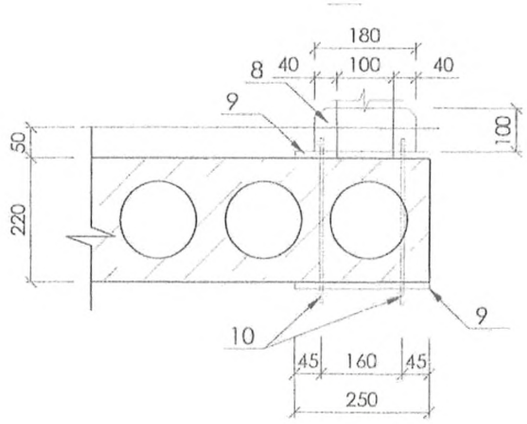

а-а

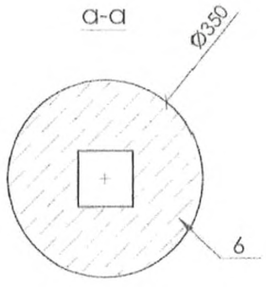

Спецификацию элементов см. листы 2, 3 и 4

Изм.	Кол.уч.	Лист	№док.	Подп.	Дата	1375-АР			
						Пешеходные переходы, оборудованные звуковой и световой сигнализацией			
Разраб.		Кулюкин			14.05.10	Типовые решения ограждения	Стадия	Лист	Листов
Проверил		Воронина			14.05.10		Р	15	
Н. контр.		Воронина			14.05.10				
Нач. отд.		Круцан			14.05.10	Узлы	"Мосжелдорпроект" - филиал ОАО "Росжелдорпроект"		
ГИП		Шиманова			14.05.10				

Согласовано

Взам. инв. №

Подп. и дата

Инв. № подл.

Формат А3

Стойка с усиленной опорой

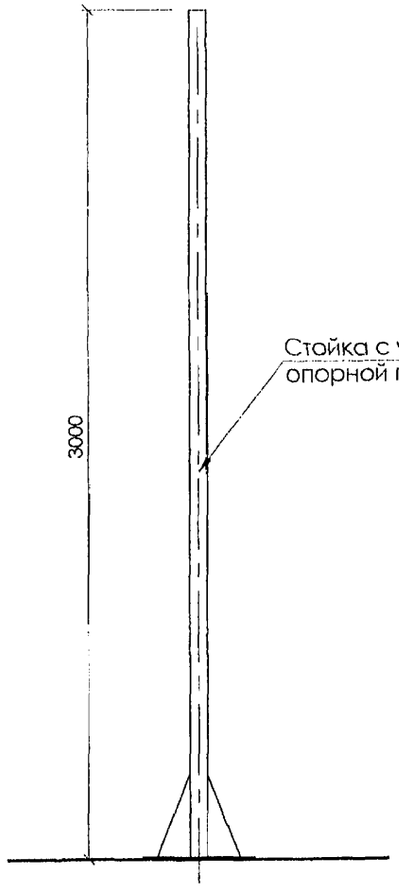

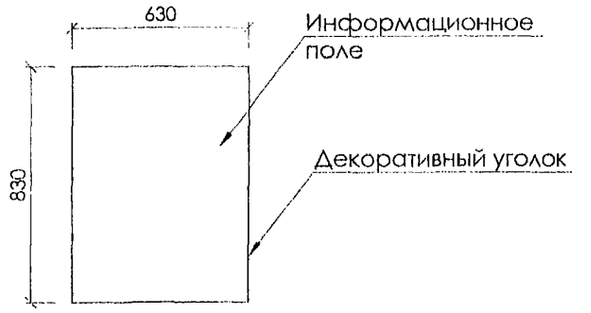

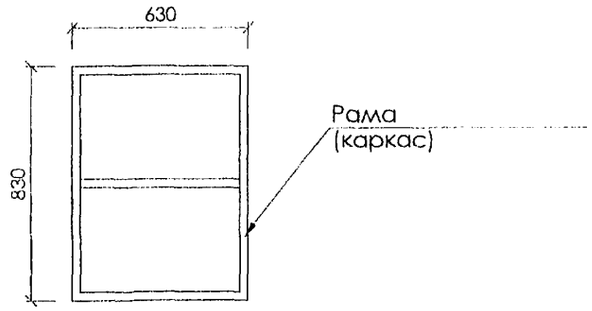

Вариант установки плаката на стойку с усиленной опорой

Односторонний Двухсторонний



Конструкция, технология изготовления и расчеты выполняются ООО "Старый партнер и Ко"

Изм.	Кол.уч.	Лист	№док.	Подп.	Дата
Разраб.		Кулюкин			14.10
Проверил		Воронина			14.05.12
Н. контр.		Воронина			14.05.12
Нач. отд.		Крупан			14.05.12
ГИП		Шиманова			14.05.12

1375-АР

Пешеходные переходы, оборудованные звуковой и световой сигнализацией

Типовые решения ограждения	Стадия	Лист	Листов
	Р	16	
Стойка с усиленной опорой	"Мосжелдорпроект" - филиал ОАО "Росжелдорпроект"		

Формат А3

Согласовано

Взам. инв. №

Подп. и дата

Инв. № подл.

Предупреждающие и предписывающие и знаки



Код знака 2-1-1



Код знака 2-6



Код знака 3-3-1

Код знака указан по каталогу "Единая система знаков безопастности для предупреждения случаев травмирования граждан на объектах железнодорожного транспорта" ОАО "РЖД"

						1375-АР		
						Пешеходные переходы, оборудованные звуковой и световой сигнализацией		
Изм.	Кол.уч.	Лист	№док.	Подп.	Дата			
Разраб.		Кулюкин			14.05.13	Типовые решения ограждения	Стадия	Лист	Листов
Проверил		Воронина			14.05.13		Р	17	
Н. контр.		Воронина			14.05.13				
Нач. отд.		Круцан			14.05.13	Предупреждающие и предписывающие и знаки	"Мосжелдорпроект" - филиал ОАО "Росжелдорпроект"		
ГИП		Шиманова			14.05.13				

Формат А3

Согласовано

Инв. № подл. | Подп. и дата | Взам. инв. №

Указательные и информационные знаки



Код знака 4-3



Код знака 4-9



Код знака 4-14

Код знака указан по каталогу "Единая система знаков безопастности для предупреждения случаев травмирования граждан на объектах железнодорожного транспорта" ОАО "РЖД"

Согласовано

Инв. № подл. | Подп. и дата | Взам. инв. №

						1375-АР	
						Пешеходные переходы, оборудованные звуковой и световой сигнализацией	
Изм.	Кол.уч.	Лист	№док.	Подп.	Дата		
Разраб.		Кулюкин			15.05.13	Типовые решения ограждения	Стадия: Р; Лист: 18; Листов:
Проверил		Воронина			15.05.13		
Н. контр.		Воронина			15.05.13		
Нач. отд.		Круцан			17.05.13	Указательные и информационные знаки	"Мосжелдорпроект" - филиал ОАО "Росжелдорпроект"
ГИП		Шиманова			17.05.13		

Формат А3

Варианты цветовых решений

Для направления Москва-Мытищи

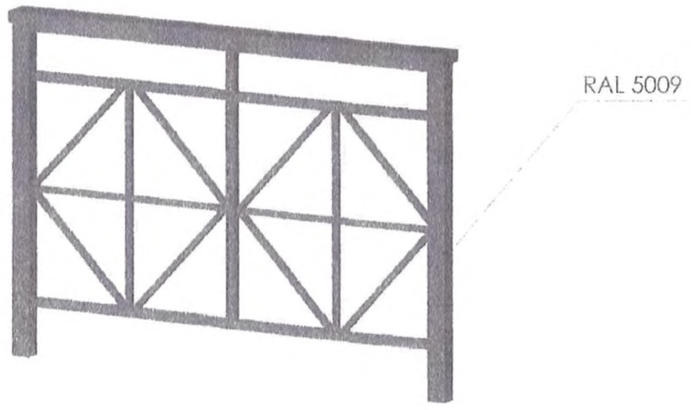

Для направления Москва-Петушки-Нижний Новгород

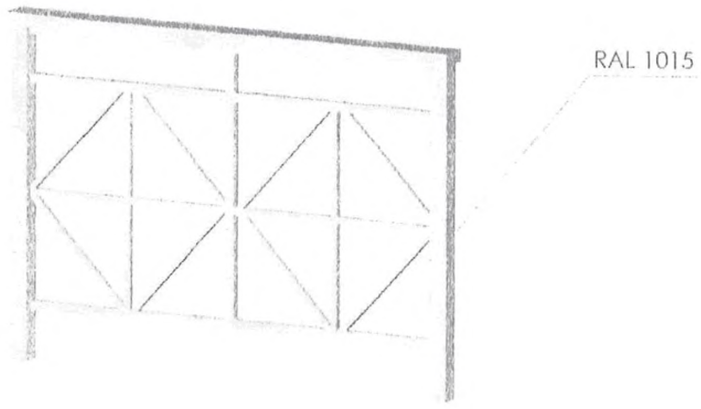

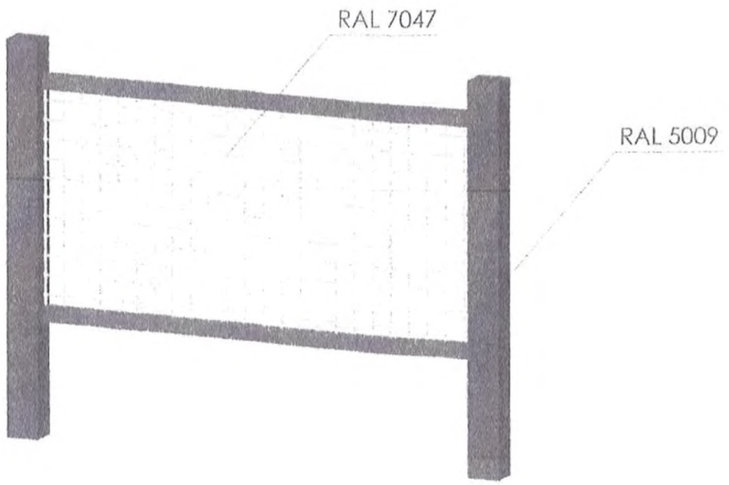

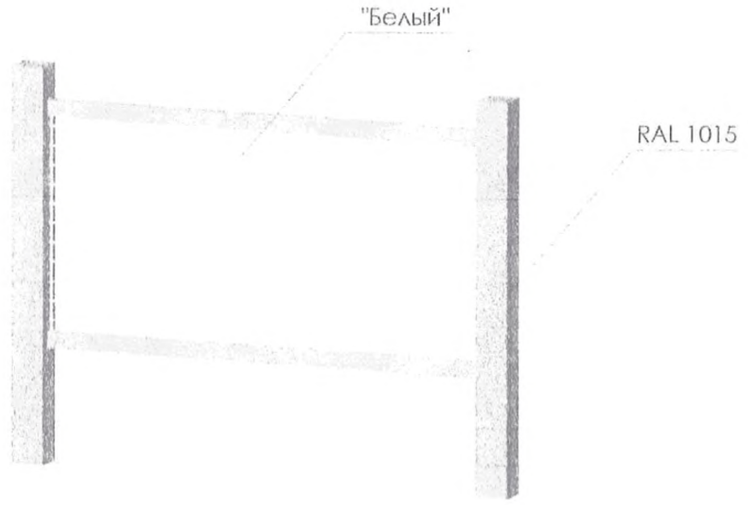

Согласовано

Инв. № подл. | Подп. и дата | Взам. инв. №

Изм.	Кол.уч.	Лист	№док.	Подп.	Дата
Разраб.		Кулюкин			14.03.13
Проверил		Воронина			14.03.13
Н. контр.		Воронина			15.03.13
Нач. отд.		Круцан			15.03.13
ГИП		Шиманова			15.03.13

1375-АР

Пешеходные переходы, оборудованные звуковой и световой сигнализацией

Типовые решения ограждения	Стадия	Лист	Листов
	Р	19	
Варианты цветовых решений	"Мосжелдорпроект" - филиал ОАО "Росжелдорпроект"		

Формат А3

Варианты цветовых решений

Для направления Москва-Минск-Брест

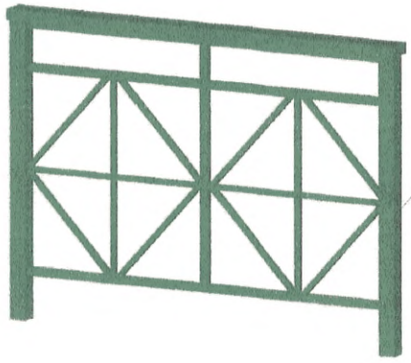

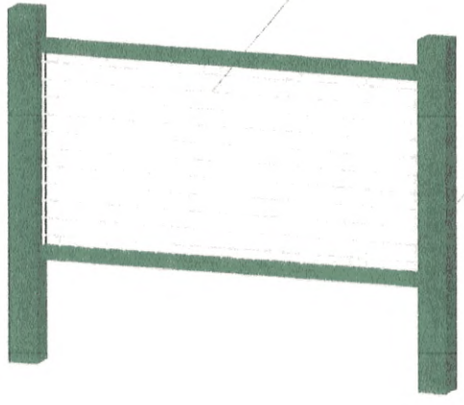

Для направления Москва-Лобня-Шереметьево 1

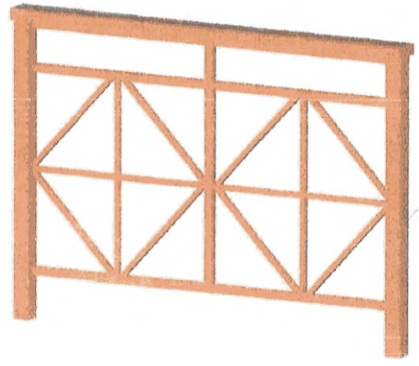

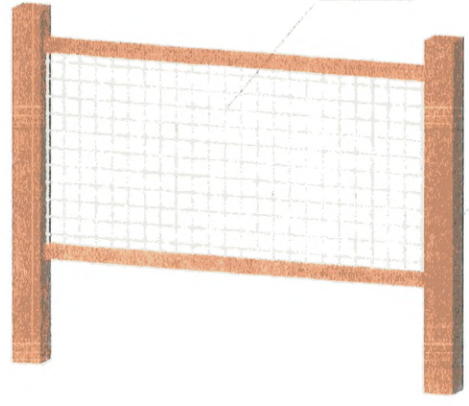

Согласовано

Инв. № подл. | Подп. и дата | Взам. инв. №

Изм.	Кол.уч.	Лист	№док.	Подп.	Дата
Разраб.		Кулюкин			
Проверил		Воронина			
Н. контр.		Воронина			
Нач. отд.		Круцан			
ГИП		Шиманова			

1375-АР

Пешеходные переходы, оборудованные звуковой и световой сигнализацией

Типовые решения ограждения	Стадия	Лист	Листов
	Р	20	
Варианты цветовых решений	"Мосжелдорпроект" - филиал ОАО "Росжелдорпроект"		

Формат А3

ВЕДОМОСТЬ ЧЕРТЕЖЕЙ ОСНОВНОГО КОМПЛЕКТА

Лист	Наименование	Примечание
1	Общие данные	
2	План электроосвещения перегонного пешеходного перехода	
3	План электроосвещения станционного пешеходного перехода	
4	План электроосвещения вокзального пешеходного перехода	

ВЕДОМОСТЬ ССЫЛОЧНЫХ И ПРИЛАГАЕМЫХ ДОКУМЕНТОВ

Обозначение	Наименование	Примечание
	Прилагаемые документы	
1375-ЭС.С	Спецификация оборудования, изделий и материалов.	

Технические решения разработаны в соответствии с действующими нормами, правилами и стандартами.

Изм.	Кол. уч.	Лист	N док.	Подпись	Дата
Разработал		Маслова			03.06.10
Проверил		Егорова			03.06.10
Н.контр.		Егорова			03.06.10
Нач. отд.		Александрова			03.06.10
ГИП		Шиманова			03.06.10

1375 - 0 -ЭС

Пешеходные переходы, оборудованные звуковой и световой сигнализацией

Электроосвещение пешеходных переходов	Стадия	Лист	Листов
	Р	1	4
Общие данные	"Росжелдорпроект"-филиал ОАО "Росжелдорпроект"		

Инв. N подл. | Подпись и дата | Взам. Инв. N

М 1:500

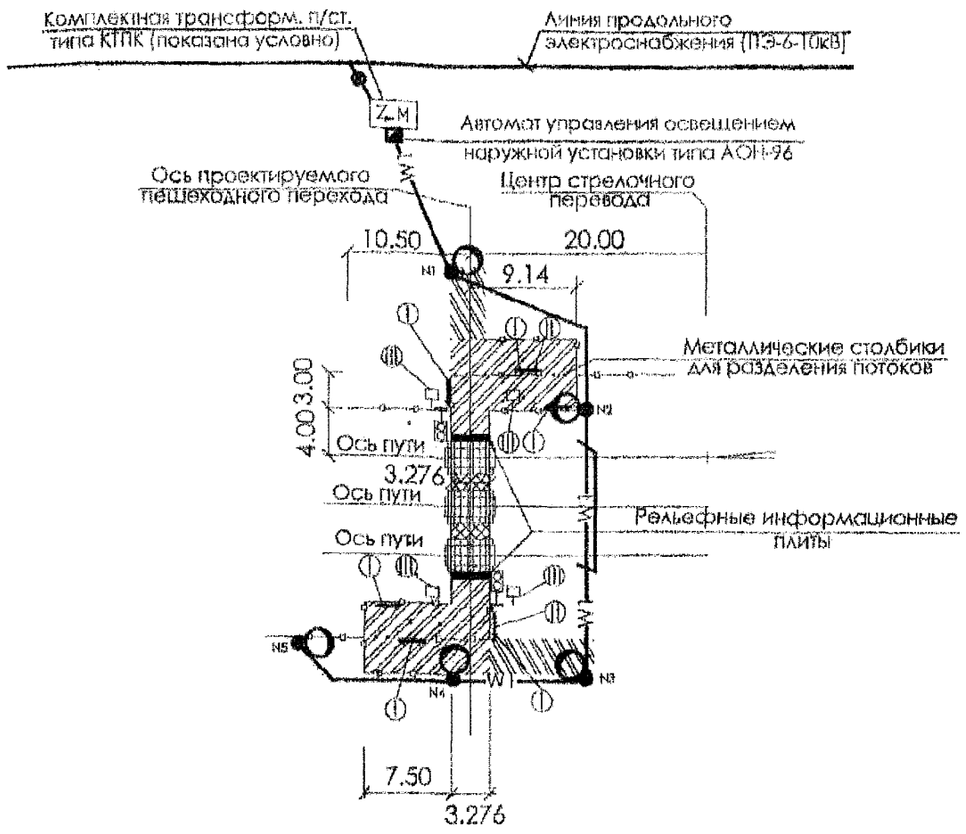

Ведомость малых архитектурных форм и визуальных коммуникаций

Номер поз.	Обозначение	Наименование	Кол.	Примечание
I		Указательные и информационные знаки 4-9;4-14	6	Устанавливается по месту
II		Предписывающие знаки 3-3-1	2	——— II ———
III		Предупреждающие знаки 2-2-1; 2-6	4	——— II ———
IV		Металлическое ограждение h=1.10м на земле	99.0	
V		Рельефные информационные плиты	12	

Примечание

1. На данном чертеже показано расположение опор со светильниками для освещения пешеходного перехода II категории при пересечении ж .д. пути. Необходимость искусственного освещения на пешеходных переходах III категории определяется в каждом конкретном случае комиссионно .
2. Освещенность переходов II категории на уровне настила и лестничных сходов принята не менее 5лк.
3. Опоры для освещения приняты типа ОГК -8 с кронштейнами типа К 20-0,5-0,5-1-1. Высота подвески светильников 8,5м.
4. Включение и выключение искусственного освещения производятся в автоматическом режиме с помощью автомата управления типа АОН -96.
5. Спецификация основных материалов дана на листе 1375-ЭС.С.
6. Электроснабжение светозвуковой сигнализации решается в каждом проекте индивидуально в соответствии с техническими условиями .

Условные обозначения:

- Существующее тротуарное покрытие
- Проектируемое тротуарное покрытие
- Проектируемое тротуарное покрытие в междупутье
- Металлическое ограждение h=1.10м на земле
- Светозвуковая сигнализация
- W1 — Проектируемый кабель в траншее
- W1 — То же, в асбоцементной трубе
- Проектируемая опора типа С-1,85/10,1 со светильником РКУ-250

Согласовано:

Инв.N подл. | Подпись и дата | Взам.инв.N

Изм.	Кол.	Лист	N док	Подпись	Дата
Разработал		Маслова			06.10
Проверил		Егорова			06.10
Н.контр.		Егорова			06.10
Нач. отд.		Александрова			06.10
ГИП		Шиманова			06.10

1375 - 0 - ЭС

Пешеходные переходы, оборудованные звуковой и световой сигнализацией

Перегонный пешеходный переход 2 категории	стадия	лист	листов
	Р	2	
План электроосвещения перегонного пешеходного перехода	"Мосжелдорпроект" - филиал ОАО "Росжелдорпроект"		

Формат А3

М 1:250

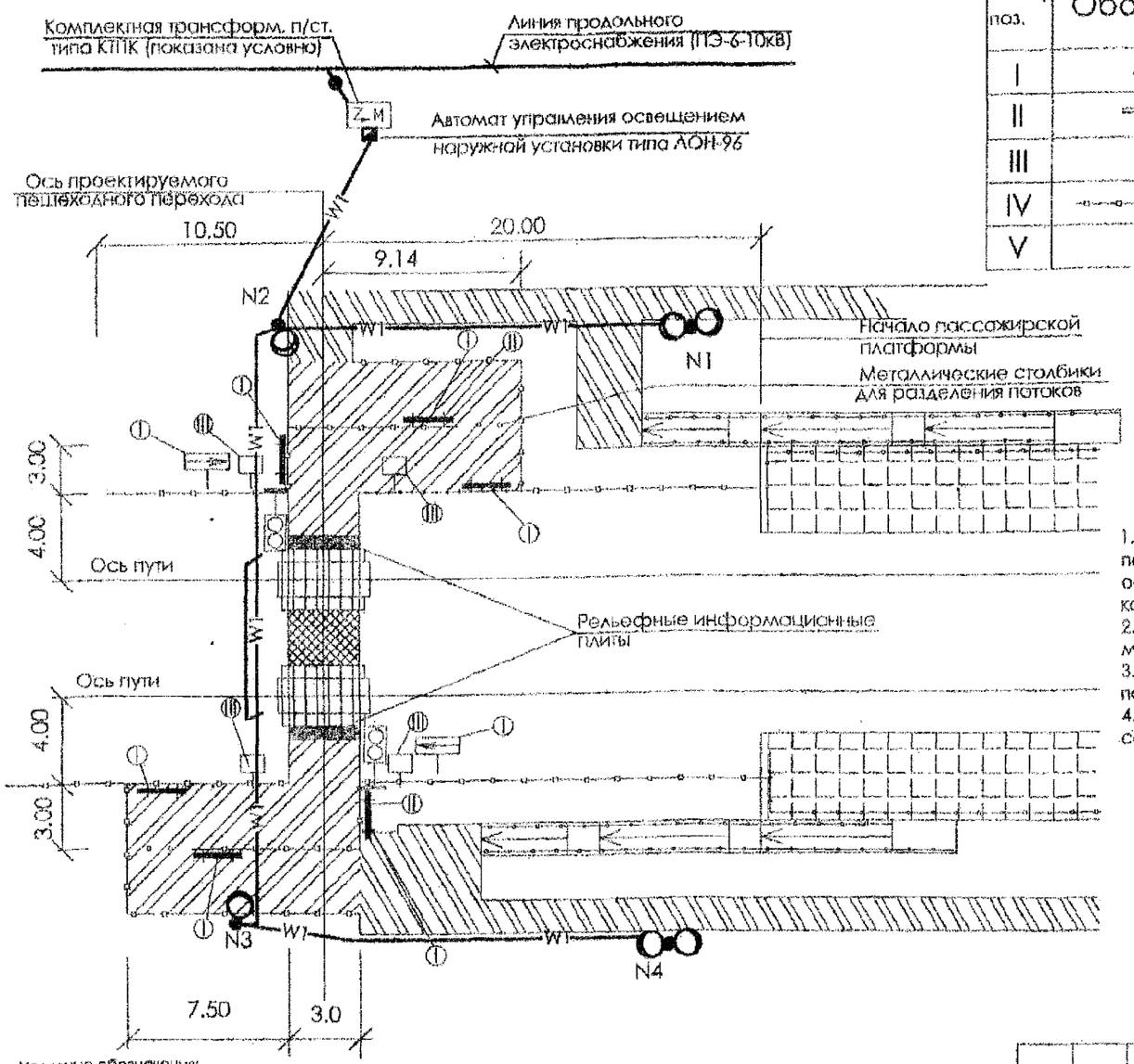

Условные обозначения:

- Существующее тротуарное покрытие
- Проектируемое тротуарное покрытие
- Проектируемое тротуарное покрытие в междупутье
- Металлическое ограждение h=1,10м на земле
- Светозвуковая сигнализация
- W1 — Проектируемый кабель в траншее
- W1 — То же, в асбоцементной трубе
- Проектируемая опора типа С-1,85/10,1 со светильником РКУ-250

Ведомость малых архитектурных форм и визуальных коммуникаций

Номер поз.	Обозначение	Наименование	Кол.	Примечание
I		Указательные и информационные знаки 4-9;4-14;4-3	8	Устанавливается по месту
II		Предписывающие знаки 3-3-1	2	——— II ———
III		Предупреждающие знаки 2-2-1; 2-6	4	——— II ———
IV		Металлическое ограждение h=1,10м на земле	114,0	
V		Рельефные информационные плиты	12	

Примечание

1. На данном чертеже показано расположение опор со светильниками для освещения пешеходного перехода III категории при пересечении ж.д. пути. Необходимость искусственного освещения на пешеходных переходах III категории определяется в каждом конкретном случае комиссионно.
2. Освещенность переходов III категории на уровне настила и лестничных сходов принята не менее 5лк.
3. Включение и выключение искусственного освещения производятся в автоматическом режиме с помощью автомата управления типа АОН-96.
4. Электроснабжение светозвуковой сигнализации решается в каждом проекте индивидуально в соответствии с техническими условиями.

Изм.	Кол.	Лист	Nдок	Подпись	Дата
Разработал		Маслова			06.10
Проверил		Егорова			06.10
Н.контр.		Егорова			06.10
Нач. отд.		Александрова			06.10
ГИП		Шиманова			06.10

1375 - 0 - ЭС

Пешеходные переходы, оборудованные звуковой и световой сигнализацией

Станционный пешеходный переход I категории	стадия	лист	листов
	Р	3	
План электроосвещения станционного пешеходного перехода	"Мосжелдорпроект" филиал ОАО "Росжелдорпроект"		

Согласовано:

Инв.N подл. | Подпись и дата | Взам.инв.N

Копировал

М 1:500

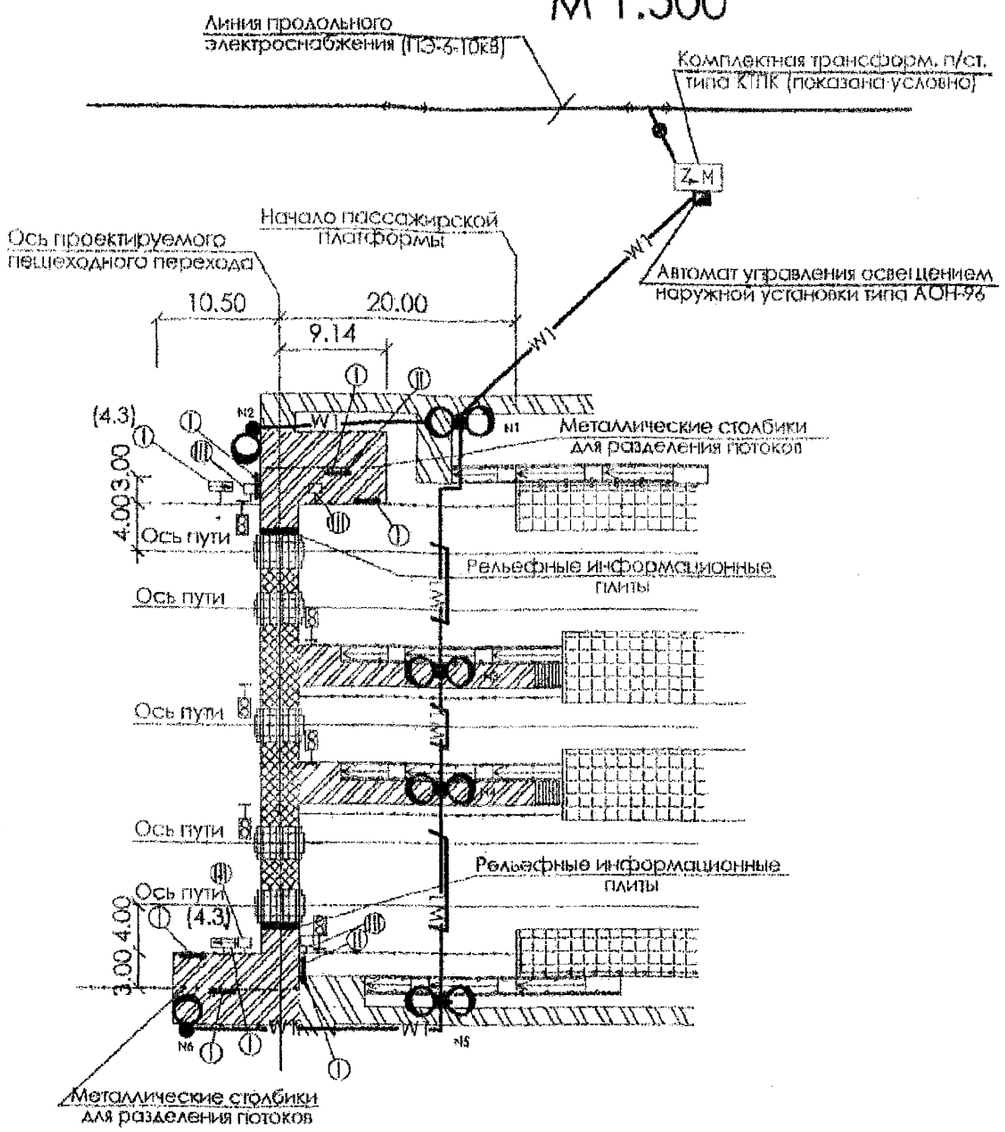

Ведомость малых архитектурных форм и визуальных коммуникаций

Номер поз.	Обозначение	Наименование	Кол.	Примечание
I		Указательные и информационные знаки 4-9;4-14;4-3	8	Устанавливается по месту
II		Предписывающие знаки 3-3-1	2	——— II ———
III		Предупреждающие знаки 2-2-1; 2-6	4	——— II ———
IV		Металлическое ограждение h=1,10м на земле	165.0	
V		Рельефные информационные плиты	12	

Примечание

1. На данном чертеже показано расположение опор со светильниками для освещения пешеходного перехода I-II категории при пересечении ж.д. пути. Необходимость искусственного освещения на пешеходных переходах III категории определяется в каждом конкретном случае комиссионно .
2. Освещенность переходов I-II категории на уровне настила и лестничных сходов принята не менее 5лк.
3. Опоры для освещения приняты типа ОГК -8 с кронштейнами типа К-20-0,5-0,5-1-1. Высота подвески светильников 8,5м.
4. Включение и выключение искусственного освещения производится в автоматическом режиме с помощью автомата управления типа АОН-96.
5. Спецификация основных материалов дана на листе 1375-ЭС.С.
6. Электроснабжение светозвуковой сигнализации решается в каждом проекте индивидуально в соответствии с техническими условиями .

Условные обозначения:

- Существующее тротуарное покрытие
- Проектируемое тротуарное покрытие
- Проектируемое тротуарное покрытие в междупутье
- Металлическое ограждение h=1.10м на земле
- Светозвуковая сигнализация
- W1 — Проектируемый кабель в траншее
- W1 — то же, в асбоцементной трубе
- Проектируемая опора типа С-1,85/10,1 со светильником РКУ-250

Согласовано:

Инв.N подл. | Подпись и дата | Взам.инв.N

Изм.	Кол.	Лист	№док	Подпись	Дата
Разработал		Маслова			08.06.10
Проверил		Егорова			08.06.10
Н.контр.		Егорова			08.06.10
Нач. отд.		Александрова			08.06.10
ГИП		Шиманов			08.06.10

1375 - 0 - ЭС

Пешеходные переходы, оборудованные звуковой и световой сигнализацией

Вокзальный пешеходный переход I категории

Стадия	Лист	Листов
Р	4	

План электроосвещения вокзального пешеходного перехода

"Мосжелдорпроект" - филиал ОАО "Росжелдорпроект"

Формат А3

Позиция	Наименование и техническая характеристика	Тип, марка, обозначение документа опросного листа	Код оборудования изделия материала	Завод изготовитель	Единица измерения	Коли-чество	Масса единицы	Примечание
1	2	3	4	5	6	7	8	9
	Перегонный пешеходный переход 2 категории							
1	Стойка коническая металлическая высотой 8м фланцевая	ОГК-8			шт.	4		
2	Кронштейн низковольтный наружного освещения для установки на опоре	К-20-0,5-0,5-1-1			шт.	4		
3	Кабель силовой с алюминиевыми жилами с поливинилхлоридной изоляцией сечением 3х6кв.мм.	АВБбШв – 1кВ			м	по проекту		
4	Кабель сеч. 3х2,5кв.мм.	ПвВГ-1кВ			м	40		
5	Светильник консольный «Гелиос»	РКУ21-250-003У1			шт.	4		
6	Лампа ртутная высокого давления мощностью 250Вт, напряжением 220В	ДРЛ-250			шт.	4		
7	Аппарат управления наружным освещением	АОН-96			шт.	1		
8	Конструкции для крепления АОН-96	ОТУ32-36-2.16			компл.	1		
9	Фундамент под опору наружного освещения при подземной подводке питания мощностью 1,3Тн, Н=2,0м	ФМ-1,3			шт.	4		
10	Блок зажимов				компл.	4		
11	Зажим заземляющий	ПСУ1			шт.	3		
12	Сталь круглая диаметром 12мм, L=3м				шт.	1		
13	Метизы				кг	0,5		

Изм.	Кол.уч.	Лист	№док.	Подпись	Дата
Разработал		Маслова			06.10
Проверил		Егорова			06.10
Н. контр		Егорова			06.10
Нач. отд.		Александрова			06.10
ГИП		Шиманова			06.10

1375- 0-ЭС.С

Пешеходные переходы, оборудованные звуковой и световой сигнализацией

Станционный, перегонный, вокзальный пешеходные переходы.	Стадия	Лист	Листов
	Р	1	3
Спецификация оборудования, изделий и материалов	«Мосжелдорпроект» - филиал ОАО «Росжелдорпроект»		

Инв. N подл. | Подпись и дата | Взамен инв. N

Позиция	Наименование и техническая характеристика	Тип, марка, обозначение документа опросного листа	Код оборудования изделия материала	Завод изготовитель	Единица измерения	Количество	Масса единицы	Примечание
1	2	3	4	5	6	7	8	9
	Станционный пешеходный переход 2 категории							
1	Стойка коническая железобетонная высотой 8м фланцевая	ОГК-8			шт.	4		
2	Кронштейн низковольтный наружного освещения для установки на опоре	К-20-0,5-0,5-1-1			шт.	2		
3	То же, двухсветильниковый	К-21-0,5-0,5-1-1			шт.	2		
3	Кабель силовой с алюминиевыми жилами с поливинилхлоридной изоляцией сечением 3х6кв.мм.	АВБбШв – 1кВ			м	по проекту		
5	Кабель сеч. 3х2,5кв.мм.	ПвВГ-1кВ			м	60		
5	Светильник консольный «Гелиос»	РКУ21-250-003У1			шт.	6		
6	Лампа ртутная высокого давления мощностью 250Вт, напряжением 220В	ДРЛ-250			шт.	6		
7	Аппарат управления наружным освещением	АОН-96			шт.	1		
8	Конструкции для крепления АОН-96	ОТУ32-36-2.16			компл.	1		
9	Фундамент под опору наружного освещения при подземной подводке питания мощностью 1,3Тн, Н=2,0м	ФМ-1,3			шт.	4		
10	Блок зажимов				компл.	6		
11	Зажим заземляющий	ПСУ1			шт.	3		
12	Сталь круглая диаметром 12мм, L=3м				шт.	1		
13	Метизы				кг	0,5		

Взам. Инв. N

Подпись и дата

Инв. N подл.

Позиция	Наименование и техническая характеристика	Тип, марка, обозначение документа опросного листа	Код оборудования изделия материала	Завод изготовитель	Единица измерения	Коли-чество	Масса единицы	Примечание
1	2	3	4	5	6	7	8	9
	Вокзальный пешеходный переход 1 категории							
1	Стойка коническая железобетонная высотой 8м фланцевая	ОГК-8			шт.	6		
2	Кронштейн низковольтный наружного освещения для установки на опоре	К-20-0,5-0,5-1-1			шт.	2		
3	То же, двухсветильниковый	К-21-0,5-0,5-1-1			шт.	4		
4	Кабель силовой с алюминиевыми жилами с поливинилхлоридной изоляцией сечением 3х6кв.мм.	АВБбШв – 1кВ			м	по проекту		
5	Кабель сеч. 3х2,5кв.мм.	ПвВГ-1кВ			м	100		
6	Светильник консольный «Гелиос»	РКУ21-250-003У1			шт.	10		
7	Лампа ртутная высокого давления мощностью 250Вт, напряжением 220В	ДРЛ-250			шт.	10		
8	Аппарат управления наружным освещением	АОН-96			шт.	1		
9	Конструкции для крепления АОН-96	ОТУ32-36-2.16			компл.	1		
10	Фундамент под опору наружного освещения при подземной подводке питания мощностью 1,3Тн, Н=2,0м	ФМ-1,3			шт.	6		
11	Блок зажимов				компл.	6		
12	Зажим заземляющий	ПСУ1			шт.	3		
13	Сталь круглая диаметром 12мм, L=3м				шт.	1		
14	Метизы				кг	0,5		

Инв. № подл. | Подпись и дата | Взаим. инв. №

gost.e-ecolog.ru