15230-1

ТИПОВОЙ ПРОЕКТ
416-1-153.84

Бытовой корпус АТП на 300 грузовых автомобилей с частично закрытой стоянкой

АЛЬБОМ I

Архитектурно-строительные чертежи

1621-01
цена 5-09

gost.e-ecolog.ru

ЦЕНТРАЛЬНЫЙ ИНСТИТУТ
ПРОЕКТИРОВАНИЯ ГОССТРОЯ СССР
МИНСКИЙ ФИЛИАЛ

220600, г.Минск, ул.К.Маркса, 32
Сдано в печать 27.10 1986 г.
Заказ № 10к Тираж 100 экз.
Инв.№ 1621/1

ТИПОВОЙ ПРОЕКТ

416-1-153.84

Бытовой корпус АТП на 300 грузовых автомобилей с частично закрытой стоянкой

АЛЬБОМ I

Состав проекта :

АЛЬБОМ I	Архитектурностроительные чертежи.
АЛЬБОМ II	Сантехнические и электротехнические чертежи.
АЛЬБОМ III	Задание заводу-изготовителю на автоматику и электрооборудование.
АЛЬБОМ IV	Спецификация оборудования.
АЛЬБОМ V	Ведомости потребности в материалах.
АЛЬБОМ VI	Сметная документация.
АЛЬБОМ VII	Проектная документация на перевод помещений под ПРУ.

Типовой проект разработан:

Ростовским филиалом „Гипроавтотранс"

Главный инженер института Пономарёв В.П.

Главный инженер проекта Шулагин А.И.

„ЦНИИпромзданий"

Зам. директора по научной работе Ким Н.Н.

Руководитель отдела архитектуры вспомогательных зданий Скроб А.А.

Рабочий проект утвержден Минавтотрансом РСФСР от 21.04.84г протокол № 21 и введен в действие с 01.09.84г

ТИПОВОЙ ПРОЕКТ АЛЬБОМ I

Содержание альбома

Лист	Наименование	Стр
	Содержание альбома	2
	Чертежи марки АР	
1	Общие данные (начало).	3
2	Общие данные (продолжение).	4
3	Общие данные (окончание).	5
4	План на отм. -2,100; -3,000, Разрез 2-2.	6
5	План на отм. 0,000	7
6	План на отм. 3,000.	8
7	План на отм. 6.000	9
8	Фасады 1-12; 12-1; А-Г; Г-А. Разрез 1-1.	10
9	Переходная галерея. Фасад Д-ж. Планы на отм. 0,000; -2.400. Разрезы 3-3; 4-4. План кровли.	11
10	КПП. Разрез 2-2. План кровли КПП.	12
11	Венткамера №1.	13
12	План кровли. Вентшахты 1÷7	14
13	Планы полов.	15
14	Экспликация полов.	16
15	Планы отверстий в стенах и перегородках	17
16	Схемы 1÷4. План расположения вентканалов в кирпичной стене. Схемы заполнения оконных проемов	18
17	Витраж входа. Разрезы 1-1; 2-2; 3-3. Узлы и сечения.	19
18	Узлы витража входа.	20
19	Фрагмент фасада 1	21
20	Навес над входами в подвал.	22
21	Узлы	23
22	Барьер в шиферской	24
23	Буфет на 28 мест.	25
24	Спецификация оборудования буфета.	26
	Чертежи марки КЖ	
1	Общие данные (начало).	27
2	Общие данные (окончание).	28
3	Схемы разбивочных осей и нагрузок на фундаменты.	29
4	Схема расположения фундаментов в осях 1÷4	30
5	Схемы расположения фундаментов и цокольных панелей в осях 5÷12.	31
6	Развертки цокольных панелей и фундаментов по осям А и Г	32
7	Развертки цокольных панелей и фундаментов по осям 5÷8	33
8	Развертки цокольных панелей и фундаментов по осям 9÷12; Б÷В	34
9	Спецификация к схемам расположения фундаментов и цокольных панелей в осях 5÷12	35
10	Пояса монолитные ПОм1÷ ПОм3	36
11	Схема расположения фундаментов в осях Д÷ж.	37
12	Схемы расположения элементов наружных лестниц Л1, Л2.	38
13	Схемы расположения элементов наружных лестниц Л3, Л4	39
14	Схемы расположения элементов наружной лестницы Л5	40
15	Фундамент ФОМ1, план.	41
16	Фундамент ФОМ1. Сечения. Ниши Н1; Н2. Бетонный рассекатель.	42
17	Схема расположения каналов в осях 5÷12. Сечения каналов 1-1÷ 4-4.	43
18	Сечения каналов 5-5÷ 11-11	44
19	Сечения каналов 12-12÷ 17-17.	45
20	Схема расположения панелей перекрытий на отм. 0.000	46
21	Схемы расположения колонн, балок, стоек, плит покрытия в осях 1÷4.	47
22	Схемы расположения наружных стеновых панелей в осях 5÷12	48
23	Спецификация к схемам расположения наружных стеновых панелей.	49
24	Схемы расположения внутренних стеновых панелей в осях 5÷12.	50
25	Развертки внутренних стеновых панелей	51
26	Развертки вентиляционных блоков по осям 6÷8	52
27	Развертки вентиляционных блоков по осям 9÷11	53
28	Схемы расположения панелей перекрытий на отм. 3,000; 6,000; 9.000	54
29	Узлы 1÷3	55
30	Схемы расположения панелей перекрытия и покрытия, наружных и внутренних стеновых панелей в осях Д÷ж.	56
31	Схемы расположения элементов внутренних лестниц.	57
32	Схема расположения фризовых камней	58
	Чертежи марки КЖИ	
	Лестничный марш.	59
	Плита П-28.	59
	Плита П-29.	59
	Колонна К2	60
	Балка покрытия Б1.	60
	Стойка металлическая СК1.	61
	Ограждение ОГ1.	61
	Стойка металлическая СК2.	62
	Балка металлическая Б2.	62
	Изделие закладное МН1.	63
	Изделия закладные МН2, МН3.	63
	Решетки РШ1, РШ2.	63
	Изделия соединительные НМС1, НМС2.	64
	Изделие соединительное НМС3.	64
	Сетка С1	64
	Сетка С2	64
	Сетка С3	65
	Каркас КР1	66
	Каркас КР2	65
	Каркас КР3	66

Инв. № подл. | Подпись и дата | Взам. инв. №

ТИПОВОЙ ПРОЕКТ АЛЬБОМ I

Ведомость рабочих чертежей основного комплекта

Лист	Наименование	Примечание
1.	Общие данные (начало).	
2	Общие данные (продолжение).	
3	Общие данные (окончание)	
4	План на отм. -2,100; -3,000. Разрез 2-2	
5	План на отм. 0,000. Фрагменты плана 1,2,3.	
6	План на отм. 3,000.	
7	План на отм. 6,000	
8	Фасады 1-12; 12-1; А-Г; Г-А. Разрез 1-1.	
9	Переходная галерея. Фасад Д-Ж. Планы на отм. 0,000; -2,400. Разрезы 3-3; 4-4. План кровли.	
10	КПП. План на отм. 0,000 Разрез 2-2. План кровли	
11	Венткамера №1	
12	План кровли. Вентшахты 1÷7.	
13	Планы полов.	
14	Экспликация полов	
15	Фрагменты планов отверстий	
16	Схемы 1÷4. План расположения вентканалов в кирпичной стене. Схемы заполнения оконных проемов	
17	Витраж входа. Разрезы 1-1; 2-2; 3-3. Узлы и сечения	
18	Узлы витража входа	
19	Фрагмент фасада 1	
20	Навес над входами в подвал	
21	Узлы	
22	Барьер в шоферской.	
23	Буфет на 28 мест	
24	Спецификация оборудования буфета.	

Согласовано:

Нач. отд.	Ов	Ульянов
Нач. отд.	Ак	Ульянов
Нач. отд.	Эт	Ульянов

Инв. № подл. | Подпись и дата | Взам. инв. №

Типовой проект разработан в соответствии с действующими нормами и правилами и предусматривает мероприятия обеспечивающие взрывную, взрыво-пожарную и пожарную безопасность при эксплуатации здания.

Главный инженер проекта А.И. Шульгин

Ведомость основных комплектов

Обозначение	Наименование	Примечание
-АР	Архитектурные решения	
-КЖ	Конструкции железобетонные	
-ВК	Внутренний водопровод и канализация	
-ОВ	Отопление и вентиляция	
-ЭСН	Силовое электроснабжение и электрооборудование	
-ЭО	Электроосвещение	
-А	Автоматизация	
-СС	Связь и сигнализация	
-ТХ	Технологические решения	

Ведомость ссылочных и прилагаемых документов

Обозначение	Наименование	Примечание
	Ссылочные документы	
ГОСТ 6629-74	Двери деревянные внутренние для жилых и общественных зданий.	
ГОСТ 11214-78	Окна и балконные двери деревянные с двойным остеклением для жилых и общественных зданий	
ГОСТ 24699-81	Окна и балконные двери деревянные со стеклопакетами и стеклами для жилых и общественных зданий.	
1.136 - 2	Подоконные деревянные доски для жилых и общественных зданий.	
1.136.5-19	Двери деревянные наружные для жилых и общественных зданий.	
1.138 - 10, в.1	Перемычки железобетонные для зданий с кирпичными стенами.	
1.479.5 - 1 ч.I. II.	Шкафы деревянные для хранения одежды в санитарно-бытовых помещениях промышленных предприятий.	
1.494 - 27.8.5	Воздухоприемные устройства с подвесными утепленными клапанами.	
2.260 - 1.в.2.4	Детали покрытий общественных зданий.	
2.430 - 3, в.1,2	Типовые архитектурно-строительные детали промышленных зданий с кирпичными стенами ТДА	
2.435-6, в.1	Противопожарные двери и ворота промышленных предприятий	
3.006 - 2.вып.2	Сборные железобетонные каналы и тоннели из лотковых элементов.	

Ведомость основных комплектов (продолжение)

Обозначение	Наименование	Примечание
5.400/6-76	Унифицированные закладные детали сборных железобетонных конструкций инженерных сооружений промышленных предприятий.	
5-904-4	Двери и люки вентиляционных камер.	
182-82, в.0-1	Крупнопанельные конструкции для вспомогательных зданий промышленных предприятий с высотой этажа 3,0 м и шагом несущих поперечных стен 6,0 м.	
416-0-1, в.7; А13	Унифицированные секции административно-бытовых зданий	
	Прилагаемые документы	
ТП альбом IV	Спецификация оборудования	
ТП альбом V	Ведомость потребности в материалах	

Общие указания.

1. За относительную отметку 0,000 принят уровень чистого пола первого этажа, соответствующий абсолютной отметке
2. Степень огнестойкости здания - II.
3. Наружные стены из керамзитобетонных панелей и эффективного кирпича $\gamma = 1400$ кг/м^3
4. Кирпичную кладку в зимнее время выполнять в соответствии с главой 7 СНиП II-Г.1-78.
5. Наружные стеновые панели, кроме цокольных, облицевать керамической плиткой в заводских условиях. Цокольные панели облицевать керамической плиткой в условиях строительства.
6. При кладке кирпичных стен и перегородок по контуру дверных и оконных проемов заложить деревянные антисептированные пробки через 10 рядов кладки по высоте, но не менее 2-х с каждой стороны проема.
7. Откосы дверных и оконных проемов оштукатурить цементно-песчаным раствором.
8. По периметру здания выполнить отмостку шириной 1500 мм по узлу 2 серии 2.430-3 в.1.
9. Кровлю выполнять в соответствии со СНиП II-26-76.
10. При производстве строительно-монтажных работ по устройству кровли необходимо разработать мероприятия по противопожарной защите и по контролю за выполнением правил пожарной безопасности.
11. В помещениях с трапами покрытие выполнять с уклоном i=0,005 к трапам.

Привязан

Инв. №

ТП-416-1-153.84 -АР

Автотранспортное предприятие на 300 грузовых автомобилей с частично закрытой стоянкой

ГИП	Шульгин		
Н. контр.	Соловецкая		
Нач. отд.	Куперман		
Гл. констр.	Рубан		
Гл. спец.	Таран		
Рук. гр.	Кульбей		
Инженер	Сурина		

Бытовой корпус	Стадия	Лист	Листов
	Р	1	24
Общие данные (начало)	Минавтотранс РСФСР ГИПРОАВТОТРАНС Ростовский филиал		

1621-01

Копировал М.Ф. Формат А2

ТИПОВОЙ ПРОЕКТ АЛЬБОМ I

Ведомость отделки помещений

Наименование или номер помещения	Потолок		Стены или перегородки		Низ стен или перегородок (панель)			Примечание
	Площадь	Вид отделки	Площадь	Вид отделки	Площадь	Вид отделки	Высота, мм	
Диспетчерская и таксировочная, шоферская, механик КПП, охрана, подсобное помещение диспетчер. и таксировочной, отдел кадров, спецчасть, перевязочная, кабинет врача, комната временного пребывания больных, регистратура, комната дежурного персонала зубной врач, кладовая, перевязочная гнойная, коридоры, административно-конторские помещения, узел связи, электрощитовая.	974,9	затирка швов; клеевая окраска.	2629,6	затирка швов, клеевая окраска	—	—	—	См. примечание п. 4
Зал совмещ, вестибюль, буфет на 28 посадочных места	92,5	Затирка швов, водоэмульсионная окраска	184,4	Затирка швов водоэмульсионная окраска.	—	—	—	
Раздаточная, загрузочная, хоз. помещение	51,46	Затирка швов, клеевая окраска	44,59	Затирка швов, клеевая окраска	48,62	Масляная окраска	1800	
					125,40	Стеклянная плитка	1800	
Подсобное помещение, ночная								
Санузлы; КЛГЖ; гардеробы уличной, домашней и специальной одежды, гардеробов спецодежды	582,3	Затирка швов, водоэмульсионная окраска	1096,6	Цементно-известковая штукатурка кладки; затирка швов панелей; водоэмульсионная окраска	514,39	Стеклянная плитка	1500	
Гардероб водителей; гардероб уличной и домашней одежды; кладовые чистой и грязной одежды. Лестницы, тамбуры галерея					—	—	—	
Венткамеры, техподполье	420,74	Затирка швов известковая	536,45	Затирка швов известковая		—	—	
Душевые, преддушевые	487,5	Затирка швов масляная	77,604	Цементно-известковая штукатурка кладки затирка швов, масляная окраска	135,83	Стеклянная плитка	1800	

Основные строительные показатели

Наименование	Ед. измерения	Количество	В том числе	
			Переходная галерея	КПП
Площадь застройки для t°-20;-30	м²	1047,0	42,0	234,0
Площадь застройки для t° -40	м²	1055,0	43,0	234,0
Общая площадь	м²	2085,0	35,0	—
Строительный объем для t°-20;-30	м³	7980,0	239,0	—
Строительный объем для t° -40	м³	8048,0	246,0	—

Ведомость спецификаций

Лист	Наименование	Примечание
2	Спецификация гардеробного оборудования	
3	Спецификация элементов заполнения проемов	
	Спецификация перемычек	
11	Спецификация металла на 1 изделие	
	Спецификация металла на венткамеру	
12	Спецификация материалов на вентшахты.	
16	Спецификация элементов к схемам 1÷4	
	Спецификация материалов на вентканалы.	
18	Спецификация материалов на витраж.	
22	Спецификация материалов на барьер	
24	Спецификация оборудования буфета	

Спецификация гардеробного оборудования

Марка, поз.	Обозначение	Наименование	Кол.	Масса ед, кг	Примечан.
ДД 33.2	1.479.5-1 ч. I, II	Шкафы деревянные	14		
2ДД 33.2	1.479.5-1 ч. I, II	Шкафы деревянные	3		
ДД 25.4	1.479.5-1 ч. I, II	Шкафы деревянные	46		
2ДД 25.4	1.479.5-1 ч. I, II	Шкафы деревянные	20		
ДД 25.5	1.479.5-1 ч. I, II	Шкафы деревянные	46		
2ДД 25.5	1.479.5-1 ч. I, II	Шкафы деревянные	10		

Таблица толщин ограждающих конструкций

Расчетная зимняя температура	Утеплитель покрытия - плитный ячеистый бетон γ=500 кг/м³	Наружные стеновые панели - легкий бетон γ=900 кг/м³	Кирпичные участки наружных стен	
			Эффективный кирпич γ=1400 кг/м³	Утеплитель - жестк. мин. плиты γ=300 кг/м³
-20°	50 мм	α=300 мм	380 мм	—
-30°	90 мм	α=300 мм	380 мм	—
-40°	130 мм	α=350 мм	380 мм	40 мм

1. В помещениях зубного врача, врача и перевязочных в местах установки умывальников стены на высоту 1,6 м и ширину 1,0 м облицевать стеклянной плиткой.

Инв. № подл. | Подпись и дата | Взам. инв. №

Привязан:

Инв. №

ГИП	Шульгин	
Н.контр.	Кульвец	
Нач. отд.	Куперман	
Гл. констр.	Рубан	
Гл. спец.	Торин	
Рук. груп.	Кульвец	
Инж.	Коротких	

ТП-416-1-153.84-АР

Автотранспортное предприятие на 300 грузовых автомобилей с частично закрытой стоянкой

Бытовой корпус

Стадия	Лист	Листов
Р	2	

Общие данные (продолжение)

Минавтотранс РСФСР ГИПРОАВТОТРАНС Ростовский филиал

Копировал: Ольга

1621-01 Формат А2

ТИПОВОЙ ПРОЕКТ АЛЬБОМ I

Ведомость проемов дверей

Марка поз	Размер проема в клавке
1	1060 × 2400
2	1060 × 2400
3	1350 × 2400
4	1350 × 2400
5	1350 × 2070
6	910 × 2070
7	910 × 2070
8	910 × 2070
9	810 × 2070
10	810 × 2070
11	1510 × 2370
12	1255 × 505
13	900 × 2100
14	600 × 600
15	960 × 2050
16	4000 × 2000
ОК-1	1510 × 1810
ОК-2	1200 × 900

Ведомость перемычек

Тип	Схема сечения
ПР1	380, 2400, 1ПР38-15.12.22У
ПР2	380, 2400, 1ПР38-18.12.22У
ПР3	510, -0.930, 1ПР38-12.12.22У
ПР4	380, -0.930, 1ПР38-15.12.22У
ПР5	380, -0.770, -0.930, 1ПР38-12.12.22У
ПР6	2400, -0.930, 120, 1ПР1-12.12.6
ПР7	-0.930, 120, 1ПР1-10.12.6
ПР8	2400, 120, 1ПР2-15.12.14
ПРд	См. деталь устройства армокирпичной перемычки

Деталь армирования кирпичной перегородки δ=65 мм

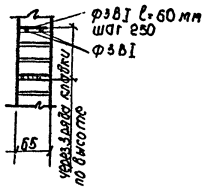

Деталь устройства армокирпичной перемычки

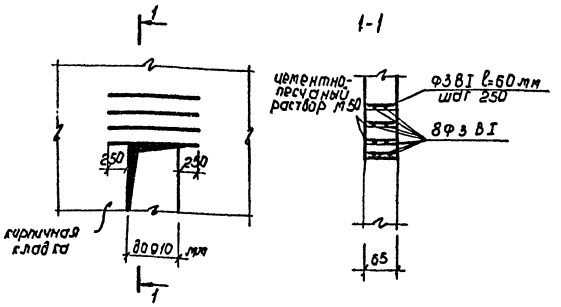

Спецификация элементов заполнения проемов

Марка поз.	Обозначение	Наименование	Кол	Масса ед., кг	Примечание
		Для t°-20; -30; -40			
1	1.136.5-19	ДН 24-10А	1		
2	1.136.5-19	ДТ 24-10А	1(2)		См. примечание п.1
3	1.136.5-19	ДН 24-13.6	2		
4	1.136.5-19	ДТ 24-13.6	2(3)		См. примечание п.1
5	ГОСТ 6629-74	ДО 21-13	13		
6	ГОСТ 6629-74	ДО 21-9л	8		
		ДО 21-9	17		
7	ГОСТ 6629-74	ДГ 21-9л	19		
		ДГ 21-9	10		
7А	ГОСТ 6629-74	ДГ 21-9л	1		См. примечание п.5
8	ГОСТ 6629-74	ДГ 21-9пл	3		
		ДГ 21-9п	1		
9	ГОСТ 6629-74	ДГ 21-8л	15		
		ДГ 21-8	12		
10	ГОСТ 6629-74	ДГ 21-8пл	9		
		ДГ 21-8п	9		
11	ГОСТ 6629-74	ДГ 24-15	1		
12	5.904-4	ДГ 1.2-0.5	2		
13	1.136.5-19	ДС 20-8-Т	3		
14	1.136.5-19	ДЛ 10×10	1		См. примечание п.2
15	2.435-6.8.1	ДП-6	2		
16	Листы 25÷31	ворота КПП	3		
		Для t°-20; -30			
ОК-1	ГОСТ 11214-78	ОС 15-18	90		
	1.136-2	ДО 19-20	90		
ОК-2	ГОСТ 11214-78	ОС 12-9	1		
	1.136-2	ДО 10-35	1		
—	ГОСТ 11214-78	ОС 12-9	1		выход на кровлю
		Для t°-40			
ОК-1	ГОСТ 24.699-81	ОРСП 15-18	90		
	1.136-2	ДО 19-25	90		
ОК-2	ГОСТ 24.699-81	ОРСП 12-9	1		
	1.136-2	ДО 10-35	1		
	ГОСТ 11214-78	ОС 12-9	1		выход на кровлю

Спецификация перемычек

Марка поз.	Обозначение	Наименование	Кол.	Масса ед. кг	Примечание
		Для t°-20; -30			
ПР1	1.138-10, в.1	1ПР38-15.12.22У	3	100	
ПР2	1.138-10, в.1	1ПР38-18.12.22У	6	125	
ПР3	1.138-10. в.1	1ПР38-12.12.22У	12	75	
ПР4	1.138-10, в.1	1ПР28-20.25.22У	3	275	
ПР5	1.138-10, в.1	1ПР38-12.12.22У	6	75	
ПР6	1.138-10. в.1	1ПР1-12.12.6	1	25	
ПР7	1.138-10.в.1	1ПР1-10.12.6	6	25	
		Для t°-40			
ПР1	1.138-10, в.1	1ПР38-15.12.22У	3	100	
ПР2	1.138-10. в.1	1ПР38-18.12.22У	6	125	
ПР3	1.138-10. в.1	1ПР38-12.12.22У	12	75	
ПР4	1.138-10. в.1	1ПР28-20.25.22У	3	275	
ПР5	1.138-10.в.1	1ПР38-12.12.22У	6	75	
ПР6	1.138-10.в.1	1ПР1-12.12.6	2	25	
ПР7	1.138-10.в.1	1ПР1-10.12.6	6	25	
ПР8	1.138-10.в.1	1ПР2-15.12.14	1	75	

1. Количество дверей, данное в скобках — для t°-40°.
2. Люк тип 14 выполнить по типу люка ДЛ 10-10, по серии 1.136.5-19. с размерами 600×600.
3. Расход арматуры на армирование кирпичных перегородок δ=65мм составляет: Ф3 ВI - 301,4 кг.
4. Расход арматуры на армокирпичные перемычки ПРд составляет: Ф3 ВI - 132,0 кг
5. Дверной блок окрасить краской „Экран" по ТУ 400-1/407-3-78.

Условные обозначения

перегородка из гипсолита

Привязан

Инв. №

Нач. отд.	Куперман	
Гл. конст.	Рубан	
Гл. спец.	Уран	
Рук. гр.	Кульвец	
Инженер	Сурина	

ТП 416-1-153.84 АР

Автотранспортное предприятие на 300 грузовых автомобилей с частично закрытой стоянкой

Бытовой корпус

Стадия	Лист	Листов
Р	3	

Общие данные (окончание)

Гипавтотранс Ростовский филиал

Инв. № подл. | Подпись и дата | Взам. инв. №

Копировал Мкр - 1621-01 формат А2

ТИПОВОЙ ПРОЕКТ АЛЬБОМ I

План на отм. -2,100; -3,200

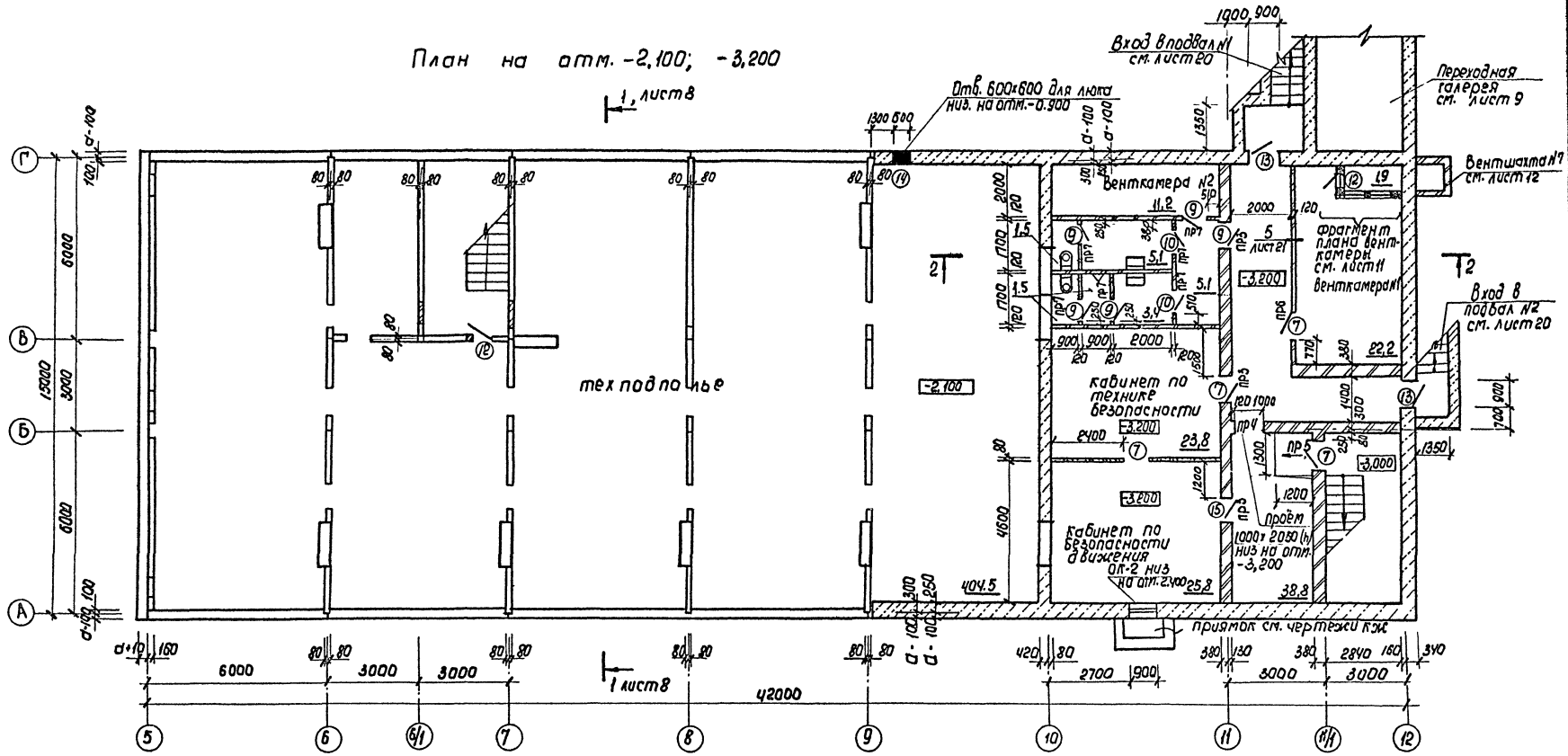

1. Ведомости проемов и перемычек см. лист 3.
2. План расположения вентканалов в кирпичной стене по оси 11 см. лист 16.

Разрез 2-2

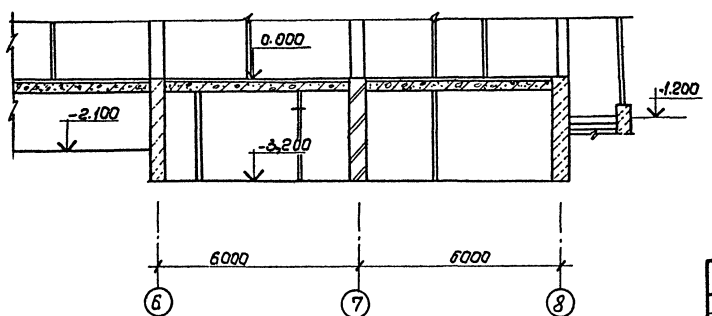

Гип	Шульгин		
Н.контр.	Кульвец		
Нач.отд.	Куперман		
Гл.конс.	Рубан		
Гл.спец.	Таран		
Рук.груп.	Кульвец		
Ст.инж.	Буймистренко		

Привязан

Инв. №

ТП-416-1-153.84 АР

Автотранспортное предприятие на 300 грузовых автомобилей с частично закрытой стоянкой

Бытовой корпус

Стадия	Лист	Листов
Р	4	

План на отм.-2.100; -3,000
Разрез 2-2

Минавтотранс РСФСР
ГИПРОАВТОТРАНС
Ростовский филиал

1621-01

Копировал [signature] Формат А2

Инв. № подл. | Подпись и дата | Взам. Инв. №

ТИПОВОЙ ПРОЕКТ АЛЬБОМ I

План на отм. 0,000

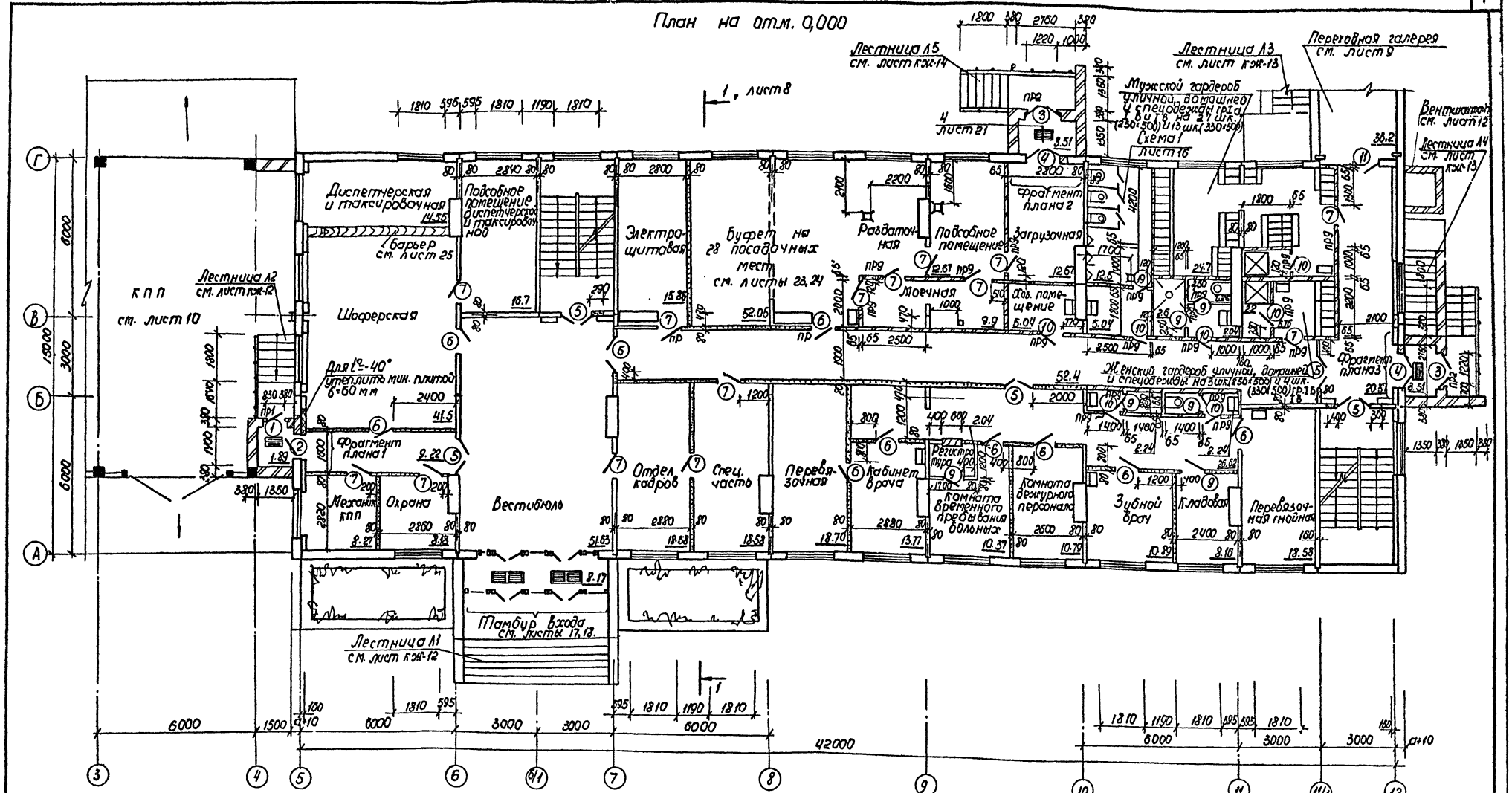
Лестница Л5 см. лист КЖ-14
Лестница Л3 см. лист КЖ-13
Переходная галерея см. лист 9
Мужской гардероб уличной, домашней и спецодежды на 2 ш.г. и 8 ш.г. (1250×500) и 13 шк. (350×500) Схема 1 лист 16
Вентиляторная см. лист 12
Лестница Л4 см. лист КЖ-13
Диспетчерская и таксировочная
Подсобное помещение диспетчерской и таксировочной
Барьер см. лист 25
Электрощитовая
Буфет на 28 посадочных мест см. листы 23, 24
Раздаточная
Подсобное помещение
Загрузочная
Фрагмент плана 2
Моечная
Доп. помещение
Женский гардероб уличной, домашней и спецодежды на 3 ш.г. (250×500) и 4 шк. (350×500) Гр. IB
Фрагмент плана 3
КПП см. лист 10
Лестница Л2 см. лист КЖ-12
Шоферская
Для t°=-40° утеплить мин. плитой δ=60 мм
Фрагмент плана 1
Механик КПП
Охрана
Вестибюль
Отдел кадров
Спец. часть
Переводзочная
Кабинет врача
Регистратура
Комната временного пребывания больных
Комната дежурного персонала
Зубной врач
Кладовая
Перевязочная гнойная
Тамбур входа см. листы 17, 18
Лестница Л1 см. лист КЖ-12
1 лист 8
1 лист 21
1 лист 16
1 лист 9
1 лист 12
1 лист 13
1 лист 14
1 лист 10
1 лист 25
1 лист 23, 24
1 лист 17, 18
1 лист 12
1 лист 12
1 лист 12

ТИПОВОЙ ПРОЕКТ АЛЬБОМ I

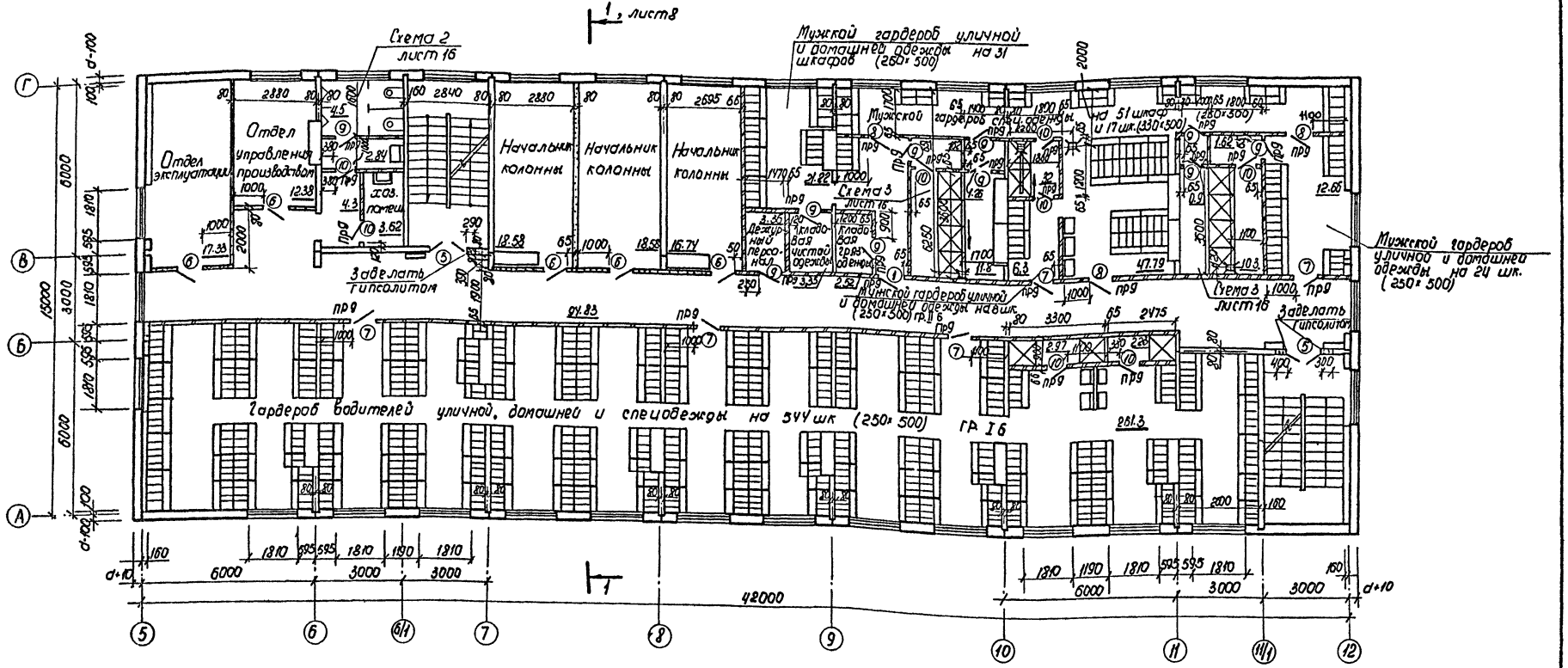

1. Ведомости проемов и перемычек, спецификацию заполнения проемов, спецификацию перемычек см. лист 3.
2. Кирпичные перегородки толщиной 65мм выполнять из кирпича марки 100 на растворе марки 50 и армировать согласно детали на листе 3.

				ТП 416-1-153.84 АР	
		ГИП	Шульпин	Автотранспортное предприятие на 300 грузовых автомобилей с частично закрытой стоянкой	
Привязан		Н. контр.	Кульвец		
		Нач. отд.	Куперман	Бытовой корпус	Стадия: Р; Лист: 6; Листов:
		Гл. констр.	Рубан		
		Гл. спец.	Таран	План на отм. 3,000	Минавтотранс РСФСР ГИПРОАВТОТРАНС Ростовский филиал
Инв. №		Рук. гр.	Кульвец		
		Арх.	Орлова		

Инв. № подл. | Подпись и дата | Взам. инв. №

Копировал Мф.- 1621-01 Формат А2

ТИПОВОЙ ПРОЕКТ АЛЬБОМ I

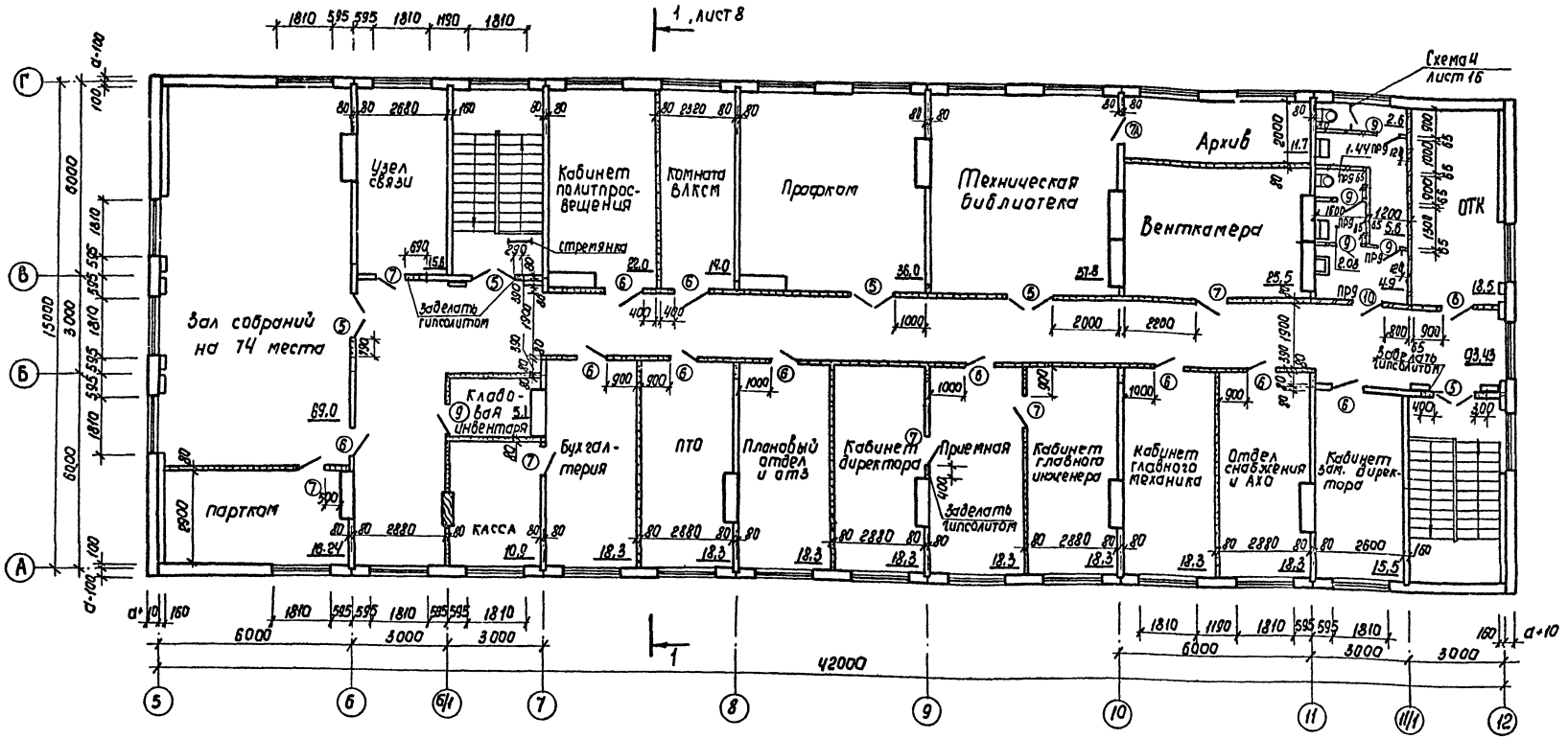

1. Ведомости проемов и перемычек, спецификацию заполнения проемов, спецификацию перемычек см. лист 3
2. Кирпичные перегородки толщиной 65 мм выполнять из кирпича марки 100 на растворе марки 50 и армировать, см. деталь на листе 3.

ТП 416-1-153.84 АР			
Автотранспортное предприятие на 300 грузовых автомобилей с частично закрытой стоянкой			
Бытовой корпус.	Стадия	Лист	Листов
	Р	7	
План на отм. 6.000	Минавтотранс РСФСР ГИПРОАВТОТРАНС Ростовский филиал		

Гип Шильгин; Н.контр. Куловец; Нач.отд. Куперман; Гл.констр. Рубан; Гл.спец. Таран; Рук.гр. Кульвец; Арх. Белова

Привязан

Инв. №

Инв.№подл. | Подпись и дата | Взам.инв.№

Копировал Мир- 1621-01 Формат А2

ТИПОВОЙ ПРОЕКТ АЛЬБОМ I

Фасад 1-12

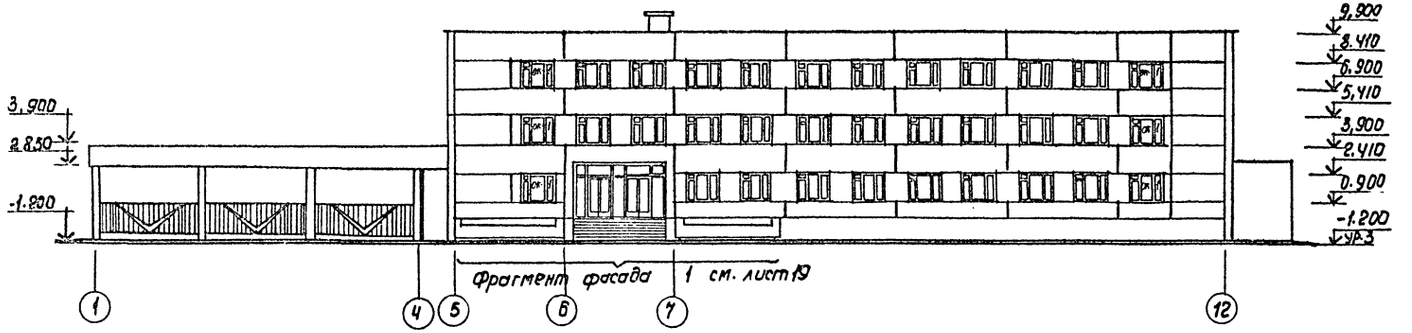

Фасад 12-1

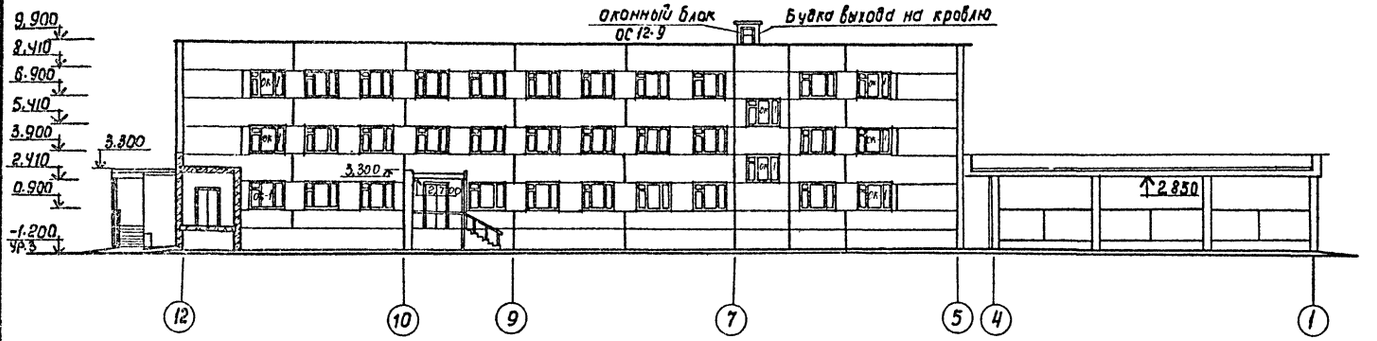

Разрез 1-1

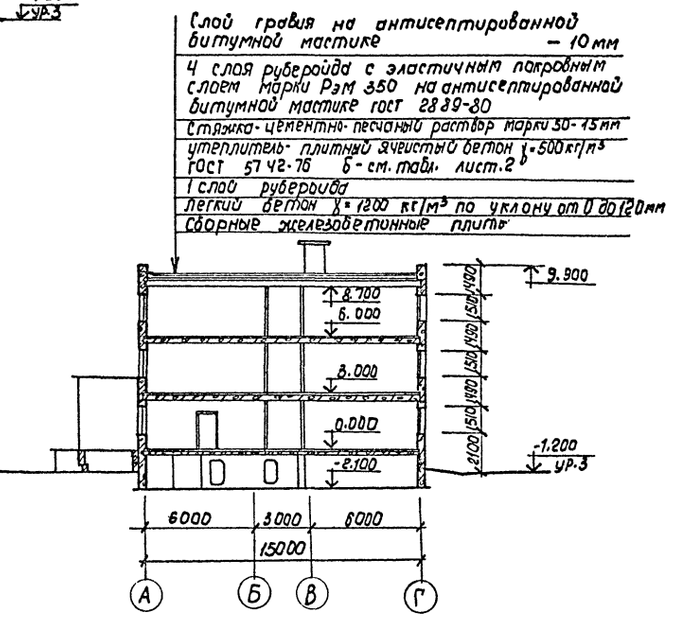

1. Схемы заполнения оконных проемов см. лист 16.

Фасад А-Г

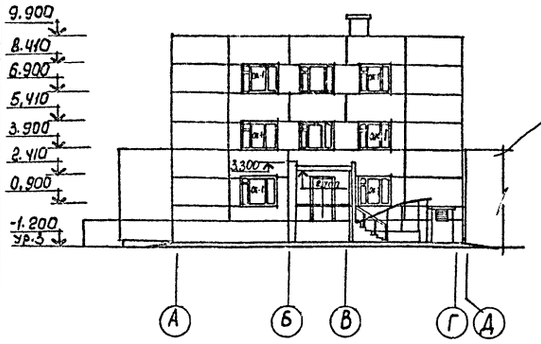

Фасад Г-А

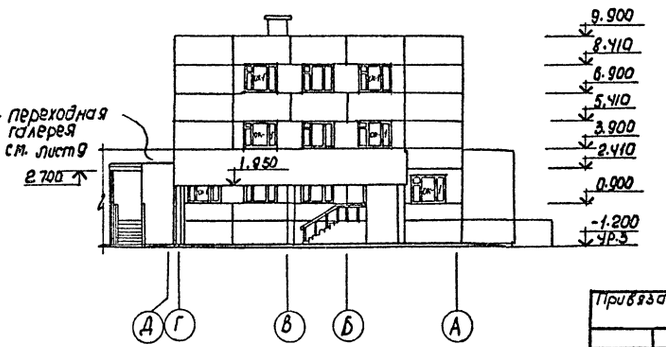

				ТП 416-1-153.84 АР	
Гип	Шульгин			Автотранспортное предприятие на 300 грузовых автомобилей с частично закрытой стоянкой	
Н. контр.	Кульбец			Бытовой корпус	Стадия: Р; Лист: 8; Листов:
Нач. отд.	Куперман				
Гл. конст.	Рубан				
Гл. спец.	Таран			Фасады 1-12; 12-1; А-Г; Г-А. Разрез 1-1	Минавтотранс РСФСР ГИПРОАВТОТРАНС Ростовский филиал.
Рук. гр.	Кульбец				
Ст. инж.	Бубистренко				

Привязан

Инв. № подл. | Подпись и дата | Взам. инв. №

Инв. №

1621-01

Копировал — Формат А2

ТИПОВОЙ ПРОЕКТ АЛЬБОМ I

Переходная галерея
Фасад Д-Ж

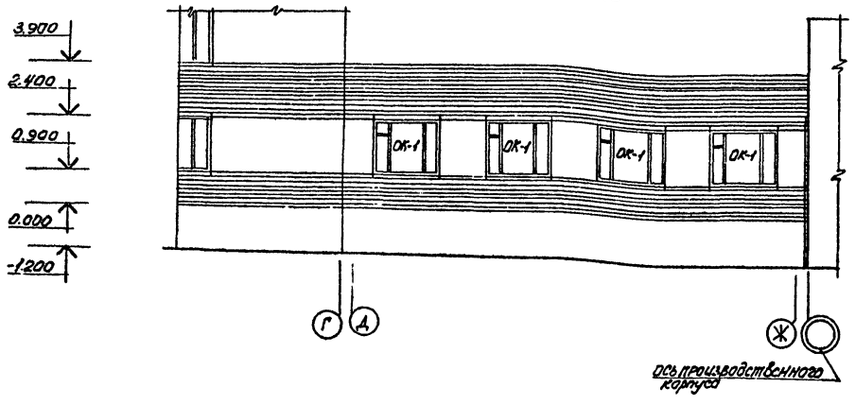

Разрез 3-3

Слой гравия на антисептированной битумной мастике 4слоя рубероида с эластичным покровным слоем марки РЭМ-350 на антисептированной битумной мастике (ГОСТ 2889-80).
Стяжка-цементно-песчаный раствор марки 50. -15мм
Утеплитель - плитный ячеистый бетон (ГОСТ 5742-76) γ500 (8см. таблицу лист АР-)
1слой рубероида
Сборные железобетонные плиты

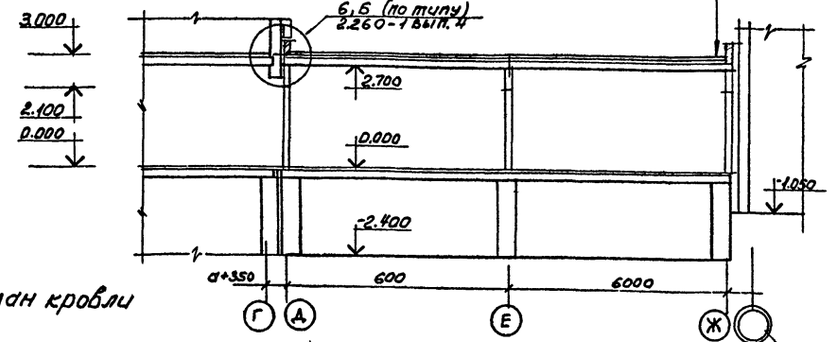

Разрез 4-4

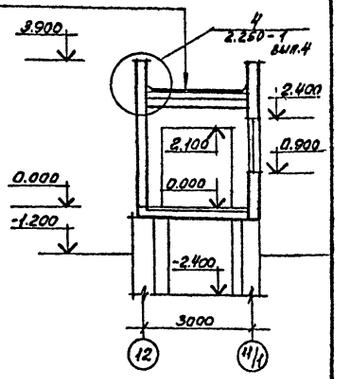

План на отм. 0.000

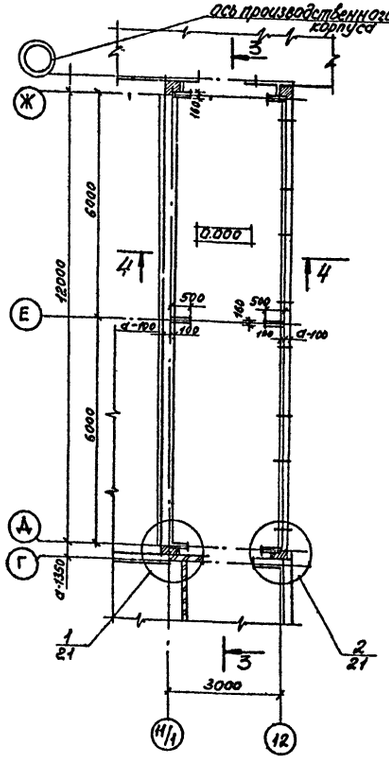

План на отм. -2.400

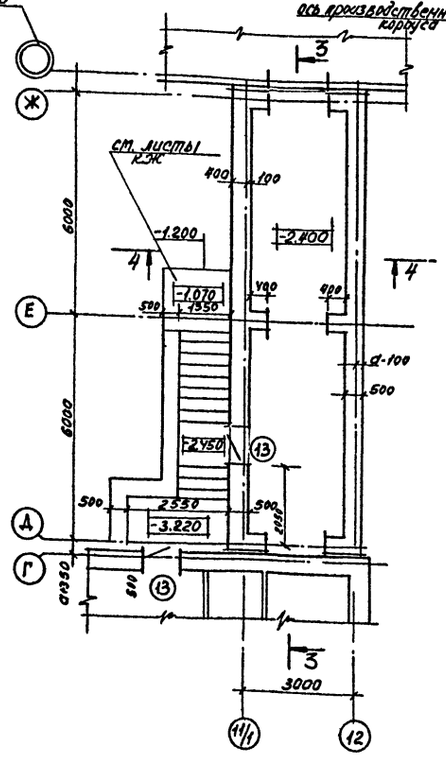

План кровли

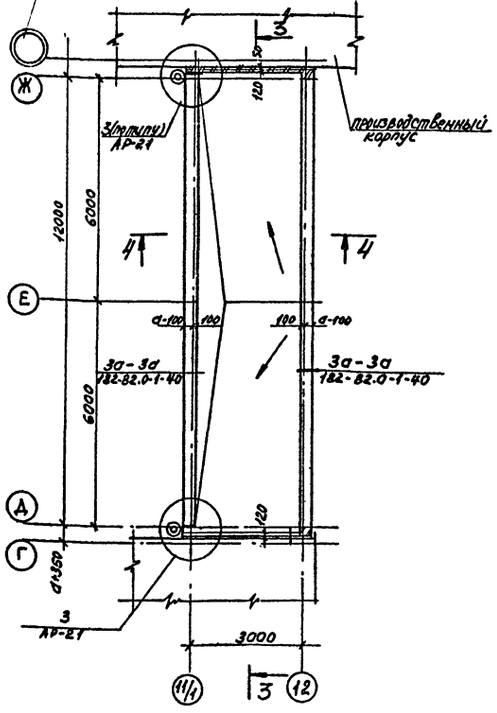

1. Отделку фасадов галереи выполнить аналогично отделке фасадов бытового корпуса.
2. Раскладку фризового камня по параметру галереи см. листы марки КЖ.
3. Навес над входом в техподполье см. лист 20
4. Водосточную трубу для стока воды с кровли галереи вывести по месту на отмостку.

Инв. № подл. | Подпись и дата | Взам. инв. №

Привязан			
Инв. №			
Гип	Шульгин		
Н.контр.	Кульвец		
Нач. отд.	Куперман		
Гл. констр.	Рубан		
Гл. спец.	Таран		
Рук. гр.	Кульвец		
Ст. арх.	Инюшкина		

ТП-416-1-153.84 -АР

Автотранспортное предприятие на 300 грузовых автомобилей с частично закрытой стоянкой

Бытовой корпус

Стадия	Лист	Листов
Р	9	

Переходная галерея. Фасад Д-Ж. Планы на отм. 0.000 - 2.400 Разрезы 3-3 и 4-4; План кровли.

Минавтотранс РСФСР ГИПРОАВТОТРАНС Ростовский филиал

ТИПОВОЙ ПРОЕКТ АЛЬБОМ I

КПП. План на отм. 0.000

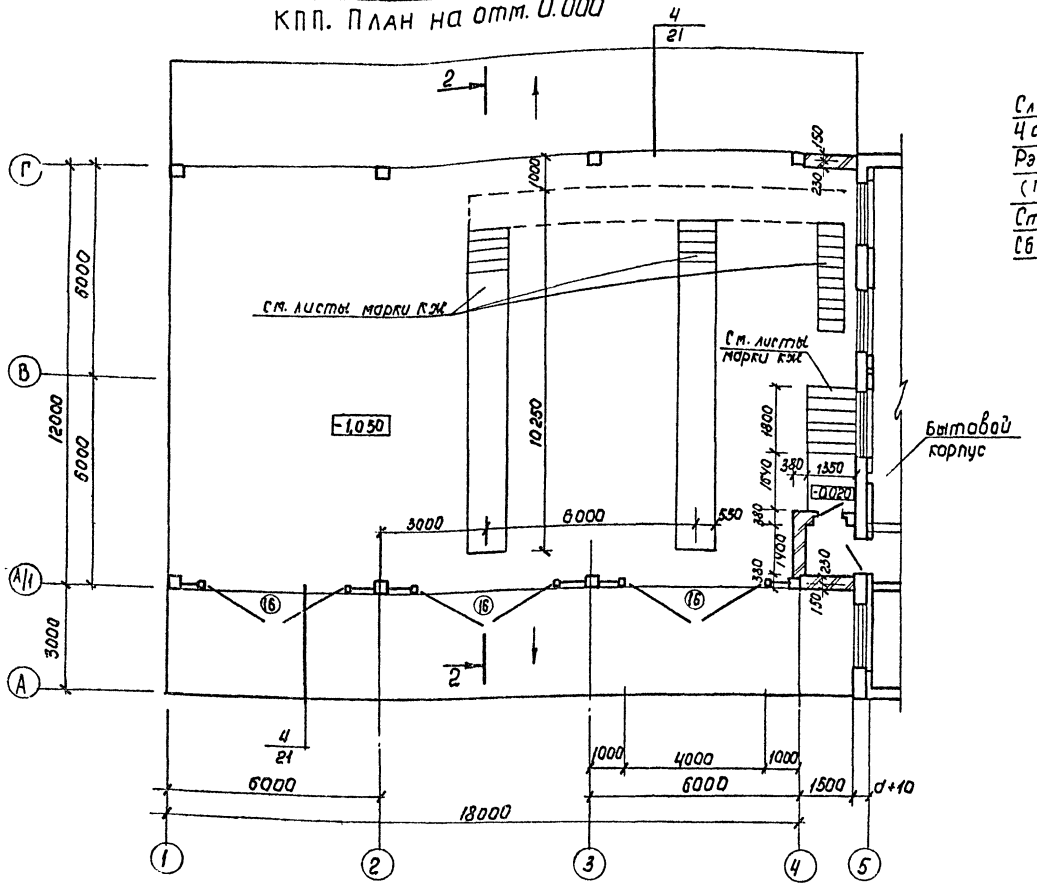

План кровли

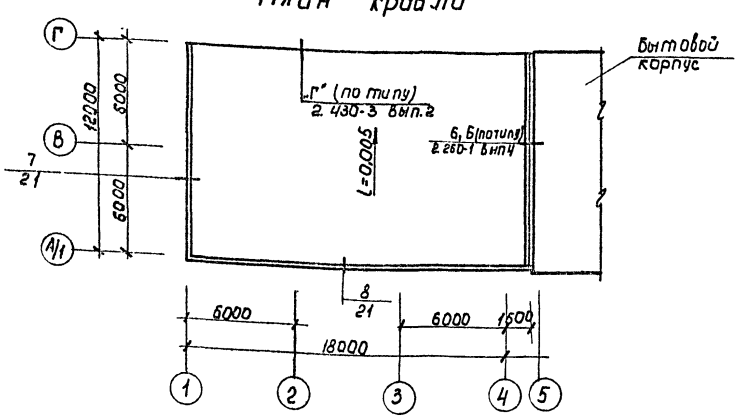

Разрез 2-2

Слой гравия на антисептированной битумной мастике-10мм
4 слоя рубероида с эластичным покровным слоем марки
РЭТ 350 на антисептированной битумной мастике
(ГОСТ 2889-80)
Стяжка -цементно-песчаный раствор марки 50 от 15 до 75мм
Сборные железобетонные плиты

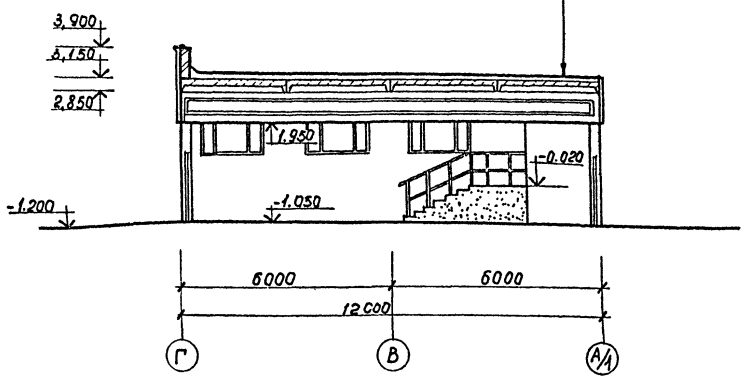

1. Ведомость проемов ворот см. лист 3.

				ТП 416-1-153.84 АР	
Гип	Шульгин			Автотранспортное предприятие на 300 грузовых автомобилей с частично закрытой стоянкой	
Н. контр.	Кульбеш			Бытовой корпус	Стадия: Р; Лист: 10; Листов:
Нач. отд.	Куперман			КПП. План на отм. 0.000 Разрез 2-2. План кровли.	Минавтотранс РСФСР ГИПРОАВТОТРАНС Ростовский филиал
Гл. констр.	Рубан				
Гл. спец.	Таран				
Рук. гр.	Кульбеш				
Ст. арх.	Ищенко				

Привязан

Инв. № подл. | Подпись и дата | Взам. инв. №

Инв. №

Копировал МИ — 1621-01 формат А2

ТИПОВОЙ ПРОЕКТ АЛЬБОМ I

Инв. № подл. | Подпись и дата | Взам. инв. №

Фрагмент плана венткамеры N1

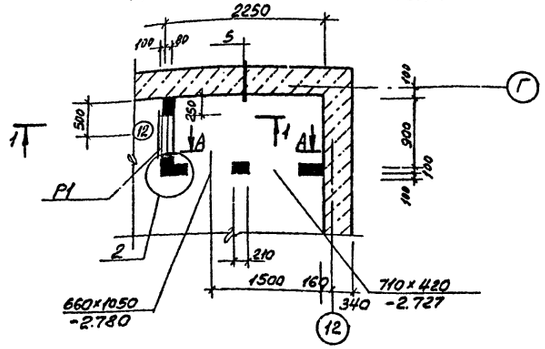

1-1

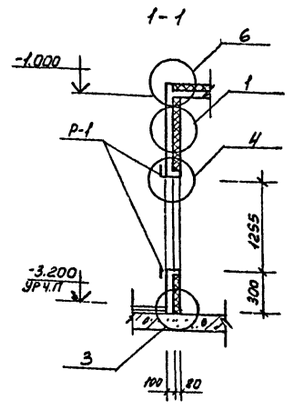

1

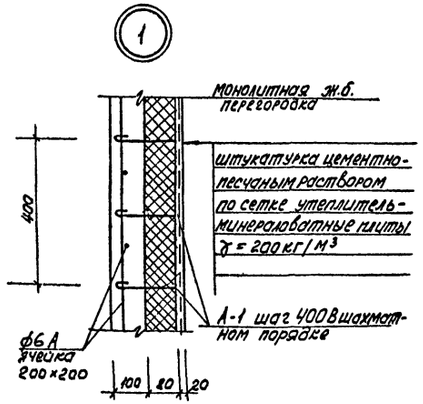

Спецификация металла на 1 изделие

Марка, поз.	Обозначение	Наименование	Кол	Масса ед., кг	Примечание
		Р-1			
1	ГОСТ 103-76	-70×5 ℓ=645	2	1.774	
2	ГОСТ 103-76	-70×5 ℓ=1255	2	3.451	
3	ГОСТ 5781-82	ф8 АI ℓ=100	12	0.040	
		А-1			
4	ГОСТ 5781-82	ф6 АI ℓ=300	1	0.067	

А-А

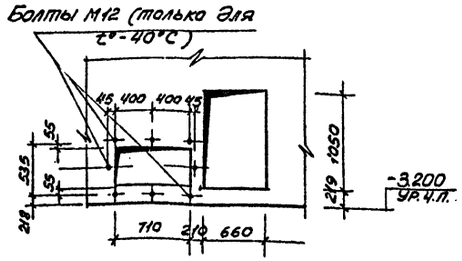

2

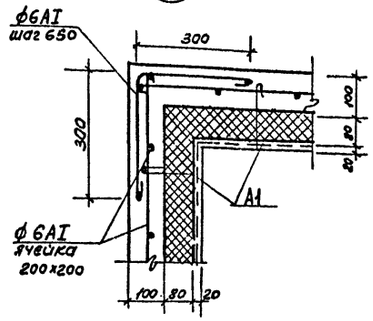

3

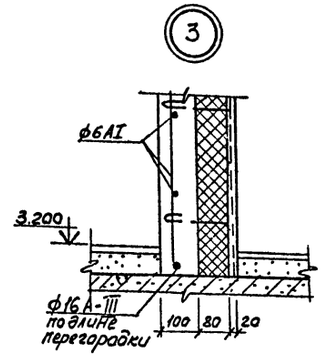

Спецификация металла на венткамеру

Марка поз.	Обозначение	Наименование	Кол.	Масса ед., кг	Примечание
Р-1	лист 11	рама Р-1	1	10.72	
А-1	лист 11	Анкер А-1	180	0.067	
ф6А-I	ГОСТ 2590-71	стержневая арматура	250	0.222	м
ф12А-III	ГОСТ 2590-71	стержневая арматура	44	0.888	м
ф16 А-III	ГОСТ 2590-71	стержневая арматура	3.3	1.58	м
∠100×8	ГОСТ 8509-72*	уголок 100×8	3.3	12.2	

Расход бетона М200 на венткамеру — 2.1 м³

4

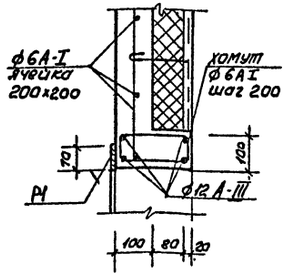

5

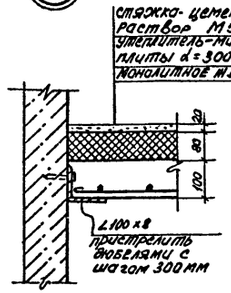

6

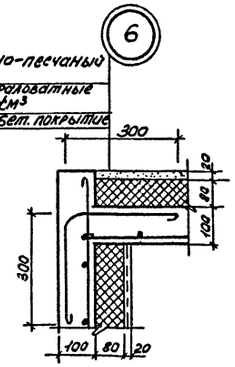

Рама Р1

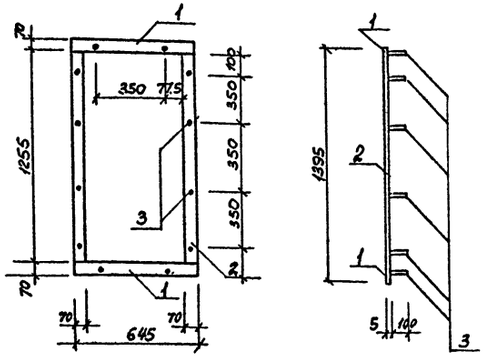

Анкер А-1

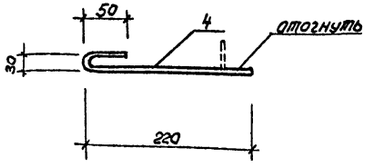

Привязан

Инв. №

ГИП	Шульгин	
Н.контр.	Кульвец	
Нач.отд.	Кулерман	
Гл.констр.	Рубан	
Гл.спец.	Таран	
Рук.гр.	Кульвец	
Ст.арх.	Шелелева	

ТП-416-1-153.84 АР

Автотранспортное предприятие на 300 грузовых автомобилей с частично закрытой стоянкой

Бытовой корпус

Венткамера N1

Стадия	Лист	Листов
Р	11	

Минавтотранс РСФСР ГИПРОАВТОТРАНС Ростовский филиал

Копировал Инв.№ 1621-01 Формат А2

ТИПОВОЙ ПРОЕКТ АЛЬБОМ I

План кровли

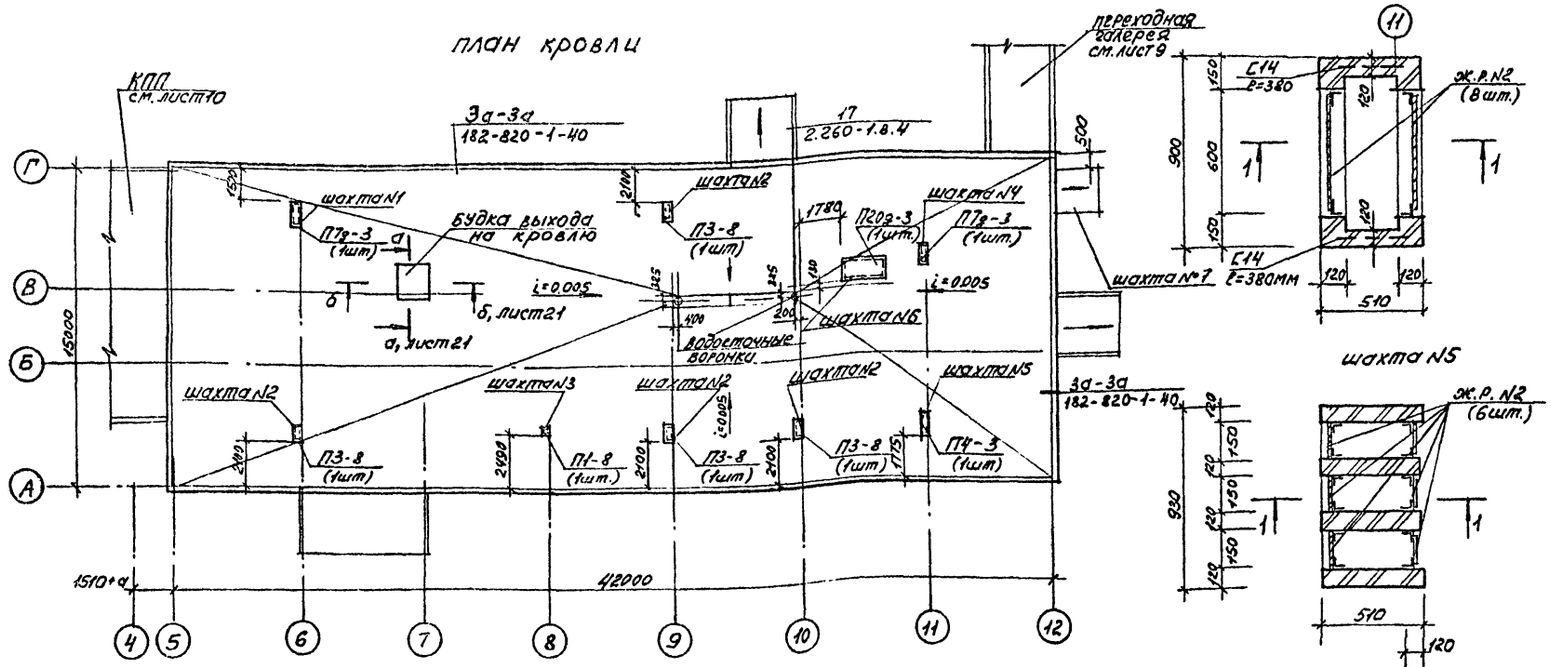

Шахта N4

Шахта N5

Шахта N7

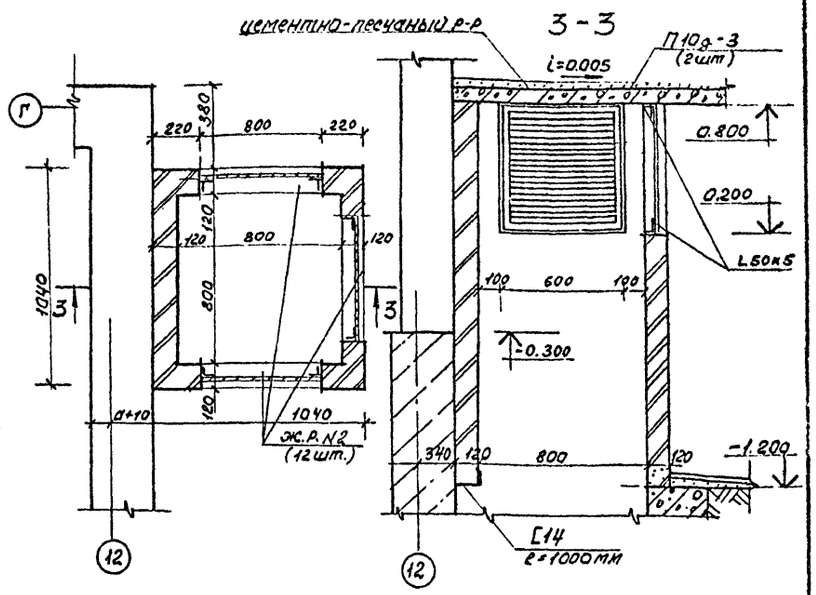

Спецификация материалов на Вентшахты

Марка поз.	Обозначение	Наименование	Кол-во	масса ед. кг	прим.
	ГОСТ 8509-72	равнобокий уголок ∠50×5	62	29.80	М
	ГОСТ 8240-72	швеллер ∠14	10	123.0	М
	ГОСТ 19903-74*	стальной лист δ=2	2.31	31.4	М²
	1.494-27	жалюзийная решетка Ж.Р.N2	64		
	3.006-2 вып. II-2	Плита П7д-3	3	150.0	
	3.006-2 вып. II-2	Плита П3-8	4	50.0	
	3.006-2 вып. II-2	Плита П1-8	1	40.0	
	3.006-2 вып. II-2	Плита П20д-3	1	640.0	
	3.006-2 вып. II-2	Плита П10д-3	2	190.0	

Шахта N1

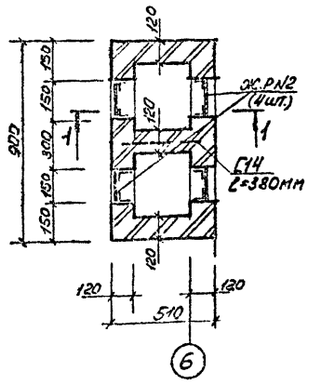

Шахта N2

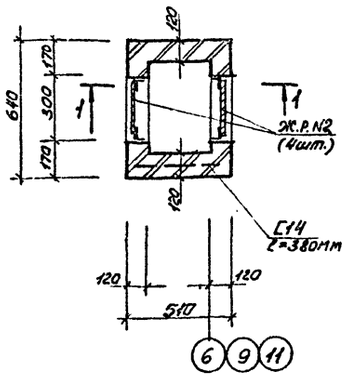

Шахта N3

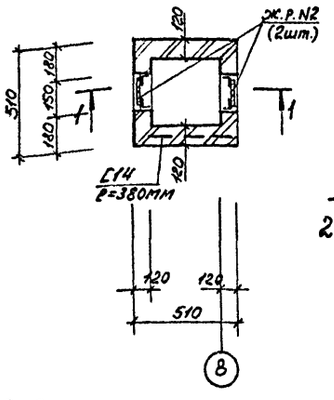

Шахта N6

1-1

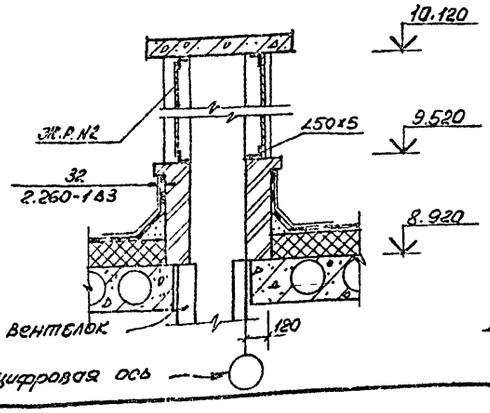

2-2

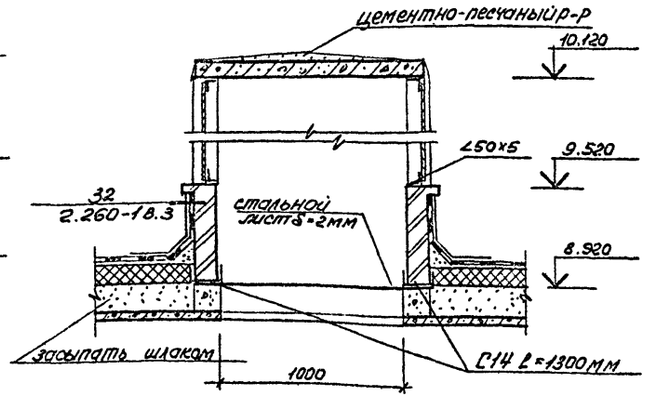

Привязан

Инв. №

Гип	Шульгин		
Н.контр.	Кульвец		
Нач. отд.	Куперман		
Гл. констр.	Рубан		
Гл. спец.	Таран		
Рук. гр.	Кульвец		
Инж.	Коротких		

ТП-416-1-153.84 -АР

Автотранспортное предприятие на 300 грузовых автомобилей с частично закрытой стоянкой.

Бытовой корпус

Стадия	Лист	Листов
Р	12	

План кровли вентшахты 1÷7

Минавтотранс РСФСР ГИПРОАВТОТРАНС Ростовский филиал

Инв. № подл. | Подпись и дата | Взам. инв. №

Копировал Аф- 1621-01 Формат А2

ТИПОВОЙ ПРОЕКТ АЛЬБОМ I

План на отм. 3.000

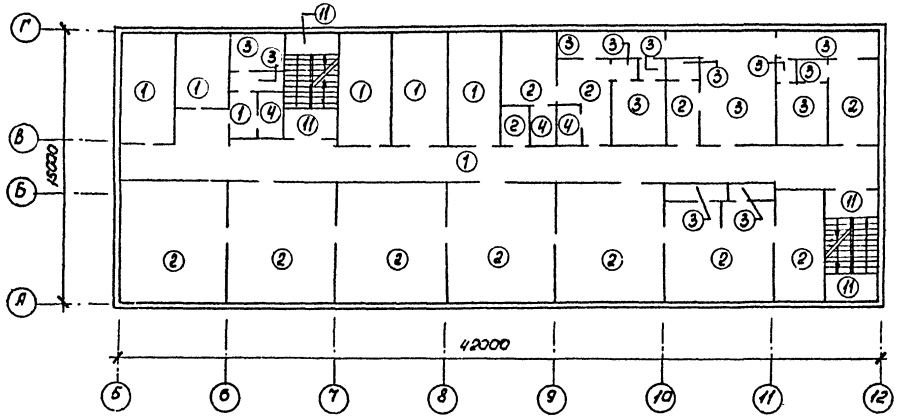

План на отм. 6.000

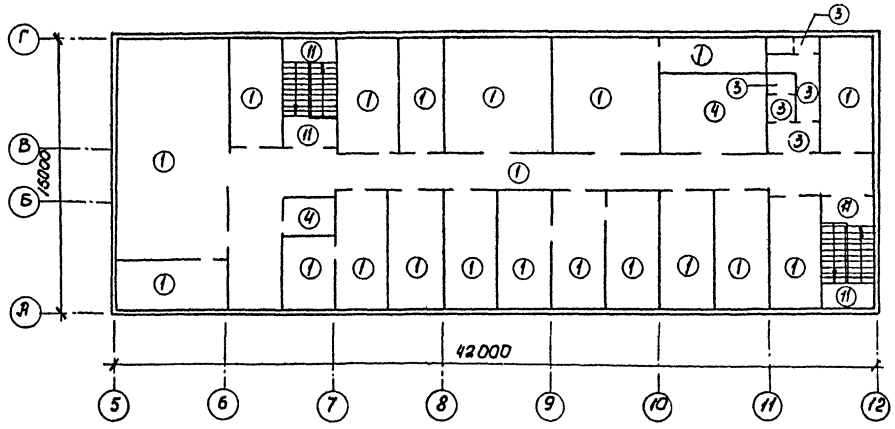

План на отм. 0.000

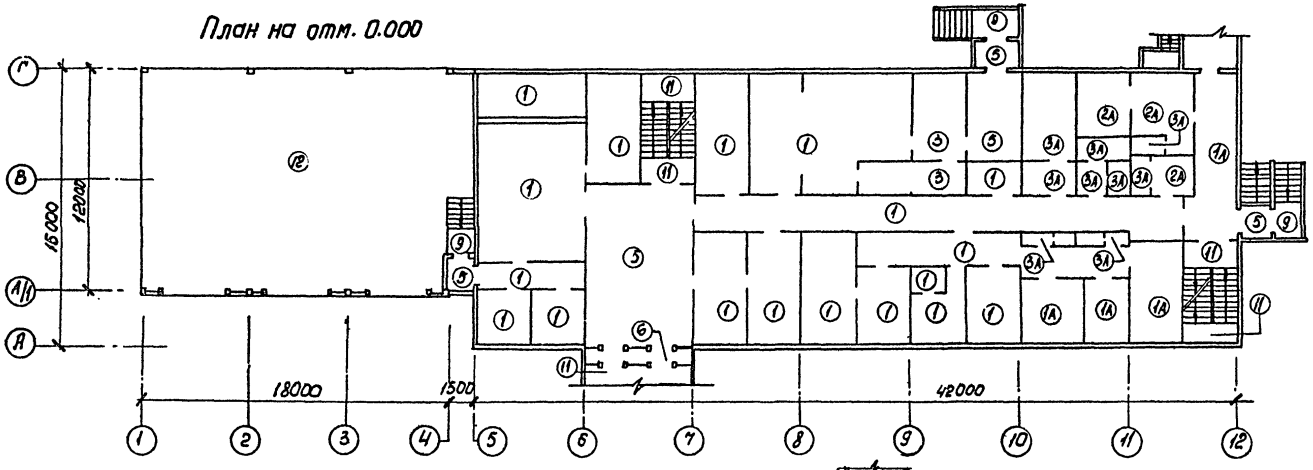

Переходная галерея

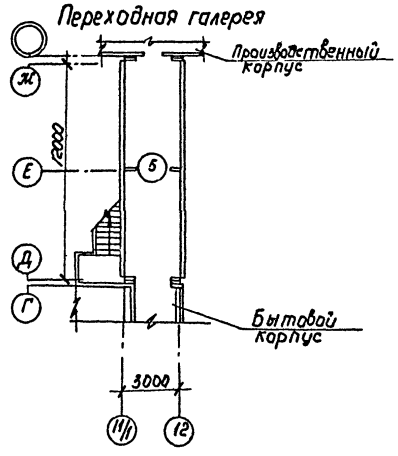

План на отм. -2.100 и -3.000

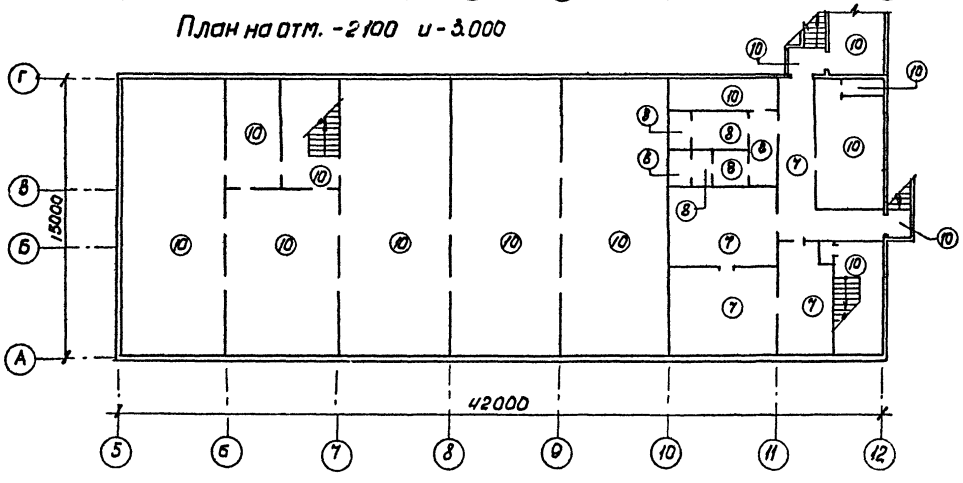

Инв.№ подл. | Подпись и дата | Взам.инв.№

				ТП 416-1-153.84 АР	
				Автотранспортное предприятие на 300 грузовых автомобилей с частично закрытой стоянкой	
Гип	Шкульгин				
Н. контр.	Кульвец			Бытовой корпус	Стадия: Р; Лист: 13; Листов:
Нач. отд.	Куперман				
Гл. констр.	Рубан				
Гл. спец.	Торан			Планы полов	Минавтотранс РСФСР ГИПРОАВТОТРАНС Ростовский филиал
Рук. гр.	Гульвец				
Инж.	Коротких				

привязан

Инв. №

1621-01

ТИПОВОЙ ПРОЕКТ АЛЬБОМ I

Типы плинтусов

А

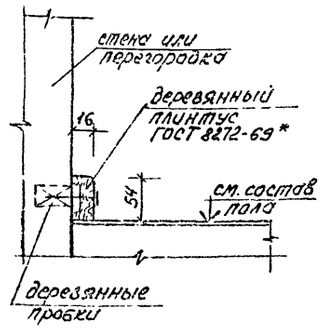

Б

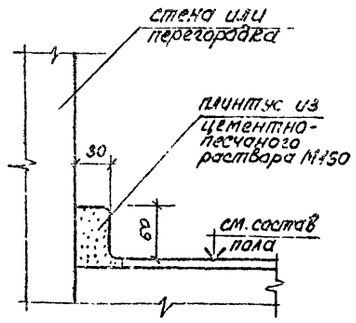

Экспликация полов (начало)

Наименование или номер помещения по проекту	Тип пола по проекту	Схема пола или номер узла по серии	Элементы пола и их толщины	Площадь пола м²
Административно-конторские помещения, кабинеты, здравпункт, буфет, коридоры	1		Покрытие - линолеум ГОСТ 7251-77 - 3 мм Прослойка из холодной мастики на водостойких вяжущих - 1 мм стяжка - легкий бетон М50 - 76 мм Плита перекрытия	995.62
	1-А			83.11
Гардеробы, комната дежурн. персонала	2		Покрытие - линолеум резиновый (релин) ГОСТ 16914-71 - 3 мм Прослойка из холодной мастики на водостойких вяжущих - 1 мм стяжка - легкий бетон М50 - 76 мм Плита покрытия	304.84
	2-А			26.40
сан. узлы, душевые, моечная, подсобное помещение буфета, гардероб спецодежды	3		Покрытие - керамическая плитка ГОСТ 6787-80 - 12 мм Прослойка и заполнение швов из битумной мастики - 3 мм Гидроизоляция - 2 слоя гидроизола на битумной мастике - 5 мм стяжка - бетон М100 - 60 мм Плита перекрытия	134.77
	3-А			35.35
венткамеры, кладовые, хоз. помещения	4		Покрытие - цементно-песчаный раствор М200 - 20 мм стяжка - легкий бетон М150 - 60 мм Плита перекрытия	40.10
тамбуры, вестибюль, загрузочная, галерея	5		Покрытие - мозаичное (терраццо) М200 - 20 мм стяжка - цементно-песчаный раствор М200 - 60 мм Плита перекрытия	109.41
тамбур входа,	6		Покрытие - мозаичное (терраццо) М200 - 20 мм стяжка - цементно-песчаный раствор М200 - 20 мм Подстилающий слой - бетон М150 - 100 мм грунт основания с втрамбованным щебнем крупностью 40-60 мм	8.17

Экспликация полов (окончание)

Наименование или номер помещения по проекту	Тип пола по проекту	Схема пола или номер узла по серии	Элементы пола и их толщины	Площадь пола
кабинеты, коридор	7		Покрытие - линолеум ГОСТ 7251-77 - 3 мм Прослойка из холодной мастики на водостойких вяжущих - 1 мм стяжка - легкий бетон М50 - 26 мм Подстилающий слой - бетон М150 - 110 мм Грунт основания с втрамбованным щебнем крупностью 40-60 мм	110.50
сан. узел подвала	8		Покрытие - керамическая плитка ГОСТ 6787-69 - 12 мм Прослойка и заполнение швов из цементно-песчаного раствора М150 - 13 мм Подстилающий слой - бетон М150 - 115 мм Грунт основания с втрамбованным щебнем крупностью 40-60 мм	18.19
площадки наружных лестниц	9		Цементно-песчаный раствор М200 - 30 мм ж.б. лестничная площадка	10.18
— " — техподполье, венткамеры	10		Цементно-песчаный раствор 1200 - 30 мм Подстилающий слой - бетон М150 - 110 мм Грунт основания с втрамбованным щебнем крупностью 40-50 мм	486.07
площадки лестн. клеток, гл. входа	11		Покрытие - мозаичное (терраццо) М200 - 30 мм ж.б. лестничная площадка	45.09
КПП	12		Покрытие - бетонное М300 - 25 мм Подстилающий слой - бетон М150 - 115 мм Грунт основания с втрамбованным щебнем крупностью 40-60 мм	225

В полах типа 1А, 2А, 3А стяжку выполнять по чертежу КЖ-20.

Инв.№ подл. | Подпись и дата | Взам. инв.№

Привязан

Инв.№

ТП 416-1-153.84 АР			
Автотранспортное предприятие на 300 грузовых автомобилей с частично закрытой стоянкой			
Бытовой корпус	Стадия	Лист	Листов
	Р	14	
Экспликация полов	Минавтотранс РСФСР Гипроавтотранс Ростовский филиал		

Гип	Шульгин	
Н. контр.	Кульвец	
Начотд.	Куперман	
Гл. констр.	Рубан	
Гл. спец.	Таран	
Рук. гр.	Кульвец	
Инж.	Коротких	

ТИПОВОЙ ПРОЕКТ АЛЬБОМ I

Фрагмент плана отверстий в стенах 1го этажа

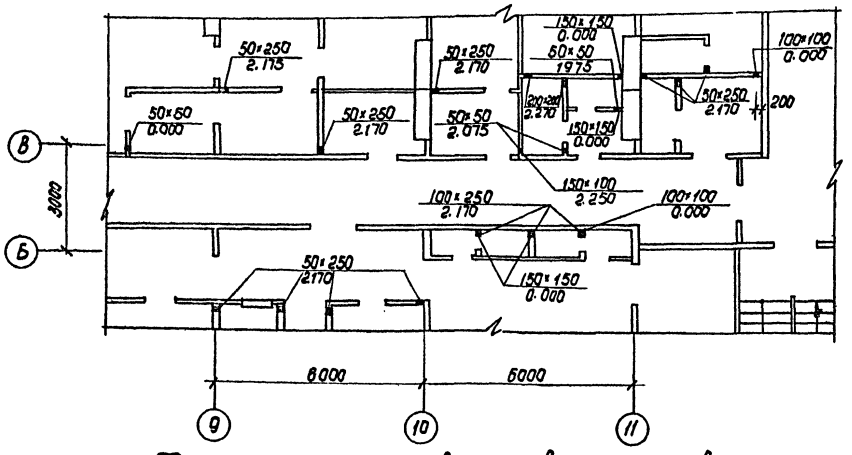

Фрагмент плана отверстий на стенах 2го этажа

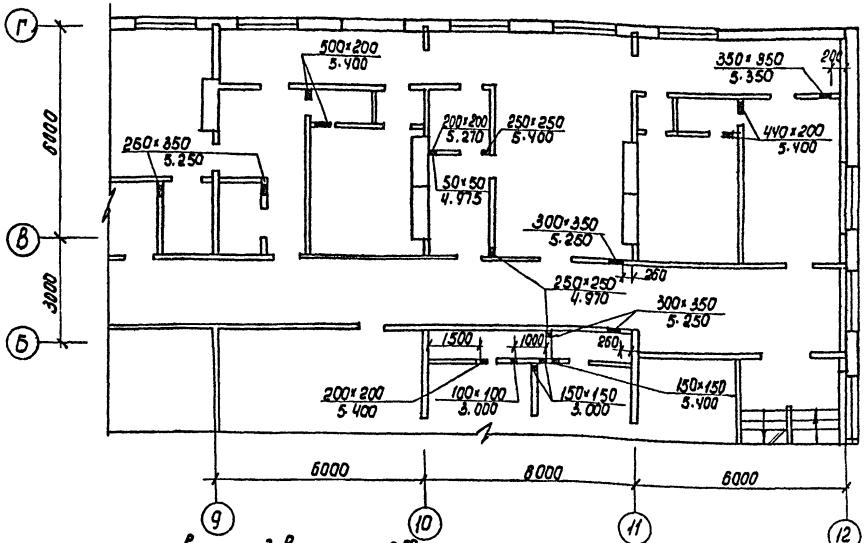

Фрагмент плана отверстий в стенах подвала.

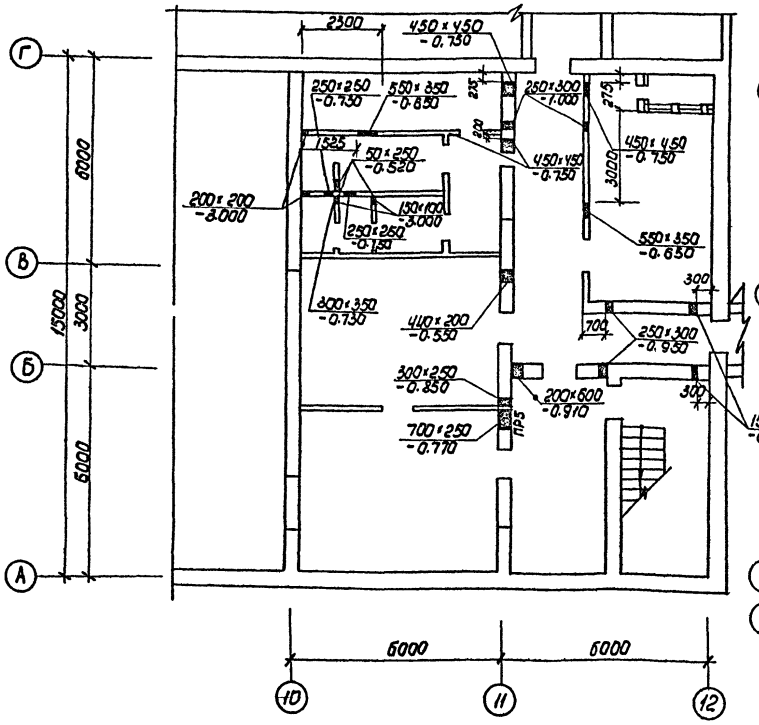

Фрагмент плана отверстий в стенах 2го этажа

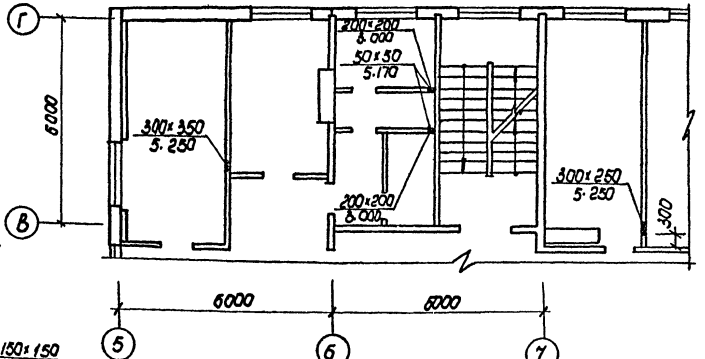

Фрагмент плана отверстий в стенах 3го этажа

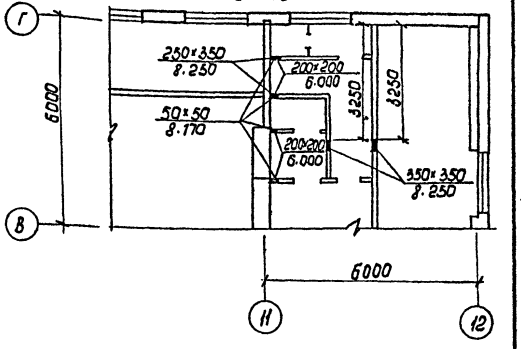

Фрагмент плана отверстий в стенах 3го этажа

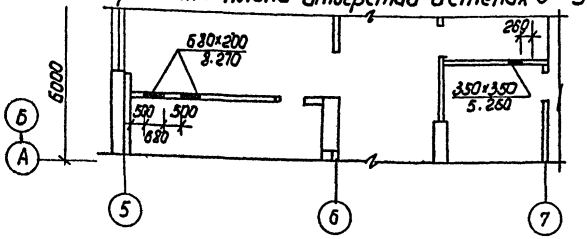

ГИП	Шульгин		
Н.контр.	Кульвец		
Нач.отд.	Куперман		
Гл.констр.	Рубан		
Гл.спец.	Таран		
Рук.гр.	Кульвец		
Инж.	Коротких		

Привязан

Инв. №

ТП-416-1-153.84 -АР

Автотранспортное предприятие на 300 грузовых автомобилей с частично закрытой стоянкой

Бытовой корпус

Стадия	Лист	Листов
Р	15	

Фрагменты планов отверстий

Минавтотранс РСФСР
ГИПРОАВТОТРАНС
Ростовский филиал

1621-01

Копировал

Формат А2

Инв. № подл. | Подпись и дата | Взам. инв. №

ТИПОВОЙ ПРОЕКТ АЛЬБОМ I

Схема 1

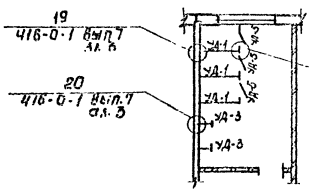

Схема 2

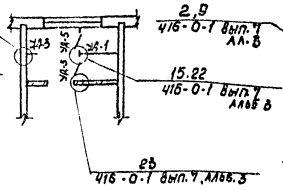

Схема 3

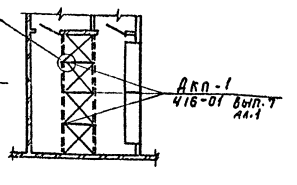

Схема 4

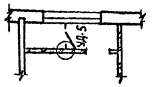

1-1

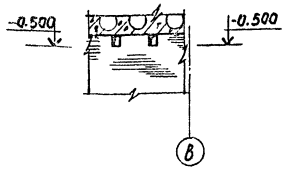

2-2

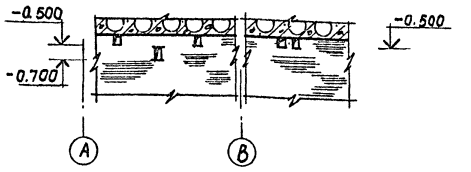

План расположения вентканалов в кирпичной стене

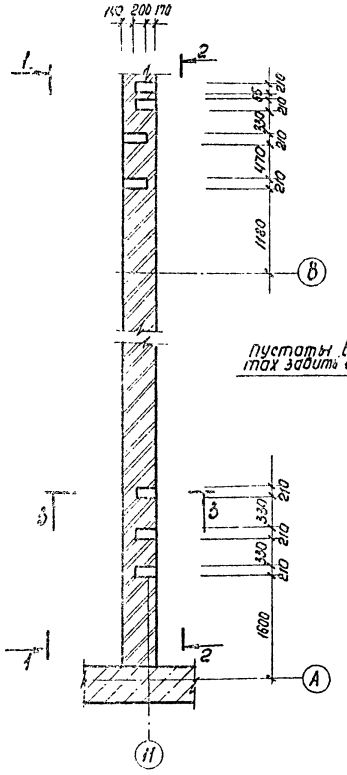

3-3

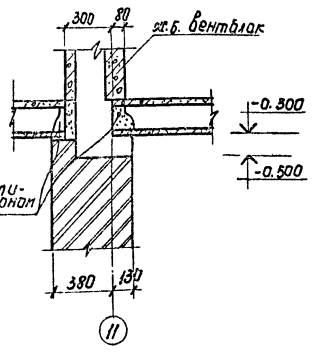

4-4

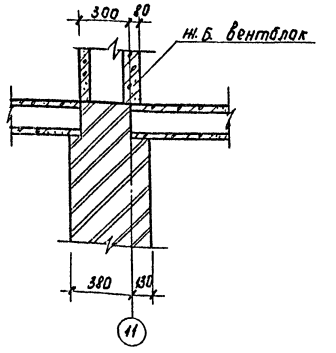

1. Спецификация заполнения оконных проемов см. лист 3.

Схемы заполнения оконных проёмов

/ для t=-20°С; -30°С /

ОК-1

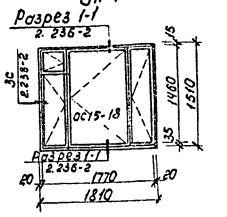

ОК-2

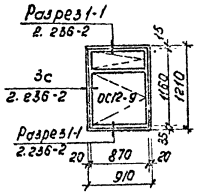

/ для t=-40°С /

ОК-1

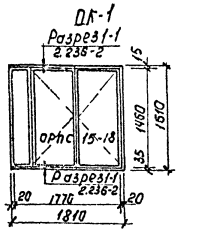

ОК-2

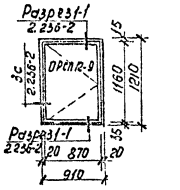

Спецификация элементов к схемам 1÷4.

Марка поз	Обозначение	Наименование	Кол.	Масса ед. кг.	Примечание
СШ	416-0-1, вып.7 ал.1	Соединительная шпилька	2		
ДКП-1	416-0-1. вып.7 ал.2	Перегородка душевой	3		
УД-1	416-0-1 вып.7 ал.1	Перегородка уборной	4		
УД-3	416-0-1 вып.7 ал.1	перегородка уборной	3		
УД-5	416-0-1 вып.7 ал.1	перегородка уборной	5		
ММ-1	416-0-1 вып.7 а.2,3	элемент крепления	2		
ММ-2	416-0-1 вып.7. а.2,3	элемент крепления	20		
ММ-3	416-0-1 вып.7 а.2,3	элемент крепления	23		
ММ-8	416-01 вып.7 а.2,3	элемент крепления	6		
ММ-9	416-0-1 вып.7 а.2,3	элемент крепления	36		
ММ-11	416-0-1 вып.7 а.2,3	элемент крепления	6		

ГИП	Шульгин		
Н.контр.	Кульвец		
Нач.отд.	Куперман		
Гл.констр.	Рубан		
Гл.спец.	Таран		
Рук.гр.	Кульвец.		
Инж.	Коротких		

Привязан

Инв.№

ТП 416-1-153.84 АР

Автотранспортное предприятия для грузовых автомобилей с частично закрытой стоянкой

Бытовой корпус

Стадия	Лист	Листов
Р	16	

Схемы 1÷4. План расположения вентканалов в кирпичной стене. Схемы заполнения оконных проемов.

Минавтотранс РСФСР ГИПРОАВТОТРАНС Ростовский филиал

1621-01

Копировал Формат А2

Инв.№ подл. | Подпись и дата | Взам. инв.№

ТИПОВОЙ ПРОЕКТ АЛЬБОМ I

Витраж входа

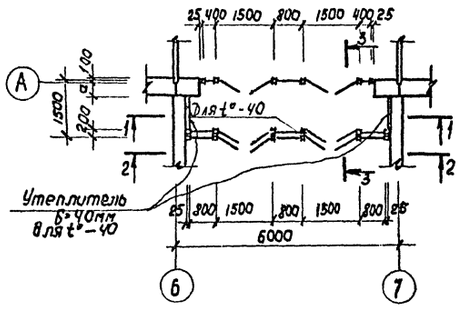

1 – 1

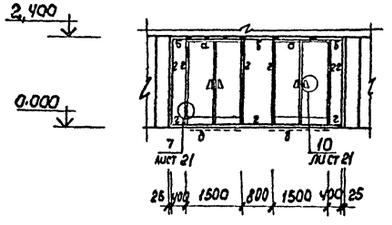

2 – 2

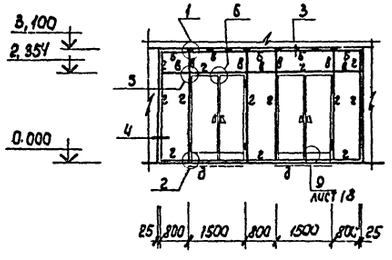

3 – 3

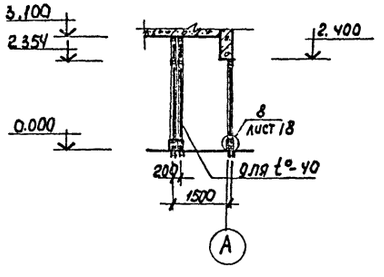

Дверная створка

Д П – правая
Д Л – левая (зеркально)

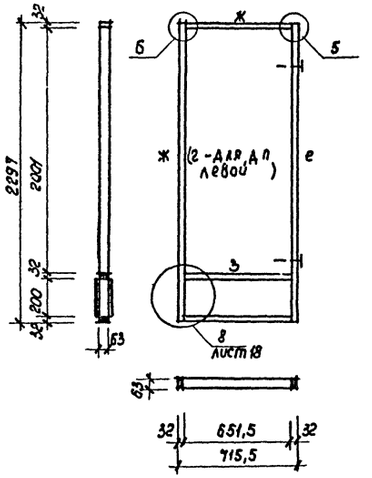

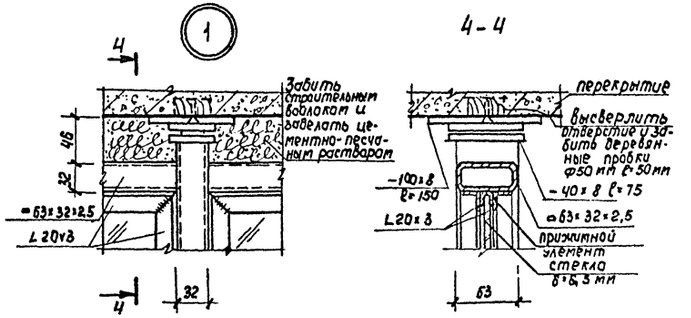

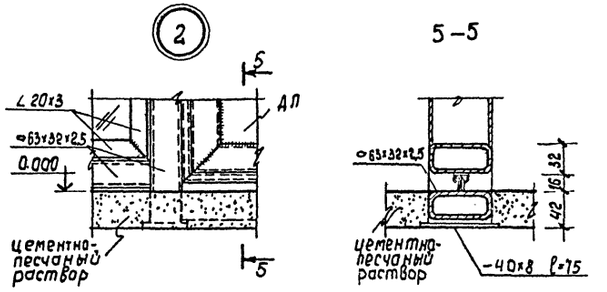

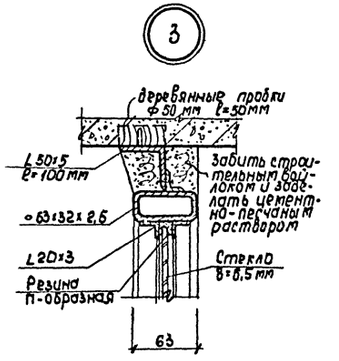

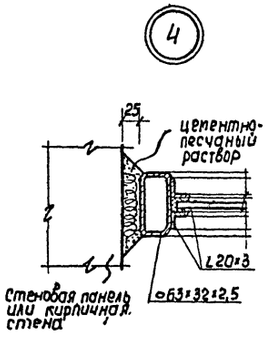

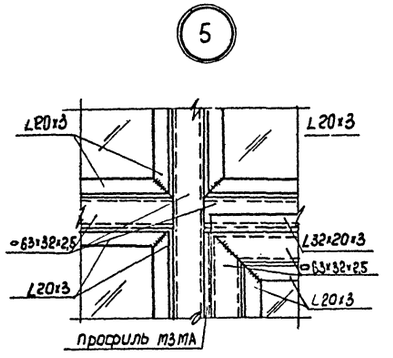

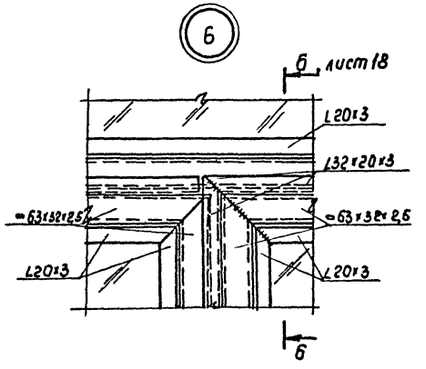

Таблица сечений элементов

Наименование сечения	эскиз и состав сечений
а	L 20×3 ℓ=80 ⌂63×32×2,5
б	L 20×3 ℓ=80 ⌂63×32×2,5 L 20×3
в	L 20×3 ⌂63×32×2,5 L 20×3
г	L 20×3 ⌂63×32×2,5
д	⌂63×32×2,6
е	профиль М3МА ⌂63×32×2,5 L 20×3
ж	L 32×20×3 ⌂63×32×2,5 L 20×3
з	L 20×3 ⌂63×32×2,5 лист δ=2,5 h=200 ⌂63×32×2,5 профиль М3МА

Инв. № подл. | Подпись и дата | Взам. инв. №

Привязан

Инв. №

ГИП	Шильгин	
Н. контр.	Кульвец	
Нач. ОТО	Куперман	
Гл. конст.	Рубан	
Гл. спец.	Паран	
Ру к. гр.	Кульвец	
Инжен.	Сурина	

ТП-416-1-153.84 АР

Автотранспортное предприятие на 300 грузовых автомобилей с частично закрытой стоянкой

Бытовой корпус

Стадия	Лист	Листов
Р	17	

Витраж входа. Разрезы 1-1; 2-2; 3-3 Узлы и сечения

Минавтотранс РСФСР ГИПРОАВТОТРАНС Ростовский филиал

1621-01

Копировал Формат А2

ТИПОВОЙ ПРОЕКТ АЛЬБОМ I

Б-Б

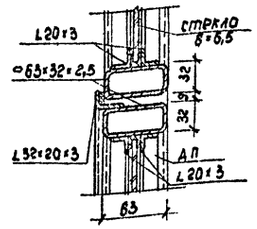

7

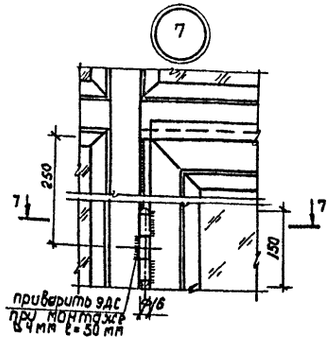

7-7

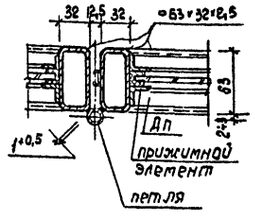

8

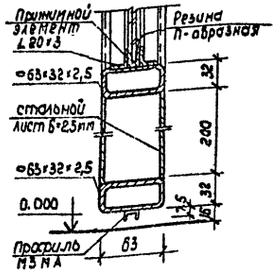

9

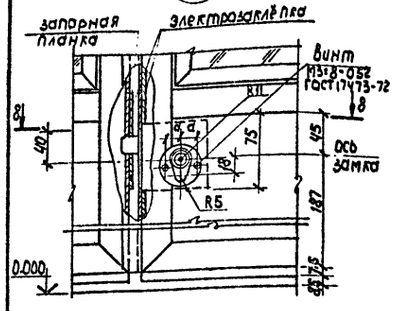

8-8

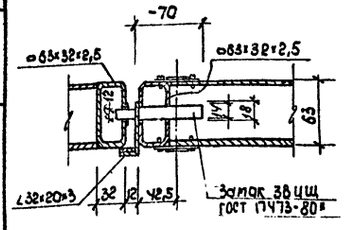

10

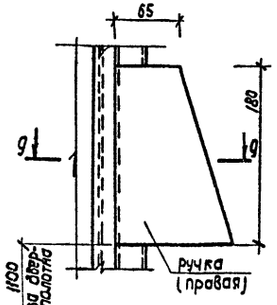

9-9

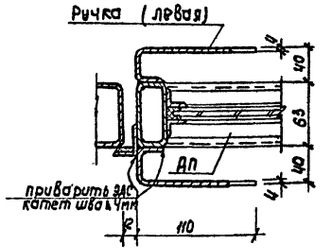

Спецификация материалов на витраж.

Марка. поз.	Обозначение	Наименование	Кол.	Масса ед кг	Примечание.
		Для t° -20; -30			
⌀63×32×2,5	ТУ 14-2-361-79	Профиль гнутый 63×32×2,5	113,0	3,32	м
L32×20×3	ГОСТ 8510-72*	Уголок 32×20×3	15,2	1.17	м
L50×5	ГОСТ 8509-72*	Уголок 50×5 ℓ=100	1,2	0,38	м
L20×3	ГОСТ 8509-72*	Уголок 20×3	188,0	0,9	м
-100×8	ГОСТ 103-76	полоса 100×80 ℓ=150	1,8	0,942	м
-40×8	ГОСТ 103-76	полоса 40×8 ℓ=75	0,9	0,2	м
профиль М3МА	нормаль 3-ва М3МА	профиль холодногнутый	24,5	0.2	м
лист δ=2,5	ГОСТ 19903-74*	стальной лист δ=2,5мм	2.1	19,7	м²
—	ГОСТ 7380-77	стекло δ=6,5мм	21,1	—	м²
—	МРТУ 38-5-204-65	Резина П-образная	188,0	—	м
—	ГОСТ 5089-80, см. лист 15				
	Узел 9	замок 3ВЦШ	4	—	
—	лист 21	ручка (правая)	8	—	
—	лист 21	ручка (левая)	8	—	
—	лист 21	петля	16	—	

Спецификация материалов на витраж.

Марка. поз.	Обозначение	Наименование	Кол	Масса ед. кг.	Примечание
		Для t° -40			
⌀63×32×2,5	ТУ 14-2-361-79	профиль гнутый 63×32×2.5	175,0	3,32	м
L32×20×3	ГОСТ 8510-72	уголок 32×20×3	22,8	1.17	м
L50×5	ГОСТ 8509-72*	уголок 50×5 ℓ=100	2.0	0,38	м
L20×3	ГОСТ 8509-72*	уголок 20×3	300.0	0.9	м
-8×100	ГОСТ 103-76	полоса 8×100 ℓ=150	2.7	0.942	м
-8×40	ГОСТ 103-76	полоса 8×40 ℓ=75	1,35	0,2	м
профиль М3МА	нормаль 3-ва М3МА	профиль холодногнутый	35,5	0.2	м
лист δ=2,5	ГОСТ 19903-74*	стальной лист δ=2,5мм	3,12	19,7	м²
—	ГОСТ 7380-77	стекло δ=6,5 мм	34,2	—	м²
—	МРТУ 38-5-204-65	Резина П-образная	300,0	—	м
—	ГОСТ 5089-80 лист 15				
	Узел 9	замок 3ВЦШ	2	—	
—	лист 18	ручка (правая)	4	—	
—	лист 18	ручка (левая)	4	—	
—	лист 18	петля	8	—	

1. Материал металлоконструкций элементов витражей в ст КП2.
2. Детали рам и дверных полотен свариваются электродуговой сваркой. Высота шва h=4 мм.
3. Сварку производить электродами Э42 диаметр 2-3 мм.
4. Стационарные уголки крепить электрозаклёпками Ф8 мм с шагом 250 мм. Расстояние от края до первой заклёпки не более 50 мм.
5. Съемные элементы ставить на винтах М4×12 через 150 мм.
6. Изготовление и монтаж металлоконструкций витражей выполнять в соответствии со СНИП III-18-75.
7. Все сварные швы, выходящие на лицевую поверхность, зачистить заподлицо с основным металлом
8. Перед окраской конструкции тщательно очистить до металлического блеска. Неровности размером более 0,5 мм зачистить шлифмашинкой или зашпаклевать нитрошпаклевкой, затем покрыть 2-мя слоями грунта ГФ020, после чего окрасить нитроэмалью в 4 слоя, с добавкой в последние 2 слоя лака на одинаковой основе с нитроэмалью.
9. Остекление производить в следующей последовательности:
   а) на разрезанное по размеру стекла одевают резину П-1 на невысыхающей мастике типа герметик 51-УТ по ТУ 51-38-14-179-67;
   б) зазоры между стыками резины П-1 не более 1 мм так же заполняются мастикой;
   в) места установки стекол с обеих сторон тщательно промазываются мастикой, после чего ставится стекло и плотно прижимается прижимным элементом;
   г) прижимные элементы крепятся винтами М4, которые подвергаются анодировке или оцинковке, толщина слоя 27 микрон.
10. Резиновые прокладки между стойками клеить клеем „88".
11. Скобяные изделия и приборы могут быть заменены на имеющиеся в наличии.

Привязан

Инв. №

Гип	Шульгин		
Н.контр.	Лузьвей		
Нач.отд.	Куперман		
Гл.конст.	Рубан		
Гл.спец.	Таран		
Рук.гр.	Кульвец		
Инженер	Сурина		

ТП-416-1-153.84-АР

Автотранспортное предприятие на 300 грузовых автомобилей с частично закрытой стоянкой

Бытовой корпус

Стадия	Лист	Листов
Р	18	

Узлы витража входа.

Минавтотранс РСФСР ГИПРОАВТОТРАНС Ростовский филиал

1621-01

Копировал [illegible] Формат А2

Инв. № подл. | Подпись и дата | Взам. инв. №

ТИПОВОЙ ПРОЕКТ АЛЬБОМ I

Фрагмент фасада Л1

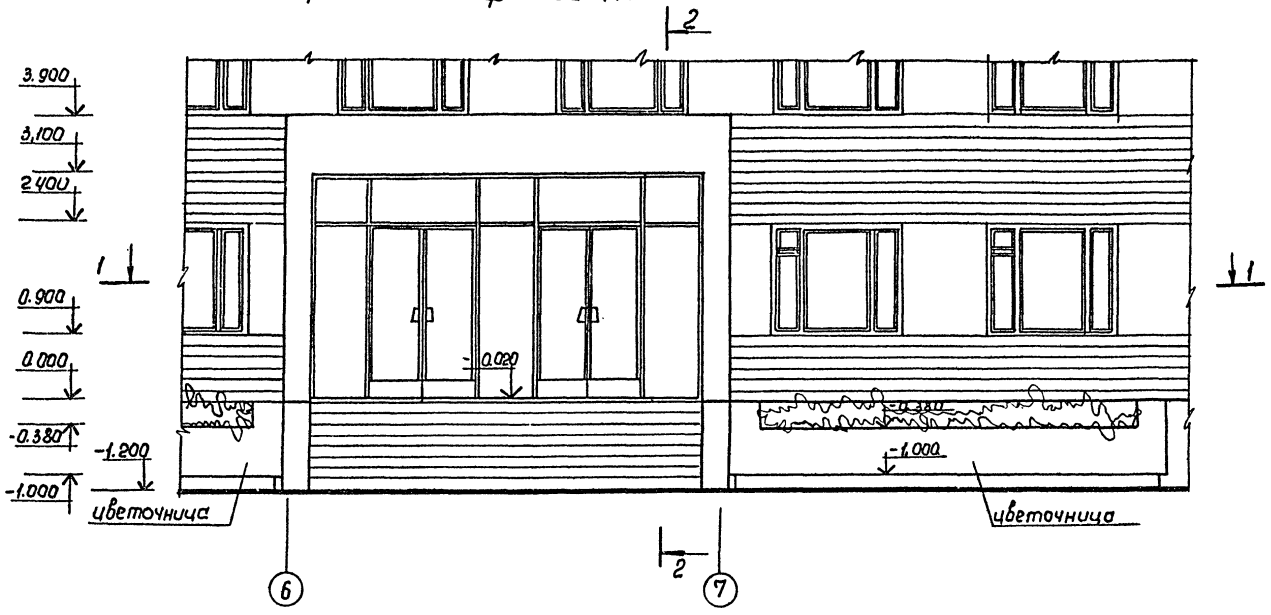

2-2

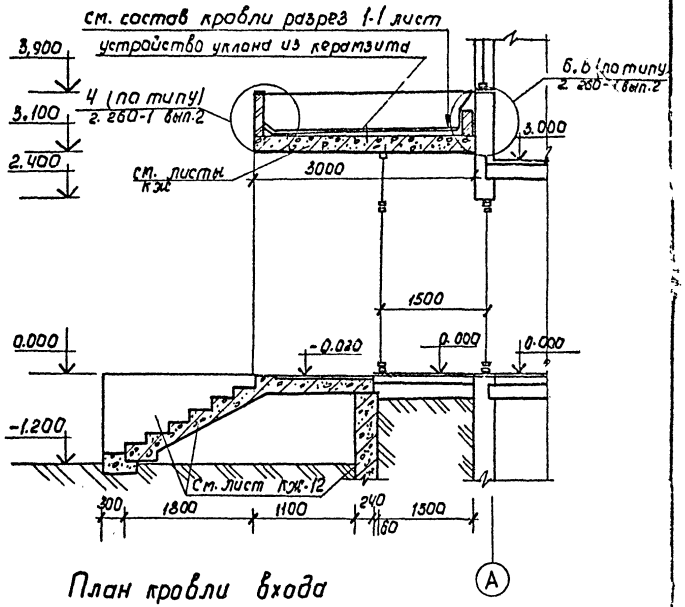

План кровли входа

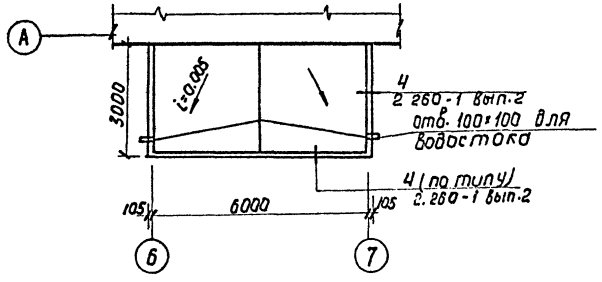

1-1

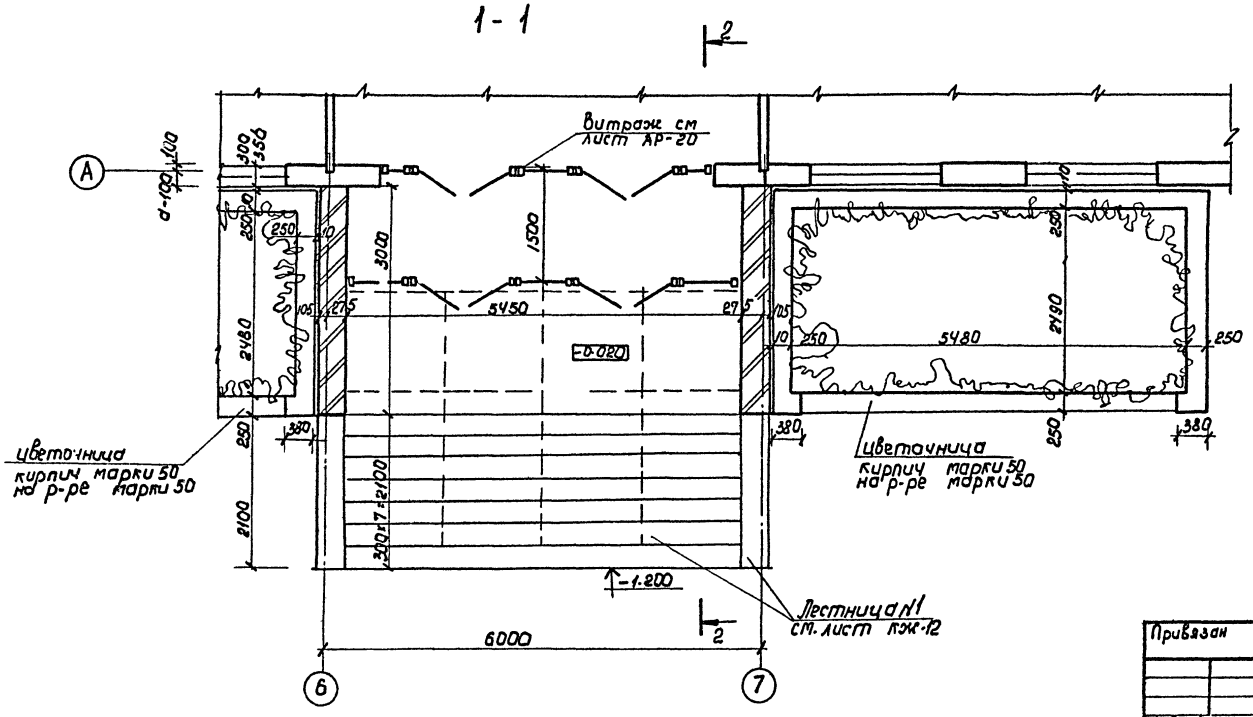

Инв. № подл. | Подпись и дата | Взам. инв. №

Привязан			
Инв №			
Гип	Шульгин		
Н. контр.	Кульвец		
Нач. отд.	Куперман		
Гл. констр	Рубан		
Гл. спец	Таран		
Рук. гр.	Кульвец.		
Ст. арх.	Нюшкина		

ТП416-1-153.84 АР

Автотранспортное предприятие на 300 грузовых автомобилей с частично закрытой стоянкой

Бытовой корпус

Фрагмент фасада 1

Стадия	Лист	Листов
Р	19	

Минэлектротранс РСФСР ГИПРОАВТОТРАНС Ростовский филиал

1621-01

Копировал _____ формат А2

ТИПОВОЙ ПРОЕКТ АЛЬБОМ I

Вход в подвал №1

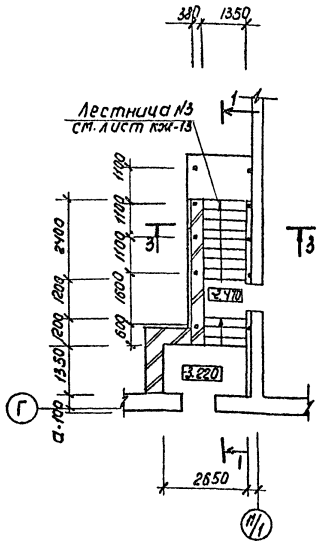

1-1

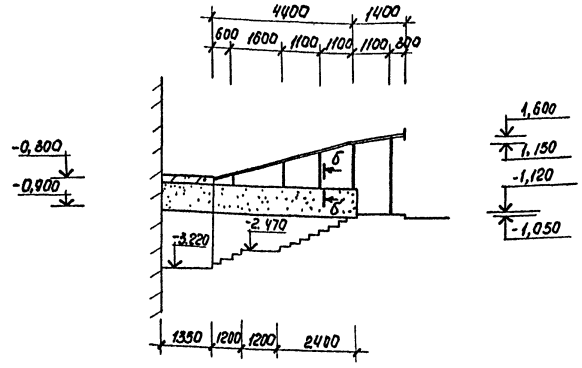

Планы раскладки прогонов

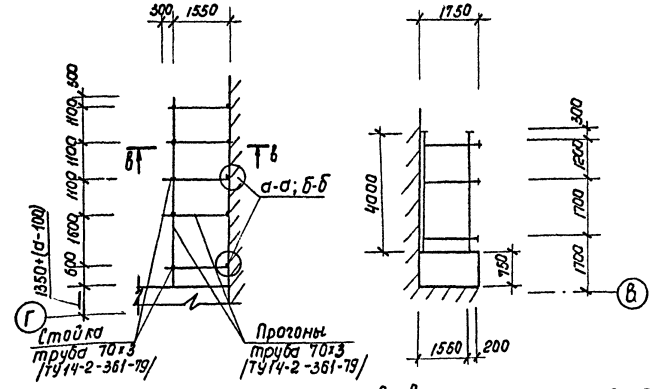

Вход в подвал №2

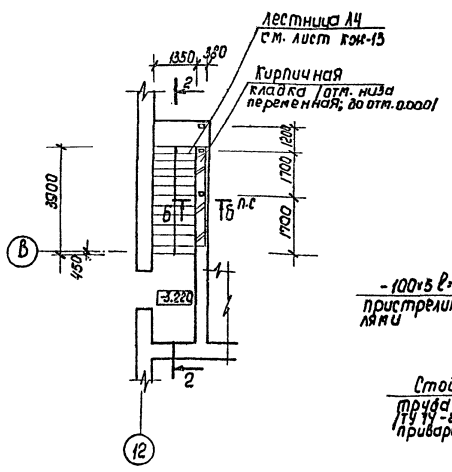

2-2

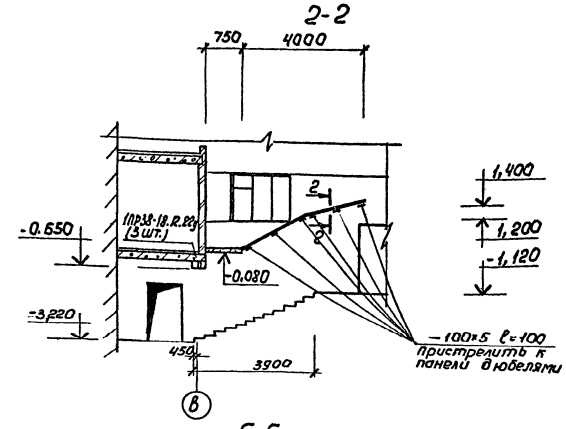

3-3

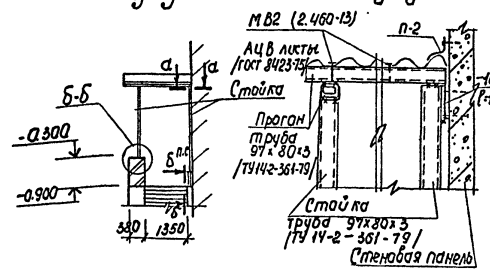

В-В

2-2

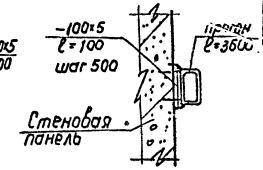

А-А

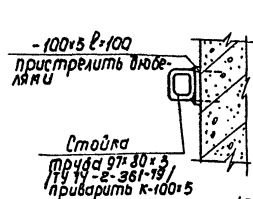

Б-Б

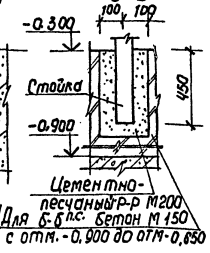

1. Расход материалов на навесы составляет: труба 97х80х3 /ТУ14-2-361-79/ - 52.4 м
асбестоцементные волнистые листы - 18,9 м² (ГОСТ 8423-75).
переходная деталь П-2 - 9,43 м
деталь крепления МВ2 (2.460-13) - 43 шт.

				ТП416-1-153.84 АР	
				Автотранспортное предприятие на 300 грузовых автомобилей с частично закрытой стоянкой	
Гип	Шульгин			Бытовой корпус	Стадия Р; Лист 20; Листов
Н.контр.	Кульвец				
Нач.отд.	Луперман				
Гл.констр.	Дубан			Навес над входами в подвал.	Минавтотранс РСФСР ГИПРОАВТОТРАНС Ростовский филиал
Гл.спец.	Торон				
Рук.гр.	Кульвец				
Инж.	Коротких				

Привязан

Инв. №

Инв. № подл. | Подпись и дата | Взам. инв. №

1621-01

Копировал [illegible] формат А2

ТИПОВОЙ ПРОЕКТ АЛЬБОМ I

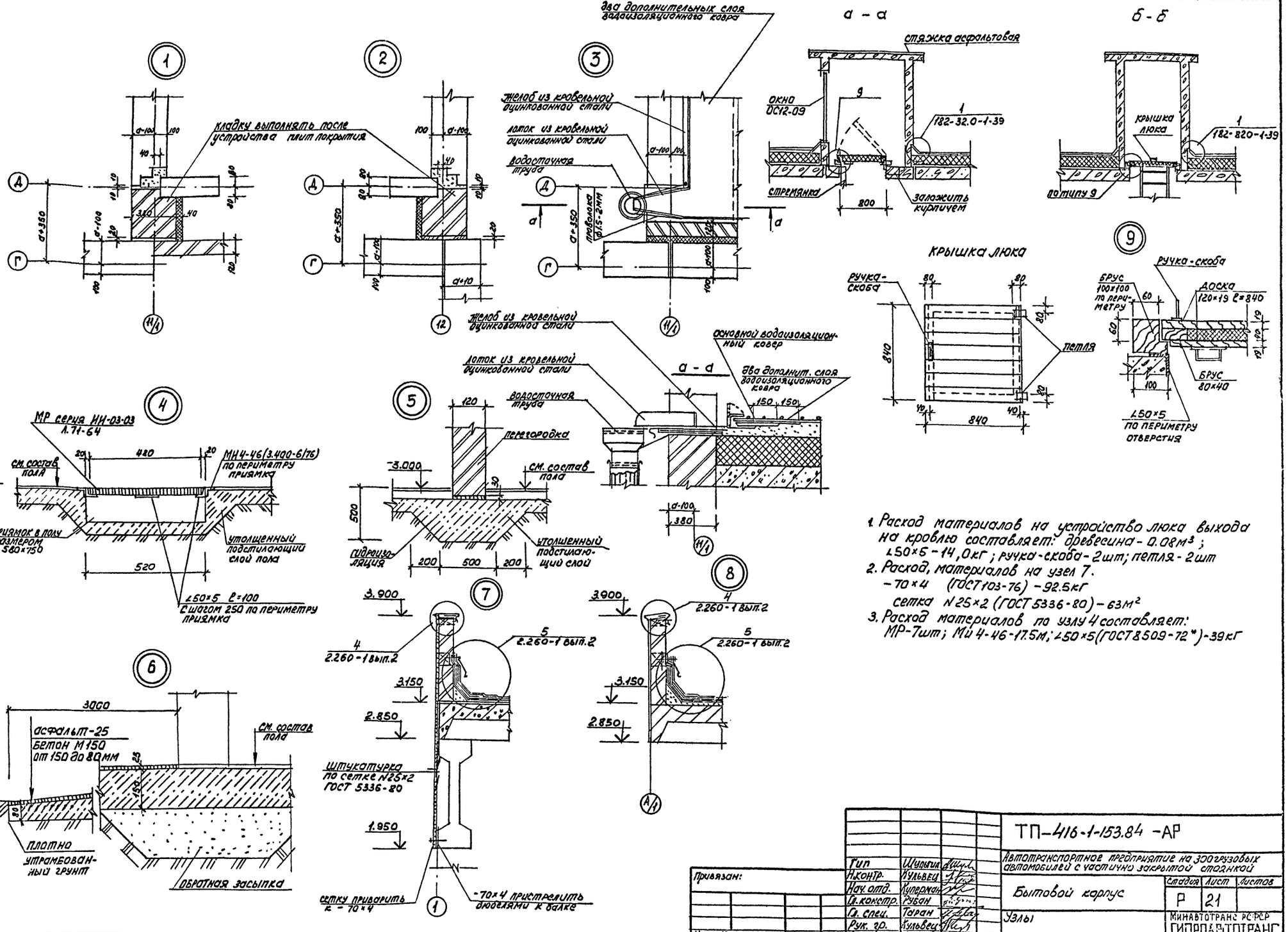

1. Расход материалов на устройство люка выхода на кровлю составляет: древесина - 0.08м³; ∠50×5 - 14,0кг; ручка-скоба - 2шт; петля - 2шт
2. Расход, материалов на узел 7.
   - 70×4 (ГОСТ 103-76) - 92.5кг
   сетка N 25×2 (ГОСТ 5336-80) - 63м²
3. Расход материалов по узлу 4 составляет: МР-7шт; Ми 4-46-17.5м; ∠50×5 (ГОСТ 8509-72*) - 39кг

Гип	Шлюбкин		
Н.контр.	Кульвец		
Нач. отд.	Куперман		
Гл.констр.	Рубан		
Гл. спец.	Таран		
Рук. гр.	Кульвец		
Ст. арх.	Кожокина		

Привязан:

Инв. №

ТП-416-1-153.84 -АР

Автотранспортное предприятие на 300 грузовых автомобилей с частично закрытой стоянкой

Бытовой корпус

Узлы

Стадия	Лист	Листов
Р	21	

МИНАВТОТРАНС РСФСР ГИПРОАВТОТРАНС Ростовский филиал

Инв. № подл. | Подпись и дата | Взам. инв. №

Копировал Ред- 1621-01 Формат А2

АЛЬБОМ I

ТИПОВОЙ ПРОЕКТ

Фасад барьера в шоферской

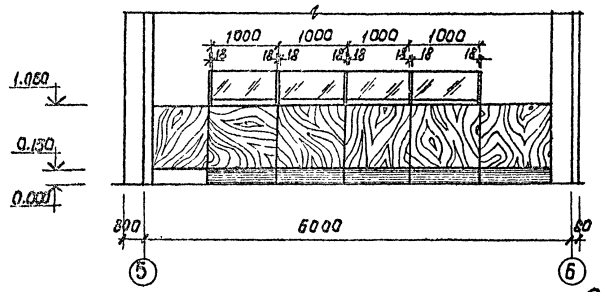

План барьера в шоферской

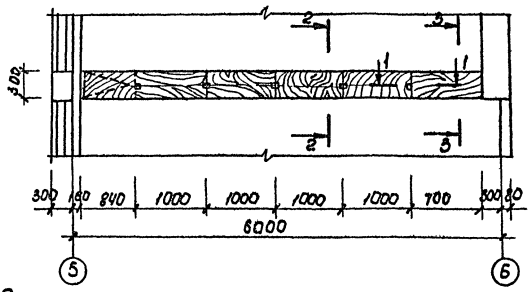

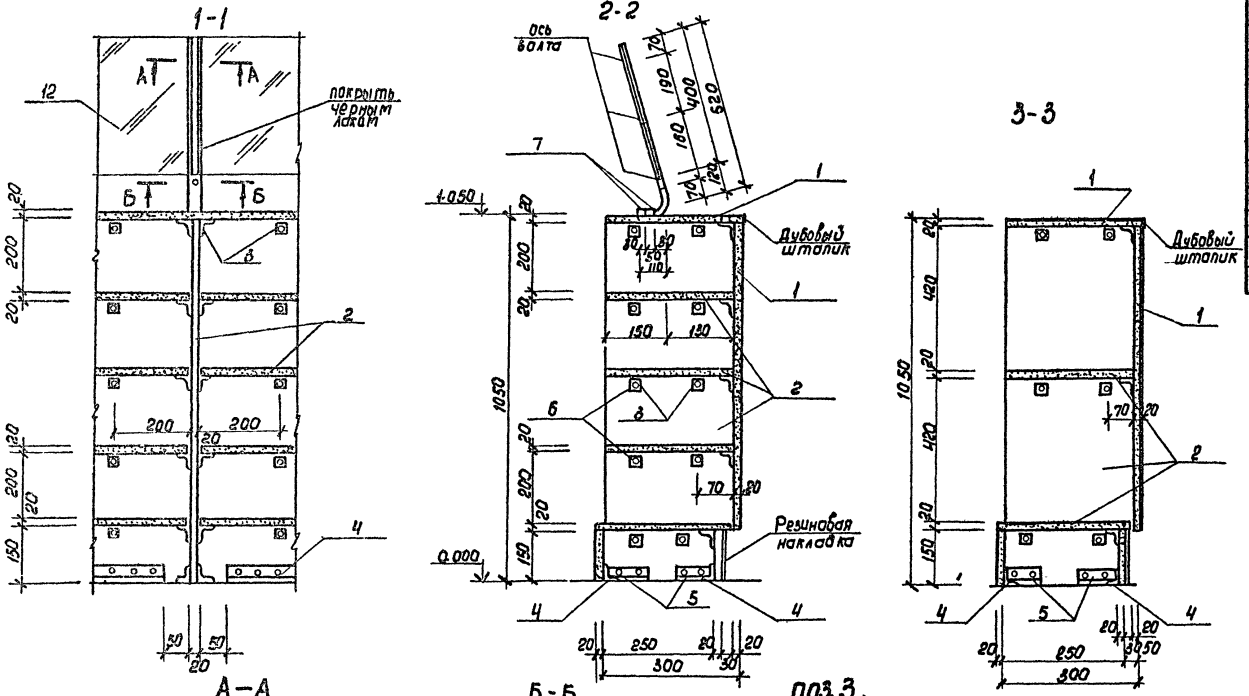

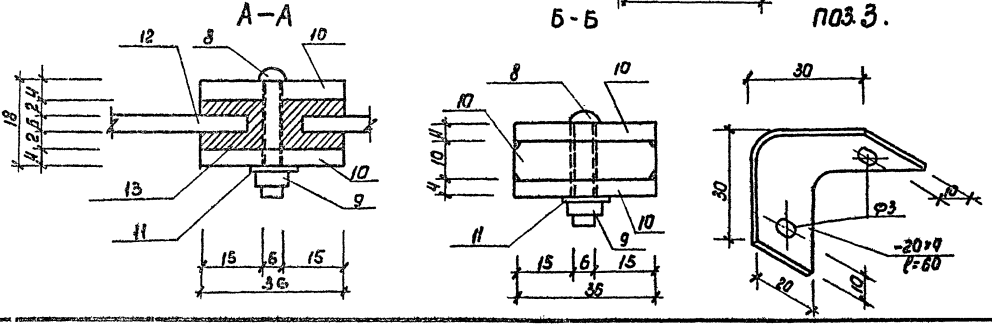

Спецификация материалов на барьер

Марка, поз	Обозначение	Наименование	Кол.	Масса ед.кг.	Примечание
1	ГОСТ 10633-78	ДСП офанерованная			
		шпоном	7.6	–	м²
2	ГОСТ 10633-78	древесно-стружечная			
		плита	8,6	–	м²
3	ГОСТ 103-76	-20×4 l=60	168	0,038	
4	ГОСТ 8509-72*	L40×4 l=250	20	0,605	
5	ГОСТ 8509-72*	L40×4 l=100	22	0,242	
6	ГОСТ 1144-80*	шуруп 3×18	336	–	
7	ГОСТ 1144-80*	шуруп 5×30	10	–	
8	ГОСТ 10450-78	болт М 6×30	15	–	
9	ГОСТ 3916-69	гайка М6	15	–	
10	ГОСТ 103-76	-36×4 l=600	8	0.068	
11	ГОСТ 10450-78	шайба	15	–	
12	ГОСТ 13454-77	стекло б=6 мм полированное 980×400	4	–	
13	МРТУ 38-5-204-65	Резиновая прокладка п-образная	4	–	м

1 Все деревянные элементы подвергнуть пропитке антипиренами.
2 Металлические стойки покрыть нитролаком
3 Все болты и шурупы хромировать.
4 Древесно-стружечные плиты, облицованные шпоном ценных пород дерева, покрыть матированным лаком.

Гип.	Шульгин		
Н.контр.	Кульвец		
Нач. отд.	Куперман		
Гл. контр.	Рубан		
Гл. спец.	Таран		
Рук. гр.	Кульвец		
Инж.	Коротких		

Привязан.

Инв. №

ТП 416-1-153.84 АР

Автотранспортное предприятие на 300 грузовых автомобилей с частично закрытой стоянкой

Бытовой корпус

Стадия Р | Лист 22 | Листов

Барьер в шоферской

Минавтотранс РСФСР ГИПРОАВТОТРАНС Ростовский филиал

1621-01

Копировал Формат А2

Инв. № подл. | Подпись и дата | Взам. инв. №

ТИПОВОЙ ПРОЕКТ АЛЬБОМ I

План на отм. 0,000

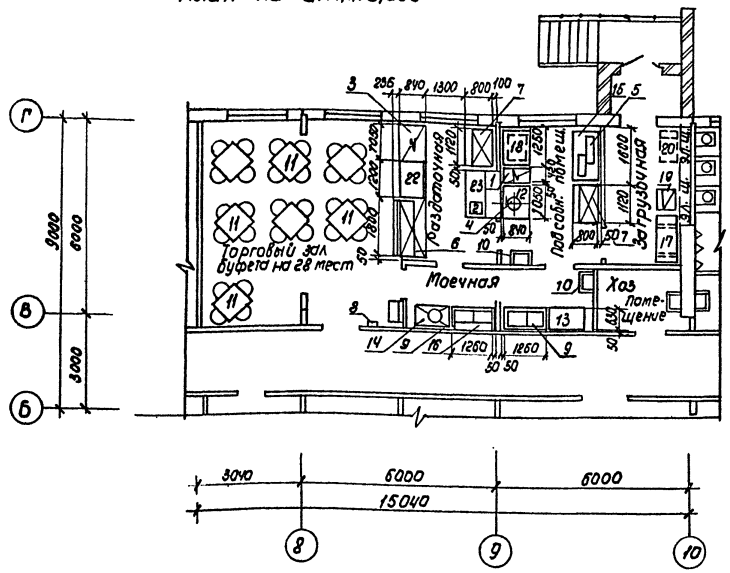

План на отм. 0.000 с подводом коммуникаций.

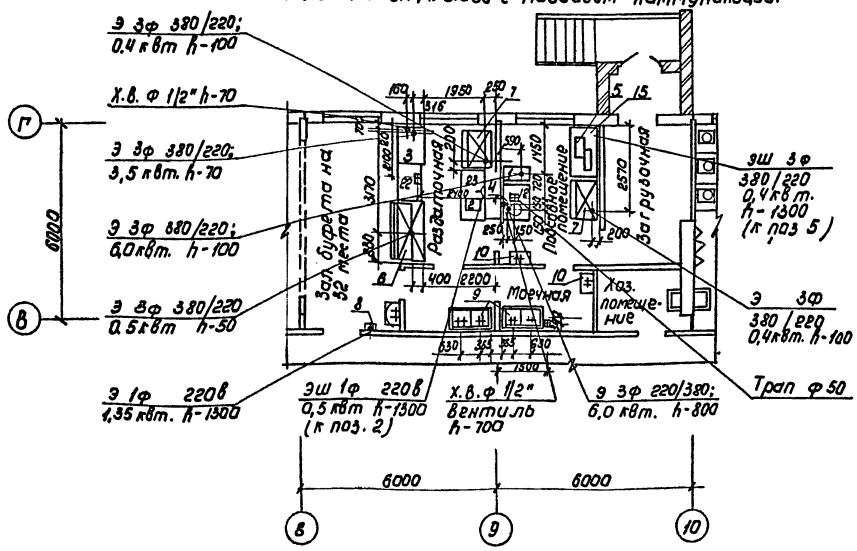

Условные обозначения

Обозначение	Наименование
Э	Подвод электроэнергии
Ф	фазность тока
Ш	штепсельная розетка
h	высота подводок от чистого пола в мм.
ф	диаметр трубопровода в дюймах.
ХВ	подвод холодной воды
⊞	трап диаметром 100 мм
	подвод холодной и горячей воды к
	производственной раковине ф 1/2" h-1100
	подвод горячей и холодной воды к
	моечной ванне ф 3/4" h-1100 и отвод в
	канализацию ф 2" h-375 до выпуска ванны.

1. Привязки технологического оборудования указаны с законченной строительной отделкой
2. Оборудование поз. 21 на чертеже не показано.

Гип	Шульгин		
Н.контр.	Кульвец		
Нач. отд.	Куперман		
Гл. конст.	Рубан		
Гл. спец.	Таран		
Рук. гр.	Кульвец		
Инж.	Коротких		

Привязан

Инв. №

ТП-416-1-153.84 АР

Автотранспортное предприятие на 300 грузовых автомобилей с частично закрытой стоянкой

Бытовой корпус

Буфет на 28 мест

Стадия	Лист	Листов
Р	23	

Минавтотранс РСФСР ГИПРОАВТОТРАНС Ростовский филиал

1621-01

Копировал Мкр

Формат А2

Инв. № подл. | Подпись и дата | Взам. инв. №

АЛЬБОМ I

ТИПОВОЙ ПРОЕКТ

Спецификация оборудования буфета

(продолжение)

Марка, поз.	Обозначение	Наименование	Кол.	Масса ед.кг	Примечание
1	П.о. Таджикторгмаш	Плита электрическая секц. модулир. -ПЭСМ-2; N-6.0 кВт 420×840×860 мм	1	110	
2	П.о. Таджикторгмаш	Электротермостат -ТЭ-25; N-0.5 кВт 360×630×430 мм	1	22	
3	П.о. Мосторгмаш	Мармит стационарный электрич. секционн. модулир. -МСЭСМ-60; N-3.5 кВт 1050×840×860 мм	1	200	
4	П.о. Калининградторгмаш	Электрокипятильник - КНЭ-50; N-6.0 кВт 450×350×675 мм	1	22	
5	П.о. Калининградторгмаш	Хлеборезка механическая - МРХ-200; N-0.4 кВт 1200×600×730 мм	1	80	
6	П.о. Марихолодмаш	Прилавок-витрина холодильный - -Таир-106М"/ПВХС-1-0.4 N-0.5 кВт 1800×1075×1200 мм	1	275	
7	П.о. Марихолодмаш	Шкаф холодильный - ШХ-0.8070; N-0.4 кВт 1120×800×1930 мм	2	242	
8	Утенский завод лабораторных эл. печей.	Электросушитель -ER-4; N-1.35 кВт 202×230×192 мм	1	4.2	
9	П.о. Калининградторгмаш	Ванна моечная 2-х гнездная -ВМСМ-2; 1260×630×850 мм	2	42	
10	Приобретение	Раковина производственная 600×400 мм	2	7	
11	Приобретение	Стол обеденный в комплекте с 4-мя стульями 350×850×780 мм	8		
12	В.о. Союзторгоборудование	Стол производственный - СП-1050 1050×840×860 мм	1		
13	В.о. Союзторгоборудование	Стол производственный - СП-1050А; 1050×630×860 мм	1		
14	В.о оборудование	Стол для сбора остатков пищи СО-1 1050×630×860	1		
15	В.о. Союзторгоборудование	Стол для хлеборезки - СХ-1; 1470×840×860 мм	1		
16	В.о. Союзторгоборудование	Кассета настенная для тарелок- КТ-1А; 1050×295×340 мм	1		
17	В.о. Союзторгоборудование	Подтоварник металлический. - -ПТ-2А; 1470×630×230 мм	1		
18	В.о. Союзторгоборудование	Стеллаж производственный стационарный ~СПС-2; 1050×840×2000 мм.	1		
19	Иглинский весовой завод	Весы товарные Q-100 кг - -РП-100Ш13; 650×560×200 мм	1	25	
20	Брянск МВД	Тележка грузовая Q-100 кг- ТГ-100 1010×630×900 мм	1	34	
21	Брянск п/я ОБ-21/5	Тележка ручная посудная - ТРП; 767×470×890 мм	1	14.5	
22	1.271.4 Выпуск 3 часть 2	Стойка буфетная для хранения товаров и посуды -Б.01.00.00.00 СБ 1200×750×900 мм	1		
23	1.271.4 Выпуск 4	Шкаф пристенный для хранения товаров - П.01.00 00.00.СБ. 1500×630×900 мм	1		

Инв. № подл. | Подпись и дата | Взам. инв. №

Привязан

Инв. №

Гип	Шульгин	
Н. контр.	Кульвец	
Нач. отд.	Куперман	
Гл. конст.	Рубан	
Гл. спец.	Таран	
Рук. гр.	Кульвец	
Инж.	Коротких	

ТП 416-1-153.84 АР

АВТОТРАНСПОРТНОЕ ПРЕДПРИЯТИЕ НА 300 ГРУЗОВЫХ АВТОМОБИЛЕЙ С ЧАСТИЧНО ЗАКРЫТОЙ СТОЯНКОЙ

Бытовой корпус

Стадия	Лист	Листов
Р	24	

Спецификация оборудования буфета.

МИНАВТОТРАНС РСФСР ГИПРОАВТОТРАНС Ростовский филиал

Копировал [подпись] 1621-01 Формат А4

ТИПОВОЙ ПРОЕКТ АЛЬБОМ I

Ведомость рабочих чертежей основного комплекта

Лист	Наименование	Примечание
1	Общие данные. (начало)	
2	Общие данные (окончание)	
3	Схема разбивочных осей и нагрузок на фундаменты	
4	Схема расположения фундаментов в осях 1÷4.	
5	Схемы расположения фундаментов и цокольных панелей в осях 5÷12.	
6	Развертки цокольных панелей и фундаментов по осям А и Г	
7	Развертки цокольных панелей и фундаментов по осям 5÷8	
8	Развертки цокольных панелей и фундаментов по осям 9÷12, Б, В.	
9	Спецификация к схемам расположения фундаментов и цокольных панелей в осях 5÷12	
10	Лоджа монолитные ПОм1÷ПОм3.	
11	Схема расположения фундаментов в осях Д÷Ж.	
12	Схемы расположения элементов наружных лестниц Л1, Л2.	
13	Схемы расположения элементов наружных лестниц Л3, Л4.	
14	Схемы расположения элементов наружной лестницы Л5.	
15	Фундамент ФОм1, план	
16	Фундамент ФОм1. Сечения. Ниши Н1, Н2. Бетонный расекатель.	
17	Схема расположения каналов в осях 5÷12 Сечения каналов 1-1÷4-4	
18	Сечения каналов 5-5÷11-11.	
19	Сечения каналов 12-12÷17-17	
20	Схема расположения панелей перекрытий на отм. 0.000	
21	Схемы расположения колонн, балок, стоек, плит покрытия в осях 1÷4.	
22	Схемы расположения наружных стеновых панелей в осях 5÷12	
23	Спецификация к схемам расположения наружных стеновых панелей.	

(Продолжение)

Лист	Наименование	Примечание
24	Схемы расположения внутренних стеновых панелей в осях 5÷12	
25	Развертки внутренних стеновых панелей	
26	Развертки вентиляционных блоков по осям 6÷8	
27	Развертки вентиляционных блоков по осям 9÷11	
28	Схемы расположения панелей перекрытий на отм. 3.000; 6,000; 9,000.	
29	Узлы 1÷8	
30	Схемы расположения панелей перекрытия и покрытия, наружных и внутренних стеновых панелей в осях Д÷Ж.	
31	Схемы расположения элементов внутренних лестниц.	
32	Схема расположения фризовых камней.	

Ведомость объемов сборных бетонных и железобетонных конструкций по рабочим чертежам основного комплекта марки КЖ.

№ п/п	Наименование группы элементов конструкции	Код	Кол., м³	Примечание
1	Блоки бетонные	581121	169.75	
2	Плиты фундаментов	581321	43,40	
3	Колонны	582121	2.72	
4	Балки стропильные	582211	7.20	
5	Перемычки	582821	15,32	
6	Панели стеновые наружные	583121	304,57	
7	Панели стеновые внутренние	583221	197.48	
8	Плиты покрытий	584111	94,81	
9	Плиты перекрытий	584211	163,84	
10	Конструкции каналов	585321	3,74	
11	Элементы лестниц	589121	18,47	
12	Элементы входов	589521	7.71	
	Всего бетона и железобетона		1029,01	

Материалы на изготовление сборных бетонных и железобетонных конструкций учтены в ведомости потребности в материалах и отдельно не учитываются

Таблица толщин ограждающих конструкций

Расчетная зимняя температура	Наружные стеновые панели – легкий бетон $\gamma = 900$ кг/м³
-20°С	$\alpha = 300$ мм
-30°С	$\alpha = 300$ мм
-40°С	$\alpha = 350$ мм

Общие указания:

1. Проект разработан для следующих условий строительства:
температура наружного воздуха -20°С; -30°С (основной вариант); -40°С,
вес снегового покрова для II; III (основной вариант) IV географического района,
скоростной напор ветра для I; II (основной вариант) III географического района.
2. За относительную отметку 0.000 принят уровень чистого пола 1 этажа, что соответствует абсолютной отметке [ ].
3. Фундаменты разработаны для основного варианта условий строительства.
4. Антикоррозионную защиту выполнять в соответствии со СНиП II. 28-73* „Защита строительных конструкций от коррозии". Монтажные и соединительные элементы должны быть защищены путем металлизации цинком.
Металлоконструкции окрасить масляной эмалью за 2 раза.

Типовой проект разработан в соответствии с действующими нормами и правилами и предусматривает мероприятия, обеспечивающие взрывную, взрывопожарную и пожарную безопасность при эксплуатации здания.

Главный инженер проекта Шульгин.

Согласовано: Нач. отд. Куцино; Нач. отд. Ивнитл; Нач. отд. Ивнитл; Нач. отд. Молчанова

Инв. № подл. | Подпись и дата | Взам. инв. №

Привязан

Инв. №

ГИП	Шульгин	
Н. контр.	Сахновская	
Нач. отд.	Куперман	
Гл. констр.	Рубан	
Гл. спец.	Розенблат	
Рук. гр.	Солей	
Вед. инж.	Кастрюлин	
Вед. инж.	Пасько	
Инж.	Табунщиков	
Инж.	Усиков	

ТП-416-1-153.84 -КЖ

Автотранспортное предприятие на 300 грузовых автомобилей с частично закрытой стоянкой

Бытовой корпус

Стадия	Лист	Листов
Р	1	32

Общие данные (начало)

Минавтотранс РСФСР ГИПРОАВТОТРАНС Ростовский филиал

1621-01

Копировал: Мкд. Формат А2

ТИПОВОЙ ПРОЕКТ АЛЬБОМ I

Ведомость ссылочных и прилагаемых документов

Обозначение	Наименование	Примечание
	Ссылочные документы	
ГОСТ 13579-78.	Блоки бетонные для стен подвалов	
ГОСТ 22701.1-77	Плиты железобетонные ребристые предварительно напряженные размерами 6×3 м для покрытий производственных зданий	
1.112-5 Вып. 2	Плиты железобетонные для ленточных фундаментов.	
1.138-10 Вып. 1,2	Перемычки железобетонные для зданий с кирпичными стенами.	
1.155-1 Вып. 1	Ступени бетонные и железобетонные.	
1.400-6/76.	Унифицированные закладные детали сборных железобетонных конструкций зданий промышленных предприятий.	
1.400-7	Стальные изделия для сопряжения сборных железобетонных конструкций одноэтажных промышленных зданий.	
1.400-9, Вып. 1	Унифицированные строповочные петли для подвема сборных железобетонных конструкций зданий и сооружений промышленных предприятий.	
1.410-2, Вып. 1	Унифицированные арматурные изделия для монолитных железобетонных конструкций.	
1.412-1/77, Вып. 1,2,3	Монолитные железобетонные фундаменты под типовые колонны прямоугольного сечения одноэтажных промышленных зданий.	
1.423-3 Вып. 0-1, 1, 2	Железобетонные колонны прямоугольного сечения для одноэтажных производственных зданий без мостовых кранов высотой до 9,6 м.	
1.459-2 Вып. 2	Стальные лестницы, переходные площадки и ограждения. Чертежи КМД	
1.462.1-1/81 Вып. 1,2	Железобетонные предварительно напряженные балки пролетом 12м для покрытий зданий с плоской и скатной кровлей.	
1.465-7 Вып. 3	Сборные железобетонные предварительно напряженные плиты для покрытий производственных зданий размером 3×6 и 1,5×6м со стержневой проволочной и прядевой арматурой.	
2.420-1 Вып. 1	Монтажные детали сборных железобетонных колонн и подкрановых балок одноэтажных промышленных зданий.	
2.460-2 Вып. 1, 2	Монтажные детали сборных железобетонных конструкций покрытий одноэтажных промышленных зданий.	
3.006-2 Вып. II-2	Сборные железобетонные каналы и тонели из лотковых элементов.	
3.400-6/76	Унифицированные закладные детали сборных железобетонных конструкций инженерных сооружений промышленных предприятий. Рабочие чертежи.	

(Продолжение)

Обозначение	Наименование	Примечание
182-82	Крупнопанельные конструкции для вспомогательных зданий промышленных предприятий с высотой этажа 3,0 м и шагом несущих поперечных стен 6,0м (дополнение к комплексной серии 135)	
Вып. 0-1	Указания по применению	
Вып. 1-1	Панели наружных стен однослойные, двухрядной разрезки, опалубочные чертежи.	
Вып. 1-2	Панели наружных стен однослойные, двухрядной разрезки, армирование.	
Вып. 1-3	Панели наружных стен однослойные, двухрядной разрезки, самонесущие толщиной 300 мм.	
Вып. 2-1	Панели внутренних стен нулевого цикла, опалубочные чертежи, армирование.	
Вып. 3-1	Панели внутренних стен. Опалубочные чертежи.	
Вып. 3-2	Панели внутренних стен. Армирование.	
Вып. 4-1	Панели перекрытий многопустотные, ребристые. Опалубочные чертежи. Армирование.	
Вып. 5-1.	Лестницы, полуплощадки, консоли фризовые, подушка опорная, будка выхода на кровлю, кровельные вентиляционные короба. Опалубочные чертежи, Армирование.	
Вып. 6-1	Монтажные узлы стен, перекрытий	
Вып. 7-1	Металлические изделия	
	Прилагаемые документы	
ТП-416-1-153.84 КЖН-МЛ3 сб	Лестничный марш МЛ3	
-П28сб	Плита П 28	
-П29 сб	Плита П 29	
-К2 сб	Колонна К2	
-Б1 сб	Балка покрытия Б1	
-СК1	Стойка металлическая СК1	
-ОГ1	Ограждение ОГ1	
-СК2	Стойка металлическая СК2	
-Б2	Балка металлическая Б2	
-Мн1	Изделие закладное Мн1	
-Мн2, Мн3	Изделия закладные Мн2; Мн3	
-РШ1; РШ2	Решетки металлические РШ1, РШ2	
-НМС1, НМС2	Изделия соединительные НМС1; НМС2	
-НМС3	Изделие соединительное НМС3	
-С1	Сетка арматурная С1	
-С2	Сетка арматурная С2	
-С3	Сетка арматурная С3	
-КР1	Каркас плоский КР1	
-КР2	Каркас плоский КР2	
-КР3	Каркас плоский КР3	

(Продолжение)

Обозначение	Наименование	Примечание
ТП-416-1-153.84 Альбом V	Ведомость потребности в материалах	

Ведомость спецификаций

Лист	Наименование	Примечание
4	Спецификация к схеме расположения фундаментов в осях 1÷4.	
9	Спецификация к схемам расположения фундаментов и цокольных панелей в осях 5÷12.	
11	Спецификация к схеме расположения фундаментов в осях Д÷Ж.	
12	Спецификация к схемам расположения элементов наружных лестниц 11÷15	
19	Спецификация к схеме расположения каналов в осях 5÷12.	
20	Спецификация к схеме расположения панелей перекрытий на отм. 0.000 .	
21	Спецификация к схемам расположения колонн, балок, стоек, плит покрытия.	
23	Спецификация к схемам расположения наружных стеновых панелей	
24	Спецификация к схемам расположения внутренних стеновых панелей в осях 5÷12.	
28	Спецификация сборных железобетонных элементов к схемам расположения панелей перекрытий на отм. 3.000, 6.000, 9.000.	
29	Спецификация соединительных изделий к схемам расположения панелей перекрытий на отм. 3.000, 6.000, 9.000	
30	Спецификация к схемам расположения на листе 30.	
31	Спецификация к схемам расположения элементов внутренних лестниц.	
32	Спецификация к схеме расположения фризовых камней	

Привязан:

Инв.№

Инв.№ подл. | Подпись и дата | Взам. инв.№

ГИП	Шульгин		ТП-416-1-153.84 -КЖ
Н. контр.	Сохновская		Автотранспортное предприятие на 300 грузовых автомобилей с частично закрытой стоянкой
Нач. отд.	Куперман		
Гл. констр.	Рубан		Бытовой корпус — Стадия: Р; Лист: 2; Листов:
Гл. спец.	Розенблат		
Рук. гр.	Салей		Общие данные (окончание)
Вед. инж.	Погько		Минавтотранс РСФСР ГИПРОАВТОТРАНС Ростовский филиал
Инженер	Усиков		

1621-01

Копировал Олина Формат А2

ТИПОВОЙ ПРОЕКТ АЛЬБОМ I

Схема разбивочных осей и нагрузок на ленточные фундаменты

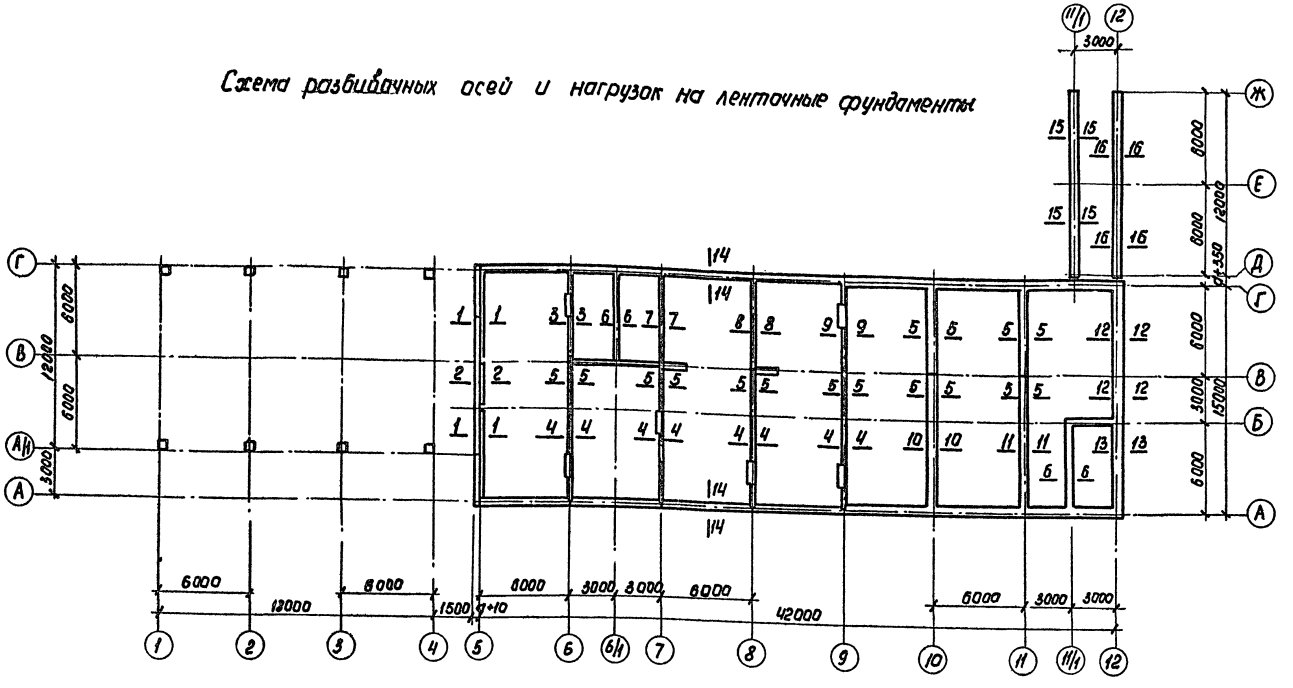

Нормативные нагрузки на ленточные фундаменты на отметке -0.300

Номера сечений	Нагрузка кН/м	Примечание
1–1	148,1	
2–2	147,9	
3–3	169,2	
4–4	214,8	
5–5	243,6	
6–6	123,6	
7–7	176,4	
8–8	229,2	
9–9	238,8	
10–10	172,2	
11–11	186,4	
12–12	157,9	
13–13	97,5	
14–14	19,5	
15–15	10,6	
16–16	8,1	

1. Нагрузки даны для следующих условий: расчетная зимняя температура наружного воздуха минус 30°С, скоростной напор ветра – для I географического района, вес снегового покрова – для III географического района.
2. В нагрузках учтен коэффициент надежности по назначению $\gamma_n = 0,95$.

Схема нагрузок на столбчатые фундаменты

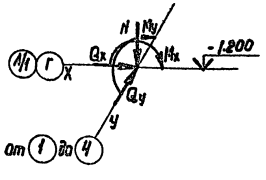

Нормативные нагрузки на столбчатые фундаменты

N макс кН	N мин кН	Mx кН·м	My кН·м	Qx кН	Qy кН
264,8	74,8	16,4		7,3	
264,8	74,8		3,0		1,0

Привязан

Инв. №

ГИП	Шульгин	
Н. контр.	Сахновская	
Нач. отд.	Куперман	
Гл. констр.	Рубан	
Гл. спец.	Розенблат	
Рук. гр.	Солей	
Вед. инж.	Кастрюлин	
Ст. инж.	Пензенцинов	

ТП-416-1-153.84 КЖ

Автотранспортное предприятие на 300 грузовых автомобилей с частично закрытой стоянкой.

Бытовой корпус — Стадия: Р; Лист: 3; Листов:

Схема разбивочных осей и нагрузок на фундаменты

Минавтотранс РСФСР ГИПРОАВТОТРАНС Ростовский филиал

1621-01

Копировал — Формат А2

Инв. № подл. | Подпись и дата | Взам. инв. №

АЛЬБОМ I

ТИПОВОЙ ПРОЕКТ

Схема расположения фундаментов

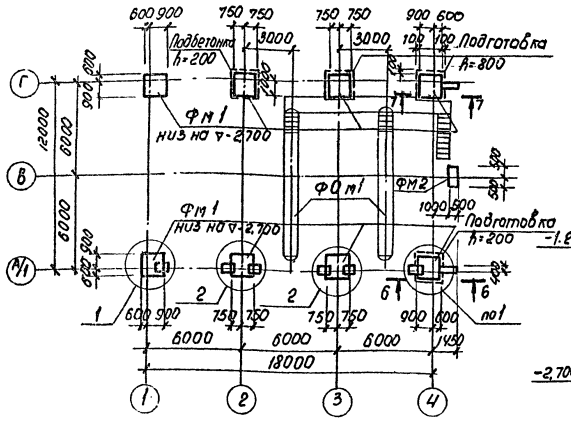

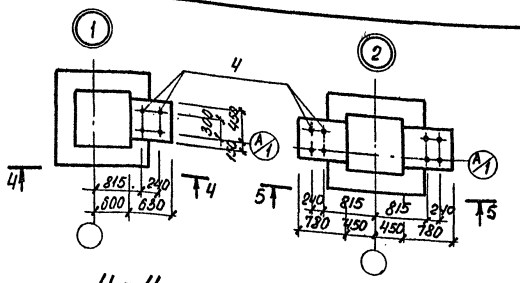

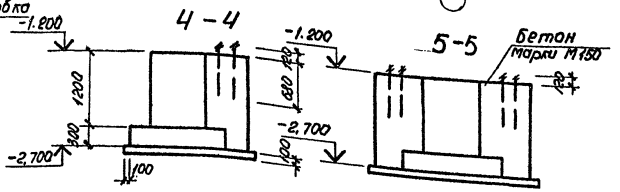

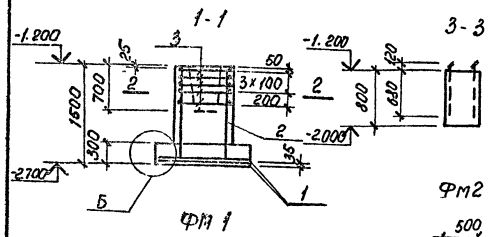

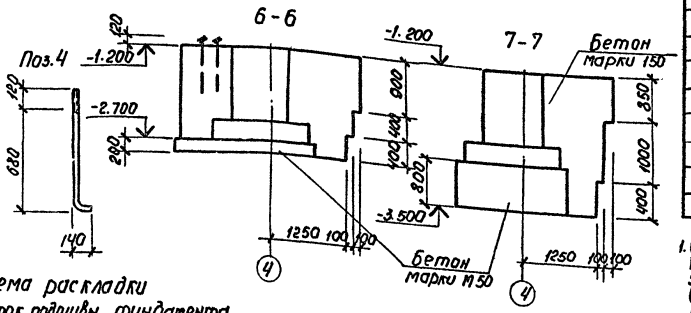

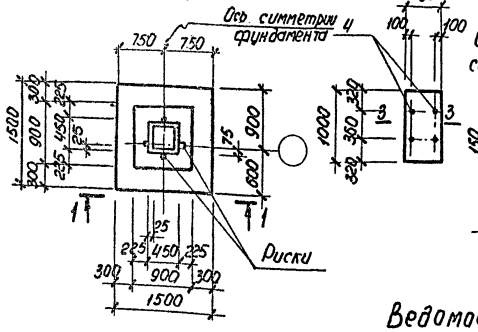

Схема раскладки сеток подошвы фундамента ФМ1

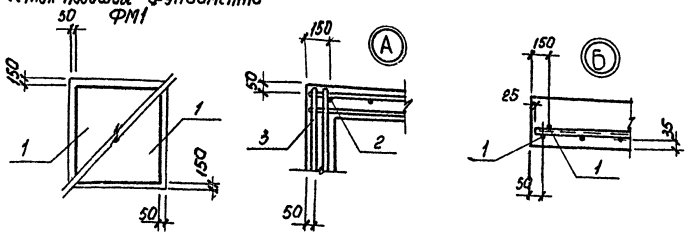

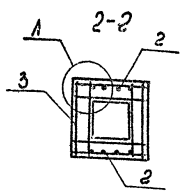

Спецификация к схеме расположения фундаментов

Марка поз.	Обозначение	Наименование	Кол.	Масса ед. кг	Примечание
		фундаменты			
Фм1	Лист 4	Фм 1	8		
Фм2	Лист 4	фм 2	1		
ФОм1	Лист 15	ФОм1	1		
4	Лист 4	поз. 4	24		

Спецификация фундаментов Фм 1, Фм 2

Форма	Зона	Поз.	Обозначение	Наименование	Кол.	Примечание
				Фм 1		
				Сборочные единицы		
				Сетки арматурные		
		1	1.410-2 вып.1	С10АII-14×15	2	
		2	1.412-1/77 вып.3	СН12АII-6×15	2	
		3	1.412-1/77 вып.3	СА-8АI	5	
				Материалы		
				Бетон марки М150		1,47 м³
				Фм2		
				Детали		
				Круг В22 ГОСТ 2590-71*		
		4	Лист 4	ℓ=940	4	2,8 кг
				Материалы		
				Бетон марки М150		0,4 м³

1. Основанием под фундаменты служат непучинистые, непросадочные грунты со следующими нормативными характеристиками: $\varphi^н = 0.49$ рад. (28°); $C^н = 2$ кПа (0.02 кгс/см²); $E = 14{,}7$ МПа; $\gamma = 1.8$ т/м³; коэффициент безопасности по грунту $K_г = 1$. Рельеф территории спокойный, грунтовые воды отсутствую.
2. Обратную засыпку пазух производить грунтом равномерно со всех сторон фундаментов слоями 0,2 ÷ 0,3 м с трамбованием до $\gamma_{ск.} = 1.55 \div 1{,}6$ т/м³ при оптимальной влажности.
3. Под фундаментами выполнить подготовку из бетона марки М50
4. Объем бетона марки М150 на подбетонки под стойки ворот – 7,6 м³

Ведомость расхода стали на элемент, кг

Марка элемента	Изделия арматурные									Изделия закладные				Общий расход
	Арматура класса								Всего	Прокат марки			Всего	
	А-I				А-II					В ст3 кп2				
	ГОСТ 5781-82				ГОСТ 5781-82					ГОСТ 2590-71*				
	Ф6	Ф8		Итого	Ф10	Ф12		Итого		круг В22		Итого		
ФМ 1	1.9	15.1		17.0	14.3	10.4		24.7	41.7	–		–	–	41.7
ФМ 2	–	–		–	–	–		–	–	11.2		11.2	11.2	11.2

Привязан

Инв. №

ГИП	Шульгин		
Н.контр.	Сахновская		
Нач.отд.	Куперман		
Гл.констр.	Рубан		
Гл.спец.	Розенблат		
Рук.гр.	Кац		
Вед.инж.	Пасько		
Ст.инж.	Горбунова		

ТП-416-1-153.84-КЖ

Автотранспортное предприятие на 300 грузовых автомобилей с частично закрытой стоянкой

Бытовой корпус

Стадия	Лист	Листов
Р	4	

Схема расположения фундаментов в осях 1÷4

Минавтотранс РСФСР ГИПРОАВТОТРАНС Ростовский филиал

1621-01

Копировал [illegible] Формат А2

Инв. № подл. | Подпись и дата | Взам. инв.

АЛЬБОМ I

ТИПОВОЙ ПРОЕКТ

Схема расположения цокольных панелей

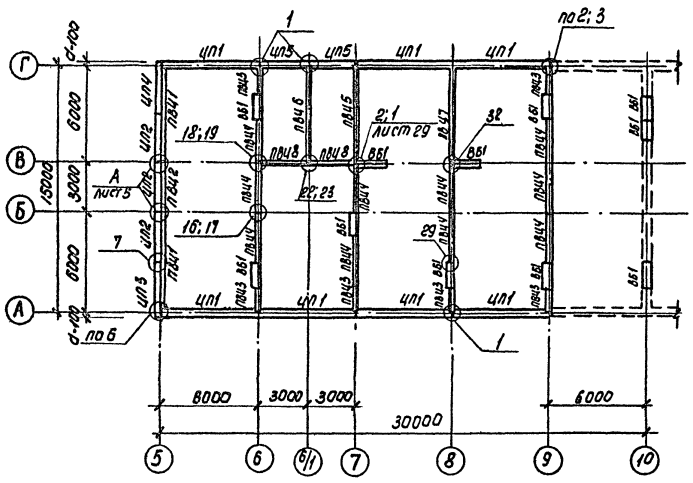

Схема расположения фундаментов

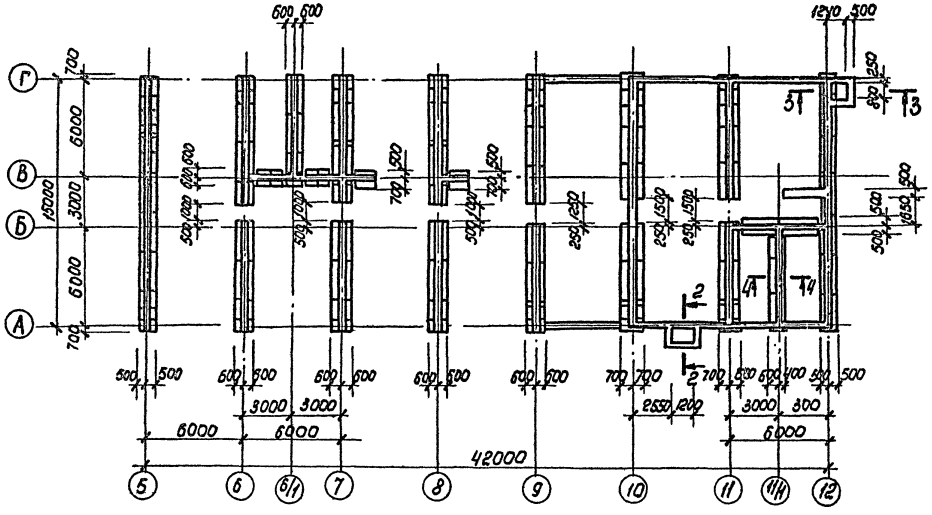

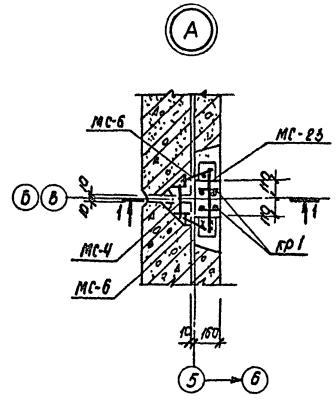

2 - 2

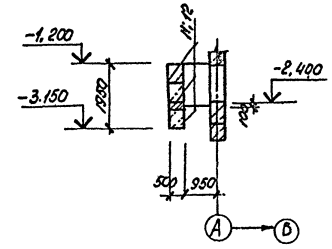

3 - 3

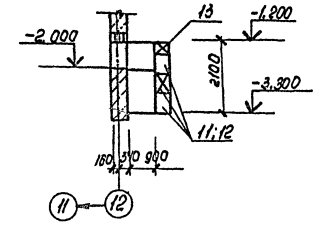

1 - 1

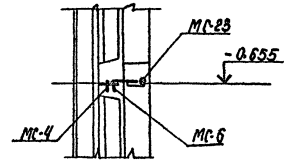

4 - 4

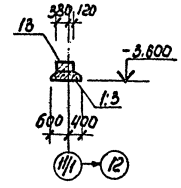

1. Общие примечания и спецификацию элементов смотрите на листе 9.
2. Узлы замаркированы по шифру 182-82 вып. 6-1, кроме оговоренных.
3. Развертки смотрите на листах 6÷8.

ГИП	Шульгин		ТП-416-1-153.84 -КЖ	
Н.контр.	Сахновская		Автотранспортное предприятие на 300 грузовых автомобилей с частично закрытой стоянкой	
Нач.отд.	Куперман		Бытовой корпус	Стадия: Р; Лист: 5; Листов:
Гл.констр.	Рубан			
Гл.спец.	Розенблат			
Рук.гр.	Солей		Схемы расположения фундаментов и цокольных панелей в осях 5÷12	Минавтотранс РСФСР ГИПРОАВТОТРАНС Ростовский филиал
Вед.инж.	Кастрюлин			
Инженер	Усиков			

Привязан

Инв. №

Инв. № подл. | Подпись и дата | Взам. инв. №

Копировал Мих. - 1621-01 формат А2

АЛЬБОМ I

ТИПОВОЙ ПРОЕКТ

Развертка цокольных панелей и фундаментов по оси А

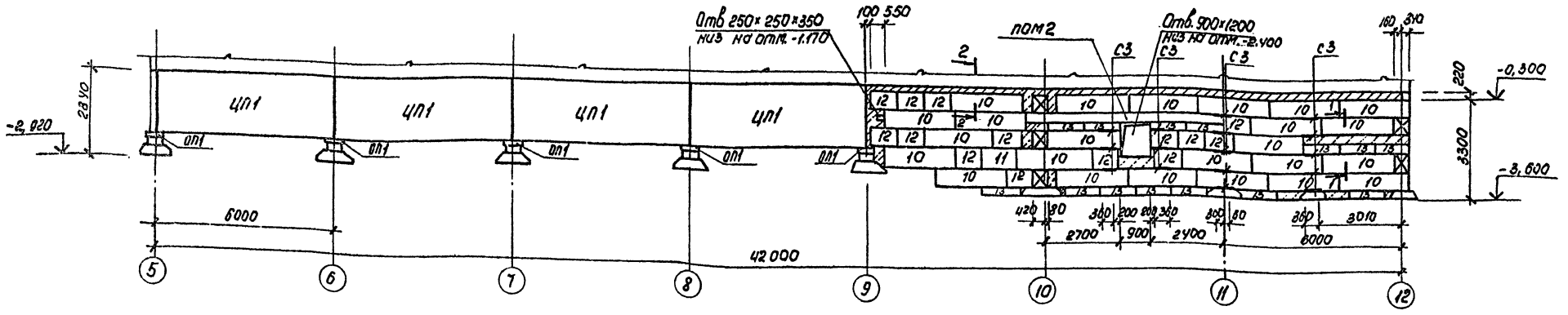

по оси Г

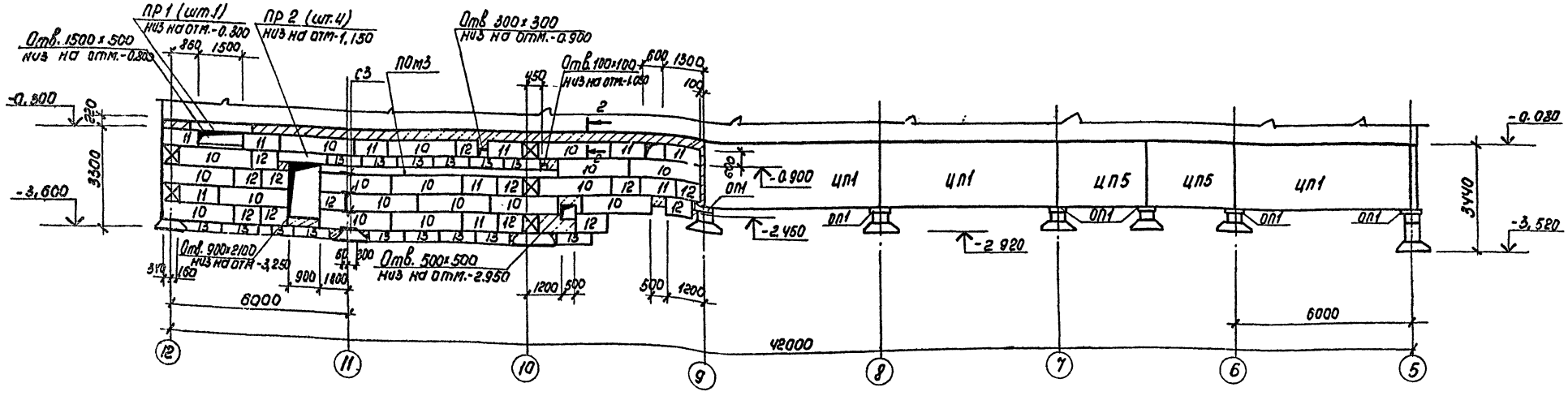

Общие примечания и спецификацию элементов смотрите на листе 9.

1-1

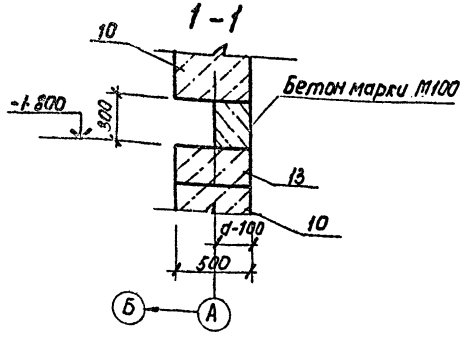

2-2

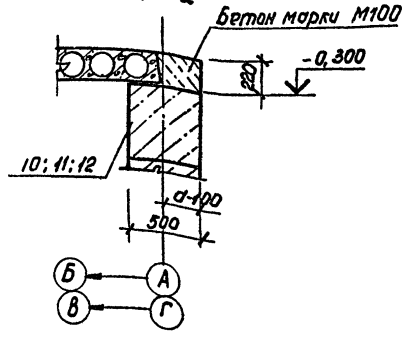

ГИП	Шульгин		ТП-416-1-153.84 КЖ	
Н. контр.	Сахновская		Автотранспортное предприятие на 300 грузовых автомобилей с частично закрытой стоянкой	
Нач. отд.	Куперман		Бытовой корпус	Стадия: Р; Лист: 6; Листов:
Гл. конар.	Рубан			
Гл. спец.	Розенблат			
Рук. гр.	Солей		Развертки цокольных панелей и фундаментов по осям А и Г	Минавтотранс РСФСР ГИПРОАВТОТРАНС Ростовский филиал
Вед. инж.	Кастрюлин			
Инженер	Усиков			

Привязан

Инв. №

Инв. № подл. | Подпись и дата | Взам. инв. №

копировал [illegible] 1621-01 Формат А2

АЛЬБОМ I

ТИПОВОЙ ПРОЕКТ

Развертка цокольных панелей и фундаментов

по оси 5

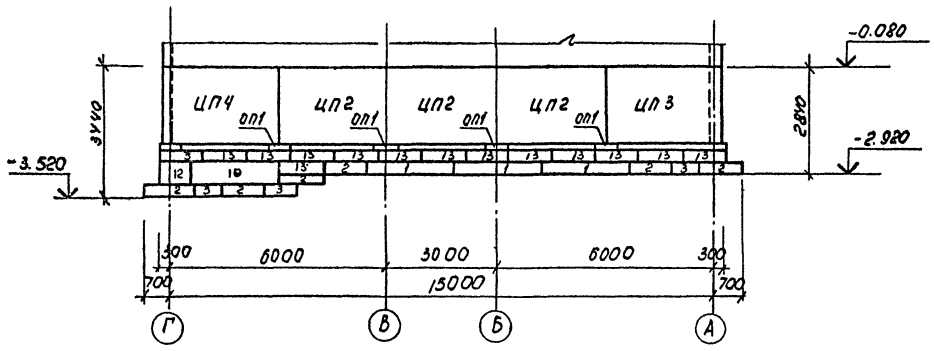

по оси 5

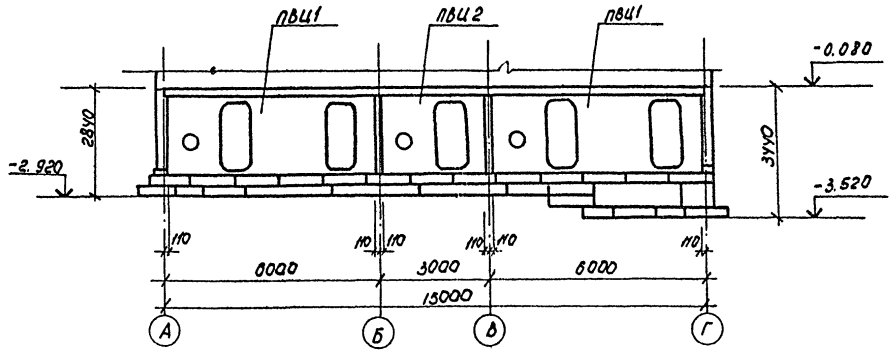

по оси 6

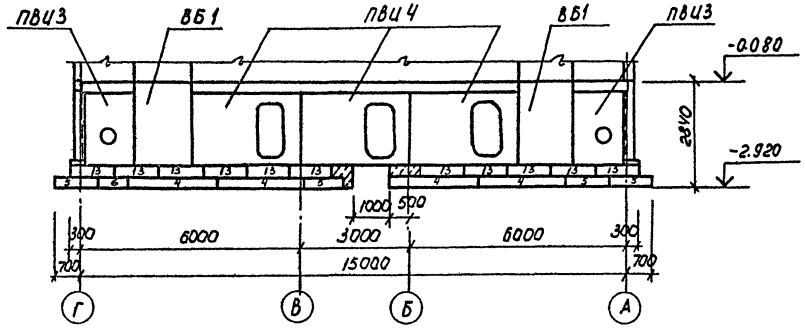

по оси 7

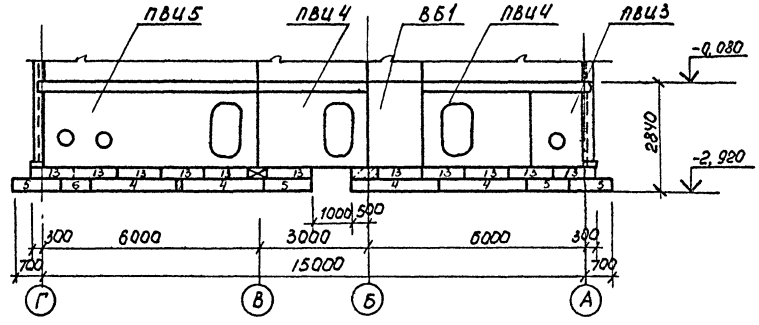

по оси 8

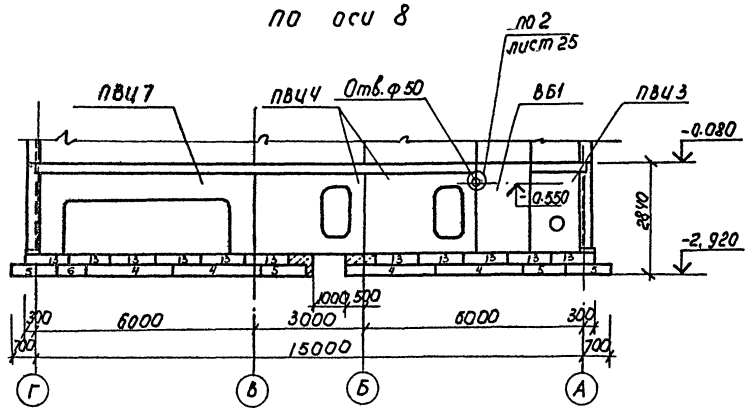

по оси 6/1

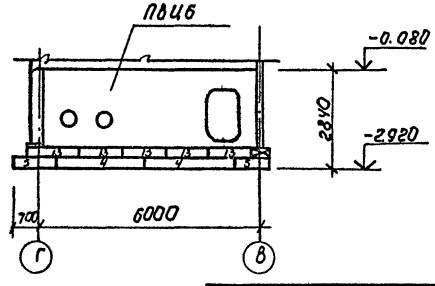

Общие примечания и спецификацию элементов смотрите на листе 9.

ГИП	Шульгин		ТП-416-1-153.84 -КЖ	
Н. контр.	Сахновская		Автотранспортное предприятие на 300 грузовых автомобилей с частично закрытой стоянкой	
Нач. отд.	Куперман		Бытовой корпус	Стадия: Р; Лист: 7; Листов:
Гл. констр.	Рубан			
Гл. спец.	Розенблат			
Рук. гр.	Солей		Развертки цокольных панелей и фундаментов по осям 5÷8	Минавтотранс РСФСР ГИПРОАВТОТРАНС Ростовский филиал
Вед. инж.	Кастрюлин			
Инженер	Усиков			

Привязан

Инв. №

Инв. № подл. | Подпись и дата | Взам. инв. №

1621-01

Копировал Пыв- формат А2

ТИПОВОЙ ПРОЕКТ АЛЬБОМ I

Развертка цокольных панелей и фундаментов

по оси 9

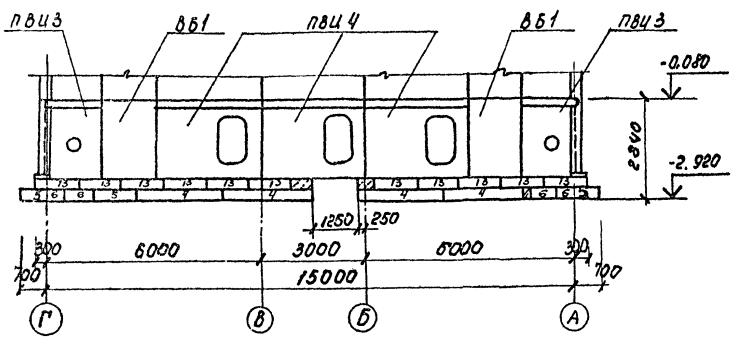

по оси 10

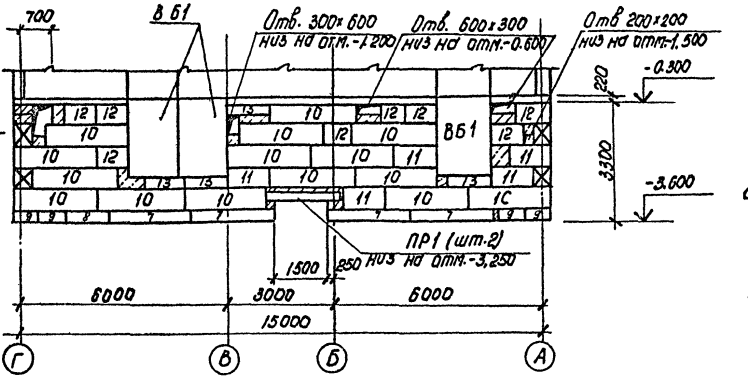

по оси В

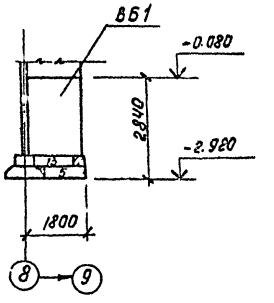

по оси 11

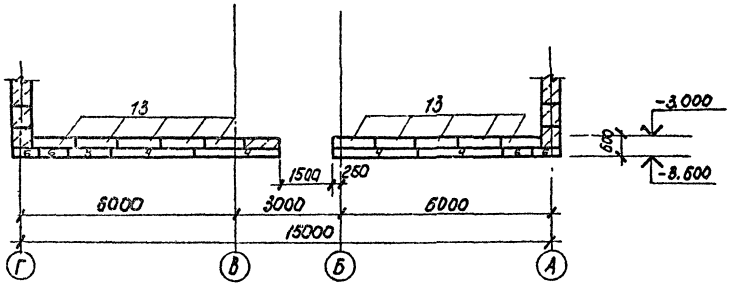

по оси 12

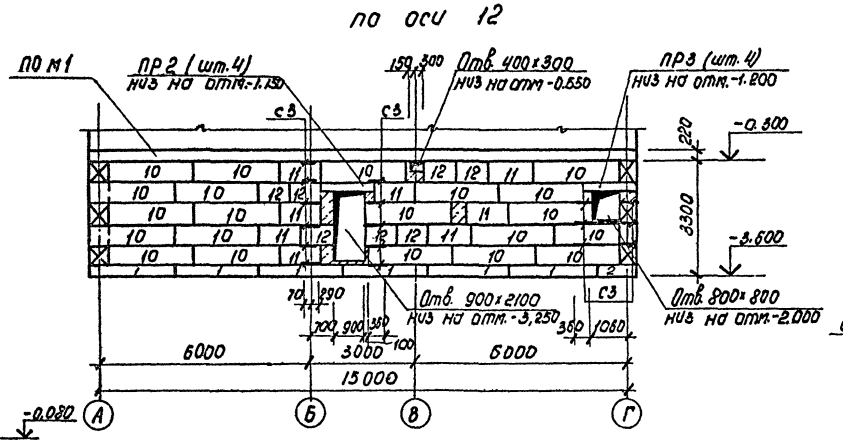

а - а

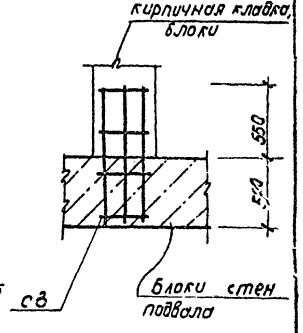

по оси 11/1

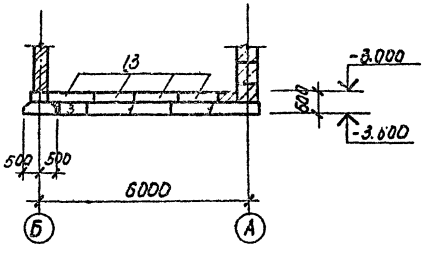

по оси В

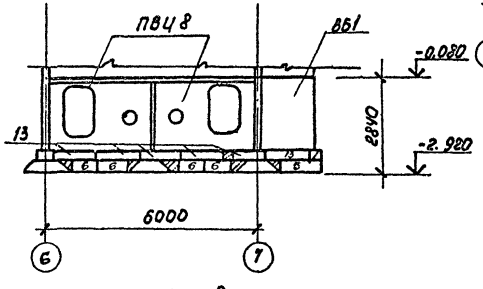

по оси Б

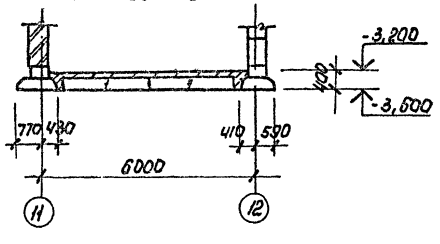

по оси В

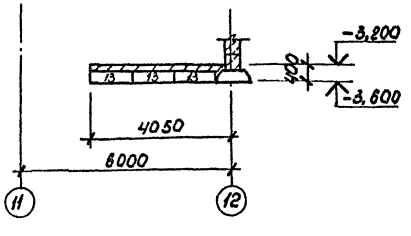

Общие примечания и спецификацию элементов смотрите на листе 9.

ГИП	Шульгин		ТП-416-1-153.84 -КЖ	
Н.контр.	Сахнакова		Автотранспортное предприятие на 300 грузовых автомобилей с частично закрытой стоянкой	
Нач.отд.	Гипермам		Бытовой корпус	Стадия: Р; Лист: 8; Листов:
Гл.констр.	Рубан.		Развертки цокольных панелей и фундаментов по осям 9÷12, Б, В	Минавтотранс РСФСР ГИПРОАВТОТРАНС Ростовский филиал
Гл.спец.	Розенблат			
Рук.гр.	Салей			
Вед.инж.	Мастрюкин			
Инженер	Усиков			

Привязан

Инв.№

Инв.№ подл. | Подпись и дата | Взам.инв.№

1621-01

Копировал

Формат А2

Спецификация к схемам расположения фундаментов и цокольных панелей в осях 5÷12.

Марка поз.	Обозначение	Наименование	Кол.	Масса ед. кг.	Примечание
		Для t=-20°; t=-30°			
		Цокольные панели			
ЦП1	182-82 Вып. 1-1	Ц60.21.3	7	5200	
ЦП2	182-82 Вып. 1-1	ЦТ30.21.3	3	2800	
ЦП3	182-82 Вып. 1-1	2ЦТ32.21.3	1	3000	
ЦП4	182-82 Вып. 1-1	3ЦТ32.21.3	1	3000	
ЦП5	182-82 Вып. 1-1	Ц30.21.3	2	2400	
		Для t=-40°			
		Цокольные панели			
ЦП1	182-82 Вып. 1-1	Ц60.21.3,5	7	6100	
ЦП2	182-82 Вып. 1-1	ЦТ30.21.3,5	3	3300	
ЦП3	182-82 Вып. 1-1	2ЦТ32.21.3,5	1	3500	
ЦП4	182-82 Вып. 1-1	3ЦТ32.21.3,5	1	3500	
ЦП5	182-82 Вып. 1-1	Ц30.21.3,5	2	2800	
		Для t=-20°, t=-30°, t=-40°			
		Плиты железобетонные			
1	1.112-5 Вып.2	ФЛ10.24-2	13	1520	
2	1.112-5 Вып.2	ФЛ 10.12-2	7	750	
3	1.112-5 Вып.2	ФЛ 10.8-2	4	495	
4	1.112-5 Вып.2	ФЛ 12.24-2	22	1760	
5	1.112-5 Вып.2	ФЛ12.12-2	20	870	
6	1.112-5 Вып.2	ФЛ 12.8-2	13	570	
7	1.112-5 Вып.2	ФЛ 14.24-2	4	2110	
8	1.112-5 Вып.2	ФЛ 14.12-2	1	1040	
9	1.112-5 Вып.2	ФЛ 14.8-2	4	685	
		Блоки			
10	ГОСТ 13579-78	ФБС 24.5.6-Т	79	1630	
11	ГОСТ 13579-78	ФБС 12.5.6-Т	34	790	
12	ГОСТ 13579-78	ФБС 9.5.6-Т	52	590	
13	ГОСТ 13579-78	ФБС 12.5.3-Т	123	380	
		Панели внутренние			
		стеновые цокольные			
ПВЦ1	182-82 Вып. 2-1	1ПВЦ 58.20	2	3600	
ПВЦ2	182-82 Вып. 21	1ПВЦ 28.20	1	1700	
ПВЦ3	182-82 Вып. 2-1	ПВЦ 14.20	6	1130	
ПВЦ4	182-82 Вып. 2-1	ПВЦ 30.20	10	1920	
ПВЦ5	182-82 Вып. 2-1	2ПВЦ 59.22	1	4525	
ПВЦ6	182-82 Вып. 2-1	3ПВЦ 59.22	1	4525	
ПВЦ7	182-82 Вып. 2-1	ПРЦ 59.20	1	2200	
ПВЦ8	182-82 Вып. 2-1	ПВЦ 28.20	2	1720	

(Продолжение)

Марка поз.	Обозначение	Наименование	Кол.	Масса ед. кг	Примечание
		Опорная подушка			
ОП1	182-82 Вып. 5-1	ОП1	15	72	
		Вентиляционный блок			
ВБ1	182-82 Вып. 6-1	ВБ 15.22.3,8	11	1600	
		Перемычки			
ПР1	1.138-10 Вып. 1	1ПР28-20.25.22У	3	275	
ПР2	1.138-10 Вып. 1	1ПР38-15,12.22У	8	100	
ПР3	1.138-10 Вып. 1	1ПР38-12.12.22У	4	75	
		Пояса монолитные			
ПОМ1	лист 10	ПОМ1	1		
ПОМ2	лист 10	ПОМ2	1		
ПОМ3	лист 10	ПОМ3	1		
		Изделия соединительные			
МС-1	182-82 Вып. 7-1	МС-1	7		
МС-2	182-82 Вып. 7-1	МС-2	8		
МС-3	182-82 Вып. 7-1	МС-3	9		
МС-4	182-82 Вып. 7-1	МС-4	4		
МС-6	182-82 Вып. 7-1	МС-6	6		
МС-7	182-82 Вып. 7-1	МС-7	6		
МС-12	182-82 Вып. 7-1	МС-12	2		
МС-13	182-82 Вып. 7-1	МС-13	2		
МС-14	182-82 Вып. 7-1	МС-14	4		
МС-15	182-82 Вып. 7-1	МС-15	12		
МС-17	182-82 Вып. 7-1	МС-17	24		
МС-18	182-82 Вып. 7-1	МС-18	32		
МС-19	182-82 Вып. 7-1	МС-19	2		
МС-21	182-82 Вып. 7-1	МС-21	16		
МС-23	182-82 Вып. 7-1	МС-23	4		
		Каркас плоский			
КР1	ТП-416-1-153.84 КЖИ: КР1	КР1	4		
		Сетка арматурная			
С3	ТП-416-1-153.84 КЖИ-С3	С3	39		

1. Основанием под фундаменты служат непучинистые, непросадочные грунты со следующими нормативными характеристиками: $\varphi^н = 0.49$ рад (28°); $C^н = 2$ кПа (0.02 кгс/см²) $E = 14.7$ МПа; $\gamma = 1.8$ т/м³; коэффициент безопасности по грунту $K_г = 1$. Рельеф территории спокойный, грунтовые воды отсутствуют.
2. Фундаментные плиты укладывать на выравненное песчаное основание (при песчаных грунтах) или на песчаную подушку толщиной не более 100 мм.
3. Расход бетона марки М100 на монолитные участки фундаментов – 6,0 м³.
4. Монтаж сборных железобетонных конструкций производить согласно СНиП-III-16-73 „Бетонные и железобетонные конструкции сборные. Правила производства и приемки работ."
5. Наружные и внутренние цокольные панели монтируются на цементном растворе состава 1:2 с толщиной шва 20 мм.
6. Все поверхности цокольных панелей, соприкасающиеся с грунтом, обмазать горячей битумной мастикой за 2 раза.
7. Засыпку пазух стен подвала производить только после монтажа плит перекрытий над подвалом.
8. Элементы замаркированы на листах 5÷8.

Привязан

Инв. №

Инв. № подл. | Подпись и дата | Взам. инв. №

ГИП	Шильгин		ТП-416-1-153.84 -КЖ
Н. контр.	Сахновская		Автотранспортное предприятие на 300 грузовых автомобилей с частично закрытой стоянкой
Нач. отд.	Куперман		Бытовой корпус — Стадия: Р; Лист: 9
Гл. констр.	Рубан		
Гл. спец.	Разенблат		
Рук. гр.	Солей		Спецификация к схемам расположения фундаментов и цокольных панелей в осях 5÷12
Вед. инж.	Пастрюлин		Минавтотранс РСФСР ГИПРОАВТОТРАНС Ростовский филиал
Инженер	Усиков		

ТИПОВОЙ ПРОЕКТ АЛЬБОМ I

ПОм1

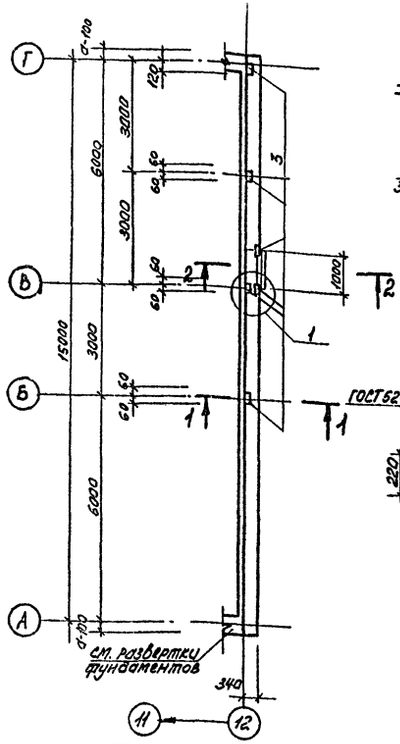

1 – 1

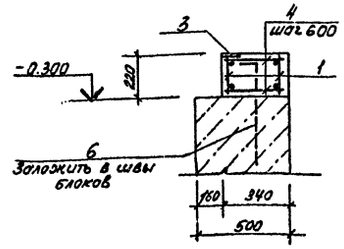

ПОм2

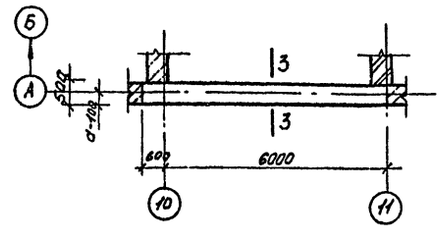

2 – 2

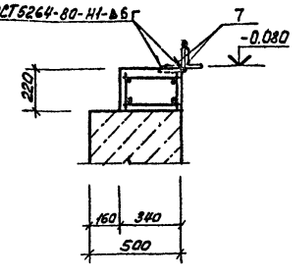

ПОм3

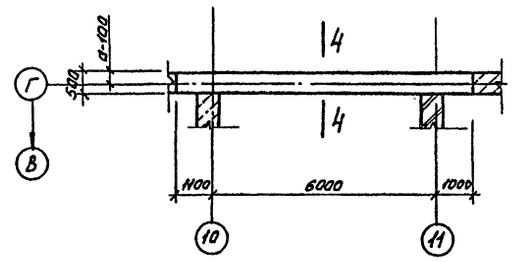

1

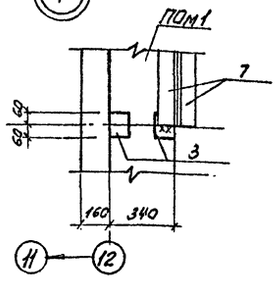

3-3; 4-4

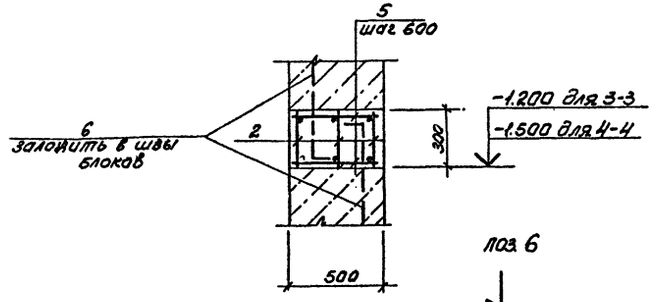

поз. 6



Спецификация поясов монолитных ПОм1÷ПОм3

Формат	Зона	Поз.	Обозначение	Наименование	Кол. на испол. ПОм1	ПОм2	ПОм3	Примечание
				Сборочные единицы				
				Каркасы плоские				
А4		1	ТП-416-1-153.84КЖИ-КР2	КР2	30.7			М
А4		2	ТП.416-1-153.84-КЖИ-КР3	КР3		19.7	24.2	М
				Изделие закладное				
А4		3	182-82 вып. 1-2	М15	6			
				Детали				
				ф6А-I ГОСТ 5781-82				
Б.Ч.		4	лист 10	ℓ=320	52			0.07 кг
Б.Ч.		5	лист 10	ℓ=480		22	28	0.11 кг
				ф10А-I ГОСТ 5781-82				
А2		6	лист 10	ℓ=600	10	10	13	0.37 кг
				*L10×10 ГОСТ 8509-72**				
Б.Ч.		7	лист 10	ℓ=1000	2			15.1 кг
				Материалы				
				Бетон марки М200	1.16	0.99	1.22	м³

Пояса монолитные замаркированы на листах 6; 8.

Ведомость расхода стали на элемент, кг

Марка элемента	Изделия арматурные: Арматура класса A-I ГОСТ 5781-82 ф6	ф10		итого	Всего	Изделия закладные: Арматура класса A-II ГОСТ 5781-82 ф10		итого	Прокат марки Ст3 кп2 ГОСТ 103-76 -10×6		итого	ГОСТ 8509-72* L10×10		итого	Всего	Общий расход
ПОм1	13.1	41.6		54.7	54.7	4.1		4.1	3.5		3.5	30.2		30.2	37.8	92.5
ПОм2	11.0	28.0		39.0	39.0											39.0
ПОм3	13.6	34.7		48.3	48.3											48.3

Инв. № подл. | Подпись и дата | Взам. инв. №

Привязан

Инв. №

ГИП	Шульгин	
Н. контр.	Сахновская	
Нач. отд.	Куперман	
Гл. констр.	Рубан	
Гл. спец.	Розенблат	
Рук. гр.	Солей	
Вед. инж.	Пасько	
Инженер	Усиков	

ТП-416-1-153.84 -КЖ

Автотранспортное предприятие на 300 грузовых автомобилей с частично закрытой стоянкой.

Бытовой корпус

Стадия Р | Лист 10 | Листов

Пояса монолитные ПОм1÷ПОм3

Минавтотранс РСФСР ГИПРОАВТОТРАНС Ростовский филиал

Копировал [illegible] 1621-01 Формат А2

АЛЬБОМ I

ТИПОВОЙ ПРОЕКТ

Схема расположения фундаментов в осях Д÷Ж.

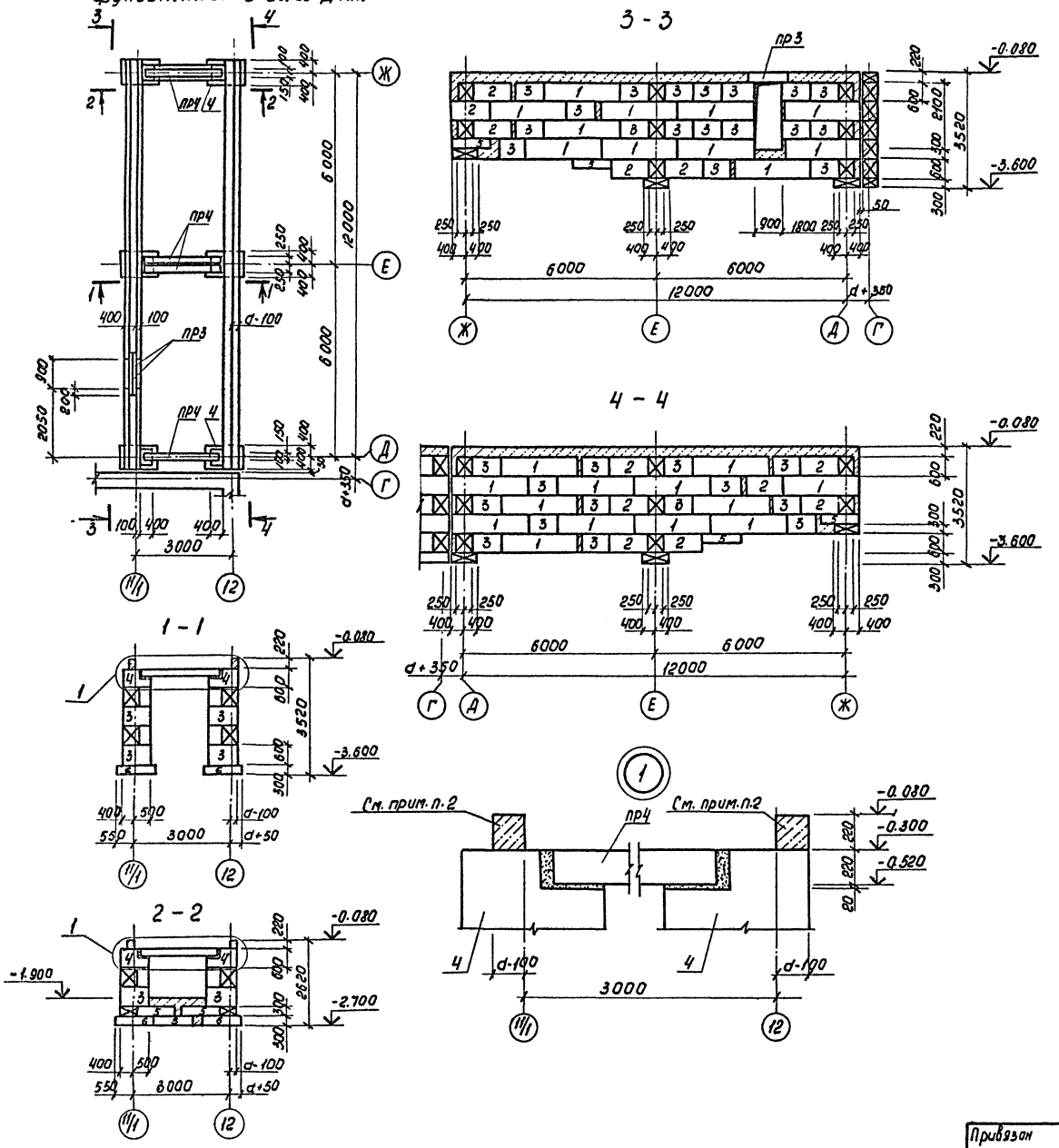

Спецификация к схеме расположения фундаментов в осях Д÷Ж

Марка, поз.	Обозначение	Наименование	Кол.	Масса ед., кг	Примечание
		Блоки			
1	ГОСТ 13579-78	ФБС24.5.6-Т	24	1630	
2	ГОСТ 13579-78	ФБС12.5.6-Т	12	790	
3	ГОСТ 13579-78	ФБС9.5.6-Т	42	590	
4	ГОСТ 13579-78	ФБВ9.5.6-Т	6	490	
5	ГОСТ 13579-78	ФБС12.5.3-Т	7	380	
		Плита железобетонная			
6	1.112-5 вып.2	ФЛ8.12-2	6	685	
		Перемычки			
ПР3	1.138-10 вып.1	1ПР38-12.12.22у	2	75	
ПР4	1.138-10 вып.1	1ПР38-24.25.22у	4	325	

1. Общие примечания (п.п.1;2;4;7) смотрите на листе 9.
2. Бетонный пояс на отметке -0.300 выполнять после монтажа плит перекрытия.
3. Расход бетона марки М100 на монолитные участки и бетонный пояс на отметке -0.300 - 2.4 м³

ГИП	Шульгин		ТП-416-1-153.84-КЖ	
Н. контр	Сахновская		Автотранспортное предприятие на 300 грузовых автомобилей с частично закрытой стоянкой	
Нач. отд.	Куперман		Бытовой корпус	Стадия: Р; Лист: 11; Листов:
Гл. констр.	Рубан			
Гл. спец.	Розенблат			
Рук. гр.	Солей		Схема расположения фундаментов в осях Д÷Ж.	Минавтотранс РСФСР ГИПРОАВТОТРАНС Ростовский филиал
Вед. инж.	Кастрюлин			
Инж.	Клименко			

Привязан

Инв. №

Инв. № подл. | Подпись и дата | Взам. инв. №

Копировал 1621-01 Формат А2

ТИПОВОЙ ПРОЕКТ АЛЬБОМ I

Схема расположения элементов лестницы Л1

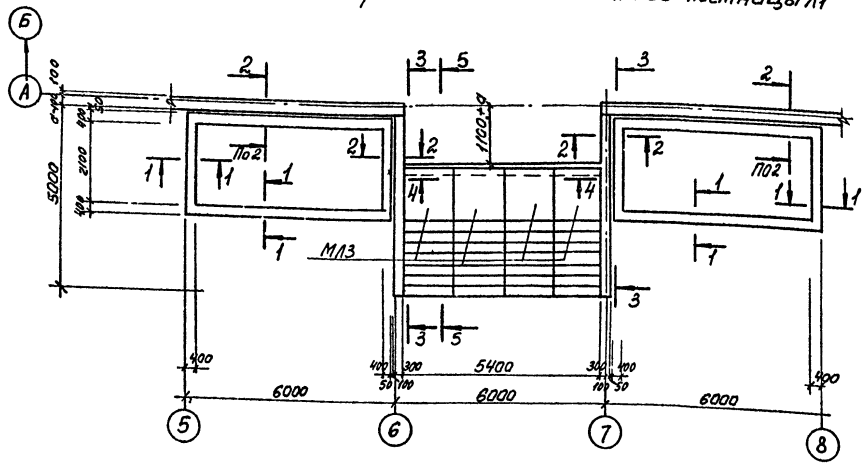

1-1

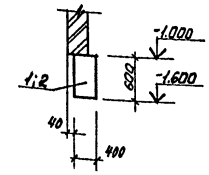

2-2

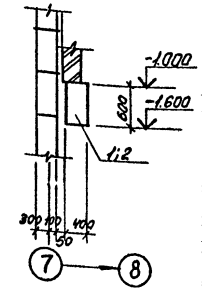

3-3

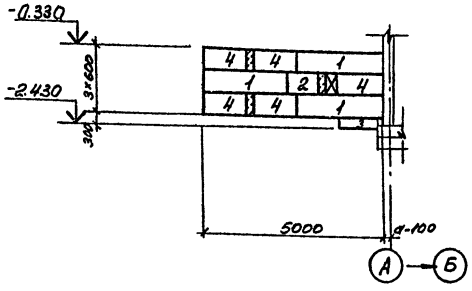

4-4

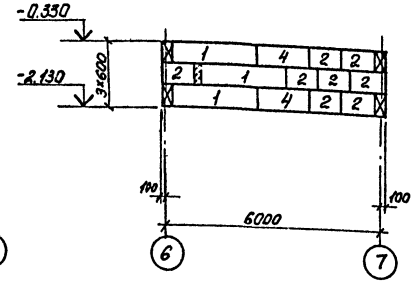

Спецификация к схемам расположения элементов наружных лестниц Л1÷Л5

Марка, поз.	Обозначение	Наименование	Количество на схему Л1	Л2	Л3	Л4	Л5		Масса ед., кг	Примечание
								Всего		
		Лестничный марш								
МЛ3	7.П.416-1-153.84КЖН-МЛ3сб	ЛМП34.14.9-а	4	1	—	1	1	7	2040	
		Площадка								
ЛП1	182-82 вып. 5-1	ЛПП16.14.3	—	1	—	1	1	3	610	
		Ограждения								
ОЛ2	182-82 вып. 7-1	ОЛ-2	—	1	—	1	1	3	17.1	
ОП1	182-82 вып. 7-1	ОП	—	1	—	2	—	3	15.2	
ЛС1	1.155-1 вып. 1	Ступень ЛС 14	—	—	12	12	—	24	150	
		Панели перекрытий								
ПЗ0	182-82 вып. 4-1	1ПК8-30.15	—	—	1	1	1	3	1380	
П19	182-82 вып. 4-1	1ПК8-30.30	—	—	—	1	1	2	2750	
П10д-3	3.006-2 вып. II-2	П10д-3	—	—	—	1	—	1	190	
		Перемычка								
ПР5	1.138-10 вып. 1	1ПР4-33.12.22	—	—	—	3	3	6	225	
		Фундаментные блоки								
1	ГОСТ 13579-78	ФБС 24.4.6-т	21	—	3	8	5	37	1300	
2	ГОСТ 13579-78	ФБС 9.4.6-т	12	—	12	23	14	61	470	
3	ГОСТ 13579-78	ФБС 12.4.6-т	2	—	2	3	7	14	310	
4	ГОСТ 13579-78	ФБС 12.4.6-т	12	—	7	3	—	22	640	
5	ГОСТ 2319-81	Цепь СН6×19	—	—	—	—	35	35		м
		Материалы								
		Бетон марки М100	0.5	3.1	1.0	0.7	0.2	55		м³

Схема расположения элементов лестницы Л2

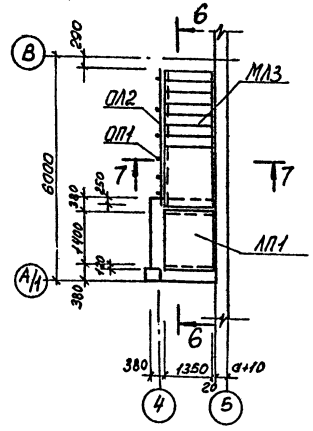

6-6

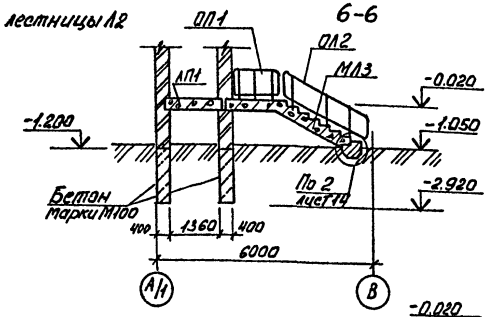

5-5

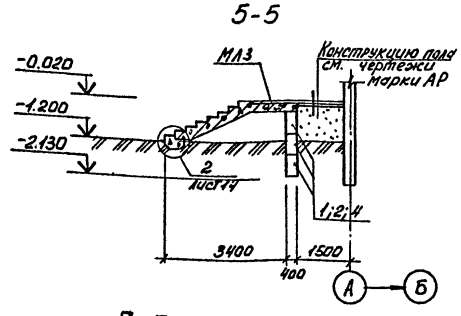

7-7

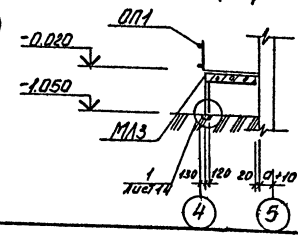

1. Фундаментные блоки укладывать на выравненное песчаное основание (при песчанных грунтах) или на песчаную подушку толщиной не более 100 мм
2. Засыпку пазух стен входов производить после монтажа лестничных маршей

ГИП	Шульгин		ТП-416-1-153.84-КЖ
Н.контр.	Сахновская		Автотранспортное предприятие на 300 грузовых автомобилей с частично закрытой стоянкой
Нач.отд.	Кулерман		Бытовой корпус — Стадия: Р; Лист: 12; Листов:
Гл.констр.	Рубан		Схемы расположения элементов наружных лестниц Л1; Л2
Гл.спец.	Розенблат		Минавтотранс РСФСР Гипродортранс Ростовский филиал
Рук.гр.	Солец		
Вед.инж.	Кастрюлин		
Ст.инж.	Рабинович		

Привязан

Инв.№

Инв.№ подл. | Подпись и дата | Взам.инв.№

1621-01

Копировал

Формат А2

Схема расположения элементов лестницы Л3

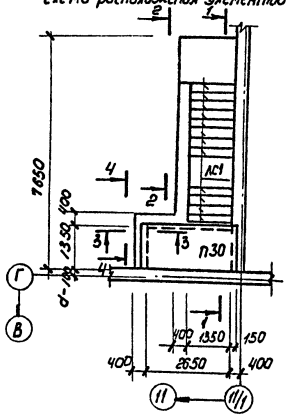

1-1

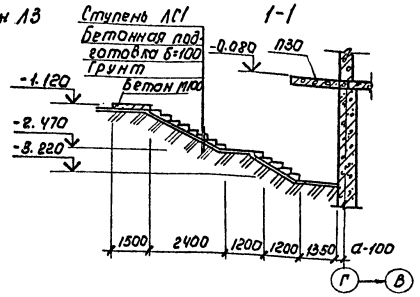

2-2

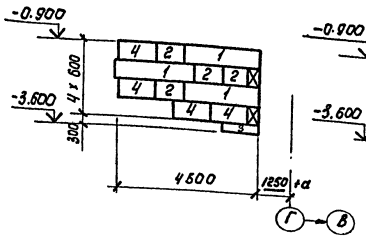

3-3

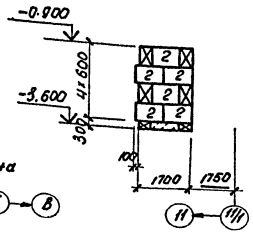

4-4

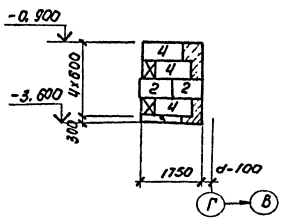

5-5

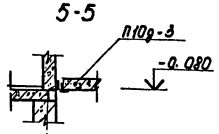

6-6

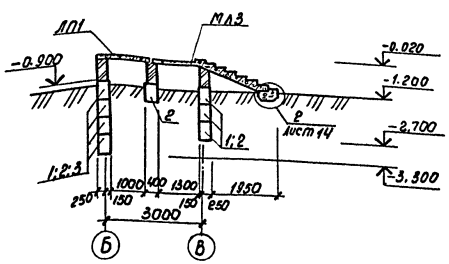

7-7

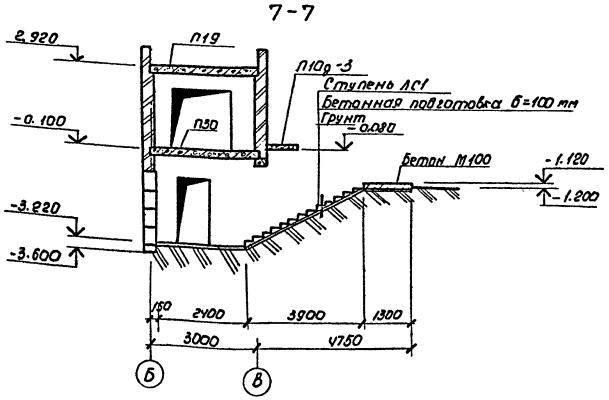

Схема расположения элементов лестницы Л4

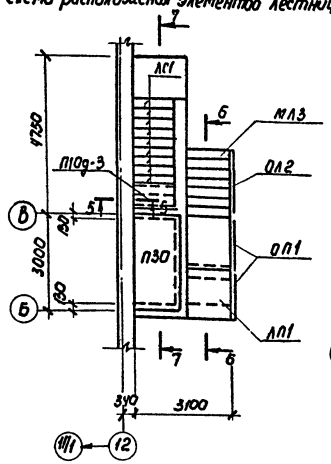

Схема расположения фундаментов лестницы Л4

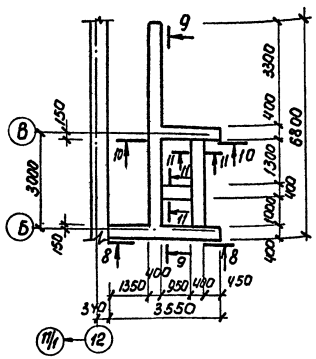

Схема расположения плит покрытия лестницы Л4

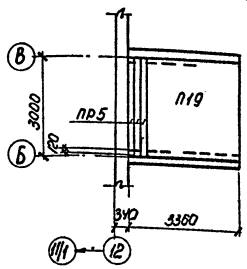

Общие примечания и спецификацию элементов смотрите на листе 12

8-8

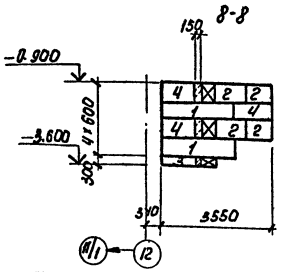

9-9

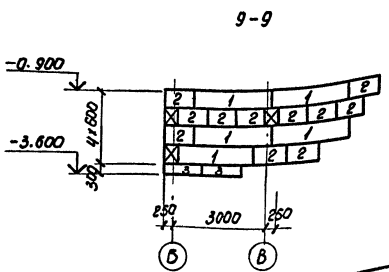

10-10

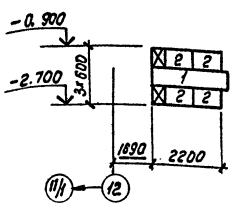

11-11

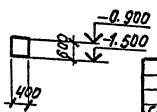

Привязан

Инв. №

ГИП	Шульгин	
Н. контр.	Сатновская	
Нач. отд.	Куперман	
Гл. конст.	Рубан	
Гл. спец.	Развельят	
Рук. гр.	Солей	
Вед. инж.	Пестрюнин	
Ст. инж.	Рабинович	

ТП 416-1-153.84 -КЖ

Автотранспортное предприятие на 300 грузовых автомобилей с частично закрытой стоянкой

Бытовой корпус

Стадия	Лист	Листов
Р	13	

Схемы расположения элементов наружных лестниц Л3; Л4.

Минавтотранс РСФСР ГИПРОАВТОТРАНС Ростовский филиал

1621-01

Копировал Формат А2

Инв. № подл. | Подпись и дата | Взам. инв. №

ТИПОВОЙ ПРОЕКТ АЛЬБОМ I

Схема расположения элементов лестницы Л5

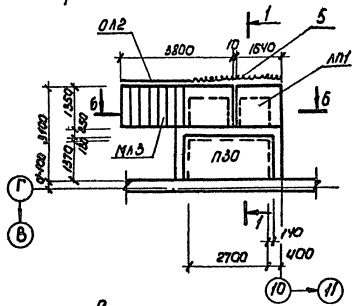

1-1

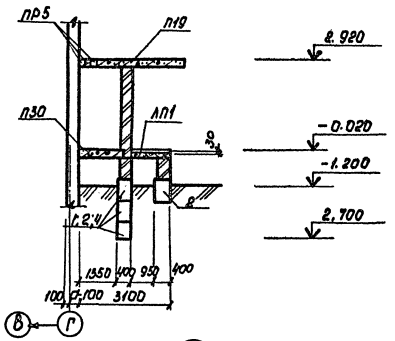

2-2

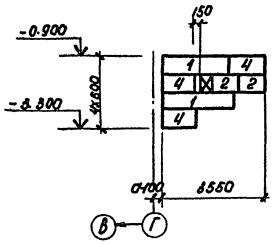

3-3

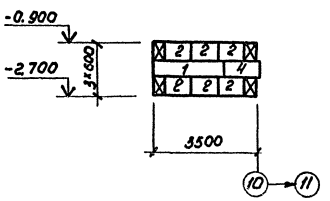

Схема расположения фундаментов лестницы Л5

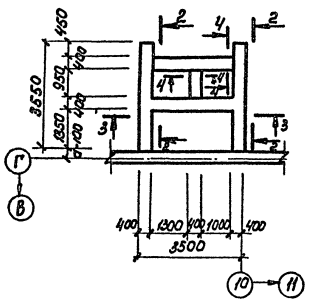

1

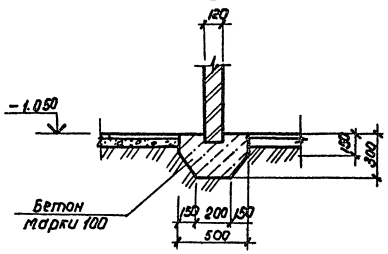

4-4

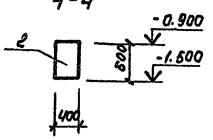

1. Общие примечания и спецификацию элементов смотрите на листе 12.
2. Сечение 6-6 смотрите на листе 13.

Схема расположения плит покрытия лестницы Л5

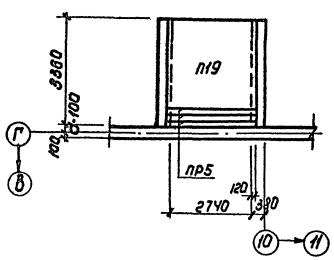

2

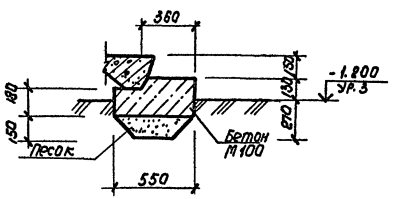

ГИП	Шульгин		ТП 416-1-153.84 КК		
Н. контр.	Сахновская		Автотранспортное предприятие на 300 грузовых автомобилей с частично закрытой стоянкой		
Нач. отд.	Куперман		Бытовой корпус	Стадия	Лист	Листов
Гл. констр.	Рубан			Р	14	
Гл. спец.	Розенблат		Схема расположения элементов наружной лестницы Л5.	Минавтотранс РСФСР ГИПРАВТОТРАНС Ростовский филиал		
Рук. гр.	Сапей					
Вед. инж.	Кастрюлин					
Ст. инж.	Рабинович					

Привязан

Инв. №

Инв. № подл. | Подпись и дата | Взам. инв.

1621-01

Копировал Мир. - Формат А2

ТИПОВОЙ ПРОЕКТ

АЛЬБОМ I

ФО м 1

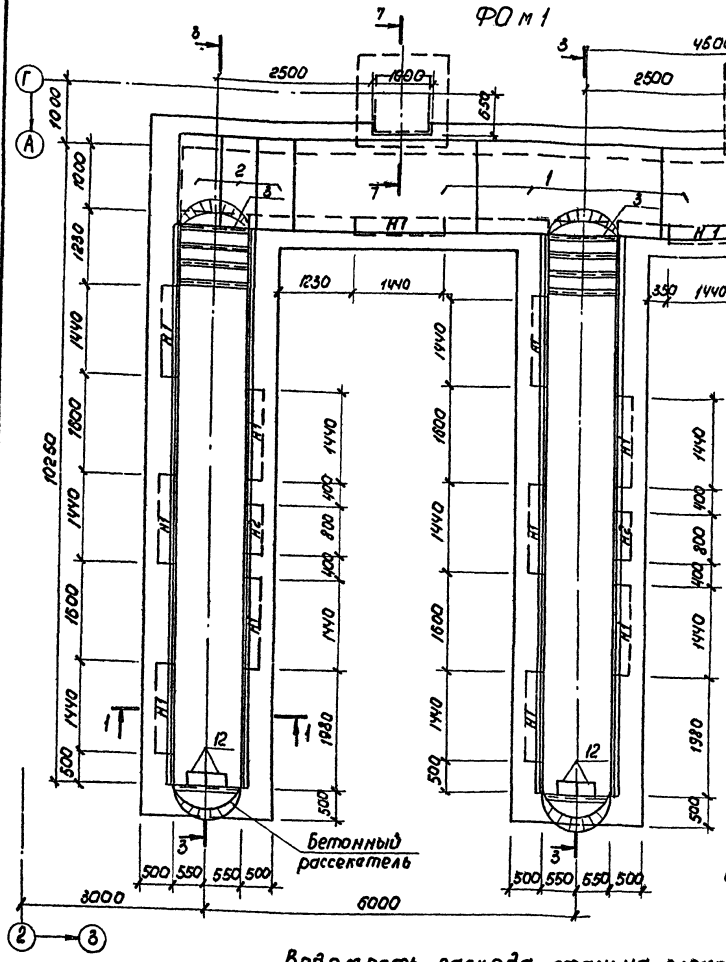

1. Разрезы 1-1÷3-3, 7-7, бетонный рассекатель смотрите на листе 16
2. Внутренние поверхности стен и ниш облицевать керамической плиткой белого цвета по ГОСТ 6141-82. Полы облицевать керамической плиткой по ГОСТ 6787-80.
3. Поверхности стен фундамента, соприкасающиеся с грунтом, обмазать горячим битумом за 2 раза.
4. Все металлические изделия окрасить эмалью пф133 за 2 раза по грунту Гф021.
5. Решетки РШ1 крепить по месту костылями ф 8 мм.
6. Основанием под фундамент служит уплотненный грунт.

Спецификация фундамента ФО м 1

Формат	Зона	Поз.	Обозначение	Наименование	Кол.	Примечание
				Сборочные единицы		
				Плиты		
		1	3.006-2 вып. II-2	П12-11	3	
		2	3.006-2 вып. II-2	П12д-11	3	
				Ограждения		
		3	1.459-2 вып. 2	ПП3	2	
		4	1.459-2 вып. 2	ПП2	1	
		5	1.459-2 вып. 2	ПП7	1	
				Сетки арматурные		
		6	ТП-416-1-153.84-КЖИ-С1	С1	12	
		7	ТП-416-1-153.84-КЖИ-С2	С2	2	
				Изделия закладные		
		8	3.400-6/76	МН4-29	20,9	м
		9	ТП 416-1-153.84-КЖИ-МН1, МН2	МН1	36	м
		10	3.400-6/76	МН3-8	72	
		11	ТП 416-1-153.84-КЖИ-МН1, МН2	МН2	12	
		12	ТП-416-1-153.84-КЖИ-МН3	МН3	8	
				Решетка		
		13	ТП 416-1-153.84-КЖИ-РШ1	РШ1	12	
				Детали		
				ГОСТ 8509-72*		
		14	Лист 15	∠10×10 ℓ=1200	1	18,1 кг
				ГОСТ 8510-72*		
		15	Лист 15	∠16/10×10 ℓ=1500	2	29,7 кг
				Материалы		
				Бетон марки М150		62 м³

Ведомость расхода стали на элемент, кг

Марка элемента	Изделия арматурные					Изделия закладные															Общий расход
	Арматура класса				Всего	Арматура класса					Прокат марки									Всего	
	А-I		А-III			А-I		А-III			В ст3 кп2										
	ГОСТ 5781-82		ГОСТ 5781-82			ГОСТ 5781-82		ГОСТ 5781-82			ГОСТ 5336-80	ГОСТ 8509-72*			ГОСТ 8510-72*		ГОСТ 82-70*		ГОСТ 3262-75		
	ф6	Итого	ф12	Итого		ф16	Итого	ф8	ф10	Итого	сетка N20-2	∠6×5	∠6,3×6	∠10×10	∠16/10×10	∠12,5×8×10	-14×10	-10×6	Труба 33,2×3,2		
ФО м1	14,8	14,8	92,3	92,3	107,1	18,4	18,4	33,2	28,8	62,0	24,0	191,4	119	18,1	59,4	557	425	65	10,3	1549,6	1656,7

Привязан

Инв. №

ГИП	Шульгин	
Н. контр.	Сахновская	
Нач. отд.	Куперман	
Гл. констр.	Рубан	
Гл. спец.	Розенблат	
Рук. гр.	Кач.	
Вед. инж.	Пасько	
Ст. инж.	Горбунова	

ТП-416-1-153.84 КЖ

Автотранспортное предприятие на 300 грузовых автомобилей с частично закрытой стоянкой

Бытовой корпус

Стадия	Лист	Листов
Р	15	

Фундамент ФО м1, План.

Минавтотранс РСФСР
ГИПРОАВТОТРАНС
Ростовский филиал

1621-01

Копировал Мыр

Формат А2

Инв. № подл. | Подпись и дата | Взам. инв. №

ТИПОВОЙ ПРОЕКТ АЛЬБОМ I

1-1

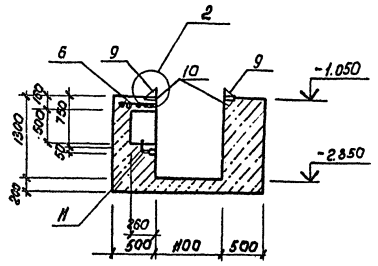

4-4

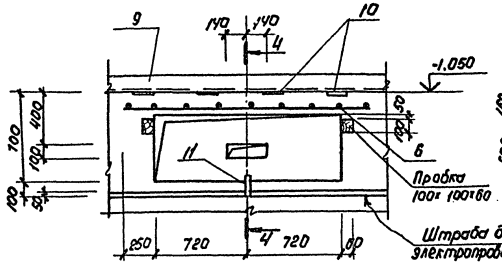

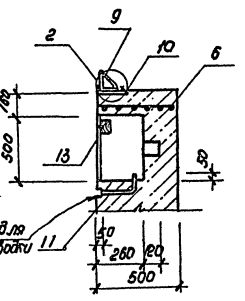

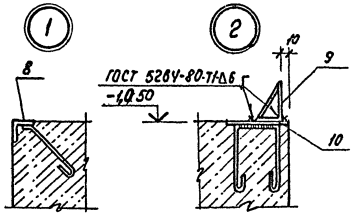

2-2

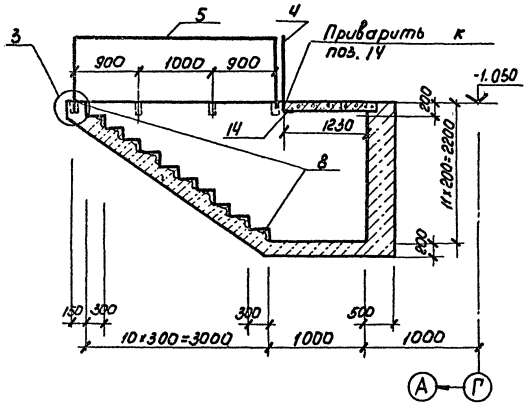

Бетонный рассекатель

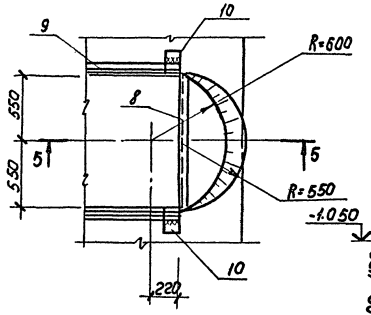

5-5

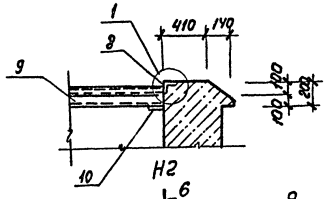

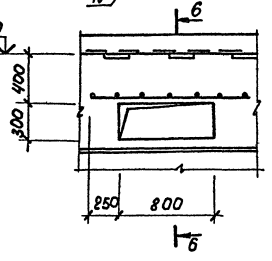

6-6

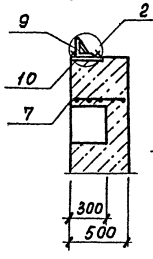

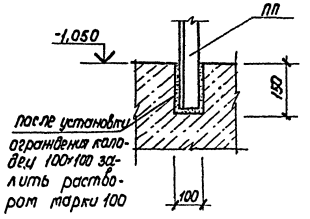

7-7

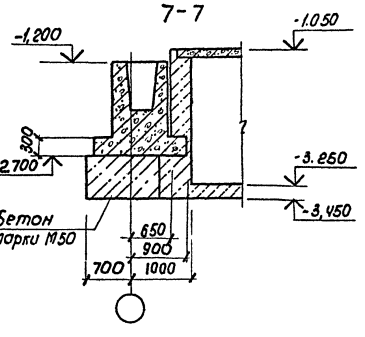

3-3

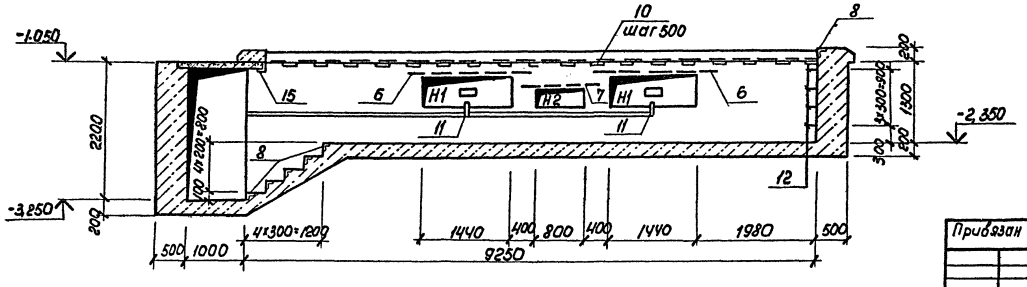

				ТП-416-1-153.84 — К Ж	
ГИП	Шульгин			Автотранспортное предприятие на 300 грузовых автомобилей с частично закрытой стоянкой	
Н. контр.	Сиповская			Бытовой корпус	Стадия: Р; Лист: 16; Листов:
Нач. отд.	Куперман				
Гл. конс.	Кубан				
Гл. спец.	Розенблат				
Рук. гр.	Кач.			Фундамент ФО1. Сечения. Ниши Н1, Н2. Бетонный рассекатель.	Минтяжтрансстрой ГИПРОАВТОТРАНС Ростовский филиал
Вед. инж.	Пасько				
Ст. инж.	Горбунова				

Привязан

Инв. №

Инв. № подл. | Подпись и дата | Взам. инв. №

Копировал [illegible] 1621-01 формат А2

ТИПОВОЙ ПРОЕКТ АЛЬБОМ I

Схема расположения каналов в осях 5÷12.

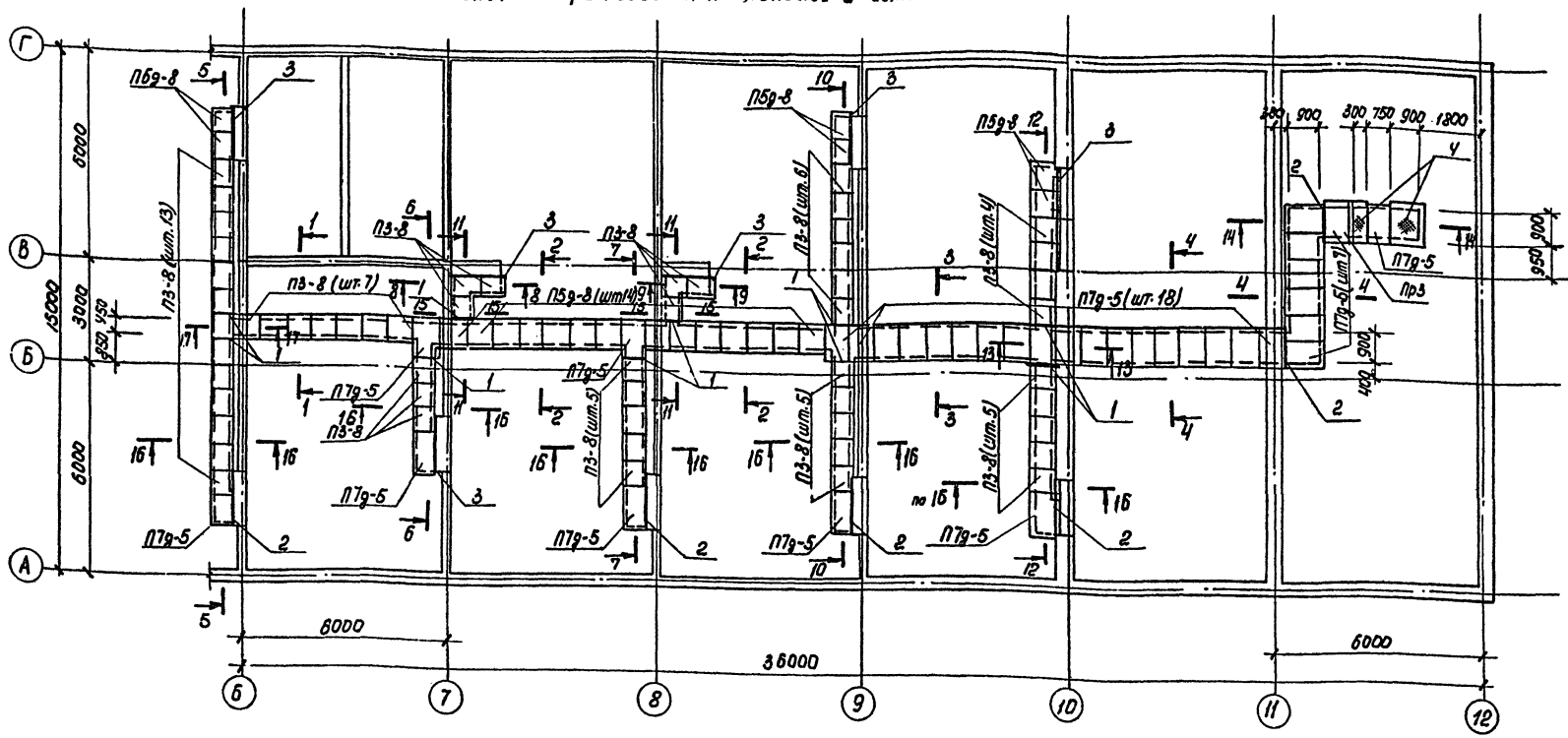

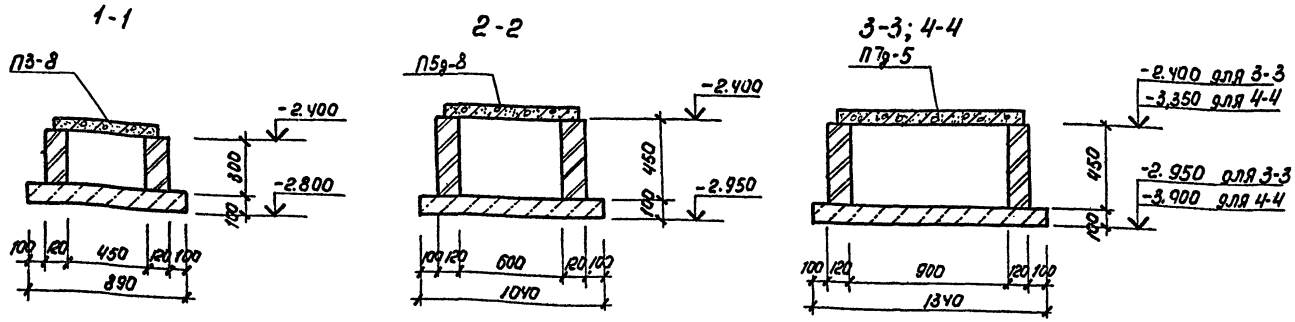

1. Стены каналов выполнять из красного кирпича М75 на растворе марки 25. Кладку вести в подрезку. Внутренние поверхности кирпичных стен шабровать.
2. Бетонную подготовку выполнять из бетона марки М100 толщиной 100мм. Расход дан в спецификации.
3. Швы между плитами перекрытия тщательно затереть цементным раствором.
4. Металлические элементы окрасить масляной эмалью за 2 раза по огрунтованной поверхности.
5. Поверхности стен соприкасающиеся с грунтом, обмазать горячим битумом за 2 раза.
6. Спецификацию смотрите на листе 19.
7. Сечения каналов 5-5÷11-11 смотрите на листе 18, 12-12÷17-17 на листе 19.

Гип	Шульгин		
Н. контр.	Сахновская		
Нач. отд.	Куперман		
Гл. констр.	Рубан		
Гл. спец.	Розенблат		
Рук. гр.	Солей		
Вед. инж.	Кастрюлин		
Инженер	Усиков		

Привязан

Инв. №

ТП-416-1-153.84 -КЖ

Автотранспортное предприятие на 300 грузовых автомобилей с частично закрытой стоянкой

Бытовой корпус

Стадия	Лист	Листов
Р	17	

Схема расположения каналов в осях 5÷12. Сечения каналов 1-1÷4-4

Минавтотранс РСФСР ГИПРОАВТОТРАНС Ростовский филиал.

Инв. № подл. | Подпись и дата | Взам. инв. №

1621-01

Копировал Мир

Формат А2

АЛЬБОМ I

ТИПОВОЙ ПРОЕКТ

5 - 5

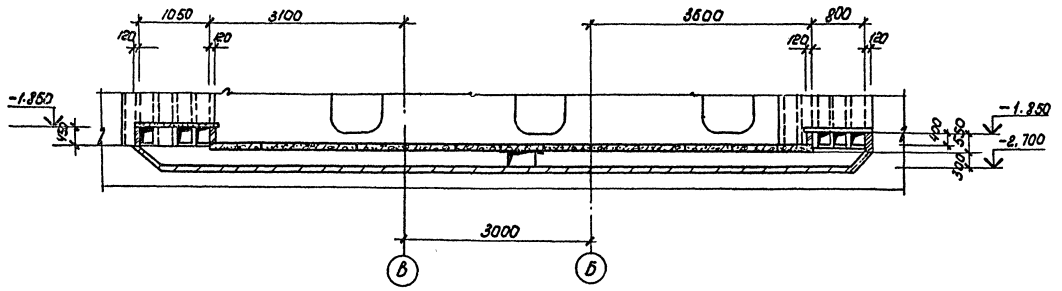

6 - 6

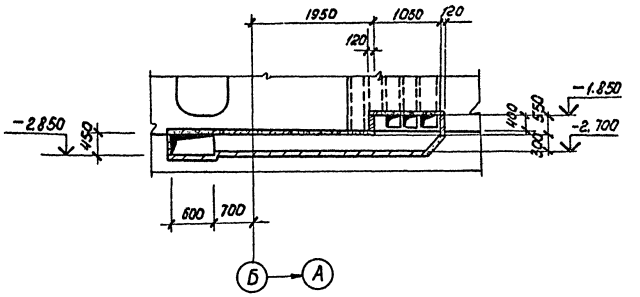

7-7

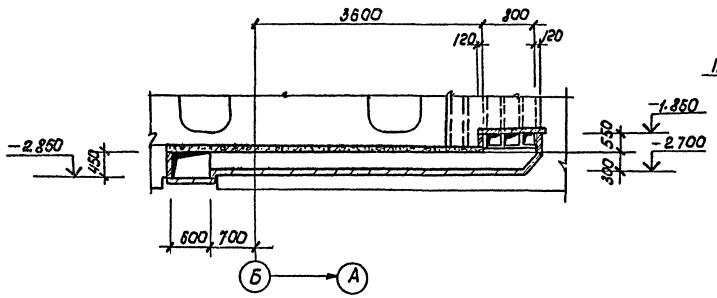

8 - 8

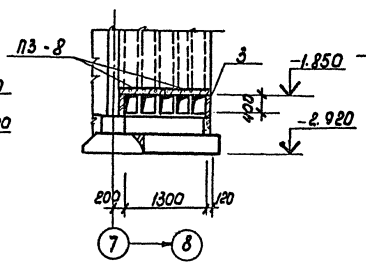

9 - 9

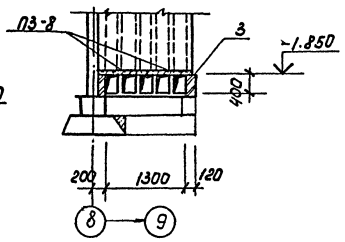

11 - 11

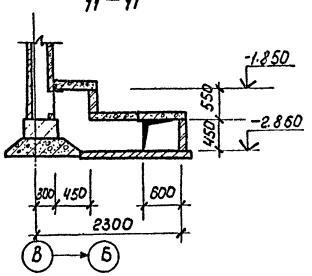

10-10

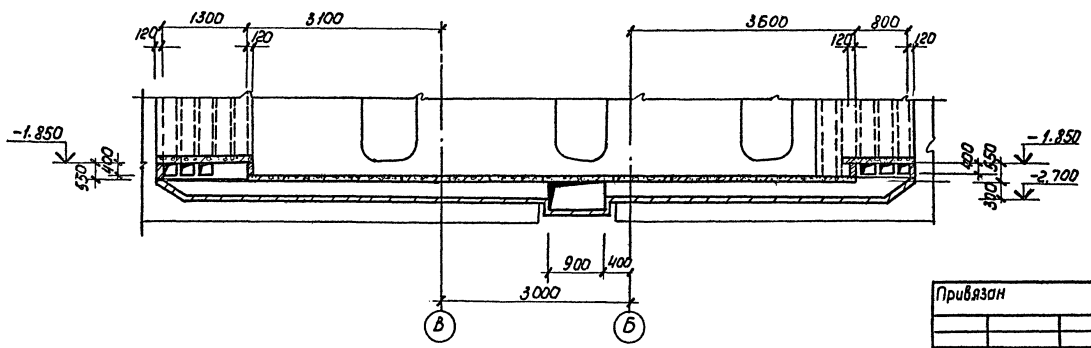

Сечения замаркированы на листе 17.

ГИП	Шульгин		ТП-416-1-153.84 -КЖ		
Н. контр.	Гахновская		Автотранспортное предприятие на 300 грузовых автомобилей с частично закрытой стоянкой		
Нач. отд.	Куперман		Бытовой корпус	Стадия	Лист	Листов
Гл. констр.	Рубан			Р	18	
Гл. спец.	Розенблат					
Рук. гр.	Солей		Сечения каналов 5 - 5 ÷ 11 - 11	Минавтотранс РСФСР ГИПРОАВТОТРАНС Ростовский филиал		
Вед. инж.	Кастрюлин					
Инженер	Усиков					

Привязан

Инв. №

Инв. № подл. | Подпись и дата | Взам. инв. №

1621-01

Копировал [signature] Формат А2

ТИПОВОЙ ПРОЕКТ АЛЬБОМ I

12-12

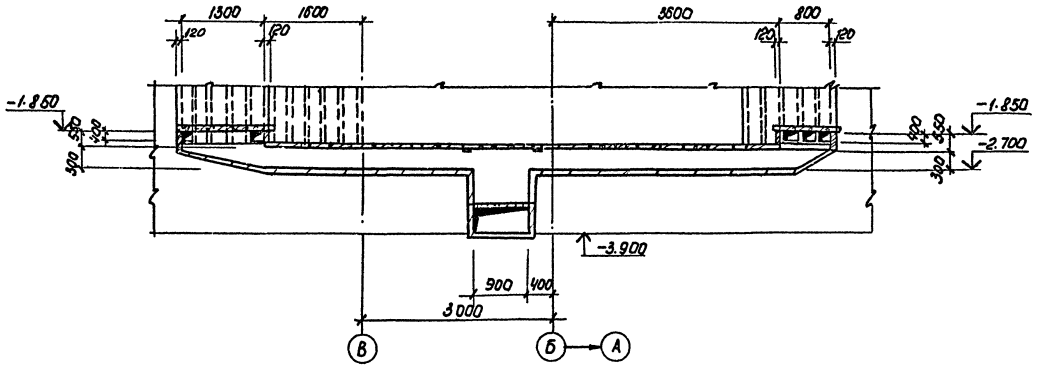

13-13

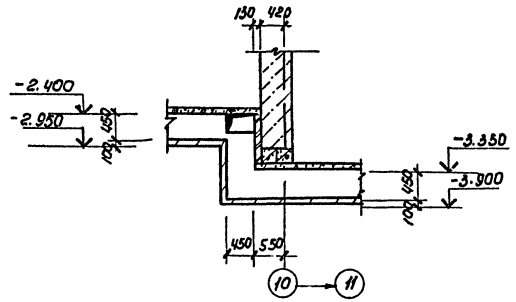

14-14

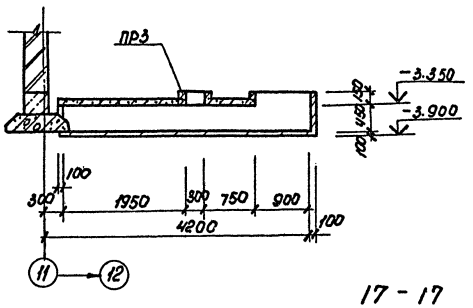

15-15

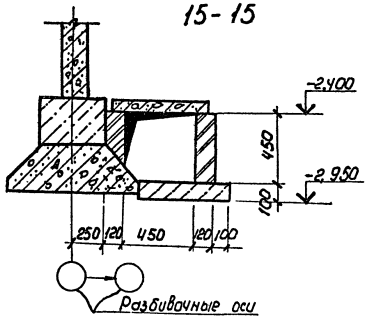

16-16

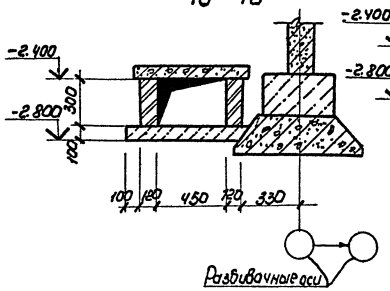

17-17

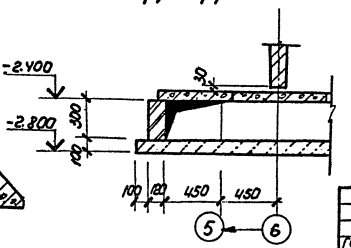

Спецификация к схеме расположения каналов в осях 5÷12

Марка поз	Обозначение	Наименование	Кол.	Масса ед. кг	Примечание
		Перемычка			
ПР3	1.138-10 вып.1	1 пр 38-12.12.22 у	1	75	
		Плиты			
П3-8	3.006-2 вып. II-2	П3-8	53	50	
П5д-8	3.006-2 вып. II-2	П5д-8	19	100	
П7д-5	3.006-2 вып. II-2	П7д-5	32	150	
		L 10×7 ГОСТ 8509-72*			
1	лист 17	ℓ=700	10	7.6	
2	лист 17	ℓ=1100	6	11.9	
3	лист 17	ℓ=1700	6	18.4	
4	лист 17	Рифл.-В-Б ГОСТ 8568-77*		73	
		Материалы			
		Бетон марки М100			8,6 м³

Сечения замаркированы на листе 17.

ГИП	Шульгин		ТП-416-1-153.84 -КЖ
Н. контр.	Сагиновская		Автотранспортное предприятие на 300 грузовых автомобилей с частично закрытой стоянкой
Нач. отд.	Гуперман		Бытовой корпус — Стадия: Р; Лист: 19; Листов:
Гл. констр.	Рубан		
Гл. спец.	Розенблат		
Рук. гр.	Салей		Сечения каналов 12-12 ÷ 17-17
Вед. инж.	Кострюкин		Минавтотранс РСФСР ГИПРОАВТОТРАНС Ростовский филиал
Инженер	Усиков		

Привязан

Инв. №

Инв. № подл. | Подпись и дата | Взам. инв. №

1621-01

Копировал Ми... Формат А2

ТИПОВОЙ ПРОЕКТ АЛЬБОМ I

Схема расположения панелей перекрытий на отм. 0.000

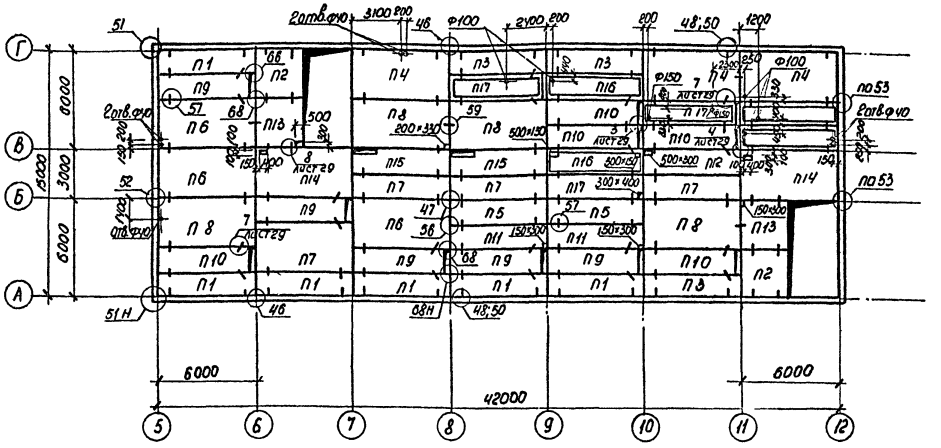

Деталь устройства армированной подготовки под полы в осях 10÷12

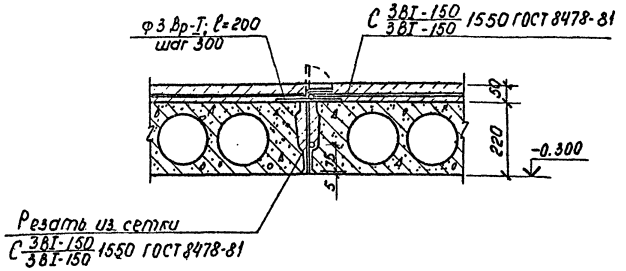

1. Узлы, кроме оговоренных, замаркированы по шифру 182-82 вып. 6-1.
2. Панели перекрытия укладывать на слой цементного раствора марки 100 толщиной 10 мм.
3. Швы между панелями необходимо тщательно заполнить бетоном на мелком заполнителе марки не ниже М150 или раствором марки не ниже 100.
4. Применение панелей без заделки открытого торца с отверстиями диаметром 159мм бетоном или вкладышами не допускается.
5. Торцы панелей с выходным отверстием малого диаметра, образуемыми при формовании, укладываются на стену, несущую большую нагрузку.
6. В осях 10÷12 по панелям перекрытия выполнить армированную подготовку под полы по детали на данном листе. Бетон укладывать на очищенную от мусора и грязи, промытую и замоченную до полного насыщения поверхность панелей. Лишнюю воду с подготовленной поверхности убрать. Бетон применять на заполнителе, наибольшая крупность зерен которого не превышает 25мм.

Расход материалов на армированную подготовку пола:

Бетон марки М200 — 9,6 м³,
сетки — 183,0 кг.

Условные обозначения пробивки отверстий:

500×150 — Размер вдоль плиты / Размер поперек плиты

ф100 — круглое отверстие

Спецификация к схеме расположения панелей перекрытий на отм. 0.000

Марка поз.	Обозначение	Наименование	Кол.	Масса ед. кг	Примечание
		Панели перекрытий			
П1	182-82 вып. 4-1	1ПК 6-60.15	6	2750	
П2	182-82 вып. 4-1	1ПК 6-30.30	2	2760	
П3	182-82 вып. 4-1	1ПК 8-60.15	3	2750	
П4	182-82 вып. 4-1	1ПК 8-60.30	3	5550	
П5	182-82 вып. 4-1	ПК 6-60.15	2	2800	
П6	182-82 вып. 4-1	ПК 6-60.30	3	5550	
П7	182-82 вып. 4-1	ПК 8-60.15	4	2800	
П8	182-82 вып. 4-1	ПК 8-60.30	4	5550	
П9	182-82 вып. 4-1	ПК 6-57.15	5	2700	
П10	182-82 вып. 4-1	ПК 8-57.15	5	2700	
П11	182-82 вып. 4-1	ПК 6-60.15-1	2	2725	
П12	182-82 вып. 4-1	ПК 8-60.15-1	2	2725	
П13	182-82 вып. 4-1	ПК 6-30.30-1	2	2675	
П14	182-82 вып. 4-1	ПК 8-60.30-2	2	5500	
П15	182-82 вып. 4-1	2ПК 8-60.15	2	2600	
П16	182-82 вып. 4-1	ПРЗ-60.15	4	2375	
П17	182-82 вып. 4-1	ПРЗ-57.15	2	2250	
		Изделия соединительные			
МС-1	182-82 вып. 7-1	МС-1	20	0.45	
МС-5	182-82 вып. 7-1	МС-5	12	0.29	
МС-14	182-82 вып. 7-1	МС-14	24	0.28	
МС-21	182-82 вып. 7-1	МС-21	55	0.20	
МС-22	182-82 вып. 7-1	МС-22	7	0.27	
МС-24	182-82 вып. 7-1	МС-24	68	0.42	
МС-25	182-82 вып. 7-1	МС-25	20	0.55	
МС-28	182-82 вып. 7-1	МС-28	18	0.21	
МС-31	182-82 вып. 7-1	МС-31	26	0.71	
МС-36	182-82 вып. 7-1	МС-36	13	0.17	
МС-39	182-82 вып. 7-1	МС-39	4	0.22	
МС-40	182-82 вып. 7-1	МС-40	4	0.62	
НМС1	Т.П416-1-153.84-КЖИ-НМС[НМС1]	НМС1	6	0.25	
НМС2	ТП416-1-153.84-КЖИ-НМС[НМС2]	НМС2	2	0.45	

Привязан

Инв. №

ГИП	Шильгин	
Н. контр.	Сахновской	
Нач. отд.	Куперман	
Гл. конст.	Рубан	
Гл. спец.	Розенблат	
Рук. гр.	Голей	
Вед. инж.	Пасько	
Инж.	Шеляков	

ТП-416-1-153.84-КЖ

Автотранспортное предприятие на 300 грузовых автомобилей с частично закрытой стоянкой

Бытовой корпус — Стадия Р, Лист 20, Листов

Схема расположения панелей перекрытий на отм. 0.000

Минавтотранс РСФСР ГИПРОАВТОТРАНС Ростовский филиал

1621-01

Копировал — Формат А2

Инв. № подл. | Подпись и дата | Взам. инв. №

ТИПОВОЙ ПРОЕКТ АЛЬБОМ I

Схема расположения колонн, балок, стерж.

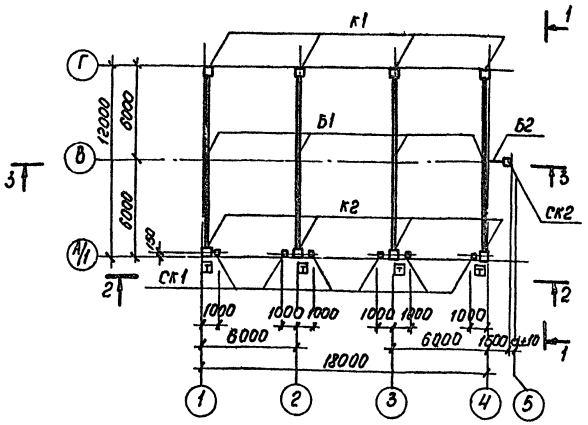

1-1

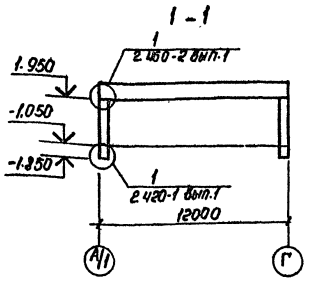

Схема привязки стальных элементов к балке Б1

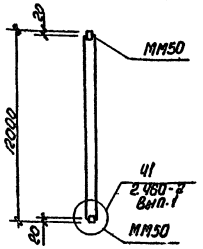

2-2

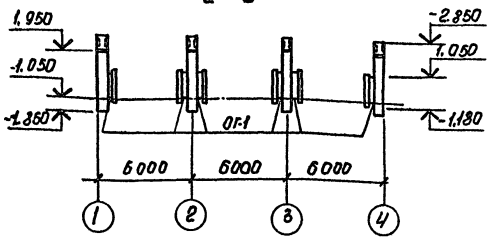

Схема расположения плит покрытия

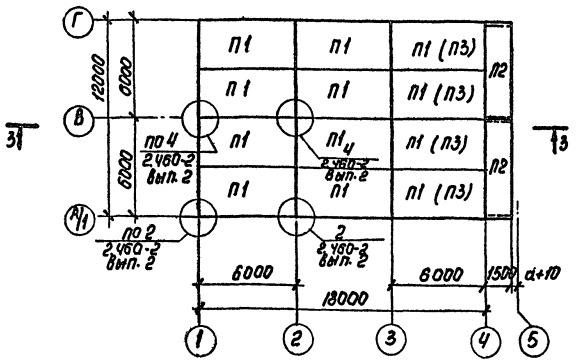

3-3

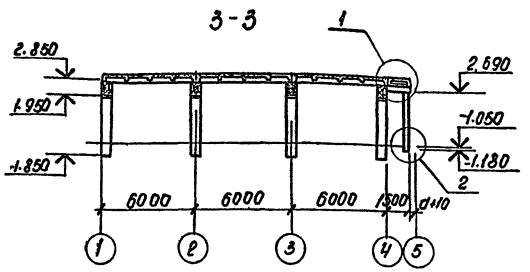

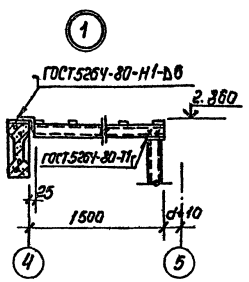

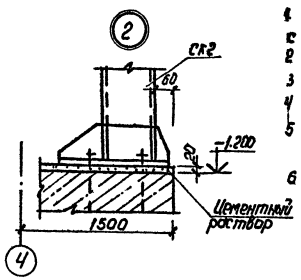

1. Монтаж сборных железобетонных конструкций вести в соответствии с указаниями СНиП III-16-80 и серий 1.423-3 вып.0-1; 1.462.1-1/81
2. Монтаж плит начинать от оси „5".
3. Приварку плит производить не менее, чем в 3х углах.
4. Колонны вилком [1] ориентировать, как показано на схеме.
5. Для заделки колонн в фундаменте применять бетон марки М150 на мелком заполнителе.
6. Решетки ОГ1 в крайних пролетах обрезать по месту

Спецификация к схемам расположения колонн, балок, стоек, плит покрытия.

Марка поз	Обозначение	Наименование	Кол.	Масса ед. кг	Примечания
		Для II, III, IV снеговых районов			
		Колонны			
К1	1.423-3 вып. 1, 2	К30-1	4	850	
К2	ТП416-1-153.84-КЖИ-К2СБ	К30-1-1	4	850	
		Стойки металлические			
СК1	ТП416-1-153.84-КЖИ-СК1	СК1	6	98,5	
СК2	ТП-416-1-153.84 КЖИ-СК2	СК2	1	178,7	
Б2	ТП416-1-153.84-КЖИ-Б2	Балка Металическая Б2	1	58,6	
ОГ1	ТП416-1-153.84-КЖИ-ОГ1	Ограждение ОГ1	6	28,3	
ММ50	1.400-7	Соединительный элемент ММ50	8	1.8	
		Для II снегового района			
		Балка покрытия			
Б1	ТП-416-1-153.84-КЖИ-Б1СБ	1БСП12-3 Вр II-1	4	4500	
		Плиты покрытия			
П1	ГОСТ 22701.1-77	ПГ-2 Вр II т	12	2650	
П2	1.465-7 вып. 3	1ВрII-2 / 1,5х6	2	1500	
		Для III снегового района			
		Балка покрытия			
Б1	ТП- -КЖИ-Б1СБ	1БСП12-5 Вр II-1	4	4500	
		Плиты покрытия			
П1	ГОСТ 22701.1-77	ПГ-2 Вр II т	8	2650	
П2	1.465-7 вып. 3	1ВрII-2 / 1,5х6	2	1500	
П3	ГОСТ 22701.1-77	ПГ-3 Вр II т	4	2650	
		Для IV снегового района			
		Балка покрытия			
Б1	ТП416-1-153.84-КЖИ-Б1СБ	1БСП12-5 Вр II-1	4	4500	
		Плиты покрытия			
П1	ГОСТ 22701.1-77	ПГ-2 Вр II т	3	2650	
П2	1.465-7 вып. 3	1ВрII-4 / 1,5х6	2	1500	
П3	ГОСТ 22701.1-77	ПГ-4 Вр II т	4	2650	

Привязан

Инв. №

ГИП	Шульгин		ТП 416-1-153.84 КЖ
Н. контр.	Сазонская		Автотранспортное предприятие на 300 грузовых автомобилей с частично закрытой стоянкой
Нач. отд.	Куперман		Бытовой корпус. Стадия Р, Лист 21, Листов
Гл. констр.	Рубан		
Гл. спец.	Розенблат		
Рук. гр.	Кац		Схемы расположения колонн, балок, стоек, плит покрытия в осях 1÷4
Вед. инж.	Пахаго		Минавтотранс РСФСР ГИПРОАВТОТРАНС Ростовский филиал
Ст. инж.	Горбунова		

Инв. № подл. | Подпись и дата | Взам. инв. №

1621-01

АЛЬБОМ I

ТИПОВОЙ ПРОЕКТ

Схемы расположения панелей наружных стен

По оси А

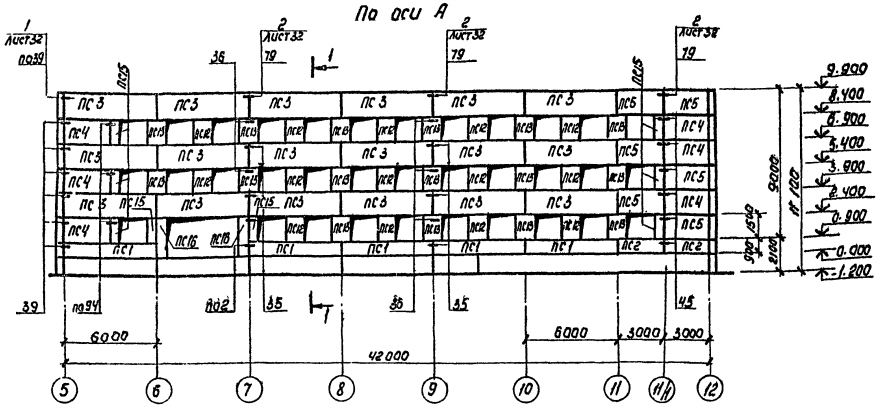

По оси 5

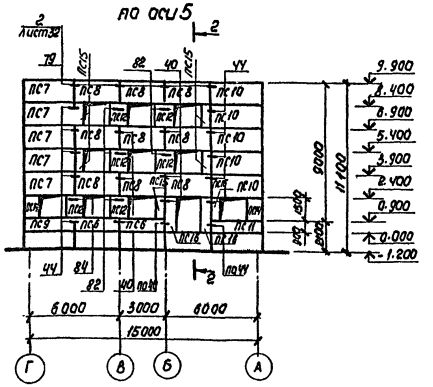

1-1

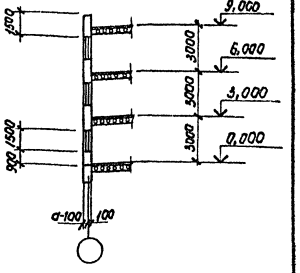

По оси Г

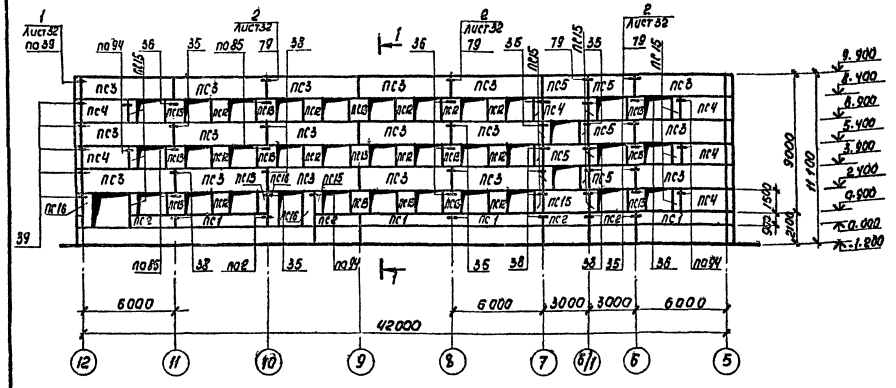

По оси 12

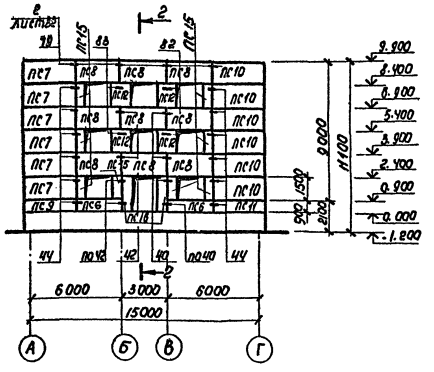

2-2

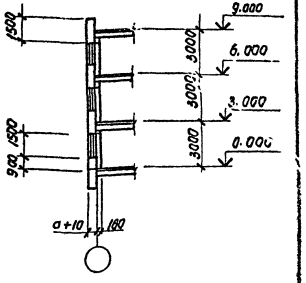

1. Стеновые панели с наружной стороны облицевать неглазурованной керамической плиткой.
2. Цветовое решение принимать в соответствии с чертежами фасадов.
3. Спецификацию смотрите на листе 23

ГИП	Шульгин		ТП-416-1-153.84 -КЖ
Н. контр	Салновская		Автотранспортное предприятие на 300 грузовых автомобилей с частично закрытой стоянкой
Нач. отд.	Куперман		Бытовой корпус — Стадия: Р; Лист: 22; Листов:
Гл. конст.	Рубан		Схемы расположения наружных стеновых панелей в осях 5÷12
Гл. спец.	Розенблат		Минавтотранс РСФСР ГИПРОАВТОТРАНС Ростовский филиал
Рук. гр.	Солей		
Вед. инж.	Кастрюкин		
Ст. инж.	Гензенкат		

Привязан

Инв. №

Инв. № подл. | Подпись и дата | Взам. инв. №

1621-01

Копировал Миф- Формат А2

ТИПОВОЙ ПРОЕКТ АЛЬБОМ I

Марка, поз	Обозначение	Наименование	Кол. на этаж 1	2	3			всего	Масса ед., кг.	Примечание
		Для t=-20°; t=-30°								
		Стеновые панели								
ПС1	182-82 вып. 1-3	П60.9.3	9					9	1300	
ПС2	182-82 вып. 1-3	П30.9.3	6					6	900	
ПС3	182-82 вып. 1-3	1П60.15.3	12	12	12			36	2800	
ПС4	182-82 вып. 1-3	П30.15.3	3	4	5			12	1500	
ПС5	182-82 вып. 1-3	1П30.15.3	4	4	4			12	1200	
ПС6	182-82 вып. 1-3	ПТ30.9.3	4					4	900	
ПС7	182-82 вып. 1-3	3ПТ32.15.3	3	4	4			11	1700	
ПС8	182-82 вып. 1-3	ПТ60.15.3	6	6	6			18	1600	
ПС9	182-82 вып. 1-3	3ПТ.82.9.3	2					2	1000	
ПС10	182-82 вып. 1-3	2ПТ32.15.3	3	4	4			11	1700	
ПС11	182-82 вып. 1-3	2ПТ32.9.3	2					2	1800	
ПС12	182-82 вып. 1-3	4П12.15.3	9	13	13			35	600	
ПС13	182-82 вып. 1-3	1П12.15.3	8	11	11			30	500	
ПС14	182-82 вып. 1-3	ПТ8.15.3	2					2	400	
ПС15	182-82 вып. 1-3	П8.15.3	18	12	10			40	300	
ПС16	182-82 вып 1-3	П7.24.3	9					9	600	
		Для t=-40°								
		Стеновые панели								
ПС1	182-82 вып 1-1	П60.9.3,5	9					9	2100	
ПС2	182-82 вып 1-1	П30.9.3,5	6					6	1000	
ПС3	182-82 вып 1-1	1П60.15.3,5	12	12	12			36	3200	
ПС4	182-82 вып 1-1	П30.15.3,5	3	4	5			12	1700	
ПС5	182-82 вып 1-1	1П30.15.3,5	4	4	4			12	1500	
ПС6	182-82 вып 1-1	ПТ30.9.3,5	4					4	1100	
ПС7	182-82 вып 1-1	3ПТ32,15,3,5	3	4	4			11	1900	
ПС8	182-82 вып 1-1	ПТ30.15.3,5	6	6	6			18	1800	
ПС9	182-82 вып 1-1	3ПТ32.9.3,5	2					2	1100	
ПС10	182-82 вып 1-1	2ПТ32.15.3,5	3	4	4			11	1900	
ПС11	182-82 вып1-1	2ПТ32.9.3,5	2					2	1100	
ПС12	182-82 вып 1-1	4П12.15.3,5	9	13	13			35	700	
ПС13	182-82 вып 1-1	1П12.15.3,5	8	11	11			30	600	
ПС14	182-82 вып 1-1	ПТ8.15,3,5	2					2	500	
ПС15	182-82 вып 1-1	П8.15.3,5	18	12	10			40	300	
ПС16	182-82 вып 1-1	П7,24.3,5	9					9	600	

Марка, поз.	Обозначение	Наименование	Кол. на этаже 1	2	3			всего	Масса ед., кг.	Примечание
		Для t=-20°; t=-30°; t=-40°								
		Изделия соединительные								
МС-1	182-82 вып. 7-1	МС-1	37	23	53			113	0,45	
МС-2	182-82 вып. 7-1	МС-2	22	11	12			45	0,39	
МС-3	182-82 вып. 7-1	МС-3	41	24	4			69	0,34	
МС-4	182-82 вып. 7-1	МС-4	22	12	4			38	0,31	
МС-6	182-82 вып. 7-1	МС-6	28	14	4			46	0,25	
МС-7	182-82 вып. 7-1	МС-7	18	10	4			32	0,28	
МС-8	182-82 вып. 7-1	МС-8	6	12	10			28	0,40	
МС-9лев	182-82 вып. 7-1	МС-9лев.	3	2	1			6	0,32	
МС-12	182-82 вып. 7-1	МС-12	11	8	4			23	0,32	
МС-13	182-82 вып. 7-1	МС-13	11	8	4			23	0,30	
МС-15	182-82 вып. 7-1	МС-15	6	4	2			12	0,37	
МС-23	182-82 вып. 7-1	МС-23	9	6	3			18	0,36	
МС-32	182-82 вып. 7-1	МС-32	7	9	10			26	0,34	
МС-33лев	182-82 вып. 7-1	МС-33лев.	9	3				12	0,37	
МС-33пр.	182-82 вып. 7-1	МС-33пр.	9	3				12	0,37	
МС-34пр	182-82 вып 7-1	МС-34пр.	3	2	1			6	0,44	

Инв.№ подл. | Подпись и дата | Взам. инв.№

Привязан

Инв.№

ГИП	Шульгин	
Н. контр.	Сахновская	
Нач. отд	Куперман	
Гл. констр	Рубан	
Гл. спец	Розенблат	
Рук. гр	Салей	
Вед. инж.	Кастрюкин	
Ст. инж.	Генделиних	

ТП-416-1-153.84 -КЖ

Автотранспортное предприятие на 300 грузовых автомобилей с частично закрытой стоянкой

Бытовой корпус

Стадия	Лист	Листов
Р	23	

Спецификация к схемам расположения наружных стеновых панелей.

Минавтотранс РСФСР ГИПРОАВТОТРАНС Ростовский филиал

1621-01

Копировал Format A2

ТИПОВОЙ ПРОЕКТ АЛЬБОМ I

Схемы расположения внутренних стеновых панелей в осях 5÷12

на отм. 6.000

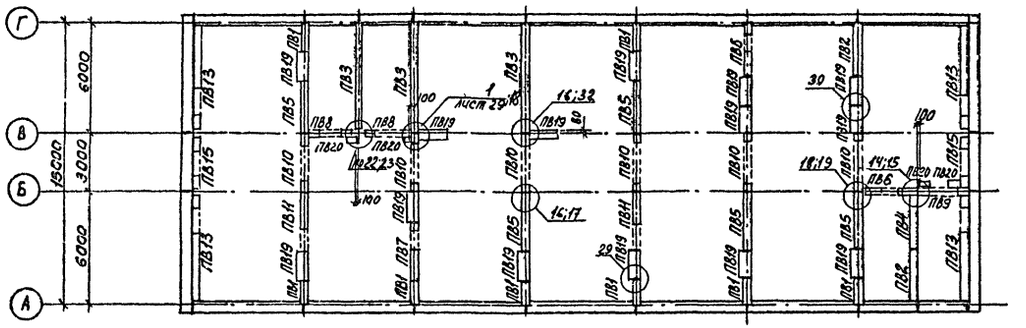

на отм. 3.000

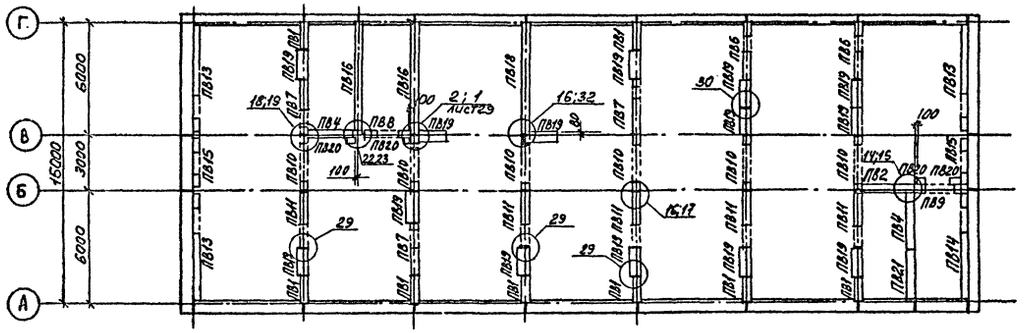

на отм. 0.000

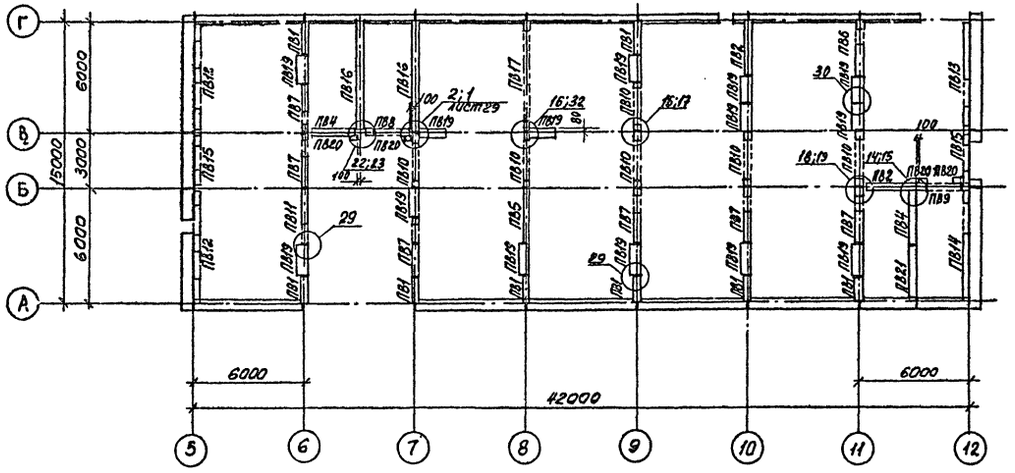

Спецификация к схемам расположения внутренних стеновых панелей в осях 5÷12

Марка, поз.	Обозначение	Наименование	Кол. на отм. 0.000	3.000	6.000	Всего	Масса ед., кг.	Примечание
		Внутренние стеновые панели						
ПВ1	182-82 вып. 3-1	ПВ14.27	8	8	8	24	1540	
ПВ2	182-82 вып. 3-1	ПВ29.27	2	1	2	5	3190	
ПВ3	182-82 вып. 3-1	ПВ59.27	–	–	3	3	6490	
ПВ4	182-82 вып. 3-1	ПВ28.27	2	2	1	5	3080	
ПВ5	182-82 вып. 3-1	ПВ30.27	1	–	5	6	3280	
ПВ6	182-82 вып. 3-1	ПВП29.27.10	1	2	2	5	2330	
ПВ7	182-82 вып. 3-1	ПВП30.27.9	6	3	1	10	2520	
ПВ8	182-82 вып. 3-1	ПВП28.27.16	1	1	2	4	1750	
ПВ9	182-82 вып. 3-1	ПВП29.27.20	1	1	1	3	1540	
ПВ10	182-82 вып. 3-1	ПВП30.27.21	6	6	6	18	1560	
ПВ11	182-82 вып. 3-1	ПВГ30.27.13	1	5	2	8	2150	
ПВ12	182-82 вып. 3-1	ПВ058.27.18-2	2	–	–	2	3050	
ПВ13	182-82 вып. 3-1	ПВ058.27.18	1	3	4	8	4700	
ПВ14	182-82 вып. 3-1	ПВ058.30.18	1	1	–	2	5125	
ПВ15	182-82 вып. 3-1	ПВ028.27.19	2	2	2	6	1400	
ПВ16	182-82 вып. 3-1	ПВ59.30	2	2	–	4	6710	
ПВ17	182-82 вып. 3-1	ПВР59.27.45	1	–	–	1	2430	
ПВ18	182-82 вып. 3-1	ПВ59.27-1	–	1	–	1	6490	
ПВ19	182-82 вып. 3-1	ВБ15.30.3.8	14	14	14	42	2690	
ПВ20	182-82 вып. 3-1	ПЭ6.27	4	4	4	12	500	
ПВ21	182-82 вып. 3-1	ПВ29.27-1	1	1	–	2	3190	
		Изделия соединительные						
МС-14	182-82 вып. 7-1	МС-14	4	4	4	12	0.28	
МС-15	182-82 вып. 7-1	МС-15	18	18	18	54	0.37	
МС-17	182-82 вып. 7-1	МС-17	39	35	38	112	0.53	
МС-18	182-82 вып. 7-1	МС-18	56	56	56	168	0.62	
МС-19	182-82 вып. 7-1	МС-19	2	2	2	6	1.12	
МС-21	182-82 вып. 7-1	МС-21	28	28	29	85	0.20	
МС-23	182-82 вып. 7-1	МС-23	2	2	2	6	0.36	
МС-26	182-82 вып. 7-1	МС-26	2	2	2	6	0.40	

Узлы замаркированы по шифру 182-82, вып. 6-1, кроме оговоренных

Инв. № подл. | Подпись и дата | Взам. инв. №

Привязан

Инв. №

ГИП	Шульгин	
Н.контр.	Сонновская	
Нач.отд.	Куперман	
Гл.констр.	Рубан	
Гл.спец.	Розенблат	
Рук.гр.	Солей	
Вед.инж.	Кастрюлин	
Ст.инж.	Гензелинов	

ТП-416-1-153.84 -КЖ

Автотранспортное предприятие на 300 грузовых автомобилей с частично закрытой стоянкой.

Бытовой корпус

Стадия	Лист	Листов
Р	24	

Схемы расположения внутренних стеновых панелей в осях 5÷12.

Минавтотранс РСФСР ГИПРОАВТОТРАНС Ростовский филиал

1621-01

Копировал

Формат А2

ТИПОВОЙ ПРОЕКТ АЛЬБОМ I

Развертки внутренних стеновых панелей.

по оси 5

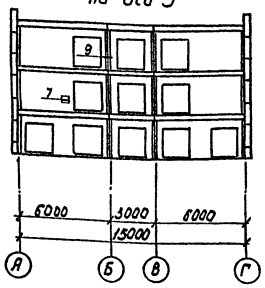

по оси 8

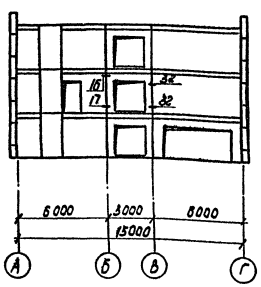

по оси 11

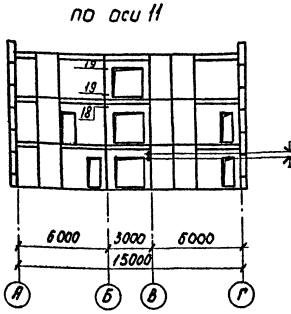

по оси Б

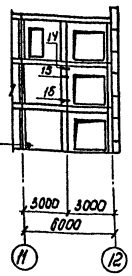

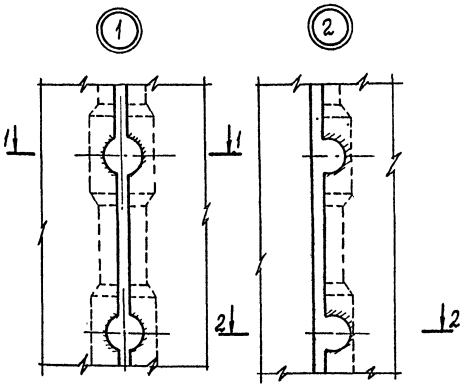

1-1

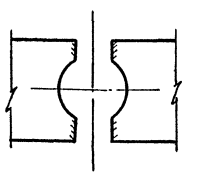

2-2

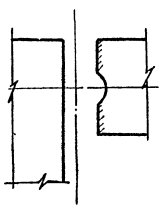

по оси 6

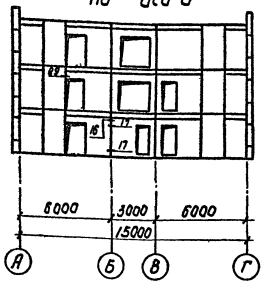

по оси 9

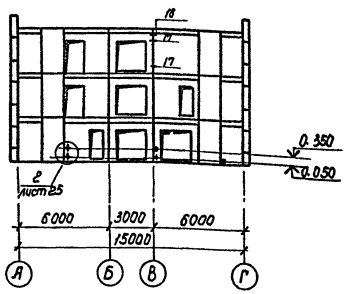

по оси 12

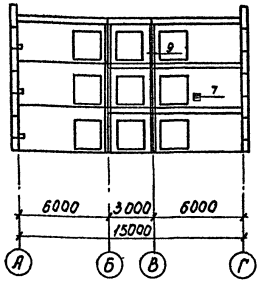

по оси В

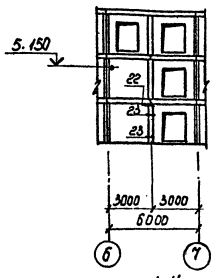

по оси 7

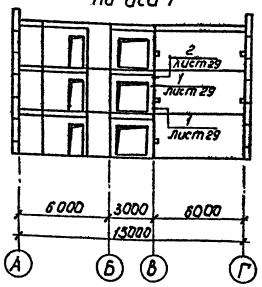

по оси 10

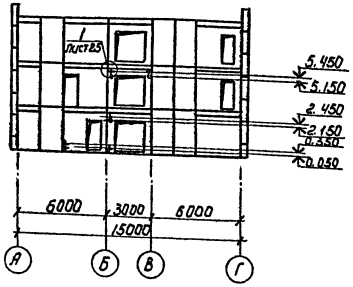

Условные обозначения:

+ – Отверстие диаметром 60 мм.
• – Отверстие диаметром 30 мм.
Э – Пробиваемые отверстия.

1. Узлы замаркированы по шифру 182-82, вып. 6-1, кроме оговоренных.
2. Отверстия для пропуска трубопроводов пробить в указанных местах. При замоноличивании стыков в местах отверстий установить деревянные пробки.

				ТП-416-1-153.84 -КЖ	
ГИП	Шулюгин			Автотранспортное предприятие на 300 грузовых автомобилей с частично закрытой стоянкой	
Н.контр.	Сахновская				
Нач.отд.	Гуперман			Бытовой корпус.	Стадия: Р; Лист: 25; Листов:
Гл.конс.	Рубан				
Гр. спец.	Розенблат				
Рук. гр.	Солей			Развертки внутренних стеновых панелей.	Минавтотранс РСФСР ГИПРДАЛЬТРАНС Ростовский филиал
Вед. инж.	Гастрюкин				
Ст. инж.	Гензелинал				

Привязан

Инв. №

1621-01

Копировал

Формат А2

АЛЬБОМ I

ТИПОВОЙ ПРОЕКТ

Развертки вентиляционных блоков по осям 6-8

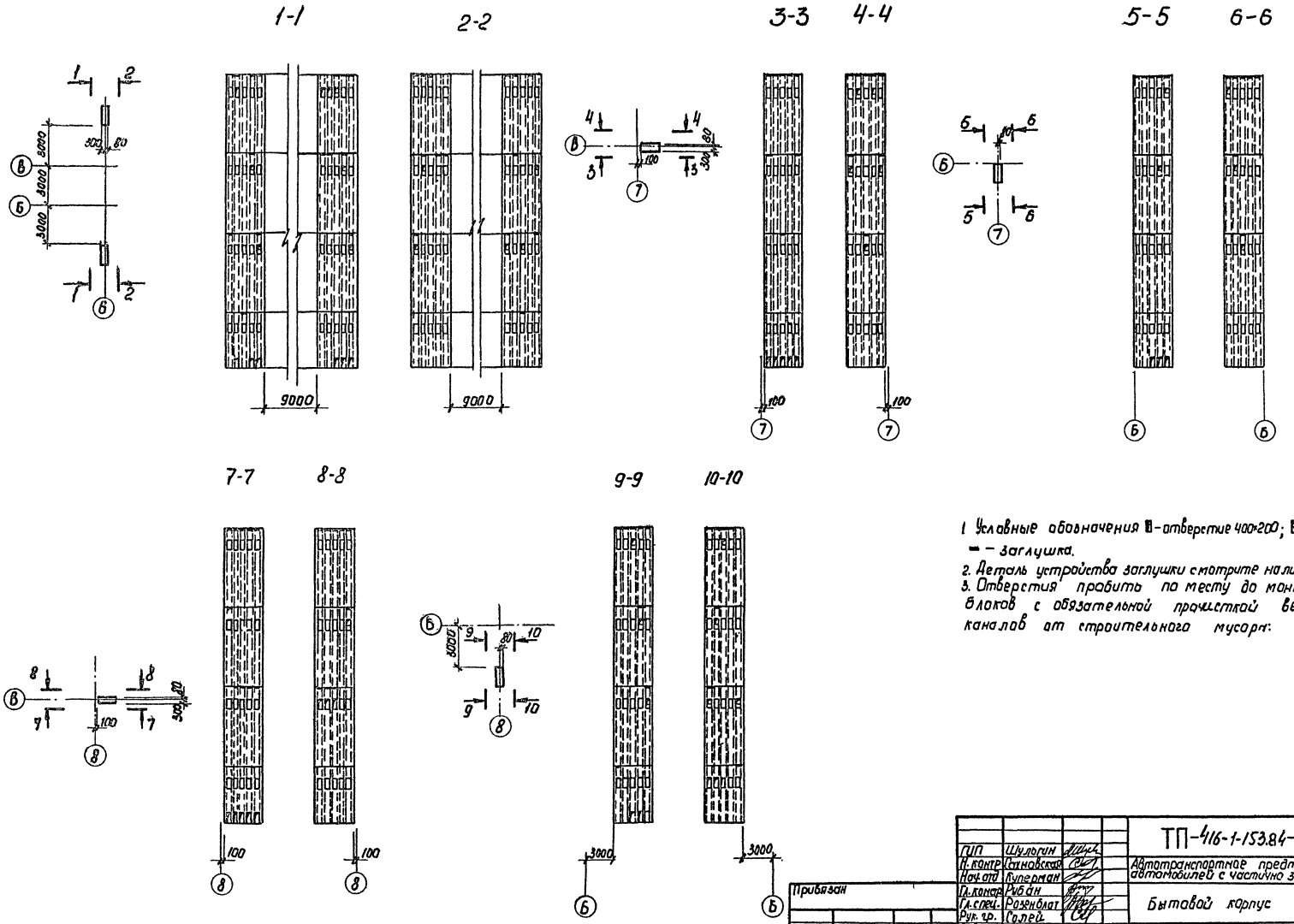

1. Условные обозначения ▮ - отверстие 400×200; ▯ - отверстие 200×200; ▬ - заглушка.
2. Деталь устройства заглушки смотрите на листе 27.
3. Отверстия пробить по месту до монтажа вент-блоков с обязательной прочисткой вентиляционных каналов от строительного мусора.

ГИП	Шульгин		
Н. контр.	Сахновская		
Нач. отд.	Куперман		
Гл. констр.	Рубан		
Гл. спец.	Розенблат		
Рук. гр.	Солей		
Вед. инж.	Кастрюлин		
Ст. инж.	Гензелинах		
Инж.	Усиков		

Привязан

Инв. №

ТП-416-1-153.84-КЖ

Автотранспортное предприятие на 300 грузовых автомобилей с частично закрытой стоянкой

Бытовой корпус

Стадия	Лист	Листов
Р	26	

Развертки вентиляционных блоков по осям 6÷8

Минавтотранс РСФСР
ГИПРОАВТОТРАНС
Ростовский филиал

1621-01

Копировал

Формат А2

Инв. № подл. | Подпись и дата | Взам. инв. №

ТИПОВОЙ ПРОЕКТ АЛЬБОМ I

Развертки вентиляционных блоков по осям 9÷11

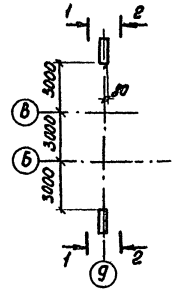

1-1

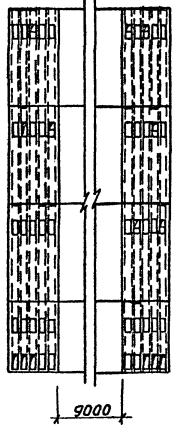

2-2

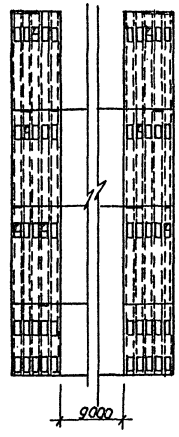

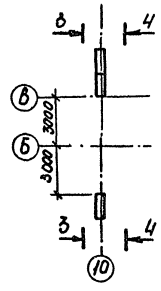

3-3

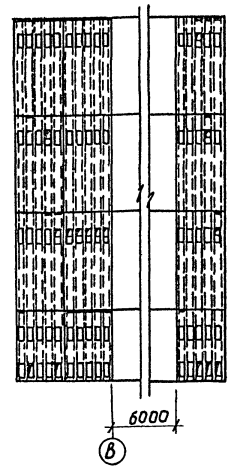

4-4

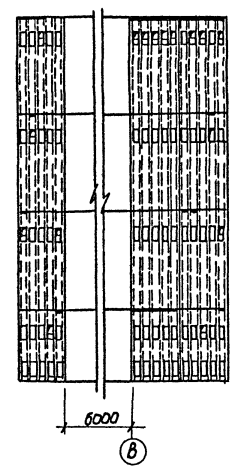

5-5

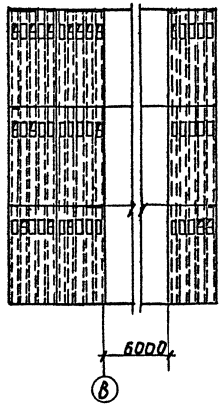

6-6

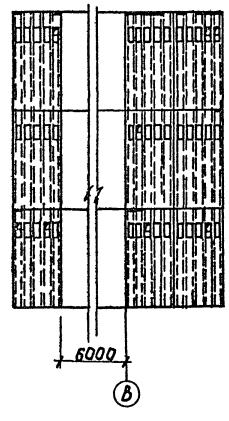

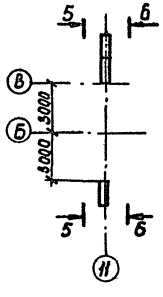

Деталь установки заглушки

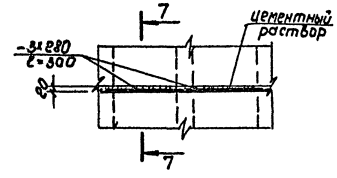

7-7

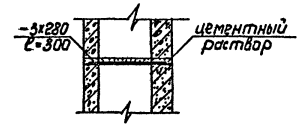

1. Условные обозначения: ▯ – отверстие 400×200; ▮ – отверстие 200×200; ▬ – заглушка.
2. Расход стали на все заглушки – 168 кг.
3. Отверстия пробить по месту до монтажа вентблоков с обязательной прочисткой вентиляционных каналов от строительного мусора.

ГИП	Шульгин		ТП-416-1-153.84-КН		
Н. контр.	Сахновский		Автотранспортное предприятие на 300 грузовых автомобилей с частично закрытой стоянкой		
Нач. отд.	Куперман				
Гл. конст.	Рубан		Бытовой корпус	Стадия: Р	Лист: 27
Гл. спец.	Розенблат				Листов:
Рук. гр.	Солей		Развертки вентиляционных блоков по осям 9÷11	Минавтотранс РСФСР ГИПРОАВТОТРАНС Ростовский филиал	
Вед. инж.	Кастрюлин				
Ст. инж.	Гензелинах				
Инж.	Табунщиков				

Привязан

Инв. №

1621-01

Копировал

Формат А2

Инв. № подл. | Подпись и дата | Взам. инв. №

ТИПОВОЙ ПРОЕКТ АЛЬБОМ I

Схемы расположения панелей перекрытий

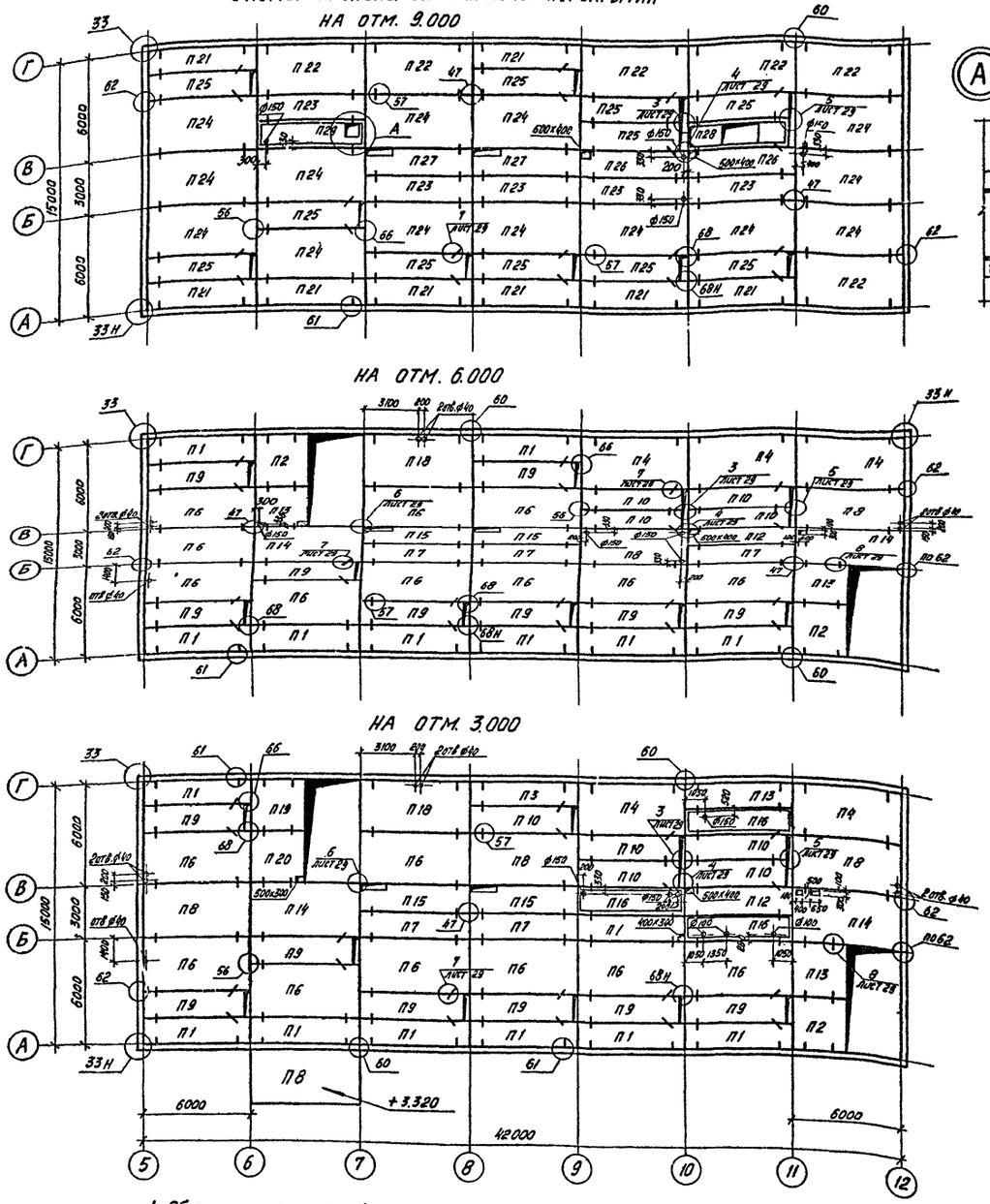

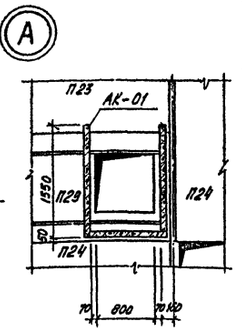

1. Общие примечания (п.п. 1÷5) и условные обозначения смотрите на листе 20.
2. Спецификацию соединительных изделий к схемам расположения смотрите на листе 29

Спецификация сборных железобетонных элементов к схемам расположения панелей перекрытий на отм. 3.000, 6.000, 9.000

Марка поз.	Обозначение	Наименование	Кол. на отм. 3.000	6.000	9.000		Всего	Масса ед. кг	Примечание
		Будка выхода на кровлю							
АК-01	182-82 вып. 5-1	АК-01			1		1	2750	
		Панели перекрытий							
П1	182-82 вып. 4-1	1ПК6-60.15	7	8			15	2750	
П2	182-82 вып. 4-1	1ПК6-30.30	1	2			3	2750	
П3	182-82 вып. 4-1	1ПК8-60.15	2				2	2750	
П4	182-82 вып. 4-1	1ПК8-60.30	2	3			5	5558	
П6	182-82 вып. 4-1	ПК6-60.30	8	10			18	5550	
П7	182-82 вып. 4-1	ПК8-60.15	2	3			5	2800	
П8	182-82 вып. 4-1	ПК8-60.30	4	2			6	5550	
П9	182-82 вып. 4-1	ПК6-57.15	7	8			15	2700	
П10	182-82 вып. 4-1	ПК8-57.15	5	4			9	2700	
П12	182-82 вып. 4-1	ПК8-60.15-1	2	1			3	2725	
П13	182-82 вып. 4-1	ПК6-30.30-1	1	2			3	2675	
П14	182-82 вып. 4-1	ПК8-60.30-2	2	2			4	5500	
П15	182-82 вып. 4-1	2ПК8-60.15	2	2			4	2600	
П16	182-82 вып. 4-1	ПР8-60.15	3				3	2375	
П18	182-82 вып. 4-1	1ПК6-60.30	1	1			2	5550	
П19	182-82 вып. 4-1	1ПК8-30.30	1				1	2750	
П20	182-82 вып. 4-1	ПК8-30.30-1	1				1	2675	
П21	182-82 вып. 4-1	1ПК4,5-60.15			8		8	2750	
П22	182-82 вып. 4-1	1ПК4,5-60.30			6		6	5550	
П23	182-82 вып. 4-1	ПК4,5-60.15			5		5	2800	
П24	182-82 вып. 4-1	ПК4,5-60.30			14		14	5550	
П25	182-82 вып. 4-1	ПК4,5-57.15			11		11	2700	
П26	182-82 вып. 4-1	ПК4,5-60.15-1			2		2	2800	
П27	182-82 вып. 4-1	2ПК4,5-60.15			2		2	2600	
П28	ТП416-1-153.84-КЖИ-П28 сб	ПР8-60.15-1			1		1	2200	
П29	ТП416-1-153.84-КЖИ-П29 сб	ПР8-60.15-2			1		1	2295	

Привязан:

Инв. №

ГИП	Шульгин	
Н. контр.	Сахновская	
Нач. отд.	Куперман	
Гл. констр.	Рубан	
Гл. спец.	Розенблат	
Рук. гр.	Солей	
Вед. инж.	Пасько	
Инж.	Усиков	

ТП-416-1-153.84-КЖ

Автотранспортное предприятие на 300 грузовых автомобилей с частично закрытой стоянкой

Бытовой корпус

Стадия	Лист	Листов
Р	28	

Схемы расположения панелей перекрытий на отм. 3.000; 6.000; 9.000

Минавтотранс РСФСР ГИПРОАВТОТРАНС Ростовский филиал

1621-01

Копировал

Формат А2

Инв. № подл. | Подпись и дата | Взам. инв. №

АЛЬБОМ I

ТИПОВОЙ ПРОЕКТ

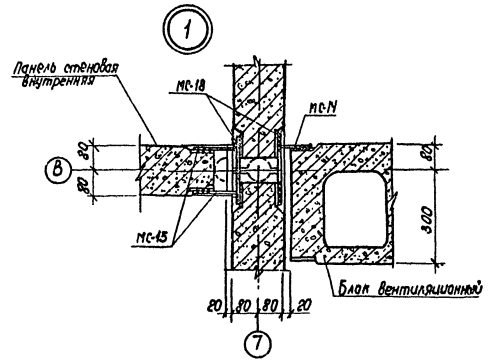

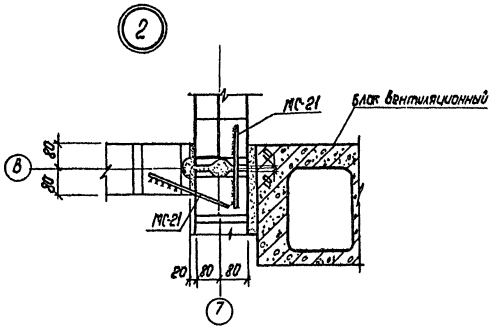

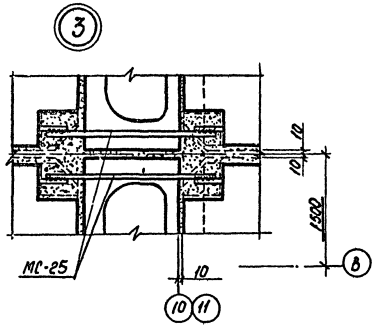

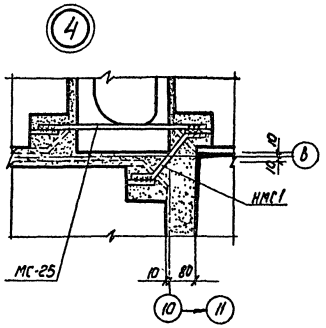

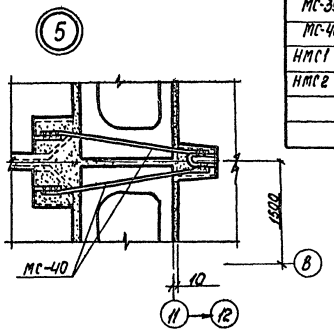

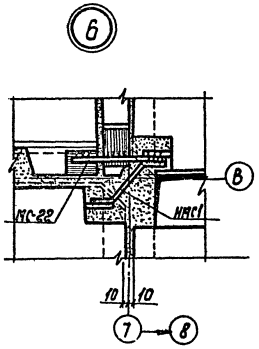

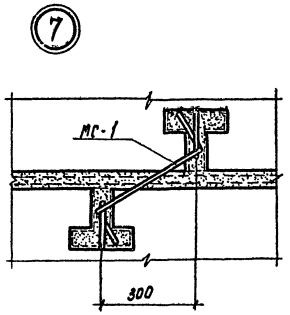

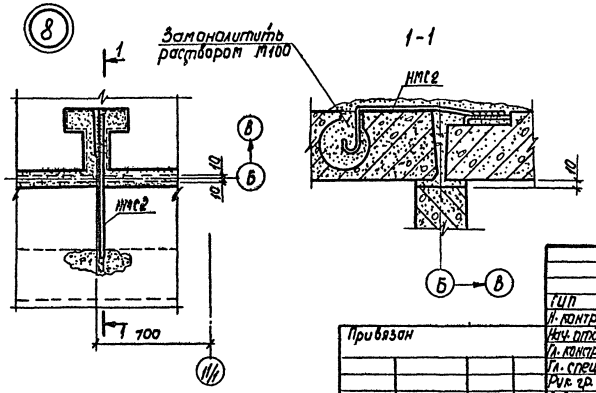

Спецификация соединительных изделий к схемам расположения панелей перекрытий на отм. 3.000; 6.000; 9.000.

Марка, поз.	Обозначение	Наименование	Кол. на отм. 3.000	6.000	9.000		Всего	Масса ед. кг	Примечание
		Изделия соединительные							
МС-1	182-82 вып. 7-1	МС-1	20	20	20		60	0.45	
МС-5	182-82 вып. 7-1	МС-5	11	10	12		33	0.29	
МС-15	182-82 вып. 7-1	МС-15	13	13	16		42	0.37	
МС-20	182-82 вып. 7-1	МС-20	10	10	12		32	0.14	
МС-21	182-82 вып. 7-1	МС-21	46	44	50		140	0.20	
МС-22	182-82 вып. 7-1	МС-22	2	2			4	0.27	
МС-24	182-82 вып. 7-1	МС-24	62	58	64		184	0.42	
МС-25	182-82 вып. 7-1	МС-25	17	17	17		51	0.65	
МС-28	182-82 вып. 7-1	МС-28	16	16	16		48	0.21	
МС-29	182-82 вып. 7-1	МС-29	3	3	4		10	0.72	
МС-38	182-82 вып. 7-1	МС-38	28	28	28		84	0.38	
МС-39	182-82 вып. 7-1	МС-39	5	5	5		15	0.22	
МС-40	182-82 вып. 7-1	МС-40	7	7	7		21	0.62	
НМС1	ТП-416-1-153.84-КЖИ-НМС1, НМС2	НМС 1	4	4	1		9	0,25	
НМС2	ТП-416-1-153.84-КЖИ-НМС1; НМС2	НМС 2	2	2			4	0.45	

Указания по сварке смотрите шифр 182-82, вып. 6-1

ГИП	Шульгин		ТП-416-1-153.84 -КЖ
Н. контр.	Сахновская		Автотранспортное предприятие на 300 грузовых автомобилей с частично закрытой стоянкой.
Нач. отд.	Куперман		Бытовой корпус — Стадия: Р; Лист: 29; Листов:
Гл. контр.	Рубан		
Гл. спец.	Розенблат		Узлы 1 ÷ 8
Рук. гр.	Солей		Минавтотранс РСФСР ГИПРОАВТОТРАНС Ростовский филиал
Вед. инж.	Пасько		
Вед. инж.	Кастрюлин		

Привязан

Инв. №

Инв. № подл. | Подпись и дата | Взам. инв. №

1621-01

Копировал [illegible] Формат А2

ТИПОВОЙ ПРОЕКТ АЛЬБОМ I

Схема расположения плит перекрытия

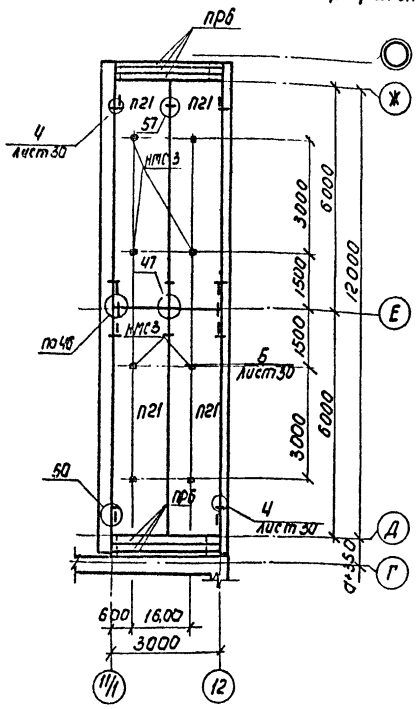

Схема расположения внутренних стеновых панелей

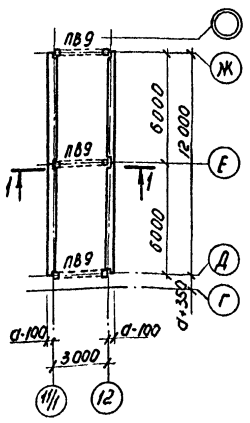

Схема расположения плит покрытия

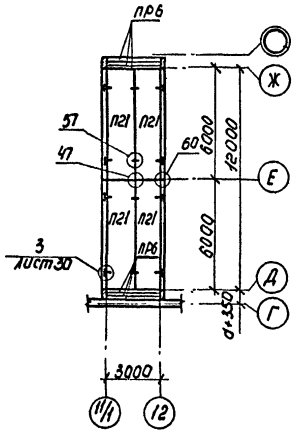

1 – 1

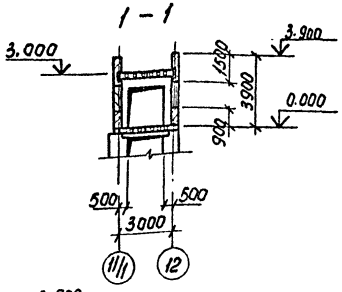

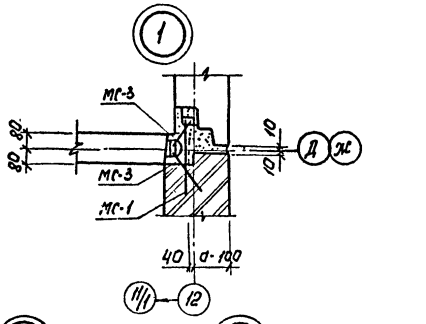

Схема расположения стеновых панелей по оси 1/1

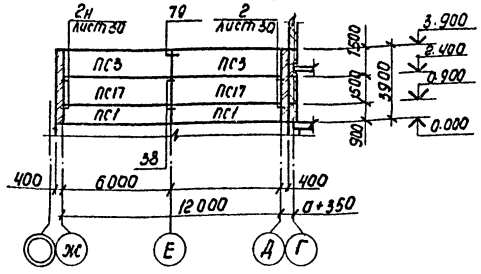

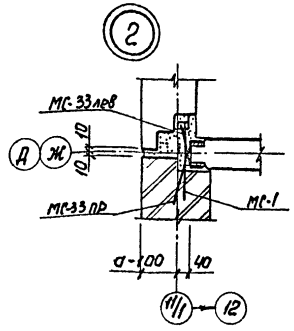

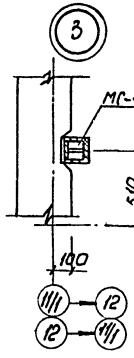

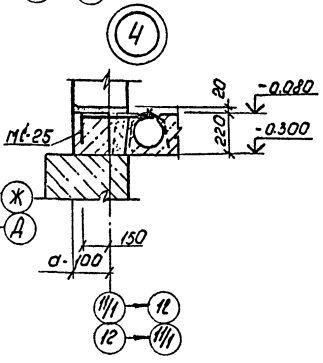

Схема расположения стеновых панелей по оси 12

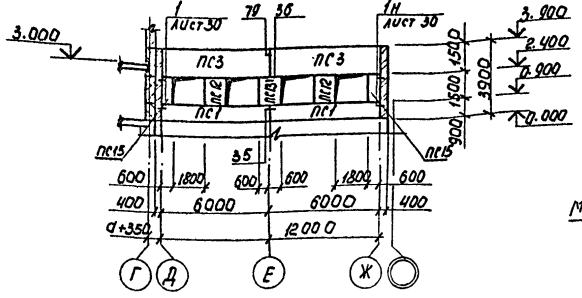

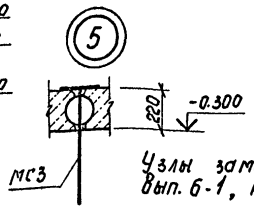

Узлы замаркированы по шифру 182-82, вып. 6-1, кроме оговоренных.

Спецификация к схемам расположения на листе 30

Марка, поз.	Обозначение	Наименование	Кол.	Масса ед., кг	Примечание
		Для t=-20°; t=-30°			
		Стеновые панели			
ПС1	182-82 Вып. 1-3	П60.9.3	4	1800	
ПС3	182-82 Вып. 1-3	1П60.15.3	4	2800	
ПС12	182-82 Вып. 1-3	4П12.15.3	2	600	
ПС13	182-82 Вып. 1-3	1П12.15.3	1	300	
ПС15	182-82 Вып. 1-3	П6.15.3	2	300	
ПС17	182-82 Вып. 1-3	П60.15.3	2	3000	
		Для t=-40°			
		Стеновые панели			
ПС1	182-82 Вып. 1-1	П60.9.3,5	4	2100	
ПС3	182-82 Вып. 1-1	1П60.15.3,5	4	3200	
ПС12	182-82 Вып. 1-1	4П12.15.3,5	2	700	
ПС13	182-82 Вып. 1-1	1П12.15.3,5	1	600	
ПС15	182-82 Вып. 1-1	П6.15.3,5	2	300	
ПС17	182-82 Вып. 1-1	П60.15.3,5	2	3500	
		Для t=-20°; t=-30°; t=-40°			
		Внутренние стеновые панели			
ПВ9	182-82 Вып. 3-1	ПВП29.27.20	3	1540	
		Панели перекрытий			
П21	182-82 Вып.4-1	1ПК 4.5-60.15	8	2750	
		Перемычки			
ПР6	1.138-10 Вып.1	1ПРЧ-29.12.14	12	125	
		Изделия соединительные			
МС-1	182-82 Вып. 7-1	МС-1	19	0,45	
МС-3	182-82 Вып 7-1	МС-3	10	0.34	
МС-5	182-82 Вып. 7-1	МС-5	2	0,29	
МС-14	182-82 Вып. 7-1	МС-14	8	0,28	
МС-21	182-82 Вып. 7-1	МС-21	8	0,20	
МС-24	182-82 Вып. 7-1	МС-24	4	0,42	
МС-25	182-82 Вып. 7-1	МС-25	16	0,55	
МС-32	182-82 Вып. 7-1	МС-32	1	0,34	
МС-33лев	182-82 Вып. 7-1	МС-33 лев	6	0,37	
МС-33пр	182-82 Вып. 7-1	МС-33 пр	6	0,37	
МС-42	182-82 Вып. 7-1	МС-42	8	1,30	
НМС3	ТП4/61-153.84 -КЖИ-НМС3	НМС3	8	2,43	

Привязан

Инв. №

ГИП	Шульгин	
Н. контр	Сатиновская	
Нач. отд.	Куперман	
Гл. констр	Рубан	
Гл. спец	Розенблат	
Рук. гр.	Салей	
Авт. инж.	Кастрюлин	
Инж.	Клименко	

ТП-416-1-153.84 -КЖ

Автотранспортное предприятие на 300 грузовых автомобилей с частично закрытой стоянкой

Бытовой корпус

Стадия	Лист	Листов
Р	30	

Схемы расположения панелей перекрытия и покрытия, наружных и внутренних стеновых панелей. В осях Д÷Ж

Минавтотранс РСФСР ГИПРОАВТОТРАНС Ростовский филиал

1621-01

Копировал Формат А2

Инв. № подл. | Подпись и дата | Взам. инв. №

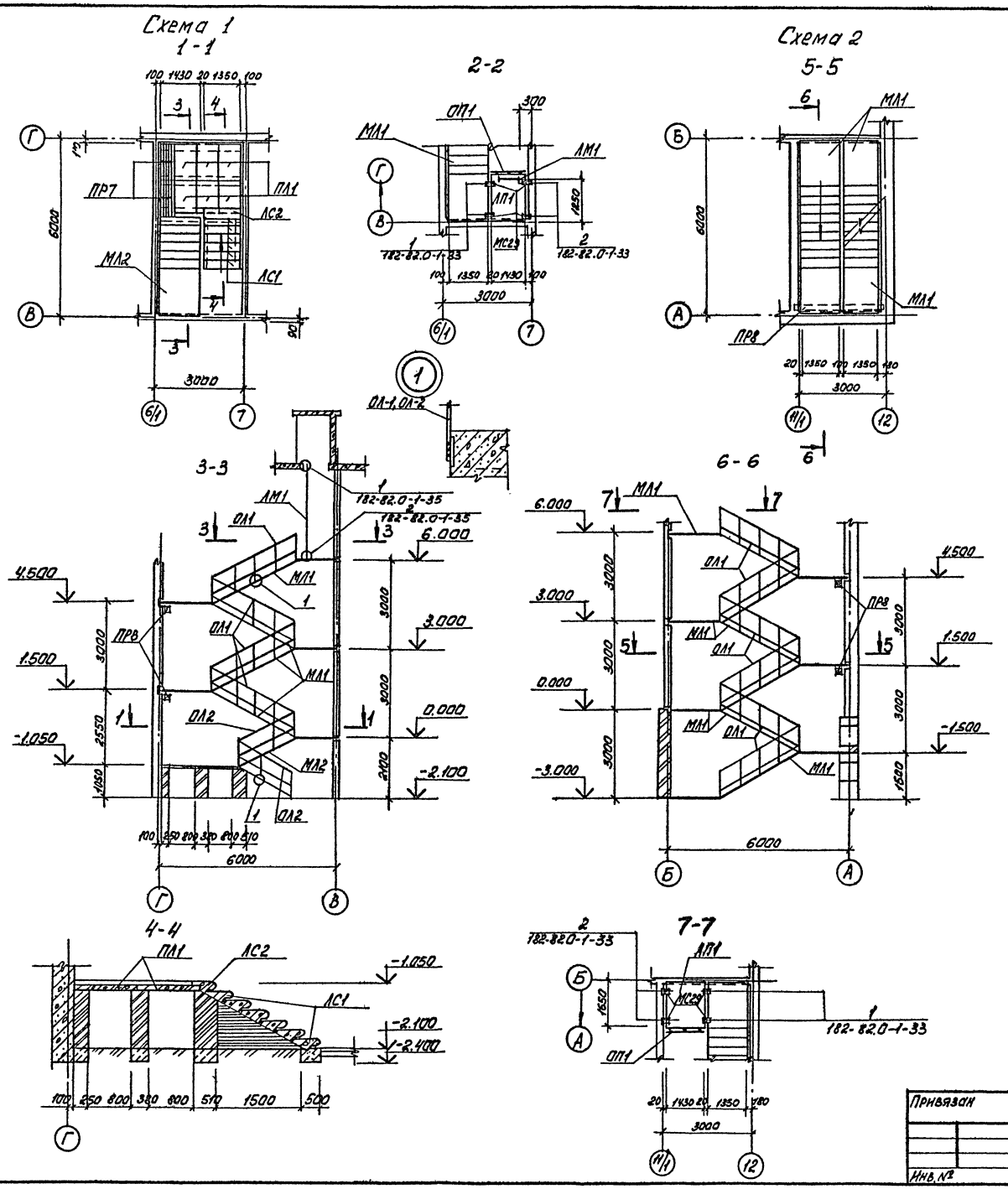

Спецификация к схемам расположения элементов внутренних лестниц

Марка, Поз.	Обозначение	Наименование	Кол. на схему 1	2		Всего	Масса ед., кг	Примечание
		Лестничные марши						
МЛ1	182-82 вып. 5-1	ЛМП 60.14.15	4	6		10	4190.0	
МЛ2	182-82 вып. 5-1	ЛМП 34.14.9	1			1	2040.2	
		Лестничная площадка						
ЛП1	182-82 вып. 5-1	ЛПП 16.14.3	1	1		2	610.0	
		Ступени						
ЛС1	1.155-1 вып. 1	ЛС14	6			6	150.0	
ЛС2	1.155-1 вып. 1	ЛС14в	1			1	115.0	
		Плита перекрытия						
ПЛ1	3-006-2 вып. II-2	П7д-3	6			6	150	
		Перемычки						
ПР7	1.138-10 вып. 2	1ПР1-10.12.6	10			10	25	
ПР8	1.138-10 вып. 1	1ПР28-29.25.22у	2	2		4	400	
		Лестница металлическая						
ЛМ1	182-82 вып. 7-1	ЛМ	1			1	31	
		Ограждения металлические						
ОЛ1	182-82 вып. 7-1	ОЛ-1	4	6		10	26.3	
ОЛ2	182-82 вып. 7-1	ОЛ-2	2			2	17.1	
		Ограждение верхней						
		площадки						
ОП1	182-82 вып. 7-1	ОП	1	1		2	15.2	
		Изделие соединительное						
МС29	182-82 вып. 7-1	МС29	4	4		8	0.72	

ГИП	Шульгин		ТП-416-1-153.84 -КЖ
Н. контр.	Сахновская		Автотранспортное предприятие на 300 грузовых автомобилей с частично закрытой стоянкой
Нач. отд.	Куперман		
Гл. констр.	Рубан		Бытовой корпус
Гл. спец.	Розенблат		
Рук. гр.	Солей		Схемы расположения элементов внутренних лестниц.
Вед. инж.	Кастрюлин		
Инженер	Усиков		

Стадия	Лист	Листов
Р	31	

Минавтотранс РСФСР
ГИПРОАВТОТРАНС
Ростовский филиал

Привязан

Инв. №

1621-01

Копировал

Формат А2

Инв. № подл. | Подпись и дата | Взам. инв. №

ТИПОВОЙ ПРОЕКТ АЛЬБОМ I

Схема расположения фризовых камней

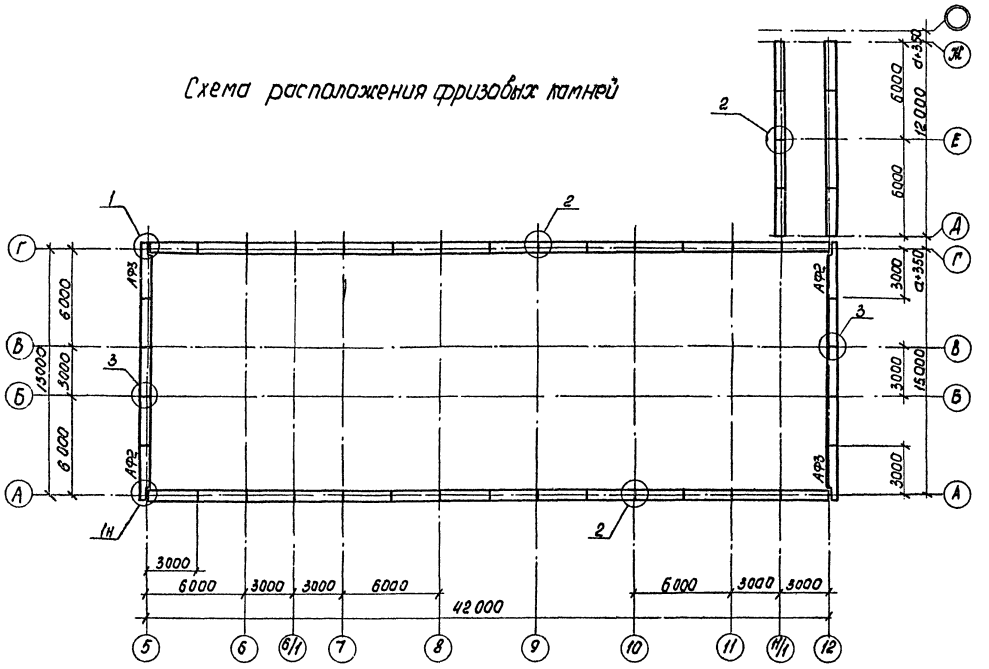

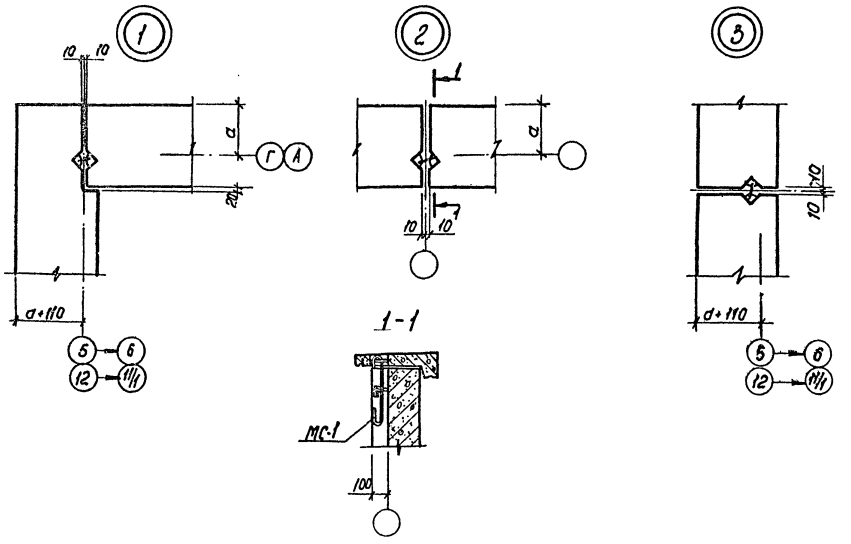

Спецификация к схеме расположения фризовых камней

Марка, поз.	Обозначение	Наименование	Кол	Масса ЕА, кг	Примечание
		Для t=-20°; t=-30°			
		Фризовые камни			
АФ1	182-82 вып. 5-1	АФ-30.5-0	42	320	
АФ2	182-82 вып. 5-1	АФУ-30.5-0Л	2	340	
АФ3	182-82 вып. 5-1	АФУ-30.5-0П	2	340	
		Для t=-40°			
		Фризовые камни			
АФ1	182-82 вып. 5-1	АФ-30.5,5-0	42	350	
АФ2	182-82 вып. 5-1	АФУ-30.5,5-0Л	2	370	
АФ3	182-82 вып. 5-1	АФУ-30.5,5-0П	2	370	
		Для t=-20°; t=-30°; t=-40°			
		Изделия соединительные			
МС-1	182-82 вып. 7-1	МС-1	32		

1. Все незамаркированные фризовые камни марки АФ1.
2. Изделия соединительные МС-1 установить в швы наружных стеновых панелей до замоноличивания стыков.
3. Петли фризовых камней и изделие соединительное МС-1 связать между собой проволокой ф 1÷2 мм.

ГИП	Шильгин		ТП-416-1-153.84 -КЖ
Н. контр.	Сахновская		Автотранспортное предприятие на 300 грузовых автомобилей с частично закрытой стоянкой
Нач. отд.	Куперман		Бытовой корпус — Стадия: Р; Лист: 32; Листов:
Гл. констр.	Рубан		
Гл. спец.	Розенблат		
Рук. гр.	Солей		Схема расположения фризовых камней.
Вед. инж.	Кастрюлин		Минавтотранс РСФСР ГИПРОАВТОТРАНС Ростовский филиал
Инж.	Клименко		

Привязан

Инв. №

Инв. № подл. | Подпись и дата | Взам. инв. №

Копировал [подпись] — 1521-01 формат А2

АЛЬБОМ I

ТИПОВОЙ ПРОЕКТ

ЛМП 34.14.11-1
МЛ3

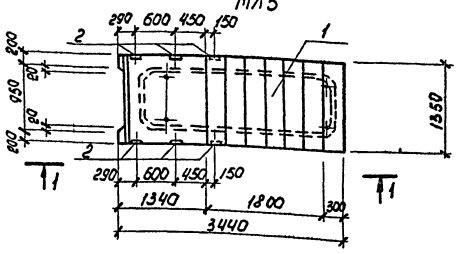

1-1

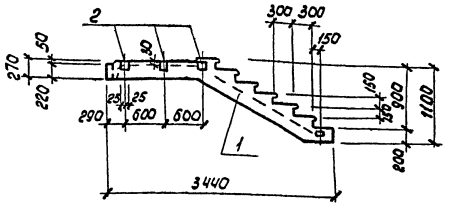

В наименовании лестничного марша в числителе дана марка лестничного марша по проекту, в знаменателе – условная марка, принятая по схемам расположения.

Спецификация лестничного марша МЛ3

Формат	Зона	Поз.	Обозначение	Наименование	Кол.	Примечание
				Документация		
				Лестничный марш		
		1	182-82 вып. 5-1	ЛМП 34.14.9	1	
				Дополнительные		
				сборочные единицы		
				Изделие закладное		
		2	182-82 вып. 5-1	МН-1	6	

Ведомость расхода дополнительной стали на элемент, кг

Марка элемента	Изделия закладные						Всего	Общий расход
	Арматура класса А-III ГОСТ 5781-82			Прокат марки В Ст3 кп2 ГОСТ 103-76				
	Ф8		Итого	-5х8		Итого		
МЛ3	1,5		1,5	1,9		1,9	3,4	3,4

ГИП	Шульгин		
Н. контр.	Сахновская		
Нач. отд.	Куперман		
Гл. констр.	Рубан		
Гл. спец.	Розенблат		
Рук. гр.	Солей		
Вед. инж.	Кастрюлин		
Ст. инж.	Рабинович		

ТП-416-1-153.84 – КЖИ-МЛ3 сб

Лестничный марш МЛ3

Стадия	Масса	Масштаб
Р	2040	1:50

Лист | Листов 1

Минавтотранс РСФСР ГИПРОАВТОТРАНС Ростовский филиал

Инв. № подл. | Подпись и дата | Взам. инв. №

Копировал Мыр – Формат А3

АЛЬБОМ I

ТИПОВОЙ ПРОЕКТ

ПР8-60.15-1
П28

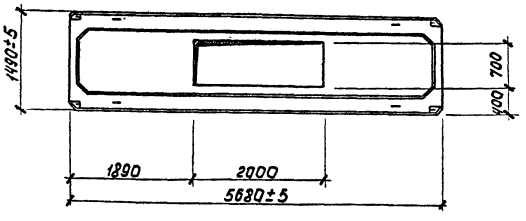

1. В наименовании плиты в числителе дана марка плиты по проекту, в знаменателе – условная марка, принятая по схемам расположения.
2. Опалубку и армирование панели П28 выполнять по панели ПР8-60.15 шифра 182-82 вып. 4-1 с устройством отверстия по данному чертежу.
3. Арматура, попадающая в отверстия, при изготовлении и транспортировке панели сохраняется и обрезается по месту на строительной площадке.

ГИП	Шульгин		
Н. контр.	Сахновская		
Нач. отд.	Куперман		
Гл. констр.	Рубан		
Гл. спец.	Розенблат		
Рук. гр.	Солей		
Вед. инж.	Пасько		
Ст. инж.	Гендлинах		

ТП-416-1-153.84 – КЖИ-П28 сб

Плита П28

Стадия	Масса	Масштаб
Р	2200	1:50

Лист | Листов 1

Минавтотранс РСФСР ГИПРОАВТОТРАНС Ростовский филиал

Инв. № подл. | Подпись и дата | Взам. инв. №

Копировал Мыр – Формат А4

АЛЬБОМ I

ТИПОВОЙ ПРОЕКТ

ПР8-60.15-2
П29

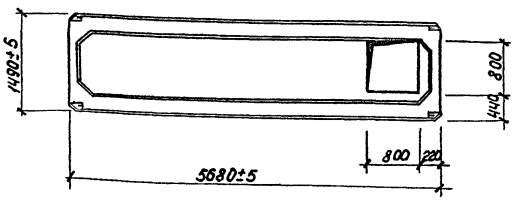

1. В наименовании плиты в числителе дана марка плиты по проекту, в знаменателе – условная марка, принятая по схемам расположения.
2. Опалубку и армирование панели П29 выполнять по панели ПР8-60.15 шифра 182-82 вып. 4-1 с устройством отверстия по данному чертежу.
3. Арматура, попадающая в отверстия, при изготовлении и транспортировке панели сохраняется и обрезается по месту на строительной площадке.

ГИП	Шульгин		
Н. контр.	Сахновская		
Нач. отд.	Куперман		
Гл. констр.	Рубан		
Гл. спец.	Розенблат		
Рук. гр.	Солей		
Вед. инж.	Пасько		
Инж.	Алейникова		

ТП-416-1-153.84 – КЖИ-П29 сб

Плита П29

Стадия	Масса	Масштаб
Р	2295	1:50

Лист | Листов 1

Минавтотранс РСФСР ГИПРОАВТОТРАНС Ростовский филиал

Инв. № подл. | Подпись и дата | Взам. инв. №

Копировал Мыр – Формат А4

10-1291

АЛЬБОМ I

ТИПОВОЙ ПРОЕКТ

Инв. № подл. | Подпись и дата | Взам. инв. №

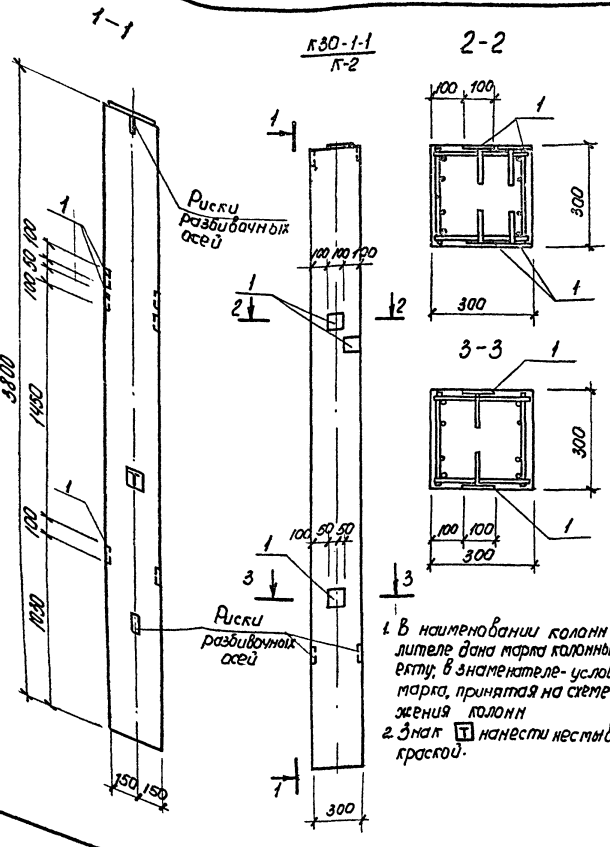

1. В наименовании колонн в числителе дана марка колонны по проекту, в знаменателе - условная марка, принятая на схеме расположения колонн
2. Знак Т нанести несмываемой краской.

Спецификация колонны К2

Формат	Зона	Поз.	Обозначение	Наименование	Кол.	Примечание
				Документация		
			1.423-3 Вып. 1	Колонна К30-1		
				Дополнительные		
				сборочные единицы		
				Изделия закладные		
		1	1.400-6/76 Вып.1	М8-13	6	

Ведомость дополнительного расхода стали на элемент, КГ

Марка элемента	Изделия закладные						
	Арматура класса			Прокат марки			Всего
	А-III			В Ст3 кп2			
	ГОСТ 5781-82			ГОСТ 82-70*			
	Ф8		Итого	-100×8		Итого	
К2	0,6		0,6	3,5		3,6	4,2

			ТП-416-1-153.84 -КЖИ-К2 сб		
ГИП	Шульгин		Колонна К2	Стадия	Масса	Масштаб
Н. контр.	Сахновская			Р	850	1:20 1:10
Нач. отд.	Куперман			Лист	Листов 1	
Гл. констр.	Рубан			Минавтотранс РСФСР ГИПРОАВТОТРАНС Ростовский филиал		
Гл. спец.	Розенблат					
Рук. гр.	Кач.					
Вед. инж.	Пасько					
Ст. инж.	Горбунова					

Копировал [illegible] Формат А3

АЛЬБОМ I

ТИПОВОЙ ПРОЕКТ

1.0-1-291

Инв. № подл. | Подпись и дата | Взам. инв. №

1БСП12-3ВрII-1, 1БСП12-5ВрII-1
Б1

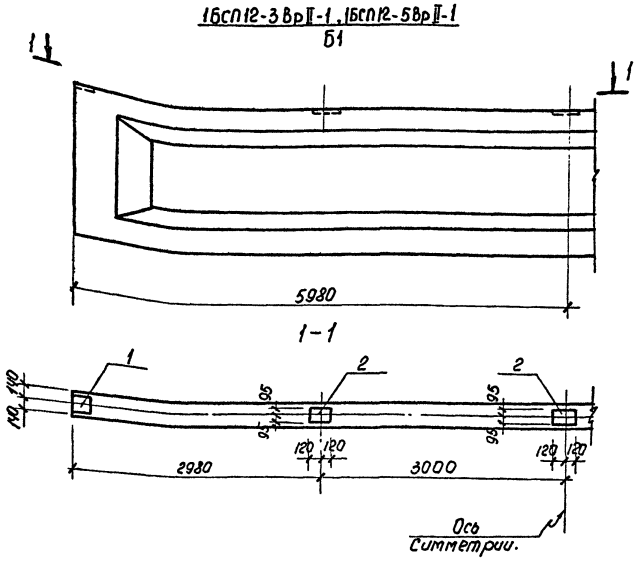

Спецификация балки покрытия Б1.

Формат	Зона	Поз.	Обозначение	Наименование	Кол.	Примечание
				Документация		
				Балка покрытия		
			1.462.1-1/81 Вып.1	1БСП12-3ВрII; 1БСП12-5ВрII		
				Дополнительные		
				Сборочные единицы		
				Изделия закладные		
		1	1.400-6/76	М4-1	2	
		2	1.400-6/76	М4-3	3	

Ведомость дополнительного расхода стали на элемент, КГ

Марка элемента	Изделия закладные						
	Арматура класса			Прокат марки			Всего
	А-III			В Ст3 кп2			
	ГОСТ 5781-82			ГОСТ 82-70*			
	Ф8		Итого	-140×6	-190×6		
Б1	0,8		0,8	2,6	6,6		10,0

1. В наименовании балки в числителе дана марка балки по проекту, в знаменателе - условная марка, принятая на схеме расположения.

			ТП-416-1-153.84 -КЖИ-Б1 сб		
ГИП	Шульгин		Балка покрытия Б1	Стадия	Масса	Масштаб
Н. контр.	Сахновская			Р	4500	1:40 1:20
Нач. отд.	Куперман			Лист	Листов 1	
Гл. констр.	Рубан			Минавтотранс РСФСР ГИПРОАВТОТРАНС Ростовский филиал		
Гл. спец.	Розенблат					
Рук. гр.	Кач.					
Вед. инж.	Пасько					
Ст. инж.	Горбунова					

Копировал [illegible] Формат А3

АЛЬБОМ I

ТИПОВОЙ ПРОЕКТ

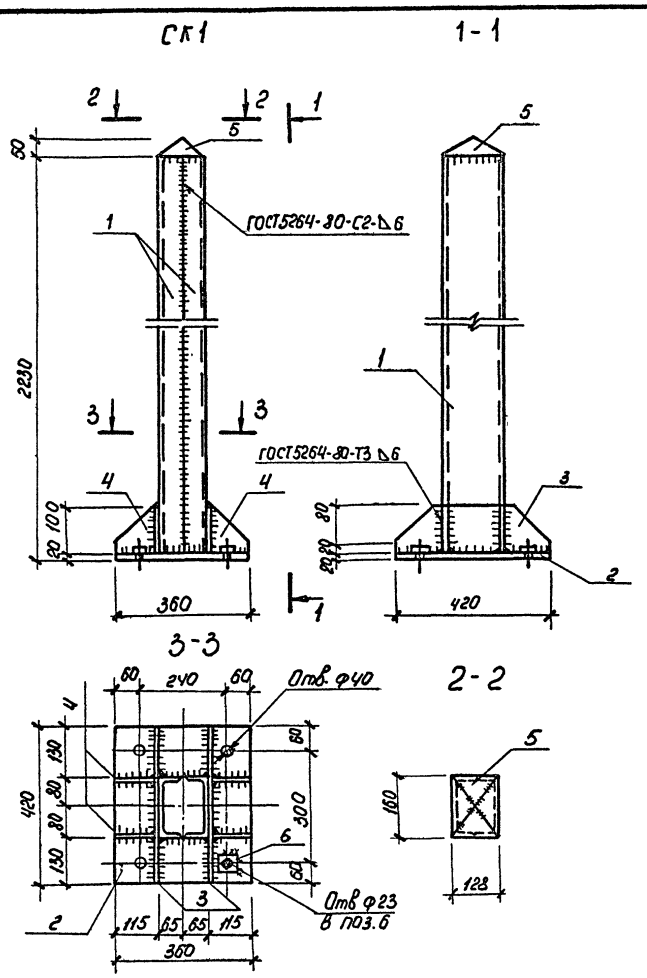

Спецификация стойки СК1.

Формат	Зона	Поз	Обозначение	Наименование	Кол.	Примечание
				[16 ГОСТ 8240-72		
		1	ТП-416-1-153.84 -КЖИ-СК1	ℓ = 2210	2	31,4 кг
				-36×20 ГОСТ 103-76		
		2	ТП-416-1-153.84 -КЖИ-СК1	ℓ = 420	1	23,7 кг
				-10×10 ГОСТ 103-76		
		3	ТП-416-1-153.84 -КЖИ-СК1	ℓ = 420	2	3,3 кг
				-10×10 ГОСТ 103-76		
		4	ТП-416-1-153.84 -КЖИ-СК1	ℓ = 100	4	0,9 кг
				-9,5×4 ГОСТ 103-76		
		5	ТП-416-1-153.84 -КЖИ-СК1	ℓ = 580	1	1,7 кг
		6	ТП-416-1-153.84 -КЖИ-СК1	-7×8 ГОСТ 103-76		
				ℓ = 70	4	0,3 кг

ГИП	Шульгин		ТП-416-1-153.84-КЖИ-СК1		
Н. контр.	Сахновская		Стойка металлическая СК1	Стадия: Р	Масса: 99,6	Масштаб: 1:10
Нач. отд.	Куперман			Лист	Листов 1
Гл. констр.	Рубан				
Гл. спец.	Розенблат				
Рук. гр.	Кац		ВСт 3 кп2	Минавтотранс РСФСР ГИПРОАВТОТРАНС Ростовский филиал	
Вед. инж.	Пасько				
Ст. инж.	Горбунова				

Копировал [signature] Формат А3

АЛЬБОМ I

ТИПОВОЙ ПРОЕКТ

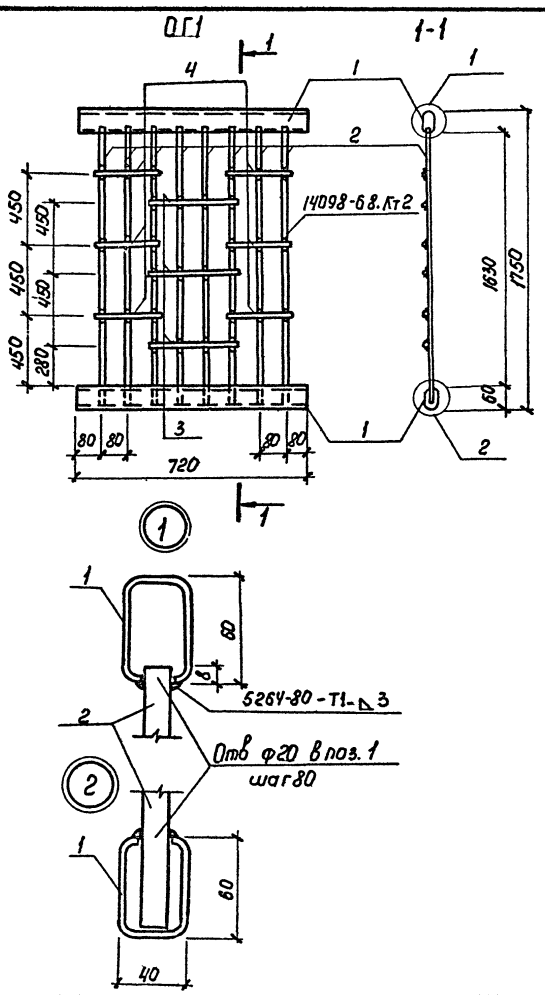

Спецификация ограждения ОГ1.

Формат	Зона	Поз	Обозначение	Наименование	Кол.	Примечание
				□60×40×3 ГОСТ 8645-68		
		1	ТП-416-1-153.84 -КЖИ-ОГ1	ℓ = 720	2	3,1 кг
				Круг В16 ГОСТ 2590-71*		
		2	ТП-416-1-153.84 -КЖИ-ОГ1	ℓ = 1695	8	2,7 кг
				Круг В8 ГОСТ 2590-71*		
		3	ТП-416-1-153.84 -КЖИ-ОГ1	ℓ = 260	3	0,1 кг
		4	ТП-416-1-153.84 -КЖИ-ОГ1	ℓ = 180	6	0,07 кг

ГИП	Шульгин		ТП-416-1-153.84-КЖИ-ОГ1		
Н. контр.	Сахновская		Ограждение ОГ1	Стадия: Р	Масса: 28,5	Масштаб:
Нач. отд.	Куперман			Лист	Листов 1
Гл. констр.	Рубан				
Гл. спец.	Розенблат				
Рук. гр.	Кац		ВСт 3 кп2	Минавтотранс РСФСР ГИПРОАВТОТРАНС Ростовский филиал	
Вед. инж.	Пасько				
Ст. инж.	Горбунова				

Копировал [signature] Формат А3

10-1291

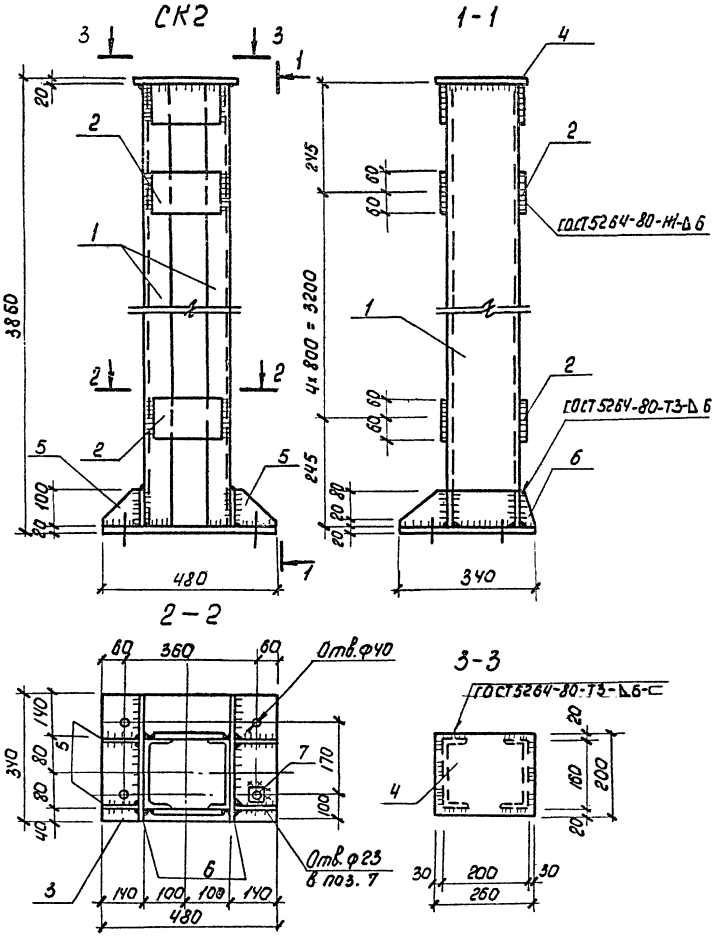

Спецификация стойки СК2.

Формат	Зона	Поз.	Обозначение	Наименование	Кол.	Примечание
				[16 ГОСТ 8240-72		
		1	ТП-416-1-153.84-КЖИ-СК2	ℓ=3820	2	54,5 кг
				-12×8 ГОСТ 103-76		
		2	ТП-416-1-153.84-КЖИ-СК2	ℓ=160	12	1,2 кг
				-34×20 ГОСТ 103-76		
		3	ТП-416-1-153.84-КЖИ-СК2	ℓ=480	1	25,2 кг
				-20×20 ГОСТ 103-76		
		4	ТП-416-1-153.84-КЖИ-СК2	ℓ=260	1	7,5 кг
				-10×10 ГОСТ 103-76		
		5	ТП-416-1-153.84-КЖИ-СК2	ℓ=130	4	1,0 кг
				-10×10 ГОСТ 103-76		
		6	ТП-416-1-153.84-КЖИ-СК2	ℓ=340	2	2,7 кг
				-7×8 ГОСТ 103-76		
		7	ТП-416-1-153.84-КЖИ-СК2	ℓ=70	4	0,3 кг

ГИП	Шульгин	
Н. контр.	Сахновская	
Нач. отд.	Куперман	
Гл. констр.	Рубан	
Гл. спец.	Розенблат	
Рук. гр.	Кач.	
Вед. инж.	Пасько	
Ст. инж.	Горбунова	

ТП-416-1-153.84 -КЖИ-СК2

Стойка металлическая СК2

Стадия	Масса	Масштаб
Р	16,7	1:10
Лист	Листов 1	

В Ст3 кп2

Минавтотранс РСФСР ГИПРОДОРТРАНС Ростовский филиал

Копировал Миф- Формат А3

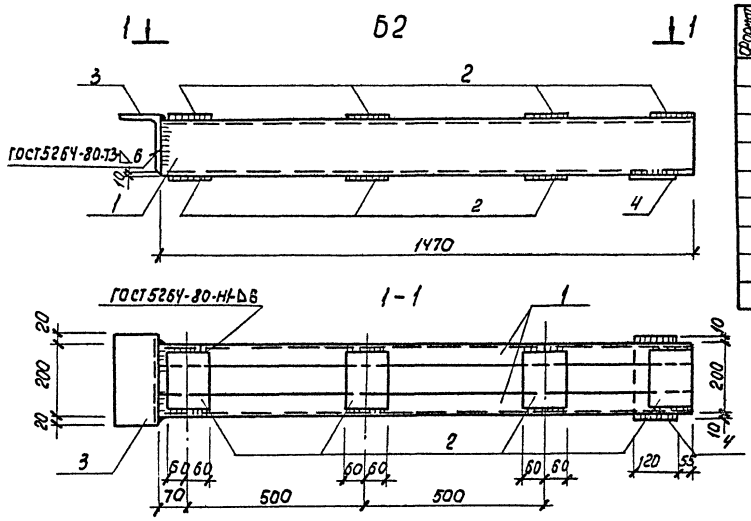

Спецификация балки Б2.

Формат	Зона	Поз.	Обозначение	Наименование	Кол.	Примечание
				[16 ГОСТ 8240-72		
		1	ТП-416-1-153.84-КЖИ-Б2	ℓ=1470	2	20,9 кг
				-12×8 ГОСТ 103-76		
		2	ТП-416-1-153.84-КЖИ-Б2	ℓ=160	7	1,2 кг
				L 16/10×10 ГОСТ 8510-72*		
		3	ТП-416-1-153.84-КЖИ-Б2	ℓ=240	1	4,8 кг
				-12×8 ГОСТ 103-76		
		4	ТП-416-1-153.84-КЖИ-Б2	ℓ=220	1	1,7

ГИП	Шульгин	
Н. контр.	Сахновская	
Нач. отд.	Куперман	
Гл. констр.	Рубан	
Гл. спец.	Розенблат	
Рук. гр.	Кач.	
Вед. инж.	Пасько	
Ст. инж.	Горбунова	

ТП-416-1-153.84 -КЖИ-Б2

Балка металлическая Б2

Стадия	Масса	Масштаб
Р	56,7	1:10
Лист	Листов 1	

В Ст3 кп2

Минавтотранс РСФСР ГИПРОДОРТРАНС Ростовский филиал

Копировал Миф- Формат А3

10-1291

АЛЬБОМ I

ТИПОВОЙ ПРОЕКТ

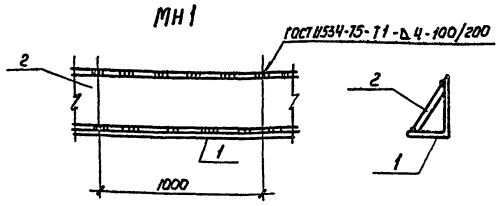

Формат	Зона	Поз	Обозначение	Наименование	Кол.	Примечание
				L 12,5/10×10 ГОСТ 8510-72*		
		1	ТП-416-1-153.84 -КЖИ-Мн1	ℓ = 1000	1	15,5 кг
				-14×10 ГОСТ 103-76		
		2	ТП-416-1-153.84-КЖИ-Мн1	ℓ = 1000	1	11,8 кг

ГИП	Шульгин		
Н. контр.	Сахновская		
Нач. отд.	Куперман		
Гл. констр.	Рубан		
Гл. спец.	Розенблат		
Рук. гр.	Кац		
Вед. инж.	Пасько		
Ст. инж.	Горбунова		

ТП-416-1-153.84-КЖИ-Мн1

Изделие закладное Мн1

Стадия	Масса	Масштаб
Р	27,3	

Лист | Листов

В Ст3 кп2

Минавтотранс РСФСР ГИПРОАВТОТРАНС Ростовский филиал

Инв. № подл. | Подпись и дата | Взам. инв. №

Копировал Формат А4

АЛЬБОМ I

ТИПОВОЙ ПРОЕКТ

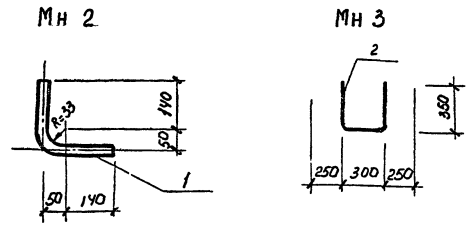

Формат	Зона	Поз	Обозначение	Наименование	Кол.	Примечание
				Мн 2		
				Труба ф 33,5×3,2 ГОСТ 3262-75*		
		1	ТП-416-1-153.84-КЖИ-Мн2, Мн3	ℓ = 360	1	0,9 кг
				Мн 3		
				Ф 16 А-I ГОСТ 5781-82		
		2	ТП-416-1-153.84-КЖИ-Мн2, Мн3	ℓ = 1000	1	1,6

ГИП	Шульгин		
Н. контр.	Сахновская		
Нач. отд.	Куперман		
Гл. констр.	Рубан		
Гл. спец.	Розенблат		
Рук. гр.	Кац		
Вед. инж.	Пасько		
Ст. инж.	Горбунова		

ТП-416-1-153.84-КЖИ-Мн2, Мн3

Изделия закладные Мн2; Мн3

Стадия	Масса	Масштаб
Р	0,9 1,6	

Лист | Листов 1

В Ст3 кп2

Минавтотранс РСФСР ГИПРОАВТОТРАНС Ростовский филиал

Инв. № подл. | Подпись и дата | Взам. инв. №

Копировал Формат А4

АЛЬБОМ I

ТИПОВОЙ ПРОЕКТ

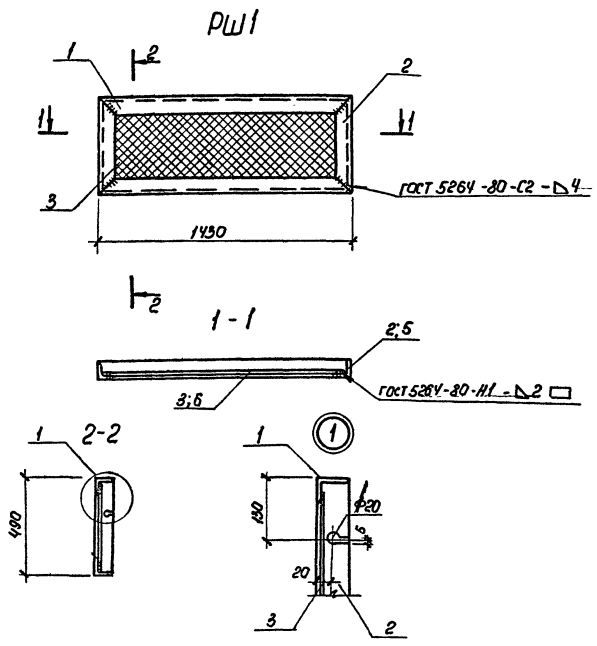

Спецификация решетки РШ1

Формат	Зона	Поз.	Обозначение	Наименование	Кол.	Примечание
				РШ1		
				L 5×5 ГОСТ 8509-72*		
		1	ТП-416-1-153.84-КЖИ-РШ1	ℓ = 1430	2	5,4 кг
		2	ТП-416-1-153.84-КЖИ-РШ1	ℓ = 490	2	1,9 кг
				Сетка N20-20 ГОСТ 5336-80		
		3	ТП-416-1-153.84-КЖИ-РШ1	F = 0,7 м²	1	1,9 кг

ГИП	Шульгин		
Н. контр.	Сахновская		
Нач. отд.	Куперман		
Гл. констр.	Рубан		
Гл. спец.	Розенблат		
Рук. гр.	Кац		
Вед. инж.	Пасько		
Ст. инж.	Горбунова		

ТП-416-1-153.84-КЖИ-РШ1

Решетка РШ1

Стадия	Масса	Масштаб
Р	16,5	

Лист | Листов 1

В Ст3 кп2

Минавтотранс РСФСР ГИПРОАВТОТРАНС Ростовский филиал

Инв. № подл. | Подпись и дата | Взам. инв. №

10-1291

Копировал Формат А3

АЛЬБОМ I

ТИПОВОЙ ПРОЕКТ

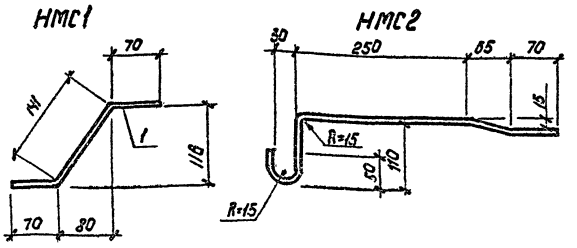

Формат	Зона	Поз	Обозначение	Наименование	Кол	Примечание
				НМС1		
				Круг В12 ГОСТ 2590-71*		
		1	ТП-416-1-153.84 - КЖИ-НМС1;НМС2	ℓ = 281	1	0,25 кг
				НМС2		
				Круг В12 ГОСТ 2590-71*		
		2	ТП-416-1-153.84-КЖИ-НМС1;НМС2	ℓ = 510	1	0,45 кг

ГИП	Шульгин		
Н.контр.	Сахновская		
Нач.отд.	Куперман		
Гл.констр.	Рубан		
Гл.спец.	Розенблат		
Рук.гр.	Солей		
Вед.инж.	Пасько		
Вед.инж.	Кастрюлин		

ТП-416-1-153.84 -КЖИ-НМС1;НМС2

Изделия соединительные НМС1; НМС2

Стадия	Масса	Масштаб
Р	0,25 0,45	1:5

Лист | Листов 1

В Ст3 кп2

Минавтотранс РСФСР ГИПРОАВТОТРАНС Ростовский филиал

Инв. № подл. | Подпись и дата | Взам. инв. №

Копировал Мир- Формат А4

АЛЬБОМ I

ТИПОВОЙ ПРОЕКТ

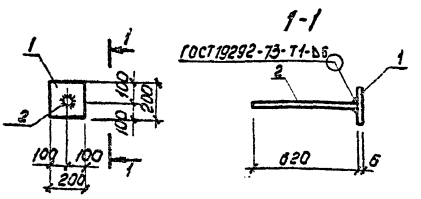

Формат	Зона	Поз	Обозначение	Наименование	Кол	Примечание
				-200×6 ГОСТ 82-70*		
БУ		1	ТП-416-1-153.84 - КЖИ-НМС3	ℓ = 200	1	1,88 кг
				Круг В12 ГОСТ 2590-71*		
БУ		2	ТП-416-1-153.84 - КЖИ-НМС3	ℓ = 620	1	0.55 кг

ГИП	Шульгин		
Н.контр.	Сахновская		
Нач.отд.	Куперман		
Гл.констр.	Рубан		
Гл.спец.	Розенблат		
Рук.гр.	Солей		
Вед.инж.	Кастрюлин		

ТП-416-1-153.84 -КЖИ-НМС3

Изделие соединительное НМС3

Стадия	Масса	Масштаб
Р	2,43	1:20

Лист | Листов 1

В Ст3 кп2

Минавтотранс РСФСР ГИПРОАВТОТРАНС Ростовский филиал

Инв. № подл. | Подпись и дата | Взам. инв. №

Копировал Мир- Формат А4

АЛЬБОМ I

ТИПОВОЙ ПРОЕКТ

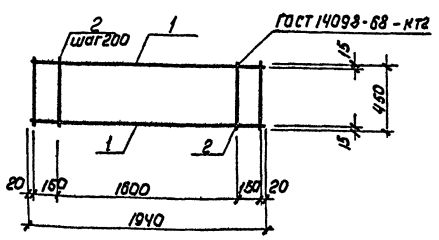

Формат	Зона	Поз.	Обозначение	Наименование	Кол.	Примечание
				Ф12 А-III ГОСТ 5781-82		
		1	ТП-416-1-153.84-КЖИ-С1	ℓ = 1940	4	1,73 кг
				Ф6 А-I ГОСТ 5781-82		
		2	ТП 416-1-153.84-КЖИ-С1	ℓ = 450	11	0,1 кг

ГИП	Шульгин		
Н.контр.	Сахновская		
Нач.отд.	Куперман		
Гл.констр.	Рубан		
Гл.спец.	Розенблат		
Рук.гр.	Кац.		
Вед.инж.	Пасько		
Ст.инж.	Горбунова		

ТП-416-1-153.84 -КЖИ-С1

Сетка арматурная С1

Стадия	Масса	Масштаб
Р	8,02	

Лист | Листов 1

ВСт3 кп2

Минавтотранс РСФСР ГИПРОАВТОТРАНС Ростовский филиал

Инв. № подл. | Подпись и дата | Взам. инв. №

10-1291

Копировал Мир- Формат А4

АЛЬБОМ I

ТИПОВОЙ ПРОЕКТ

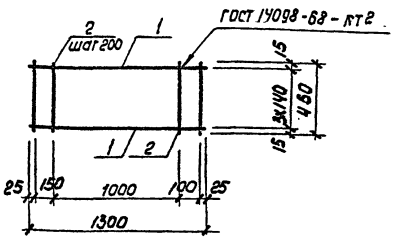

Формат	Зона	Поз.	Обозначение	Наименование	Кол.	Примечание
				Ф12 А-III ГОСТ 5781-82		
		1	ТП 416-1-153.84-КЖИ-С2	ℓ = 1300	4	1,16 кг
				Ф6 А-I ГОСТ 5781-82		
		2	ТП-416-1-153.84-КЖИ-С2	ℓ = 450	8	0,1 кг

ГИП	Шульгин		
Н.контр.	Сахновская		
Нач.отд.	Куперман		
Гл.констр.	Рубан		
Гл.спец.	Розенблат		
Рук.гр.	Кац.		
Вед.инж.	Пасько		
Ст.инж.	Горбунова		

ТП-416-1-153.84 -КЖИ-С2

Сетка арматурная С2

Стадия	Масса	Масштаб
Р	5,44	

Лист | Листов 1

Минавтотранс РСФСР ГИПРОАВТОТРАНС Ростовский филиал

Инв. № подл. | Подпись и дата | Взам. инв. №

Копировал Мир- Формат А4

ТИПОВОЙ ПРОЕКТ АЛЬБОМ I

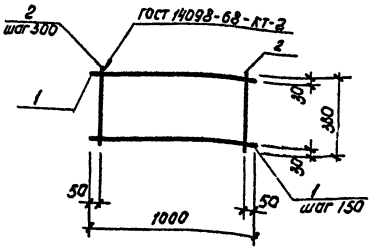

Формат	Зона	Поз.	Обозначение	Наименование	Кол.	Примечание
				Ф6А-I ГОСТ 5781-82		
Б.ч		1	ТП-416-1-153.84-КЖИ-С3	ℓ=1000	3	0,222 кг
Б.ч		2	ТП-416-1-153.84-КЖИ-С3	ℓ=360	4	0,08 кг

ГИП	Шульгин	
Н. контр.	Сатновская	
Нач. отд.	Куперман	
Гл. констр.	Рыбак	
Гл. спец.	Розенблат	
Рук. гр.	Солей	
Вед. инж.	Пасько	
Инженер	Усиков	

ТП-416-1-153.84-КЖИ-С3

Сетка арматурная С3

Стадия	Масса	Масштаб
Р	0.99	

Лист | Листов 1

Минавтотранс РСФСР ГИПРОДОРТРАНС Ростовский филиал

Инв. № подл. | Подпись и дата | Взам. инв. №

Копировал Мир — Формат А4

ТИПОВОЙ ПРОЕКТ АЛЬБОМ I

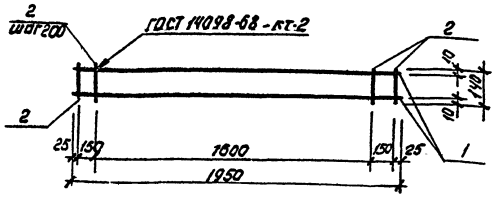

Формат	Зона	Поз.	Обозначение	Наименование	Кол.	Примечание
				Ф12А-II ГОСТ 5781-82		
Б.ч		1	ТП-416-1-153.84-КЖИ-КР1	ℓ=1950	2	1.73 кг
				Ф6А-I ГОСТ 5781-82		
Б.ч		2	ТП-416-1-153.84-КЖИ-КР1	ℓ=140	11	0.03 кг

ГИП	Шульгин	
Н. контр.	Сатновская	
Нач. отд.	Куперман	
Гл. констр.	Рыбак	
Гл. спец.	Розенблат	
Рук. гр.	Солей	
Вед. инж.	Пасько	
Инженер	Усиков	

ТП 416-1-153.84-КЖИ-КР1

Каркас плоский КР1

Стадия	Масса	Масштаб
Р	3.79	

Лист | Листов

Минавтотранс РСФСР ГИПРОДОРТРАНС Ростовский филиал

Инв. № подл. | Подпись и дата | Взам. инв. №

Копировал Мир — Формат А4

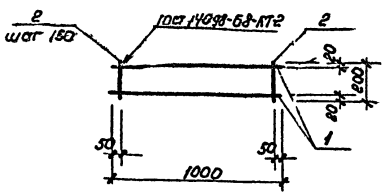

Формат	Зона	Поз.	Обозначение	Наименование	Кол.	Примечание
				Ф10А-I ГОСТ 5781-82		
Б.ч		1	ТП-416-1-153.84-КЖИ-КР2	ℓ=1000	2	0.617 кг
				Ф6А-I ГОСТ 5781-82		
Б.ч		2	ТП-416-1-153.84-КЖИ-КР2	ℓ=200	7	0,044 кг

ГИП	Шульгин	
Н. контр.	Сатновская	
Нач. отд.	Куперман	
Гл. констр.	Рыбак	
Гл. спец.	Розенблат	
Рук. гр.	Солей	
Вед. инж.	Пасько	
Инженер	Усиков	

ТП-416-1-153.84-КЖИ-КР2

Каркас плоский КР2

Стадия	Масса	Масштаб
Р	1.54	

Лист | Листов 1

Минавтотранс РСФСР ГИПРОДОРТРАНС Ростовский филиал

Копировал Мир — формат А4

ТИПОВОЙ ПРОЕКТ АЛЬБОМ I

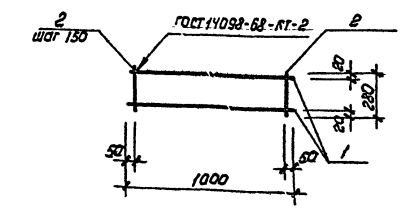

Формат	Зона	Поз.	Обозначение	Наименование	Кол.	Примечание
				Ф10А-I ГОСТ 5781-82		
Б.ч		1	ТП-416-1-153.84-КЖИ-КР3	ℓ=1000	2	0.617 кг.
				Ф6А-I ГОСТ 5781-82		
Б.ч		2	ТП-416-1-153.84-КЖИ-КР3	ℓ=280	7	0.062 кг

ГИП	Шульгин	
Н. контр.	Сатновская	
Нач. отд.	Куперман	
Гл. констр.	Рыбак	
Гл. спец.	Розенблат	
Рук. гр.	Солей	
Вед. инж.	Пасько	
Инженер	Усиков	

ТП-416-1-153.84-КЖИ-КР3

Каркас плоский КР3

Стадия	Масса	Масштаб
Р	1.67	

Лист | Листов 1

Минавтотранс РСФСР ГИПРОДОРТРАНС Ростовский филиал

Копировал Мир — Формат А4

gost.e-ecolog.ru