ТИПОВОЕ ПРОЕКТНОЕ РЕШЕНИЕ

416-01-166.85

ЗДАНИЕ ЦЕХОВЫХ СЛУЖБ УПРАВЛЕНИЯ ЧЕТЫРЕХЭТАЖНОЕ ДЛИНОЙ 42 м В КРУПНОПАНЕЛЬНЫХ БЕСКАРКАСНЫХ КОНСТРУКЦИЯХ

АЛЬБОМ 4

Изделия

21006-04
1-14

gost.e-ecolog.ru

ТИПОВОЕ ПРОЕКТНОЕ РЕШЕНИЕ

416-01-166.85

ЗДАНИЕ ЦЕХОВЫХ СЛУЖБ УПРАВЛЕНИЯ ЧЕТЫРЕХЭТАЖНОЕ ДЛИНОЙ 42 м В КРУПНОПАНЕЛЬНЫХ БЕСКАРКАСНЫХ КОНСТРУКЦИЯХ

АЛЬБОМ 4

СОСТАВ ПРОЕКТА

АЛЬБОМ 1	ПЗ	Общая пояснительная записка
	АР	Архитектурно-строительные решения
	КЖ	Конструкции железобетонные
	ОВ	Отопление, вентиляция
	АОВ	Автоматизация санитарно-технических систем
АЛЬБОМ 2	ВК	Водопровод и канализация
	ЭМ	Силовое электрооборудование
	ЭО	Электроосвещение
	СС	Связь и сигнализация
	ТХ	Буфет на 16 мест
АЛЬБОМ 3		Спецификация оборудования
АЛЬБОМ 4		Изделия
АЛЬБОМ 5		Ведомости потребности в материалах
АЛЬБОМ 6		Сметы

РАЗРАБОТАНЫ

ГПИ „Промстройпроект"

Главный инженер института Королев В.И.

Главный инженер проекта Цупко И.Г.

УТВЕРЖДЕНЫ

и введены в действие с 1.07 1984г.

Постановлением Госстроя СССР от 21.02 1984г.

21006-04

Альбом 4

Содержание альбома 4 (начало)

Обозначение	Наименование	Стр.
	Титульный лист	1
	Содержание альбома 4	2...4
	Технические условия к изготовлению	
ТПР416-01-166.85-КЖ.и.ТУ1	стальных изделий.	5
	Технические условия к изготовлению	
-АР.И.ТУ2	деревянных изделий	6
	Технические условия к изготов-	
-КЖ.И.ТУ3	лению сборных железобетонных изделий	7
-АР.И.01	Деревянное ограждение Д01	8
-АР.И.02	Деревянное ограждение Д02	9
-АР.И.03	Жалюзи деревянные ЖР1	10
-АР.И.03СБ	Жалюзи деревянные ЖР1. Сборочный	
	чертеж.	11,12
-АР.И.04	Фрамуги деревянные(ФР1; ФР2)	13
-АР.И.04СБ	Фрамуги деревянные(ФР1, ФР2)	
	Сборочный чертеж	14
-АР.И.05	Слив МС1	15
-АР.И.06	Костыль МС2	16
-АР.И.07	Фартук МС3	17
-АР.И.08	Фартук МС4	18
-АР.И.09	Фартук МС5	19
-АР.И.10	Фартук МС6	20
-АР.И.11	Рамка-фланец МС7.	21
-АР.И.12	Фартук МС8	22
-АР.И.13	Фартук МС9	23
-АР.И.14	Обжимное кольцо (МС10, МС11)	24

Инв. № подл. | Подпись и дата | Взам. инв. №

Альбом 4

Содержание альбома 4 (продолжение)

Обозначение	Наименование	Стр.
ТПР416-01-166.85-АР.И.14СБ	Обжимное кольцо (МС10; МС11) Сборочный чертеж.	25
-АР.И.15	Изделие соединительное МС12	26
-АР.И.16	Изделие соединительное МС13	27
-АР.И.17	Изделие соединительное МС14	28
-КЖ.И.18	Изделие соединительное МС15	29
-КЖ.И.19	Изделие соединительное МС16	30
-КЖ.И.19СБ	Изделие соединительное МС16 Сборочный чертеж.	31
-КЖ.И.20	Изделие соединительное (МС17, МС18, МС19	32
-АР.И.21	Изделие закладное МН1	33
-АР.И.22	Изделие закладное МН2	34
-АР.И.23	Изделие закладное МН3	35
-АР.И.24	Изделие закладное МН4	36
-АР.И.25	Изделие закладное МН5	37
-КЖ.И.26	Изделие закладное МН6	38
-КЖ.И.27	Изделие закладное МН7	39
-КЖ.И.28	Сетка арматурная С1	40
-КЖ.И.29	Сетка арматурная С2	41
-КЖ.И.30	Сетка арматурная С3	42
-КЖ.И.31	Рама РМ1	43
-КЖ.И.31СБ	Рама РМ1. Сборочный чертеж.	44
-КЖ.И.32	Балка Б1	45
-КЖ.И.33	Балка Б2	46
-АР.И.34	Щит стальной ЩС1	47
-АР.И.35	Щит стальной ЩС2	48
-АР.И.36	Щит стальной ЩС3	49

Взам. инв. №

Подпись и дата

Инв. № подл.

Копировал Ермолина

Формат А4

Альбом 4

Содержание альбома 4 (окончание)

Обозначение	Наименование	Стр.
ТПР416-01-166.85-КЖ.И.37	Панель перекрытия (ПР8-60.15а, ПР8-60.15б)	50
-КЖ.И.37СБ	Панель перекрытия (ПР8-60.15а, ПР8-60.15б)	
	Сборочный чертеж	51
-КЖ.И.38	Панель перекрытия (ПР8-60.15б, ПР6-30.15а)	52
-КЖ.И.38СБ	Панель перекрытия (ПР8-60.15б, ПР6-30.15а)	
	Сборочный чертеж	53
-АР.И.39	Патрубок МС 20	54
-АР.И.39СБ	Патрубок МС 20	
	Сборочный чертеж	55
-АР.И.40	Патрубок МС21	56
-АР.И.40СБ	Патрубок МС21	
	Сборочный чертеж	57
-АР.И.41	Изделие соединительное МС22	58

Инв. № подл. | Подпись и дата | Взам. инв. №

1. Арматурные и закладные изделия должны отвечать требованиям ГОСТ 10922-75„Арматурные изделия и закладные детали сварные для железобетонных конструкций„Технические требования и методы испытаний".
2. Плоские сетки следует изготовлять при помощи контактной точечной сварки в соответствии с ГОСТ 14098-68.
   При изготовлении сеток, сварке подлежат все углы пересечения двух крайних стержней по периметру сеток.
   Другие пересечения свариваются через узел в шахматном порядке.
3. Размеры сеток даны по осям и торцам стержней
4. Сварку следует производить в соответствии с ГОСТ 19293-73. „Соединения сварных элементов закладных деталей сборных железобетонных конструкций"и СН 393-78 „Указания по сварке соединений арматурных и закладных деталей железобетонных конструкций"
5. Сварку тавровых соединений круглых стержней с листовым прокатом выполнять под слоем флюса в соответствии с ГОСТ 9467-75. Все швы δ= 6мм, но не более наименьшей толщины свариваемых элементов. Швы сварных соединений прокатных элементов по ГОСТ 5264-80.
6. Пластины и элементы профильного проката из стали марки Вст3кп2, анкерные стержни из стали класса А-III марки 25Г2С по ГОСТ 380-71.

Взам. инв. №
Подпись и дата
Инв. № подл.

Инженер	Колеватова		ТПР416-01-166.85-КЖ.И.ТУ1
Рук. бр. мок	Кондратьева		Технические условия к изготовлению стальных изделий
ГИП	Цупко		Стадия: Р; Лист: ; Листов: 1
Н. контр.	Петров		Промстройпроект
Нач. отд	Петров		

Альбом 4

В настоящем альбоме разработаны деревянные жалюзи для воздухозаборной камеры, надверные фрамуги для гипсоперлитовых и кирпичных перегородок, а также деревянные ограждения у входов в здание.

Пиломатериалы следует антисептировать водным раствором кремнефтористого натрия методом холодных и горячих ванн.

Жалюзийные решетки и надверные фрамуги должны изготовляться в соответствии с требованиями ГОСТ 23166-78.

Деревянные ограждения должны изготовляться по техническим требованиям ГОСТ 8242-75.

Размеры на общих видах даны по наружным сторонам неокрашенных деталей.

Инв. № подл. | Подпись и дата | Взам. инв. №

Рук. брдр.	Черноморская		
ГИП	Цупко		
ГАП	Петров		
Н. контр.	Петров		
Нач. ОТП	Петров		

ТПР416-01-166.85-АР.И.ТУ2

Технические условия к изготовлению деревянных изделий

Стадия	Лист	Листов
Р		1

Промстройпроект

Копировал Ермолина Формат А4

Панели перекрытий ПР8-60-15а, ПР8-60-15б, ПР8-60.15в, ПР6-30.15а отличаются от панелей перекрытий ПР8-60.15, ПР6-30.15 по серии 182-82 вып. 4-1 наличием отверстий для пропуска коммуникаций и дополнительных закладных изделий.

Толщина защитного слоя рабочей арматуры 20мм.

Инженер	Илюхина		
Рук. бр. инж.	Кондратьева		
ГИП	Цупко		
Н. контр.	Петров		
Нач. ОТП	Петров		

ТПР 416-01-166.85-КЖ.И.ТУ3

Технические условия к изготовлению сборных железобетонных изделий

Стадия	Лист	Листов
Р		1

ПРОМСТРОЙПРОЕКТ

Инв. № подл. | Подпись и дата | Взам. инв. №

Альбом 4

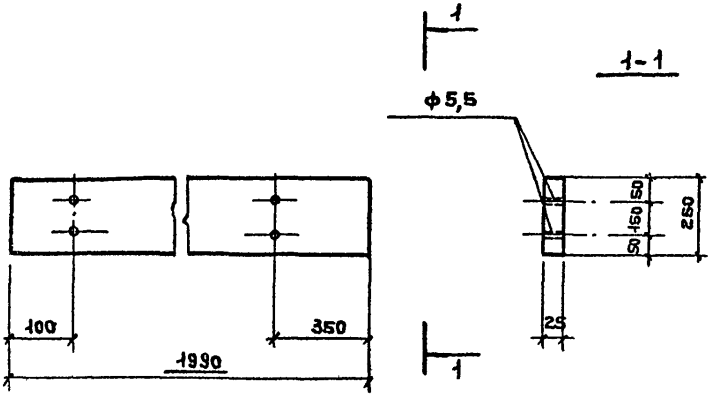

Ст.техник	Борисова		
Рук.бр.арх	Черноморская		
ГИП	Цупко		
ГАП	Петров		
Н.контр.	Петров		
Нач ОТП	Петров		

ТПР 416-01-166.85-АР.И.01

Деревянное ограждение Д01

Стадия	Масса	Масштаб
Р	9,32кг	
Лист	Листов 1	

Пиломатериал 25х250 ГОСТ 24454-80

ПРОМСТРОЙПРОЕКТ

Взам. инв. №

Подпись и дата

Инв. № подл.

Альбом 4

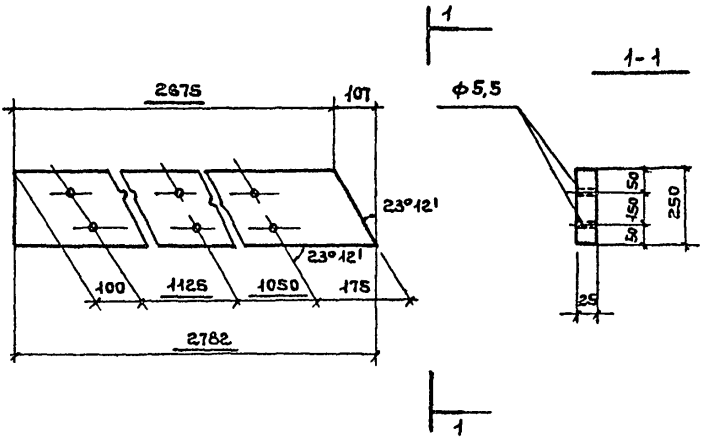

Ст. техн.	Борисова		
Рук. бр. АРХ	Черноморская		
ГИП	Цупко		
ГАП	Петров		
Н. контр.	Петров		
Нач. ОТП	Петров		

ТПР 416-01-166.85-АР.И. 02

Деревянное ограждение Д02.

Стадия	Масса	Масштаб
Р	13,04	
Лист	Листов 1	

Пиломатериал 25×250 ГОСТ 24454-80

ПРОМСТРОЙПРОЕКТ

Инв. № подл. | Подпись и дата | Взам. инв. №

Копировал Ермолина

Формат А4

Альбом 4

Формат	Зона	Поз.	Обозначение	Наименование	Кол.	Примеч
				Документация		
А4			ТПР 416-01-166.85-АР. И.ТУ2	Технические условия		
			-АР.И.03.СБ	Сборочный чертеж		
				Детали		Объем ед м3
БЧ		1	-АР.И.03. 1	Брус 60х100 в= 1770	1	0,011
БЧ		2	2	в= 1460	2	0,018
БЧ		3	3	в= 1770	1	0,011
БЧ		4	4	Брус 60х70 в= 1684	1	0,007
БЧ		5	5	в= 1370	6	0,036
БЧ		6	6	в= 1684	1	0,007
БЧ		7	7	Доска 10х100 в= 471	66	0,031
БЧ		8	8	Доска 13х40 в= 1370	2	0,0014

Взам. инв. №

Подпись и дата

Инв. № подл.

Ст. архит.	Крайнов		
Рук. бр. арх	Черноморская		
ГИП	Цупко		
ГАП	Петров		
Н. контр.	Петров		
Нач. отп.	Петров		

ТПР 416-01-166.85-АР.И.03

Жалюзи деревянные ЖР 1

Стадия	Лист	Листов
Р		

ПРОМСТРОЙПРОЕКТ

Копировал Бамелина

Формат А4

Альбом 4

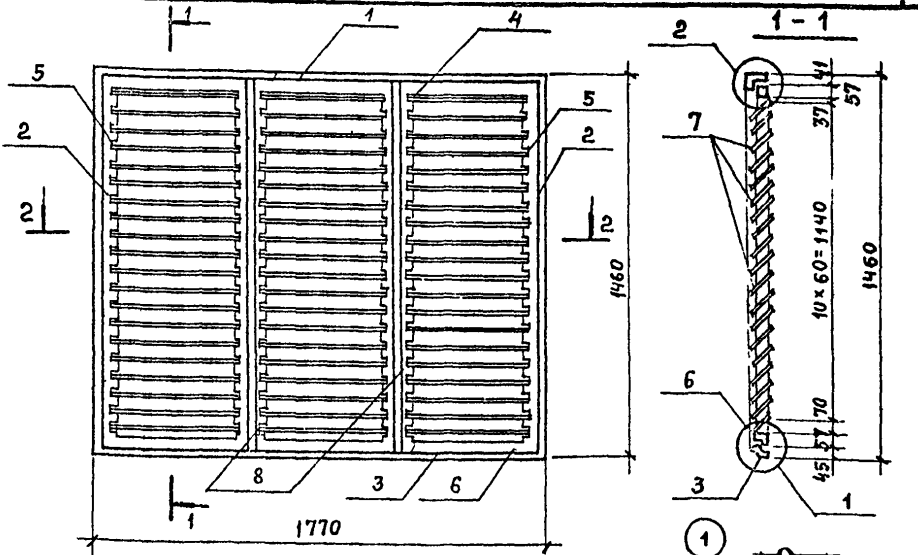

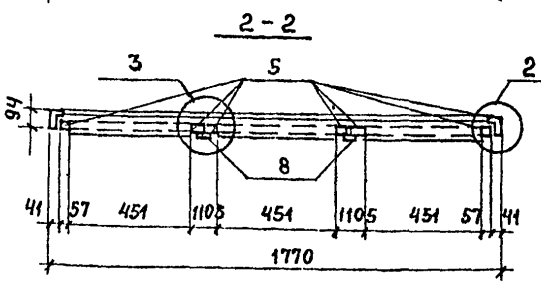

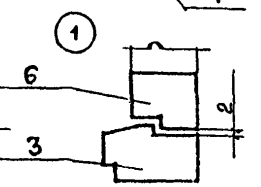

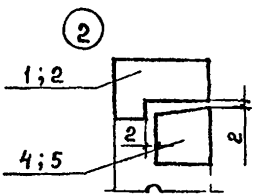

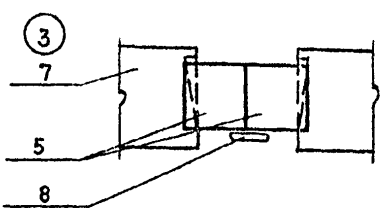

Взам. инв. №

Подпись и дата

Инв № подл.

ТПР 416-01-166.85 - АР.И. 03 СБ			
Жалюзи деревянные ЖР1 Сборочный чертеж	Стадия	Масса	Масштаб
	Р	75,37	
	Лист 1	Листов 2	
ГОСТ 9685-61*	ПРОМСТРОЙПРОЕКТ		

Ст. техн.	Борисова	
Рук. бр. АР.	Черноморская	
ГИП	Цупко	
ГАП	Петров	
Н. контр.	Петров	
Нач. отд.	Петров	

Копировал Заталуева

Формат А4

Альбом 4

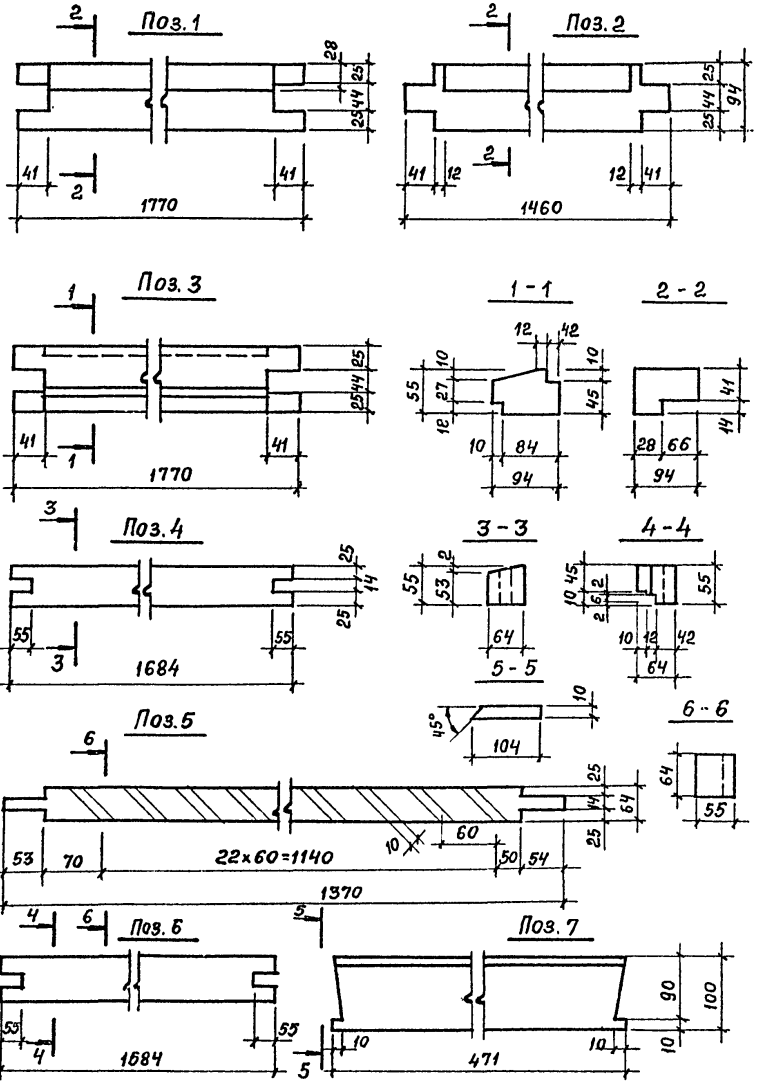

ТПР 416-01-166.85-АР.И.03СБ

Лист 2

Инв. № подл. | Подпись и дата | Взам. инв. №

Альбом 4

Формат	Зона	Поз.	Обозначение	Наименование	Кол.	Примеч
				Документация		
А4			ТПР416-01-166.85-АР.И.ТУ2	Технические условия		
			АР.И.04.СБ	Сборочный чертеж		
				Детали		Объем ед. м3
Б4		1	АР.И.04.1	Брус 50×75 ГОСТ 9685-61* ℓ=550	2	0,02
			2	Наличник тип 2 ГОСТ 8242-75 ℓ=485	2	0,003
			Переменные данные для исполнений			
				АР.И.04		
				Детали		
Б4		3	ТПР416-01-166.85-АР.И.04.3	Брус 50×75 ГОСТ 9685-61* ℓ=900	2	0,007
			4	Наличник тип 2 ГОСТ 8242-75 ℓ=834	2	0,014
			5	Стекло 480×830×2 ГОСТ Ш-65*	1	0,40 м²
				АР.И.04-01		
				Детали		Объем ед. м3
Б4		6	АР.И.04-01.1	Брус 50×75 ГОСТ 9685-61* ℓ=1300	2	0,01
Б4		7	2	Наличник тип 2 ГОСТ 8242-75 ℓ=1234	2	0,11
Б4		8	3	Стекло 480×830×2 ГОСТ Ш-65*	1	0,40

Взам. инв. №

Подпись и дата

Инв. № подл.

Ст. архит.	Крайнов	
Рук. бр инж	Черноморская	
ГИП	Цупко	
ГАП	Петров	
Н. контр.	Петров	
Нач. ОТП	Петров	

ТПР416-01-166.85-АР.И.04

Фрамуги деревянные (ФР1, ФР2)

Стадия	Лист	Листов
Р		1

Промстройпроект

Альбом 4

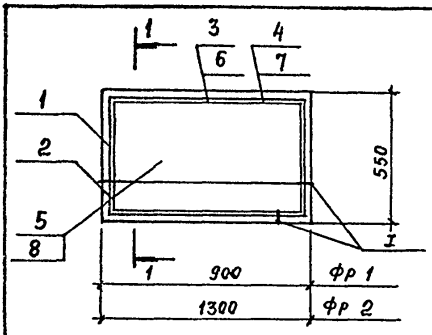

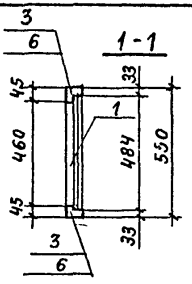

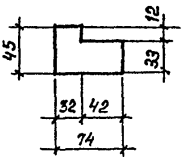

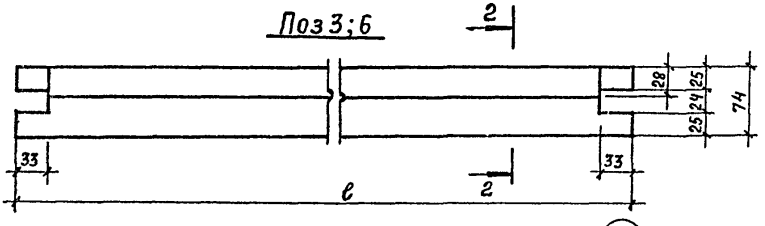

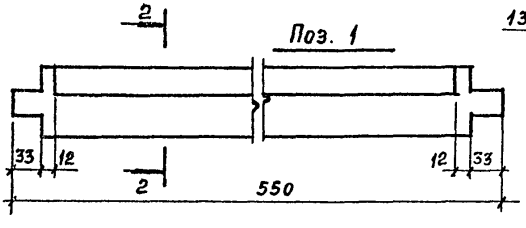

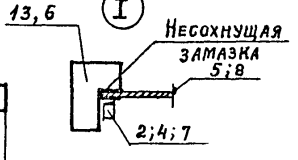

Обозначение	Марка	Масса кг
АР И. 004	ФР 1	8,2
АР. И. 004-01	ФР2	10,4

Взам. инв. №

Подпись и дата

Инв. № подл.

Ст. техник	Борисова		
Рук. бр. АРХ	Черноморская		
ГИП	Цупко		
ГАП	Петров		
Н. контр.	Петров		
Нач. отд	Петров		

ТПР416-01-166.85 - АР.И. 04 СБ

Фрамуги деревянные (ФР1; ФР2). Сборочный чертеж.

Стадия	Масса	Масштаб
Р	см. табл.	
Лист	Листов 1	

ПРОМСТРОЙПРОЕКТ

Копировал Замедубая

Формат А4

Альбом 4

1-1

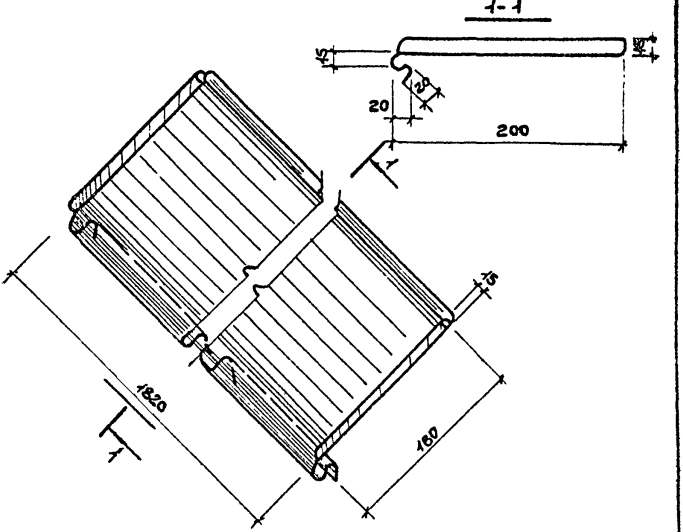

Ст. техн.	Борисова		
Рук. гр. арх	Черноморская		
ГИП	Цупко		
ГАП	Петров		
Н. контр.	Петров		
Нач. отд	Петров		

ТПР 416-01-166.85-АР.И.05

Слив
мс 1

Стадия	Масса	Масштаб
Р	3,74	
Лист	Листов 1	

ОЦ Б-ПИ-НО-1х710 ГОСТ 19904-74 / Ст3ИП ОН-МГ-1 ГОСТ 14918-80

ПРОМСТРОЙПРОЕКТ

Взам. инв. №

Подпись и дата

Инв. № подл.

Альбом 4

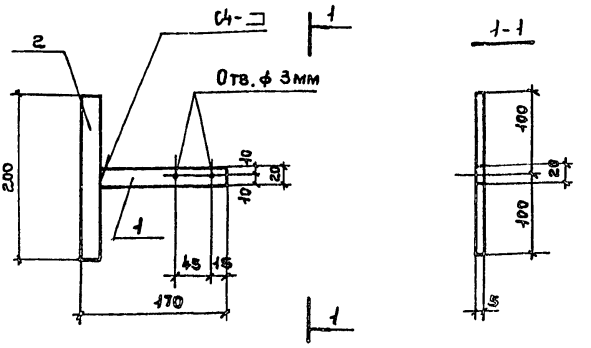

Формат	Зона	Поз.	Обозначение	Наименование	Кол.	Примеч.
				Документация		
А4			ТПР 416-01-166.85-КЖ.И.ТУ1	Технические условия		
				Детали		Масса ед. кг
Б4				Полоса Б-5х20 ГОСТ 103-76 / ВСТ 3 КП2 ГОСТ 535-79		
Б4						
		1	ТПР 416-01-166.85— АР.И.06.1	ℓ=150	1	0,1
		2	2	ℓ=200	1	0,2

Ст. архит.	Крайнов		
Рук.бр.арх	Черноморская		
ГИП	Цупко		
ГАП	Петров		
Н.контр.	Петров		
Нач.ОТП	Петров		

ТПР416-01-166.85- АР. И.06

Костыль МС 2

Стадия	Масса	Масштаб
Р	0,3	
Лист	Листов 1	

ПРОМСТРОЙПРОЕКТ

Инв. № подл. | Подпись и дата | Взам. инв. №

Альбом 4

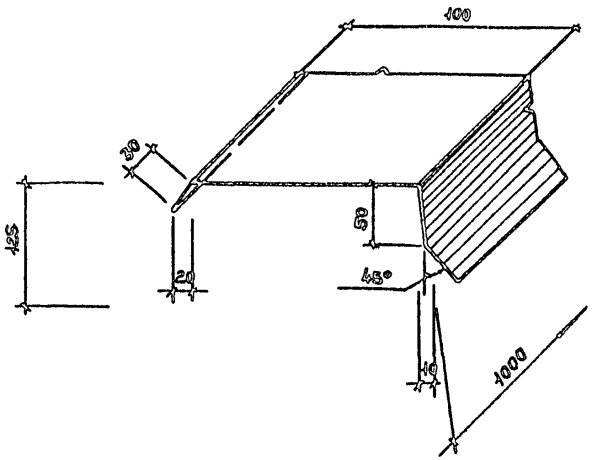

				ТПР 416-01-166.85-АР.Н.07			
				Фартук МС 3	Стадия	Масса	Масштаб
					Р	1,54	
Ст. техн.	Борисова	Борис			Лист	Листов 1	
Рук. бр. арх.	Черноморский	Н. Цуп.					
ГИП	Цупко						
ГАП	Петров						
Н. контр.	Петров			ОЦ Б-ПН-НО-0,8х710 ГОСТ 19904-74 / Ст3кп ОН-МГ-1 ГОСТ 14918-80	ПРОМСТРОЙПРОЕКТ		
Нач. отп	Петров						

Взамен инв. №

Подпись и дата

Инв. № подл.

Альбом 4

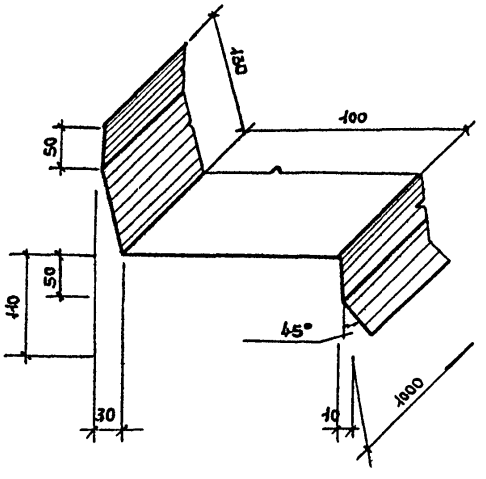

		ТПР 416-01-166.85-АР.И.08	
		Фартук МС4	Стадия: Р; Масса: 0,21; Масштаб:
Ст. техн.	Борисова		Лист; Листов 1
Рук. бр. АРХ	Черноморская		
ГИП	Цупко		
ГАП	Петров		
Н. контр.	Петров		
Нач. ОТП	Петров		
ОЦ	БсПИ-МО-0,8×710 ГОСТ 19904-74 / Ст3кп ОН-МГ-1 ГОСТ 14918-80		ПРОМСТРОЙПРОЕКТ

Инв. № подл. | Подпись и дата | Взамен. инв. №

Альбом 4

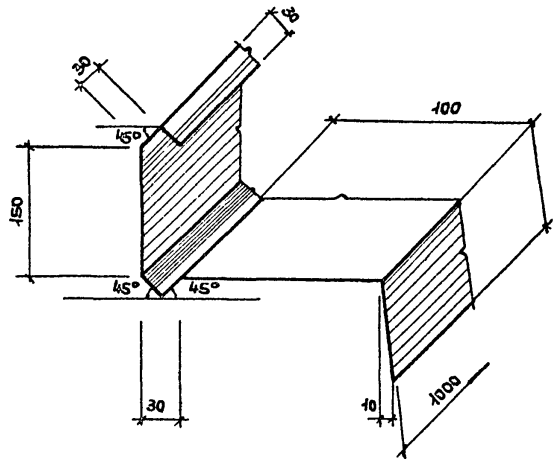

Ст. техник	Борисова		
Рук. бр. арх	Черноморская		
ГИП	Цупко		
ГАП	Петров		
Н. контр.	Петров		
Нач. ОТП	Петров		

ТПР 416-01-166.85-АР.И.09

Фартук
МС5

Стадия	Масса	Масштаб
Р	2,46	
Лист	Листов	

ОЦ Б-ПИ-НО-0,8×710 ГОСТ 19904-74 / Ст 3кп ОН-МГ-1-ГОСТ 14918-80

ПРОМСТРОЙПРОЕКТ

Инв. № подл. | Подпись и дата | Взам. инв. №

Альбом 4

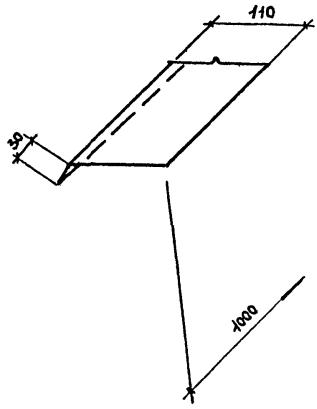

Взам. инв. №

Подпись и дата

Инв. № подл.

Ст. техн.	Борисова		
Рук. брыг.	Черноморская		
ГИП	Цупко		
ГАП	Петров		
Н. контр.	Петров		
Нач. ОТП	Петров		

ТПР 416-01-166.85-АР.И.10

Фартук
МС6

Стадия	Масса	Масштаб
Р	0,88	
Лист	Листов 1	

ОЦ Б-ПИ-Н0-0,8х710 ГОСТ 19904-74 / Ст3кп ОН-МГ-1 ГОСТ 14918-80

ПРОМСТРОЙПРОЕКТ

Копировал Ермолина

Формат А4

Альбом 4

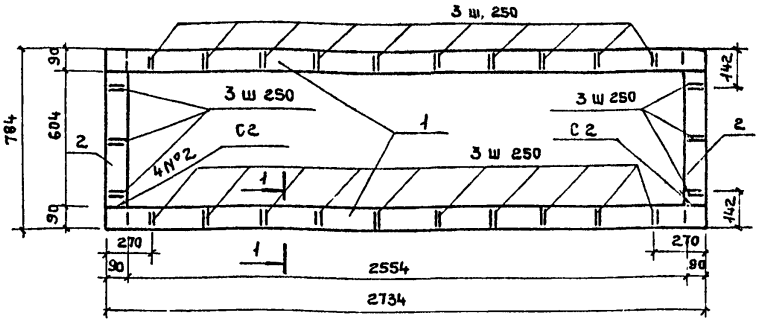

Поз. 3

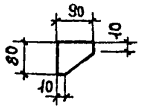

1-1

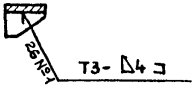

Формат	Зона	Поз.	Обозначение	Наименование	Кол	Примеч
				Документация		
А4			ТПР 416-01-166.85-КЖ.И.ТУ 1	Технические условия		
				Детали		масса ед кг
				Лента 3×90 ГОСТ 3КП2 ГОСТ 6009-74		
БЧ		1	ТПР 416-01-166.85-АР.И.11.1	в=2734	2	5,6
БЧ		2	2	в=784	2	1,7
БЧ		3	3	в=80	26	0,2

Взам. инв. №

Подпись и дата

Инв. № подл.

Ст. архит.	Крайнов	
Рук. бр. арх.	Черноморский	
ГИП	Цупко	
ГАП	Петров	
Н. контр.	Петров	
Нач. отд.	Петров	

ТПР 416-01-166.85-АР.И.11

Рамка-фланец
МС 7

Стадия	Масса	Масштаб
Р	20,2	
Лист	Листов 1	

ПРОМСТРОЙПРОЕКТ

Копировал Ермолина

Формат А4

Альбом 4

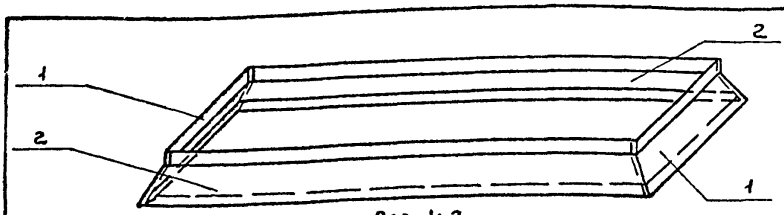

Поз 1; 2

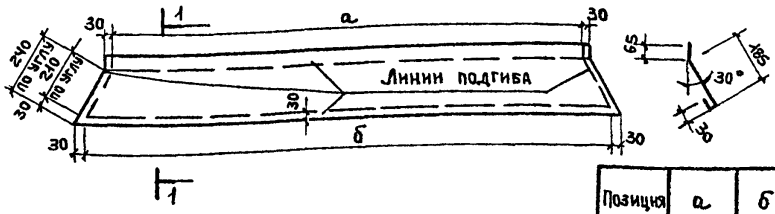

Позиция	а	б
1	880	1080
2	2800	3000

Формат	Зона	Поз.	Обозначение	Наименование	Кол.	Примеч.
				Документация		
А4			ТПР416-01-166.85-КЖ.И.ТУ1	Технические условия		
				Детали		Масса ед.кг
				Лист 0,7×710×1420 ГОСТ 7118-78		
Б4		1	ТПР 416-01-166.85-АР.И.12.1	в = 1140	2	1.8
Б4		2	2	в = 3060	2	4.7

Взам. инв. №

Подпись и дата

Инв. № подл.

ТПР 416-01-166.85 - АР.И.12

Фартук МС 8

Стадия	Масса	Масштаб
Р	13.0	
Лист	Листов 1	

ПРОМСТРОЙПРОЕКТ

Ст.архит.	Крайнов	
Рук. брарх	Черноморская	
ГИП	Цупко	
ГАП	Петров	
Н.контр.	Петров	
Нач. отд	Петров	

Альбом 4

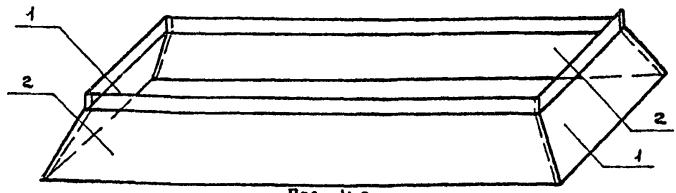

Поз. 1; 2

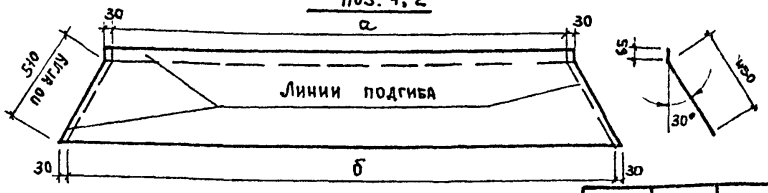

Позиция	а	б
1	620	1080
2	2570	3830

Формат	Зона	Поз.	Обозначение	Наименование	Кол.	Примеч
				Документация		
А4			ТПР416-01-166.85-КЖИ ТУ1	Технические условия		
				Детали		Масса ед. кг
				Лист 0,7х710х1420 ГОСТ 7118-78		
БЧ		1	ТПР416-01-166.85- АР.И.13.1	Р= 1140	2	3,2
БЧ		2	2	Р= 3090	2	8,8

Взам. инв. №

Подпись и дата

Инв. № подл.

ТПР416-01-166.85 – АР.И.13

Ст. Архит.	Крайнов	
Рук. бр. арх	Черноморская	
ГИП	Цупко	
ГАП	Петров	
Н. контр.	Петров	
Нач. отд	Петров	

Фартук
МС 9

Стадия	Масса	Масштаб
Р	24,0	
Лист	Листов 1	

ПРОМСТРОЙПРОЕКТ

Копировал Ермолина

Формат А4

Альбом 4

Формат	Зона	Поз.	Обозначение	Наименование	Кол.	Прим.
				Документация		
А4			ТПР416-01-166.85-КЖ.И.ТУ1	Технические условия		
А4			АР.И.14.СБ	Сборочный чертеж		
				Стандартные изделия		Масса ед.кг
		1		Болт М8-8gх40.58 ГОСТ 7798-70*	4	
		2		Гайка М8-7Н.5 ГОСТ 5915-70*	4	
		3		Шайба 8.01.08кп.016 ГОСТ 11371-78	4	
			Переменные данные для исполнений			
				АР.И.14		Масса ед.кг
				Лента 3х40 Вст3кп2 ГОСТ 6009-74		
БЧ		4	ТПР416-01-166.85-АР.И.14.1	ℓ= 1599	4	1.5
				АР.И.14-01		
				Лента 3х40 Вст3кп2 ГОСТ 6009-74		
БЧ		5	АР.И.14-01.1	ℓ= 1924	4	18

Взам. инв. №

Подпись и дата

Инв. № подл.

Ст. Архит.	Крайнов		ТПР416-01-166.85-АР.И.14
Рук. бр. Арх.	Черноморская		
ГИП	Цупко		Обжимное кольцо (МС10; МС11)
ГАП	Петров		Стадия: Р; Лист: ; Листов: 1
Н. контр.	Петров		Промстройпроект
Нач. ОТП	Петров		

Альбом 4

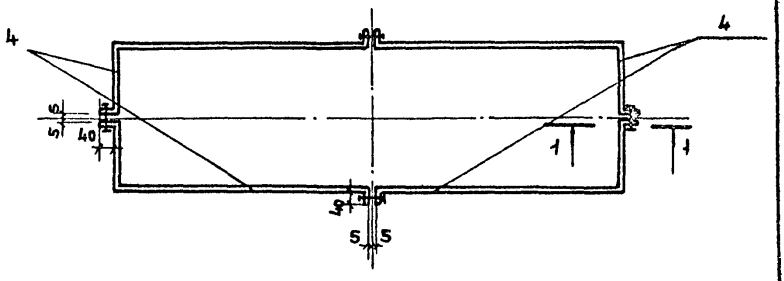

Поз.4,5

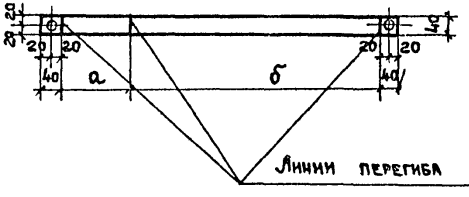

1-1

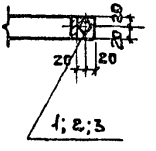

Поз.	а	б
4	312	1287
	442	1402

Обозначение		Масса кг
ТПР416-01-166.85-АР.И.14 СБ		6,1
-01	МС-11	7,3

Взам. инв. №

Подпись и дата

Инв. № подл.

Ст. Архит.	Крайнов		
Рук. бр. АР	Черноморская		
ГИП	Цупко		
ГАП	Петров		
Н. контр.	Петров		
Нач. отд	Петров		

ТПР 416-01-166.85-АР.И.14 СБ

Обжимное кольцо (МС-10; МС-11) Сборочный чертеж

Стадия	Масса	Масштаб
Р	Сеч. табл.	
Лист	Листов 1	

ПРОМСТРОЙПРОЕКТ

Альбом 4

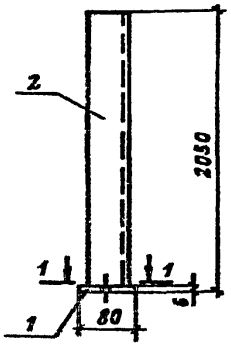

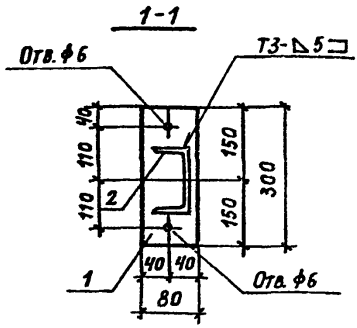

Формат	Зона поз.	Обозначение	Наименование	Кол.	Примеч.
			Документация		
А4		ТПР416-01-166.85-КМ.ИТУ1	Технические условия		
			Детали		Масса ед., кг
			Полоса $\frac{Б\text{-}2\ 16\times80\ ГОСТ\ 103\text{-}76}{ВСТ3\ КП2\ ГОСТ\ 535\text{-}79}$		
Б4	1	-АР.И.15.1	ℓ = 300	1	1,1
			Швеллер $\frac{14\ ГОСТ\ 8240\text{-}72}{ВСТ3\ КП2\ ГОСТ\ 535\text{-}79}$		
Б4	2	2	ℓ = 2044	1	25,1

Инв. № подл. | Подпись и дата | Взам. инв. №

Гл. техн.	Сумрова		ТПР 416-01-166.85-АР.И.15
Инженер	Стулова		
Гл. архит.	Крайнов		Изделие соединительное МС 12
Рук. брад.	Черноморский		
ГИП	Дупко		
ГАП	Петров		
Н. контр.	Петров		
Нач. ОТП	Петров		

Стадия	Масса	Масштаб
Р	26,2	
Лист	Листов 1	

ПРОМСТРОЙПРОЕКТ

Копировал Громова Формат А4

Альбом 4

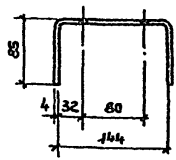

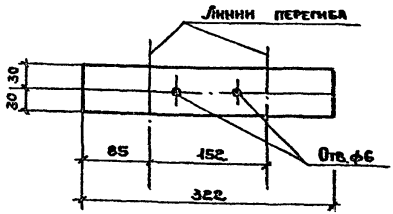

Инв. № подл. | Подпись и дата | Взам. инв. №

			ТПР 416-01-156.85-АР.И.16
Ст. техн.	Сумрова		Изделие соединительное МС 13
Инженер	Стулова		
Гл. архит.	Крайнов		
Рук. бр. АР	Черноморская		
ГИП	Цупко		
ГАП	Петров		
Н. контр.	Петров		
Нач. ОТП	Петров		

Стадия	Масса	Масштаб
Р	0,6	
Лист	Листов 1	

Полоса $\frac{6\text{-}24\times60\ ГОСТ\ 103\text{-}76}{Вст3кп2\ ГОСТ\ 535\text{-}79}$

ПРОМСТРОЙПРОЕКТ

Альбом 4

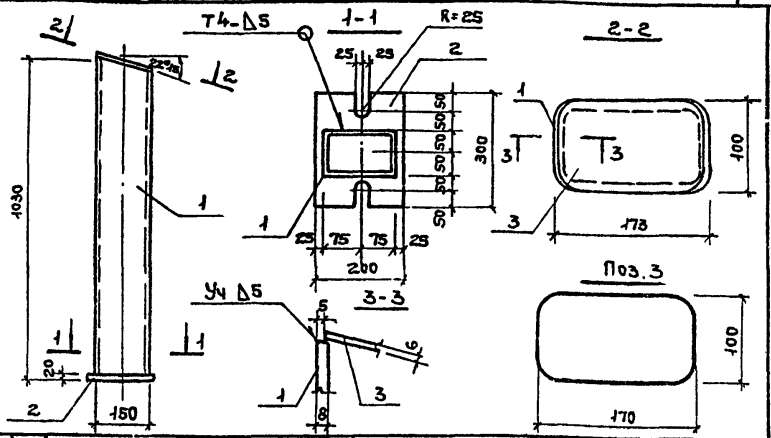

Формат	Зона	Поз.	Обозначение	Наименование	Кол.	Примеч.
				Документация		
А4			ТПР 416-01-166.85-КЖ.И.ТУ 1	Технические условия		
				Детали		Масса ед. кг
				Профиль 150×100×8 ГОСТ 25577-83 / Вст3КП2 ГОСТ 11474		
БЧ		1	-АР.И.17.1	В = 1030	1	27,83
				Полоса Б20×200 ГОСТ 103-76 / Вст3КП2 ГОСТ 535-79		
БЧ		2	2	В = 300	1	9,4
				Полоса Б6×100 ГОСТ 103-76 / Вст3КП2 ГОСТ 535-79		
БЧ		3	3	В = 170	1	0,8

Взам. инв. №

Подпись и дата

Инв. № подл.

		ТПР 416-01-166.85-АР.И.17	
Ст. Архит.	Крайнов	Изделие соединительное МС 14	Стадия: Р; Масса: 38,5; Масштаб:
Рук. Бр. АР.	Черноморская		Лист; Листов 1
ГИП	Цупко		Промстройпроект
ГАП	Петров		
Н. контр.	Петров		
Нач. ОТП	Петров		

Альбом 4

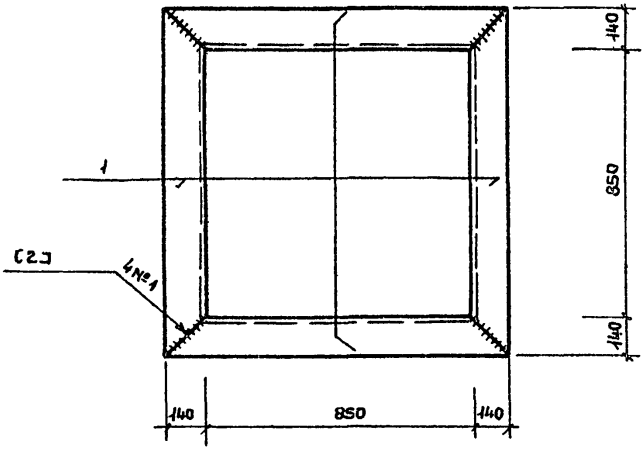

Формат	Зона	Поз.	Обозначение	Наименование	Кол.	Примечание
			ТРП 416-01-166.85 КЖ.ИТУ1	Документация		
А4				Технические условия		
				Детали		
				Уголок 140х90х8-Б ГОСТ 8510-72 / Вст3кп2 ГОСТ 535-79		Масса ед. кг
Б4		1	ТРП 416-01-166.85 КЖ.И.18	∠140х90х8 ℓ=1130	4	15,9

Взам. инв. №

Подпись и дата

Инв. № подл.

Ст. техн.	Крайнов		
Рук. бр. инж.	Кондратьева		
ГИП	Цупко		
Н. контр.	Петров		
Нач. отд.	Петров		

ТПР 416-01-166.85-КЖ.И.18

Изделие соединительное МС 15

Стадия	Масса	Масштаб
Р	63,6	
Лист	Листов 1	

ПРОМСТРОЙПРОЕКТ

Альбом 4

Формат	Зона	Поз.	Обозначение	Наименование	Кол.	Примеч.
				Документация		
А4			ТПР416-01-166.85-КЖ.И.ТУ1	Технические условия		
А4			— КЖ.И.19Сб	Сборочный чертеж		
				Детали		Масса ед.кг
				Лист $\frac{\text{Б-ПН-О 4.0×10 ГОСТ 19903-74}}{\text{Вст3 КП2 ГОСТ 14637-79}}$		
БЧ		1	— КЖ.И.19.1	ℓ = 2700	2	60,9
БЧ		2	2	ℓ = 772	2	17,6
				Уголок $\frac{\text{63×63×6-Б-ГОСТ 8509-72}}{\text{Вст3 КП2 ГОСТ 535-79}}$		
БЧ		3	3	ℓ = 2700	2	15,4
БЧ		4	4	ℓ = 906	2	5,2
				Уголок $\frac{\text{100×100×8-Б-ГОСТ 8509-72}}{\text{Вст3кп2 ГОСТ 535-79}}$		
БЧ		5	5	ℓ = 1430	2	17,4
				Полоса $\frac{\text{Б-24×60 ГОСТ 103-74}}{\text{Вст3 КП2 ГОСТ 535-79}}$		
БЧ		6	6	ℓ = 2700	2	5,1

Взам. инв. №

Подпись и дата

Инв. № подл.

Ст. техник	Сумрова	
Инженер	Стулова	
Ст. арх.	Крайнов	
Рук. бр. КЖ	Черноморская	
ГИП	Цупко	
ГАП	Петров	
Н. контр.	Петров	
Нач. ОТП	Петров	

ТПР 416-01-166.85-КЖ.И.19

Изделие соединительное МС 16

Стадия	Лист	Листов
Р		1

ПРОМСТРОЙПРОЕКТ

Альбом 4

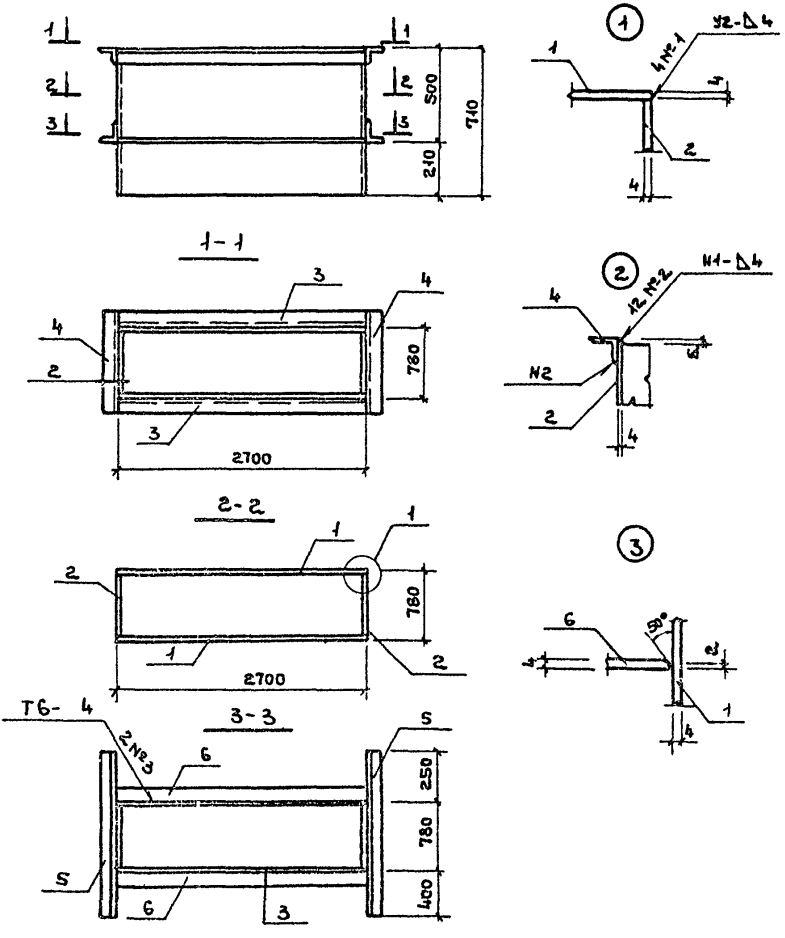

				ТПР 416-01-166.85-КЖ.И.19.СБ			
Ст.техн.	Сумрова			Изделие соединительное МС 16 Сборочный чертеж	Стадия	Масса	Масштаб
Инженер	Стулова				Р	243,2	
Ст.архит.	Крайнов						
Рук.бр.арх	Черноморская				Лист	Листов 1	
ГИП	Цупко						
ГАП	Петров				ПРОМСТРОЙПРОЕКТ		
Н.контр.	Петров						
Нач.отп	Петров						

Инв № подл. | Подпись и дата | Взам.инв.№

Копировал Ермолина

Формат А4

Альбом 4

Рис. 1

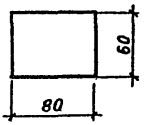

Рис. 2

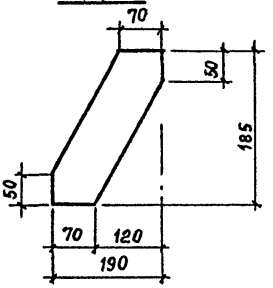

Рис. 3

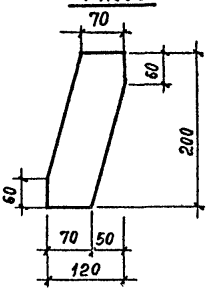

Обозначение	Марка	Рис.	Наименование или материал	Масса кг
ТПР416-01-166.85-КЖ.И.20	МС 17	1	Полоса $\frac{Б\text{-}2\ 20\times60\ ГОСТ\ 103\text{-}76}{ВСт3кп2\ ГОСТ\ 535\text{-}79}$ $\ell = 80$	0,8
01	МС 18	2	Полоса $\frac{Б\text{-}26\times85\ ГОСТ\ 103\text{-}76}{ВСт3кп2\ ГОСТ\ 535\text{-}79}$ $\ell = 270$	1,1
02	МС 19	3	Полоса $\frac{Б\text{-}26\times85\ ГОСТ\ 103\text{-}76}{ВСт3кп2\ ГОСТ\ 535\text{-}79}$ $\ell = 250$	1,0

Взам. инв. №

Подпись и дата

Инв. № подл.

ТПР416-01-166.85 – КЖ.И.20

Инженер	Стулова	
Ст. архит.	Крлинов	
Рук БР арх.	Черноморская	
ГИП	Цупко	
ГАП	Петров	
Н.контр.	Петров	
Нач ОТП	Петров	

Изделие соединительное (МС17; МС18; МС19)

Стадия	Масса	Масштаб
Р	см. табл.	
Лист	Листов 1	

ПРОМСТРОЙПРОЕКТ

Альбом 4

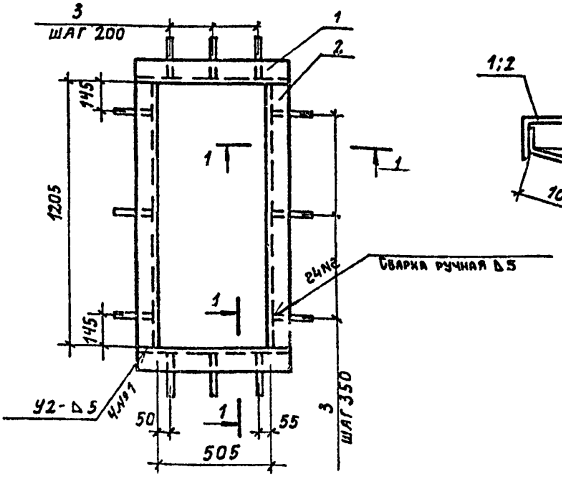

Формат	Зона	Поз.	Обозначение	Наименование	Кол.	Примеч.
				Документация		
А4			ТПР 416-01-166.85 - КЖ.И.ТУ1	Технические условия		
				Детали		Масса ед., кг
				Уголок $\frac{50\times50\times5\text{-}6\text{-}\text{ГОСТ }8509\text{-}72}{\text{Вст3кп2 ГОСТ }535\text{-}79}$		
Б4		1	АР. И. 21.1	ℓ = 605	2	2,3
Б4		2	2	ℓ = 1205	2	4,5
Б4		3	3	8А-III ГОСТ 5781-82 ℓ = 125	12	0,05

Взам. инв. № | Подпись и дата | Инв. № подл.

Ст. архит	Крайнов	
Рук. бр. арх	Черноморская	
ГИП	Цупко	
ГАП	Петров	
Н. контр	Петров	
Нач. ОТП	Петров	

ТПР 416-01-166.85 - АР. И. 21

Изделие закладное МН1

Стадия	Масса	Масштаб
Р	14,2	
Лист	Листов 1	

ПРОМСТРОЙПРОЕКТ

Копировал Уранова

Формат А4

Альбом 4

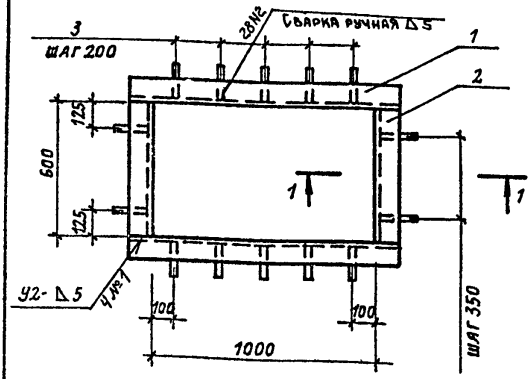

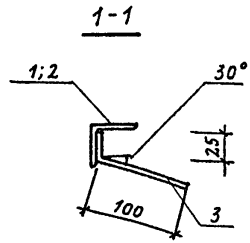

Формат	Зона	Поз.	Обозначение	Наименование	Кол.	Примеч.
				Документация		
А4			ТПР416-01-166.85-КЖ.И.ТУ1	Технические условия		
				Детали		Масса ед., кг.
				Уголок 50×50×5-БГОСТ8509-72 / ВСТ3КП2 ГОСТ 535-79		
Б4		1	ТПР416-01-166.85-АР.И.22.1	ℓ=1100	2	4,1
Б4		2	2	ℓ=600	2	2,3
Б4		3	3	ВА-III ГОСТ 5781-82 ℓ=125	14	0,05

Ст.архит.	Крайнов		
Рук.бр.арх	Черноморская		
ГИП	Цупко		
ГАП	Петров		
Н.контр.	Петров		
Нач.отп	Петров		

ТПР 416-01-166.85 - АР.И.22

Изделие закладное МН2

Стадия	Масса	Масштаб
Р	13,5	
Лист	Листов 1	

ПРОМСТРОЙПРОЕКТ

Инв. № подл. | Подпись и дата | Взам. инв. №

Копировал Громова

Формат А4

Альбом 4

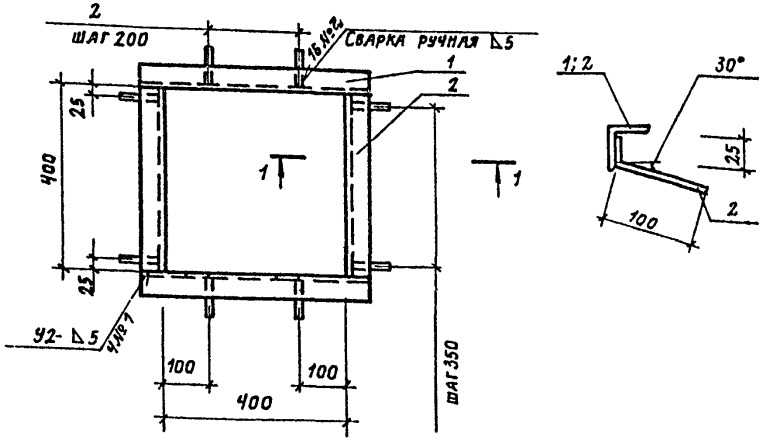

Формат	Зона	Поз.	Обозначение	Наименование	Кол.	Примеч.
				Документация		
А4			ТПР416-01-166.85-КЖ.И.ТУ1	Технические условия		
				Детали		Масса ед., кг
				Уголок 50×50×5-Б-ГОСТ8509-72 / ВСТ3КП2 ГОСТ 535-79		
Б4		1	АР.И.23.1	ℓ= 500	2	1,9
Б4		2	2	ℓ= 400	2	1,5
Б4		3	3	8А-III ГОСТ 5781-82 ℓ= 125	8	0,05

Взам. инв. №

Подпись и дата

Инв. № подл.

Ст. архит.	Крайнов		
Рук. бр. АиК	Черноморская		
ГИП	Цупко		
ГАП	Петров		
Н. контр.	Петров		
Нач. ОТП	Петров		

ТПР 416-01-166.85 - АР.И.23

Изделие закладное МН3

Стадия	Масса	Масштаб
Р	7,2	
Лист	Листов 1	

ПРОМСТРОЙПРОЕКТ

Копировал Громова

Формат А4

Альбом 4

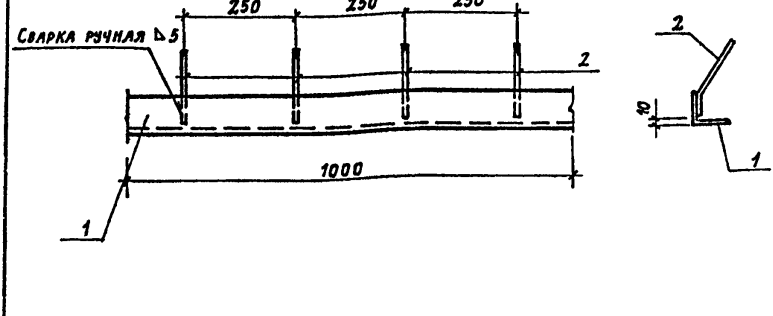

Формат	Зона	Поз.	Обозначение	Наименование	Кол.	Примеч.
				Документация		
А4			ТПР 416-01-166.85-КЖ.И.ТУ1	Технические условия		
				Детали		Масса ед., кг
				Уголок 50×50×5-Б-ГОСТ 8509-72 / Вст3кп2 ГОСТ 535-79		
Б4		1	ТПР 416-01-166.85-АР.И.24.1	ℓ = 1000	1	3,8
Б4		2	2	БА-III ГОСТ 5781-82 ℓ = 190	4	0,04

Взам. инв. № | Подпись и дата | Инв. № подл.

Гл. техн.	Сумрова		ТПР 416-01-166.85 – АР.И.24
Гл. архит.	Крайнов		Изделие закладное МН 4
Рук. бр. АР	Черноморская		Стадия: Р; Масса: 4,0; Масштаб:
ГИП	Цупко		Лист; Листов 1
ГАП	Петров		ПРОМСТРОЙПРОЕКТ
Н. контр.	Петров		
Нач. ОТП.	Петров		

Копировал Громова

Формат А4

Альбом 4

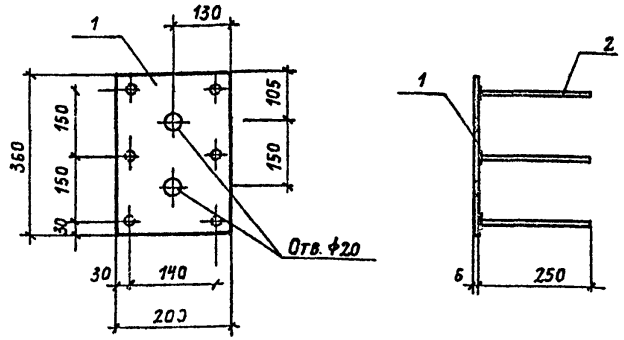

Формат	Зона	Поз.	Обозначение	Наименование	Кол.	Примеч.
				Документация		
А4			ТПР 416-01-166.85 - КЖ.И.ТУ1	Технические условия		
				Детали		Масса ед., кг.
				Полоса $\frac{\text{Б-2 } 6\times200 \text{ ГОСТ } 103\text{-}76}{\text{ВСт3кп2 ГОСТ } 535\text{-}79}$		
Б4		1	АР.И.25.1	ℓ=360	1	3,4
Б4		2	2	8А-III ГОСТ 5781-82 ℓ=250	6	0,1

Взам. инв. №

Подпись и дата

Инв. № подл.

Ст. техн.	Сутрова		
Ст. архит.	Крайнов		
Рук. бр. АРХ	Черноморская		
ГИП	Цупко		
ГАП	Петров		
Н. контр.	Петров		
Нач. ОТП.	Петров		

ТПР 416-01-166.85 - АР.И.25

Изделие закладное МН5

Стадия	Масса	Масштаб
Р	4,0	
Лист	Листов 1	

Промстройпроект

Копировал Громова

Формат А4

Альбом 4

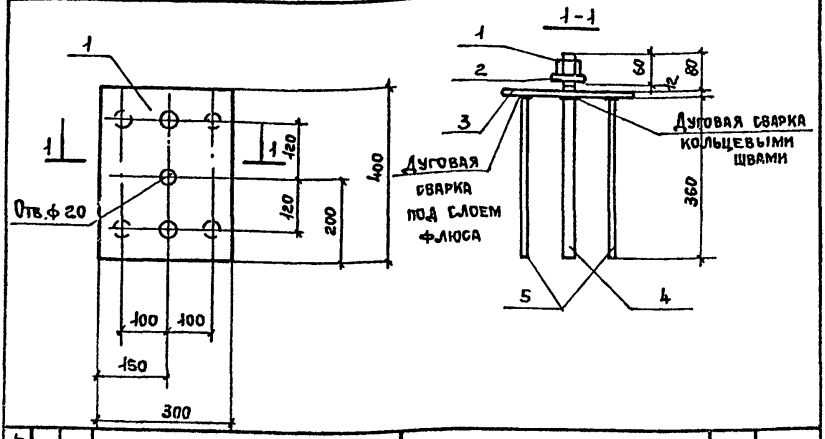

Формат	Зона	Поз.	Обозначение	Наименование	Кол.	Прим.
				Документация		
А4			ТПР416-01-166.85-КЖИ.ТУ1	Технические условия		
				Детали		Масса ед. кг
				Полоса Б-12х300 ГОСТ 82-70 / Вст3кп2 ГОСТ 14637-79		
БЧ		3	ТПР416-01-166.85-КЖИ.26.1	ℓ=400	1	11.3
БЧ		4	2	20А-I ГОСТ 5781-82 ℓ=452	2	1,1
БЧ		5	3	12А-III ГОСТ 5781-82 ℓ=360	4	0,3
				Стандартные изделия		
		1		Гайка М20-7Н.5 ГОСТ 5915-70	2	
		2		Шайба 20.02.Ст3кп016 ГОСТ 11371-78	2	

Взам. инв. №

Подпись и дата

Инв. № подл.

Инженер	Стулова	
Ст. архит.	Крайнов	
Рук. бр. арх	Черноморская	
ГИП	Цупко	
ГАП	Петров	
Н. контр.	Петров	
Нач. отд	Петров	

ТПР416-01-166.85-КЖИ.26

Изделие закладное МН6

Стадия	Масса	Масштаб
Р	14,9	
Лист	Листов 1	

ПРОМСТРОЙПРОЕКТ

Копировал Ермолина

Формат А4

Альбом 4

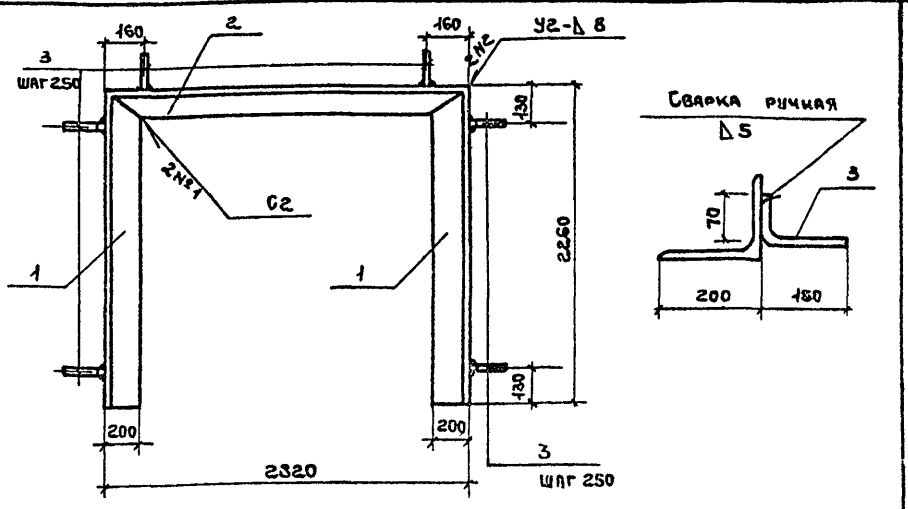

Формат	Зона	Поз.	Обозначение	Наименование	Кол.	Примеч
				Документация		
А4			ТПР416-01-166.85 КЖ.И.ТУ 1	Технические условия		
				Детали		Масса ед. кг
				Уголок 200х125х11-Б ГОСТ 8510-72 / Вст3 кп2 ГОСТ 535-79		
Б4		1	КЖ.И.27.1	ℓ= 2260	2	61,9
				Уголок 125х125х8-Б-ГОСТ 8509-72 / Вст3 кп2 ГОСТ 535-79		
Б4		2	2	ℓ= 2820	1	43,7
Б4		3	3	Гл-III ГОСТ 5781-82 ℓ= 220	29	0,05

Взам. инв. №

Подпись и дата

Инв. № подл.

Инженер	Стулова	
Ст. Архит	Крайнов	
Рук. бр арх.	Черноморская	
ГИП	Цупко	
ГАП	Петров	
Н. контр.	Петров	
Нач. ОТП	Петров	

ТПР 416-01-166.85 - КЖ.И. 27

Изделие закладное МН7

Стадия	Масса	Масштаб
Р	169,0	
Лист	Листов 1	

ПРОМСТРОЙПРОЕКТ

Копировал Ермолина

Формат А4

Альбом 4

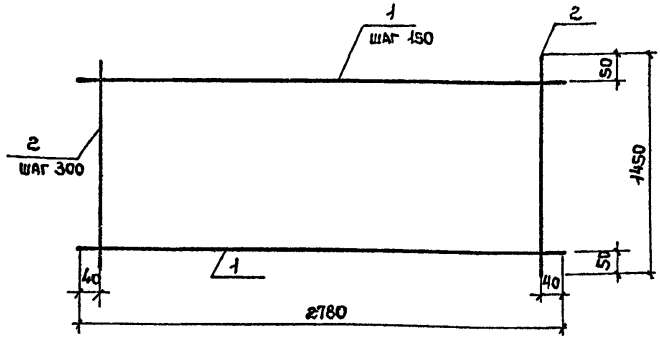

Формат	Зона	Поз.	Обозначение	Наименование	Кол.	Примечание
				Документация		
А4			ТПР 416-01-166.85-КЖИ.ТУ1	Технические условия		
				Детали		Масса ед. кг
				ГОСТ 5781-82		
А4		1	— КЖ.И.28.1	8А-III В=2780	10	1,1
А4		2	2	6А-I В=1450	10	0,3

Взам. инв. №

Подпись и дата

Инв. № подл.

Ст. техн.	Сумрова	
Ст. техн.	Коновалова	
Рук. бриг.	Кондратьева	
ГИП	Цупко	
Н. контр.	Петров	
Нач. ОТП	Петров	

ТПР 416-01-166.85-КЖ.И.28

Сетка арматурная С1

Стадия	Масса	Масштаб
Р	14.0	
Лист	Листов 1	

ПРОМСТРОЙПРОЕКТ

Альбом 4

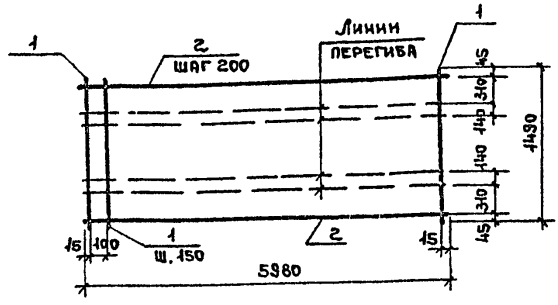

Формат	Зона	Поз.	Обозначение	Наименование	Кол.	Примеч.
				Документация		
А4			ТПР 416-01-166.85-КЖ.И.ТУ 1	Технические условия		
				Детали		Масса ед. кг
				Проволока ГОСТ 6727-80		
Бч		1	– КЖ.И.29.1	5Вр1 ℓ=1490	41	0,2
Бч		2	2	4Вр1 ℓ=5980	8	0,5

Взам. инв. №

Подпись и дата

Инв. № подл.

Ст. техн.	Сумрова	
Инженер	Стуловл	
Ст. архит.	Крайнов	
Рук. бр. арх.	Черноморская	
ГИП	Цупко	
ГАП	Петров	
Н. контр.	Петров	
Нач. ОТП	Петров	

ТПР 416-01-166.85-КЖ.И.29

Сетка арматурная С2

Стадия	Масса	Масштаб
Р	12,2	
Лист	Листов 1	

Промстройпроект

Альбом 4

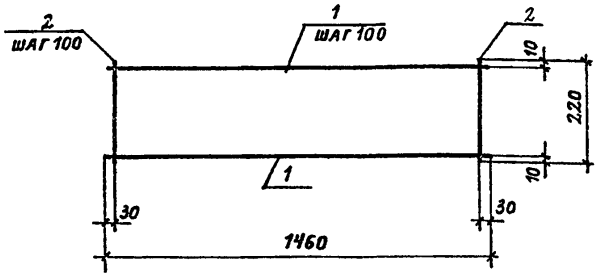

Формат	Зона	Поз.	Обозначение	Наименование	Кол.	Примеч.
				Документация		
А4			ТПР416-01-166.85-КЖ.И.ТУ.1	Технические условия		
				Детали		Масса ед., кг
				Проволока 48р 1 ГОСТ6727-80		
Б4		1	КЖ.И.30.1.	ℓ = 1460	3	0,13
Б4		2	2	ℓ = 220	15	0,02

Взам. инв. №

Подпись и дата

Инв. № подл.

ТПР 416-01-166.85 – КЖ.И.30

Ст. техн.	Сумрова	
Ст. архит.	Крайнов	
Рук. брига	Черноморская	
ГИП	Цупко	
ГАП	Петров	
Н. контр.	Петров	
Нач. ОТП	Петров	

Сетка арматурная С3

Стадия	Масса	Масштаб
Р	0,7	
Лист	Листов 1	

ПРОМСТРОЙПРОЕКТ

Копировал Громова

Формат А4

Альбом 4

Формат	Зона	Поз.	Обозначение	Наименование	Кол.	Примеч
				Документация		
А4			ТПР 416-01-166.85-КЖ.И. ТУ 1	Технические условия		
А4			АР.И.31.СБ	Сборочный чертеж		
				Детали		масса ед. кг
				Профиль $\frac{230\times100\times6\ ГОСТ\ 25577-83}{Вст3кп2\ ГОСТ\ 14474-76}$		
БЧ		1	КЖ.И 31.1	В = 3200	2	117.2
БЧ		2	2	В = 1730	1	63.4
				Полоса $\frac{Б\ 20\times280\ ГОСТ\ 82-70}{Вст3кп2\ ГОСТ\ 14637-69}$		
БЧ		3	3	В = 340	2	13.7

Взам. инв. №

Подпись и дата

Инв. № подл.

Инженер	Стулова		ТПР 416-01-166.85 - КЖ.И. 31
Ст. архит.	Крайнов		
Рук. бр. арх	Черноморская		
ГИП	Цупко		Рама РМ 1
ГАП	Петров		
Н. контр.	Петров		
Нач. ОТП	Петров		

Стадия	Лист	Листов
Р		1

Промстройпроект

Копировал Формат А4

Альбом 4

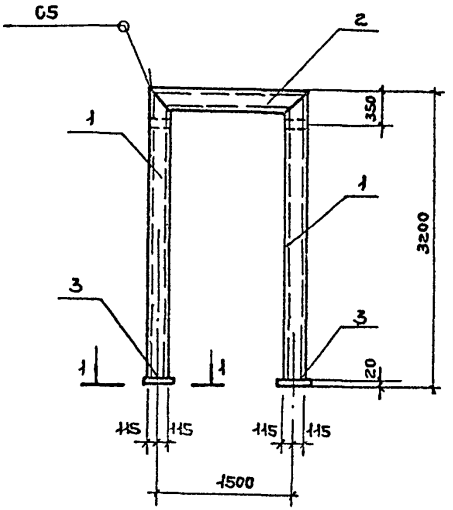

1-1

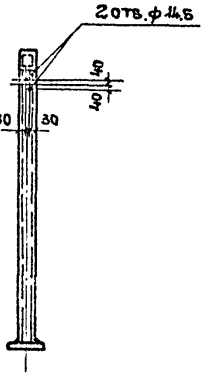

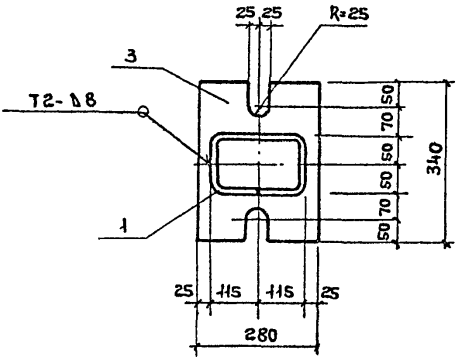

			ТПР 416-01-166.85- КЖИ.31.05
Инженер	Стулова		Рама РМ1 Сборочный чертеж
Ст. Архит.	Крайнов		
Рук. гр. АРХ	Черноморская		
ГИП	Цупко		
ГАП	Петров		
Н. контр.	Петров		
Нач. ОТП	Петров		

Стадия	Масса	Масштаб
Р	318	
Лист	Листов 1	
ПРОМСТРОЙПРОЕКТ		

Взам. инв. №

Подпись и дата

Инв. № подл.

Копировал Ермолина

Формат А4

Альбом 4

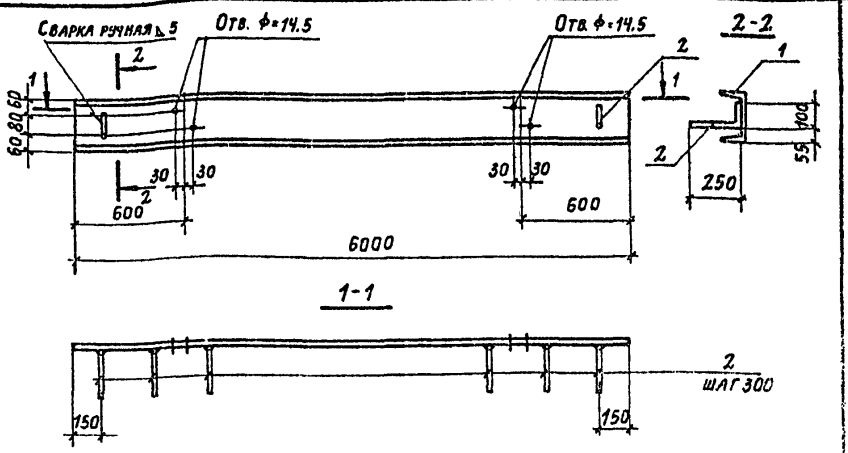

Формат	Зона	Поз.	Обозначение	Наименование	Кол.	Примеч
				Документация		
А4			ТПР 416-01-166.85-КЖ.И.ТУ 1	Технические условия		
				Детали		Масса ед., кг
				Швеллер 20 ГОСТ 8240-72 / ВСТ3 КП2 ГОСТ 535-79		
Б4		1	-КЖ.И.32.1	ℓ= 6000	1	110,4
Б4		2	2	БА-III ГОСТ 5781-82 ℓ= 350	20	0,08

С.техн.	Сумрова	
Инженер	Стулова	
Ст.архит	Крайнов	
Рук.брарх	Черноморская	
ГИП	Цупко	
ГАП	Петров	
Н.контр.	Петров	
Нач.отд.	Петров	

ТПР 416-01-16 i.85 - КЖ.И.32

Балка .i1

Стадия	Масса	Масштаб
Р	112,0	
Лист	Листов 1	

Промстройпроект

Инв.№ подл. | Подпись и дата | Взам. инв.№

Копировал Громова

Формат А4

Альбом 4

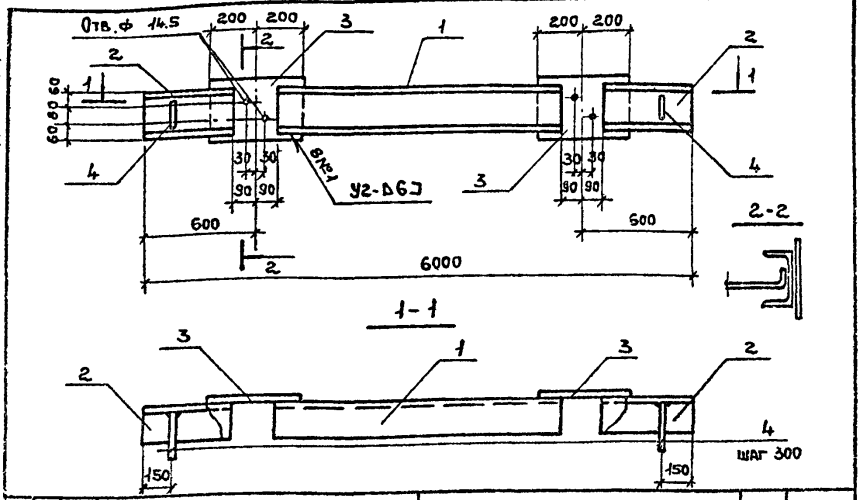

Формат	Зона	Поз.	Обозначение	Наименование	Кол.	Примеч.
				Документация		
А4			ТПР416-01-166.85-КЖ.И.ТУ1	Технические условия		
				Детали		Масса ед. кг.
				Швеллер 20 ГОСТ 8240-72 / Вст3кп2 ГОСТ 535-79		
БЧ		1	КЖ.И.33.1	в=4620	1	85,0
БЧ		2	2	в=510	2	9,4
				Полоса 66х220 ГОСТ 82-70 / Вст3кп2 ГОСТ 14637-69		
БЧ		3	3	в=400	2	4,1
БЧ		4	4	6А-III ГОСТ 5781-82 в=350	20	0,08

Взам. инв. №

Подпись и дата

Инв. № подл.

ГИП	Цупко	
ГАП	Петров	
Н. контр.	Петров	
Нач. ОТП	Петров	
Гл. техн.	Сумрова	
Инженер	Стулова	
Ст. архит.	Крайнов	
Рук. бр. арх.	Черноморская	

ТПР 416-01-166.85-КЖ.И.33

Балка Б2

Стадия	Масса	Масштаб
Р	113,6	
Лист	Листов 1	

ПРОМСТРОЙПРОЕКТ

Копировал Ермолина

Формат А4

Альбом 4

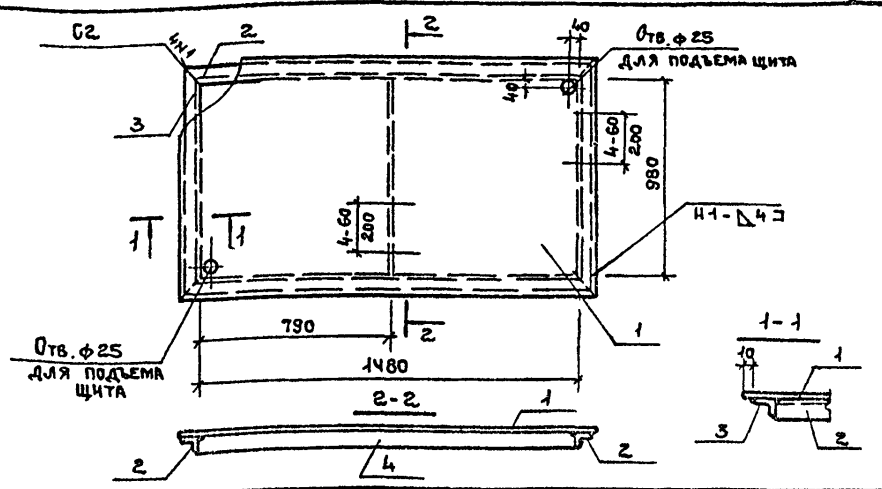

Формат	Зона	Поз.	Обозначение	Наименование	Кол.	Примеч
				Документация		
А4			ТПР416-01-166.85-КЖ.И.ТУ 1	Технические условия		
				Детали		Масса ед.кг.
Б4		1	АР.И.35.1	Лист ромб 0-ПН-6,0х1100х1600 / Вст3кп2 ГОСТ 8568-77	1	89,8
				Уголок 50х50х5-6 ГОСТ 8509-72 / Вст3кп2 ГОСТ 535-79		
Б4		2	2	В=1580	2	6,0
Б4		3	3	В=1080	2	4,1
				Полоса Б-14х40 ГОСТ 103-76 / Вст3кп2 ГОСТ 6482-76		
Б4		4	4	В=980	1	1,2

Взам. инв. №

Подпись и дата

Инв. № подл.

Ст. архит	Крайнов	
Рук. бр. арх	Черноморская	
ГИП	Цупко	
ГАП	Петров	
Н. контр.	Петров	
Нач. ОТП	Петров	

ТПР 416-01-166.85-АР.И.34

Щит стальной
ЩС 1

Стадия	Масса	Масштаб
Р	111,2	
Лист	Листов 1	

ПРОМСТРОЙПРОЕКТ

Копировал Ермолина Формат А4

Альбом 4

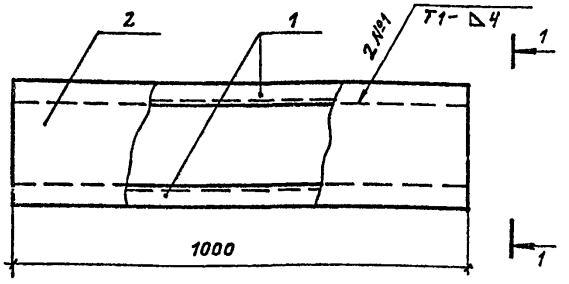

Формат	Зона	Поз.	Обозначение	Наименование	Кол.	Примеч.
				Документация		
А4			ТПР 416-01-166.85-КЖ.И.ТУ 1	Технические условия		
				Детали		Масса ед., кг
				Уголок $\frac{50\times32\times4\text{-Б ГОСТ 8510-72*}}{\text{Вст3 кп2 ГОСТ 535-79}}$		
Б4		1	АР.И.35.1	ℓ = 1000	2	2,5
Б4		2	2	Лист ПВ 4Об×280×1000 ГОСТ 8706-78	1	4,4

Взам. инв. №

Подпись и дата

Инв. № подл.

Ст. архит.	Крайнов	
Рук. бр. арх.	Черноморская	
ГИП	Цупко	
ГАП	Петров	
Н. контр.	Петров	
Нач. ОТП	Петров	

ТПР 416-01-166.85-АР.И.35

Щит стальной ЩС2

Стадия	Масса	Масштаб
Р	9,4	
Лист	Листов 1	

ПРОМСТРОЙПРОЕКТ

Копировал Громова

Формат А4

Альбом 1

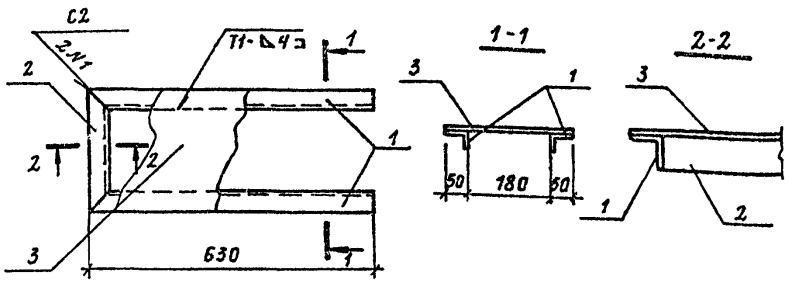

Формат	Зона	Поз.	Обозначение	Наименование	Кол	Примеч
				Документация		
А4			ТПР416-01-166.85 - КЖ.И.ТУ1	Технические условия		
				Детали		Масса ед., кг
				Уголок $\frac{50\times32\times4-6\ ГОСТ\ 8510-72^*}{ВСТ3КП2\ ГОСТ\ 535-79}$		
Б4		1	АР.И.36.1	ℓ= 680	2	1,7
Б4		1	2	ℓ= 280	1	0,7
Б4		3	3	Лист ПВ406×280×680 ГОСТ 8706-78	1	0,2

Ст архит.	Крайнов		
Рук.бр.арх	Черноморская		
ГИП	Цупко		
ГАП	Петров		
Н.контр.	Петров		
Нач ОТП	Петров		

ТПР416-01-166.85 - АР.И.36

Щит стальной ЩС3

Стадия	Масса	Масштаб
Р	4,3	
Лист	Листов 1	

ПРОМСТРОЙПРОЕКТ

Взам. инв.№ | Подпись и дата | Инв.№ подл.

Копировал Громова

Формат А4

Альбом 4

Формат	Зона	Поз.	Обозначение	Наименование	Кол.	Примечание
				Документация		
			ТПР 416-01-166.85.4-АР.ИТУ1	Технические условия		
			ТПР 416-01-166.85-КЖ.И37 СБ	Сборочный чертеж		
				Сборочные единицы		
		1	182-82.4-1-9.0.0.0-01	Панель перекрытия ПР8-60.15	1	
				Детали		
				12А-III ГОСТ 5781-82		
БЧ		2		В=1470	4	1.3кг
БЧ		3		В=3250	2	2.9кг
				Переменные данные для исполнений:		
			ТПР 416-01-166.85-КЖ.И37	ПР8-60.15а		
				по сборочному чертежу		
			ТПР 416-01-166.85-КЖ.И37-01	ПР8-60.15б		
				Сборочные единицы		
		4	182-82.4-1-0.7.00	Изделие закладное МН-2	4	

Инв. № подл. | Подпись и дата | Взам. инв. №

Ст. техн.	Шонукова	ТПР 416-01-166.85-КЖ.И37	
Инженер	Стуканова	Панель перекрытия (ПР8-60.15а; ПР8-60.15б)	Стадия: Р; Лист; Листов
Рук. бр.	Кондратьева		
ГИП	Цупко		ПРОМСТРОЙПРОЕКТ
Н. контр.	Петров		
Нач. ОТП	Петров		

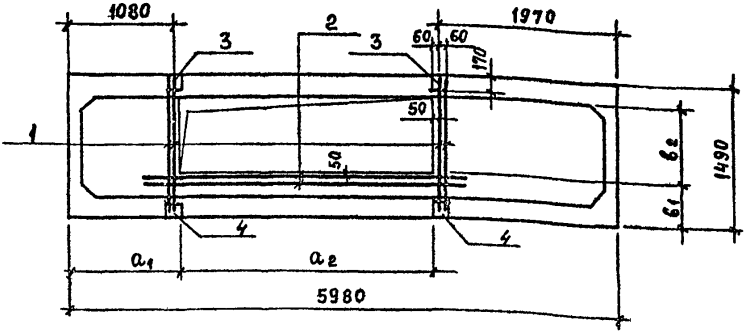

Обозначение	Марка	Размеры, мм				Масса кг
		a_1	a_2	$в_1$	$в_2$	
ТПР 416-01-166.85-КЖ.И.37	ПР8 – 60.15а	1250	2600	500	650	2100
КЖ.И.37-01	ПР8 – 60.15б	1170	2750	420	820	2100

Ведомость расхода стали на дополнительные изделия, кг

Марка изделия	Изд. ар-ные			Изделия закладные						Всего	Общий расход
	Ар-ра класса AIII			Ар-ра класса AIII			Прокат марки Вст3кп2				
	ГОСТ 5781-82			ГОСТ 5781-82			ГОСТ 103-76				
	ф12		Итого	ф8		Итого	-6×120		Итого		
ПР8-60-15а	11.0		11.0								11.0
ПР8-60-15б	11.0		11.0	1.3		1.3	3.8		3.8	5.1	16.1

Взам. инв. №

Подпись и дата

Инв. № подл.

Ст. техн.	Сумрова	
Ст. техн.	Коновалова	
Рук. бр. КЖ	Кондратьева	
ГИП	Цупко	
Н. контр.	Петров	
Нач. ОТП	Петров	

ТПР 416-01-166.85-КЖ.И.37 сб

Панель перекрытия (ПР8-60.15а, ПР8-60.15б)

Сборочный чертеж.

Стадия	Масса	Масштаб
Р	см табл.	
Лист	Листов 1	

ПРОМСТРОЙПРОЕКТ

Альбом 4

Формат	Зона	Поз.	Обозначение	Наименование	Кол.	Примечание
				Документация		
			ТПР416-01-166.85.4-АР.ИТ91	Технические условия		
			ТПР416-01-166.85-КЖ.И.38СБ	Сборочный чертеж		
				Детали		
БЧ		1		12А-III ГОСТ 5781-82 в=1470	2	1.3кг
			Переменные данные для исполнений:			
			ТПР416-01-166.85-КЖ.И 38	ПР8-60.15в		
				Сборочные единицы		
		2	182-82.4-1-9.0.0.0-01	Панель перекрытия ПР8-60.15	1	
		3	182-82.4-1-0.7.0.0	Изделие закладное МН-2	2	
			ТПР416-0-166.85-КЖИ.38-01	ПР8-30.15а		
				по сборочному чертежу		
				Сборочные единицы		
		2	182-82.4-1-8.000-01	Панель перекрытия ПР8-30.15	1	

Инв. № подл. | Подпись и дата | Взам. инв. №

Ст. техн	Шонскова		ТПР 416-01-166.85-КЖИ.38
Рук. бриг.	Кондратьева		
ГИП	Цупко		Панель перекрытия (ПР8-60.15в, ПР8-30.15а)
Н. контр.	Петров		Стадия: Р; Лист: ; Листов: 1
Нач. отд.	Петров		ПРОМСТРОЙПРОЕКТ

Альбом 4

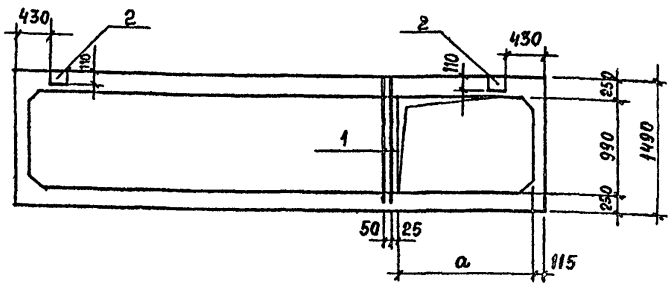

Обозначение	Марка	Размеры, мм		Масса кг
			a	
ТПР416-01-166.85-КЖ.И 38	ПР 8-60.15 в		1490	2200
КЖ.И 38-01	ПР 6-30.15 а		900	1150

Ведомость расхода стали на дополнительные изделия, кг

Марка изделия	Изделия арматурные				Изделия закладные							Общий расход
	Арматура класса				Арматура класса			Прокат марки				
	A III				A III			ВСт 3кп 2				
	ГОСТ 5781-82			Всего	ГОСТ 5781-82			ГОСТ 103-76			Всего	
	Ф12		Итого		Ф8		Итого	-6×120		Итого		
ПР8-60.15в	2.6		2.6	2.6	0,6		0,6	1,9		1,9	2.5	5.1
ПР6-30.15а	2.6		2.6	2.6								2.6

Взам. инв. №

Подпись и дата

Инв. № подл.

Ст. техн.	Сумрова		
Ст. техн.	Коноваллова		
Рук. бр. инж.	Кондратьева		
ГИП	Цупко		
Н. контр.	Петров		
Нач. отд.	Петров		

ТПР 416-01-166.85 – КЖ.И.38 сб

Панель перекрытия (ПР 8-60.15в, ПР6-30.15а). Сборочный чертеж.

Стадия	Масса	Масштаб
Р	см. табл.	
Лист	Листов 1	

ПРОМСТРОЙПРОЕКТ

Альбом 4

Формат	Зона	Поз.	Обозначение	Наименование	Кол.	Примеч.
				Документация		
А4			ТПР416-01-166.85-КЖ.И.ТУ 1	Технические условия		
				Сборочный чертеж		
				Детали		Масса ед. кг
				Уголок 25х25х3 ГОСТ 8509-72 / Вст3кп2 ГОСТ 535-75		
БЧ		1	АР.И. 39.1	ℓ= 250	4	0,22
БЧ		2	2	Лента Ст3кп-ВН-НТ-4-0-1х245		
				ГОСТ 503-81 ℓ= 875	1	1,6

Взам. инв. №

Подпись и дата

Инв. № подл.

Ст. Арх.	Крайнов		ТПР 416-01-166.85 - АР.И. 39
Рук. бр. Арх	Черноморская		
ГИП	Цупко		Патрубок МС 20
ГАП	Петров		Стадия: Р; Лист; Листов
Н. контр.	Петров		Промстройпроект
Нач. ОТП	Петров		

Альбом 4

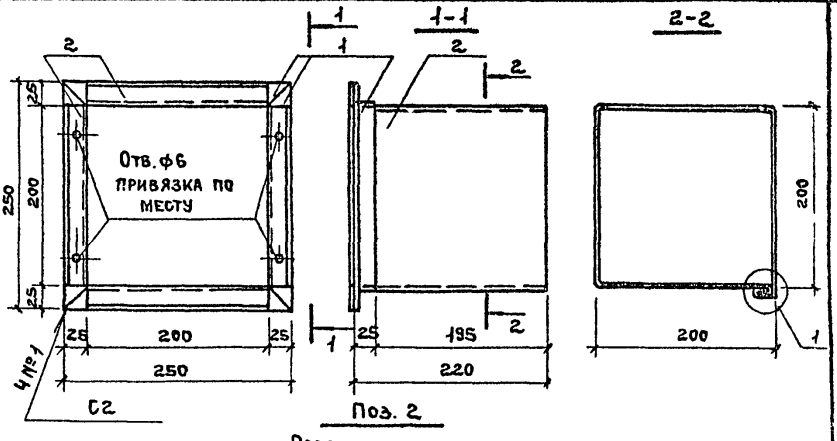

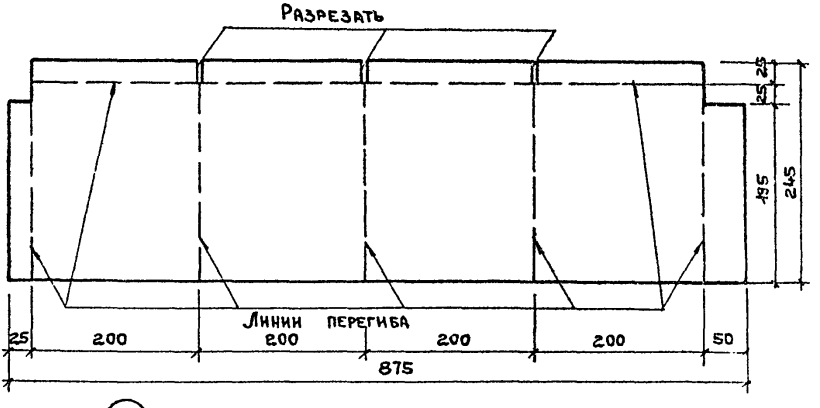

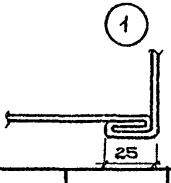

Ст. Архит.	Крайнов		
Рук. бр. арх.	Черноморская		
ГИП	Цупко		
ГАП	Петров		
Н. контр.	Петров		
Нач. ОТП	Петров		

ТПР 416-01-166.85 - АР. И. 39 сб

Патрубок
МС 20
Сборочный чертеж

Стадия	Масса	Масштаб
Р	2,48	
Лист	Листов 1	

ПРОМСТРОЙПРОЕКТ

Инв. № подл. | Подпись и дата | Взам. инв. №

Копировал Ермолина Формат А4

Альбом 4

Формат	Зона	Поз.	Обозначение	Наименование	Кол	Примеч
				Документация		
А4			ТПР416-01-166.85-КЖ.И.ТУ1	Технические условия		
				Сборочный чертеж		
				Детали		Масса ед. кг
				Уголок 25×25×3 ГОСТ 8509-72 / Вст3кп2 ГОСТ 535-75		
БЧ		1	АР.И.40.1	ℓ = 250	4	0.22
БЧ		2	2	ℓ = 150	2	0.134
БЧ		3	3	Лента СТ3КП-ВН-4-0-1×245		
				ГОСТ 503-81 ℓ = 575	1	1.1

Инв. № подл. | Подпись и дата | Взам. инв. №

Ст. архит.	Крайнов		ТПР 416-01-166.85 АР.И.40
Рук. бр. р.рх.	Черноморская		
ГИП	Цупко		Патрубок МС 21
ГАП	Петров		Стадия: Р; Лист: ; Листов: 1
Н. контр.	Петров		Промстройпроект
Нач. отд.	Петров		

Копировал Ермолина Формат А4

Альбом 4

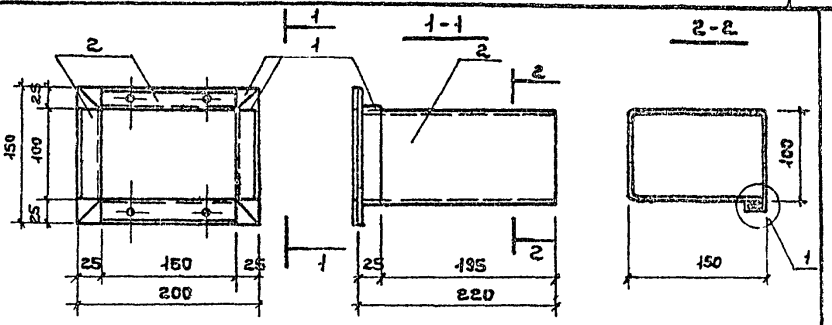

Поз. 3

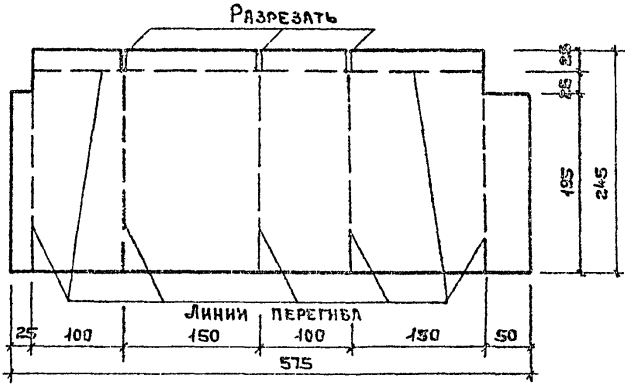

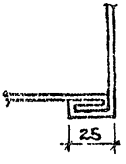

Ст. архит	Крайнов		
Рук.бр.арх	Черноморская		
ГИП	Цупко		
ГАП	Петров		
Н.контр.	Петров		
Нач.отп	Петров		

ТПР 416-01-156.85 - АР.И.40.СБ

Патрубок
МС 21
Сборочный чертеж

Стадия	Масса	Масштаб
Р	1,81	
Лист	Листов 1	

ПРОМСТРОЙПРОЕКТ

Инв. № подл. | Подпись и дата | Взам. инв. №

Копировал Ермолина Формат А4

Альбом 4

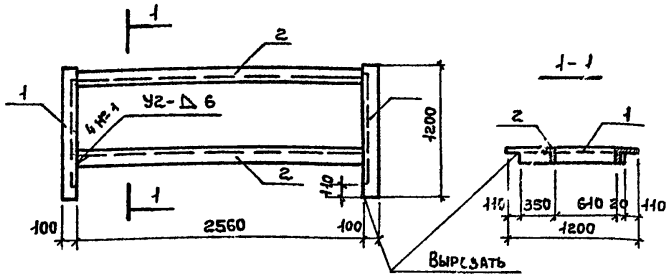

Формат	Зона	Поз.	Обозначение	Наименование	Кол.	Примеч
				Документация		
А4			ТПР416-01-166.85-КЖ.И.ТУ1	Технические условия		
				Детали		Масса ед. кг
Б4		1		Уголок 100х100х8 ГОСТ 8509-72 / ВСт3КП2 ГОСТ 5350-79		
Б4		2				
			-АР.И.41.1	ℓ = 1200	2	14,30
			2	ℓ = 2460	2	31.15

Взам. инв. №

Подпись и дата

Инв. № подл.

Ст. архит	Крайнов		
Рук. бр арх	Черноморская		
ГИП	Цупко		
ГАП	Петров		
Н. контр.	Петров		
Нач. ОТП	Петров		

ТПР416-01-166.85-АР.И.41

Изделие соединительное МС 22

Стадия	Масса	Масштаб
Р	91,5	
Лист	Листов 1	

ПРОМСТРОЙПРОЕКТ

ЦЕНТРАЛЬНЫЙ ИНСТИТУТ
ТИПОВОГО ПРОЕКТИРОВАНИЯ ГОССТРОЯ СССР
МИНСКИЙ ФИЛИАЛ

220600, г.Минск, ул.К.Маркса, 32
Сдано в печать 19.02. 1987 г.
Заказ № 409 Тираж 70 экз.
Инв. № 21006/4

gost.e-ecolog.ru