ТИПОВОЕ ПРОЕКТНОЕ РЕШЕНИЕ

416-01-166.85

ЗДАНИЕ ЦЕХОВЫХ СЛУЖБ УПРАВЛЕНИЯ ЧЕТЫРЕХЭТАЖНОЕ ДЛИНОЙ 42м В КРУПНОПАНЕЛЬНЫХ БЕСКАРКАСНЫХ КОНСТРУКЦИЯХ

АЛЬБОМ I

ПЗ	ОБЩАЯ ПОЯСНИТЕЛЬНАЯ ЗАПИСКА
АР	АРХИТЕКТУРНО-СТРОИТЕЛЬНЫЕ РЕШЕНИЯ
КЖ	КОНСТРУКЦИИ ЖЕЛЕЗОБЕТОННЫЕ
ОВ	ОТОПЛЕНИЕ И ВЕНТИЛЯЦИЯ
АОВ	АВТОМАТИЗАЦИЯ САНИТАРНО-ТЕХНИЧЕСКИХ СИСТЕМ

21006-01
5-40

gost.e-ecolog.ru

ТИПОВОЕ ПРОЕКТНОЕ РЕШЕНИЕ

416-01-166.85

ЗДАНИЕ ЦЕХОВЫХ СЛУЖБ УПРАВЛЕНИЯ ЧЕТЫРЕХЭТАЖНОЕ ДЛИНОЙ 42м В КРУПНОПАНЕЛЬНЫХ БЕСКАРКАСНЫХ КОНСТРУКЦИЯХ

АЛЬБОМ 1

ПЕРЕЧЕНЬ АЛЬБОМОВ

АЛЬБОМ 1	ПЗ	ОБЩАЯ ПОЯСНИТЕЛЬНАЯ ЗАПИСКА
	АР	АРХИТЕКТУРНО-СТРОИТЕЛЬНЫЕ РЕШЕНИЯ
	КЖ	КОНСТРУКЦИИ ЖЕЛЕЗОБЕТОННЫЕ
	ОВ	ОТОПЛЕНИЕ И ВЕНТИЛЯЦИЯ
	АОВ	АВТОМАТИЗАЦИЯ САНИТАРНО-ТЕХНИЧЕСКИХ СИСТЕМ
АЛЬБОМ 2	ВК	ВОДОПРОВОД И КАНАЛИЗАЦИЯ
	ЭМ	СИЛОВОЕ ЭЛЕКТРООБОРУДОВАНИЕ
	ЭО	ЭЛЕКТРООСВЕЩЕНИЕ
	СС	СВЯЗЬ И СИГНАЛИЗАЦИЯ
	ТХ	БУФЕТ НА 16 МЕСТ
АЛЬБОМ 3	СПЕЦИФИКАЦИЯ ОБОРУДОВАНИЯ	
АЛЬБОМ 4	ИЗДЕЛИЯ	
АЛЬБОМ 5	ВЕДОМОСТИ ПОТРЕБНОСТИ В МАТЕРИАЛАХ	
АЛЬБОМ 6	СМЕТЫ	

УТВЕРЖДЕНЫ
И ВВЕДЕНЫ В ДЕЙСТВИЕ
С 1.07. 1984г.
ПОСТАНОВЛЕНИЕМ ГОССТРОЯ СССР
ОТ. 21.02 1984г.

РАЗРАБОТАНЫ

ГПИ ПРОМСТРОЙПРОЕКТ

ГЛАВНЫЙ ИНЖЕНЕР ИНСТИТУТА В.И. КОРОПЕВ

ГЛАВНЫЙ ИНЖЕНЕР ПРОЕКТА И.Г.МИТЮКО

ЦНИИПРОМЗДАНИЙ

ЗАМ. ДИРЕКТОРА ПО НАУЧНОЙ РАБОТЕ Н.Н.КИМ

ЗАВ. ОТДЕЛОМ АВЗ Л.А.СКРОБ

Альбом 1

Содержание альбома 1

Обозначение	Наименование	Стр.
	Титульный лист	1
	Содержание альбома	2
ПЗ	Общая пояснительная записка	3
	Архитектурно-строительные решения	
АР1	Общие данные (начало)	4
АР2	Общие данные (окончание)	5
АР3	План на отм. -3.000, -2.100, Узлы 1; 2; 27; 28	6
АР4	План на отм. 0.000	7
АР5	План на отм. 3.000	8
	спецификация изделий	
АР6	План на отм. 6.000	9
АР7	План на отм. 9.000	10
АР8	План кровли. План полов, экспликация полов	
	спецификация фризовых камней	11
АР9	Разрезы 1-1 ; 3-3 ; 4-4.	12
АР10	Разрез 2-2 , узлы 12 ; 31.	13
АР11	Фрагменты планов 1...4. Спецификация щитов	
	для сан-техн. кабин. Узел 33.	14
АР12	Фасады 1-8 , 8-1 , А-Г , Г-А.	15
АР13	Фрагменты фасада 1, сечения 1-1 ... 4-4. Узел 19.	16
АР14	Фрагмент фасада 2, сечения 1-1; 2-2. Узлы 20, 21, 27, 28	17
АР15	Узлы 10, 11 , 13...18.	18
АР16	Узлы 3...8 , 29, 30	19
АР17	Узлы 22, 25. Спецификация изделий	20
АР18	Фасады 1-8 ; 8-1 ; А-Г; Г-А. Вариант решения	21
АР19	Ведомость отделки помещений.	22
	Конструкции железобетонные	
КЖ1	Общие данные (начало)	23
КЖ2	Общие данные (окончание)	24
КЖ3	Схемы расположения элементов фундаментов;	
	разверток сборных элементов фундаментов по осям 1; 8;	
	2.7; Б, между осями 2...3, 6...7.	25
КЖ4	Схемы разверток сборных элементов фундамента	
	по осям Г, 3...6. Разрезы 1-6 ... 6-6.	26
КЖ5	Схемы расположения фундаментов входа, развертки сборных	
	элементов фундаментов по оси 6. Разрезы 7-7 ... 15-15	27
КЖ6	Схемы расположения панелей внутренних стен подвала	
	на отм. -2.100 и -3.000. Узлы 1, 3...5.	28
КЖ7	Схемы расположения панелей внутренних стен	
	1-го и 2-го этажей.	29
КЖ8	Схемы расположения панелей внутренних	30
	стен 3го и 4го этажей.	
КЖ9	Схемы разверток внутренних стен	31
	по осям 1...8.	
КЖ10	Схемы разверток внутренних стен по оси Б,	32
	между осями 2...3, 6...7. Узел 2.	
КЖ11	Схемы расположения панелей перекрытия	33
	на отм. 0.000 ; 3.000 ; 6.000 ; 9.000.	
КЖ12	Схемы расположения панелей покрытия	34
	на отм. 12.000.	
КЖ13	Схемы расположения отверстий в панелях	35
	перекрытия на отм. 0.000; 3.000; 6.000 ;	
	9.000 ; 12.000.	
КЖ14	Схемы расположения элементов сборных	36
	конструкций лестниц 1 и 2.	
КЖ15	Схемы расположения панелей наружных	37
	стен в осях 1...8, 8...1, А...Г и Г...А	
	Разрезы 1-1 ... 4-4.	
КЖ16	Схемы расположения панелей перегородок	38
	1го и 2го этажей	
КЖ17	Схемы расположения панелей перегородок	39
	3го и 4го этажей	
КЖ18	Схемы расположения элементов покрытия	
	Узлы 6 ... 13	40
КЖ19	Схема расположения элементов конструкций козырька	41
	Плиты ПМ1, ПМ2. Участок монолитный УМ1	
КЖ20	Схема расположения листов перекрытия вентблоков	42
	Отопление и вентиляция	
ОВ1	Общие данные (начало)	43
ОВ2	Ощие данные (окончание)	44
ОВ3	Отопление и вентиляция. План на отм. -3.000; -2.100	45
ОВ4	Отопление и вентиляция. План на отм. 0.000.	46
ОВ5	Отопление и вентиляция. План на отм. 3.000.	47
ОВ6	Отопление и вентиляция. План на отм. 6.000	48
ОВ7	Отопление и вентиляция. План на отм. 9.000.	49
ОВ8	Установка систем П1, П2, Б5. План на отм. -3.000	50
ОВ9	Установка систем П1, П2, В1...В5. Разрезы 1-1 ÷ 3-3.	51
ОВ10	Спецификация отопительно-вентиляционных	
	установок П1, П2, В1 ÷ В4.	52
ОВ11	Схемы систем отопления №1	53
ОВ12	Схемы системы отопления №2 и системы	
	теплоснабжения воздухонагревателей.	54
ОВ13	Схемы узла управления № 1.	55
ОВ14	Схемы воздуховодов систем П1...П2.	56
ОВ15	Схемы воздуховодов систем В1...В5	57
ОВН1	Фильтр для воды на трубопровод $d_y = 32$.	58
ОВН2...	Опора под фильтр. Секция для присоединения	59
ОВН5	калорифера и утепленного клапана. Рама для	
	установки вращающегося регенеративного	
	теплоутилизатора ТП10-Э2РГ.01. Рама для	
	установки 6ти ячеек фильтра ФЯУ.	
ОВН6...	Секция присоединительная к вентагрегату	60
ОВН8	Короб для установки обратного клапана	
	Вытяжная шахта.	
ОВН9...	Зонт для вытяжной шахты. Конструкция	61
ОВН10	тепловой изоляции.	
	Автоматизация санитарно-технических систем	
АОВ1	Общие данные	62
АОВ2	Система П2. Схема функциональная	63
АОВ3	Система П2. Схема принципиальная электрическая	64
АОВ4	Система П2. Схема внешних электрических проводок	65
АОВ5	Система П2. Схема разводки внешних	66
	электрических проводок.	
АОВ6...	Система П2. Общий вид щита автоматики	67...
АОВ16		69

Инв. № подл. | Подпись и дата | Взам. инв. №

Альбом 1

1. Общая часть

1.1 Типовой проект „Здание цеховых служб управления четырехэтажное длиной 42 метра в крупнопанельных бескаркасных конструкциях (взамен типового проекта 416-1-50)" разработан в соответствии с планом типового проектирования Госстроя СССР на 1982 год раздел III пункт III,II,I,17.

II. Область применения

2.1. Проект предусмотрен для применения во всех видах строительства в составе промышленных предприятий.

2.2. Проект разработан для следующих условий строительства:

— расчетная наружняя температура холодного периода года по параметрам „Б" равна или выше минус 30°С в соответствии со СН и П II-33-75*;

— скоростной напор ветра по I географическому району — 27 кгс/м² в соответствии со СН и П II-6-74*;

— снеговая нормативная нагрузка для III района — 100 кгс/м² горизонтальной поверхности в соответствии со СН и П II-6-74*;

— сейсмичность площадки — не свыше 6 баллов;

— территория без подработки горными выработками;

— грунтовые воды отсутствуют;

— грунты в основании фундаментов непучинистые, непросадочные со следующими нормативными характеристиками:

$\varphi^н = 28°$; $C^н = 0{,}02$ кгс/см² ($C^н = 0{,}002$ МПа); $E = 250$ кгс/см² ($E = 25$ МПа); $\gamma = 1{,}8$ т/м³; $K_г = 1$.

вечная мерзлота отсутствует.

III. Характеристика здания и основные показатели.

3.1 В здании размещаются технологические помещения, административно-конторские помещения, культурно-массового обслуживания, общественных организаций и буфет на 16 мест. Типовой проект разработан как универсальное здание, позволяющее назначать перепланировку помещений в зависимости от конкретных требований к составу цеховых служб управления, за исключением буфета и санузлов.

3.2 — класс сооружения — II;
— степень долговечности — II;
— степень огнестойкости — II;
— площадь застройки — 656,35 м².

3.3 В здании предусмотрены следующие виды инженерного оборудования:

центральное отопление, горячее и холодное водоснабжение, приточно-вытяжная вентиляция, канализация, электро-силовые устройства, электроосвещение, средства связи и сигнализации, внутренняя ливневая канализация.

Для инженерного обеспечения здания необходимо:

— расход хоз-питьевой воды — 18,4 м³/сут,
— расход горячей воды 16,16 м³/сутки
— расход тепловой энергии 356590 ватт
— установленная мощность электроприемников — 175,2 квт.
— потребляемая мощность электроприемников — 114,0 квт.

IV. Объемно-планировочные решения.

4.1. Здание четырехэтажное с подвалом, размеры здания в плане 42.0×15.0 м. Высота этажей 3,0 м. Кровля плоская, с внутренним водостоком. За условную отметку 0.000 принята отметка чистого пола 1го этажа, что соответствует абсолютной отметке [ ]. Условная планировочная отметка земли — 1.200.

Здание панельное бескаркасное с поперечными несущими стенами. Устойчивость в продольном направлении обеспечивается диафрагмами.

Наружние стены — самонесущие, с двухрядной разрезкой панелей. Все конструктивные решения приняты по серии 182-82 „Крупнопанельные конструкции для вспомогательных зданий промышленных предприятий."

Перегородки гипсоперлитовые и кирпичные, кровля из рулонных материалов.

4.2. При технико-экономическом сравнении проекта с аналогом каркасной конструкции (т.п. 416-1-50) определилось снижение трудозатрат на строительной площадке на 9,2% и снижение сметной стоимости 1 м² здания на 14,45 руб.

Технико-экономические показатели эффективности типового проекта

Наименование показателей	Показатели: разработанного проекта	Показатели: типового проекта аналога 416-1-50
Вместимость:		
численность работающих, чел.	300	300
Площадь:		
общая, м²	3023,0	3153,0
застройки, м²	656,35	682,0
Объем строительный, м³	9714,4	10500,0
Сметная стоимость:		
общая, тыс. руб.	325,96	252,56
строительно-монтажных работ (СМР), тыс. руб.	240,24	246,72
общая на 1 работающего, руб.	1086,53	841,80
Расход (годовой) основных энергоресурсов на 1 работающего:		
тепла, всего, ккал	2419,19	2948,99
электроэнергии, всего, квт, ч	638,4	808,0
Трудозатраты построечные:		
на 1 работающего, чел-дн.	9,83	13,95
на 1 млн. руб. СМР, чел-дн.	12343,0	16020,0

V. Сведения по генплану

5.1. Здание цеховых служб располагается в соответствии со схемой развития генерального плана предприятия. Здание располагается в непосредственной близости от обслуживаемых цехов и может быть соединено с производственным зданием теплыми пешеходными галереями.

5.2. Инженерное обеспечение здания от внутриплощадочных сетей и коммуникаций предприятия.

VI. Краткие указания по производству работ

6.1. Проект разработан для производства строительно-монтажных работ в летних условиях.

6.2. При строительстве руководствоваться материалами проекта производства работ, указаниями примененных типовых серий, строительными нормами и правилами на производство соответствующих видов работ.

Производство работ вести с соблюдением требований СНиП III-4-80 "Техника безопасности в строительстве".

6.3. До начала строительно-монтажных работ должна быть осуществлена подготовка строительной площадки:
- проложены инженерные коммуникации и автодороги;
- возведены временные здания и сооружения;
- площадка огорожена.

6.4. Учитывая максимальную массу монтажных элементов (до 7т) расположение и размеры здания в плане, монтаж конструкций каркаса наиболее целесообразно осуществлять поэтажно с помощью башенного крана типа КБ-160.2, устанавливаемого вдоль рядов „А" или „Г".
Монтаж конструкций следует производить с колес или с приобъектного склада, расположенного в зоне действия крана.
Конструкции монтируются кранами с применением инвентарных монтажных приспособлений.

		ТПР	416-01-166.85-ПЗ
Рук.бр.арх.	Черноморская		
Рук.бр.инж.	Кондратьева		
ГАП	Петров		
ГИП	Цупко		
Н.контр.	Петров		
Нач.отд.	Петров		

Здание цеховых служб управления в крупнопанельных бескаркасных конструкциях.	Стадия	Лист	Листов
	Р		
Общая пояснительная записка.	ПРОМСТРОЙПРОЕКТ		

21006-01

Инв.№ подл. | Подпись и дата | Взам.инв.№

Альбом 1

Ведомость основных комплектов рабочих чертежей

Обозначение	Наименование	Примечание
АР	Архитектурно-строительные решения	
КЖ	Конструкции железобетонные	
ОВ	Отопление, вентиляция	
АОВ	Автоматизация санитарно-технических систем	
ВК	Водопровод и канализация	
ЭМ	Силовое электрооборудование	
ЭО	Электроосвещение	
СС	Связь и сигнализация	
ТХ	Буфет на 16 мест	

Ведомость рабочих чертежей основного комплекта

Лист	Наименование	Примечание
1	Общие данные (начало)	
2	Общие данные (окончание)	
3	План на отм -3,000; -2,100. Узлы 1; 2; 27; 28	
4	План на отм. 0 000	
5	План на отм 3,000. Спецификация изделий.	
6	План на отм 6.000	
7	План на отм. 9 000	
8	План кровли, план полов, экспликация полов, спецификация фризовых камней	
9	Разрезы 1-1; 3-3; 4-4.	
10	Разрез 2-2. Узлы 12, 31.	
11	Фрагменты планов 1...4. Спецификация щитов для сан-техн. кабин. Узел 33	
12	Фасады 1-8; 8-1; А-Г; Г-А.	
13	Фрагмент фасада 1. Сечения 1-1...4-4 Узел 19	
14	Фрагмент фасада 2. Сечения 1-1, 2-2. Узлы 20, 21, 27, 28.	
15	Узлы 10; 11; 13...18.	
16	Узлы 3...8; 29; 30	
17	Узлы 22; 25. Спецификация деревянных изделий. Деталь установки МС20; МС21.	
18	Фасады 1-8; 8-1; А-Г; Г-А. Вариант решения	
19	Ведомость отделки помещений.	

Рабочие чертежи основного комплекта выполнены в соответствии с действующими строительными нормами и правилами и предусматривают мероприятия, обеспечивающие взрывную, взрывопожарную и пожарную безопасность при соблюдении установленных правил безопасности эксплуатации. Здания. Категории производств определены технологическими заданиями.

/Главный инженер проекта Цупко И.Г.

Ведомость ссылочных и прилагаемых документов

Обозначение	Наименование	Примечание
	Ссылочные документы	
ГОСТ 6629-74*	Двери деревянные внутренние для жилых и общественных зданий.	
ГОСТ 11214-78	Окна и балконные двери деревянные с двойным остеклением для жилых и общественных зданий	
ГОСТ 948-76	Перемычки железобетонные для зданий с кирпичными стенами	
ГОСТ 6785-80	Плиты подоконные железобетонные	
ГОСТ 13448-82	Решетки вентиляционные пластмассовые	
ГОСТ 6665-82	Камни бортовые бетонные и железобетонные	
ГОСТ 15588-70*	Плиты теплоизоляционные из пенопласта полистирольного	
ГОСТ 17608-81	Плиты бетонные тротуарные	
ГОСТ 6787-80	Плиты керамические для полов	
ГОСТ 13996-84	Плитки керамические фасадные и ковры из них	
ГОСТ 6141-82	Плитки керамические для внутренней облицовки стен	
ГОСТ 19111-77	Изделия погонажные профильные поливинилхлоридные	
ГОСТ 5742-76	Изделия из ячеистых бетонов теплоизоляционные	
ГОСТ 5091-78*	Приборы и изделия для окон и дверей вспомогательных зданий	
ОСТ 20-3-78	Двери деревянные входные, наружные тамбурные и служебные для жилых и общественных зданий	
Серия 2.230-1 вып 5	Детали стен и перегородок общественных зданий	
ГОСТ 9573-82 (СТ СЭВ 1566-79)	Плиты теплоизоляционные из минеральной ваты на синтетическом связующем	
Серия 2.460-18 вып. 1	Узлы покрытий одноэтажных производственных зданий с рулонными кровлями и железобетонными плитами	
	Прилагаемые документы	
Альбом 4	Изделия	
Альбом 5	Ведомости потребности материалов	

Ведомость спецификаций

Лист	Наименование	Примечание
2	Спецификация стальных изделий	
2	Спецификация элементов заполнения проемов	
2	Спецификация перемычек	
5	Спецификация изделий	
8	Спецификация фризовых камней	
11	Спецификация щитов для сан-технических кабин	
17	Спецификация для деревянных изделий	

Здание цеховых служб управления расчитано на работу в нем 300 человек и разработано в соответствии со СН и П II-92-76

Абсолютная отметка чистого пола 1го этажа здания в проекте принята за 0 000

Помещения в здании по задачам зрительной работы относятся к I группе Освещенность рабочих мест 300лк, нормированное значение $КЕОе_н = I$. Для освещения помещения шириной 6м и глубиной 6,3м принято 2 оконных проема шириной 1,8м и высотой 1,5м.

Для звукоизоляции перекрытий применяются: линолеум поливинилхлоридный на теплозвукоизолирующей подоснове ГОСТ 18108-80 и керамзитобетон

Санитарное обслуживание работающих выполнено на основании СН и П II-92-76.

Наружние стены здания запроектированы панельными, из керамзитобетона с объемным весом $\gamma = 1000$ кг/м³. Заполнение швов между панелями-цементным раствором, упругими прокладками. На наружние поверхности панелей в заводских условиях наносятся отделочные и защитно-отделочные слои и покрытия (см. лист 18).

Перегородки-панельные гипсоперлитовые и кирпичные в санузлах, буфете и шахтах приточной вентиляции. Кирпичные перегородки-из красного кирпича марки 75 на растворе марки 50, оштукатурены и окрашены или облицованы керамической глазурованной плиткой ГОСТ 6141-76

Кровля плоская с внутренним водостоком, из четырехслойного рулонного ковра с утеплителем из ячеистого бетона с объемным весом $\gamma = 400$ кг/м³

Вокруг здания выполняется отмостка шириной 700мм (по бетонному основанию) с асфальтовым покрытием

Отделка помещений и цветовое решение даны в ведомости отделки помещений лист АР-19. Окраска подвала принята „простая", для остальных — улучшенная. Открытые воздуховоды и трубопроводы, проходящие под потолком, окрасить в белый цвет Проходящие по стенам — в цвет стен. Маркировка цветов принята в соответствии с ГОСТом на указанные в чертежах эмали и краски. Перед выполнением малярных работ необходимо:

а) поверхности стен выровнять (в местах дефектов);

б) швы между стеновыми панелями тщательно затереть цветным раствором;

в) швы между потолочными панелями расшить валиком во внутрь

При облицовке поверхностей керамической глазурованной плиткой выполнить сквозные швы шириной 4мм, с последующей затиркой швов на белом цементе. Такие швы предусмотреть при устройстве покрытия полов из керамической плитки. Опозновательную окраску трубопроводов выполнять в соответствии с ГОСТом 14202-69.

Проект выполнен в традиционных строительных конструкциях.

Согласовано: Самонов, Кварталов, Кузнецов; ЛГПИ, Отдел ОВ, Отдел ВК; Безруков, Дятлов; Гл. констр. ин-та, Гл. архитектор

Взам. инв. №; Подпись и дата; Инв. № подл.

Инв №			
Рук. бр. инж.	Кондратьева		
Рук. бр. арх.	Черноморская		
ГИП	Цупко		
ГАП	Петров		
Н. контр.	Петров		
Нач. отп.	Петров		

Привязан

ТПР 416-01-166.85-АР

Здание цеховых служб управления в крупнопанельных бескаркасных конструкциях

Стадия	Лист	Листов
Р	1	

Общие данные (начало)

ПРОМСТРОЙПРОЕКТ

21006-01

Копировал Замалуева

Формат А2

Альбом 1

Ведомость отделочных и лакокрасочных материалов

№ цвета по проекту	Наименование и обозначение материала	Наименование и номера цвета по эталону	Кол-во	Примечание
1.01	Краски водоэмульсионные для внутренних работ ЭВА-27 ГОСТ 19214-80	Белый	3200 м²	
1.02		Бл. фисташковый № 346	2410 м²	
1.03		Св. бежевый № 668	1050 м²	
2.01	Плитка керамическая глазурованная для внутренних помещений ГОСТ 6141-82	Желтый	145 м²	
2.02		Голубой	160 м²	
2.03		Салатный	21 м²	
3.01	Плитка керамическая фасадная 150×75×7 ГОСТ 13996-77	Темно-коричневая	203 м²	
4.01	Линолеум поливинилхлоридный на тепло-звукоизолирующей подоснове ГОСТ 18108-80	Зеленый	115м²	
4.02		Темно-красный	410м²	
5.01	Плитка керамическая ГОСТ 6787-80	Желтая	95м²	
5.02		Красная	55м²	
6.01	Паркет мозаичный ГОСТ 862.2-76	Светло-желтый	1460 м²	
7.01	Мозаичное терраццо	Темно-красный	255 м²	
8.01	Плинтус поливинилхлоридный тип 2.2.1 ГОСТ 19111-77		350 м	
9.01	Плинтус деревянный		950 м	
10.01	Бетон	Серый	580 м³	

Спецификация элементов заполнения проемов

Марка позиция	Обозначение	Наименование	Кол-во на этаж I	II	III	IV	Всего	Примечание
1	ГОСТ 6629-74	Дверной блок ДГ 21-8	2	2	2	2	8	Облицевать бумажно-слоистым пластиком под дерево светлых тонов
2	ГОСТ 6629-74	Дверной блок ДГ 21-8л	—	1	1	—	2	
3	ГОСТ 6629-74	Дверной блок ДГ 21-9	6	2	3	2	13	
4	ГОСТ 6629-74	Дверной блок ДГ 21-9л	10	3	3	2	18	
5	ГОСТ 6629-74	Дверной блок ДО 21-12	1	1	1	1	4	Облицевать бумажно-слоистым пластиком под дерево светлых тонов стекло „Мороз"
6	ГОСТ 6629-74	Дверной блок ДО 21-12л	1	1	1	1	4	
7	ГОСТ 6629-74	Дверной блок ДО21-9	3	7	6	7	23	
8	ГОСТ 6629-74	Дверной блок ДО21-9л	2	5	5	6	18	
9	ГОСТ 6629-74	Дверной блок Д 24-10	—	1	1	—	2	
10	ГОСТ 6629-74	Дверной блок ДО21-10л	—	—	1	—	1	
11	ГОСТ 6629-74	Дверной блок ДО21-13	7	—	—	—	7	
12	ОСТ 20-3-78	Дверной блок ДН 20-4.8-5	2	—	—	—	2	Офанеровать под „дуб"
13	ОСТ 20-3-78	Дверной блок ДН 20-8-1	2	—	—	—	2	
14	ОСТ 20-3-78	Дверной блок ДН 20-8-1л	2	—	—	—	2	
15	ОСТ 20-3-78	Дверной блок ДН 23-7.7-10	4	—	—	—	4	
16	ГОСТ 11214-78	Оконный блок ОС 15-18					115	
17	ГОСТ 11214-78	Оконный блок ОС 15-13.5	1	—	—	—	1	
18	ГОСТ 6629-74	Дверной блок ДГ 24-15	—	—	—	—	1	На листе 3
19	Серия 1.136-11	Дверной люк Дл 9-9	—	—	—	—	1	Раму обрезать по месту

Ведомость перемычек

Тип	Схема сечения
ПР1	1ПР1-12.12.6
ПР2	1ПР4-36.12.22
ПР3	1ПР28-27.25.22
ПР6	1ПР3.19.12.14

Ведомость проемов ворот и дверей

Марка поз.	Размер проема в кладке
1	810 × 2070
2	910 × 2070
3	1510 × 2070
4	1480 × 2400
5	505 × 1205
6	1510 × 2870
7	2260 × 2400

Спецификация перемычек

Марка позиция	Обозначение	Наименование	Кол-во на этаж I	II	III	IV	Всего	Масса ед. кг	Примеч.
ПР1	ГОСТ 948-76	1ПР1-12.12.6	6	2	2	1	11	25	
ПР2	ГОСТ 948-76	1ПР4-36.12.22	1	—	—	—	1	220	
ПР3	ГОСТ 948-76	1ПР28-27.25.22	1	—	—	—	1	370	
ПР4		120×60 В=800	—	—	—	—	7	—	На листе 3
ПР5		120×60 В=1300	—	—	—	—	3	—	На листе 3
ПР6	ГОСТ 948-76	1ПР3-19.12.14	—	—	—	—	1	82кг	На листе 3

Спецификация стальных изделий

Марка поз.	Обозначение	Наименование	Кол-во	Масса ед. кг	Примеч.
МС1	ТПР416-01-166.85-АР.И.05	Слив МС1	117 шт.	3,74	
МС2	– АР.И.06	Костыль МС2	234 шт.	0,28	
МС3	– АР.И.07	Фартук МС3	6п.м	1,54	
МС4	– АР.И.08	Фартук МС4	10п.м	2,21	
МС5	– АР.И.09	Фартук МС5	10п.м	2,46	
МС6	– АР.И.10	Фартук МС6	12п.м	0,78	
МС7	– АР.И.11	Рамка-фланец МС7	1шт.	20,2	
МС8	– АР.И.12	Фартук МС8	1шт.	13,8	
МС9	– АР.И.13	Фартук МС9	1шт.	24,0	
МС10	– АР.И.14	Обжимное кольцо МС10	1шт.	6,1	
МС11	– АР.И.14	Обжимное кольцо МС11	1шт.	7,3	
МС12	– АР.И.15	Изделие соединительное МС12	1шт.	26,2	
МС13	– АР.И.16	Изделие соединительное МС13	1шт.	0,4	
МС14	– АР.И.17	Изделие соединительное МС14	2	54,8	
МС20	– АР.И.39	Патрубок МС20	39шт	2,21	

Спецификация стальных изделий (продолжение)

Марка поз.	Обозначение	Наименование	Кол-во	Масса ед. кг	Примеч.
МН1	– АР.И. 21	Изделие закладное МН1	5шт.	14,22	
МН2	– АР.И. 22	Изделие закладное МН2	1шт.	13,5	
МН3	– АР.И. 23	Изделие закладное МН3	1шт.	7,0	
МН4	– АР.И. 24	Изделие закладное МН4	20,2 п.м	4,0	
МН5	– АР.И. 25	Изделие закладное МН5	33 шт.	4,0	
ЩС1	– АР.И 34	Щит стальной ЩС1	1шт.	111,2	
ЩС2	– АР.И. 35	Щит стальной ЩС2	3шт.	9,4	
ЩС3	– АР.И. 36	Щит стальной ЩС3	1шт.	4,3	
МС21	– АР.И. 40	Патрубок МС21	74шт	1,6	
МС22	– АР.И. 41	Изделие соединительное МС22	1шт.	91,5	

Инв. № подл. | Подпись и дата | Взам. инв. №

Рук. группы	Кондратьева		
Рук. бр. арх.	Черноморский		
ГИП	Цупко		
ГАП	Петров		
Н. контр.	Петров		
Нач. отд.	Петров		

ТПР 416-01-166.85-АР

Здание цеховых служб управления в крупнопанельных безкаркасных конструкциях

Стадия	Лист	Листов
Р	2	

Общие данные (окончание)

Промстройпроект

21006-01

Копировал Ерязлина Формат А2

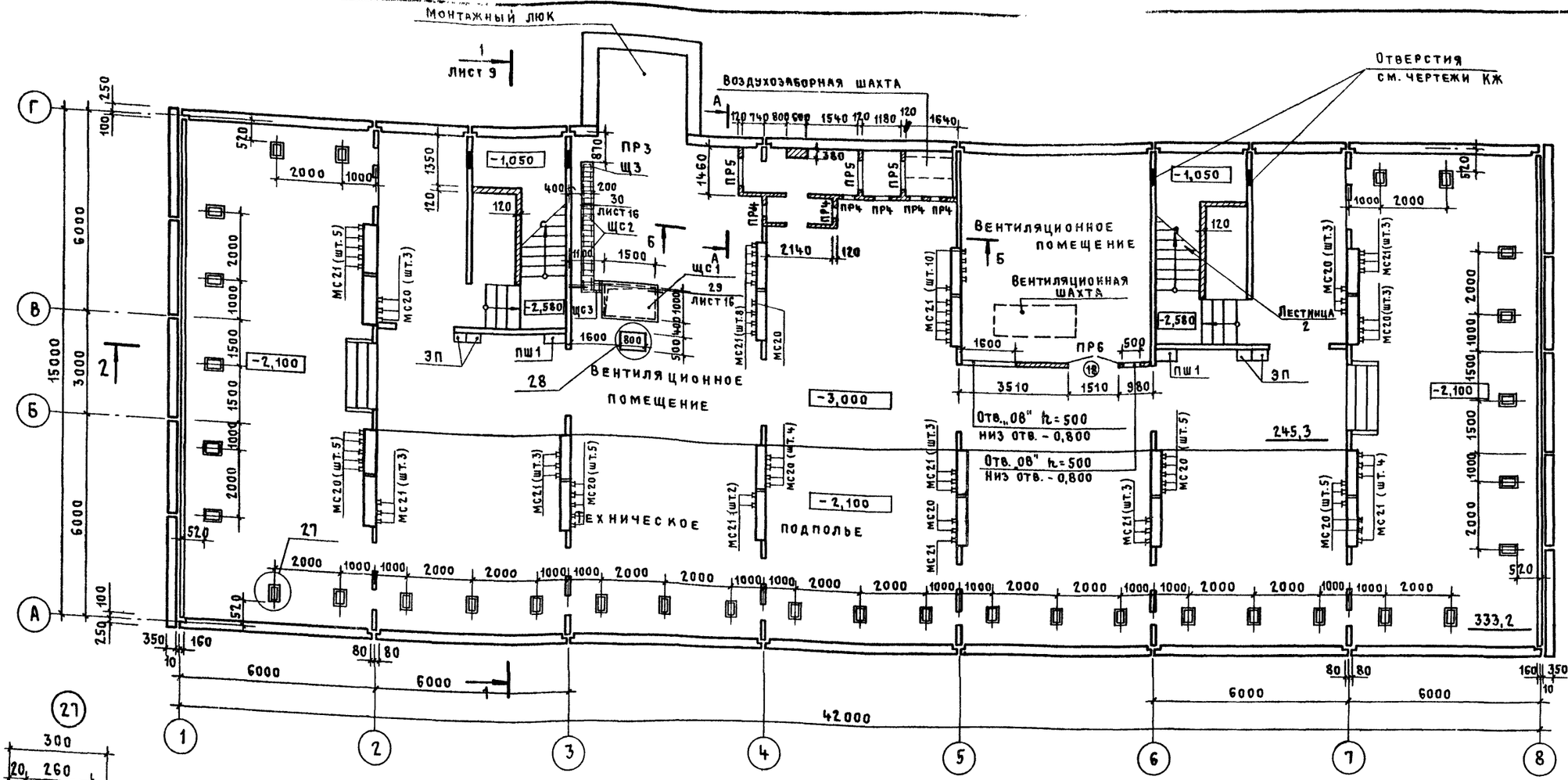

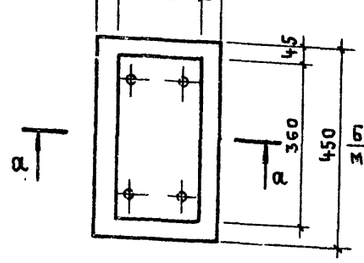

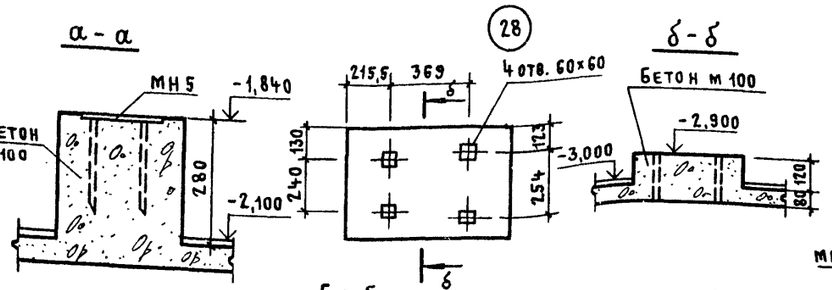

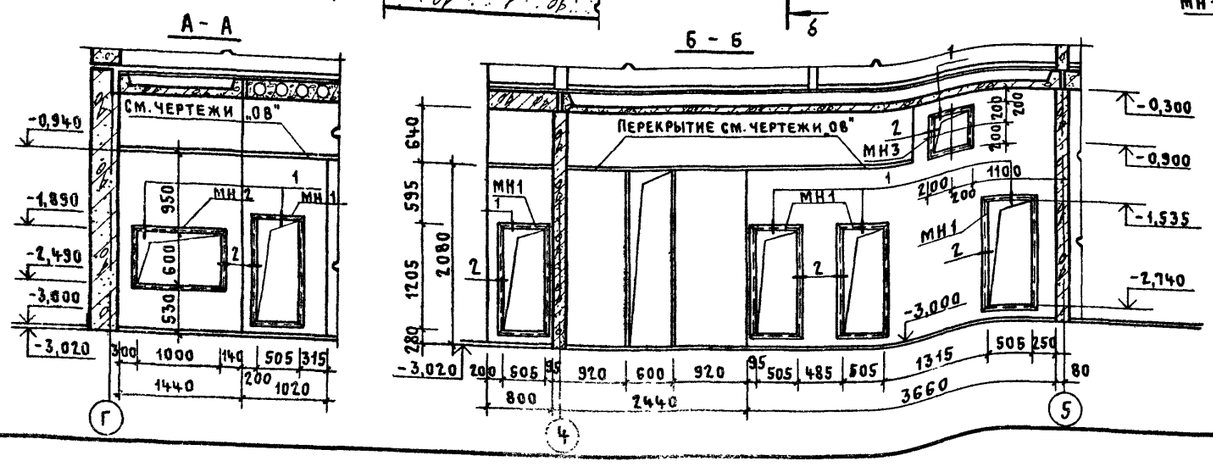

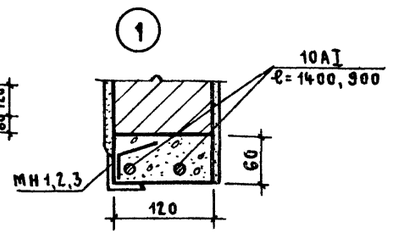

1. Крепление кирпичных стен и дверных блоков см. технические указания лист 7.
2. Спецификация перемычек, стальных элементов лист 2.
3. Спецификация пожарных шкафов лист 5.

Привязан

Инв. №

ТПР	416-01-166.85-АР		
Ст. техн.	Коновалова		
Рук. бр. инж.	Кондратьева		
Рук. бр. арх.	Черноморская		
ГИП	Цупко		
ГАП	Петров		
Н. контр.	Петров		
Нач. отд.	Петров		
Здание цеховых служб управления в крупнопанельных бескаркасных конструкциях	Стадия: Р	Лист: 3	Листов:
План на отм. -3,000; -2,100. Узлы 1,2; 27; 28	Промстройпроект		

21006-01

Копировал Куц Формат А2

Инв.№ подл. | Подпись и дата | Взам. инв.№

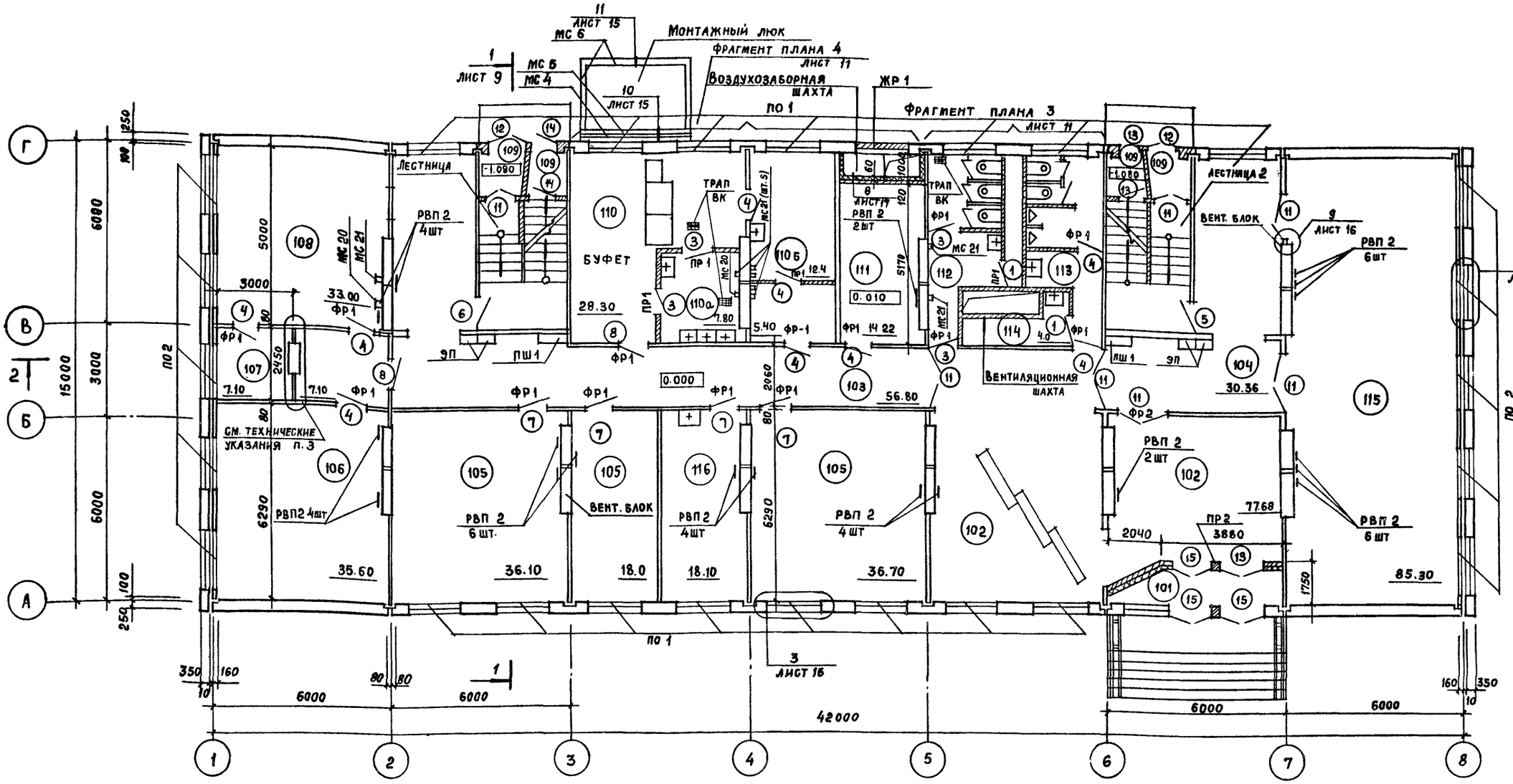

Экспликация помещений

Номер по плану	Наименование	Площадь м²	Категория производства по взрывной взрыво-пожарн. и пожарной опасности
101	Тамбур	9.00	
102	Вестибюль-гардероб	77.68	
103	Коридор	56.80	
104	Фойе	30.36	
105	Помещения общ-ых организаций	90.90	
106	Группа труда и зарплаты	35.60	
107	Касса	14.20	
108	Бухгалтерия	33.30	
109	Тамбуры	7.80	
110	Буфет	28.30	
110А	Мойка	7.80	
110Б	Подсобное помещение	17.50	
111	Электрощитовая	14.22	
112	Женский сан. узел.	12.80	
113	Мужской сан. узел.	12.80	
114	Кладовая	4.00	
115	Зал собраний на 75 мест	85.30	
116	Медкомната	18.1	

1. Спецификация дверных блоков, ж.б. перемычек лист 2.
2. Крепление кирпичных стен и дверных блоков см. технические указания лист 7.
3. Перегородку выполнить по узлу 56 серия 2.230 вып. 1, окно вырезать по месту.
4. Спецификация подоконных плит, вентиляционных решеток, наддверных фрамуг на листе 5
5. Спецификация пожарного шкафа на листе 5.

Взам. инв. №

Подпись и дата

Инв. № подл.

Привязан

Инв. №

Ст. техн.	Коновалова		
Ст. арх	Крайнов		
Рук. бр инж.	Кондратьева		
Рук. бр арх.	Черноморская		
ГИП	Цупко		
ГАП	Петров		
Н. контр	Петров		
Нач. отд	Петров		

ТПР 416-01-166.85-АР

Здание цеховых служб управления в крупнопанельных бескаркасных конструкциях

Стадия	Лист	Листов
Р	4	

План на отм. 0.000

ПРОМСТРОЙПРОЕКТ

21006-01

Копировал Замалуева

Формат А2

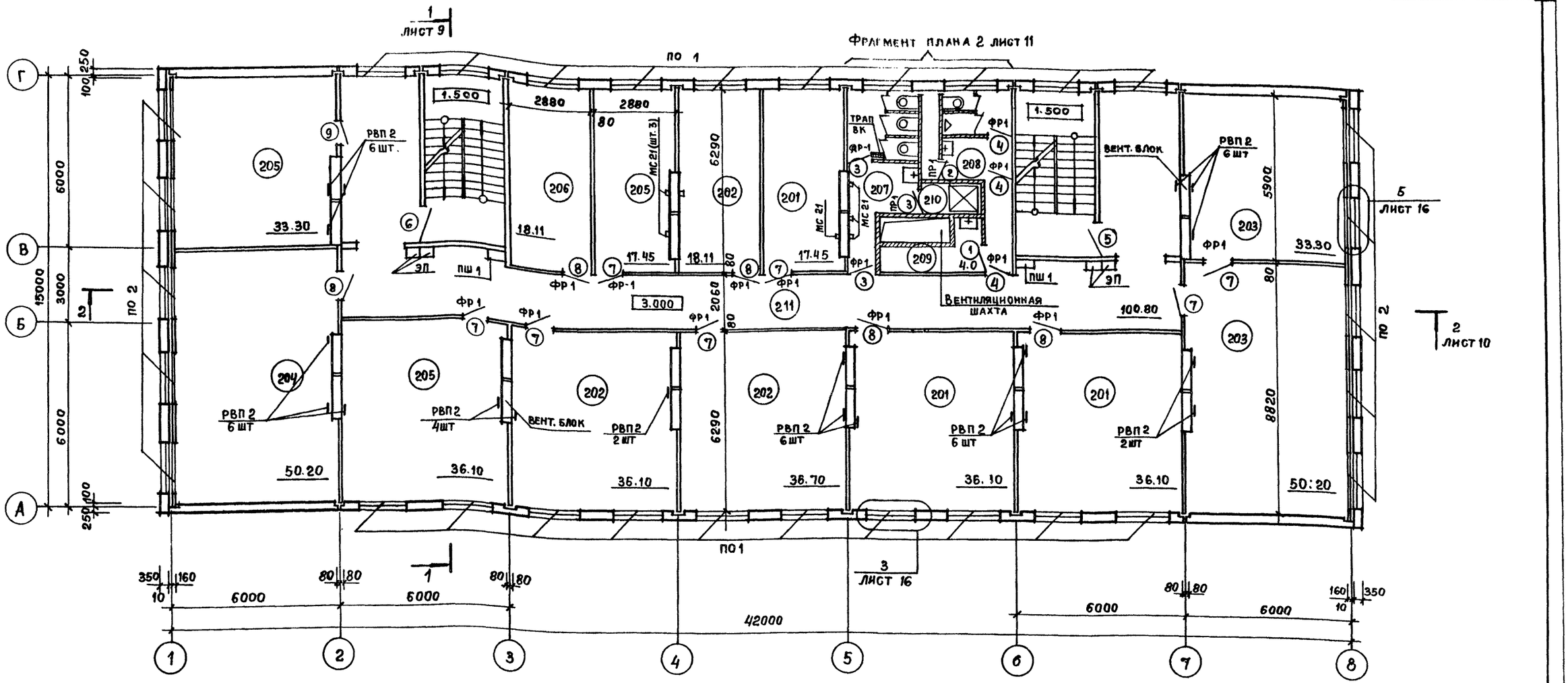

Экспликация помещений

Номер по плану	Наименование	Площадь м²	Категория производства по взрывной, взрыво-пожарной и пожарной опасности
201	Службы главного технолога	89.70	
202	Службы главного механика	91.00	
203	Службы главного конструктора	83.50	
204	Кабинет по технике безопасности	50.20	
205	Службы главного энергетика	86.90	
206	Кабинет по наглядной агитации	18.20	
207	Женский санитарный узел	12.84	
208	Мужской санитарный узел	10.90	
209	Кладовая	4.00	
210	Помещение ЛГЖ	2.6	
211	Коридоры и холлы	100,8	

Спецификация изделий

Марка позиции	Обозначение	Наименование	Кол-во	Масса ед, кг	Примечание
РВП 2	ГОСТ 3448-82	Вентиляционная решетка РВП 2	148		
ПО 1	ГОСТ 13448-82	Подоконная плита ПО 1	80	32	
ПО 2	ГОСТ 13448-82	Подоконная плита ПО 2	40	75	
ММ 1	Серия 2.230-1 вып. 5	Монтажная металлическая деталь ММ 1	120	0.55	
ММ5	Серия 2.230-1 вып. 5	Монтажная металлическая деталь ММ5	118	0.55	
ФР 1	АРИ-ФР1	Наддверная фрамуга ФР 1	59		
ФР2	АРИ-ФР2	Наддверная фрамуга ФР 2	1		
ПШ1		Пожарный шкаф	10		
ЛМ	Серия 182-82 в.7-1-310сб	Стальная лестница ЛМ	1		
Пч	ГОСТ 17608-81	Плиты бетонные тротуарные Пч 750×350×60	32		
П5	ГОСТ 17608-81	Плиты бетонные тротуарные 750×500×60	56		
ЖР1	АРИ-ЖР1	Жалюзийная решетка ЖР 1	1		

1. Крепление дверных блоков и кирпичных стен смотреть технические указания лист 7.
2. Спецификация дверных блоков. Лист 2.
3. Спецификация перемычек. Лист 2.

Привязан

Инв. №

ТПР 416-01-166.85 - АР			
Ст.техн. Коновалова			
Ст. арх. Крайнов			
Рук. бр. инж. Кондратьева	Здание цеховых служб управления в крупнопанельных бескаркасных конструкциях	Стадия	Лист	Листов
Рук. бр. арх Черноморская		Р	5	
ГИП Цупко	План на отм. 3.000 Спецификация изделий.	Промстройпроект		
ГАП Петров				
Н. контр. Петров				
Нач. отд Петров				

21006-01

Копировал Замалуева Формат А2

Взамен инв.№ | Подпись и дата | Инв.№ подл.

Альбом 1

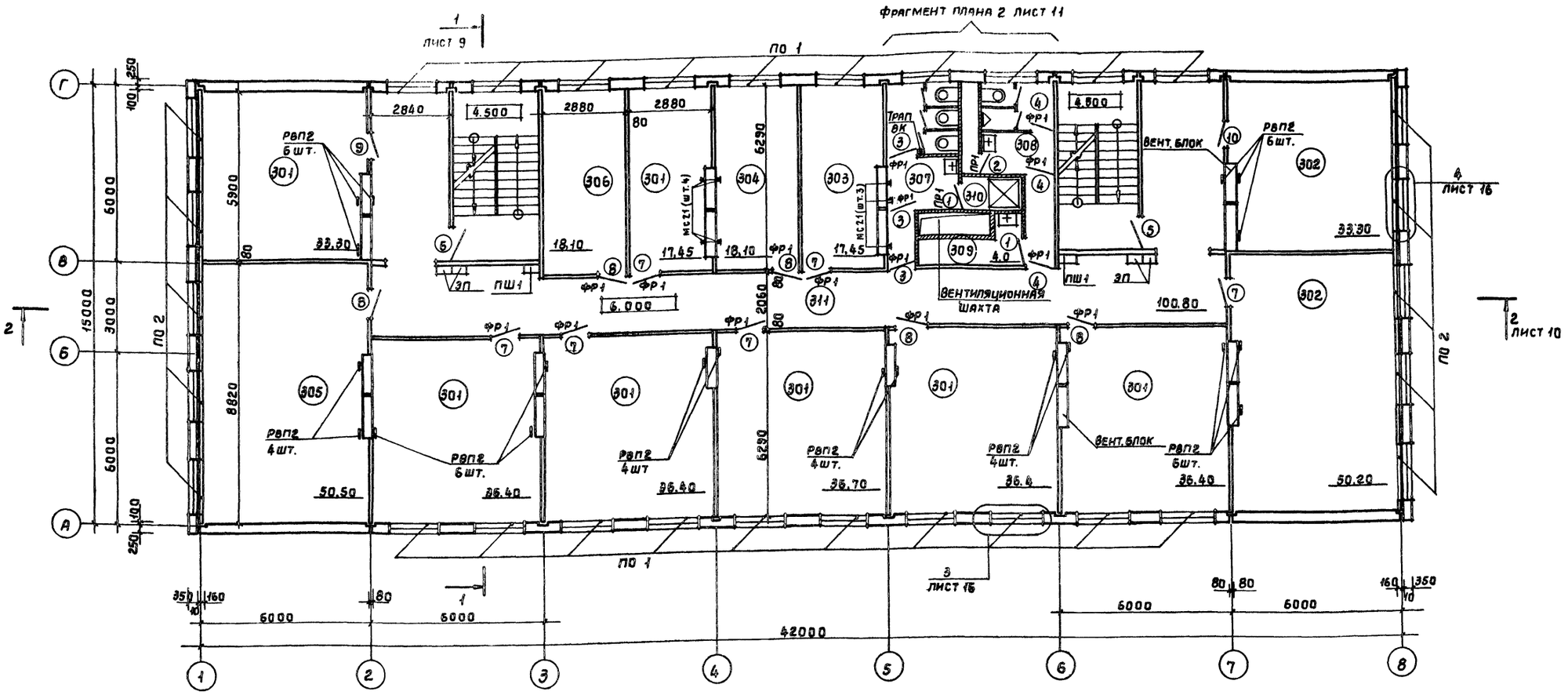

Экспликация помещений

Номер по плану	Наименование	Площадь м²	Категория производства по взрывной, взрыво-пожарн. и пожарной опасности
301	Административно-конторские помещ.	232,80	
302	Бюро научной организации труда.	83,50	
303	Партийная организация	17,50	
304	Комсомольская организация	18,10	
305	Профсоюзная организация	50,50	
306	Маш. бюро	18,10	
307	Женский санитарный узел	12,84	
308	Мужской санитарный узел	10,90	
309	Кладовая	4,00	
310	Помещение ЛГЖ	2,6	
311	Коридор и холлы	100,80	

1. Крепление кирпичных стен и дверных блоков см. технические указания лист 7.
2. Спецификация дверных блоков на листе 2
3. Спецификации вентиляционных решеток, подоконных плит, наддверных фрамуг, пожарного шкафа на листе 5.
4. Спецификация перемычек на листе 2.

Привязан

Инв. №

Ст. техн.	Коновалова		
Ст. архит.	Крайнов		
Рук. бриг.	Кондратьева		
Рук. бриг.	Черноморская		
ГИП	Цупко		
ГАП	Петров		
Н. контр.	Петров		
Нач. отд.	Петров		

ТПР 416-01-166.85-АР

Здание цеховых служб управления в крупнопанельных бескаркасных конструкциях

Стадия	Лист	Листов
Р	6	

План на отм. 6.000
Экспликация помещений

ПРОМСТРОЙПРОЕКТ

21006-01

Копировал Углева Формат А2

Инв. № подл. | Подпись, дата | Взамен инв. №

Альбом 1

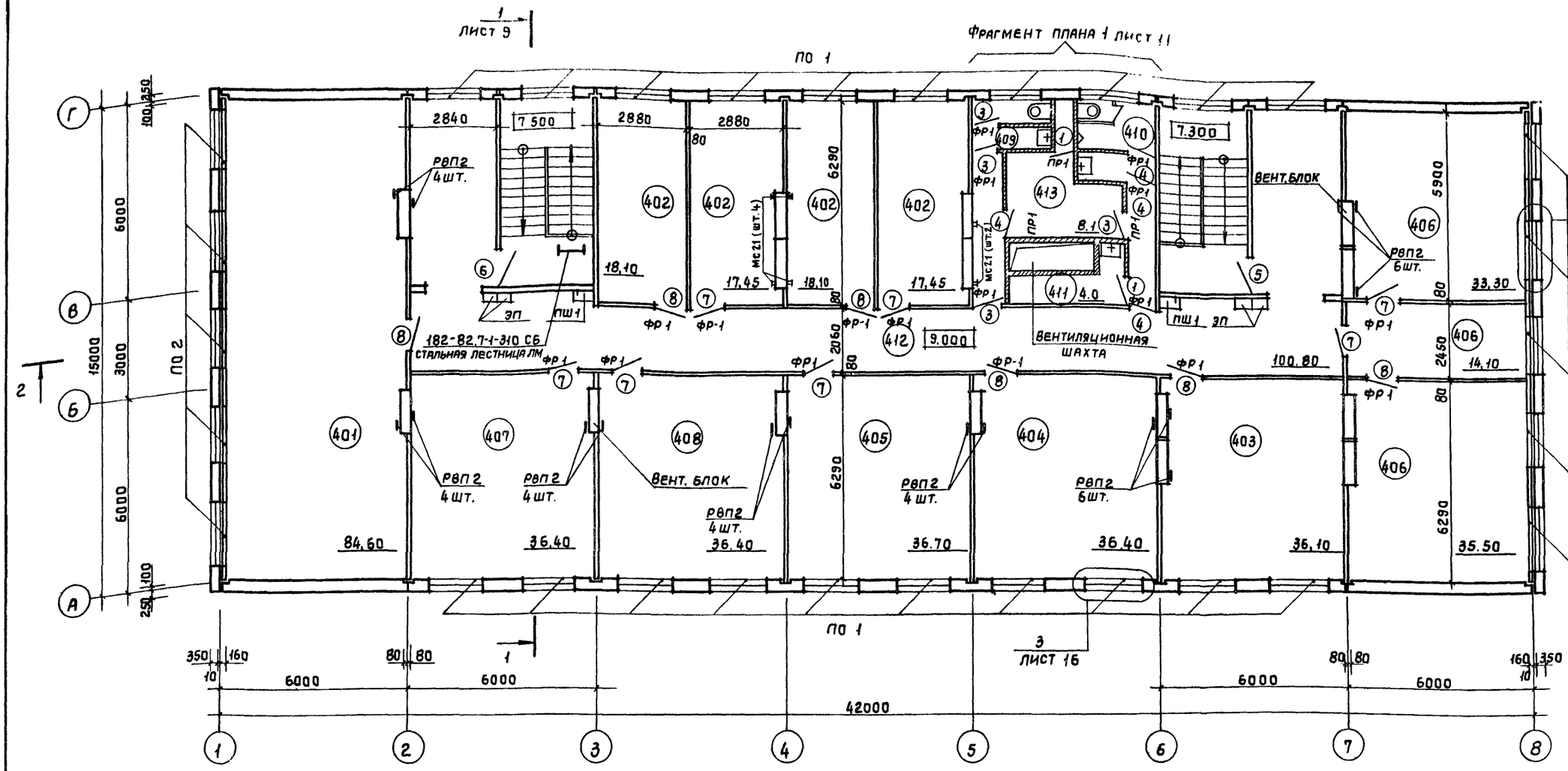

Экспликация помещений

Номер по плану	Наименование	Площадь м²	Категория производства по взрывной взрыво-пожарн. и пожарной опасности
401	Службы главного метролога	84,60	
402	Кабинеты	71,2	
403	Диспетчерская	36,1	
404	Плановый отдел	36,4	
405	Бюро технико-эконом. планирования	36,7	
406	Машино-счетное бюро	82,9	
407	Инструментальное бюро	36,40	
408	Технико-нормировочное бюро	34.40	
409	Женский санитарный узел	13.40	
410	Мужской санитарный узел	11.70	
411	Кладовая	4.00	
412	Коридор и холлы	100.80	
413	Курительная	8.1	

1. Кирпичные перегородки крепить внизу по узлу 1, в верху по узлам 19; 21, к железобетонным стенам - по узлу 7. Узлы по серии 2.230-1. вып. 5.
2. Примыкание дверей к железобетонным стенам выполнить по узлу 9; к гипсоперлитовым перегородкам по узлу 35; к кирпичным стенам по узлу 16. Узлы по серии 2.230-1. вып. 5.
3. Спецификации подоконных плит, вентиляционных решеток, наддверных фрамуг, пожарного шкафа на листе 5.
4. Спецификация перемычек на листе 2
5. Спецификация дверных блоков на листе 2.

Привязан

Инв.№

Ст.техн.	Коновалова		
Ст.архит.	Крайнов		
Рук.бр.инж.	Кондратьева		
Рук.бр.арх.	Черноморская		
ГИП	Цупко		
ГАП	Петров		
Н.контр.	Петров		
Нач.отп.	Петров		

ТПР 416-01-166.85-АР

Здание цеховых служб управления в крупнопанельных бескаркасных конструкциях

План на отм. 9.000
Экспликация помещений

Стадия	Лист	Листов
Р	7	

ПРОМСТРОЙПРОЕКТ

21006-01

Копировал Углева

Формат А2.

Инв.№ подл. | Подпись дата | Взамен инв.№

План полов на отм. -3.000, -2.100

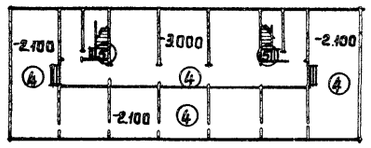

План полов на отм. 3.000

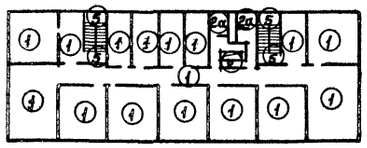

План полов на отм. 6.000

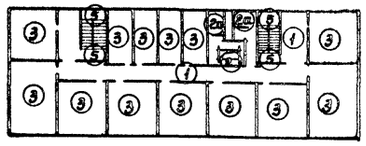

План полов на отм. 0.000

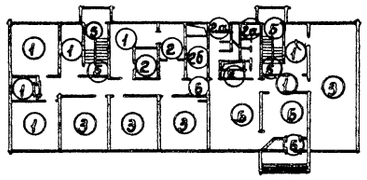

План полов на отм. 9.000

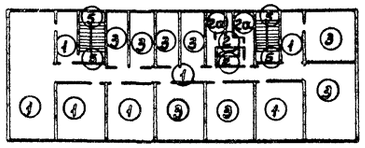

План кровли

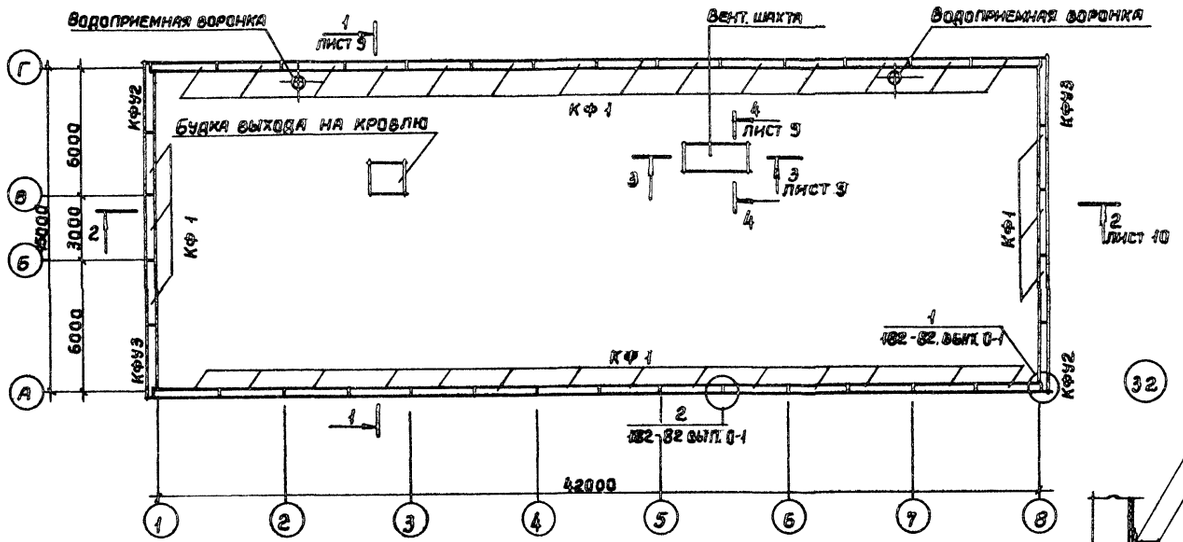

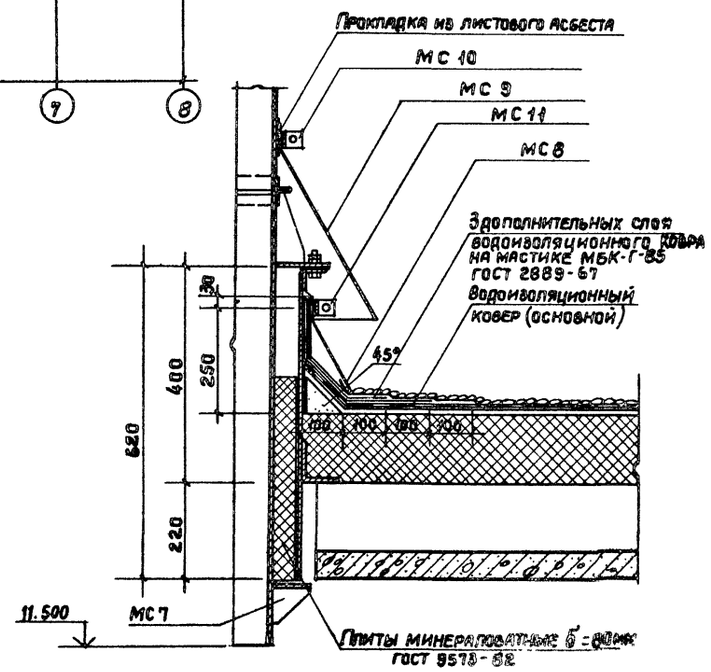

Экспликация полов

Наименование или номер помещений	Тип пола по проекту	Схема пола или номер узла по серии	Элементы пола и их толщина	Площадь пола м²
106, 107, 108, 104, 110 201, 202, 203, 204 205, 211, 206 311 407, 408, 412 401, 403	1		Линолеум поливинилхлоридный на теплозвукоизолирующей подосновe - 5мм ГОСТ 18108-80 Стяжка – цементно-песчаный раствор М 100 - 40 Теплозвукоизолирующий слой – керамзитобетон М 50 - 35 Основание – железобетонная плита перекрытия	
110 а, 110 б 114 209, 309, 411, 413	2		Покрытие - плитка керамическая ГОСТ 6787-80 - 10мм Заполнение швов - цементно-песчаный р-ор М 150 - 10 мм Теплозвукоизолирующий слой – см. прим. 1 - 60мм Основание - см. примеч. 2	
112, 113 207, 208, 210 307, 308, 310 409, 410	2 а		Покрытие - плитка керамическая ГОСТ 6787-80 10 мм Заполнение швов - цементно-песчаный р-ор М 150 - 10мм Теплозвукоизолирующий слой – см. примеч. 1 - 40мм Основание - см. примеч. 2	
111	2 б		Покрытие - плитка керамическая ГОСТ 6787-80 - 10мм Заполнение швов - цементно-песчаный раствор М 150 - 10мм Теплозвукоизолирующий слой – см. прим. 1 - 70мм Основание – см. примечание 2	
106, 115, 301, 302, 303 304, 305, 306, 402, 404, 405, 406	3		Покрытие - паркет мозаичный - 16мм Заполнение швов - мастика холодная на водостойких вяжущих - 1мм Прослойка - цементно-песчаный раствор М 100 - 20мм Теплозвукоизолирующий слой см. примеч. 1 - 43мм Основание - см. примечание 2	
Техподполье и вент. помещения	4		Покрытие - бетон М 200 - 20мм Подстилающий слой - бетон М 100 - 80мм Основание - грунт	
Лестничные площадки	5		Покрытие - мозаичное терраццо - 20мм Основание - ж/б. плита лестничного марша	
101, 102, 103	6		Покрытие - мозаичное терраццо - 20мм Теплозвукоизолирующий слой см. прим. 1 - 60мм Основание - см. примечание 2	

1. Теплозвукоизолирующий слой - керамзитобетон М 50
2. Основание - железобетонная плита перекрытия

Спецификация фризовых камней

Марка позиция	Обозначение	Наименование	Кол-во	Масса ед. кг	Примечание
КФ1	Серия 182-82 вып. 5-1	Фризовый камень КФ1	34 шт.	350	
КФУ2	Серия 182-82 вып. 5-1	Фризовый камень КФУ2	2шт.	370	
КФУ3	Серия 182-82 вып. 5-1	Фризовый камень КФУ3	2шт.	370	

Привязан

Инв. №

			ТПР 416-01-166.85-АР		
Ст. техн.	Коновалова				
Рук. бр. инж.	Кондратьева		Здание цеховых служб управления в крупнопанельных бескаркасных конструкциях	Стадия: Р.Ч.	Лист: 8	Листов:
Рук. бр. арх.	Черноморская				
ГИП	Цупко				
ГАП	Петров		План кровли. Планы полов. Экспликация полов. Спецификация фризовых камней.	ПРОМСТРОЙПРОЕКТ	
Н. контр.	Петров				
Нач. отд.	Петров				

Инв. № подл. | Подпись и дата | Взам. инв. №

21006-01

Копировал Углева

Формат А2

Альбом 1

Разрез 3-3

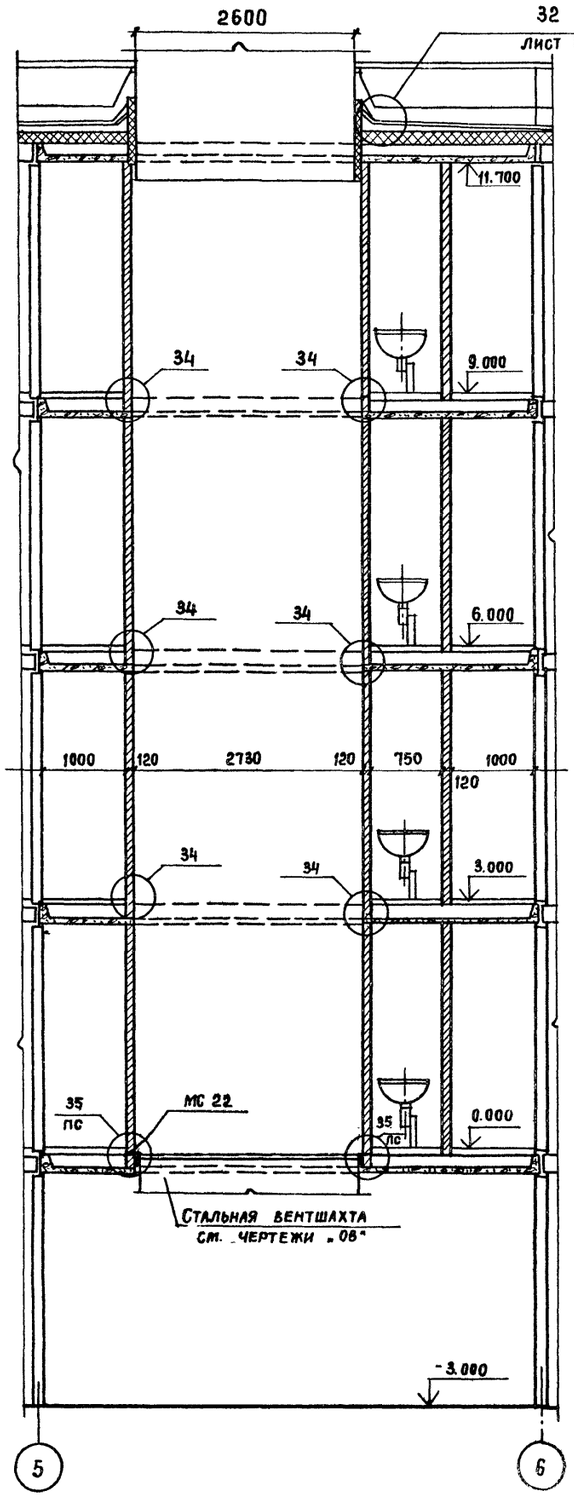

Разрез 4-4

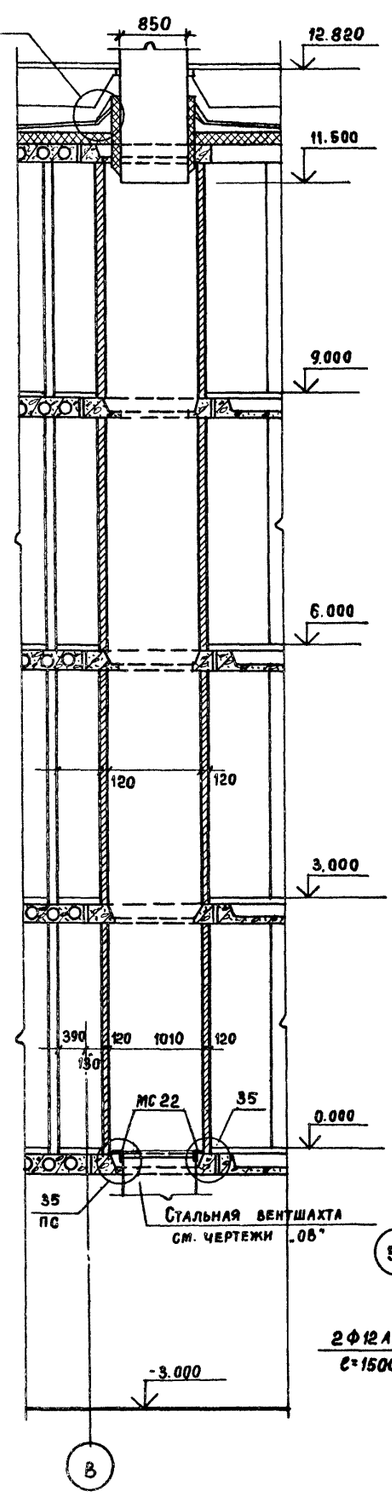

Разрез 1-1

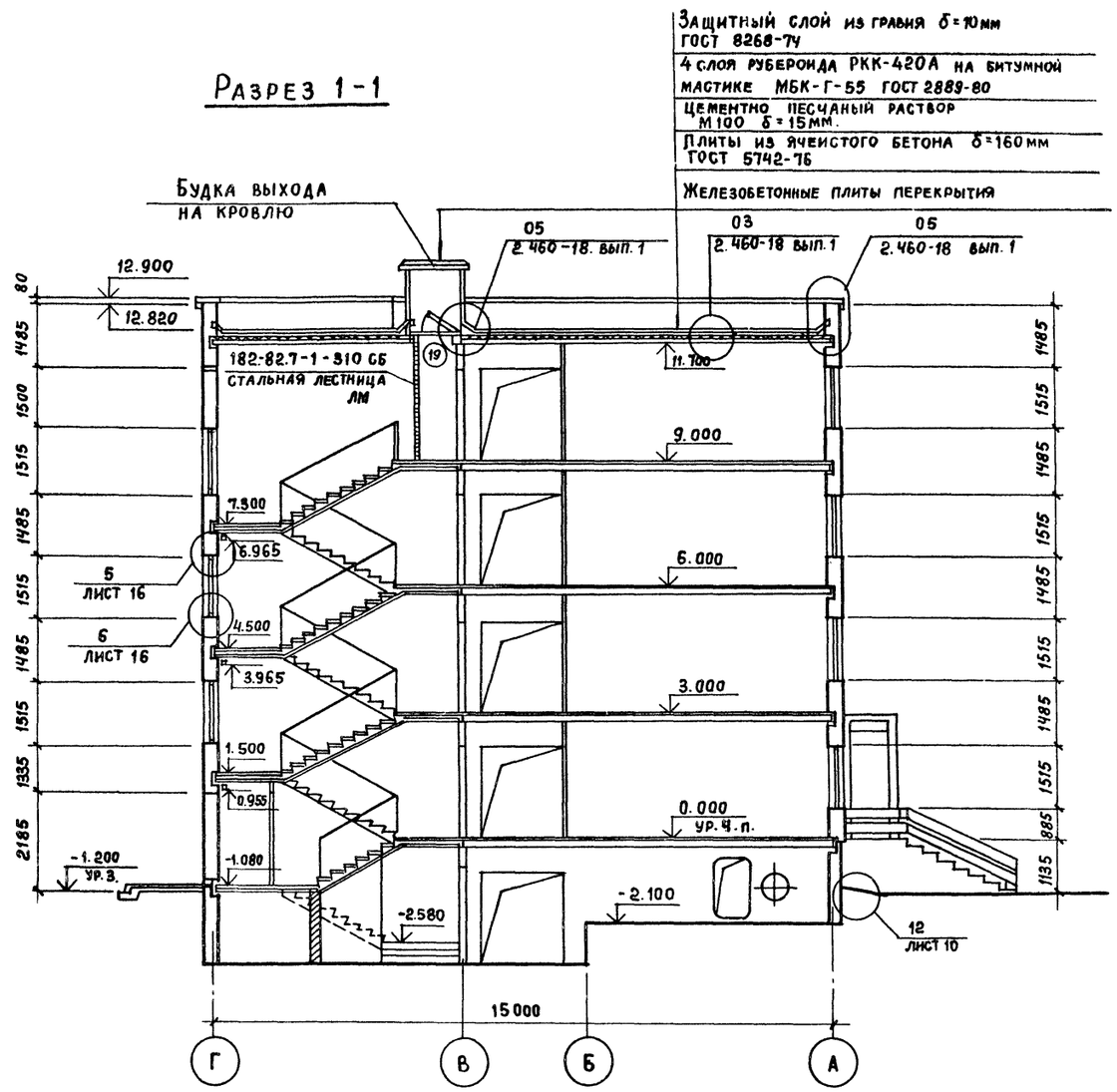

Толщину вкладышей утеплителя в стыках наружных стеновых панелей принять в горизонтальном и вертикальном рядовом-33мм и вертикальном угловом- 50мм

В качестве утеплителя принять пенополистирол с объемной массой $\gamma = 40$ кг/м³ или аналогичный ему материал см. серию 182-82 вып. 6-1 лист 47. Пенополистирол ГОСТ 15588-70.

Внутренние поверхности кирпичных стен вентшахты вести с расшивкой швов и последующей окраской ЭВА.

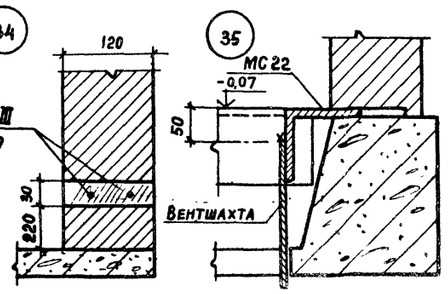

Привязан

Инв. №

ТПР	416-01-166.85-АР				
Ст. техн.	Коновалова		Здание цеховых служб управления в крупнопанельных бескаркасных конструкциях.	Стадия	Лист	Листов
Ст. архит.	Крайнов			Р	9	
Рук. бр. инж.	Кондратьева		Разрезы 1-1; 3-3; 4-4.	ПРОМСТРОЙПРОЕКТ		
Рук. бр. арх.	Черномирская					
ГИП	Цупко					
ГАП	Петров					
Н. контр.	Петров					
Нач. ОТП	Петров					

Инв. № подл. | Подпись и дата | Взам. инв. №

21006-01

Копировал Замалуева

Формат А2

Альбом 1

Защитный слой из гравия б=10мм ГОСТ 8268-74 на мастике МБК-Г-55
4 слоя рубероида РКК-420А на битумной мастике МБК-Г-55 ГОСТ 2889-80
Цементно-песчаный раствор М100 δ=15мм
Плиты из ячеистого бетона δ=160мм ГОСТ 5742-76
Железобетонные плиты перекрытия

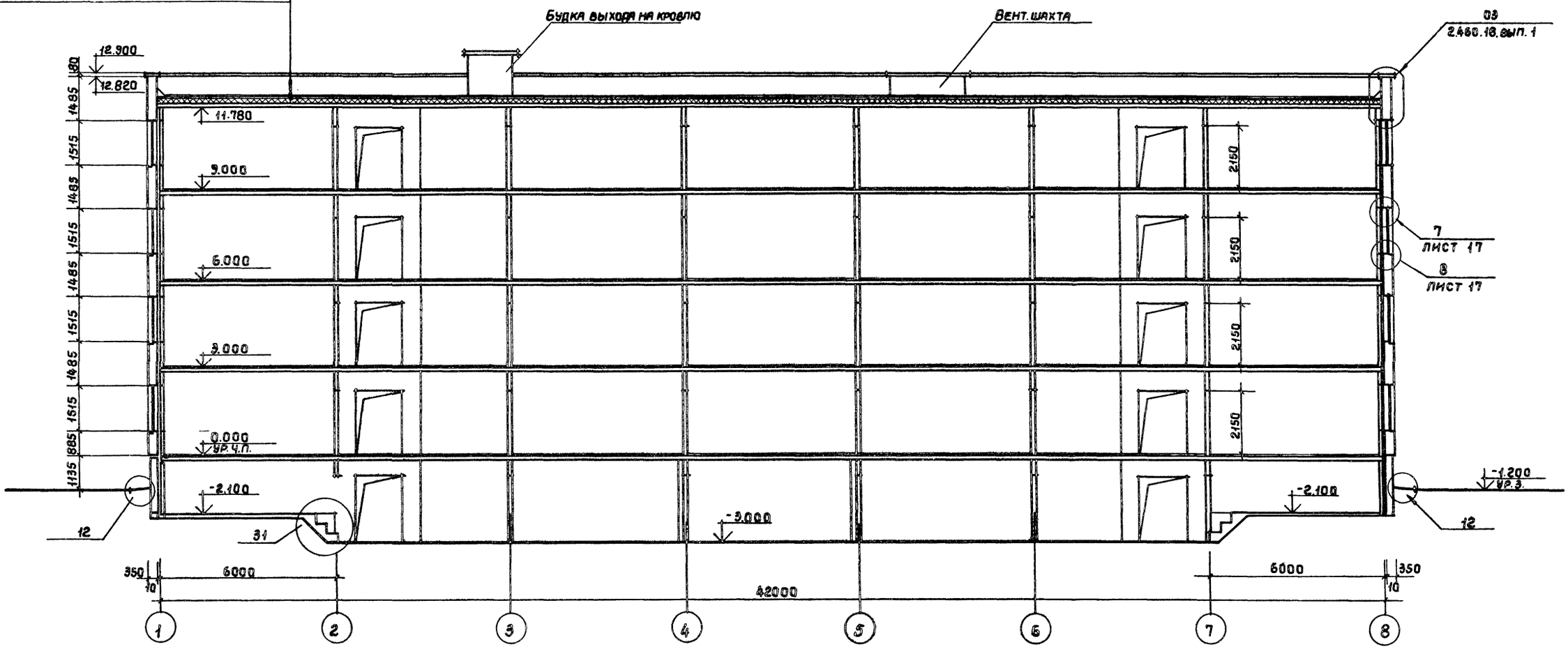

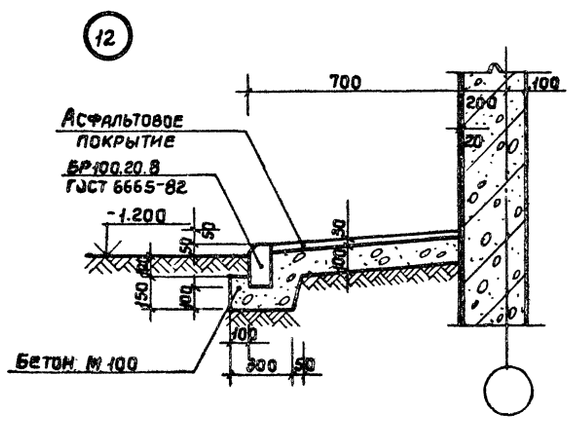

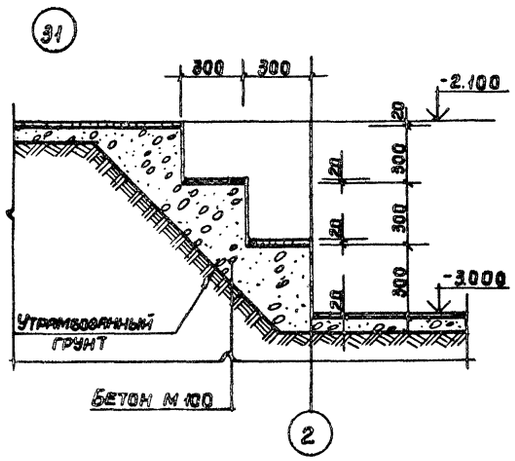

Технические указания по утеплению стыков наружных стеновых панелей см. лист 9

Привязан:

Инв.№

				ТПР	416-01-166.85-АР	
Ст.техн.	Коновалова					
Ст.арх.	Крайнов					
Рук.бриг.	Кондратьева			Здание цеховых служб управления в крупнопанельных бескаркасных конструкциях	Стадия: Р; Лист: 10; Листов:	
Рук.бриг.	Черноморский					
ГИП	Цупко					
ГАП	Петров			Разрез 2-2 Узлы 12; 31	Промстройпроект	
Н.контр.	Петров					
Нач.отд.	Петров					

21006-01

Копировал Углева Формат А2

Инв.№ подл. | Подпись и дата | Взамен инв.№

Фрагмент плана 1 (IV этаж)

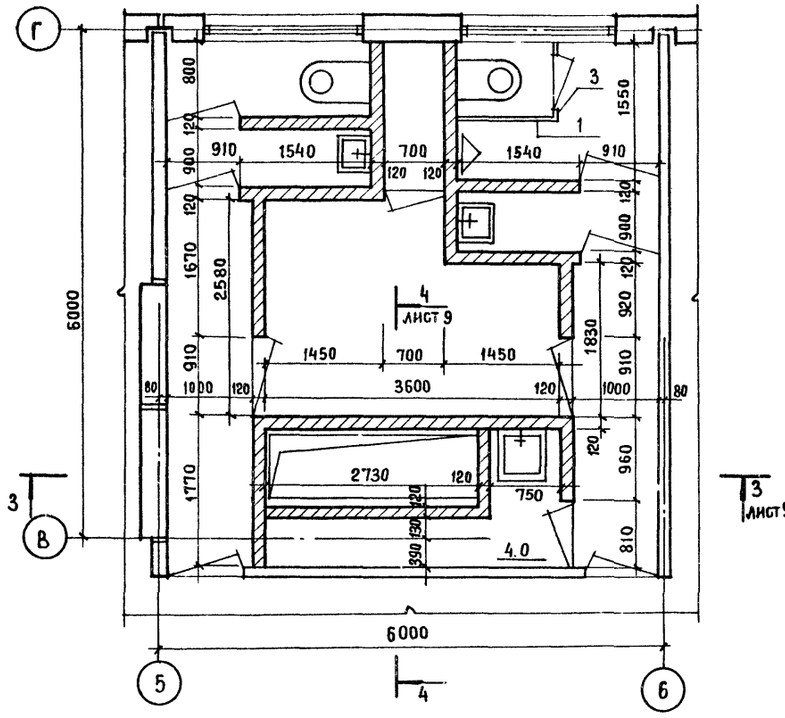

Фрагмент плана 2 (II - III этажи)

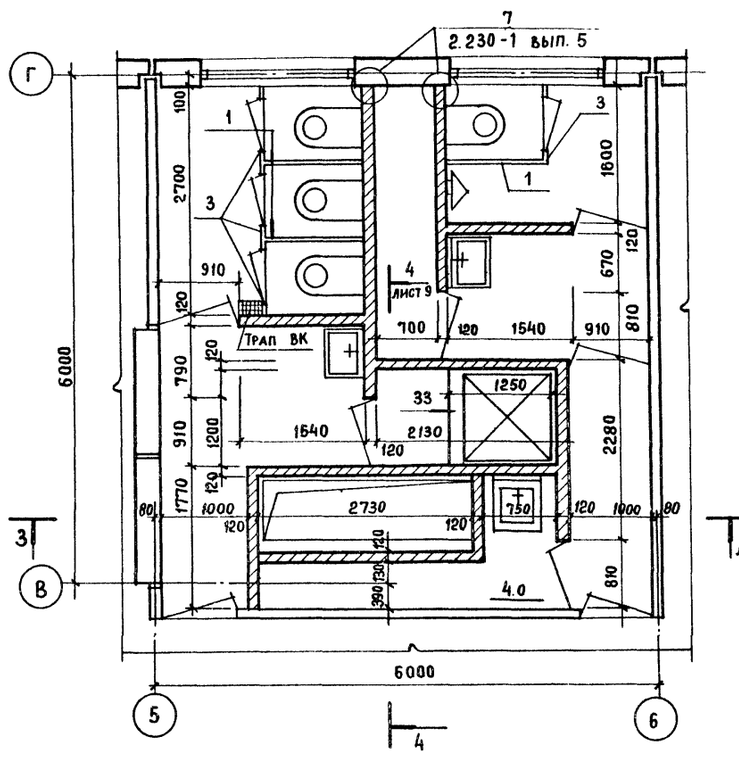

Фрагмент плана 3 (I этаж)

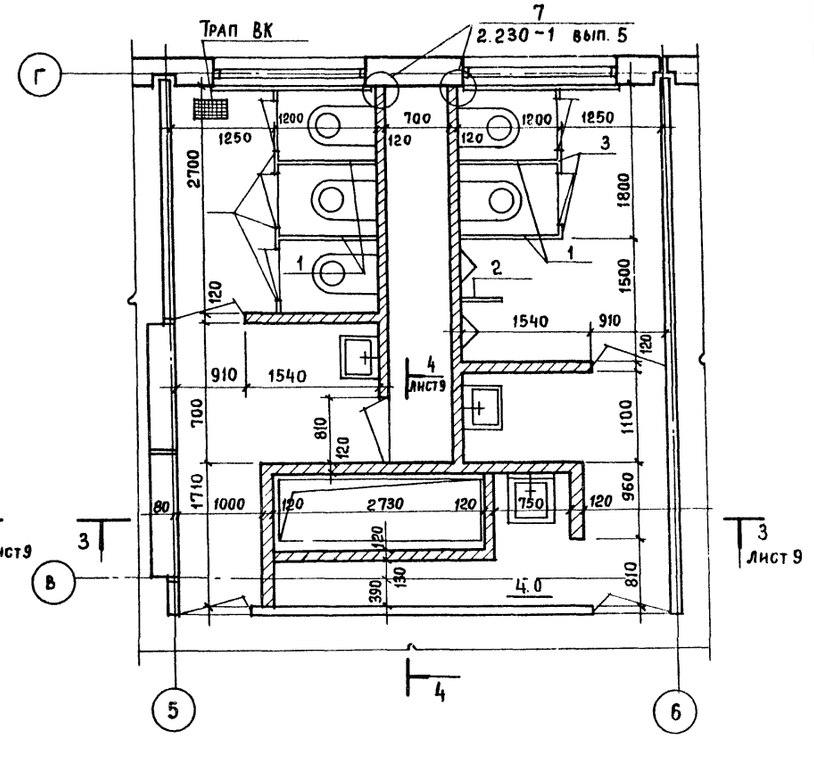

Фрагмент плана 4

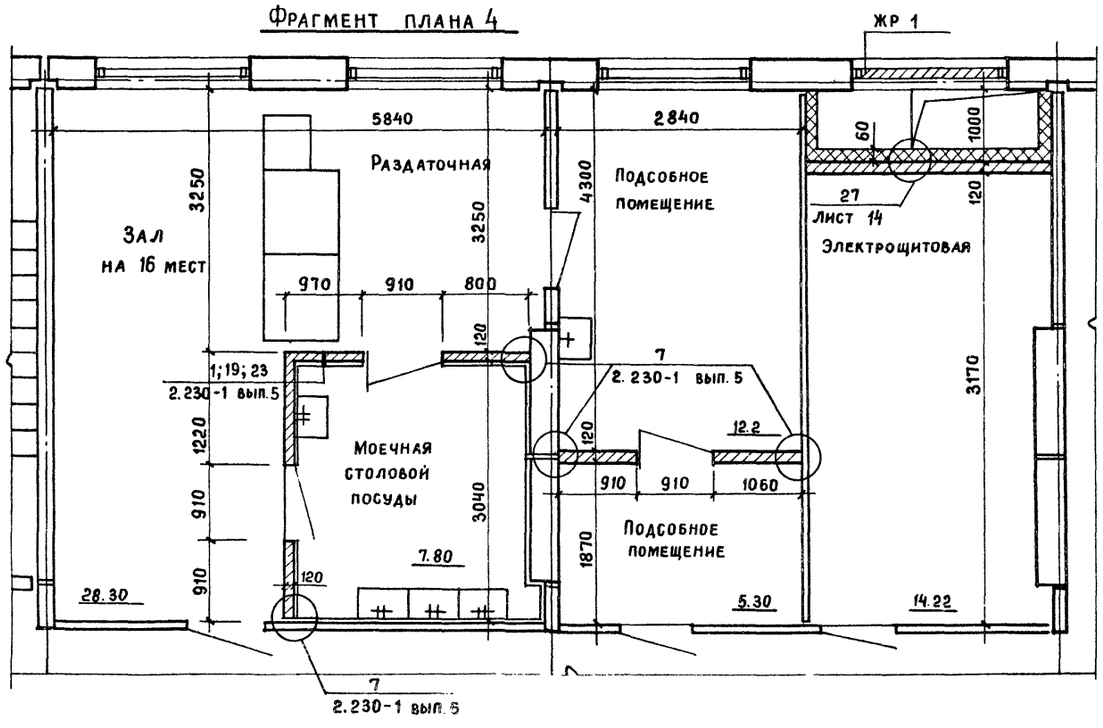

Спецификация щитов для санитарно-технических кабин

Марка поз.	Обозначение	Наименование	Кол-во на этаж I	II	III	IV		Примечание
1	Серия 416-0-1	Щит УД1	4	3	3	1	11	
2	Серия 416-0-1	Щит УД3	1	—	—	—	1	
3	Серия 416-0-1	Щит УД5	5	4	4	1	14	

(33)



Привязан

Инв. №

ТПР	416-01-166.85-АР		
Здание цеховых служб управления в крупнопанельных бескаркасных конструкциях.	Стадия: Р.Ч.	Лист: 11	Листов:
Фрагменты планов 1...4. Спецификация щитов для сан-тех. кабин. Узел 33	ПРОМСТРОЙПРОЕКТ		

Ст. техн.	Коновалова	
Рук. бр. инж.	Кондратьева	
Рук. бр. арх.	Черноморская	
ГИП	Цупко	
ГАП	Петров	
Н. контр.	Петров	
Нач. отд.	Петров	

Инв. № подл. | Подпись и дата | Взам. инв. №

21006-01

Копировал Замалуева

Формат А2

Альбом 1

Фасад 1-8

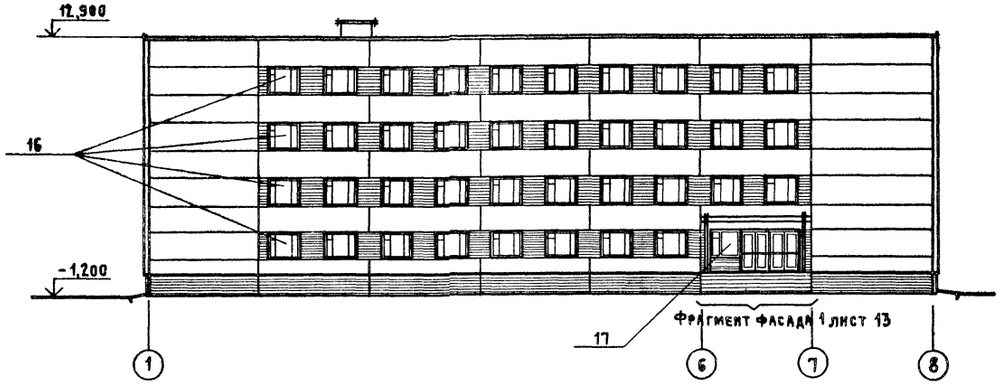

Фасад А-Г

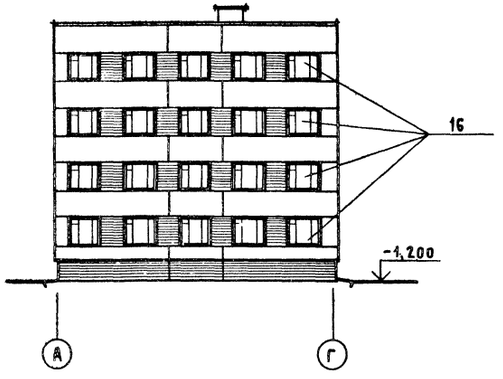

Фасад 8-1

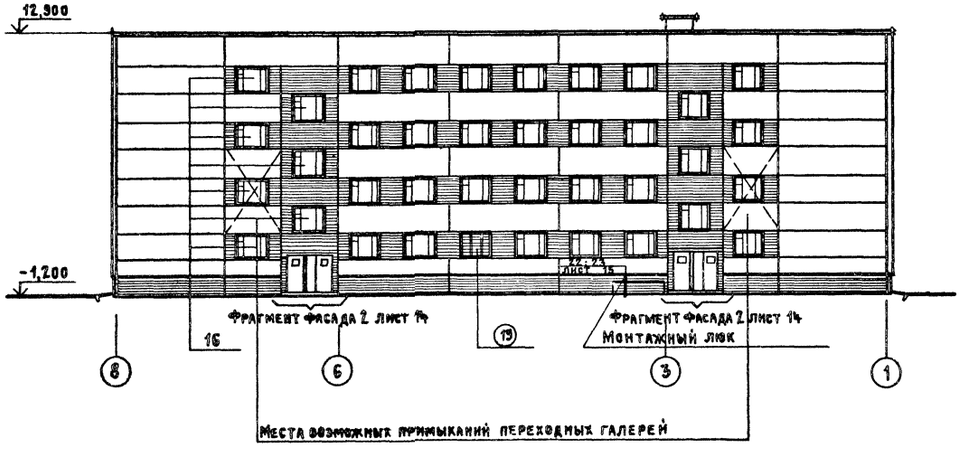

Фасад Г-А

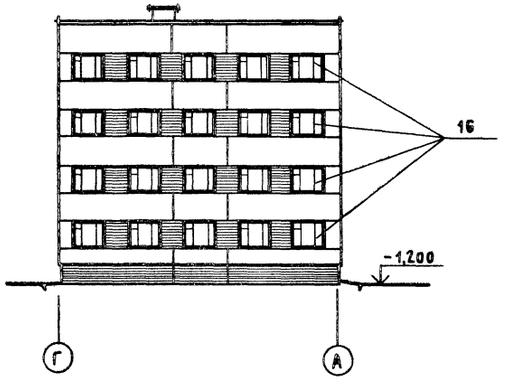

1. Заштрихованные панели облицовываются фасадной керамической плиткой 150×75×7 ГОСТ 13996-77.
2. Герметизацию стыков принять по серии 1.82-82 вып. 6-1 лист 47. В качестве упругой прокладки принять ПРП-40.К-30.300 ГОСТ 19177-81 и герметизирующую мастику с последующей окраской ГОСТ 14791-79.
3. Спецификация оконных блоков на листе 2.

Привязан

Инв. №

ТПР	416-01-166.85-АР		
Ст. техн.	Коновалов		
Ст. арх.	Крайнов		
Рук. гр. арх.	Черноморская		
ГИП	Цупко		
ГАП	Петров		
Н. контр.	Петров		
Нач. отд.	Петров		

Здание цеховых служб управления в крупнопанельных бескаркасных конструкциях	Стадия	Лист	Листов
	Р	12	
Фасады „1-8", „8-1", „А-Г", „Г-А"	ПРОМСТРОЙПРОЕКТ		

21006-01

Копировал Куш

Формат А2

Инв. № подл. | Подпись и дата | Взам. инв. №

Альбом 1

Фрагмент фасада 1

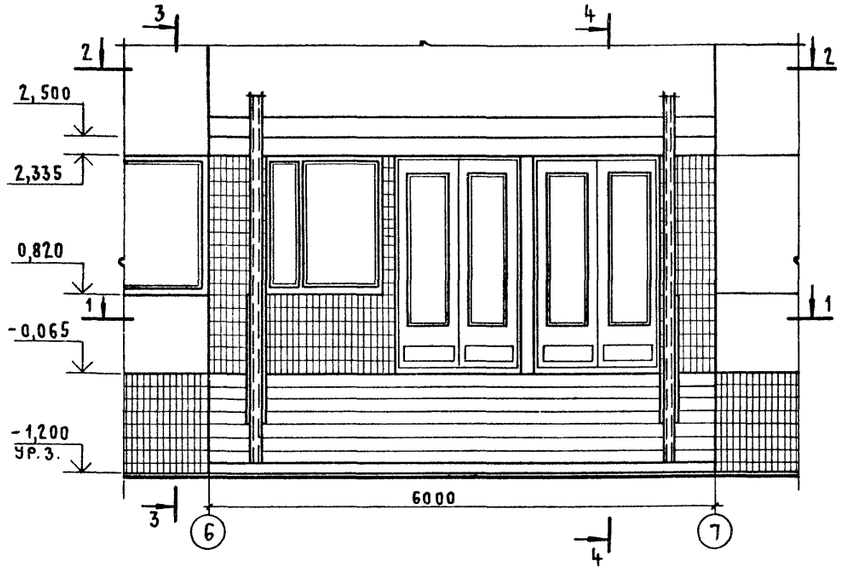

3 - 3

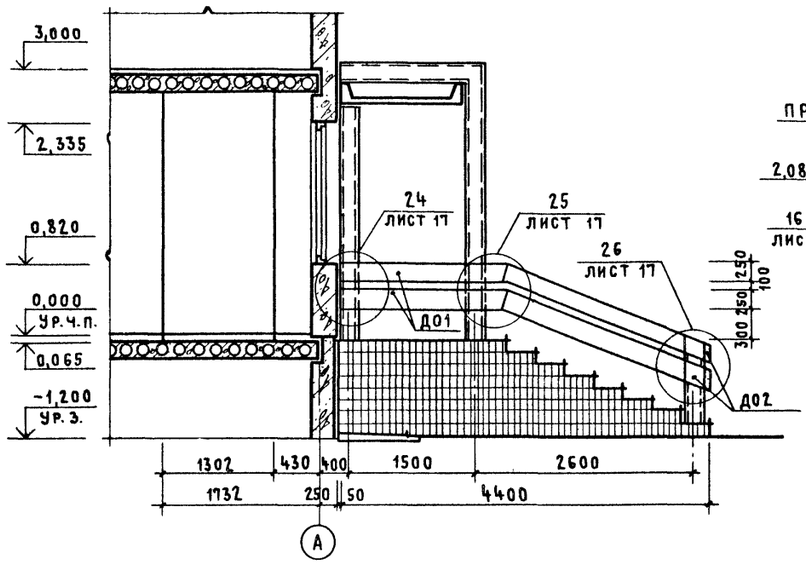

4 - 4

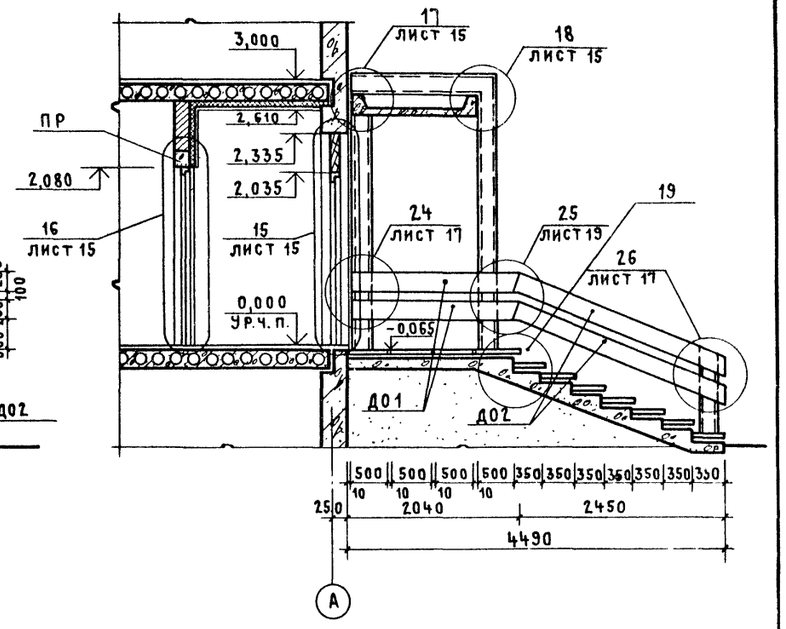

1 - 1

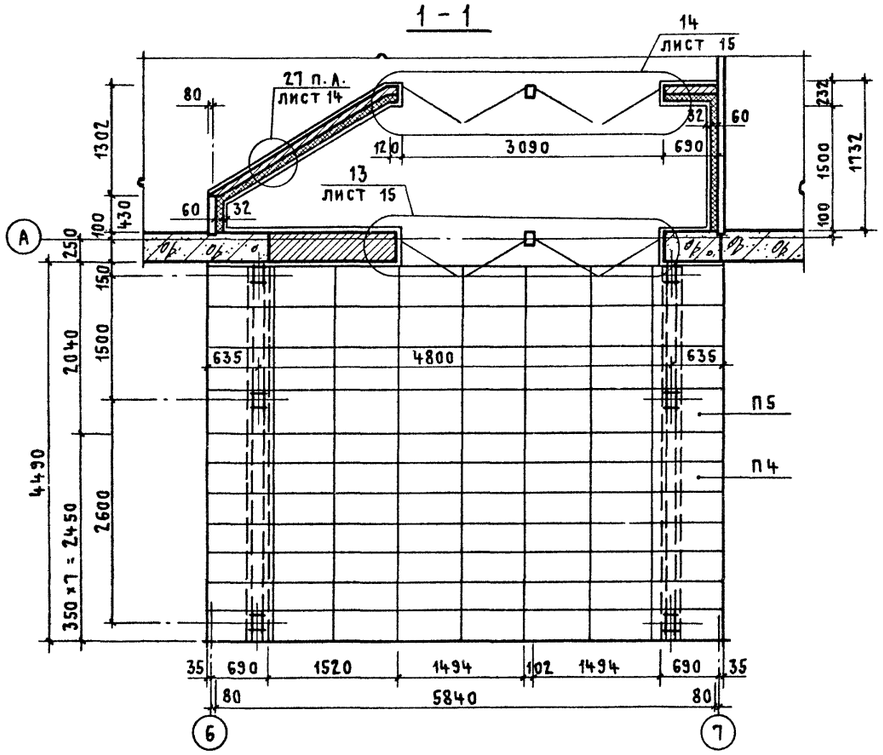

2 - 2

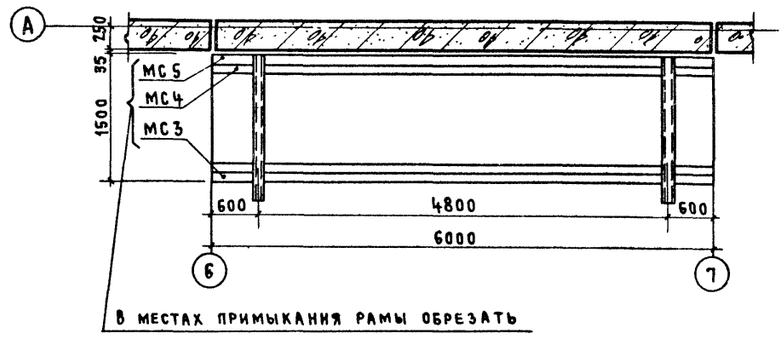

В МЕСТАХ ПРИМЫКАНИЯ РАМЫ ОБРЕЗАТЬ

1. Спецификация тротуарных плит лист 5.
2. Кирпичные перегородки крепить внизу по узлу 1, к железобетонным стенам по узлу 7, в верху по узлам 19,21. Узлы по серии 2.230-1 в 5.
3. Спецификация изделий лист 2.

19

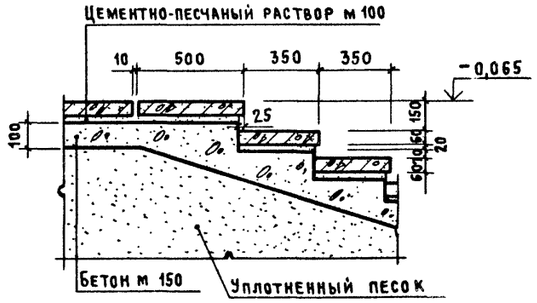

Привязан:

Инв. №

				ТПР	416-01-166.85-АР	
Ст. техн.	Коновалова			Здание цеховых служб управления в крупнопанельных бескаркасных конструкциях	Стадия	Лист	Листов
Рук. бр. арх.	Черноморская				Р	13	
ГИП	Цупко			Фрагмент фасада 1, сечения 1-1... 4-4. Узел 19	Промстройпроект		
ГАП	Петров						
Н. контр.	Петров						
Нач. отд.	Петров						

Инв. № подл. | Подпись и дата | Взам. инв. №

21006-01

Копировал Куц Формат А2

Альбом 1

Фрагмент фасада 2

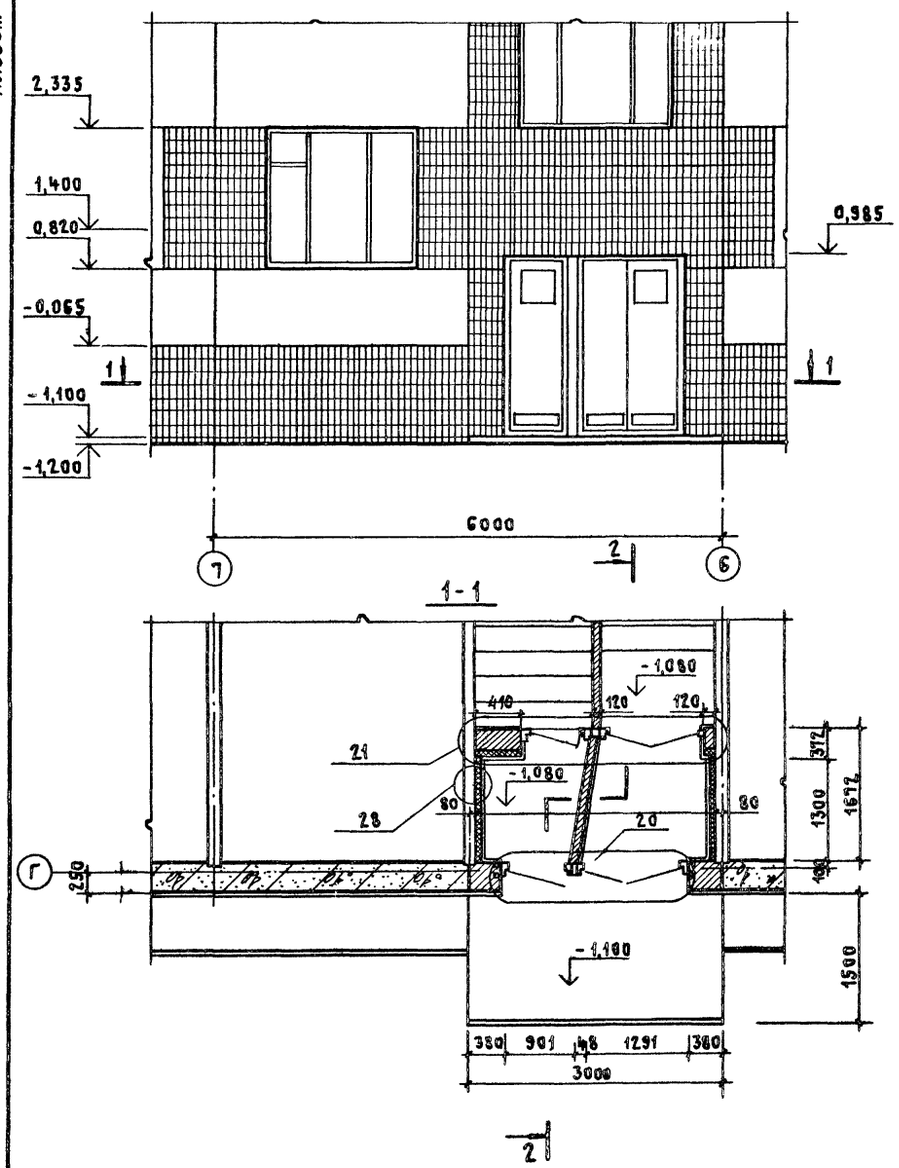

2-2

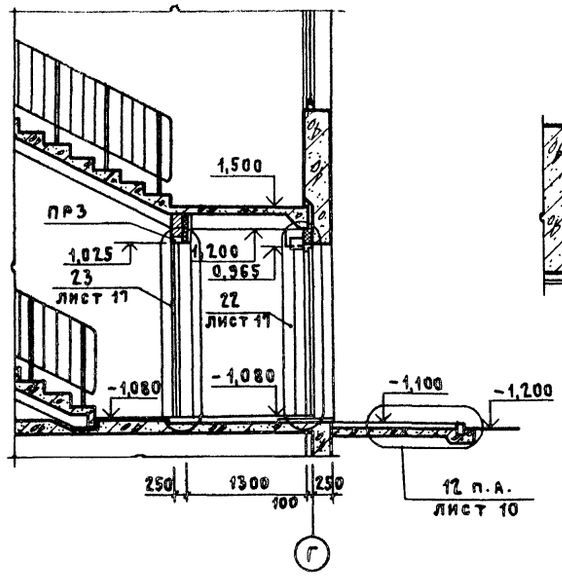

(20)

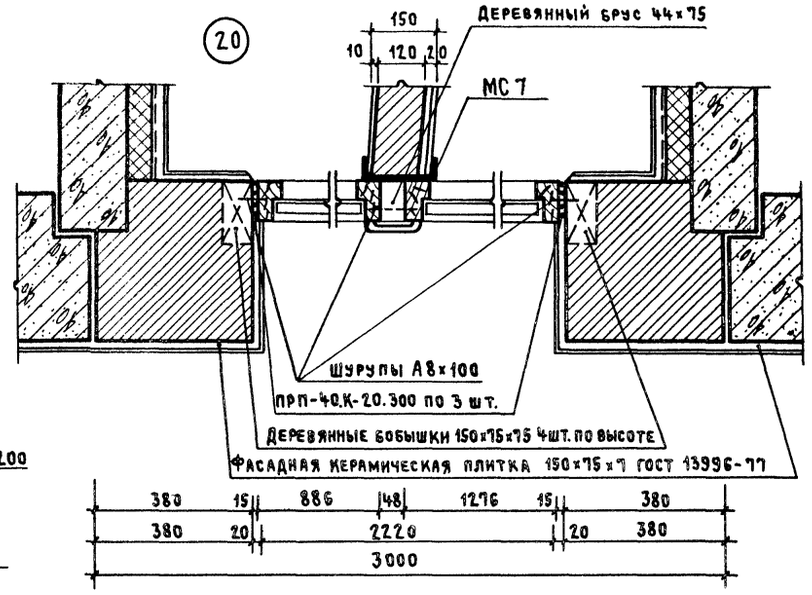

(21)

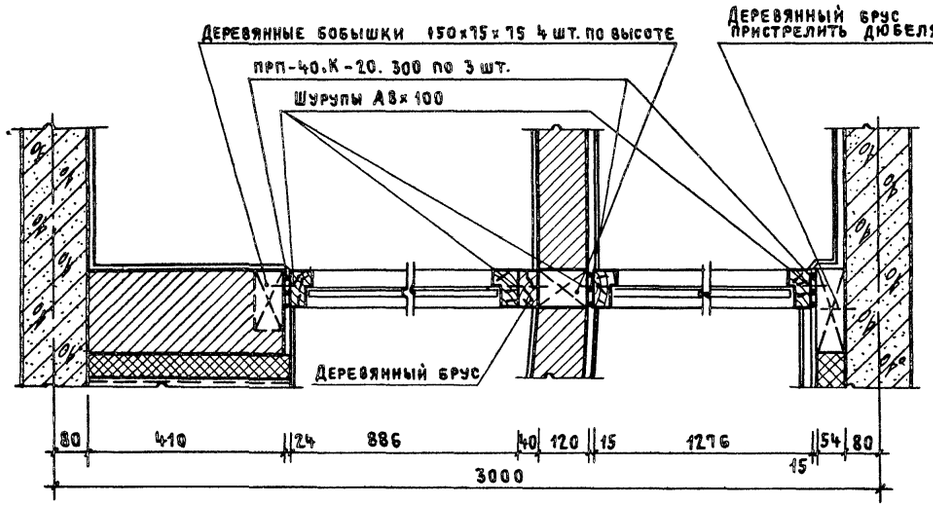

К железобетонным панелям минераловатные плиты приклеить на синтетическом клее.

(27)

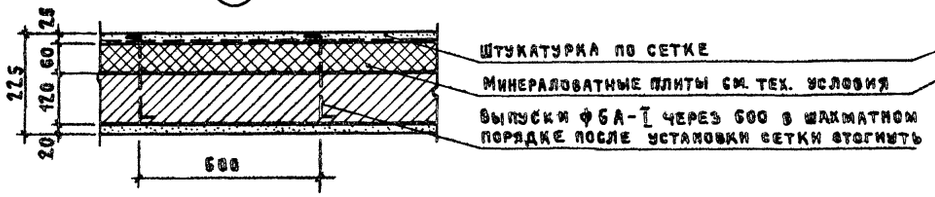

(28)

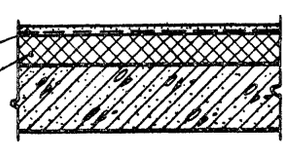

Привязан

Инв. №

Взам. инв. № | Подпись и дата | Инв. № подл.

ТПР 416-01-166.85-АР

Ст. техн.	Коновалова		Здание цеховых служб управления в крупнопанельных бескаркасных конструкциях
Рук. гр. арх.	Черноморская		
ГИП	Цупко		
ГАП	Петров		Фрагмент фасада 2. Сечения 1-1; 2-2. Узлы 20; 21; 27; 28
Н. контр.	Петров		
Нач. ОТП	Петров		

Стадия	Лист	Листов
Р	14	

Промстройпроект

21006-01

Копировал Куц Формат А2

Альбом 1

(13)

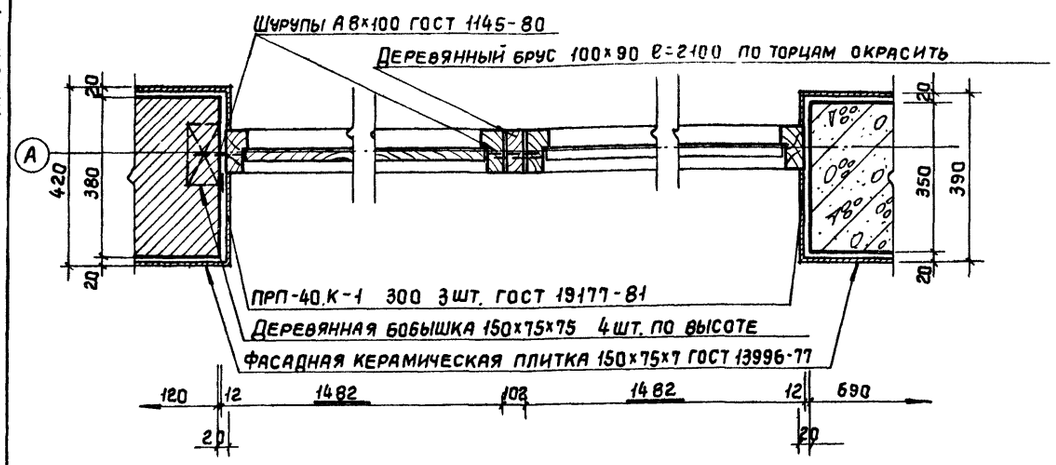

(14)

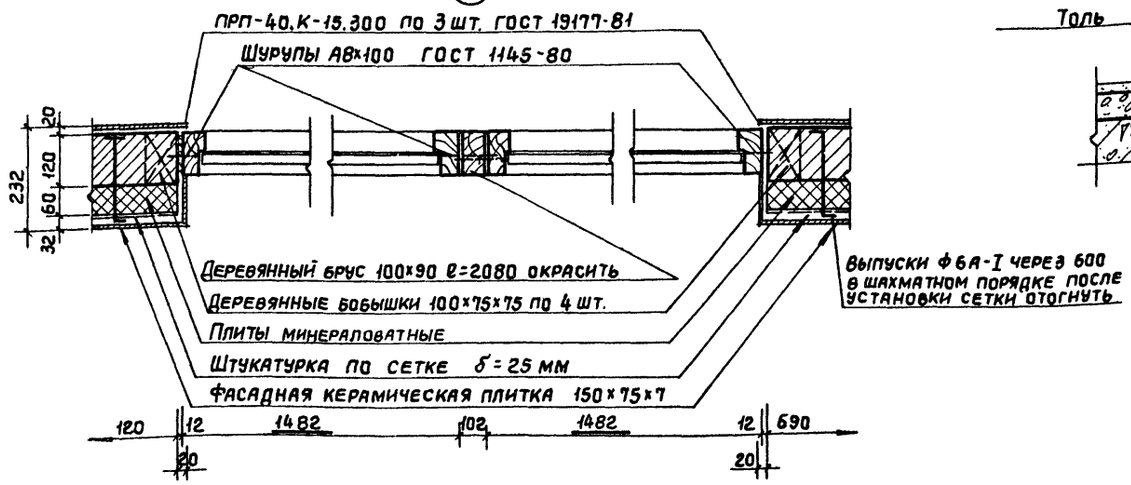

(15)

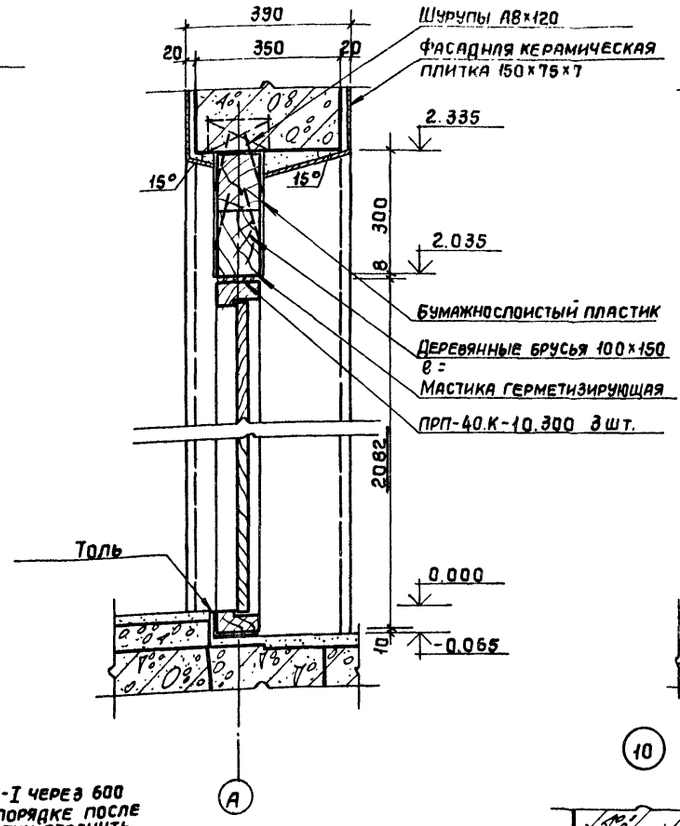

(16)

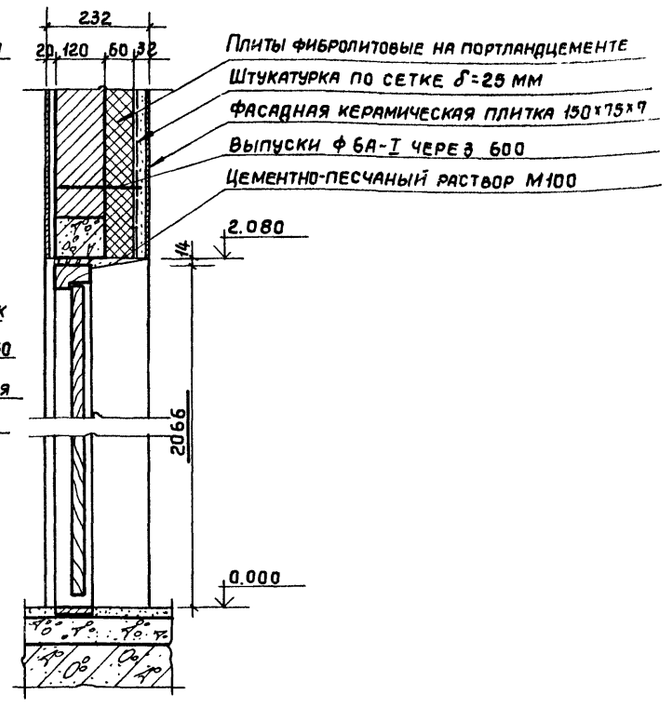

(10)

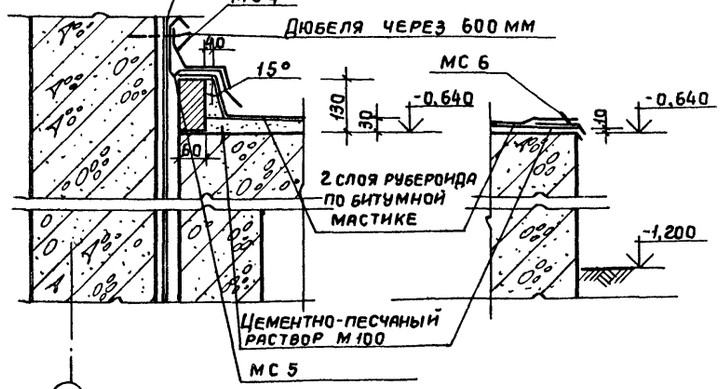

(11)

(17)

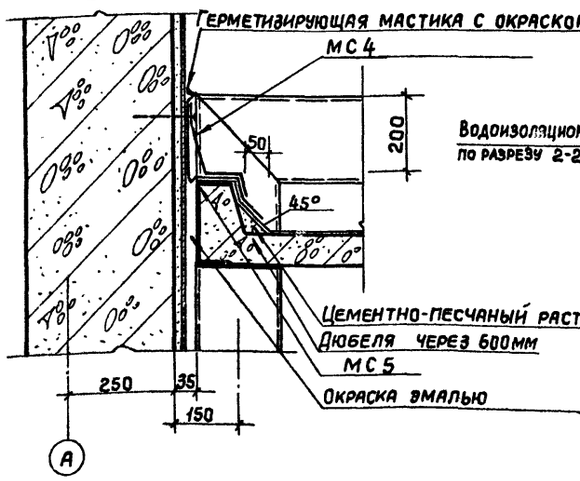

(18)

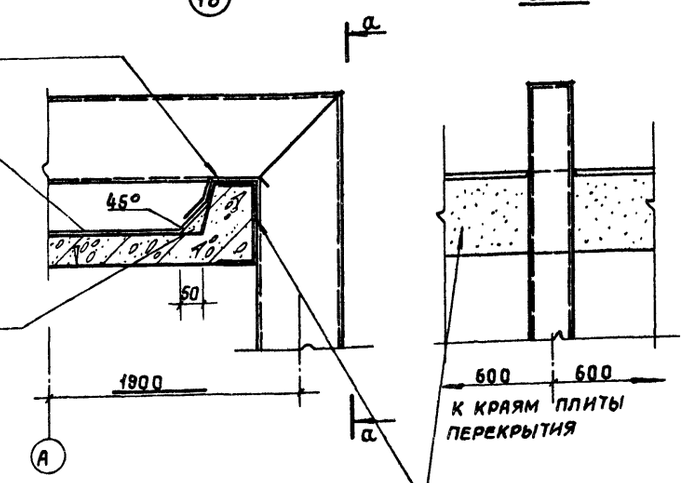

Привязан

Инв. №

ТПР		416-01-166.85-АР			
Ст.техн.	Коновалова		Здание цеховых служб управления в крупнопанельных бескаркасных конструкциях	Стадия	Лист	Листов
Рук.бр.арх.	Черноморская			Р	15	
ГИП	Цупко		Узлы 10; 11; 13...18	ПРОМСТРОЙПРОЕКТ		
ГАП	Петров					
Н.контр.	Петров					
Нач.отд.	Петров					

21006-01

Копировал Углева

Формат А2

Инв.№ подл. | Подпись и дата | Взам.инв.№

Альбом 1

5

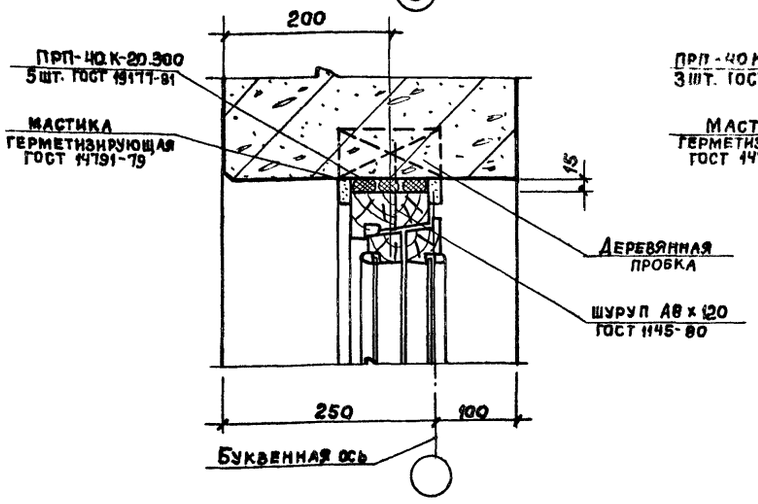

7

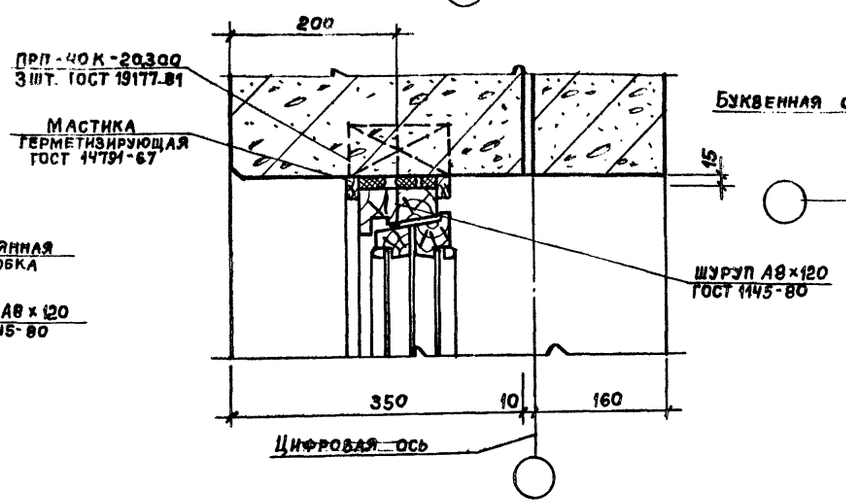

Буквенная ось

3

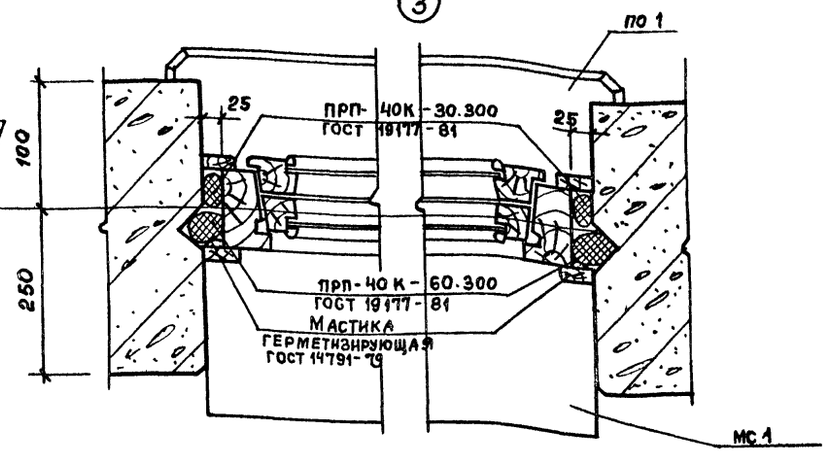

6

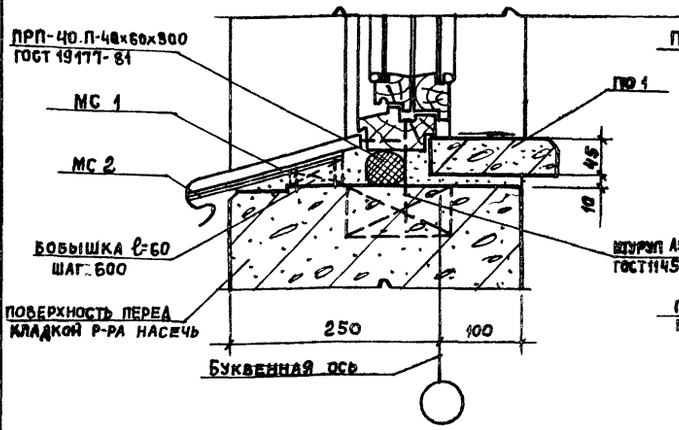

8

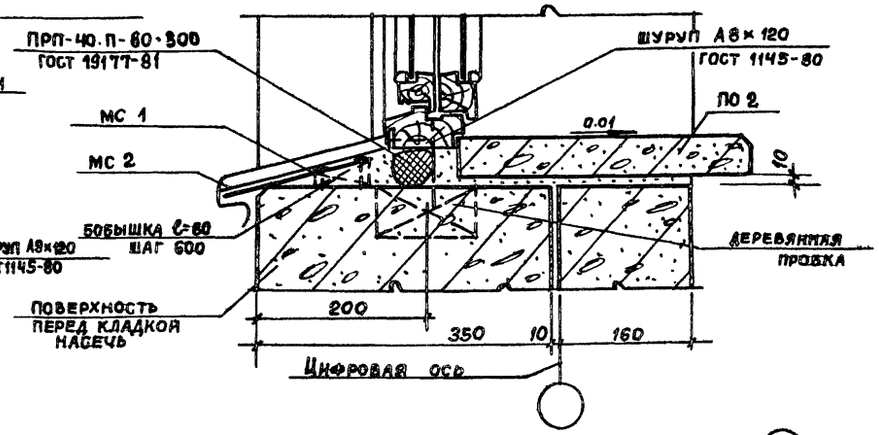

29

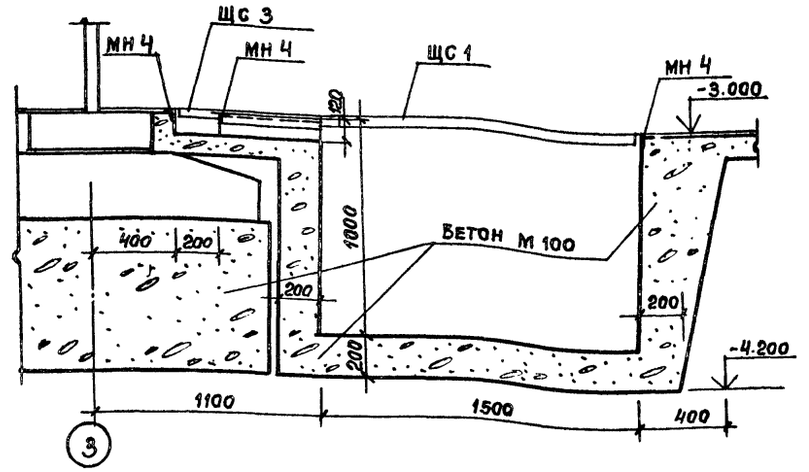

4

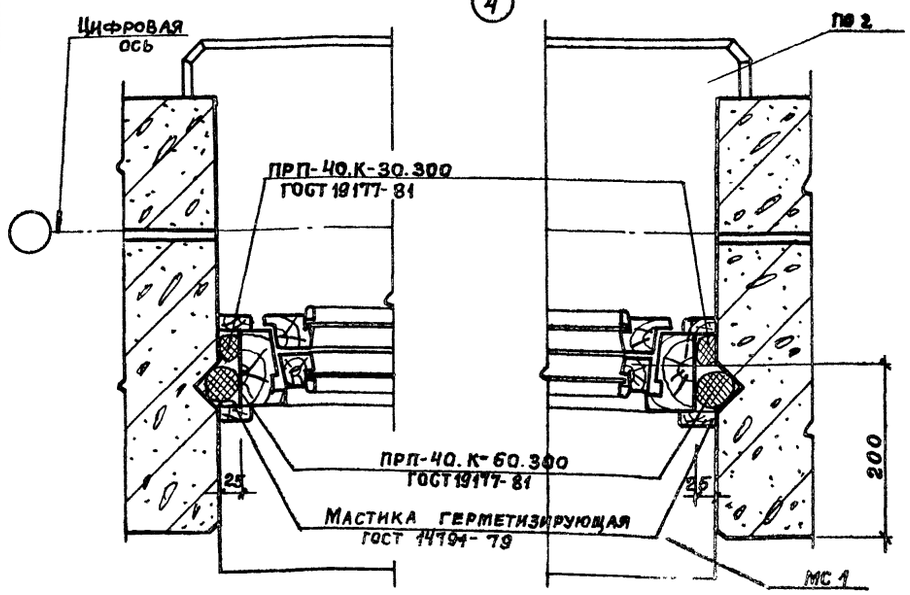

9

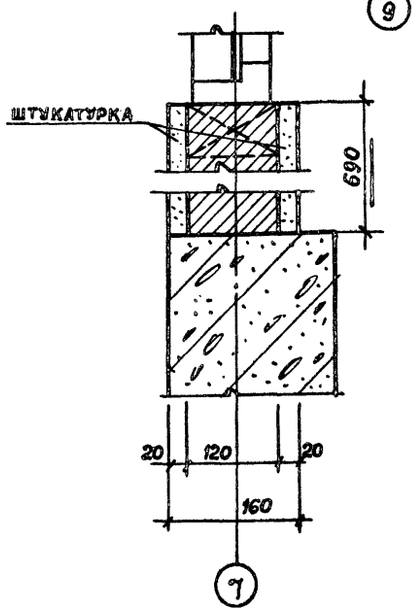

30

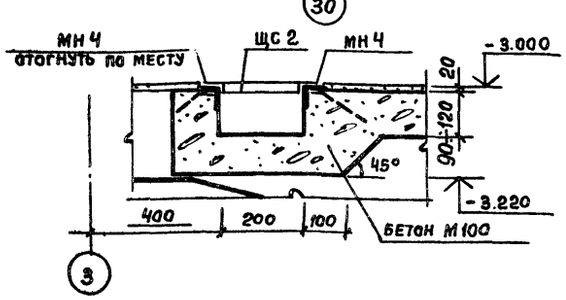

Инв. № подл. | Подпись и дата | Взам. инв. №

			ТПР 416-01-156.85 - АР
Ст.техн.	Борисова		Здание цеховых служб управления в крупнопанельных бескаркасных конструкциях. Узлы 3÷9; 29; 30
Рук.бр.АР.	Черноморский		Стадия: Р; Лист: 16; Листов:
ГИП	Цупко		ПРОМСТРОЙПРОЕКТ
ГАП	Петров		
Н.контр.	Петров		
Нач.ОТП	Петров		

Привязан

Инв. №

21006-01

Копировал Замалуева

Формат А2

(22)

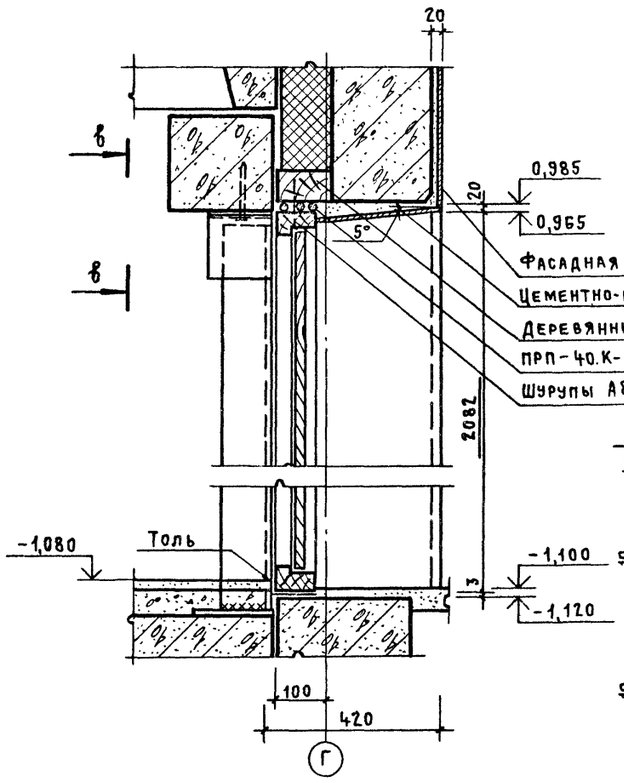

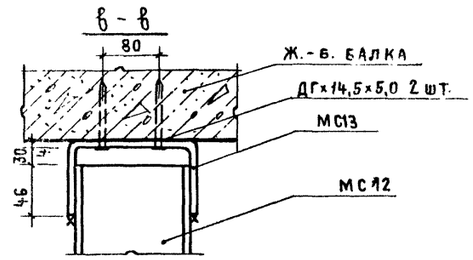

Деталь установки МС20; МС21 (патрубков) см. техусловия

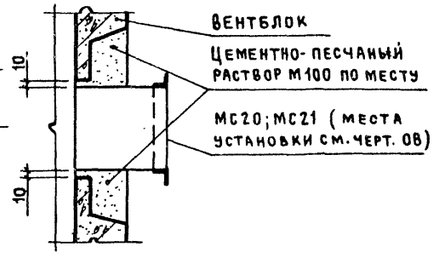

(23)

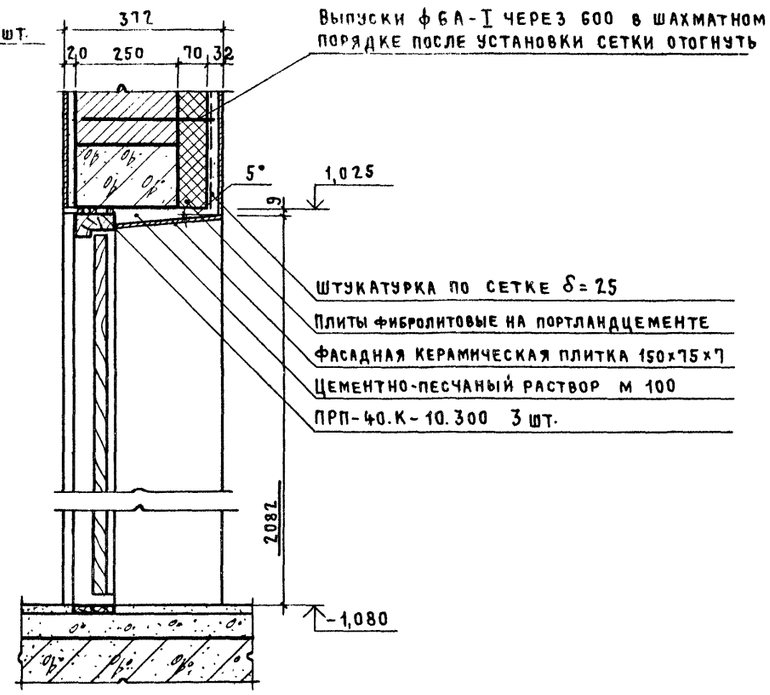

(26)

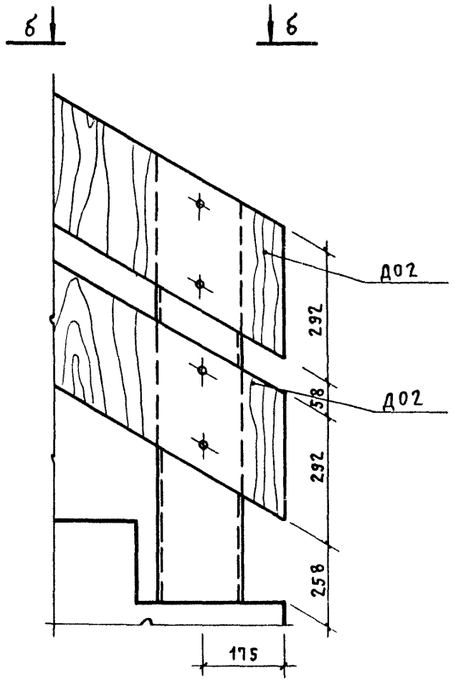

Спецификация деревянных изделий

Марка позиция	Обозначение	Наименование	Кол-во	Масса (кг)	Примечание
Д01	ТПР416-01-166.85-АР.И.01	Деревянное ограждение Д01	8 шт.		
Д02	АР.И.02	Деревянное ограждение Д02	8 шт.		

Места установки патрубков – МС20; МС21 см. чертежи ОВ.
Вентблок пробить по месту в зависимости от размера патрубка.

(24)

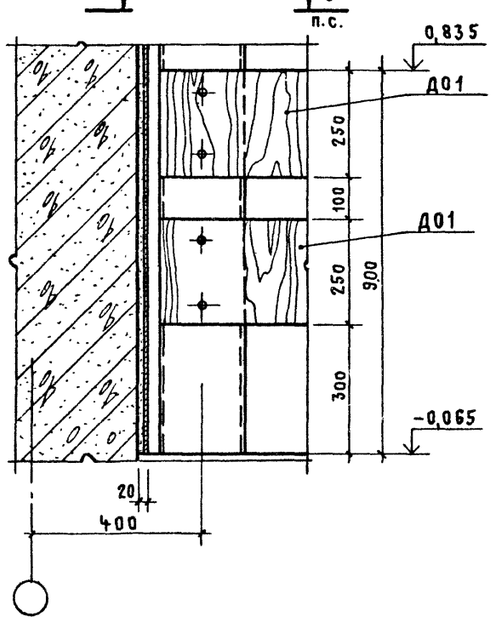

(25)

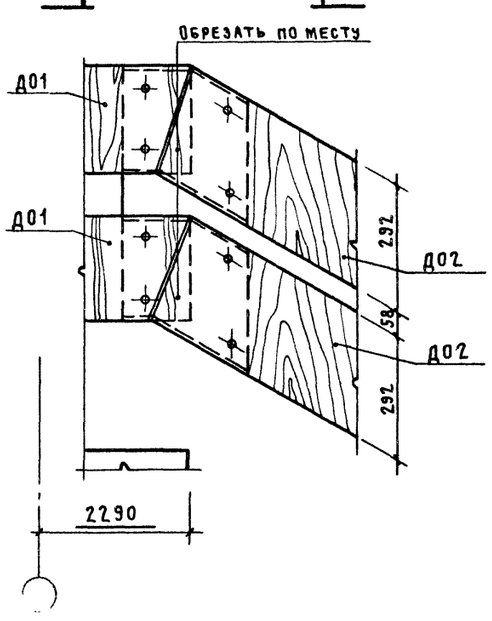

а-а

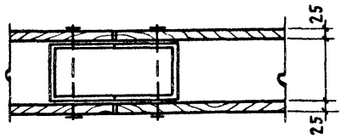

б-б

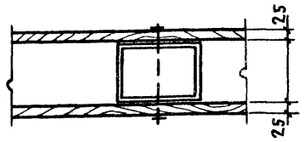

Привязан

Инв. №

ТПР	416-01-166.85-АР		
Ст. техн.	Борисова	Здание цеховых служб управления в крупнопанельных бескаркасных конструкциях	Стадия: Р; Лист: 17; Листов:
Рук. бр. арх.	Черноморская		
ГИП	Цупко		
ГАП	Петров	Узлы 22 ... 26. Спецификация деревянных изделий. Деталь установки МС20; МС21.	Промстройпроект
Н. контр.	Петров		
Нач. отд.	Петров		

21006-01

Инв. № подл. | Подпись и дата | Взам. инв. №

Альбом 1

Фасад 1-8

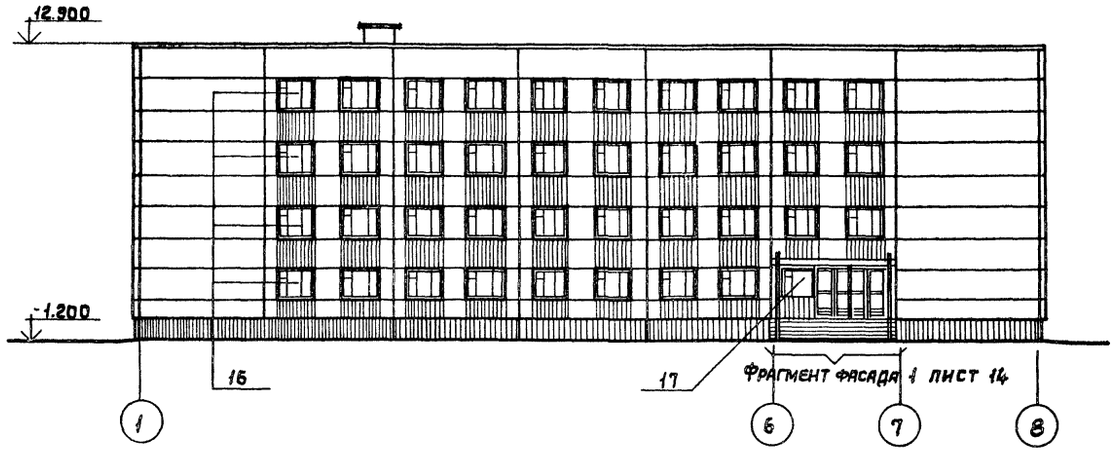

Фасад А-Г

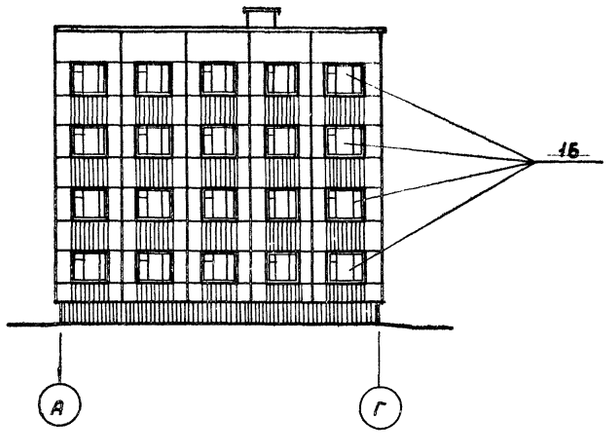

Вариант фасада разработан с учетом применения панелей с измененной внешней отделкой.

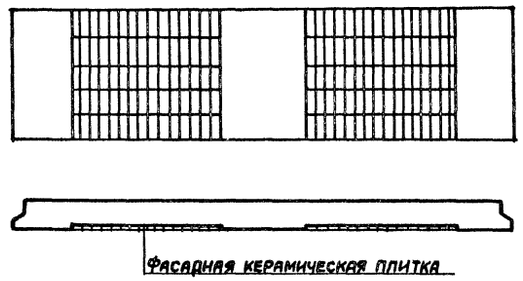



Фасад 8-1

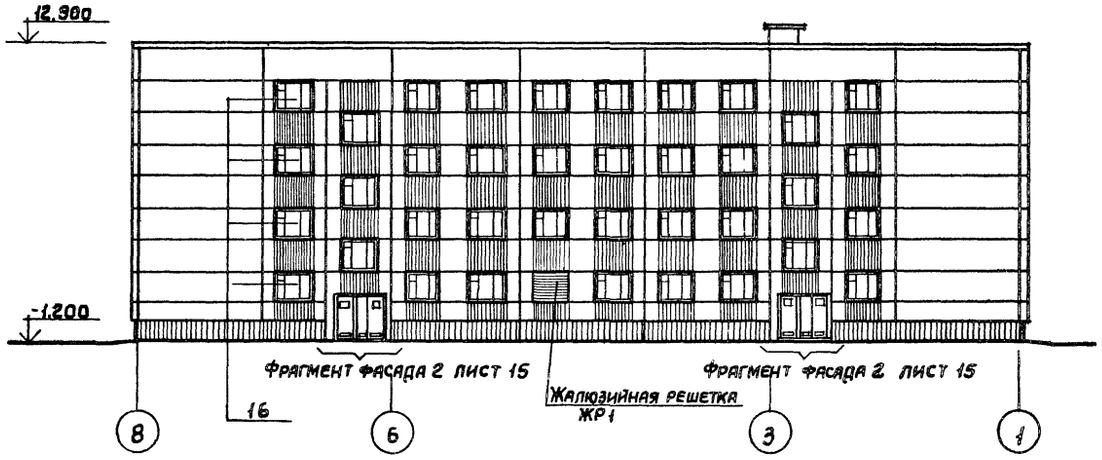

Фасад Г-А

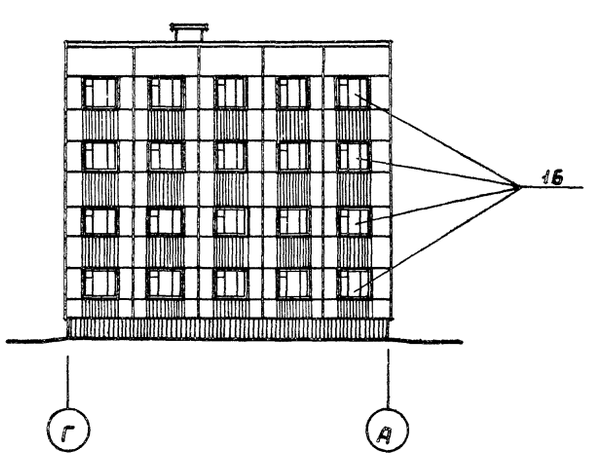

Привязан

Инв.№

		ТПР	416-01-166.85-АР
Ст.техн.	Борисова		
Ст.арх.	Крайнов	Здание цеховых служб управления в крупнопанельных бескаркасных конструкциях	Стадия: Р; Лист: 18; Листов:
Рук.бр.арх	Черноморская		
ГИП	Цупко		
ГАП	Петров	Фасады „1-8"; „8-1"; „А-Г"; „Г-А" вариант решения	ПРОМСТРОЙПРОЕКТ
Н.контр.	Петров		
Нач.отп.	Петров		

Инв.№ подл. | Подпись, дата | Взамен инв.№

21006-01

Копировал Углева Формат А2

Альбом 1

№ по проекту АР	Потолок		Пол		Плинтус		Стены или перегородки		Низ стен или перегородок (панель)			Примечание
	Площадь	Вид отделки	Площадь	Вид отделки	п.м.	Вид отделки	Площадь	Вид отделки	Площадь	Вид отделки	Высота/мм/	
1	2	3	4	5	6	7	8	9	10	11	12	13
Помещения на отм. 0,000												
101	9	1,01	9	7,01	10,1	3,01	25,5	3,01	—	—	—	Вертикальная раскладка плиток
102	77,7	1,01	77,7	7,01	36	3,01	100	1,03	—	—	—	
103	56,8	1,01	56,8	7,01	72	3,01	160	1,03	—	—	—	
104	30,4	1,01	30,4	4,02	30	8,01	90	1,03	—	—	—	
105	108,9	1,01	108,9	6,01	71	9,01	174,1	1,02	—	—	—	
106	35,6	1,01	35,6	4,01	24	8,01	58,1	1,02	—	—	—	
107	14,2	1,01	14,2	4,01	17,8	8,01	44	1,02	—	—	—	
108	33,3	1,01	33,3	4,01	22	8,01	52	1,02	—	—	—	
109	7,8	1,01	7,8	7,01	7,5	3,01	27	3,01	—	—	—	
110	28,3	1,01	28,3	4,01	20,7	8,01	50,1	1,02	—	—	—	
110А	7,8	1,01	7,8	5,01	9,6	3,01	5,8	1,02	20,2	2,03	1800	Вертикальная раскладка плиток плинт.
110Б	17,5	1,01	17,5	5,01	17,3	8,01	38,4	1,02	—	—	—	
111	14,2	1,01	14,2	5,01	15,5	8,01	41,8	1,02	—	—	—	
112	12,8	1,01	12,8	5,01	18,2	3,01	10,1	1,01	36,1	2,01	1800	Вертикальн. раскладка плиток плинтуса
113	12,8	1,01	12,8	5,02	19,8	3,01	11,3	1,01	39,6	2,02	1800	
114	4	1,01	4	5,01	6,3	3,01	16,9	1,03	—	—	—	
115	85,3	1,01	85,3	6,01	37,7	9,01	88	1,03	—	—	—	
Помещения на отм. 3,000												
201	89,7	1,01	89,7	4,01	65	9,01	162	1,02	—	—	—	
202	91	1,01	91	4,01	65	9,01	162	1,02	—	—	—	
203	83,5	1,01	83,5	4,01	61,2	9,01	120,3	1,02	—	—	—	
204	50,2	1,01	50,2	4,01	28,2	9,01	67,5	1,02	—	—	—	
205	86,9	1,01	86,9	4,01	64,5	9,01	162,4	1,02	—	—	—	
206	18,2	1,01	18,2	4,01	17,6	9,01	44,7	1,02	—	—	—	
207	12,8	1,01	12,8	5,01	18,2	3,01	10,1	1,01	36,1	2,01	1800	
208	10,9	1,01	10,9	5,02	16,0	3,01	11,3	1,01	39,6	2,02	1800	
209	4	1,01	4	5,01	6,3	3,01	16,9	1,03	—	—	—	
210	2,6	1,01	2,6	5,01	7	3,01	2	1,01	6	2,01	1800	
211	100,8	1,01	100,8	4,02	76,5	8,01	200,9	1,03	—		—	
Помещения на отм. 6,000												
301	232,8	1,01	232,8	6,01	157	9,01	198,1	1,02	—	—	—	
302	83,5	1,01	83,5	6,01	51	9,01	123,4	1,02	—	—	—	
303	17,5	1,01	17,5	6,01	17,6	9,01	44,7	1,02	—	—	—	
304	18,1	1,01	18,1	6,01	17,6	9,01	44,7	1,02	—	—	—	
305	50,5	1,01	50,5	6,01	28,1	9,01	61,2	1,02	—	—	—	
306	18,1	1,01	18,1	6,01	17,6	9,01	44,7	1,02	—	—	—	
307	12,8	1,01	12,8	5,01	18,2	3,01	10,1	1,01	36,1	2,01	1800	Вертикальн. раскладка плиток плинтуса
308	10,9	1,01	10,9	5,02	16,0	3,01	11,3	1,01	39,6	2,02	1800	
309	4	1,01	4	5,01	6,3	3,01	16,9	1,03	—	—	—	
310	2,6	1,01	2,6	5,01	7	3,01	2	1,03	6	2,01	1800	
311	100,8	1,01	100,8	4,02	75,5	8,01	198,2	1,03	—	—	—	

1	2	3	4	5	6	7	8	9	10	11	12	13
Помещения на отм. 9,000												
401	84,6	1,01	84,6	4,01	41,1	9,01	96,7	1,02	—	—	—	
402	71,2	1,01	71,2	6,01	70,4	9,01	178,7	1,02	—	—	—	
403	36,1	1,01	36,1	4,01	23,6	9,01	58,2	1,02	—	—	—	
404	36,4	1,01	36,4	6,01	23,6	9,01	58,2	1,02	—	—	—	
405	36,7	1,01	36,7	6,01	23,6	9,01	58,2	1,02	—	—	—	
406	82,9	1,01	82,9	6,01	59,7	9,01	146,8	1,02	—	—	—	
407	36,4	1,01	36,4	6,01	23,6	9,01	55,7	1,02	—	—	—	
408	36,4	1,01	36,4	6,01	23,6	9,01	55,7	1,02	—	—	—	
409	12,9	1,01	12,9	5,01	18,2	3,01	10,1	1,01	36,1	2,01	1800	Вертикальн. раскладка плиток плинтуса
410	12,9	1,01	12,9	5,02	19,8	3,01	11,3	1,01	39,6	2,02	1800	
411	4	1,01	4	5,01	6,3	3,01	16,9	1,03	—	—	—	
412	100,8	1,01	100,8	4,02	77,5	8,01	203,6	1,03	—	—	—	
413	8,1	1,01	8,1	5,01	11	3,01	37	1,03	—	—	—	
Помещения на отм. -3,000; -2,100												
	578,5	1,01	578,5	10,01	140	3,01	254	1,01	—	—	—	Вертикальная раскладка плиток плинт.
Лестницы												
	71	1,01	180	7,01	150	3,01	253	1,03	—	—	—	Вертикальная раскладка плиток плинт.

Инв. № подл. | Подпись и дата | Взам. инв. №

Привязан

Инв. №

ТПР	416-01-166.85-АР		
Ст. техн.	Коновалова		Здание цеховых служб управления в крупнопанельных бескаркасных конструкциях
Рук. бр. АрХ	Черноморская		Стадия: Р; Лист: 19; Листов:
ГИП	Цупко		Ведомость отделки помещений
ГАП	Петров		Промстройпроект
Н. контр.	Петров		
Нач. отд.	Петров		

21006-01

Альбом 1

Перечень чертежей основного комплекта

Лист	Наименование	Примечание
1	Общие данные (начало)	
2	Общие данные (окончание)	
3	Схемы расположения элементов фундаментов, разверток сборных элементов фундаментов по осям 1,8;2,7;В, между осями 2...3,6...7	
4	Схемы разверток сборных элементов фундаментов по осям Г, 3...6. Разрезы 1-1 ... 6-6	
5	Схемы расположения фундаментов входа, развертки сборных элементов фундаментов по оси Б Разрезы 7-7...15-15.	
6	Схема расположения панелей внутренних стен подвала на отм.-2.100 и -3.000. Узлы 1,3... 5	
7	Схемы расположения панелей внутренних стен 1-го и 2-го этажей	
8	Схемы расположения панелей внутренних стен 3-го и 4го этажей	
9	Схемы разверток внутренних стен по осям 1... 8	
10	Схемы разверток внутренних стен по оси В, между осями 2...3, 6... 7 Узел 2	
11	Схемы расположения панелей перекрытия на отм. 0.000; 3.000; 6.000; 9.000	
12	Схемы расположения панелей покрытия на отм. 12.000	
13	Схемы расположения отверстий в панелях перекрытия на отм. 0.000; 3.000, 6.000; 9.000; 12.000	
14	Схемы расположения элементов сборных конструкций лестниц 1 и 2	
15	Схемы расположения панелей наружных стен в осях 1...8, В...1, А...Г, Г...А. Разрезы 1-1 ... 4-4	
16	Схемы расположения панелей перегородок 1-го и 2-го этажей	
17	Схемы расположения панелей перегородок 3-го и 4-го этажей	
18	Схема расположения элементов покрытия. Узлы 6... 13	
19	Схема расположения элементов конструкции козырька Плиты Пм1, Пм2. Участок монолитный Ум 1	
20	Схема расположения листов перекрытия вентблоков	

Ведомость примененных и ссылочных документов

Обозначение	Наименование	Примечание
Серия 182-82	Крупнопанельные конструкции для вспомогательных зданий промышленных предприятий с высотой этажа 3.0 м и шагом несущих поперечных стен 6.0 м (дополнение к комплексной серии 135)	
Выпуск 0-1	Указания по применению	
Выпуск 1-1	Панели наружных стен однослойные, двухрядной разрезки, самонесущие толщиной 350, 400 мм.	
Выпуск 1-2	Панели наружных стен однослойные, двухрядной разрезки, самонесущие Арматурные и закладные изделия	
Выпуск 1-3	Панели наружных стен однослойные, двухрядной разрезки, самонесущие толщиной 300мм.	
Выпуск 2-1	Панели внутренних стен нулевого цикла.	
Выпуск 3-1	Панели внутренних стен.	
Выпуск 3-2	Панели внутренних стен. Арматурные и закладные изделия.	
Выпуск 4-1	Панели перекрытий многопустотные, ребристые.	
Выпуск 5-1	Лестницы, полуплощадки, тамбурная плита, будка выхода на кровлю, камни фризовые, подушка опорная и кровельные вентиляционные короба.	
Выпуск 6-1	Монтажные узлы стен и перекрытий	
Выпуск 7-1	Изделия соединительные стальные, лестницы и ограждения.	
Серия 1.112-5	Плиты железобетонные для ленточных фундаментов	

Обозначение	Наименование	Примечание
Выпуск 0	Материалы для проектирования и технические требования	
Выпуск 4	Рабочие чертежи плит группы 4..	
ГОСТ 13579-78	Блоки бетонные для стен подвалов	
Серия 1.231-5	Панели перегородок гипсоперлитовые.	
Выпуск 0	Панели перегородок для каркасно-панельных зданий с высотой этажа 2,8; 3,0; 3,3; 3,6; 4,2 м Указания по изготовлению и применению панелей перегородок.	
Выпуск 1	Панели перегородок для каркасно-панельных зданий с высотой этажа 2,8 и 3,0 м.	
Серия 2.230-1	Детали стен и перегородок общественных зданий.	
Выпуск 10	Крупнопанельные перегородки каркасно-панельных зданий.	
Серия 3.006.1-2/82 Выпуск 1-2	Сборные железобетонные каналы и тоннели из лотковых элементов. Рабочие чертежи железобетонных изделий (плиты, опорные подушки).	
	Прилагаемые документы:	
ТПР 416-01-166.85 Альбом 3	Изделия	
ТПР 416-01-166.85 Альбом 4	Ведомости потребности в материалах.	

Согласовано: ЛГПИ Самойлов; Отдел ОВ Кварталов; Отдел ВК Кузнецов

Согласовано: Гл. констр. ин-та Безруков; Гл. архитектор Дятлов

Взам. инв. № | Подпись и дата | Инв. № подл.

Рабочие чертежи основного комплекта выполнены в соответствии с действующими строительными нормами и правилами и предусматривают решения, обеспечивающие взрывную, взрывопожарную и пожарную безопасность при соблюдении установленных правил безопасности эксплуатации здания. Категории производств определены технологическими заданиями.

/Главный инженер проекта Цупко /

Привязан:

Инв. №

ТПР 416-01-166.85-КЖ

Ст техн	Сумрова	
Инженер	Илюхина	
Рук. бр арх.	Черноморская	
Рук. бр инж	Кондратьева	
ГАП	Петров	
ГИП	Цупко	
Н контр	Петров	
Нач отп	Петров	

Здание цеховых служб управления в крупнопанельных бескаркасных конструкциях.

Стадия	Лист	Листов
Р	1	

Общие данные (начало)

ПРОМСТРОЙПРОЕКТ

21006-01

Формат А2

Ведомость спецификаций

Лист	Наименование	Примечание
3	Спецификация к схемам расположения элементов	
	фундаментов	
6	Спецификация к схемам, расположенным на данном листе	
7	Спецификация к схемам расположения панелей внутрен-	
	них стен 1-го и 2-го этажей.	
8	Спецификация к схемам расположения панелей внут-	
	ренних стен 3-го и 4-го этажей.	
12	Спецификация к схемам расположения панелей покры-	
	тия и перекрытия	
14	Спецификация к схемам расположения элементов сбор-	
	ных конструкций лестниц 1 и 2.	
15	Спецификация к схемам расположения панелей наруж-	
	ных стен.	
16	Спецификация к схемам расположения панелей пере-	
	городок 1-го и 2-го этажей.	
17	Спецификация к схемам расположения перегородок	
	3-го и 4-го этажей.	
18	Спецификация к схеме расположения элементов	
	покрытия каналов вентиляционных блоков и будки	
	выхода на кровлю.	
19	Спецификация к схемам расположения элементов	
	конструкции козырька.	

Ведомость объемов сборных бетонных и железобетонных конструкций по рабочим чертежам основного комплекта марок КЖ и АР.

	Наименование группы элементов конструкций	Код.	Кол. м³	Примечание
1	Блоки фундаментов	581121	41,2	
2	Плиты фундаментов	581321	70,0	
3	Панели стеновые наружные	583121	377,6	
4	Панели стеновые внутренние	583221	276,6	
5	Плиты перекрытий.	584221	363,1	
6	Элементы лестниц	589121	25,6	
7	Перемычки	582821	0,5	
8	Плиты дорожные	584321	1,8	
9	Плиты перекрытия каналов	585821	1,6	
10	Архитектурно-строительные элементы	589521	13,2	
	Всего железобетонные		1171,2	

Материалы на изготовление сборных железобетонных конструкций учтены в ведомости потребности в материалах и отдельно не учитываются

Взам. инв. № | Подпись и дата | Инв. № подл.

Схема расчетных нагрузок на фундаменты (на отм. -3.080; -2.320)

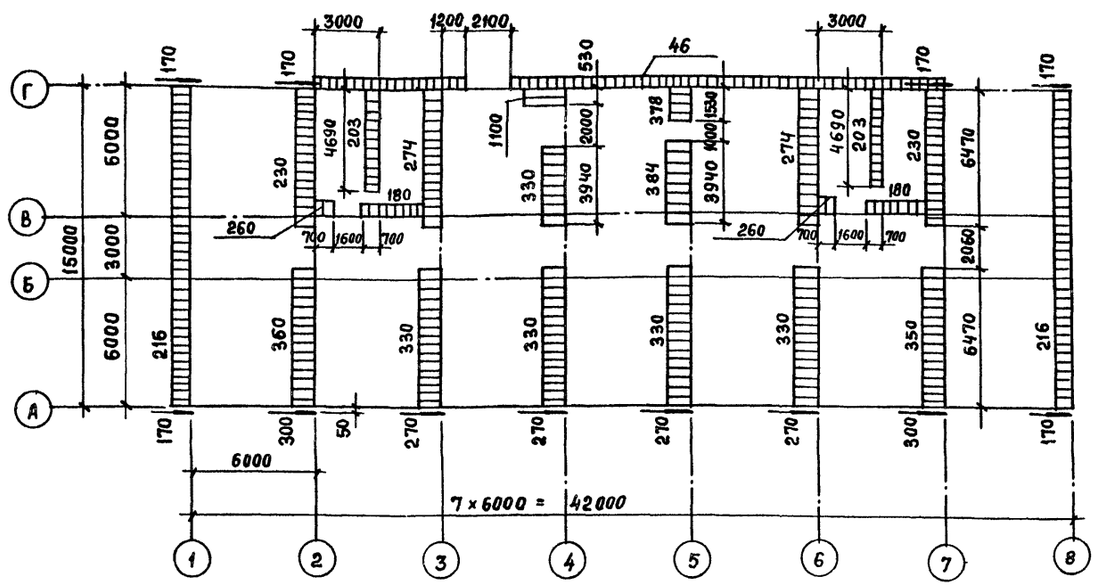

1. Рабочие чертежи марки КЖ разработаны на основании чертежей архитектурно-строительных решений, санитарнотехнический, электротехнической частей.

2. Проект разработан применительно к природным условиям и грунтам, оговоренным в п. 2.2. общей пояснительной записки.

3. Монтаж конструкций здания производить в соответствии с требованиями СНиП III-16-80 „Бетонные и железобетонные конструкции, сборные. Правила производства и приемки работ", проектом производства работ, а также согласно указаниям, приведенным в серии 182-82, выпуск 0-1.

4. Все поверхности цокольных панелей и стен подвала из фундаментных блоков, соприкасающиеся с грунтом, обмазать горячей битумной мастикой БНIV за два раза.

5. Распределительные нагрузки, указанные на схеме, даны в кН/м, сосредоточенные в кН

6. Проект выполнен в традиционных строительных конструкциях

Нагрузки

	Норм. Н/м²	Коэф. перегр.	Расчетн. Н/м²
А. Постоянные			
1. Собственный вес перекрытия:			
а) конструкция пола	1000	1,3	1300
б) железобетонные плиты перекрытия с заливкой швов	3400	1,1	3740
2. Собственный вес покрытия:			
а) защитный слой из гравия – 10мм	200	1,3	260
б) водоизоляционный ковер	150	1,3	200
в) цементно-песчаный раствор – 15мм	270	1,3	350
г) утеплитель - плиты из ячеистого бетона 160мм, $\gamma = 400$ кгс/см²	640	1,3	830
д) сборные железобетонные плиты перекрытия с заливкой швов.	3400	1,1	3740
3. Вес перегородок.	1000	1,1	1100

4. Собственные веса внутренних несущих и наружных стен смотреть в соответствующих выпусках серии 182-82

Б. Временные

1. Равномерно-распределительные нагрузки на перекрытия лестницы приняты в соответствии со СН и П II-6-74

2. Вес снегового покрова - по III району СССР

3. Ветровая нагрузка – по I району СССР

Привязан			ТПР 416-01-166.85-КЖ
Инв. №	Инженер	Илюхина	
	Рук. бр. арх	Черноморская	
	Рук. бр. инж	Кондратьева	
	ГАП	Петров	
	ГИП	Цупко	
	Н. контр	Петров	
	Нач. ОТП	Петров	

Здание цеховых служб управления в крупнопанельных бескаркасных конструкциях

Стадия	Лист	Листов
Р	2	

Общие данные (окончание)

Промстройпроект

21006-01

Схема расположения элементов фундаментов

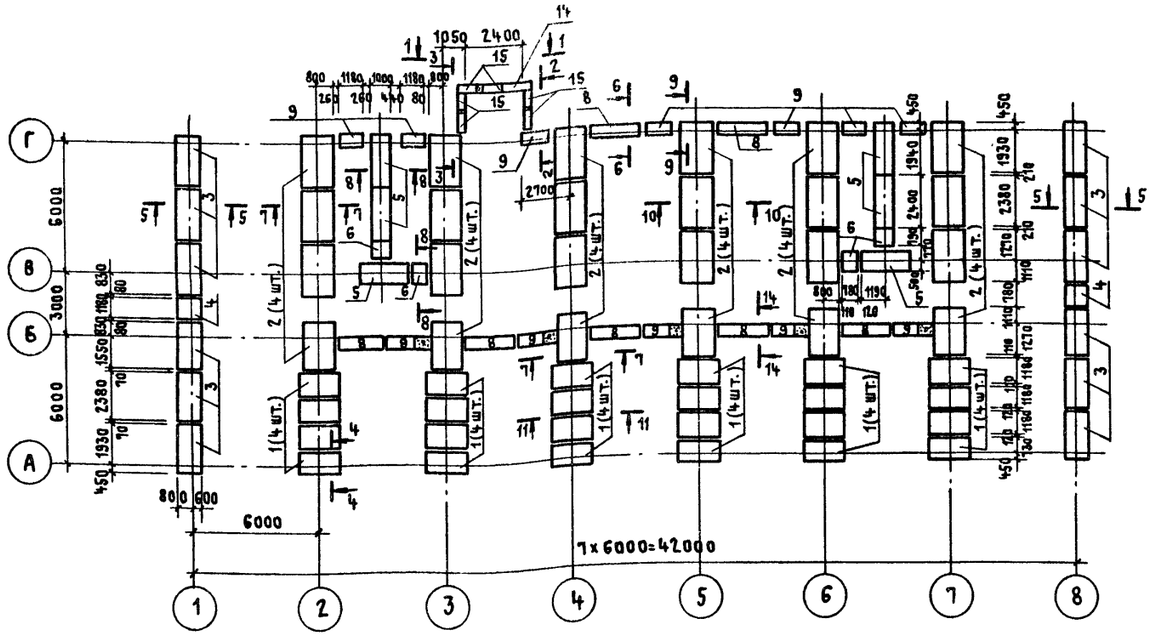

Схема развертки сборных элементов фундаментов по осям 1, 8

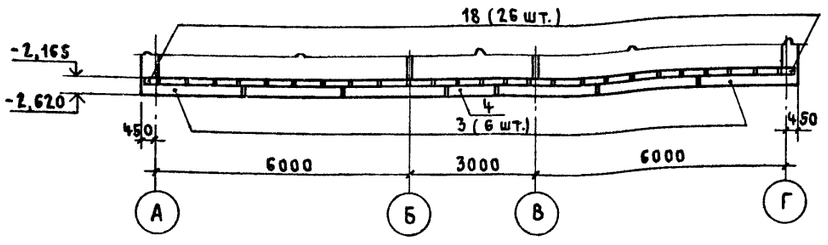

Схема развертки сборных элементов фундаментов по осям 2, 7

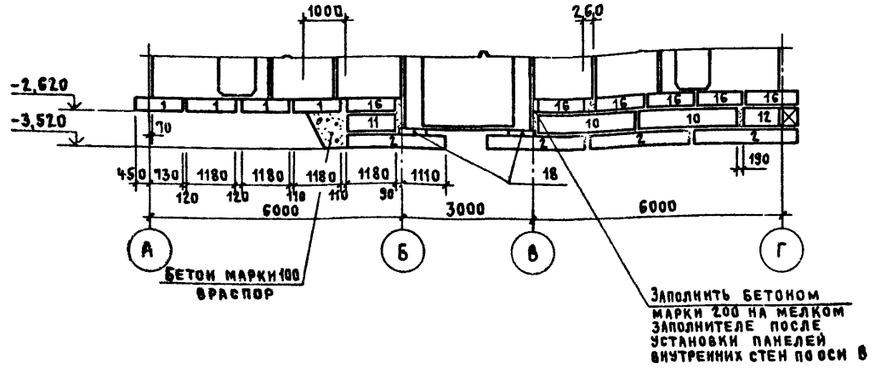

Схема развертки элементов фундаментов между осями 2...3 и 6...7

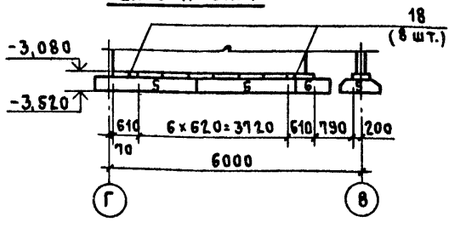

Схема развертки элементов фундаментов по оси В

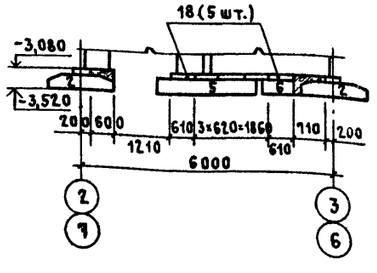

Спецификация к схемам расположения элементов фундаментов

Марка поз.	Обозначение	Наименование	Кол.	Масса ед., кг	Примечание
		Плиты ленточных			
		фундаментов			
1	1.112-5 вып. 0,2	ФЛ 20.12-2	24	2440	
2	1.112-5 вып. 0,2	ФЛ 16.24-2	24	2470	
3	1.112-5 вып. 0,2	ФЛ 14.24-2	12	2110	
4	1.112-5 вып. 0,2	ФЛ 14.12-2	2	1040	
5	1.112-5 вып. 0,2	ФЛ 10.24-2	6	1520	
6	1.112-5 вып. 0,2	ФЛ 10.8-2	4	495	
7	1.112-5 вып. 0,2	ФЛ 8.24-2	2	1395	
8	1.112-5 вып. 0,2	ФЛ 6.24-4	9	1040	
9	1.112-5 вып. 0,2	ФЛ 6.12-4	12	515	
		Блоки стен подвалов			
10	ГОСТ 13579-78	ФБС 24.6.6-Т	4	1960	
11	ГОСТ 13579-78	ФБС 12.6.6-Т	6	960	
12	ГОСТ 13579-78	ФБС 9 6.6-Т	2	700	
13	ГОСТ 13579-78	ФБС 24.4.6-Т	27	1300	
14	ГОСТ 13579-78	ФБС 12.4.6-Т	13	640	
15	ГОСТ 13579-78	ФБС 9.4.6-Т	42	470	
16	ГОСТ 13579-78	ФБС 12.6.3-Т	16	460	
17	ГОСТ 13579-78	ФБС 12.4.3-Т	44	310	
		Опорная подушка			
18	182-82.5-1.3.0.0	ОП 1	186	72	
		Изделие закладное			
МН6	ТПР416-01-166 85-КЖ.И.26	МН6	4	14,9	

1. Фундаменты запроектированы для грунтов с физическими характеристиками, указанными в п. 2.2 общей пояснительной записки.
2. Фундаментные плиты укладывать на выровненное песчаное основание (при песчаных грунтах) или песчаную подушку толщиной не более 100мм.
3. Засыпку пазух стен подвала производить только после монтажа перекрытий над подвалом.

Привязан

Инв. №

Инв. № подл. | Подпись и дата | Взам. инв. №

		ТПР	416-01-166.85-КЖ
Ст. техн.	Сумрова		
Рук. гр. арх.	Черноморская		
Рук. бригж.	Кондратьева		
ГАП	Петров		
ГИП	Цупко		
Н. контр.	Петров		
Нач. отд	Петров		

Здание цеховых служб управления в крупнопанельных бескаркасных конструкциях	Стадия	Лист	Листов
	Р	3	
Схемы расположения элементов фундаментов; развертки сборных элементов фундаментов по осям 1,8; 2,7; 8 между осями 2...3, 6...7	Промстройпроект		

21006-01

Копировал Куц Формат А2

Альбом 1

Схема развертки сборных элементов фундаментов по оси Г

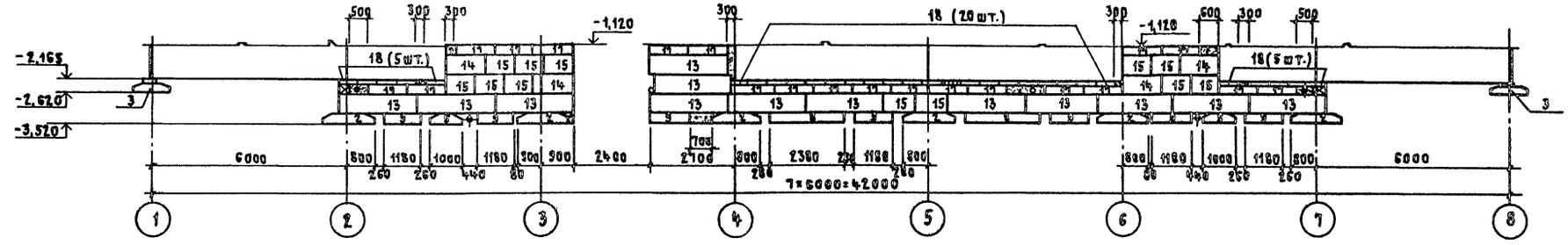

Смема развертки сборных элементов фундаментов по осям 3...6

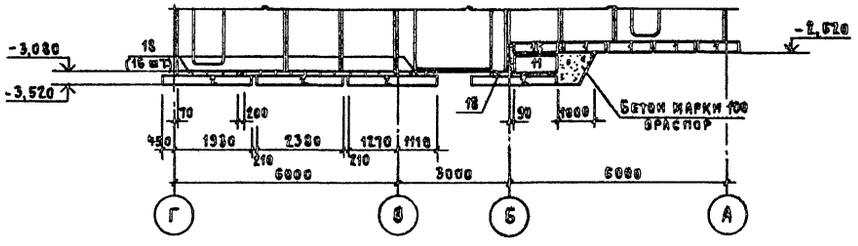

1 - 1

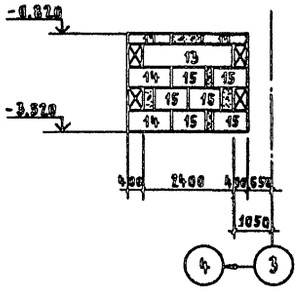

2 - 2

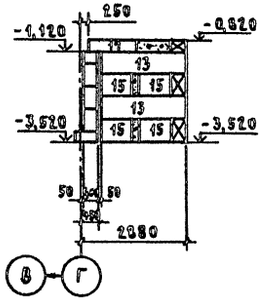

3 - 3

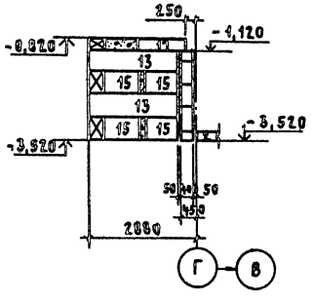

4 - 4

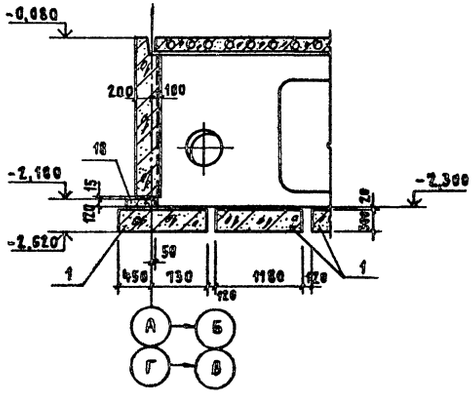

5 - 5

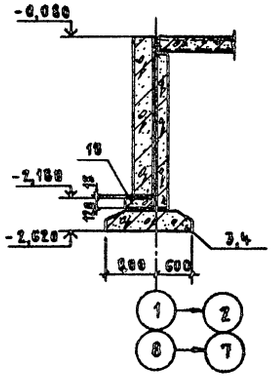

6 - 6

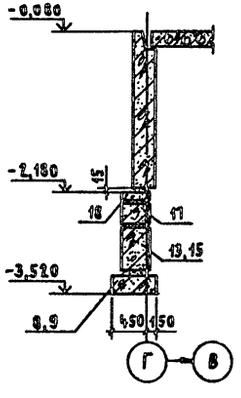

Ст. техн.	Сумрова		ТПР	416-01-166.85-КЖ	
Рук. бр. арх.	Черноморская				
Рук. бр. инж.	Кондратьева		Здание цеховых служб управления в крупнопанельных бескаркасных конструкциях	Стадия: Р	Лист: 4
ГАП	Петров				Листов:
ГИП	Цупко		Схемы разверток сборных элементов фундаментов по осям Г, 3...6. Разрезы 1-1...6-6.	ПРОМСТРОЙПРОЕКТ	
Инж. контр.	Петров				
Нач. отп.	Петров				

Привязан:

Инв. №

Инв. № подл. | Подпись и дата | Взам. инв. №

21006-01

Альбом 1

Схема развертки сборных элементов фундаментов по оси Б

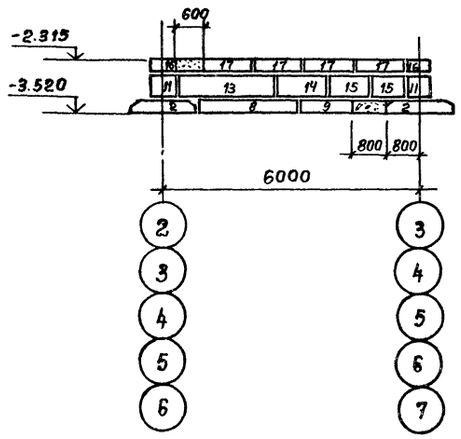

Схема расположения фундамента входа

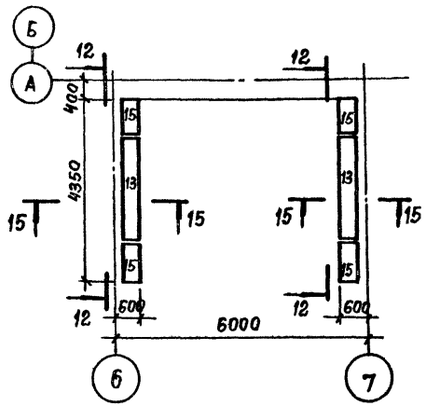

7-7

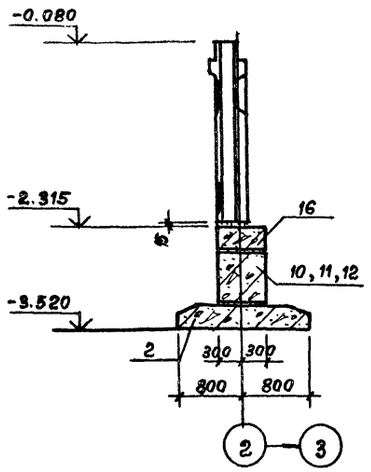

8-8

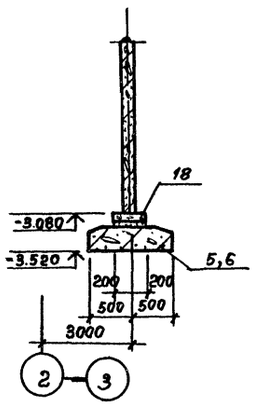

9-9

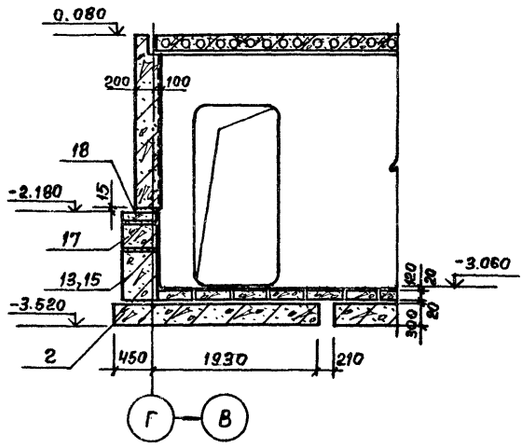

10-10

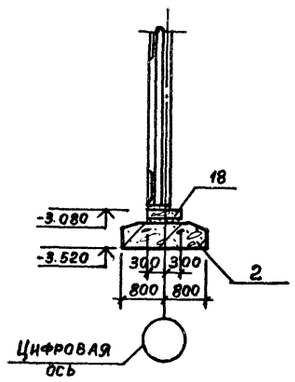

11-11

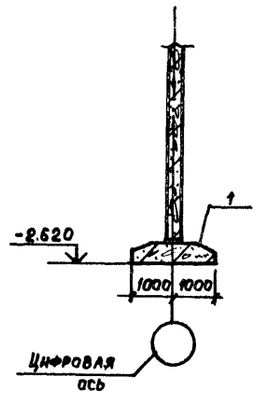

12-12

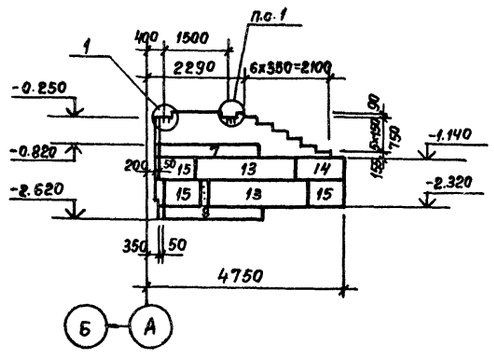

15-15

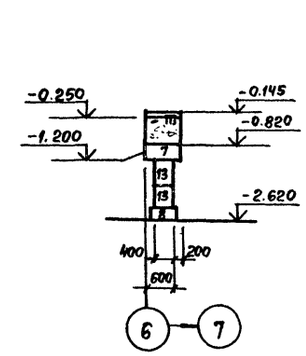

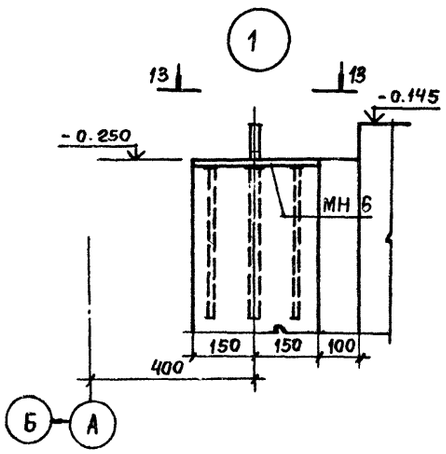

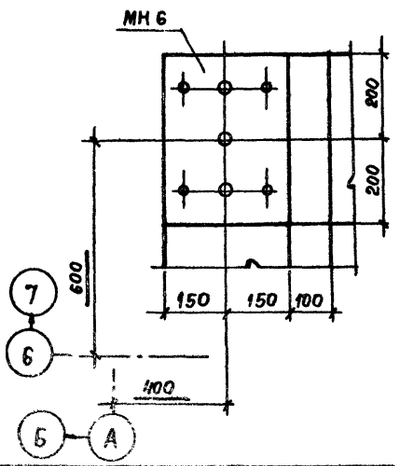

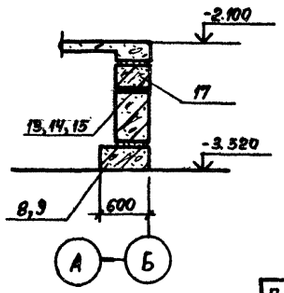

Привязан

Инв №

Ст.техн.	Сумрова		
Рук.бр.арх	Черноморская		
Рук.бр.нпж	Кондратьева		
ГАП	Петров		
ГИП	Цулко		
Н. контр.	Петров		
Нач. отп	Петров		

ТПР 416-01-166.85-КЖ

Здание цеховых служб управления в крупнопанельных бескаркасных конструкциях.

Стадия	Лист	Листов
Р	5	

Схемы расположения фундаментов входа, развертки сборных элементов фундаментов по оси Б. Разрезы 7-7...15-15

ПРОМСТРОЙПРОЕКТ

21006-01

Копировал Замалуева

Формат А2

Инв № подл. | Подпись и дата | Взам. инв. №

Альбом 1

Схема расположения панелей внутренних стен подвала на отм. -2.100 и -3.000 (схема 1)

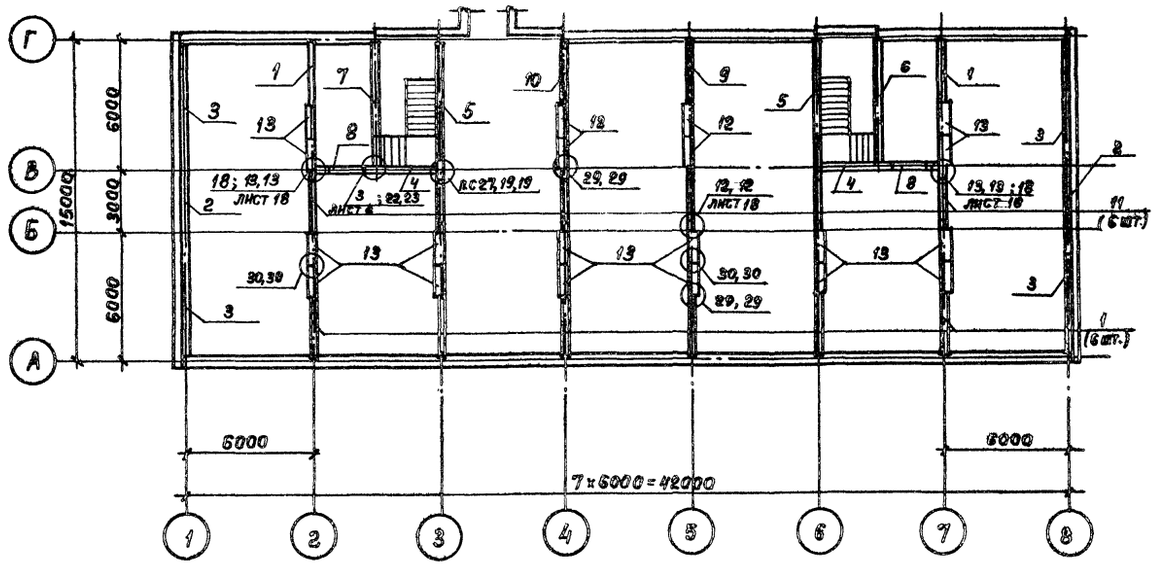

Спецификация к схемам, расположенным на данном листе

Марка, поз.	Обозначение	Наименование	Кол.	Масса ед., кг	Примечание
		Схема 1			
		Панели внутренние			
		стеновые			
1	182-82.2-1-2.0.00.0	ПВЦ 29.20	8	1850	
2	-7.0.00.0	1 ПВЦ 28.20	2	1700	
3	-7.0.00.0-01	1 ПВЦ 58.20	4	3600	
4	182-82.3-1-02.0.0.0-01	ПВ 28.27	2	3080	
5	-06.0.0.0-01	ПВ 59.30	2	6710	
6	-07.0.0.0	2 ПВГ 59.30.13	1	5600	
7	-07.0.0.0-02	3 ПВГ 59.30.13	1	5600	
8	-03.0.0.0-03	ПВП 28.27.16	2	1750	
9	-03.0.0.0-01	ПВП 29.27.10	1	2330	
10	-03.0.0.0-04	ПВП 29.27.20	1	1540	
11	-03.0.0.0-05	ПВП 30.27.21	6	1560	
12	-09.0.0.0	БВ 15.30.3,8	4	2690	
13	-09.0.0.0-04	БВ 15.22.3,8	16	1600	
		Изделия соединительн.			
МС-15	182-82.7-1-070-01	МС-15	16	0,37	
МС-17	-070-03	МС-17	24	0,53	
МС-18	-070-04	МС-18	48	0,62	
МС-19	-070-05	МС-19	6	1,12	
МС-21	-080-01	МС-21	14	0,20	
МС-23	-080-03	МС-23	4	0,36	
МС 17	ТПР 416-01-166.85-КЖ.И.20	МС 17	36	0,8	
МС 18	-КЖ.И.20-01	МС 18	16	0,9	
МС 19	-КЖ.И.20-02	МС 19	4	1,1	
		Схема 2			
14	3.006.1-2/82.1-2	Плита П23Д-3	3	820	
		Изделие закладное			
МН7	ТПР 416-01-166.85-КЖ.И.21	МН7	1	169	

1. Узлы, замаркированные на данном листе, разработаны в серии 182-82 выпуск 6-1, за исключением узлов 3, 12, 13.
2. Технические указания см. на листе 7.

Схема расположения плит покрытия приямка (схема 2)

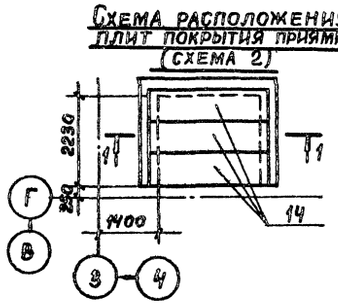

1-1

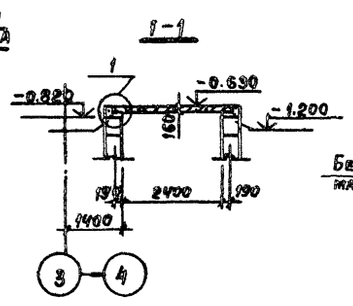

1

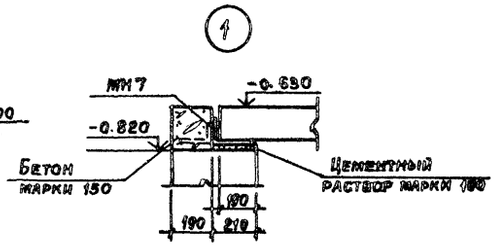

3

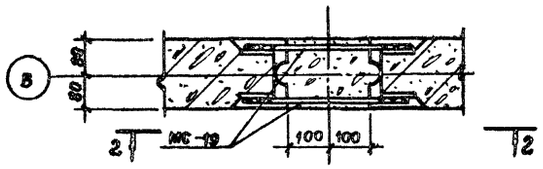

4

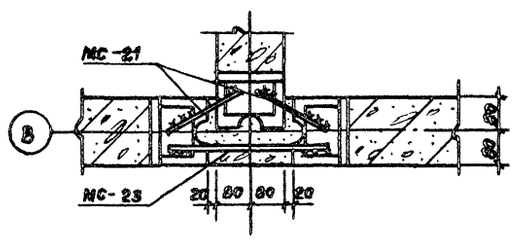

2-2

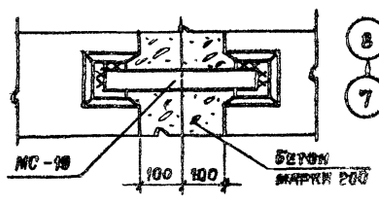

5

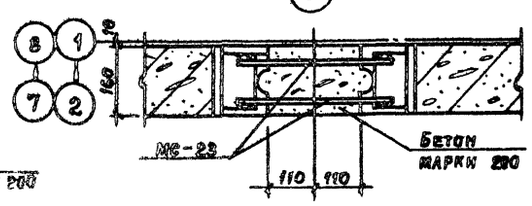

					ТПР 416-01-166.85-КЖ		
Ст. техн.	Сумрова						
Инжен.	Илюхина						
Рук. бр. инж.	Черноморская			Здание цеховых служб управления в крупнопанельных бескаркасных конструкциях.	Стадия	Лист	Листов
Рук. бр. инж.	Кондратьева				Р	6	
ГАП	Петров						
ГИП	Цупко			Схема расположения панелей внутренних стен подвала на отм. -2.100 и -3.000. Узлы 1, 3...5.	ПРОМСТРОЙПРОЕКТ		
Н. контр.	Петров						
Нач. ОТП	Петров						

Привязан

Инв. №

Инв. № подл. | Подпись и дата | Взам. инв. №

21006-01

Схема расположения панелей внутренних стен 1-го этажа на отм. 0,000

(схема 1)

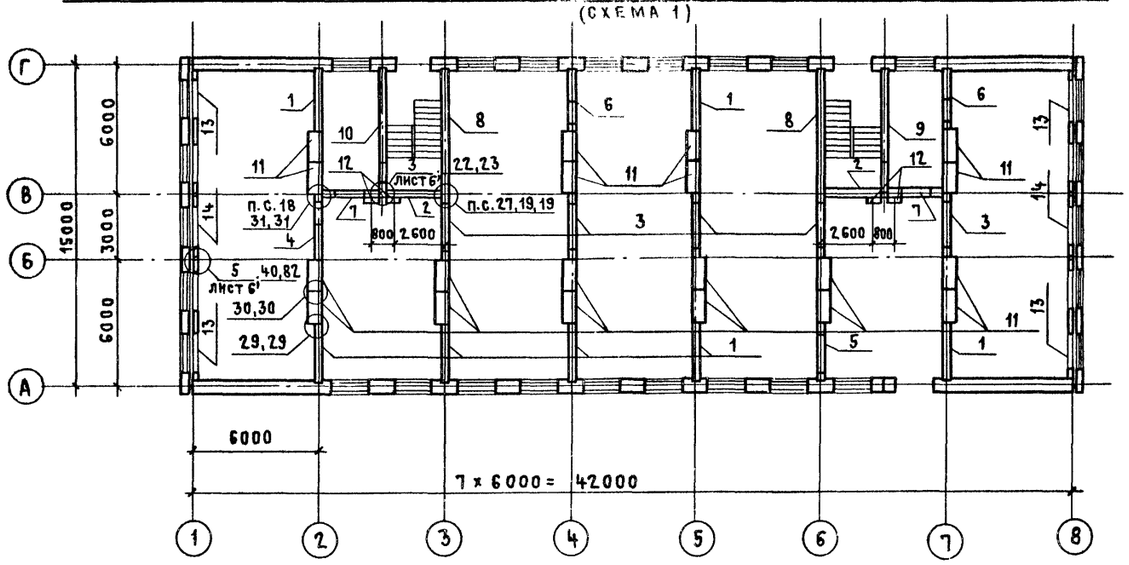

Схема расположения панелей внутренних стен 2-го этажа на отм. 3.000

(схема 2)

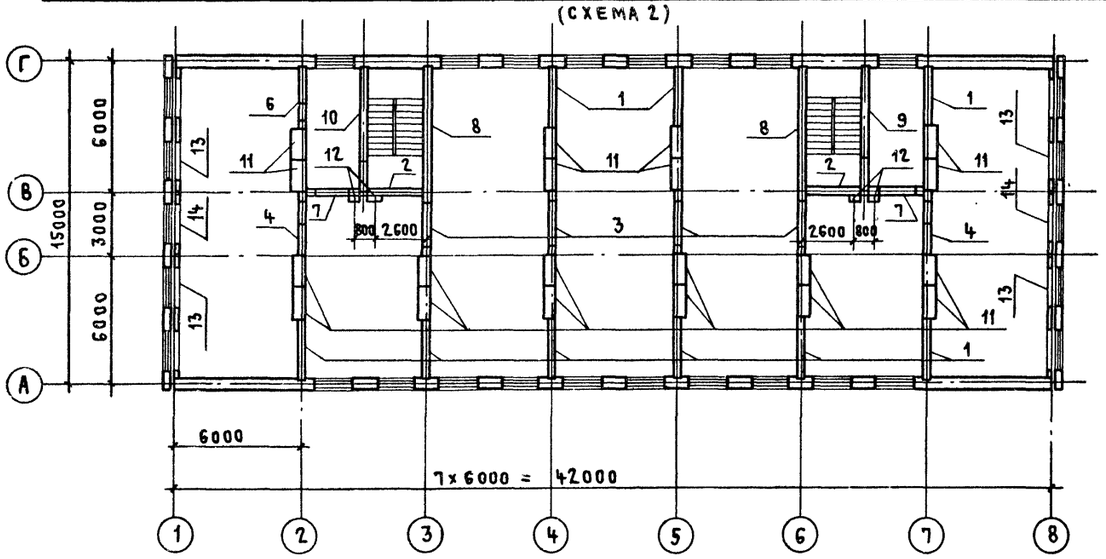

1. Узлы, замаркированные на данном листе, следует смотреть в серии 182-82, выпуск 6-1 за исключением узлов 3, 5.
2. Указания по монтажу панелей внутренних стен см. в общих указаниях на листе 2.
3. Высотные отметки расположения монтажных узлов показаны в осях петлевых выпусков или закладных изделий на схемах разверток панелей внутренних стен на листах 9, 10.
4. Панели внутренних стен устанавливать на слой цементного раствора М 100.
5. Швы между панелями заполнить цементным раствором М 100 или бетоном М 200 на заполнителе мелких фракций.

Спецификация к схемам расположения панелей внутренних стен 1-го и 2-го этажей

Марка, поз.	Обозначение	Наименование	Кол. по схеме 1	2	Всего	Масса ед., кг	Примечание
		Панели внутренние стеновые					
1	182-82.3-1-01.0.0.0-01	ПВ 29.27	7	9	16	3190	
2	-02.0.0.0-01	ПВ 28.27	2	2	4	3080	
3	-03.0.0.0-05	ПВП 30.27.21	5	4	9	1560	
4	-03.0.0.0-02	ПВП 30.27.9	1	2	3	2520	
5	-03.0.0.0-04	ПВП 29.27.20	1		1	1540	
6	-03.0.0.0-01	ПВП 29.27.10	2	1	3	2330	
7	-03.0.0.0-03	ПВП 28.27.16	2	2	4	1750	
8	-06.0.0.0-01	ПВ 59.30	2	2	4	6710	
9	-07.0.0.0	2ПВГ 59.30.13	1	1	2	5600	
10	-07.0.0.0-02	3ПВГ 59.30.13	1	1	2	5600	
11	-09.0.0.0	БВ 15.30.3,8	20	20	40	2690	
12	-10.0.0.0	ПЭ 6.27	4	4	8	500	
13	-05.0.0.0	ПВО 58.27.18-2	4	4	8	3050	
14	-05.0.0.0-02	ПВО 28.27.18	2	2	4	1400	
		Изделия соединительные					
МС-15	182-82.7-1-070-01	МС-15	20	20	40	0,37	
МС-17	-070-03	МС-17	40	40	80	0,53	
МС-18	-070-04	МС-18	48	48	96	0,62	
МС-19	-070-05	МС-19	6	6	12	1,12	
МС-21	-080-01	МС-21	42	42	84	0,20	
МС-23	-080-03	МС-23	12	12	24	0,36	

Инв. № подл. | Подпись и дата | Взам. инв. №

Привязан:

Инв. №

Ст. техн.	Сумрова	
Инженер	Илюхина	
Рук. бр. арх.	Черноморская	
Рук. бр. инж.	Кондратьева	
ГАП	Петров	
ГИП	Цупко	
Н. контр.	Петров	
Нач. отд.	Петров	

ТПР 416-01-166.85-КЖ

Здание цеховых служб управления в крупнопанельных бескаркасных конструкциях

Стадия	Лист	Листов
Р	7	

Схемы расположения панелей внутренних стен 1-го и 2-го этажей

ПРОМСТРОЙПРОЕКТ

21006-01

Копировал Кин Формат А3

Схема расположения панелей внутренних стен 3-го этажа на отм. 6,000

(схема 1)

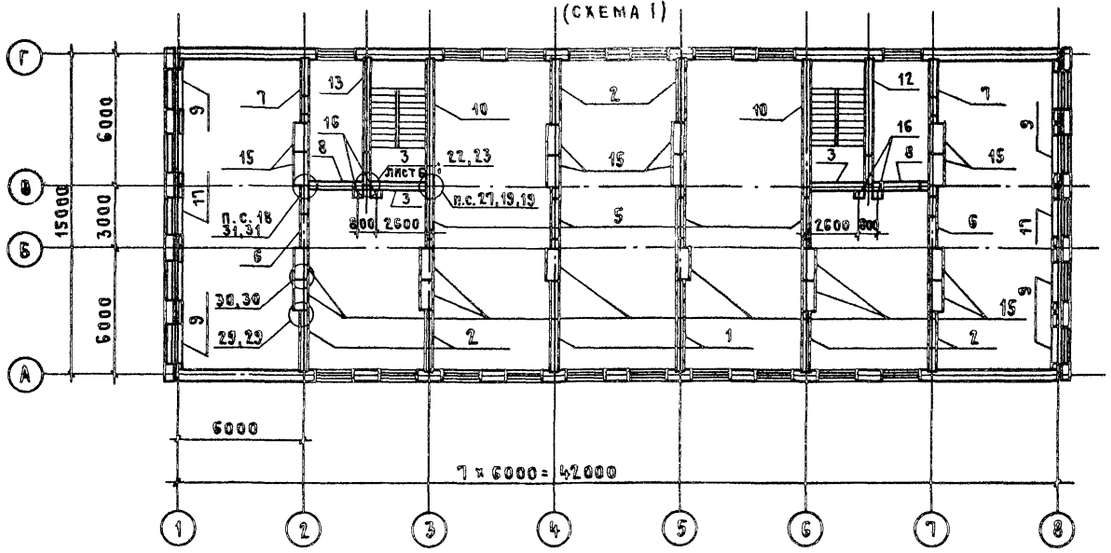

Схема расположения панелей внутренних стен 4-го этажа на отм. 9,000

(схема 2)

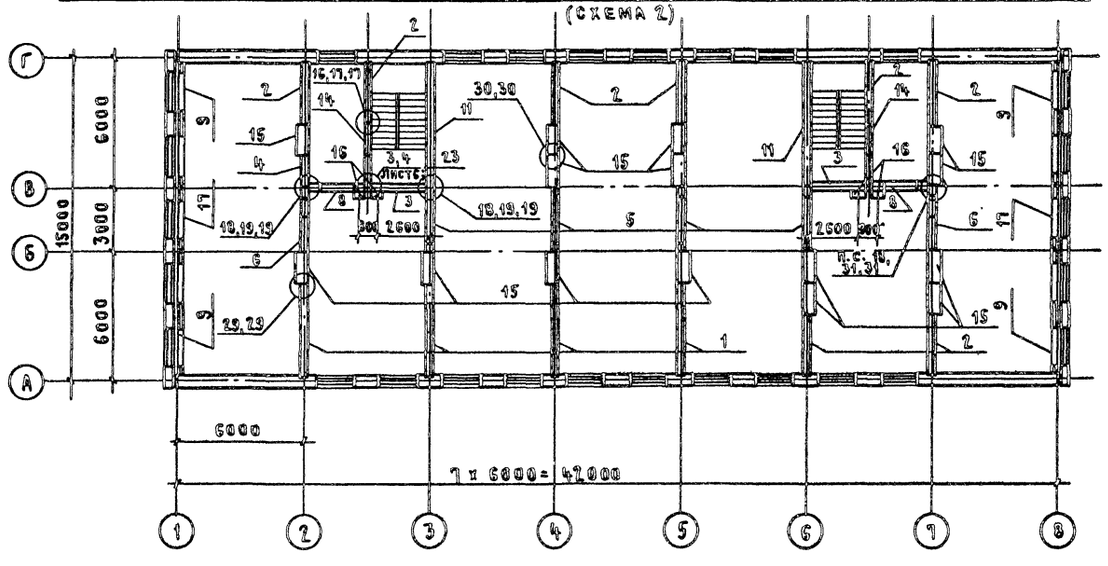

1. Узлы, замаркированные на данном листе, следует смотреть в серии 1.82-82, выпуск 6-1 за исключением узлов 3, 4.
2. Технические указания см. на листе 7.

Спецификация к схемам расположения панелей внутренних стен 3-го и 4-го этажей

Марка, поз.	Обозначение	Наименование	Кол. по схеме 1	2	Всего	Масса ед., кг	Примечание
		Панели внутренние стеновые					
1	1.82-82.3-1-01.0.0.0-02	ПВ 44.27	2	4	6	4830	
2	-01.0.0.0-01	ПВ 29.27	6	8	14	3150	
3	-02.0.0.0-01	ПВ 28.27	2	2	4	3080	
4	-02.00.0	ПВ 15.27		1	1	1560	
5	-03.0.0.0-05	ПВП 30.27.21	4	4	8	1560	
6	-03.0.0.0-02	ПВП 30.27.9	2	2	4	2520	
7	-03.0.0.0-01	ПВП 29.27.10	2		2	2330	
8	-03.0.0.0-03	ПВП 26.27.16	2	2	4	1750	
9	-05.0.0.0	ПВО 58.27.18-2	4	4	8	3050	
10	-06.0.0.0-01	ПВ 59.30	2		2	6710	
11	-01.0.0.0-03	ПВ 59.27		2	2	6490	
12	-07.0.0.0	2ПВГ 59.30.13	1		1	5600	
13	-07.0.0.0-02	3ПВГ 59.30.13	1		1	5600	
14	-04.0.0.0	ПВГ 30.27.13		2	2	2150	
15	-09.0.0.0	ВВ 15.30.3,8	18	15	33	2690	
16	-10.0.0.0	ПЭ 6.27	4	4	8	500	
17	-05.0.0.0-02	ПВО 28.27.18	2	2	4	1400	
		Изделия соединительные					
МС-15	1.82-82.1-1-070-01	МС-15	20	20	40	0,37	
МС-17	-070-03	МС-17	40	40	80	0,53	
МС-18	-070-04	МС-18	40	40	80	0,62	
МС-19	-070-05	МС-19	6	6	12	1,12	
МС-21	-080-01	МС-21	40	44	84	0,20	
МС-23	-080-03	МС-23	12	12	24	0,36	

Инв. № подл. | Подпись и дата | Взам. инв. №

Ст. техн.	Сумрова		
Инженер	Илюкина		
Рук. гр. АРХ	Черноморская		
Рук. бриж.	Кондратьева		
ГАП	Петров		
ГИП	Цупко		
Н. контр.	Петров		
Нач. ОТП	Петров		

Привязан:

Инв. №

ТПР 416-01-166.85-КЖ

Здание цеховых служб управления в крупнопанельных бескаркасных конструкциях

Стадия	Лист	Листов
Р	8	

Схемы расположения панелей внутренних стен 3-го и 4-го этажей

ПРОМСТРОЙПРОЕКТ

21006-01

Схема развертки внутренних стен по оси 1

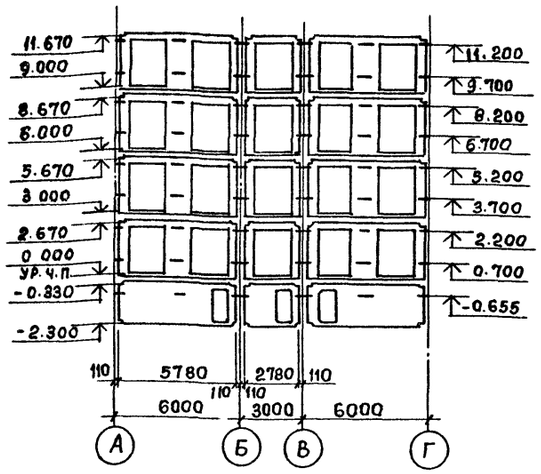

Схема развертки внутренних стен по оси 2

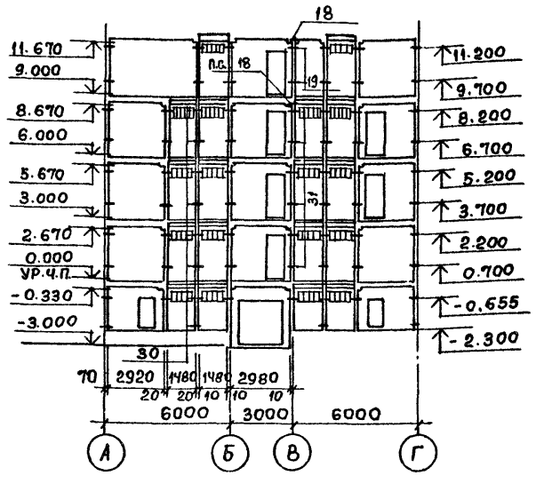

Схема развертки внутренних стен по оси 3

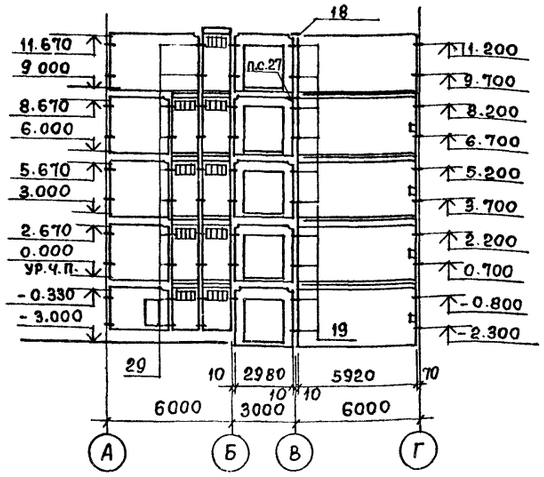

Схема развертки внутренних стен по оси 4

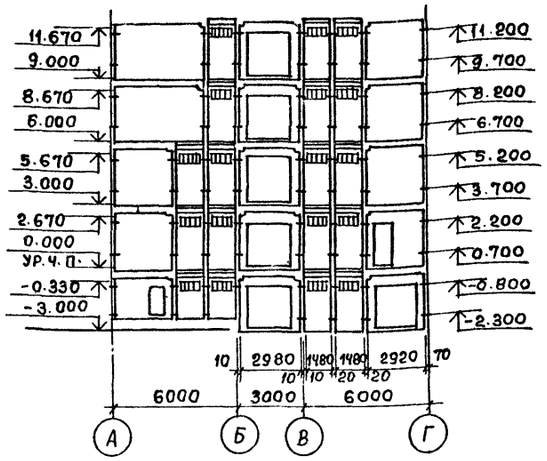

Схема развертки внутренних стен по оси 5

Схема развертки внутренних стен по оси 6

Схема развертки внутренних стен по оси 7

Схема развертки внутренних стен по оси 8

Узлы, замаркированные на данном листе, следует смотреть в серии 182-82, выпуск 6-1.

Взам. инв. №		
Подпись и дата		
Инв. № подл.		

Ст техн	Сумрова	
Инженер	Илюхина	
Рук. бр. арх	Черноморская	
Рук. бр. инж	Кондратьева	
ГАП	Петров	
ГИП	Цупко	
Н. контр.	Петров	
Нач. отп	Петров	

Привязан

Инв. №

ТПР 416-01-166.85-КЖ

Здание цеховых служб управления в крупнопанельных бескаркасных конструкциях.

Стадия	Лист	Листов
Р	9	

Схемы разверток внутренних стен по осям 1...8.

Промстройпроект

21006-01

Копировал Замалуева

Формат А2

Альбом 1

Схема развертки внутренних стен по оси В

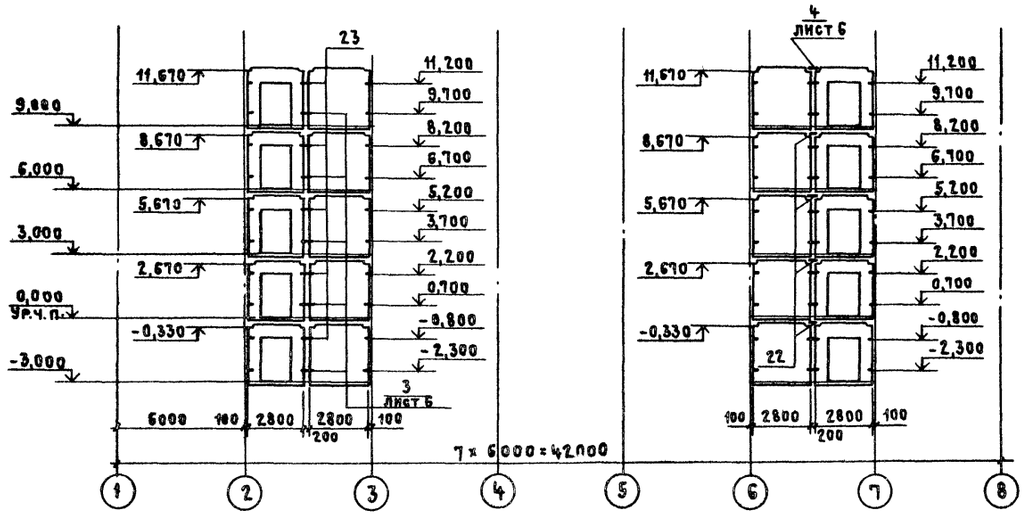

Схема развертки внутренних стен между осями 2...3

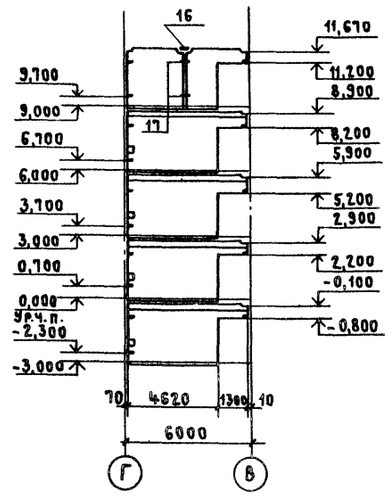

Схема развертки внутренних стен между осями 6...7

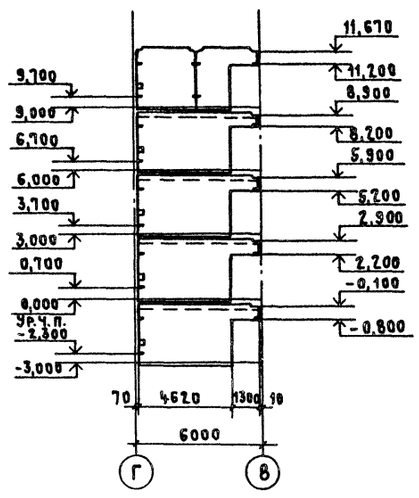

(2)

1-1

2-2

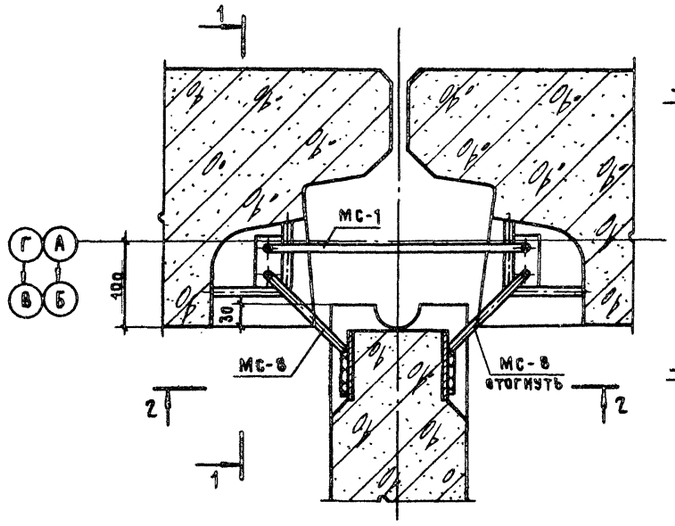

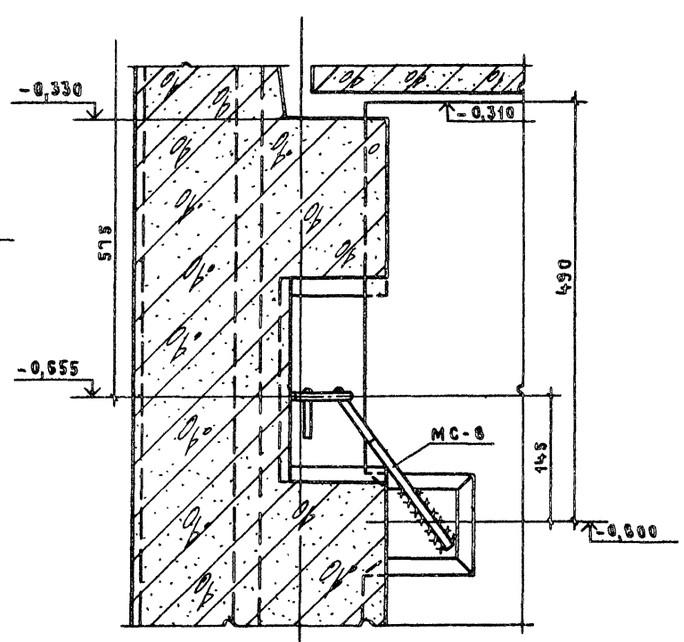

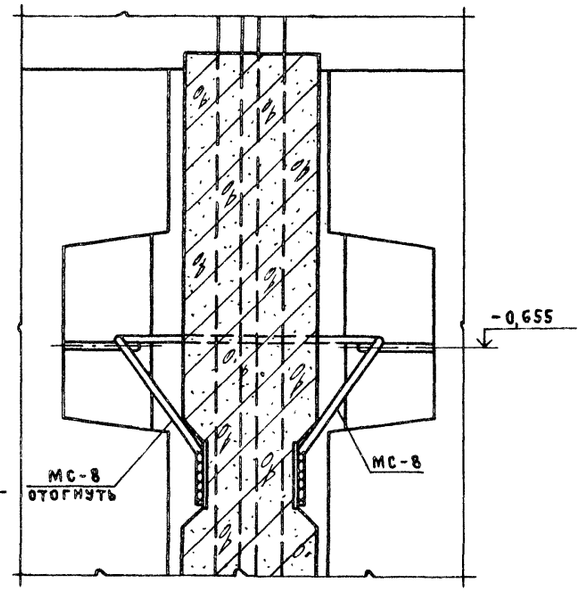

Узлы, замаркированные на данном листе, следует смотреть в серии 1.82-82, выпуски 6-1 за исключением узлов 3,4.

Инв.№ подл. | Подпись и дата | Взам. инв.№

				ТПР	416-01-166.85-КЖ
Ст. техн.	Сумрова				
Инженер	Илюхина				
Рук.бр.арх.	Черноморская			Здание цеховых служб управления в крупнопанельных бескаркасных конструкциях	Стадия: Р; Лист: 10; Листов:
Рук.бр.инж.	Кондратьева				
ГАП	Петров				
ГИП	Цупко			Схемы разверток внутренних стен по оси В, между осями 2...3, 6...7. Узел 2	ПРОМСТРОЙПРОЕКТ
Н.контр.	Петров				
Нач.отп.	Петров				

Привязан:

Инв.№

21006-01

Копировал Куц

Формат А2

Альбом 1

Схема расположения панелей перекрытия на отм. 0.000
(схема 1)

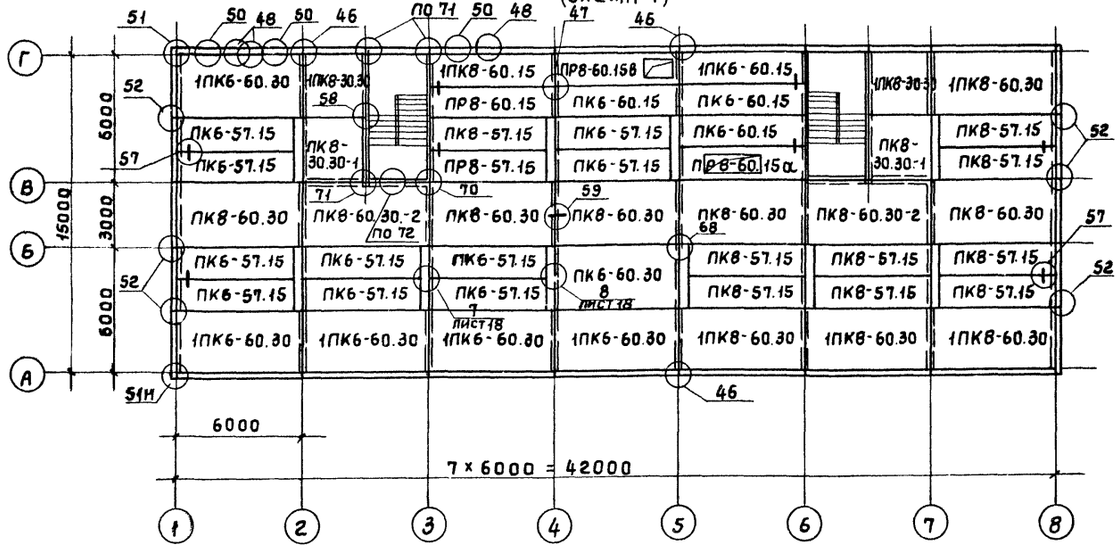

Схема расположения панелей перекрытия на отм. 3.000
(схема 2)

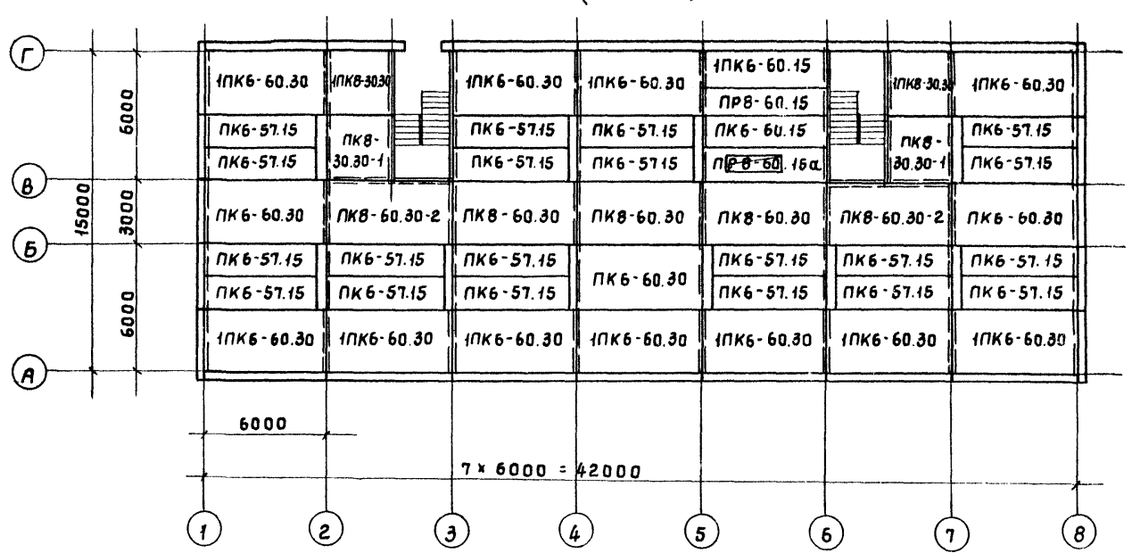

Схема расположения панелей перекрытия на отм. 6.000
(схема 3)

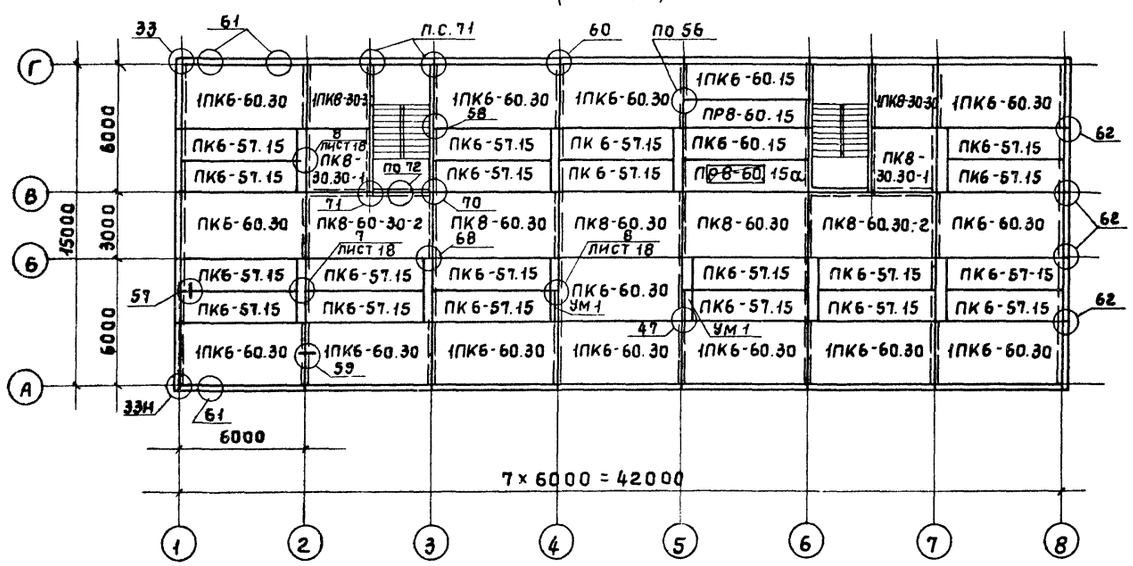

Схема расположения панелей перекрытия на отм. 9.000
(схема 4)

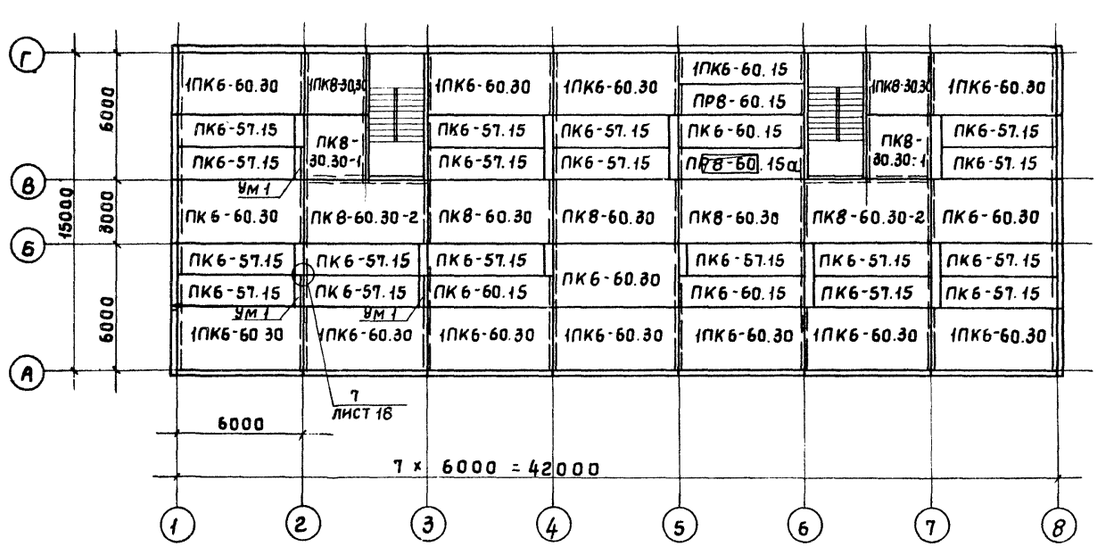

Узлы, замаркированные на данном листе, следует смотреть в серии 182-82, выпуск 6-1 за исключением узлов 7, 8.

Инв. № подл. | Подпись и дата | Взам. инв. №

		ТПР	416-01-166.85-КЖ
Привязан:	Инженер	Илюхина	
	Рук.бр.арх.	Черноморская	
	Рук.бр.инж.	Конратьева	
	ГАП	Петров	
	ГИП	Цупко	
	Норм.контр.	Петров	
Инв. №	Нач.отд.	Петров	

Здание цеховых служб управления в крупнопанельных бескаркасных конструкциях

Стадия	Лист	Листов
Р	11	

Схемы расположения панелей перекрытия на отм. 0.000; 3.000; 6.000; 9.000

ПРОМСТРОЙПРОЕКТ

21006-01

Копировал Углева Формат А2

Альбом 1

Схема расположения панелей покрытия на отм. 12.000 (схема 5)

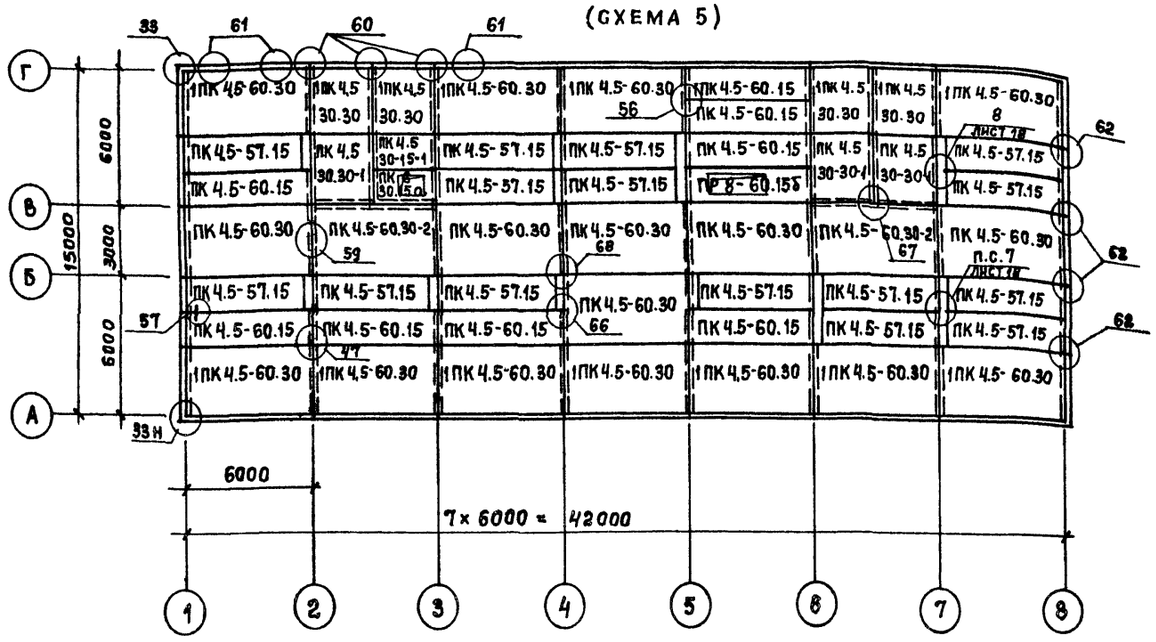

Марка, поз.	Обозначение	Наименование	Кол. по схеме 1	2	3	4	5	Всего	Масса ед., кг	Приме-чание
		Изделия соединительные								
МС-5	182-82.7-1-010-04	МС-5	2		2	4	12	20	0.29	
МС-14	-070	МС-14	28					28	0.28	
МС-15	-070-01	МС-15		16	16	16	16	64	0.37	
МС-20	-080	МС-20		12	12	12	12	48	0,14	
МС-21	-080-01	МС-21	54	47	49	50	74	274	0,20	
МС-22	-080-02	МС-22	20	12	12	12		56	0,27	
МС-24	-080-04	МС-24	8	7	7	7	4	33	0,42	
МС-25	-080-05	МС-25	40	40	34	29	27	170	0,55	
МС-28	-110	МС-28		2	2	2	8	14	0,21	
МС-29	-120	МС-29		4	4	4	4	16	0,72	
МС-31	-130-01	МС-31	28					28	0,71	
МС-36	-170	МС-36	24	8	8	8		48	0,17	
МС-38	-190	МС-38		28	28	28	28	112	0,38	
МС-39	-200	МС-39				2	2	4	0,22	
МС-40	-210	МС-40			4	4	3	11	0,62	
МС-41	-220	МС-41					4	4	0,47	

1. Панели перекрытия укладывать на слой цементного раствора марки 100. Швы между панелями перекрытия тщательно заделать цементным раствором марки 100.
2. Панели перекрытия соединить между собой сваркой арматурных выпусков не менее, чем в 4х точках.
3. Глубина опирания панели должна быть не менее 70мм.
4. Применение панелей без заделки открытого торца бетоном или вкладышами недопускается. Заделка торцов панелей должна производиться в заводских условиях.
5. Наличие заделки пустот в торцах панелей и установка монтажных связей по панелям перекрытия должны быть оформлены актом на скрытие работы.
6. Узлы, замаркированные на данном листе, следует смотреть в серии 182-82, выпуск 6-1 за исключением узлов 7, 8.

Спецификация к схемам расположения панелей покрытия и перекрытия

Марка поз.	Обозначение	Наименование	Кол. по схеме 1	2	3	4	5	Всего	Масса ед., кг	Приме-чание
		Панели перекрытия								
		многопустотные								
ПК4,5-60.30	182-82.4-1-7.0.0.0	ПК 4.5-60.30					6	6	5500	
ПК6-60.30	-7.0.0.0-01	ПК 6-60.30	1	3	3	3		10	5500	
ПК8-60.30	-7.0.0.0-02	ПК 8-60.	5	3	3	3		14	5500	
1ПК4,5-60.30	-7.0.0.0-03	1ПК 4.5-60.30					11	11	5500	
1ПК6-60.30	-7.0.0.0-04	1ПК 6-60.30	5	11	11	11		38	5500	
1ПК8-60.30	-7.0.0.0-05	1ПК 8-60.30	4					4	5500	
ПК4,5-60.30-2	-7.0.0.0-06	ПК 4.5-60.30-2					2	2	5500	
ПК8-60.30-2	-7.0.0.0-08	ПК 8-60.30-2	2	2	2	2		8	5500	
ПК4,5-60.15	-3.0.0.0	ПК 4,5-60.15					7	7	2800	
ПК6-60.15	-3.0.0.0-01	ПК 6-60.15	2	1	1	3		7	2800	
1ПК4,5-60.15	-3.0.0.0-09	1ПК 4.5-60.15					1	1	2750	
1ПК6-60.15	-4.0.0.0-01	1ПК 6-60.15	1	1	1	1		4	2750	
1ПК8-60.15	-4.0.0.0-02	1ПК 8-60.15	1					1	2750	
ПК4,5-57.15	-3.0.0.0-03	ПК 4.5-57.15					15	15	2700	
ПК6-57.15	-3.0.0.0-04	ПК 6-57.15	11	20	20	18		69	2700	
ПК8-57.15	-3.0.0.0-05	ПК 8-57.15	9					9	2700	
ПК4,5-30.30-1	-2.0.0.0-03	ПК 4.5-30.30-1					3	3	2675	
ПК8-30.30-1	-2.0.0.0-05	ПК 8-30.30-1	2	2	2	2		8	2675	
1ПК4,5-30.30	-2.0.0.0	1ПК 4.5-30.30					4	4	2750	
1ПК8-30.30	-2.0.0.0-02	1ПК 8-30.30	2	2	2	2		8	2750	
ПК4,5-30.15-1	-1.0.0.0-06	ПК 4.5-30.15-1					1	1	1300	
		Панели перекрытий ребристые								
ПР8-60.15	182-82.4-1-9.0.0.0-01	ПР 8-60.15	1	1	1	1		4	2375	
ПР8-57.15	03	ПР 8-57.15	1					1	2250	
ПР6-30.15а	ТПР 416-01-166.85-КЖ.И.39-01	ПР 6-30.15 а					1	1	1250	
ПР8-60.15а	-КЖ.И.37	ПР 8-60.15 а	1	1	1	1		4	2375	
ПР8-60.15б	-КЖ.И.37-01	ПР 8-60.15 б					1	1	2375	
ПР8-60.15в	-КЖ.И.38	ПР 8-60.15 в	1					1	2375	
Ум 1	Лист 19	Участок монолитный Ум1			2	3		5		

Взам. инв. № | Подпись и дата | Инв. № подл.

Привязан:

Инв. №

Инженер	Илюхина	
Рук. бр. арх	Черноморская	
Рук. бр инж	Кондратьева	
ГАП	Петров	
ГИП	Цупко	
Н контр.	Петров	
Нач ОТП	Петров	

ТПР 416-01-166.85-КЖ

Здание цеховых служб управления в крупнопанельных бескаркасных конструкциях

Стадия	Лист	Листов
Р	12	

Схема расположения панелей покрытия на отм. 12.000.

ПРОМСТРОЙПРОЕКТ

21006-01

Копировал Замалуева Формат А2

Альбом 1

Схема расположения отверстий в плитах перекрытия на отм. 0,000

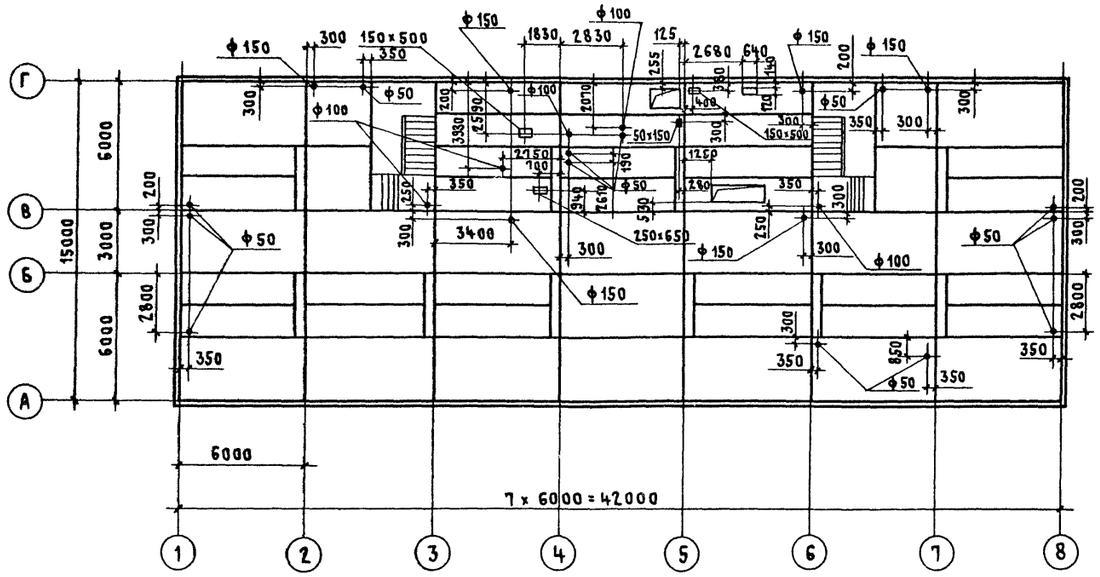

Схема расположения отверстий в плитах перекрытия на отм. 9,000

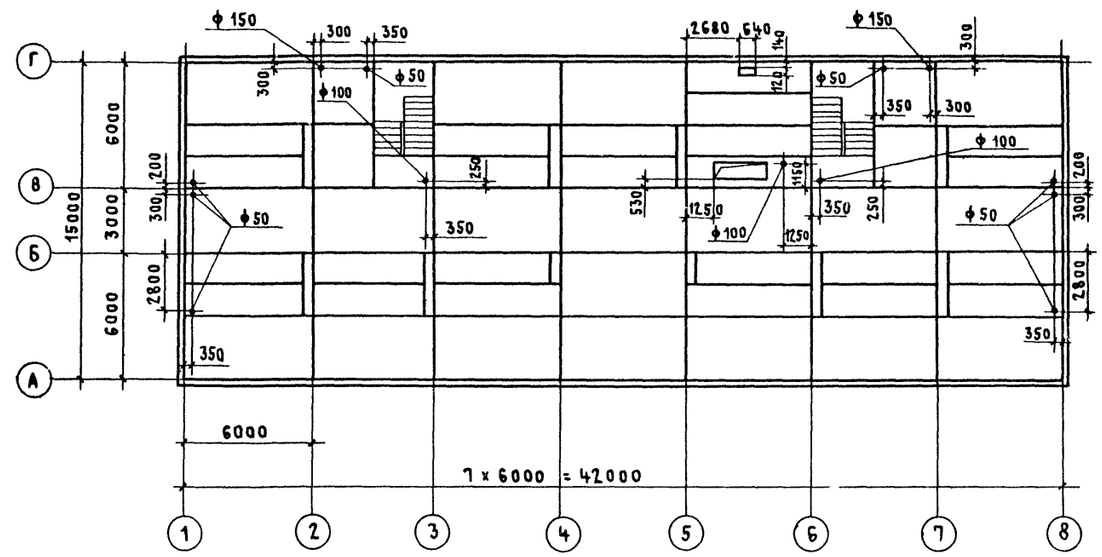

Схема расположения отверстий в плитах перекрытия на отм. 3,000; 6,000

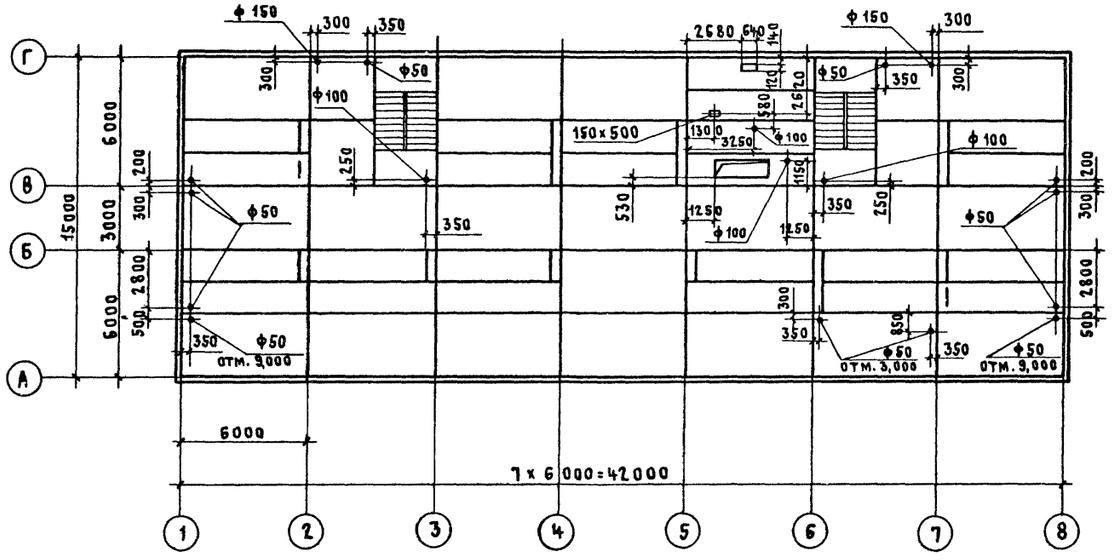

Схема расположения отверстий в плитах покрытия на отм. 12,000

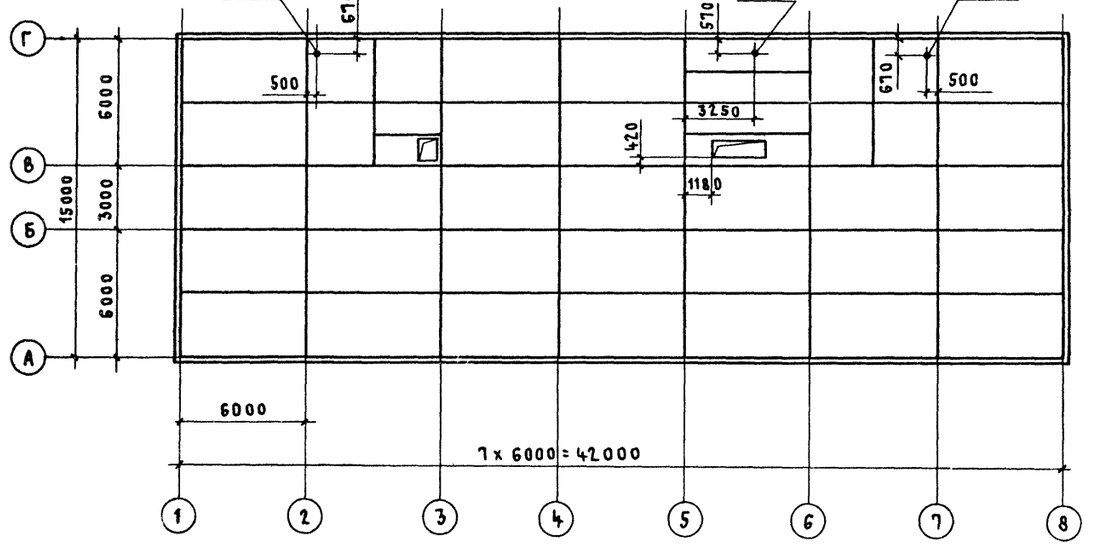

Инв.№ подл. | Подпись и дата | Взам.инв.№

			ТПР	416-01-168.85-КЖ	
	Инженер	Илюхина			
Привязан:	Рук.бр.арх.	Черноморская	Здание цеховых служб управления в крупнопанельных бескаркасных конструкциях	Стадия: Р	Лист: 13	Листов:
	Рук.бриж.	Кондратьева А				
	ГАП	Петров				
	ГИП	Цупко	Схемы расположения отверстий в панелях перекрытия на отм. 0,000; 3,000; 6,000; 9,000; 12,000	ПРОМСТРОЙПРОЕКТ	
Инв.№	Н.контр.	Петров			
	Нач.отд.	Петров			

21006-01

Копировал Куц Формат А2

Альбом 1

Схема расположения элементов сборных конструкций лестниц 1 и 2 (зеркально) (Вид по 1-1)

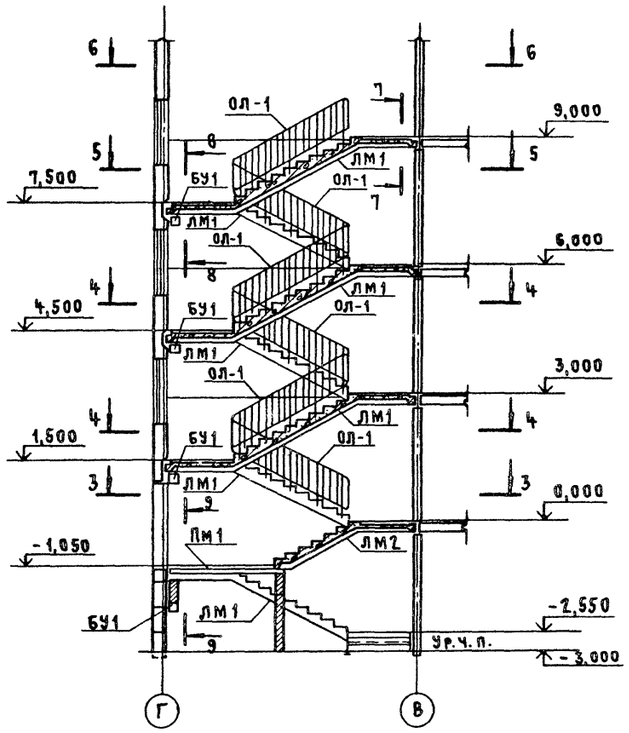

2-2

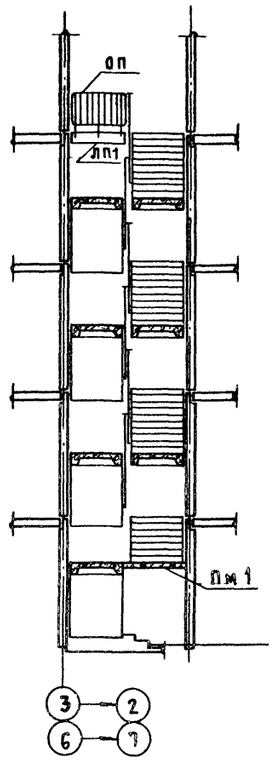

7-7

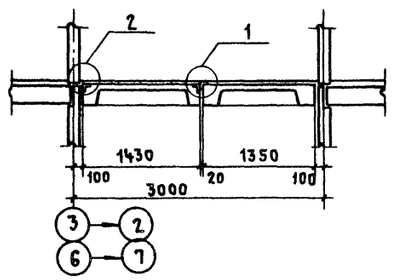

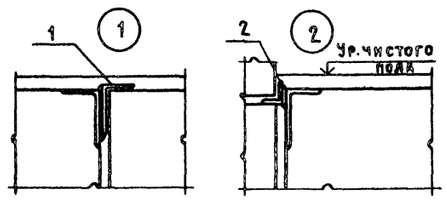

8-8

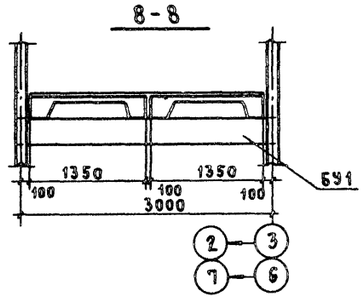

9-9

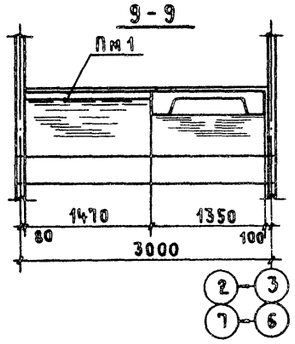

3-3

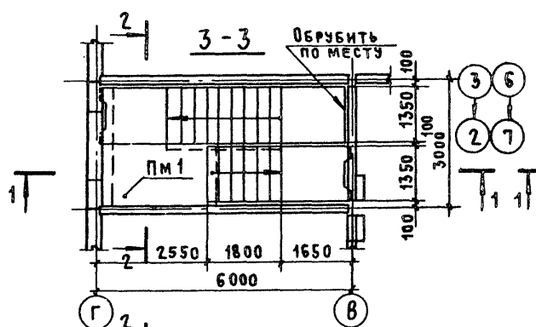

5-5

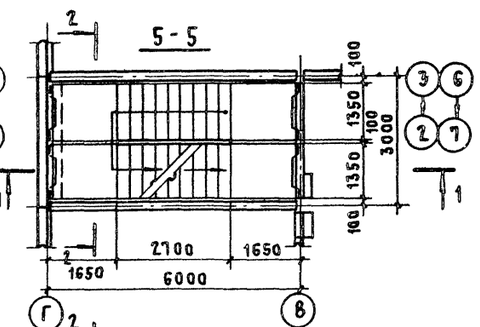

4-4

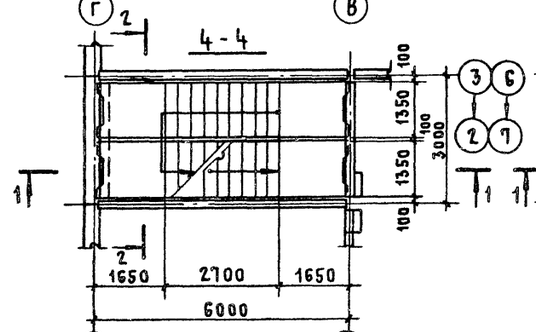

6-6

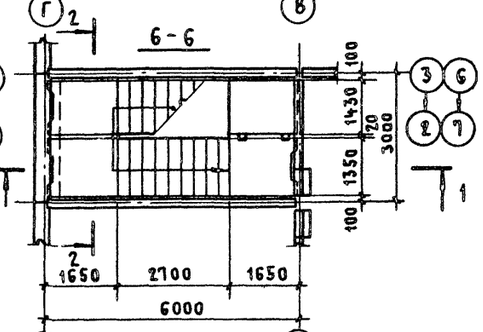

Спецификация к схемам расположения элементов сборных конструкций лестниц 1 и 2

Марка, поз.	Обозначение	Наименование	Кол.	Масса ед., кг	Примечание
		Лестницы 1 и 2			
		Сборные железобетонные элементы			
ЛМ1	1.82-82.5-1-1.0.0.0	Лестничный марш ЛМП60.14.15	14	4130	
ЛМ2	-2.0.0.0	—"— ЛМП34.14.9	2	2040	
ЛП1	-3.0.0.0	Лестничная площадка ЛПП16.14.3	2	610	
Пм1	Лист 19	Плита монолитная Пм1	2		
БУ1	Серия 1.139-1, вып. 1	Перемычка БУ-30А	8		
		Стальные элементы			
ОЛ-1	1.82-82.7-1-320	Ограждение лестничное ОЛ-1	12	26,3	
ОП	1.82-82.7-1-340	Ограждение верхней			
		площадки ОП	2	15,2	
		Изделия соединительные			
1		L100×10 ГОСТ 8509-72 ℓ=100	4	15,1	
2		L100×63×10 ГОСТ 8510-72 ℓ=100	4	12,1	

Привязан:

Инв. №

Инженер	Илюхина		
Рук.гр.арх.	Черноморская		
Рук.гр.инж.	Кондратьева		29634
ГАП	Петров		
ГИП	Цупко		
Н.контр.	Петров		
Нач.отд.	Петров		

ТПР 416-01-166.85-КЖ

Здание цеховых служб управления в крупнопанельных бескаркасных конструкциях

Стадия	Лист	Листов
Р	14	

Схема расположения элементов сборных конструкций лестниц 1 и 2

ПРОМСТРОЙПРОЕКТ

Инв. № подл. | Подпись и дата | Взам. инв. №

21006-01

Альбом 1

Схема расположения панелей наружных стен в осях 1...8

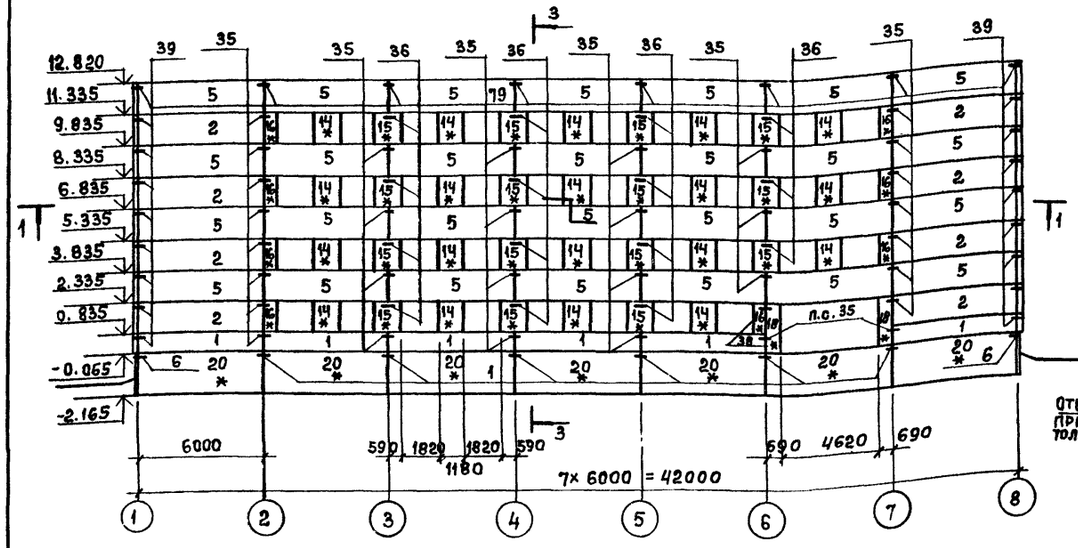

Схема расположения панелей наружных стен в осях А...Г, Г...А.

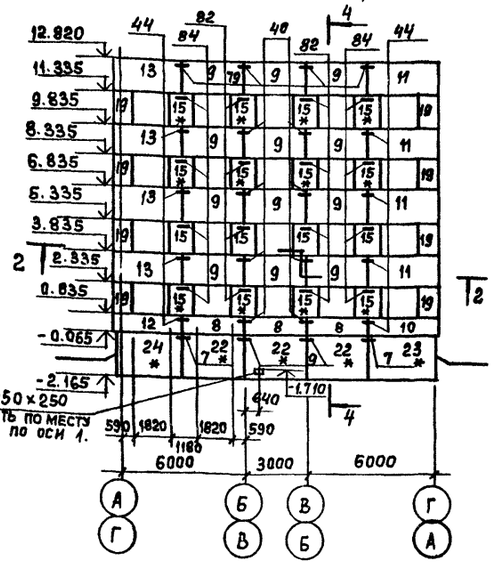

Схема расположения панелей наружных стен в осях 8...1

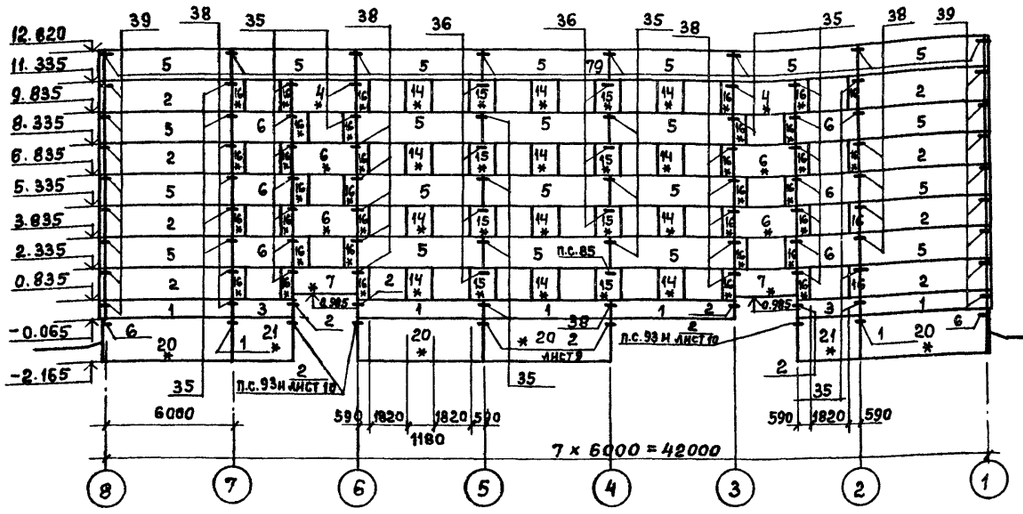

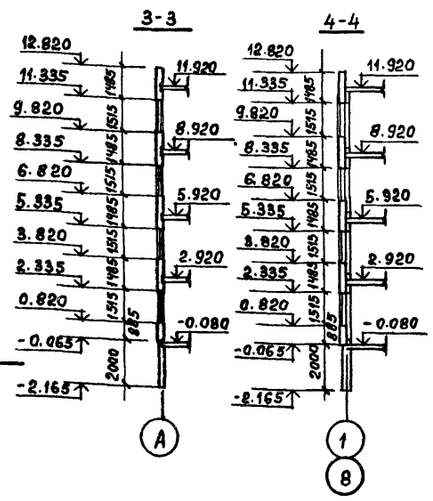

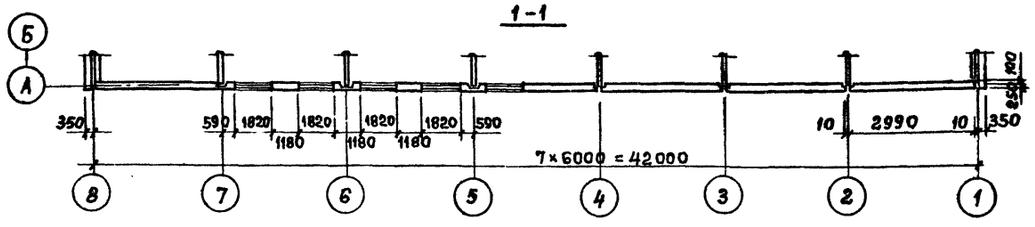

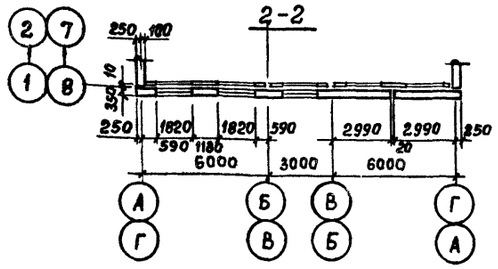

1. В узле 85 вместо МС-8 применить МС-6.
2. Узлы, замаркированные на данном листе, следует смотреть в серии 182-82, выпуск 6-1. за исключением узла 2.
3. Указания по монтажу панелей наружных стен см. в общих указаниях на листе 2.
4. Панели наружных стен устанавливаются на слой цементного раствора М 100
5. Вертикальные колодцы между панелями наружных и внутренних стен заполняются бетоном М 200, приготовленном на заполнителе мелких фракций (не более 10мм) после устройства воздухоизоляции и утепления стыка панелей наружных стен.
6. Панели, отмеченные индексом *, должны иметь отделку наружной поверхности в соответствии с указаниями на листе 12 основного комплекта чертежей марки АР.

Спецификация к схемам расположения панелей наружных стен

Марка поз.	Обозначение	Наименование	Кол.	Масса ед, кг.	Примечание
		Панели наружных стен			
1	182-82.1-1-02-02	П 60.9.3,5	11	2200	
2	-02	П 60.15.3,5	16	3700	
3	-02-06	П 30.9.3,5	2	1100	
4	-02-04	П 30.15.3,5	2	1800	
5	-03	1П 60.15.3,5	50	3400	
6	-03-04	1П 30.15.3,5	10	1600	
7	-03-08	1ПД 30.18.3,5	2	1400	
8	-01-10	ПТ 30.9.3,5	6	1300	
9	-01-06	ПТ 30.15.3,5	24	1900	
10	-04-04	2ПТ 32.9.3,5	2	1200	
11	-04	2ПТ 32.15.3,5	8	2100	
12	-05-04	3ПТ 32.9.3,5	2	1200	
13	-05	3ПТ 32.15.3,5	8	2100	
14	-06-04	4П 12.15.3,5	31	800	
15	-06-10	1П 12.15.3,5	55	600	
16	-07-10	П 6.15.3,5	44	300	
18	182-82.1-1-07-06	ПТ 24.3.5	2	700	
19	-07-04	ПТ 8.15.3,5	16	500	
20	-08	Ц 60.21.3	11	5200	
21	-08-02	Ц 30.21.3	2	2400	
22	-09-02	ЦТ 30.21.3	6	2800	
23	-10	2ЦТ 32.21.3	2	3000	
24	-10-02	3ЦТ 32.21.3	2	3000	
		Изделия соединительные			
МС-1	182-82.7-1-010	МС-1	146	0,45	
МС-2	-010-01	МС-2	36	0,39	
МС-3	-010-02	МС-3	140	0,34	
МС-4	-010-03	МС-4	40	0,31	
МС-6	-020	МС-6	78	0,25	
МС-7	-020-01	МС-7	44	0,28	
МС-8	-020-02	МС-8	54	0,40	
МС-12	-050	МС-12	20	0,32	
МС-13	-060	МС-13	20	0,30	
МС-23	-080-03	МС-23	36	0,36	
МС-32	-140	МС-32	22	0,34	
МС-33лев	-150	МС-33 лев.	21	0,37	
МС-33пр.	-150-01	МС-33 пр.	21	0,37	

Привязан:

Инв. №

Ст. техн.	Сумрова	
Инженер	Илюхина	
Рук. бр. арх.	Черноморская	
Рук. бр. инж.	Кондратьева	
ГАП	Петров	
ГИП	Цупко	
Н. контр.	Петров	
Нач. ОТП	Петров	

ТПР 416-01-166.85-КЖ

Здание цеховых служб управления в крупнопанельных бескаркасных конструкциях

Стадия	Лист	Листов
Р	15	

Схемы расположения панелей наружных стен в осях 1...8, 8...1, А...Г, Г...А. Разрезы 1-1... 4-4.

ПРОМСТРОЙПРОЕКТ

Инв. № подл. | Подпись и дата | Взам. инв. №

21006-01

Копировал Замалуева

Формат А2

Альбом 1

Схема расположения панелей перегородок 1-го этажа на отм. 0,000
(схема 1)

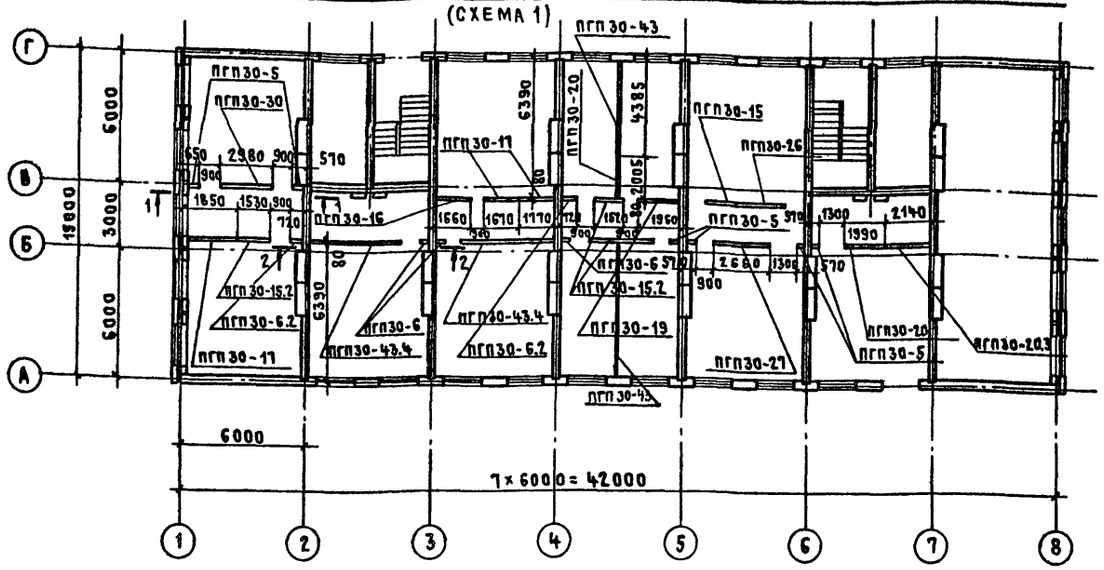

Схема расположения панелей перегородок 2-го этажа на отм. 3.000
(схема 2)

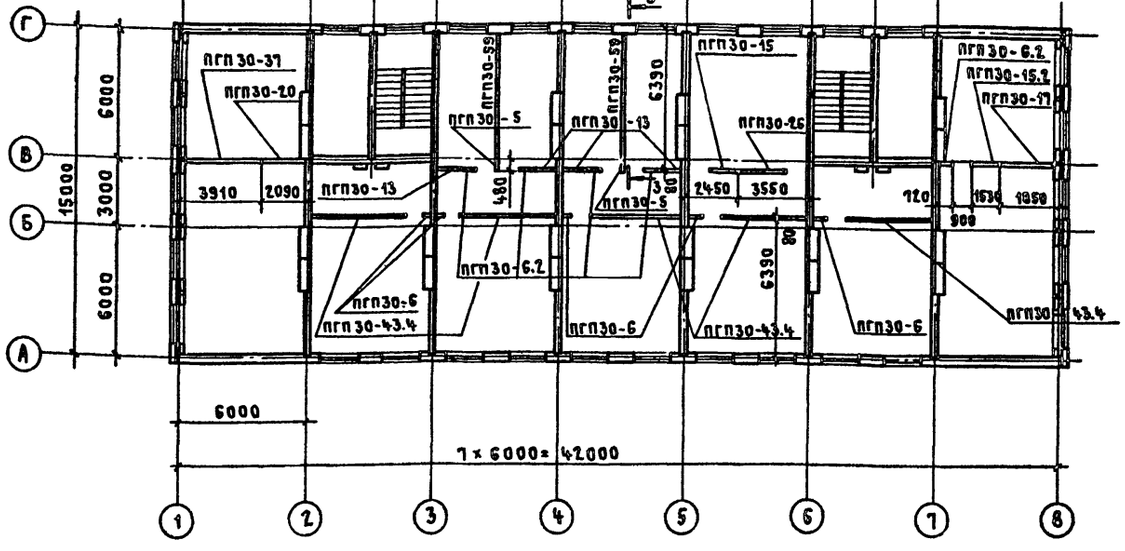

1. Узлы крепления панелей перегородок выполнять по серии 2.230-1, выпуск 10
2. Швы между панелями заполнить гипсоперлитовым раствором в местах примыкания к стенам и перекрытию проконопатить паклей или минеральной ватой с последующей шпаклевкой и проклейкой тканью.
3. Монтаж панелей перегородок выполнять в соответствии с указаниями серии 1.231-5, выпуск 0 и 2.230-1, выпуск 10.
4. Разрезы 1-1... 3-3 см. на листе 17.

Спецификация к схемам расположения панелей перегородок 1-го и 2-го этажей

Марка, поз.	Обозначение	Наименование	Кол. по схеме 1	2	Всего	Масса ед., кг	Примечание
		Панели перегородок					
ПГП30-59	1.231-5, вып. 0,1	ПГП 30-59		2	2	1024	
ПГП30-43.4	1.231-5, вып. 0,1	ПГП 30-43.4	2	5	7	758	
ПГП30-43	1.231-5, вып. 0,1	ПГП 30-43	2		2	744	
ПГП30-37	1.231-5, вып. 0,1	ПГП 30-37		1	1	650	
ПГП30-30	1.231-5, вып. 0,1	ПГП 30-30	1		1	521	
ПГП30-27	1.231-5, вып. 0,1	ПГП 30-27	1		1	465	
ПГП30-26	1.231-5, вып. 0,1	ПГП 30-26	1	1	2	447	
ПГП30-20.3	1.231-5, вып. 0,1	ПГП 30-20.3	1		1	354	
ПГП30-20	1.231-5, вып. 0,1	ПГП 30-20	3	1	4	346	
ПГП30-19	1.231-5, вып. 0,1	ПГП 30-19	2		2	325	
ПГП30-17	1.231-5, вып. 0,1	ПГП 30-17	3	1	4	290	
ПГП30-16	1.231-5, вып. 0,1	ПГП 30-16	1		1	273	
ПГП30-15.2	1.231-5, вып. 0,1	ПГП 30-15.2	3	1	3	266	
ПГП30-15	1.231-5, вып. 0,1	ПГП 30-15	1	1	2	254	
ПГП30-13	1.231-5, вып. 0,1	ПГП 30-13		4	4	230	
ПГП30-6.2	1.231-5, вып. 0,1	ПГП 30-6.2	2	5	7	108	
ПГП30-6	1.231-5, вып. 0,1	ПГП 30-6	3	5	8	99	
ПГП30-5	1.231-5, вып. 0,1	ПГП 30-5	6	2	8	88	
		Изделия соединительные					
ММ39	2.230-1, вып. 10	ММ 39	83	85	168	0,16	
ММ41	2.230-1, вып. 10	ММ 41	3	4	7	0,30	
ММ44	2.230-1, вып. 10	ММ 44	40	36	76	0,15	
		Стандартные изделия					
	ГОСТ 4028-63*	Гвоздь К 2,5×50	488	500	988		
	ГОСТ 1144-80*	Шуруп А5×60	41	36	77		
		Дюбель ДГ-XI 4,5×50	40	45	85		
		То же ДГ-XV 6,8×60	2	4	6		

Инженер	Илюхина		
Рук. бр. арх.	Черноморская		
Рук. бр. инж.	Кондратьева		
ГАП	Петров		
ГИП	Цупко		
Н. контр.	Петров		
Нач. отп.	Петров		

ТПР 416-01-166.85-КЖ

Здание цеховых служб управления в крупнопанельных бескаркасных конструкциях

Схемы расположения панелей перегородок 1-го и 2-го этажей

Стадия	Лист	Листов
Р	16	

ПРОМСТРОЙПРОЕКТ

Привязан:

Инв. №

Инв. № подл. | Подпись и дата | Взам. инв. №

21006-01

Формат А2

Альбом 1

Схема расположения панелей перегородок 3-го этажа на отм. 6.000

(схема 1)

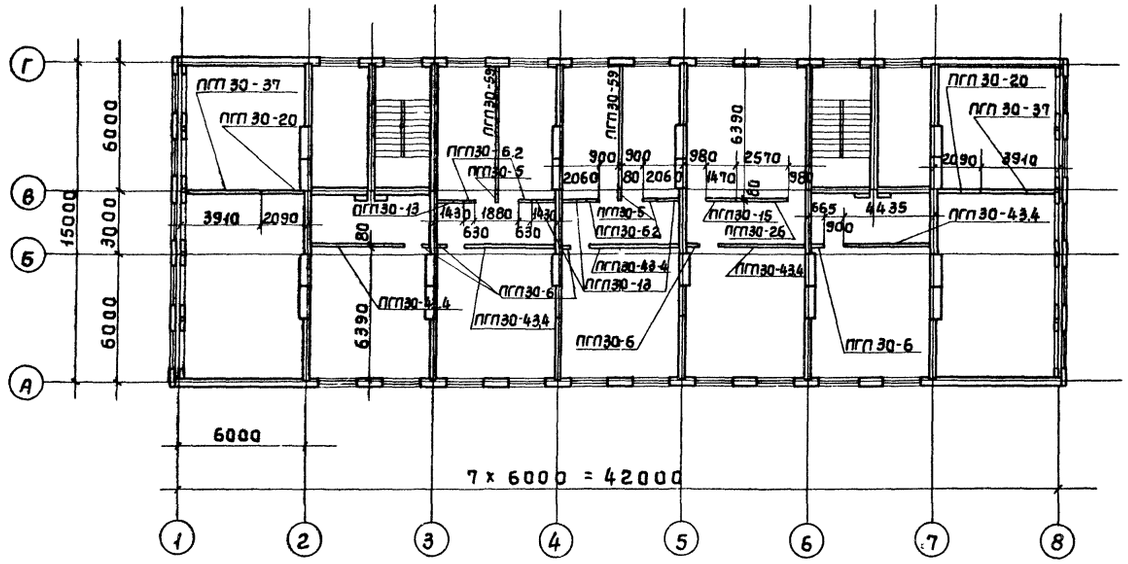

Схема расположения панелей перегородок 4-го этажа на отм. 9.000

(схема 2)

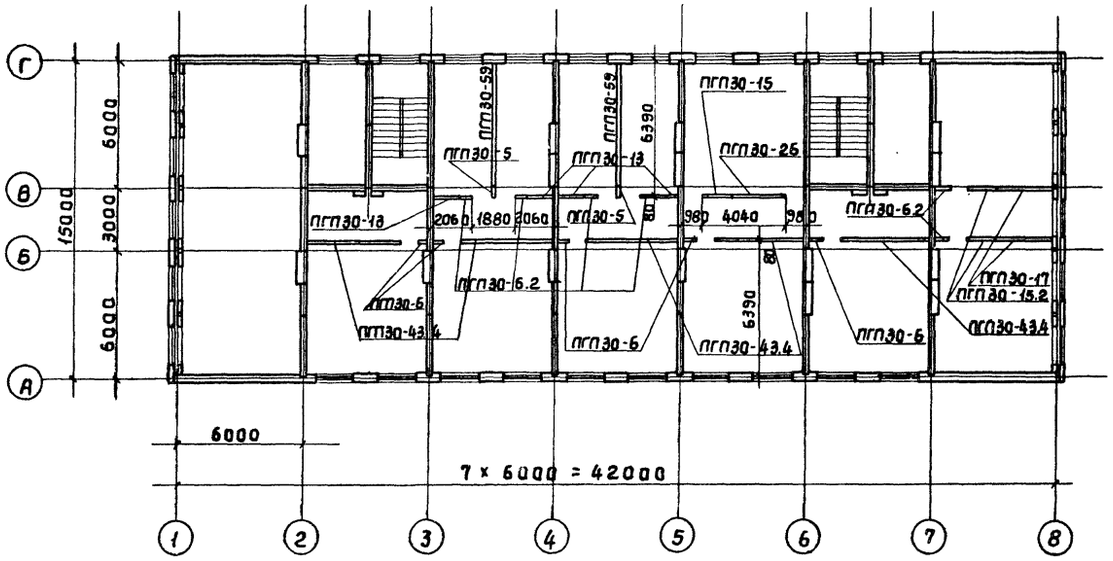

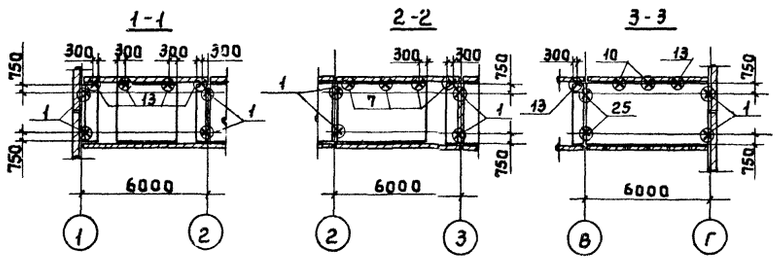

Спецификация к схемам расположения панелей перегородок 3-го и 4-го этажей

Марка, поз.	Обозначение	Наименование	Кол. по схеме 1	Кол. по схеме 2	Кол. всего	Масса ед., кг	Примечание
		Панели перегородок					
ПГП30-59	1.231-5, вып. 0, 1	ПГП 30-59	2	2	4	1024	
ПГП30-43.4	1.231-5, вып. 0, 1	ПГП 30-43.4	5	5	10	758	
ПГП30-37	1.231-5, вып. 0, 1	ПГП 30-37	2		2	650	
ПГП30-26	1.231-5, вып. 0, 1	ПГП 30-26	1	1	2	447	
ПГП30-20	1.231-5, вып. 0, 1	ПГП 30-20	2		2	346	
ПГП30-17	1.231-5, вып. 0, 1	ПГП 30-17		2	2	290	
ПГП30-15.2	1.231-5, вып. 0, 1	ПГП 30-15.2		2	2	266	
ПГП30-15	1.231-5, вып. 0, 1	ПГП 30-15	1	1	2	254	
ПГП30-13	1.231-5, вып. 0, 1	ПГП 30-13	4	4	8	230	
ПГП30-6.2	1.231-5, вып. 0, 1	ПГП 30-6.2	4	6	10	108	
ПГП30-6	1.231-5, вып. 0, 1	ПГП 30-6	5	5	10	99	
ПГП30-5	1.231-5, вып. 0, 1	ПГП 30-5	2	2	4	88	
		Изделия соединительные					
ММ 39	2.230-1, вып. 10	ММ 39	84	86	170	0,16	
ММ 41	2.230-1, вып. 10	ММ 41	4	4	8	0,30	
ММ44	2.230-1, вып. 10	ММ 44	36	36	72	0,15	
		Стандартные изделия					
	ГОСТ 4028-63*	Гвоздь К2,5х50	496	504	1000		
	ГОСТ 1144-80*	Шуруп А5х60	36	41	77		
		Дюбель ДГ-XI 4,5х50	44	41	85		
		То же ДГ-XV 6,8х60	4	4	8		

1. Технические указания см. на листе 16.
Узлы, замаркированные на данном листе, следует смотреть в серии 2.230-1, выпуск 10.

Инв. № подл. | Подпись и дата | Взам. инв. №

Привязан:

Инв. №

Инженер	Илюхина		
Рук.бр.АРХ	Черноморская		
Рук.бр.инж.	Кондратьева		2963
ГАП	Петров		
ГИП	Цупко		
Норм.конт.	Петров		
Нач.отп.	Петров		

ТПР 416-01-166.85-КЖ

Здание цеховых служб управления в крупнопанельных бескаркасных конструкциях

Стадия	Лист	Листов
Р	17	

Схемы расположения панелей перегородок 3-го и 4-го этажей

ПРОМСТРОЙПРОЕКТ

21006-01

Копировал Углева Формат А2

Альбом 1

Схема расположения элементов покрытия каналов вентиляционных блоков и будки выхода на кровлю

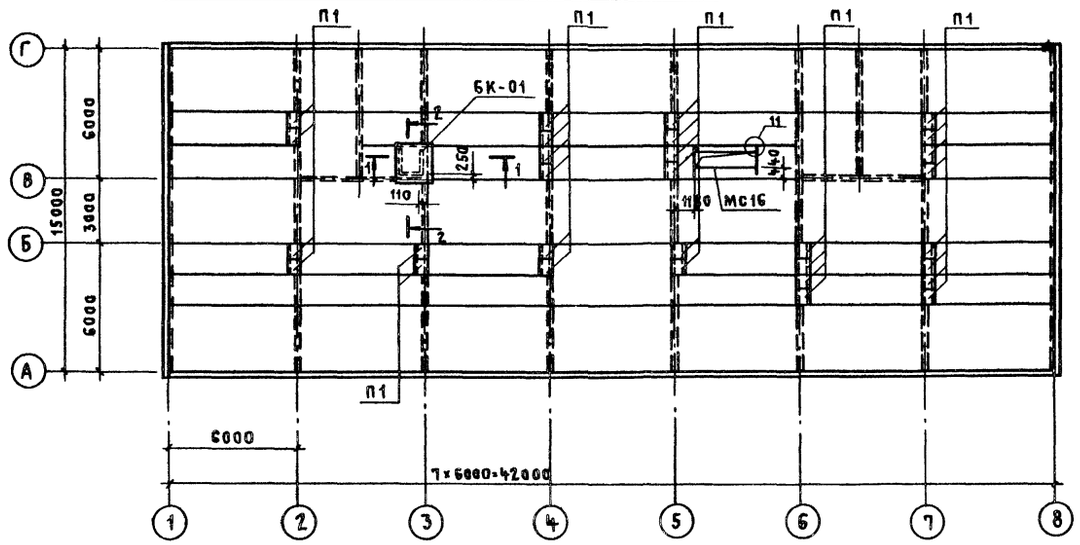

1-1

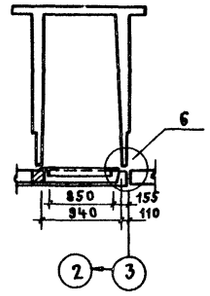

2-2

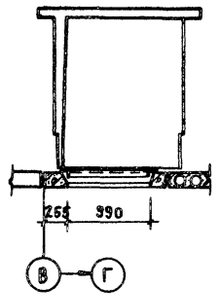

Спецификация к схеме расположения элементов покрытия каналов вентиляционных блоков и будки выхода на кровлю

Марка поз.	Обозначение	Наименование	Кол-во шт.	Масса ед. кг	Примеч.
П1	3.006.1-2/82 вып.1-2	Плита П1-8	30	40	
БК	182-82.5-1-5.0.0.0	Будка выхода на кровлю			
		БК	1	2750	
		Изделия соединительные			
МС15	ТПР416-01-166.85-КЖ.И.18.	МС 15	1	63,6	
МС16	-КЖ.И.19	МС 16	1	243,6	

6

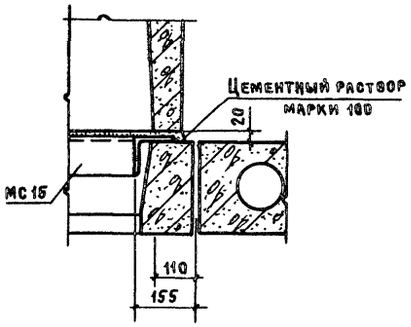

7

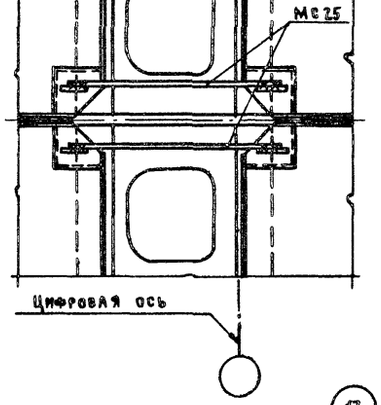

8

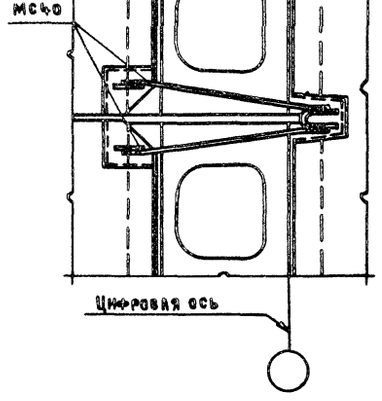

9

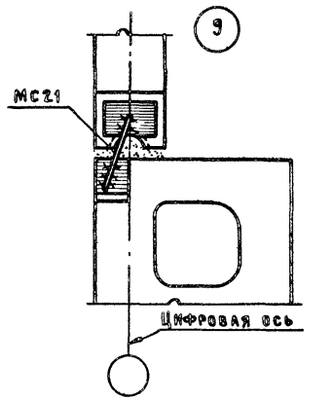

10

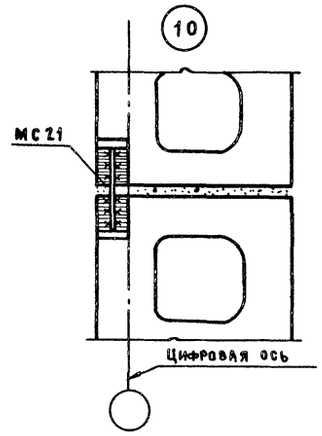

11

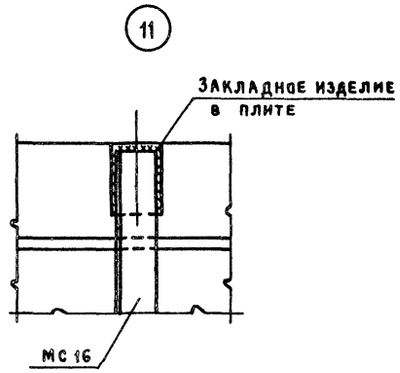

12

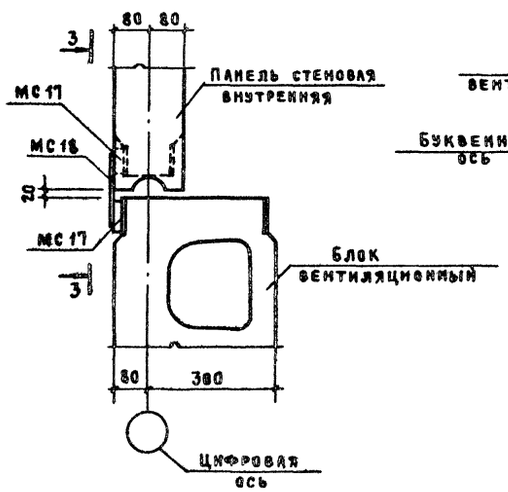

13

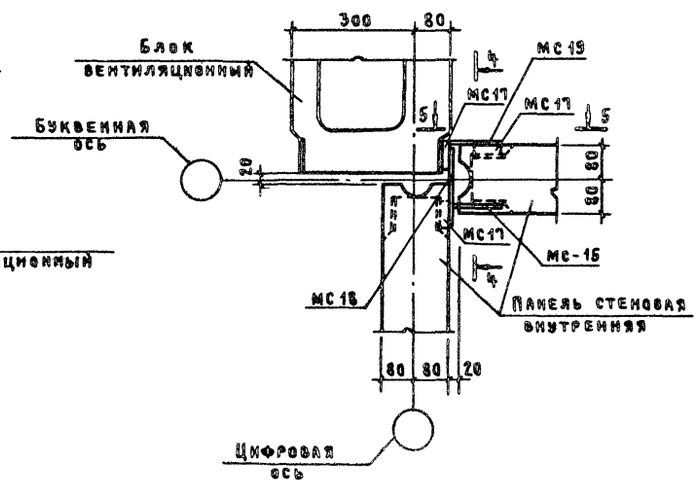

3-3

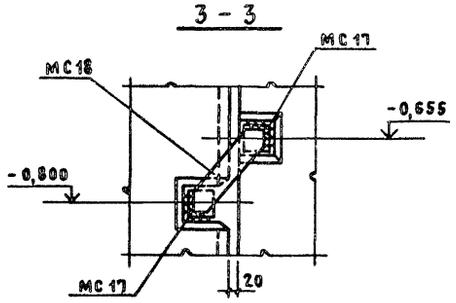

4-4

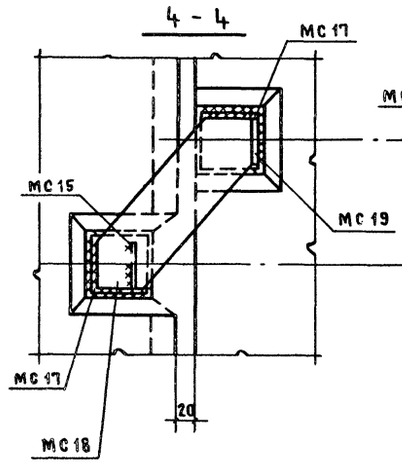

5-5

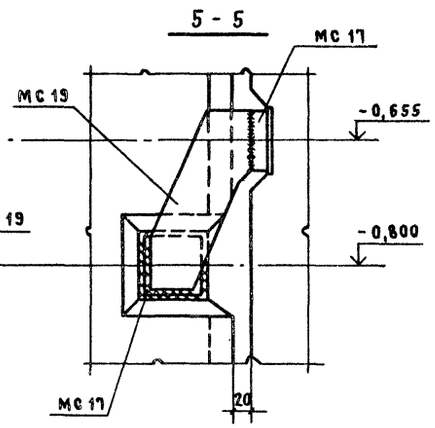

				ТПР	416-01-166.85-КЖ
Ст.техн.	Сумрова				
Ст.техн.	Коновалова				
Рук.гр.арх.	Черноморская			Здание цеховых служб управления в крупнопанельных бесскаркасных конструкциях	Стадия: Р; Лист: 18; Листов:
Рук.гр.инж.	Кондратьева				
ГАП	Петров				
ГИП	Цупко			Схема расположения элементов покрытия. Узлы 6... 13	ПРОМСТРОЙПРОЕКТ
Н.контр.	Петров				
Нач.отд.	Петров				

Привязан

Инв. №

Инв. № подл. | Подпись и дата | Взам. инв. №

21006-01

Формат А2

Альбом 1

Схема расположения элементов конструкции козырька

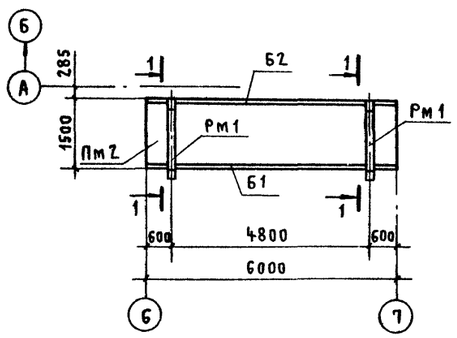

Пм 2

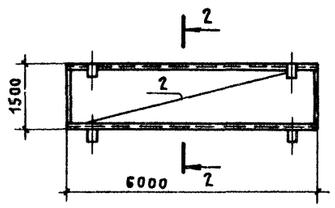

1 - 1

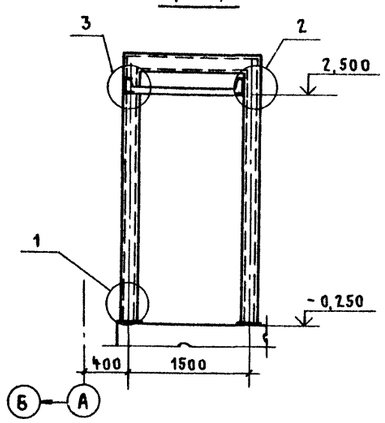

Пм 1

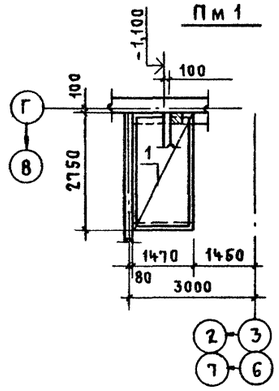

2 - 2

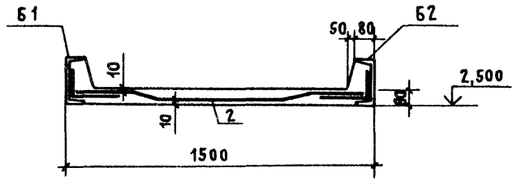

4 - 4

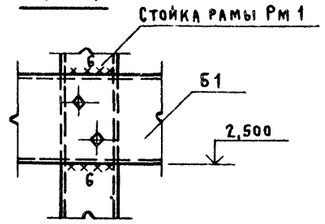

Спецификация к схеме расположения элементов конструкции козырька

Марка, поз.	Обозначение	Наименование	Кол.	Масса ед., кг	Примечание
Рм 1	ТПР416-01-166.85-КЖ.И.31	Рама Рм 1	2	332,1	
		Балки:			
Б1	ТПР416-01-166.85-КЖ.И.32	Б1	1	112,0	
Б2	-КЖ.И.33	Б2	1	113,6	
Пм2	Лист 18	Плита монолитная Пм2	1		

Спецификация монолитных железобетонных плит Пм1, Пм2 и Ум 1

Формат	Зона	Поз.	Обозначение	Наименование	Кол.	Примечание
				Пм 1		
				Сборочные единицы		
А4		1	ТПР416-01-166.85-КЖ.И.28	Сетка арматурная С1	1	
				Материалы		
				Бетон марки 200	0,41	м³
				Пм 2		
				Сборочные единицы		
А4		2	ТПР416-01-166.85-КЖ.И.29	Сетка арматурная С2	1	
				Материалы		
				Бетон марки 200	0,72	м³
				Ум 1		
				Сборочные единицы		
А4		3	ТПР416-01-166.85-КЖ.И.30	Сетка арматурная С3	1	
				Материалы		
				Бетон марки 200	0,01	м³

Ведомость расхода стали на элемент

Марка элемента	Изделия арматурные										Всего	Общий вес
	Арматура класса											
	AI			AIII			BpI					
	ГОСТ 5781-82						ГОСТ 6727-80					
	ф6		Итого	ф8		Итого	ф4	ф5		Итого		
Пм 1	3,2		3,2	11,0		11,0					14,2	14,2
Пм 2							4,8	9,4		14,2	14,2	14,2
Ум 1							0,7			0,7	0,7	0,7

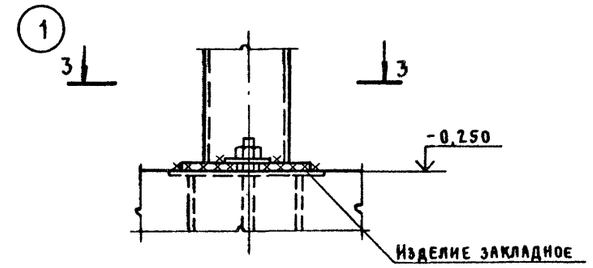

3 - 3

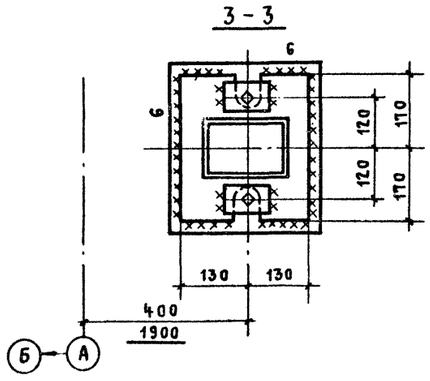

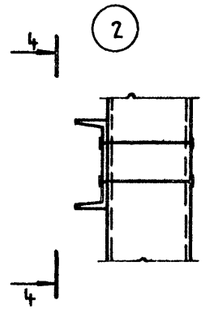

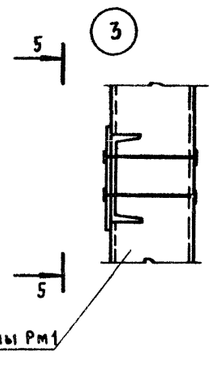

5 - 5

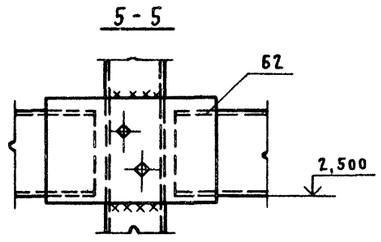

Ум 1

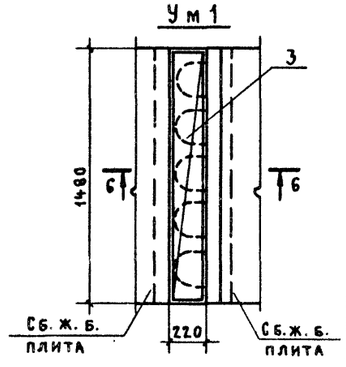

6 - 6

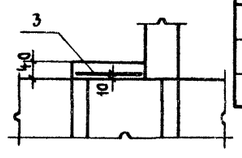

Привязан

Инв. №

Ст. техн.	Сумрова		
Ст. техн.	Коновалова		
Рук. бриж.	Кондратьева		
ГАП	Петров		
ГИП	Цупко		
Н. контр.	Петров		
Нач. отд.	Петров		

ТПР 416-01-166.85-КЖ

Здание цеховых служб управления в крупнопанельных бескаркасных конструкциях

Стадия	Лист	Листов
Р	19	

Схема расположения элементов конструкции козырька. Плиты Пм1, Пм2. Участок монолитный Ум 1.

ПРОМСТРОЙПРОЕКТ

Инв. № подл. | Подпись и дата | Взам. инв. №

21006-01

Копировал Кшн Формат А3

Альбом 1

Схемы расположения листов перекрытия каналов вентблоков

На отм. 3.000

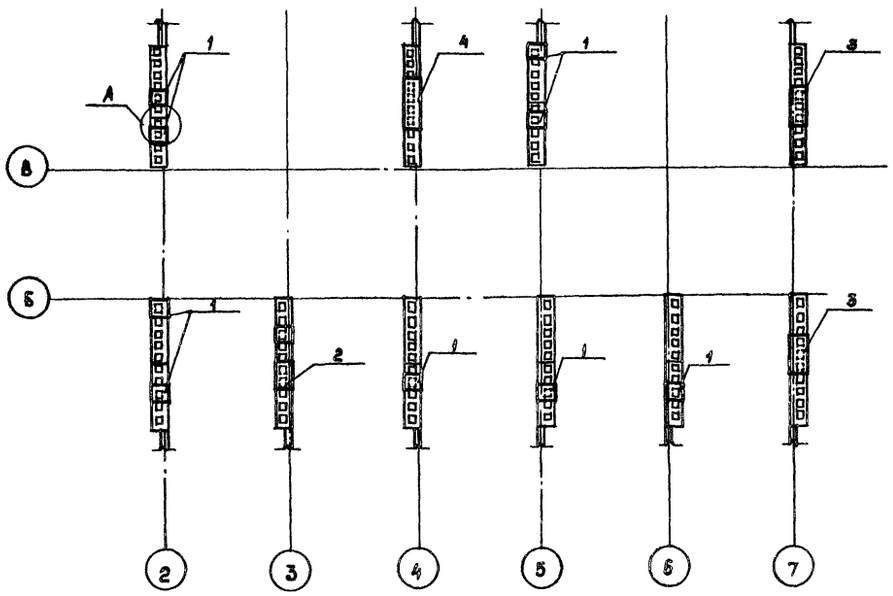

На отм. 6.000

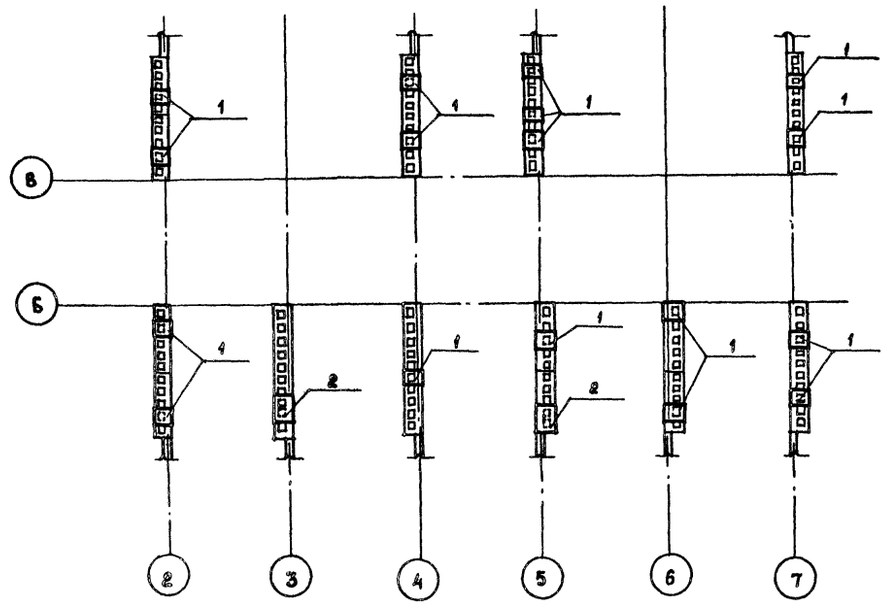

На отм. 9.000

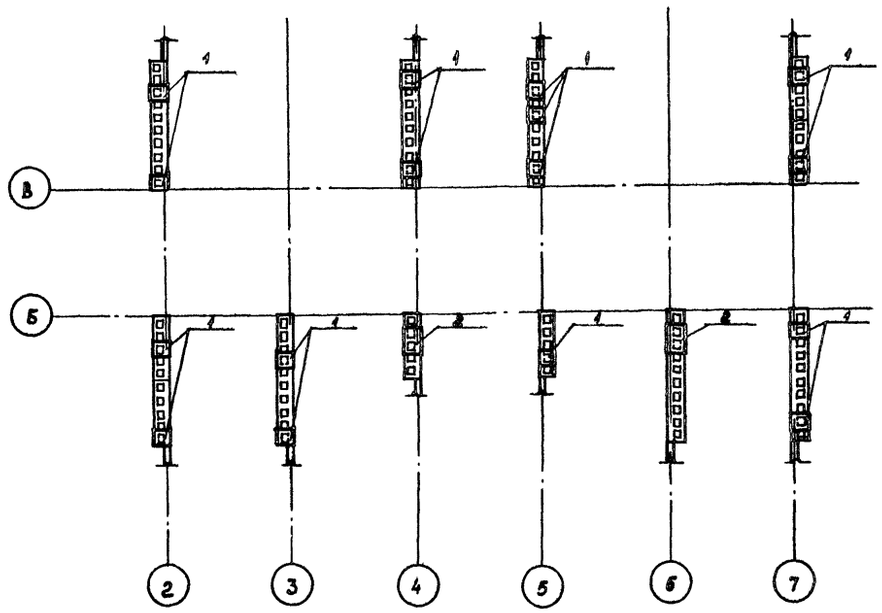

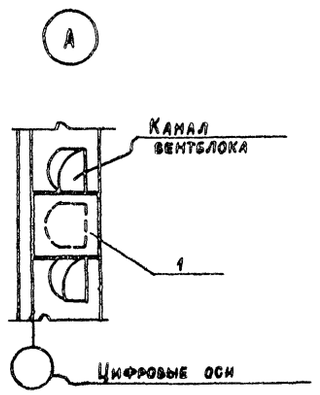

Листы укладывать на цементном растворе вместе с установкой панелей перекрытия данного этажа.

Спецификация к схемам, расположенным на данном листе

Марка поз.	Обозначение	Наименование	Кол.	Масса	Примечание
		Листы плоские			
		асбестоцементные			
1		ЛП - НП-0,33×0,3-6 ГОСТ 18124-75	42		
2		ЛП-НП-0,6×0,3-6 ГОСТ 18124-75	5		
3		ЛП-НП-0,87×0,3-6-ГОСТ 18124-75	2		
4		ЛП-НП-1,14×0,3-6 ГОСТ 18124-75	1		

Привязан

Инв. №

Инв. № подл. | Подпись и дата | Взам. инв. №

ТПР		416.01-166.85	
Черт.	Бурова		
Рук. бр. инж.	Кондратьева		
ГАП	Петров		
ГИП	Цупко		
Н. контр.	Петров		
Нач. отд.	Петров		

Здание цеховых служб управления в крупнопанельных конструкциях.

Стадия	Лист	Листов
Р	20	

Схема расположения листов перекрытия каналов вентблоков.

ПРОМСТРОЙПРОЕКТ

21006-01

Альбом 1

Типовое проектное решение

Согласовано: ГИП Самойлов; ПГПИ

Инв. № подл. | Подпись и дата | Взам. инв. №

План-схема

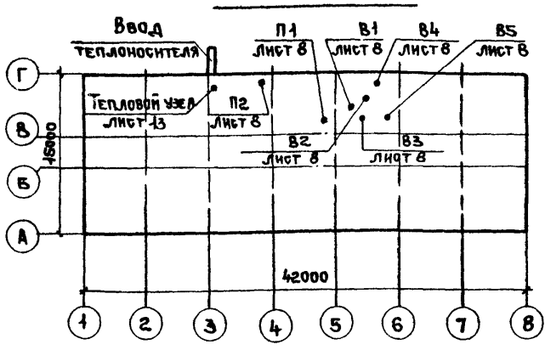

Характеристика отопительно-вентиляционных систем

Обозначение системы	Кол. систем	Наименование обслуживаемого помещения (технологического оборудования)	Тип установки	Вентилятор: тип, исполн. взрывозащите	№	Схема исполнения	Положение	L м³/ч.	P, Па (кгс/м²)	n об/мин	Электродвигатель: тип, исполнение по взрывозащите	№	кВт	n об/мин	Воздухонагреватель: тип	№	Кол	Т-ра нагрева, °С от	до	Расход тепла Вт (ккал/ч.)	Др, Па (кгс/м²)	Фильтр: тип	№	Кол.	Др, Па (кгс/м²)	Концентрация мг/м³ начальная	конечная	Примечание
П1	1	Зал собраний	А5.105-26	Ц4-70	5	1	ПРО°	3870	931.6 (95)	1420	4А 90L4А	2.2	1420	КВБ	6п	2	-30	+18	62220 (53500)	215.1 (22)	ФЯУ	—	2	147 (15)	—	—	—
П2	1	Помещения на отм.	А6.3100-2а	Ц4-70	6.3	1	ПРО°	11550	1225.8 (125)	1450	4А 13254	7.5	1450	КВС	10п	1	-30	-10	77370 (66530)	121.6 (12.4)	ФЯУ	—	6	147 (15)	—	—	I подогрев
—	—	0.000; 3.000; 6.000; 9.000	—	—	—	—	—	—	—	—	—	—	—	КВС	10п	1	+11.9	+18	23600 (20290)	121.6 (12.4)	—	—	—	—	—	—	II подогрев
—	—	—	—	—	—	—	—	—	—	—	—	—	—	ТП 10-32Рг.01	—	1	-10	+11.9	84740 (72850)	147 (15)	—	—	—	—	—	—	Нагрев теплом уходящего возд. из системы В2
В1	1	Буфет поз.1	А2.5100-1	Ц4-70	2.5	1	ПРО°	440	176.5 (18)	1400	4АА56А4	0.12	1400	—	—	—	—	—	—	—	—	—	—	—	—	—	—
В2	1	Помещения на отм.	А6.3095-2а	Ц4-70	6.3	1	Л90°	10860	882.5 (90)	1450	4А 112 МА4	5.5	1450	—	—	—	—	—	—	—	—	—	—	—	—	—	—
В3	1	0.000; 3.000; 6.000; 9.000	А8-5а	Ц4-70	8	1	Л270°	22590	735.5 (75)	960	4А 132 М6	7.5	960	—	—	—	—	—	—	—	—	—	—	—	—	—	—
В4	1	Санузлы	А2.5095-2а	Ц4-70	2.5	1	ПРО°	1400	529.6 (54)	2800	4АА63В2	0.6	2800	—	—	—	—	—	—	—	—	—	—	—	—	—	—
В5	1	Зал собраний	А5090-2	Ц4-70	5	1	ЛО°	3870	588.4 (60)	1400	4А 80В4	1.5	1400	—	—	—	—	—	—	—	—	—	—	—	—	—	—

Общие указания

Проект отопления и вентиляции разработан для климатических районов с расчетной наружной температурой воздуха наиболее холодной пятидневки -30°С.

Во всех помещениях здания отопление запроектировано конвекторами „Комфорт"-20. Теплоноситель - вода с параметрами 105°-70°.

Присоединение системы отопления N1 к тепловой сети осуществляется через элеватор.

Для отопления лестничных клеток запроектирована система отопления N2. Нагревательные приборы-рециркуляционные воздухонагреватели РВ-1м и гладкие трубы. Для отопления подвала используется гладкая труба ф50. Теплоноситель - перегретая вода с параметрами 150°-70°.

Внутренние температуры воздуха в помещениях приняты по СНиП II-92-76: в зале собраний, электрощитовой, раздаточной и подсобном помещении буфета, гардеробе, коридорах, санузлах, вестибюле $t_в$ = 16°С, в подвале $t_в$ = 5°С, в остальных помещениях $t_в$ = 18°С.

Воздухообмены в помещениях в холодный период приняты по кратностям, согласно СН и П II-92-76: в зале собраний, буфете электрощитовой ± 3, в мойке буфета +4-6; в подсобном помещении буфета ± 1; в остальных ± 1.5 обмена/час.

Вентиляция помещений в холодный период - механическая.

При температурах наружного воздуха от -30°С до -10°С наружный воздух нагревается в калорифере I подогрева системы П2, затем поступает во вращающийся регенеративный теплоутилизатор ТП10-32Рг.01.8 теплоутилизаторе наружный воздух от температуры -10°С догревается до температуры +11.9°С теплом воздуха, удаляемого из помещений системой В2, а затем догревается до +18°С калорифером II подогрева системы П2. При температуре наружного воздуха выше -10°С воздух пропускается непосредственно в теплоутилизатор, минуя калорифер I подогрева. Переключение воздушных заслонок в зависимости от температуры воздуха производится в соответствии с проектом марки АОВ.

Рабочие чертежи основного комплекта марки ОВ выполнены в соответствии с действующими строительными нормами и правилами и предусматривают решения по отоплению и вентиляции, обеспечивающие взрывную, взрывопожарную и пожарную безопасность при соблюдении установленных правил безопасности эксплуатации здания. Категории производств определены технологическими заданиями.

Главный инженер проекта (Кварталов)

Основные показатели по чертежам отопления и вентиляции

Наименование здания (сооружения), помещения	Объем м³	Периоды года при $t_н$; °С	Расход тепла, Вт (ккал/ч): На отопление	На вентиляцию	На горячее водоснабжение	Общий	Расход холода Вт (ккал/ч.)	Установленная мощн. эл. двигат. кВт
Здание цеховых	9744.4	-30	190850 (164100)	163190 (140320)	—	354040 (304420)	—	24.87
служб управления								

В теплый период приточная система П2 не работает. Приток - естественный через окна. Вытяжка рассчитана на ассимиляцию теплоизбытков от солнечной радиации и людей. Механическая вытяжка осуществляется совместной работой систем В2 и В3.

Неизолируемые трубопроводы систем отопления и теплоснабжения окрасить масляной краской за 2 раза (диаметром до 32мм)

Трубопроводы, диаметром свыше 32мм, подлежащие изоляции, покрыть грунтом ГФ-020, окрасить краской БТ-177. Изоляция - полые полуцилиндры из минеральной ваты на синтетическом связующем. Покровный слой - лакостеклоткань СТХСДА-027.

В качестве вертикальных воздуховодов используются каналы вентблоков; горизонтальные участки воздуховодов сечением от 100х150 до 200х250мм изготовить из тонколистовой стали толщиной δ = 0.5мм, сечением от 200х300 до 2000х1000мм включительно - толщиной δ = 0.7мм, покрыть грунтом ГФ-020 и эмалью ХВ-124 внутри и снаружи.

Систему П1 изолировать от воздухозабора до калориферов минераловатными матами толщиной 60мм по битумной мастике с последующим покрытием по изоляции лакостеклотканью.

Все работы вести в соответствии со СН и П III-28-75.

Обслуживание и ремонт вентоборудования производить силами персонала, обслуживающего вентустановки основных производственных цехов, к которым относятся службы, расположенные в настоящем здании.

Ведомость чертежей основного комплекта ОВ

Лист	Наименование	Примечание
1	Общие данные (начало)	
2	Общие данные (окончание).	
3	Отопление и вентиляция. План на отм.-3.000 и -2.100	
4	Отопление и вентиляция. План на отм. 0.000.	
5	Отопление и вентиляция. План на отм. 3.000	
6	Отопление и вентиляция. План на отм. 6.000	
7	Отопление и вентиляция. План на отм. 9.000	
8	Установка систем П1, П2, В1...В5. План на отм.-3.000	
9	Установка систем П1, П2, В1...В5. Разрезы 1-1÷3-3.	
10	Спецификация отопительно-вентиляционных установок П1, П2	
	В1...В4.	
11	Схема системы отопления N1.	
12	Схемы системы отопления N2 и системы теплоснабжения	
	воздухонагревателей.	
13	Схема узла управления N1.	
14	Схемы воздуховодов систем П1, П2.	
15	Схемы воздуховодов систем В1...В5.	

Привязан

ТПР 416-01-166.85 - ОВ

Нач. отд.	Кварталов	
Н. контр.	Кварталов	
Рук. бриг.	Борисова	
Ст. инж.	Тихомирова	
Инженер	Голик	

Здание цеховых служб управления в крупнопанельных бесшарнирных конструкциях.

Стадия	Лист	Листов
Р	1	15

Общие данные (начало)

ПРОМСТРОЙПРОЕКТ

21006-01

Копировал Ермолина

Формат А2

Альбом I

Типовое проектное решение

Ведомость ссылочных и прилагаемых документов

Обозначение	Наименование	Примечание
	Ссылочные документы	
903-04-13 альбом I, II	Автоматизированные индивидуальные	
	тепловые пункты (ЦТП) зданий жилищ-	
	но-гражданского и производственного	
	назначения.	
4.904-69	Детали крепления санитарно-тех-	
	нических приборов и трубопроводов	
1.494-8	Решетки воздухоприточные РР	
1.494-10	Решетки щелевые регулирующие Р	
5.904-13 в.0, 1-1, 2-2	Заслонки воздушные унифицированные	
1.494-28	Клапаны обратные общего назначе-	
	ния.	
5.904-1 в.0, 1, 2	Детали крепления воздуховодов	
4.904-25	Подставка под калориферы	
5.904-5	Гибкие вставки к центробежным	
	вентиляторам.	
5.904-4	Двери и люки для вентиляцион-	
	ных камер.	
1.494-21	Крепление решеток воздухоприточных	
	типа РР и щелевых регулирующих	
	типа Р к воздуховодам и строитель-	
	ным конструкциям.	
4.903-10	Изделия и детали трубопрово-	
	дов для тепловых сетей:	
в.1	- детали трубопроводов	
в.3	- установка контрольно-измери-	
	тельных приборов (термометров,	
	манометров, индикаторов коррозии)	
в.4	- опоры трубопроводов неподвижные	
в.5	- опоры трубопроводов подвижные	
	(скользящие, катковые, шариковые)	
в.8	- грязевики	
	Прилагаемые документы	
ОВ СО	Спецификация оборудования	
ОВ ВМ	Ведомость материалов	
ОВН1	Фильтр для воды на трубопровод	
	$d_y = 32$	

Обозначение	Наименование	Примечание
ОВН2	Опора под фильтр	
ОВН3	Секция для присоединения калори-	
	фера и утепленного клапана	
ОВН4	Рама для установки вращающегося ре-	
	генеративного теплоутилизатора	
	ТП10-92 РГ. 01	
ОВН5	Секция присоединительная к	
	вентагрегату.	
ОВН6	Рама для установки 6-ти ячеек	
	фильтра ФЯУ	
ОВН7	Короб для установки обратного клапана	
ОВН8	Вытяжная шахта	
ОВН9	Зонт для вытяжной шахты	
ОВН10	Конструкция тепловой изоляции	

Привязан

Инв. №

Инв. № подл. | Подпись и дата | Взам. инв. №

ТПР 416-01-166.85-ОВ			
Здание цеховых служб управления в крупнопанельных бескаркасных конструкциях	Стадия	Лист	Листов
	Р	2	15
Нач. отд. Кварталов			
Н. контр. Кварталов	Общие данные (окончание)	ПРОМСТРОЙПРОЕКТ	
Рук. бр. Борисова			

21006-01

Копировал Замалуева

Формат А2

Альбом 1

Типовое проектное решение

План на отм. - 3.000

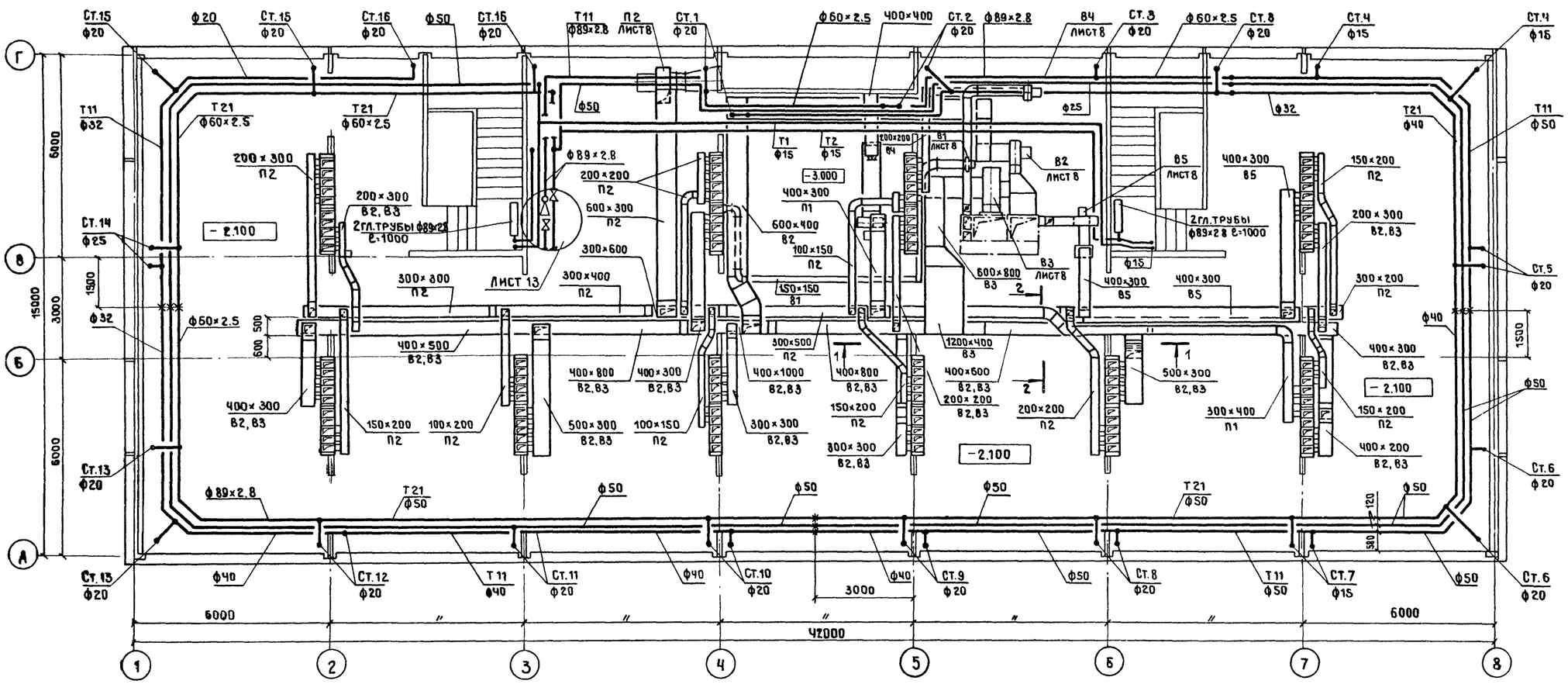

Сечение 1-1

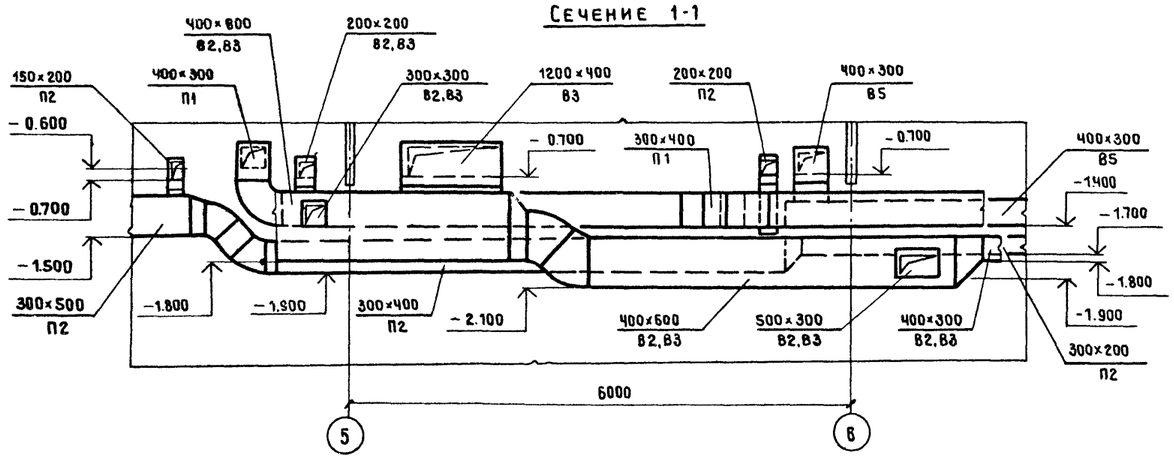

Сечение 2-2

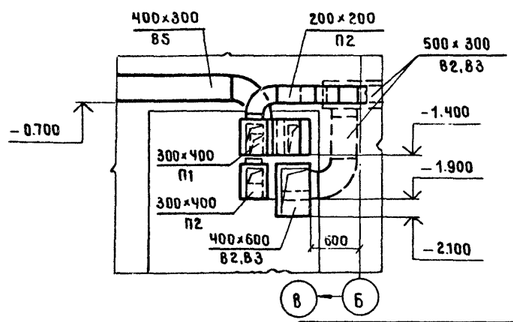

Привязан

ТПР		416-01-166.85-08	
Здание цеховых служб управления в крупнопанельных бескаркасных конструкциях.		Стадия: Р	Лист: 3 / Листов: 15
Отопление и вентиляция. План на отм. -3.000 и -2.100.		ПРОМСТРОЙПРОЕКТ	
Нач.отд.	Кварталов		
Н.контр.	Кварталов		
Рук.бриг.	Борисова		
Инженер	Голик		

Взам.инв.№ | Подпись и дата | Инв.№ подл.

21006-01

Формат А2

Альбом 1

Типовое проектное решение

План на отм. 0,000

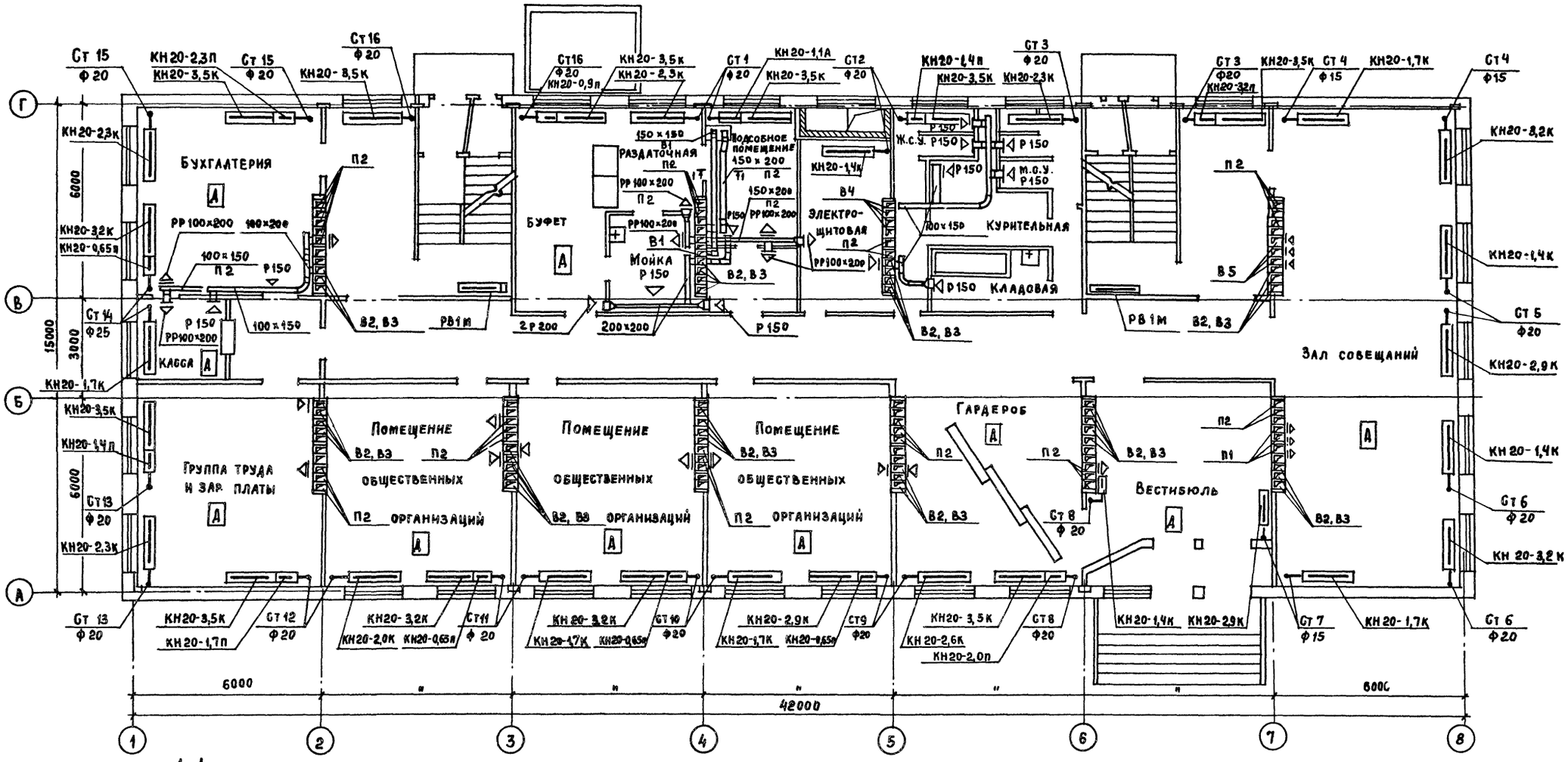

1-1

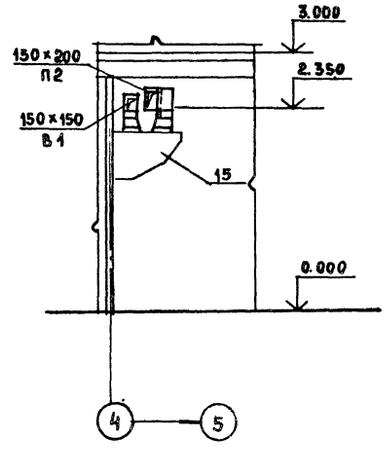

Привязан

Инв. №

ТПР		416-01-166.85-08	
Здание цеховых служб управления в крупнопанельных бескаркасных конструкциях		Стадия: Р	Лист: 4 / Листов: 15
Отопление и вентиляция. План на отм. 0.000		ПРОМСТРОЙПРОЕКТ	
Нач. отд.	Кварталов		
Н. контр.	Кварталов		
Рук. бр.	Борисова		
Инженер	Голик		

21006-01

Копировал Замалуева

Формат А2

Взам. инв. № | Подпись и дата | Инв. № подл.

Альбом 1

ПЛАН НА ОТМ. 3.000

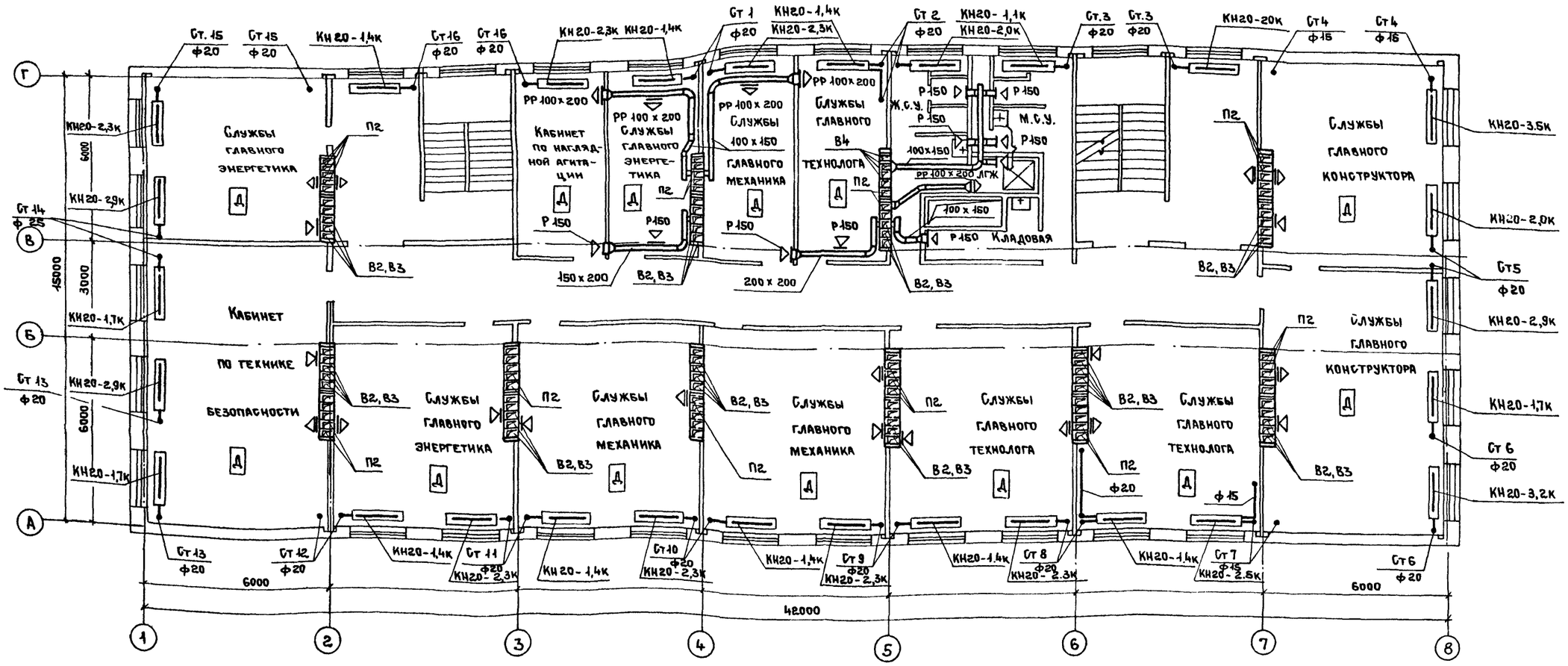

Привязан:

Инв. №

ТПР		416-01-166.85-ОВ	
Нач. отд.	Кварталов	Здание цеховых служб управления в крупнопанельных бескаркасных конструкциях	Стадия: Р; Лист: 5; Листов: 15
Н. контр.	Кварталов		
Рук. бриг.	Борисова	Отопление и вентиляция. План на отм. 3.000	Промстройпроект
Ст. инж.	Тихомирова		
Инженер	Голик		

Инв. № подл. | Подпись и дата | Взам. инв. №

21006-01

Копировал Ермолина Формат А2

Альбом 1

Типовое проектное решение

План на отм. 6.000

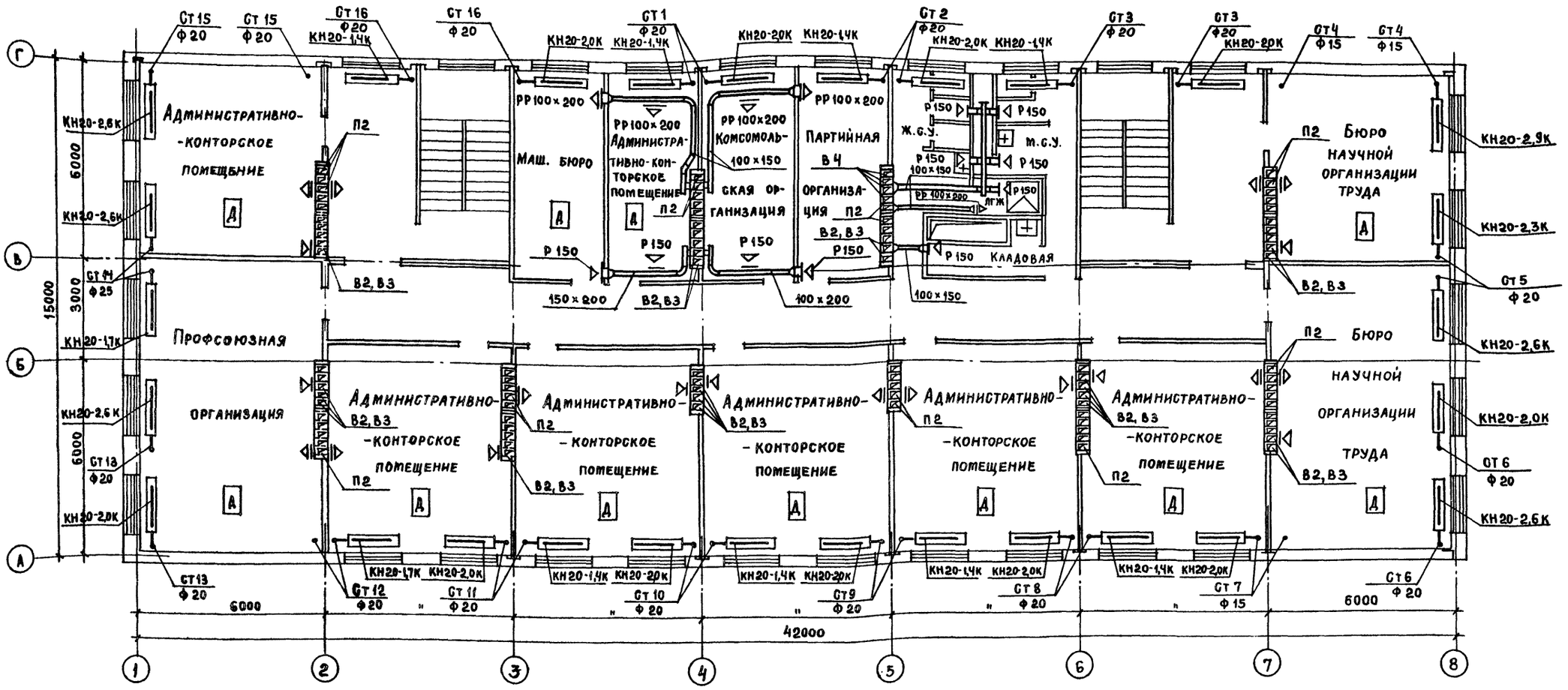

Привязан

Инв. №

				ТПР	416-01-166.85-08	
				Здание цеховых служб управления в крупнопанельных бескаркасных конструкциях	Стадия: Р	Лист: 6	Листов: 15
Нач.отд.	Кварталов			Отопление и вентиляция План на отм. 6.000	ПРОМСТРОЙПРОЕКТ	
Н.контр.	Кварталов					
Рук. бр.	Борисова					
Ст инж.	Тихомирова					
Инженер	Голик					

Инв. № подл. | Подпись и дата | Взам. инв. №

21006-01

Копировал Замалуева

Формат А2

Альбом 1

Типовое проектное решение

План на отм. 9.000

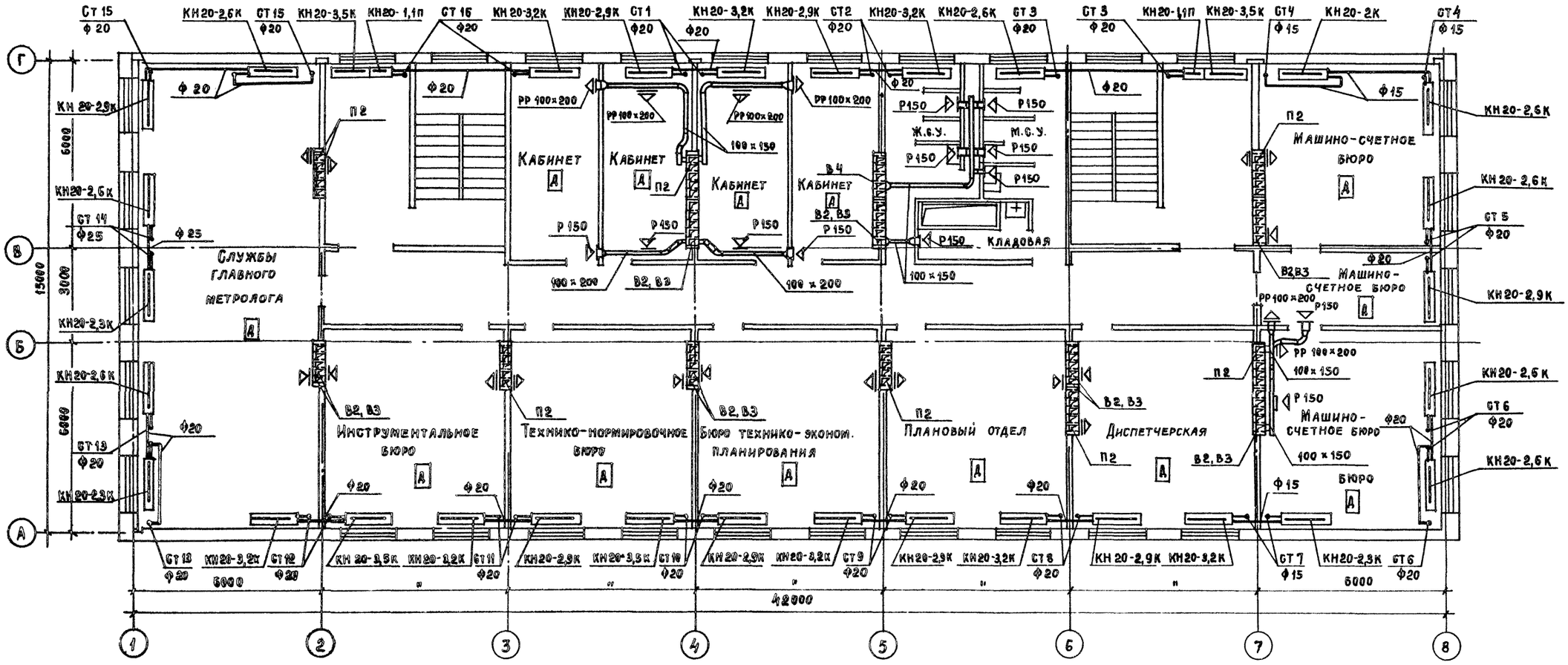

Привязан

Инв. №

				ТПР	416-01-166.85-08		
				Здание цеховых служб управления в крупнопанельных бескаркасных конструкциях		Стадия	Лист	Листов
						Р	7	15
Нач. отд.	Кварталов			Отопление и вентиляция План на отм. 9.000		Промстройпроект		
Н. контр.	Кварталов							
Рук. бриг	Борисова							
Ст. инж.	Тихомирова							
Инжен.	Голик							

Инв. № подл. | Подпись и дата | Взам. инв. №

21006-01

Копировал Завадубова

Формат А2

Альбом 1

Типовое проектное решение

План на отм. -3.000

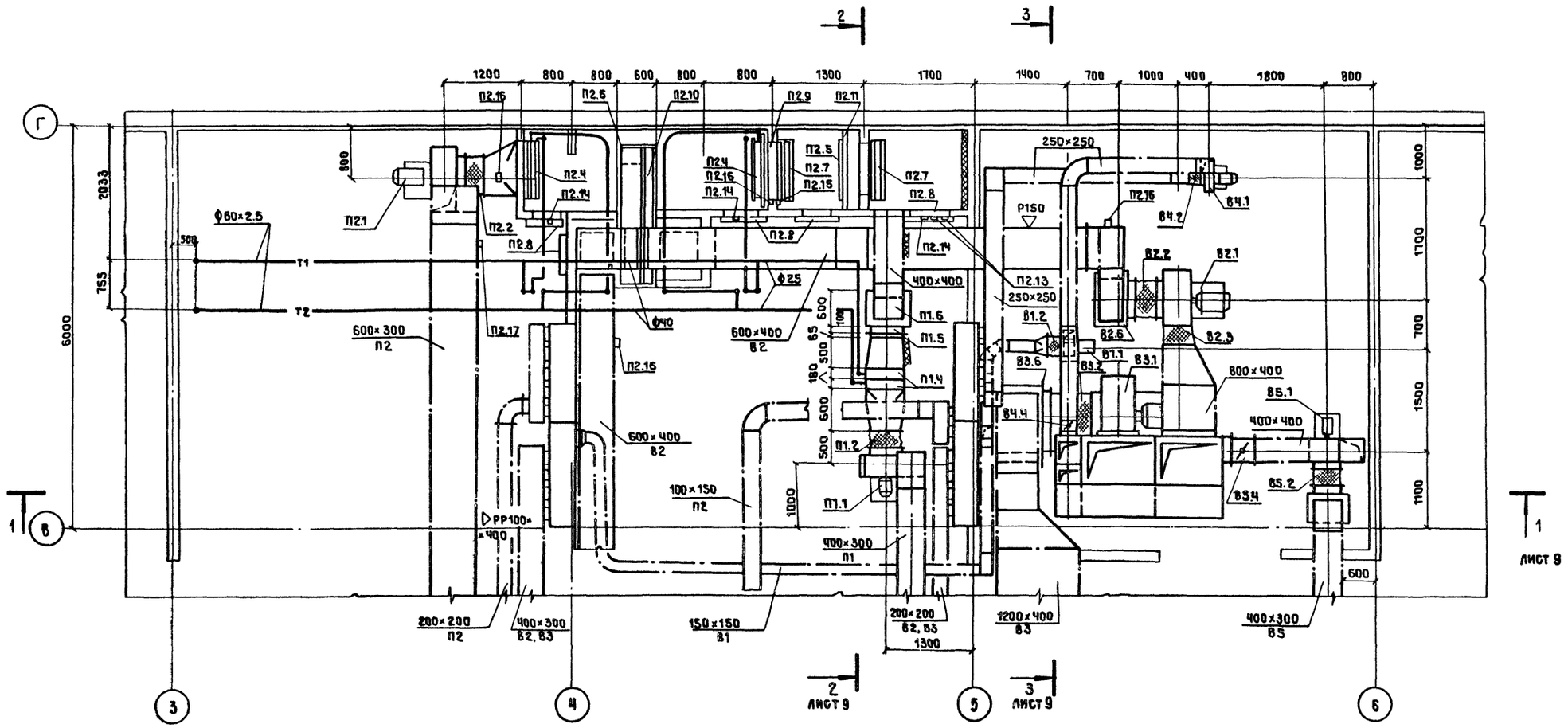

План по А-А

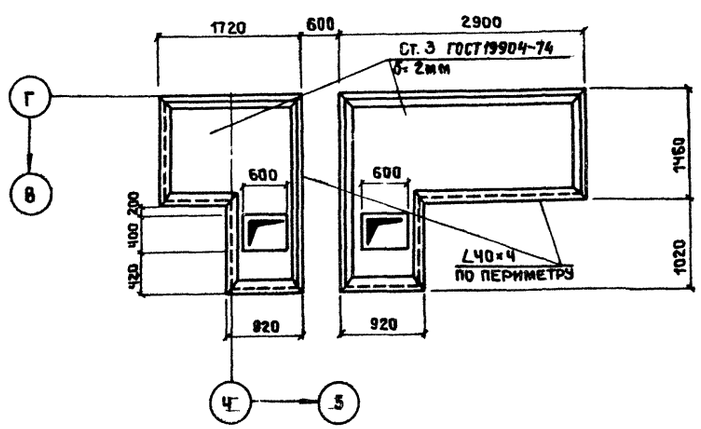

Привязан

Инв. №

ТПР	416-01-166.85-08		
Здание цеховых служб управления в крупнопанельных бескаркасных конструкциях.	Стадия	Лист	Листов
	Р	8	15
Установка систем П1,П2,В1.В5. План на отм. -3.000.	ПРОМСТРОЙПРОЕКТ		

Нач.отд.	Кварталов	
Н.контр.	Кварталов	
Рук.бриг.	Борисова	
Ст.инж.	Тихомирова	
Ст.техн.	Осипов	

Копировал Замотаева 21006-01 Формат А2

Взам. инв.№ | Подпись и дата | Инв.№ подл.

Альбом 1

Типовое проектное решение

Разрез 1-1

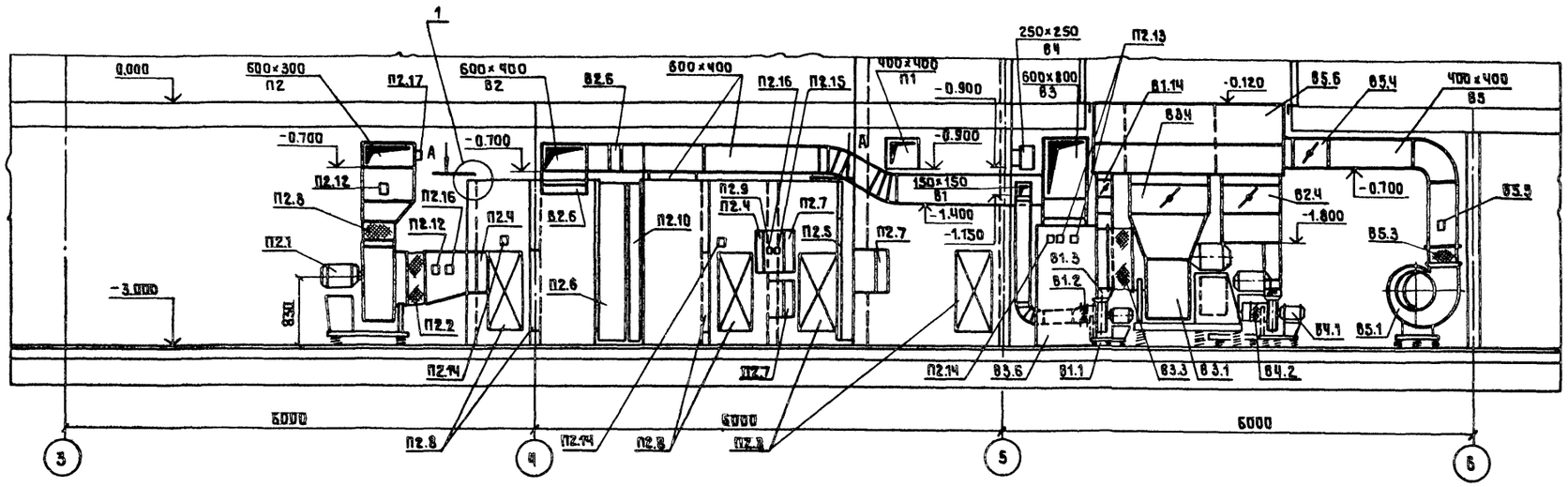

Разрез 2-2

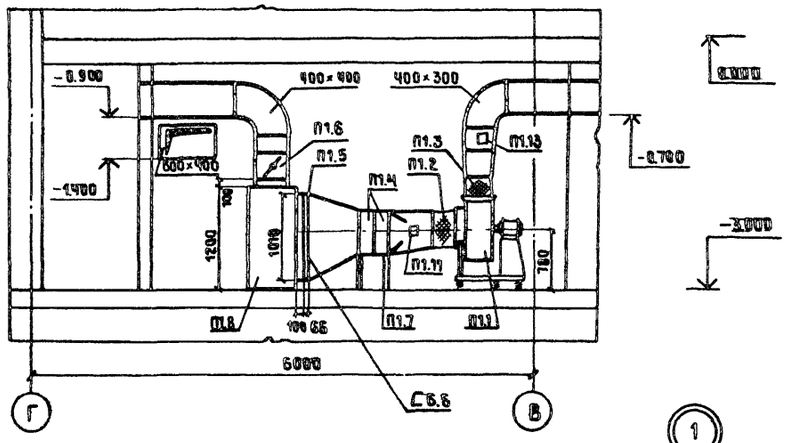

Разрез 3-3

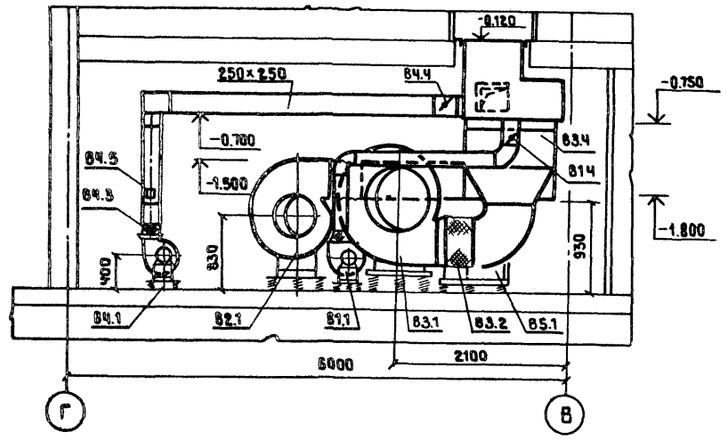

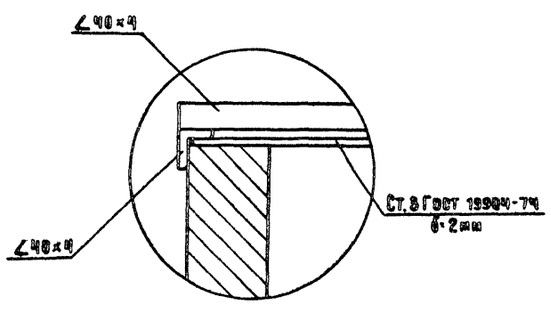

Привязан

Инв.№

				ТПР	416-01-166.85-08	
				Здание цеховых служб управления в крупнопанельных бескаркасных конструкциях.	Стадия: Р	Лист: 9	Листов: 15
Нач.отд.	Кварталов			Установка систем П1, П2, В1...В5. Разрезы 1-1...3-3.	ПРОМСТРОЙПРОЕКТ	
Н.контр.	Кварталов					
Рук.бриг.	Борисова					
Ст.инж.	Тихомирова					
Ст.техн.	Осипов					

Инв.№подл. | Подпись и дата | Взам.инв.№

Копировал Замотаева 21006-01 Формат А2

Альбом 1

Типовое проектное решение

Спецификация отопительно-вентиляционных установок

Марка поз.	Обозначение	Наименование	Кол.	Масса ед.кг	Примечание
		П1			
П1.1		Агрегат вентиляторный			
		А5 105-2б, комплектно:	1	129	
		а. вентилятор радиальный			
		Ц4-70N5, колесо Д=1.05 Дном,			
		исполнение 1, положение ПрО°			
		б. электродвигатель 4А90L4А4			
		N=2,2 квт n=1420 об/мин			
П1.2	5.904-5	Гибкая вставка ВВ-20	1	6,76	
П1.3	5.904-5	Гибкая вставка ВН-13	1	5,02	
П1.4		Калорифер пластинчатый			
		многоходовой КВБ6-П	2	72.7	
П1.5		Фильтр ячейковый ФЯУ	2	4.42	
П1.6	5.904-13 вып. 1-1	Заслонка воздушная прямо-			
		угольного сечения Р400х400Э			
		с электроприводом (АЗД130.000-03)	1	20,9	
П1.7	4.904-25	Подставка под калорифер	6	2,1	
П1.8	листы 8,9	короб 600х700х1200(h) из чер-			
		ной стали толщиной δ=2мм			
		для установки 2х ячеек			
		фильтра ФЯУ и заслонки Р400х400Э	1	52.8	
П1.9		Манометр технический ОБМ1-100	2	1.4	
П1.10		Термометр стеклянный техни-			
		ческий П5-2-160-66	2		
П1.11	ЗК4-45-70	Штуцер М20х1.5-50 для			
		установки манометра	2	0,23	
П1.12	ЗК4-2-75 уст.16	Расширитель с бобышкой БП1			
		М27-55 для установки термо			
		метра на трубопроводе ДУ=25	2		
П1.13	ТУ-36-461-76	Заглушка питометражного			
		лючка СТД 8281	2		
		П2			
П2.1		Агрегат вентиляторный			
		А6.3100-2а комплектно:	1	294	
		а. вентилятор радиальный			
		Ц4-70 N6,3, колесо Д=Дном,			
		исполнение 1, положение ПрО°			
		б. электродвигатель 4А132^{S4}			
		N=7.5 квт n=1450 об/мин			
П2.2	5.904-5	Гибкая вставка ВВ-21	1	9,95	
П2.3	5.904-5	Гибкая вставка ВН-14	1	6,26	
П2.4		Калорифер пластинчатый			
		многоходовой КВС10-П	2	102.2	
П2.5		Фильтр ячейковый ФЯУ	6	4.42	
П2.6		Вращающийся регенеративный			
		теплоутилизатор ТП10-32РГ.01	1	730	
П2.7		Клапан воздушный утеплен-			

Марка поз.	Обозначение	Наименование	Кол.	Масса ед.кг	Примечание
		ный КВУ 600х1000 с исполни-			
		тельным механизмом М30-4/100	3	54.6	
П2.8	5.904-4	Дверь герметическая утеплен			
		ная Дус 1.25х0.5	6	33.6	
П2.9	ОВН3	Секция из черной стали тол-			
		щиной δ=2мм для присоедине-			
		ния калорифера и клапана КВУ	1	162	
П2.10	ОВН4	Рама для установки ТП10-32РГ01	1	90	
П2.11	ОВН5	Рама для установки 6ти			
		ячеек фильтра ФЯУ	1	30	
П2.12	ТУ-36-461-76	Заглушка питометражного			
		лючка СТД 8281	1		
П2.13	ЗК4-16-75 уст.4	Оправа закладная с бобыш-			
		кой БП1-М20х1.5 для уста-			
		новки ТУДЭ на кирпичной			
		стенке	2	2.214	
П2.14	ЗК4-16-75 уст.10	Оправа закладная с бобыш-			
		кой БП1-М27-5.5 для уста-			
		новки термометра на кир-			
		пичной стенке	3	2.657	
П2.15	ЗКЧ-1-75 уст.10	Бобышка БМ20х1.5-55 для			
		установки терморегулятора			
		ТУДЭ на металлической стенке	1	0.35	
П2.16	ЗКЧ-1-75 уст.10	Закладная конструкция с бо-			
		бышкой БП1-27-55 для установ			
		ки термометра на металличес			
		кой стенке	4	0,6	
П2.17	ЗК4-1-75	Бобышка БМ36х1.5-55 для			
		установки ПТР на металли-			
		ческой стенке	1	1.0	
		В1, В4			
В1.1		Агрегат вентиляторный			
		А2,5100-1 комплектно:	1	26	
		а. вентилятор радиальный			
		Ц4-70 N2.5, колесо Д=Дном			
		исполнение 1, положение ПрО°			
		б. электродвигатель 4АА56А4			
		N=0,12 квт n=1400 об/мин.			
В4.1		Агрегат вентиляторный			
		А2.5095-2а комплектно:	1	27	
		а. вентилятор радиальный			
		Ц4-70 N2,5 колесо Д=0.95 Дном			
		исполнение 1, положение ПрО°			
		б. электродвигатель 4АА63В2			
		N=0,55 квт n=2800 об/мин.			
В1,В4.2	5.904-5	Гибкая вставка ВВ-17	2	2,82	
В1,В4.3	5.904-5	Гибкая вставка ВН-10	2	2,66	
В1.4	1.494-28	Клапан обратный общего			

Марка поз.	Обозначение	Наименование		Масса ед.кг	Примечание
		назначения КОП6	1	3,6	
В4.4	1.494-28	Клапан обратный общего			
		назначения КОП1	1	6,65	
В1,В4-5	ТУ-36-461-76	Заглушка питометраж-			
		ного лючка СТД 8281			
		В2			
В2.1		Агрегат вентиляторный			
		А6.3095-2а комплектно:	1	203	
		а. вентилятор радиальный			
		Ц4-70 N6.3 колесо Д=0.95 Дном			
		исполнение 1, положение Л90°			
		б. электродвигатель 4А112МА4			
		N=5,5 квт n=1450 об/мин.			
В2.2	5.904-5	Гибкая вставка ВВ-21	1	9,95	
В2.3	5.904-5	Гибкая вставка ВН-14	1	6,26	
В2.4	1.494-28	Клапан обратный общего			
		назначения КОП4			
В2.5	ТУ-36-461-76	Заглушка питометражного			
		лючка СТД 8281	2		
В2.6	5.904-13 вып. 1-1	Заслонка воздушная прямо			
		угольного сечения Р400х600Э с			
		электроприводом М30-$^{063}/_{25}$ 0,25п	2	20.9	
		В3			
В3.1		Агрегат вентиляторный			
		А8-5а комплектно:	1	369	
		а. вентилятор радиальный			
		Ц4-70 N8 исполнение 1,			
		положение Л270°			
		б. электродвигатель 4А132М6			
		N=7.5 квт n=960 об/мин.			
В3.2	5.904-5	Гибкая вставка ВВ-22	1	11.75	
В3.3	5.904-5	Гибкая вставка ВН-15	1	11.74	
В3.4	1.494-28	Клапан обратный общего			
		назначения КОП5	1	69.4	
В3.5	ТУ-36-461-76	Заглушка питометражно-			
		го лючка СТД 8281	2		

Спецификацию системы В5 см. на листе 13

Взам. инв. №

Подпись и дата

Инв. № подл.

Привязан

Инв. №

Нач. отд.	Кварталов		
Н.контр.	Кварталов		
Рук. бр.	Борисова		
Ст.техн.	Осипов		

ТПР 416-01-166.85-ОВ

Здание цеховых служб управления с крупнопанельных бескаркасных конструкциях

Стадия	Лист	Листов
Р	10	15

Спецификация отопительно-вентиляционных установок П1, П2, В1...В4

ЛРОМСТРОЙПРОЕКТ

21006-01

Копировал Ермолина

Формат А2

Альбом 1

Система отопления №1

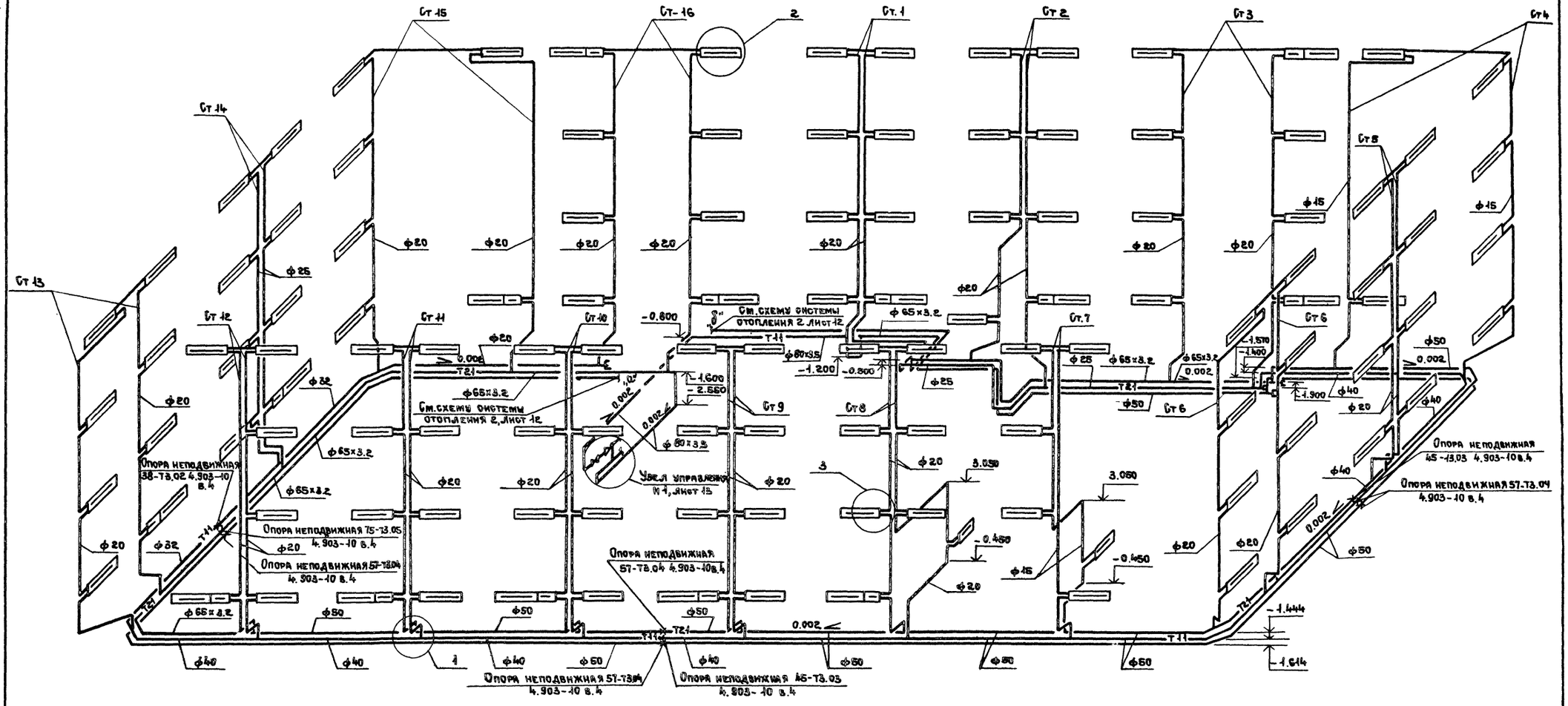

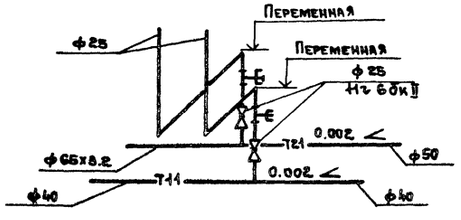

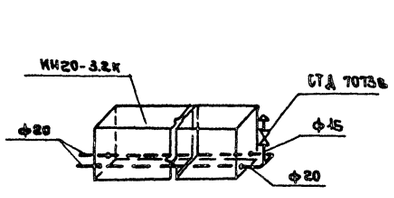

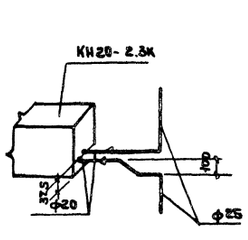

Привязан

Инв. N

			ТПР	416-01-168.85-ОВ	
			Здание цеховых служб управления в крупнопанельных бескаркасных конструкциях	Стадия: Р	Лист: 11	Листов: 15
Нач.отд.	Кварталов		Схема системы отопления №1.	ПРОМСТРОЙПРОЕКТ	
Н.контр.	Кварталов				
Рук.брит.	Борисова				
Ст. инж.	Тихомирова				

Инв.№ подл. | Подпись и дата | Взам. инв.№

21006-01

Копировал Ермолина

Формат А2

Система теплоснабжения воздухонагревателей

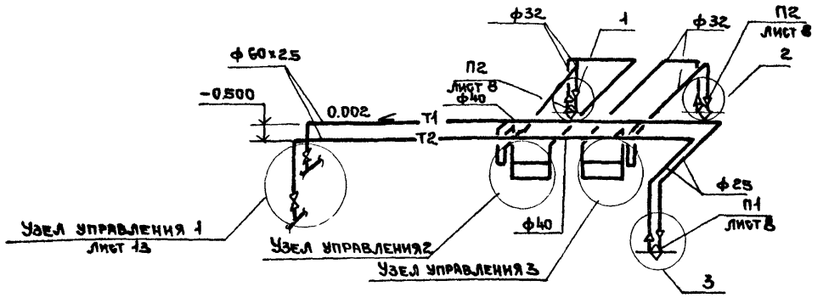

Узел управления 3

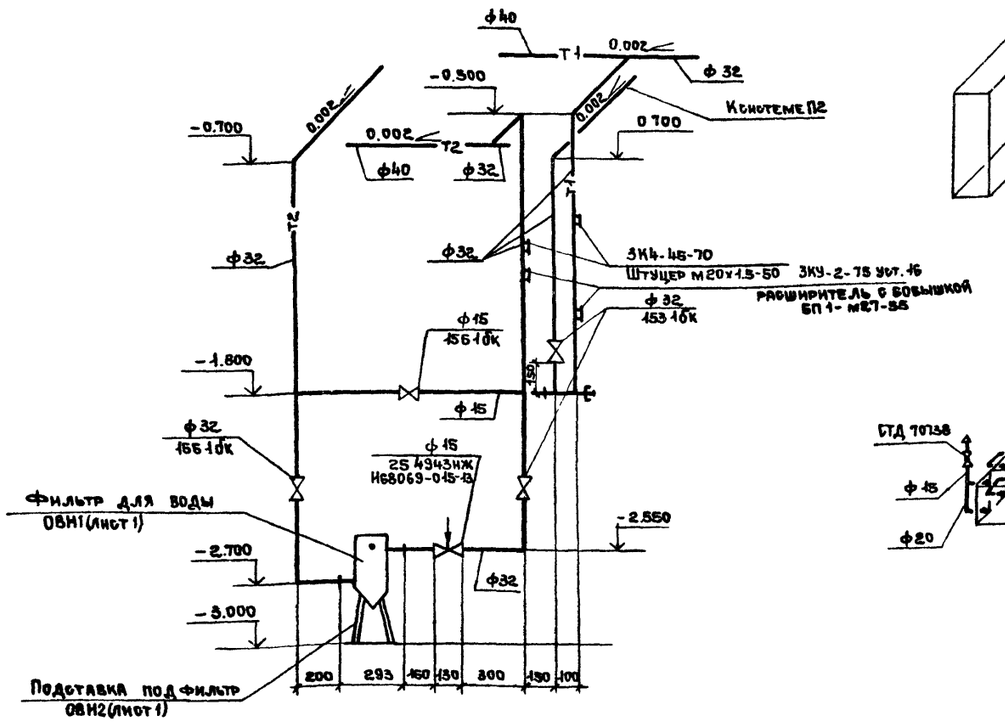

Система отопления №2

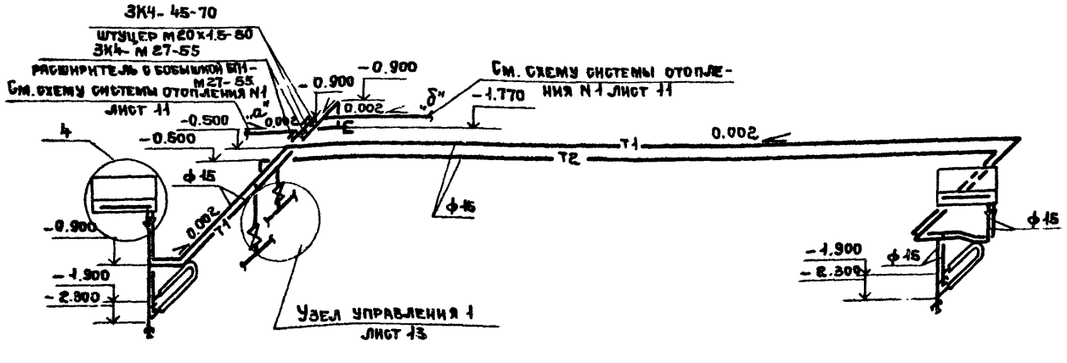

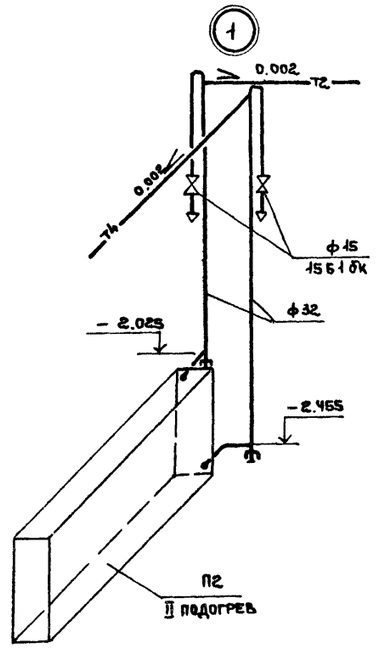

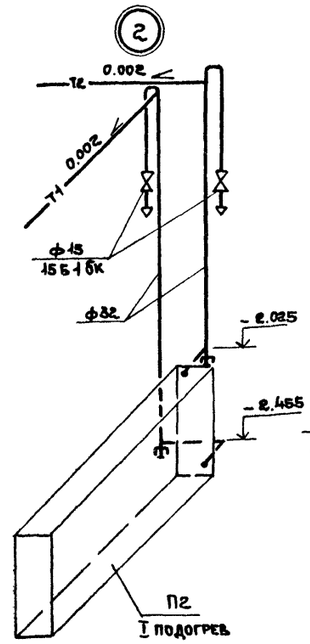

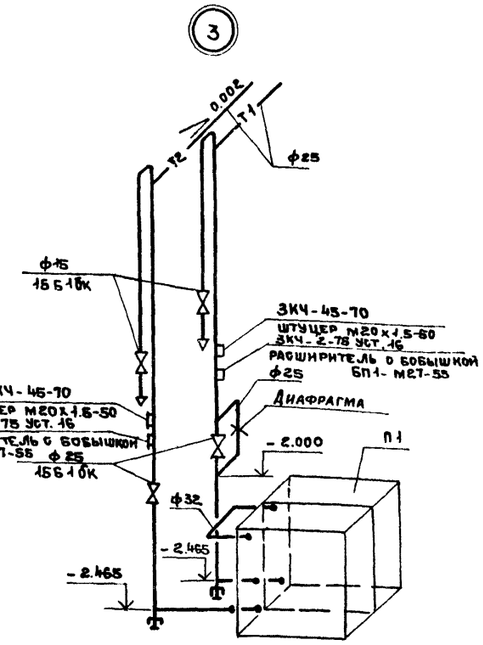

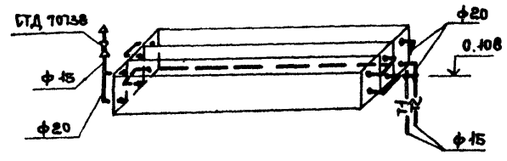

1. Узел управления №2 изготовить зеркально узлу управления №3.
2. Трубопроводы для систем отопления и теплоснабжения изготовить из электросварных труб по ГОСТ 10704-76

Привязан

Инв. №

			ТПР	416-01-166.85-08	
			Здание цеховых служб управления в крупнопанельных бескаркасных конструкциях	Стадия: Р	Лист: 12	Листов: 15
Нач.отд.	Кварталов		Схемы системы отопления №2 и системы теплоснабжения воздухонагревателей	ПРОМСТРОЙПРОЕКТ	
Н.контр.	Кварталов				
Рук.бриг.	Борисова				
Ст.инж.	Тихомирова				

Инв. № подл. | Подпись и дата | Взам. инв. №

21006-01

Коп. Ермолина

Формат А2.

Альбом 1

Типовое проектное решение

Спецификация

Марка поз.	Обозначение	Наименование	Кол.	Масса ед, кг	Примечание
	Узел управления 1				
1	Каталог ЦКБА	Задвижка параллельная			
		с выдвижным шпинделем			
		фланцевая 30ч6бр Ду=80	3	29,0	
2		Ду=50	8	18,4	
3	Каталог ЦКБА	Вентиль запорный муфто-			
		вый 15Б1бк Ду=15	4	0,38	
4	4.903-10 вып. 8	Грязевик абонентский 25-80			
		Т34.04 Ду=80	2	34,7	
5		Водосчетчик турбинный ВТГ			
		Ду=50	1	9,0	
6		Универсальный регулятор			
		расхода и давления системы			
		ОРГРЭС УРРД-М Ду=25	1	28,0	
7	Каталог ЦКБА	Элеватор водоструйный стальной			
		40с10бк N1 D сопла=7,6, Ду=40	1	8,3	
8	ГОСТ 2823-73	Термометр технический П5-2-160-55	4		
9		Закладная конструкция для уста-			
		новки термометра ЗКЧ-1-75	4		

Марка поз.	Обозначение	Наименование	Кол.	Масса ед, кг	Примечание
10	ГОСТ 8625-77	Манометр технический			
		$P \le 16 \frac{кгс}{см^2}$ ОБМ-1-100	11	1,4	
11	Каталог ЦКБА	Кран трехходовой натяжной			
		муфтовый с фланцем для контроль-			
		ного манометра 14М1-00-00 ДУ-15	11	0,16	
12	4.903-10	Опора неподвижная 89-73.06	2	0,49	

Марка поз.	Обозначение	Наименование	Кол.	Масса ед, кг	Примечание
13	ГОСТ 10704-76	Трубопровод из стальных			
		электросварных труб Ф89×2,8	11,0		п.м.
		Ф60×25	3,5		п.м.
		Ф40	1,0		п.м.
15	ГОСТ 23208-78	Тепловая изоляция: полуцилинд-			
		ры из минеральной ваты на			
		синтетическом связующем δ=40мм	0,5		$м^3$
16	ГОСТ 21631-76	Покровный слой по изоляции			
		алюминиевый лист АД-1 δ=0,8мм	8,5		$м^2$
	Система В5				
В5.1		Агрегат вентиляторный			
		А5090-2 комплектно:			
		а) Вентилятор радиальный			
		ЦЧ-70 N5, колесо Д=0,9 Д ном			
		исполнение 1, положение Л0°	1	117	
		б. Электродвигатель 4А80В4			
		N=1,5квт. П=1410 об/мин.			
В5.2	5.904-5	Гибкая вставка ВВ-20	1	6,76	
В5.3	5.904-5	Гибкая вставка ВН-13	1	5,02	
В5.4	1.494-28	Клапан обратный общего			
		назначения прямоугольного			
		сечения КоП2 400×400	1	12,1	
В5.5	ТУ-36-461-78	Заглушка питометражного			
		лючка СТД 8281	2		
В5.6	ОВН 8 лист	Шахта 2550×1200	1	150	

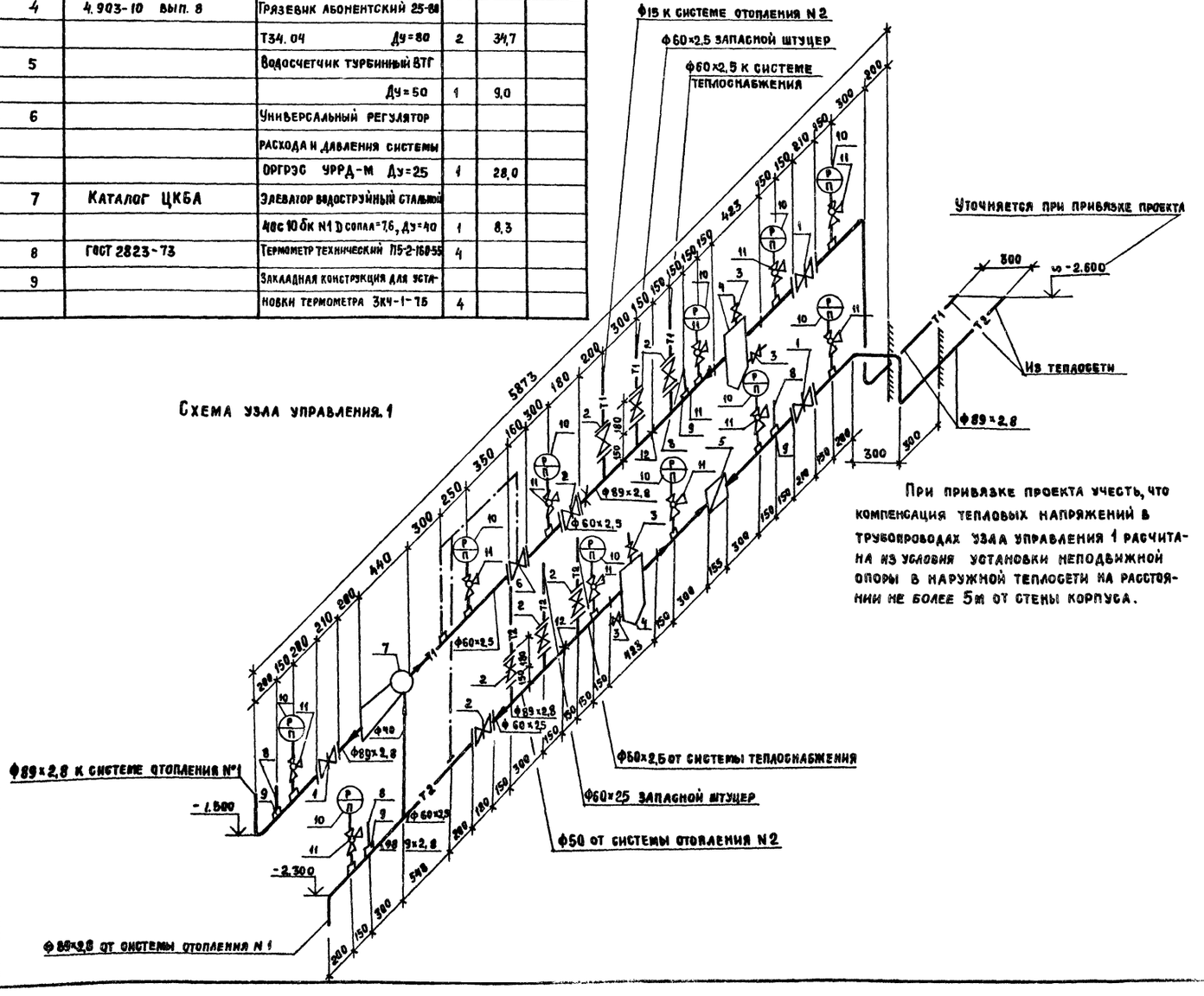

Схема узла управления 1

При привязке проекта учесть, что компенсация тепловых напряжений в трубопроводах узла управления 1 расчитана из условия установки неподвижной опоры в наружной теплосети на расстоянии не более 5м от стены корпуса.

Привязан

Инв. №

Нач. отд.	Кварталов		
Н. контр.	Кварталов		
Рук. григ.	Борисова		
Ст. инж.	Шуликова		

ТПР 416-01-166.85-08

Здание цеховых служб. управления в крупнопанельных бескаркасных конструкциях.

Стадия	Лист	Листов
Р	13	15

Схема узла управления 1.

ПРОМСТРОЙПРОЕКТ

21006-01

Копировал Замалуева

Формат А2

Инв. № подл. | Подпись и дата | Взам. инв. №

Альбом 1

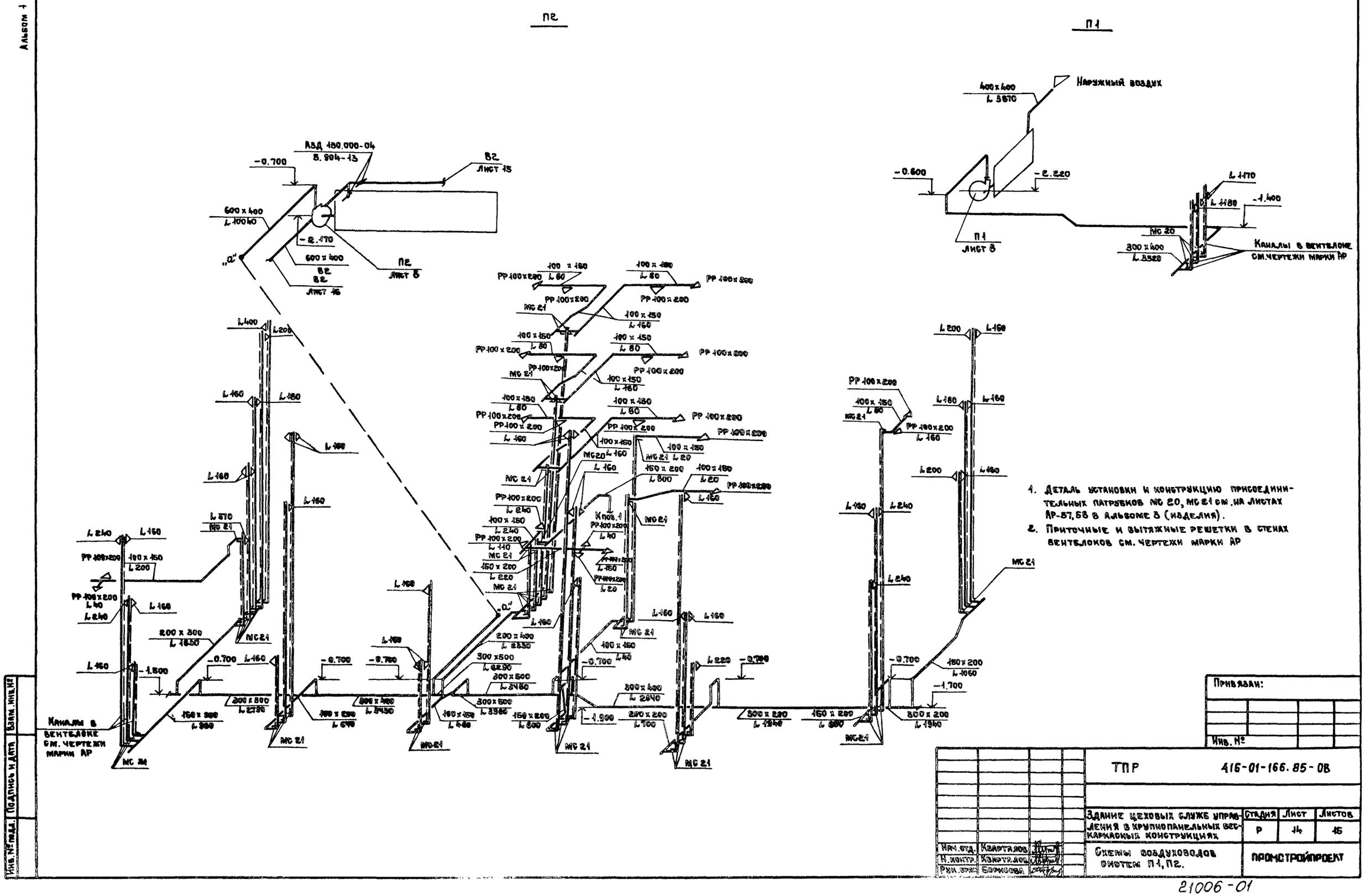

1. Деталь установки и конструкцию присоединительных патрубков МС 20, МС 21 см. на листах АР-57,58 в альбоме 3 (изделия).
2. Приточные и вытяжные решетки в стенах вентблоков см. чертежи марки АР

Привязан:

Инв. №

ТПР	416-01-166.85-ОВ		
Здание цеховых служб управления в крупнопанельных вес-каркасных конструкциях	Стадия	Лист	Листов
	Р	14	15
Нач. отд. Квартальнов; Н. контр. Квартальнов; Рук. отд. Борисова	Схемы воздуховодов системы П1, П2.	ПРОМСТРОЙПРОЕКТ	

Инв. № подл. | Подпись и дата | Взам. инв. №

21006-01

Копировал Ермолина

Формат А2

Альбом 1

Типовое проектное решение

В2, В3

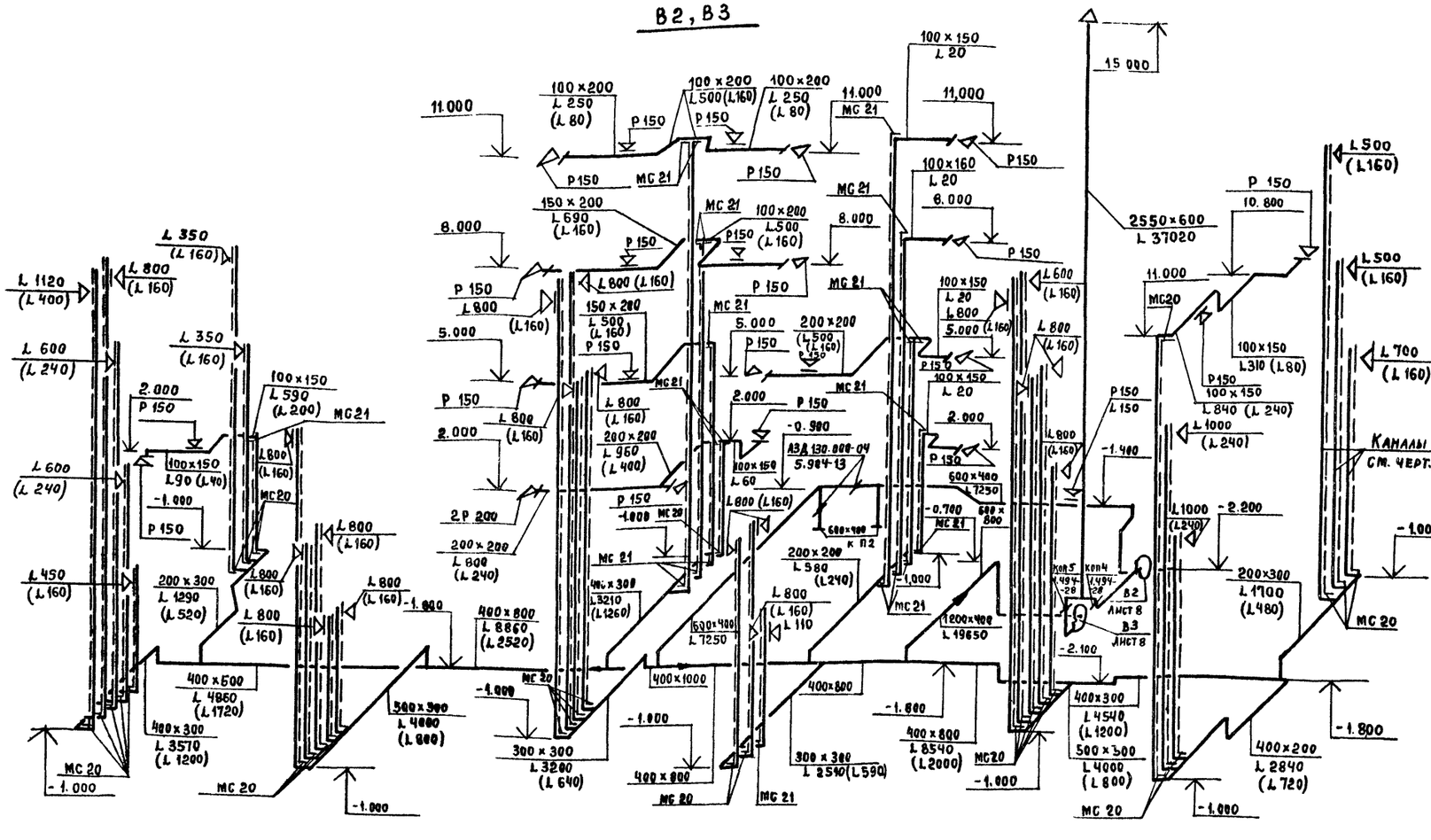

В4

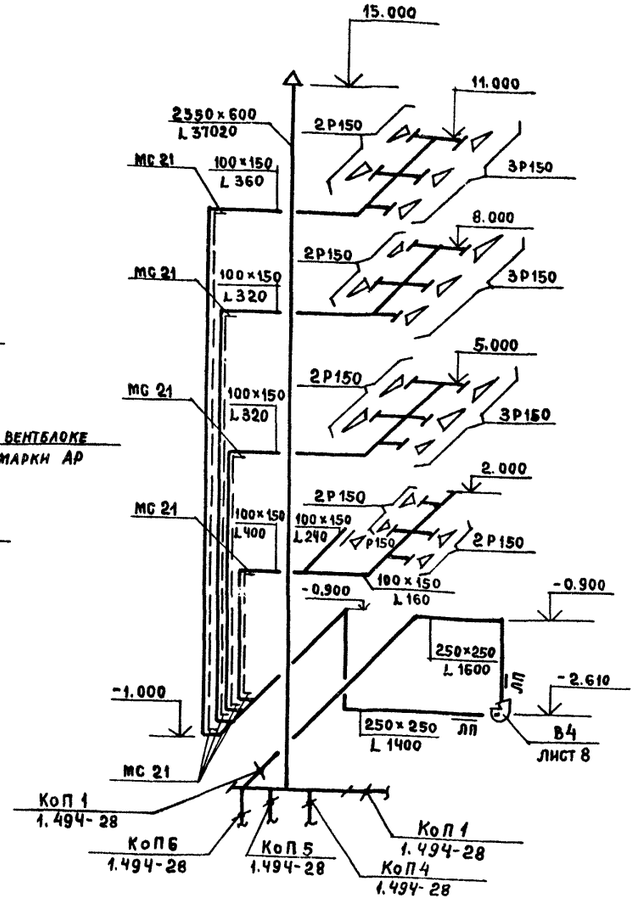

В5

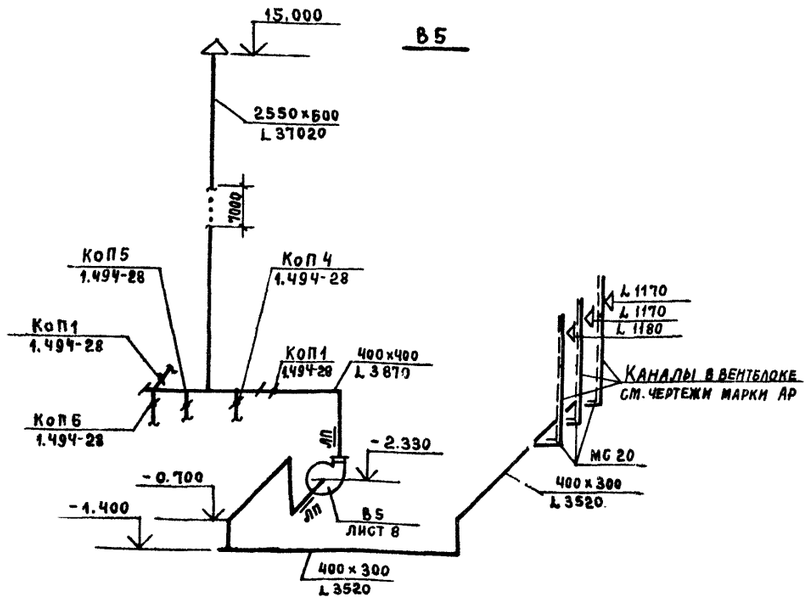

В1

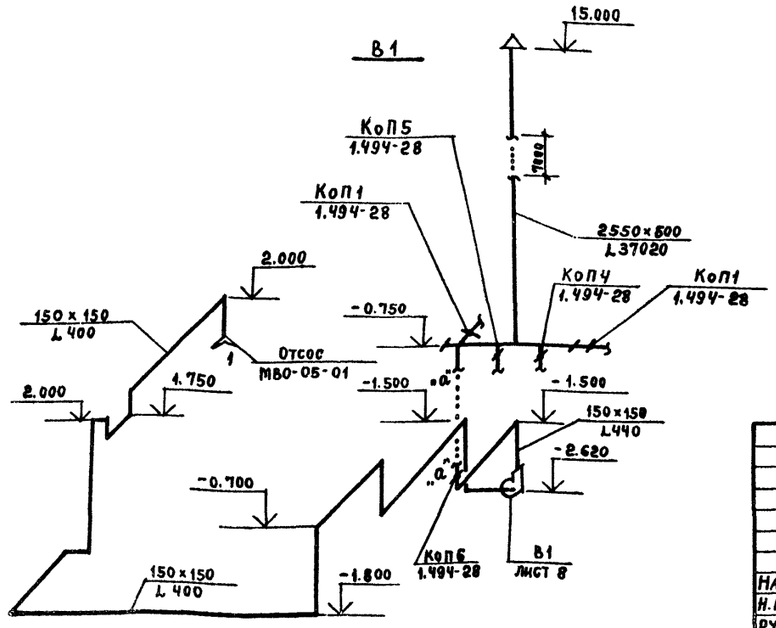

1. В схемах систем В2, В3 указаны расходы воздуха: без скобок для теплого периода (работают обе системы), в скобках для холодного (работает только система В2)
2. Примечания об элементах МС20, МС21 и вентиляционных решетках см. на листе 14 п.п. 2, 3

Привязан

Инв. №

ТПР		416-01-166.85-08			
Здание цеховых служб управления в крупнопанельных бескаркасных конструкциях			Стадия	Лист	Листов
			Р	15	15
Схемы воздуховодов систем В1... В5			ПРОМСТРОЙПРОЕКТ		
Нач.отд.	Кварталов				
Н.контр.	Кварталов				
Рук.бр.	Борисова				
Ст.инж.	Тихомирова				

21006-01

Копировал Заталуева

Формат А2

Инв. № подл. | Подпись и дата | Взам. инв. №

Альбом 1

Типовое проектное решение

Типовое проектное решение

Здание цеховых служб управления в крупнопанельных бескаркасных конструкциях.

Альбом 1

Эскизные чертежи общих видов нетиповых конструкций систем отопления и вентиляции.

Привязан

Инв. №

Инв. № подл. | Подпись и дата | Взам. инв. №

Формат А4

Альбом 1

Типовое проектное решение

Обозначение	Наименование	Примечание
ОВН 1	Фильтр для воды на трубопровод dу=32	
ОВН 2	Опора под фильтр	
ОВН 3	Секция для присоединения калорифера и утепленного клапана	
ОВН 4	Рама для установки вращающегося регенеративного теплоутилизатора ТП10-32РГ.01	
ОВН 5	Рама для установки 6-ти ячеек фильтра ФЯУ	
ОВН 6	Секция присоединительная к вентагрегату	
ОВН 7	Короб для установки обратного клапана	
ОВН 8	Вытяжная шахта	
ОВН 9	Зонт для вытяжной шахты	
ОВН 10	Конструкция тепловой изоляции	

Привязан

Инв. №

ТПР 416-01-166.85-ОВН

			Стадия	Лист	Листов
Нач.отд.	Кварталов		Р	1	1
Н.контр.	Кварталов				
Рук.бр.	Борисова				
Ст.инж.	Шупикова				

Промстройпроект

Инв. № подл. | Подпись и дата | Взам. инв. №

Формат А4

Альбом 1

Типовое проектное решение

10-90012

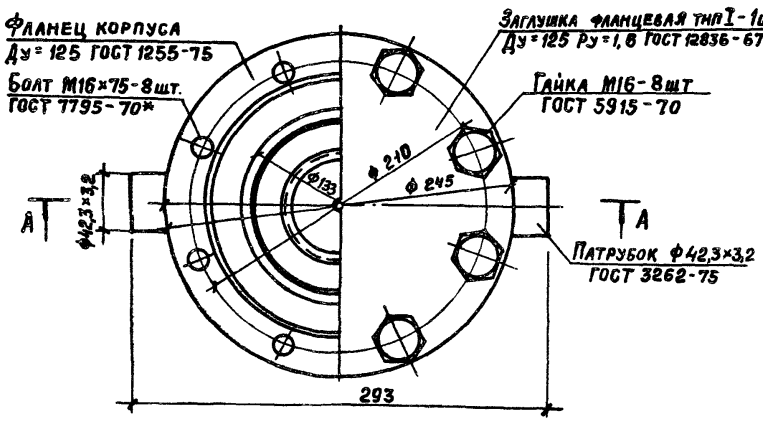

Фильтр устанавливается перед автоматическим регулирующим клапаном для очистки воды от окалины, песка, монтажного мусора и др.
Фильтр расчитан на t° теплоносителя до 200°С, Ру ≤ 1,6 МПа
Изготовленный фильтр должен быть испытан гидравлическим давлением 2,4 МПа.
Через месяц после установки фильтра необходимо произвести первую чистку; в дальнейшем - по опыту эксплуатации.
Проверить наличие осадка через промывное отверстие.
Фильтр присоединяется к трубопроводу dу=32 на сварке.
Масса фильтра 12,77кг.

Привязан

Инв. №

ТПР 416-01-166.85-ОВН 1

			Стадия	Лист	Листов
Нач.отд.	Кварталов		Р	1	2
Н.контр.	Кварталов				
Рук.бр.	Борисова				
Ст.инж.	Шупикова				

Фильтр для воды на трубопровод dу=32

Промстройпроект

Инв. № подл. | Подпись и дата | Взам. инв. №

Формат А4

Альбом 1

Типовое проектное решение

по А-А

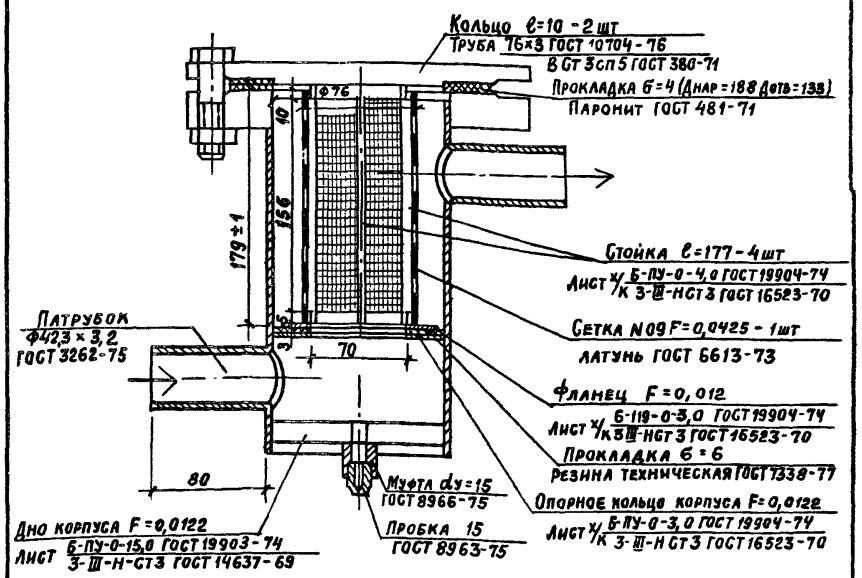

Привязан

Инв. №

ТПР 416-01-166.85-ОВН1

Лист 2

Инв. № подл. | Подпись и дата | Взам. инв. №

Формат А4

Альбом 1

Типовое проектное решение

1-1

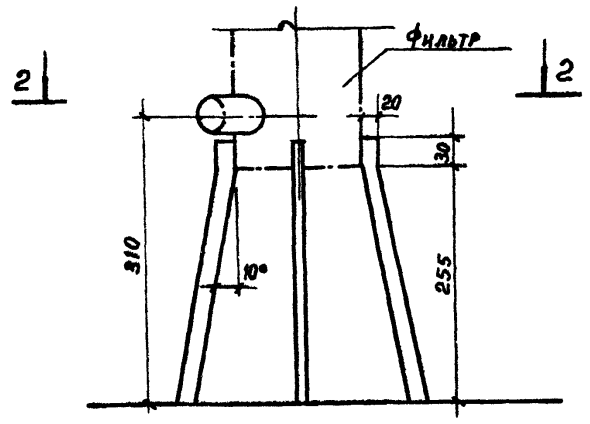

2-2

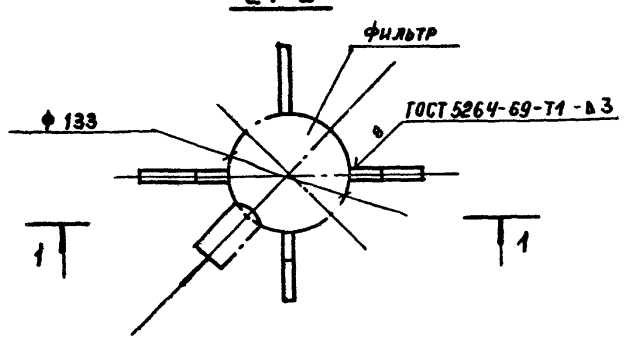

Опору под фильтр для воды на трубопровод $d_y = 32$ (ОВН 1) выполнить из листовой стали толщиной 2,5 мм, шириной 20мм по ГОСТ 19904-74, покрыть грунтом ГФ-020 (ТУ6-10-1642-77) и окрасить эмалью ХВ-124 за 2 раза.
Опору приварить к корпусу фильтра.
Масса опоры 0,96кг.

Привязан

Инв. №

ТПР	416-01-166.85 - ОВН 2		
Опора под фильтр	Стадия: Р	Лист: 1	Листов: 1
	ПРОМСТРОЙПРОЕКТ		
Нач. отд. Кварталов			
Н. контр. Кварталов			
Рук. бр. Борисова			
Ст. инж. Шуликова			

Взам. инв. № | Подпись и дата | Инв. № подл.

Формат А4

Альбом 1

Типовое проектное решение

по А-А

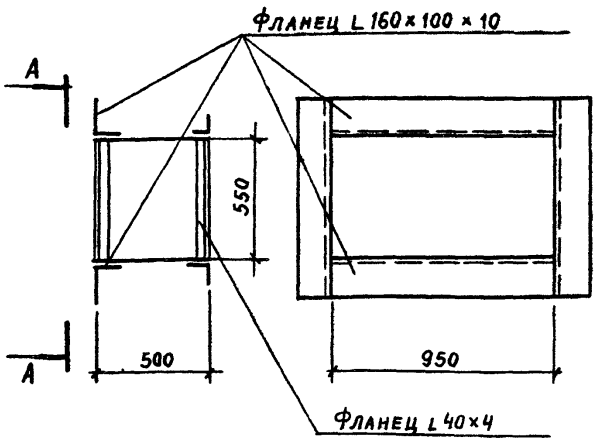

Секцию для присоединения калорифера КВС 10П и утепленного клапана КВУ 1000х600 изготовить из черной стали толщиной 2мм по ГОСТ 19904-74, покрыть грунтом ГФ-020 внутри и снаружи за один раз при изготовлении и эмалью ХВ-124 внутри и снаружи за один раз до монтажа, второй раз снаружи - после монтажа.
Фланцы приварить после монтажа
Масса секции 162 кг

Привязан

Инв. №

ТПР	416-01-166.85 - ОВН 3		
Секция для присоединения калорифера и утепленного клапана	Стадия: Р	Лист: 1	Листов: 1
	ПРОМСТРОЙПРОЕКТ		
Нач. отд. Кварталов			
Н. контр. Кварталов			
Рук. бр. Борисова			
Ст. техн. Осипов			

Взам. инв. № | Подпись и дата | Инв. № подл.

Формат А4

Альбом 1

Типовое проектное решение

по А-А

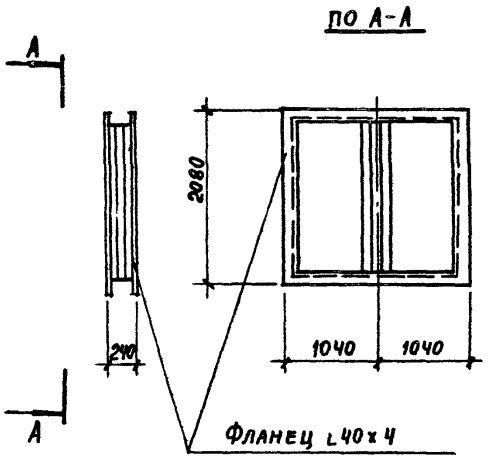

Раму для установки вращающегося регенеративного теплоутилизатора (масса 730кг) изготовить из листовой стали толщиной 2мм по ГОСТ 19904-74, фланцы из L 40х4 приварить.
Раму покрыть грунтом ГФ-020 за один раз, эмалью ХВ-124 по грунту за 2 раза
Масса рамы 90кг.

Привязан

Инв. №

ТПР	416-01-166.85 - ОВН 4		
Рама для установки вращающегося регенеративного теплоутилизатора ТП.10-32РГ.01	Стадия: Р	Лист: 1	Листов: 1
	ПРОМСТРОЙПРОЕКТ		
Нач. отд. Кварталов			
Н. контр. Кварталов			
Рук. бр Борисова			
Ст. техн. Осипов			

Взам. инв. № | Подпись и дата | Инв. № подл.

Формат А4

Альбом 1

Типовое проектное решение

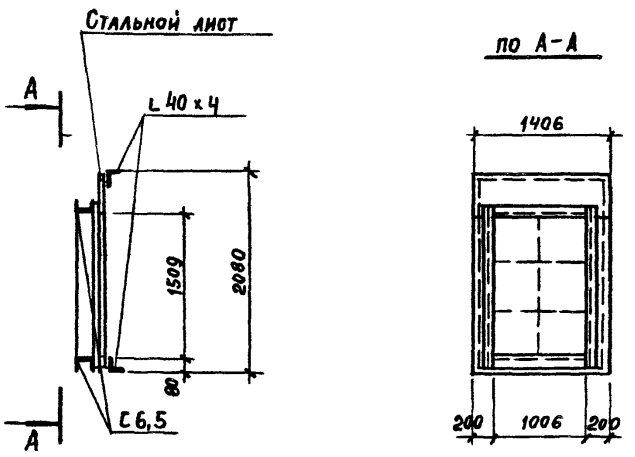

Раму для установки 6-ти ячеек фильтра ФЯУ из С 6,5 приварить к стальному листу толщиной 2мм по ГОСТ 19904-74
Конструкцию покрыть грунтом ГФ-020 и окрасить эмалью ХВ-124 за 2раза по грунту.
Масса рамы 17кг.

Привязан

Инв. №

ТПР	416-01-166.85 - ОВН 5		
Рама для установки 6-ти ячеек фильтра ФЯУ	Стадия: Р	Лист: 1	Листов: 1
	ПРОМСТРОЙПРОЕКТ		
Нач. отд. Кварталов			
Н. контр. Кварталов			
Рук. бр Борисова			
Ст. техн. Осипов			

Взам. инв. № | Подпись и дата | Инв. № подл.

Формат А4

10-90012

Альбом 1

Типовое проектное решение

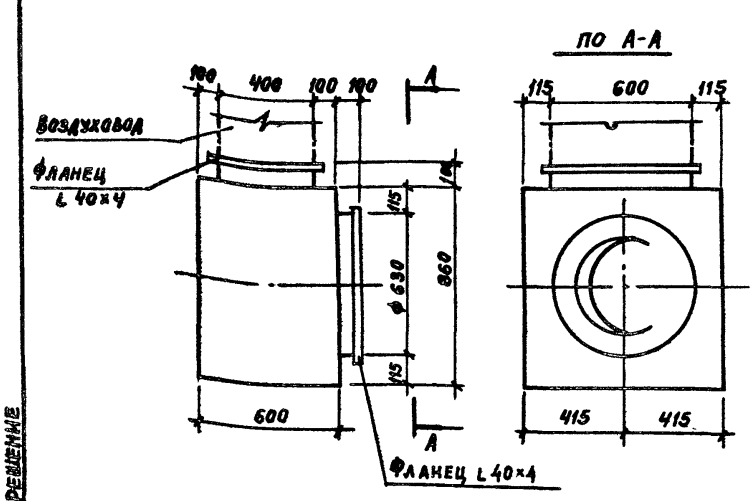

Секцию для присоединения воздуховода к вентагрегату изготовить из листовой стали толщиной 2мм по ГОСТ 19904-74, покрыть грунтом ГФ-020 внутри и снаружи за один раз при изготовлении, эмалью ХВ-124 по грунту внутри и снаружи за один раз до монтажа, второй раз снаружи - после монтажа
Фланцы приварить
Масса секции 63 кг.

Привязан

Инв. №

			ТПР	416-01-166.85-ОВН6	
Нач. отд.	Кварталов		Секция присоединительная к вентагрегату	Стадия: Р	Лист: 1	Листов: 1
Н. контр.	Кварталов			ПРОМСТРОЙПРОЕКТ	
Рук. бр.	Борисова				
Инженер	Попова				

Инв. № подл. | Подпись и дата | Взам. инв. №

Формат А4

Альбом 1

Типовое проектное решение

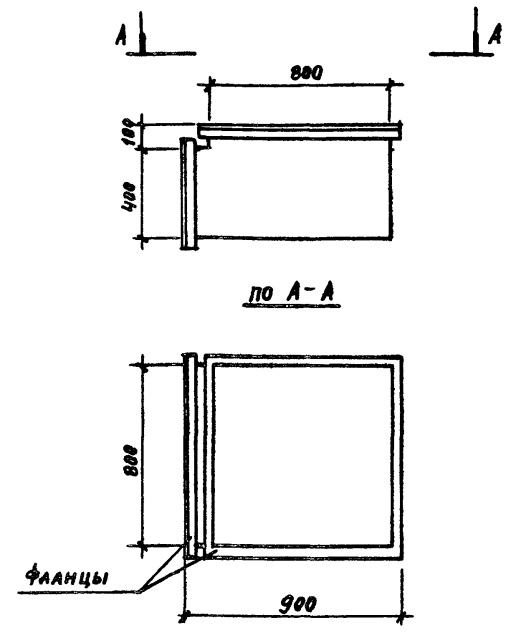

Короб для установки обратного клапана Ко П4 (800×800 масса 47,4) изготовить из листовой стали толщиной 2,0мм по ГОСТ 19904-74;
Фланцы из L 40×4 приварить
Короб покрыть грунтом ГФ-020 внутри и снаружи один раз при изготовлении, покрасить эмалью ХВ-124 внутри и снаружи за один раз до монтажа, второй раз снаружи - после монтажа
Масса короба 46кг

Привязан

Инв. №

			ТПР	416-01-166.85-ОВН 7	
Нач. отд.	Кварталов		Короб для установки обратного клапана	Стадия: Р	Лист: 1	Листов: 1
Н. контр.	Кварталов			ПРОМСТРОЙПРОЕКТ	
Рук. бр.	Борисова				
Инженер	Попова				

Инв. № подл. | Подпись и дата | Взам. инв. №

Формат А4

Альбом 1

Типовое проектное решение

10-90012

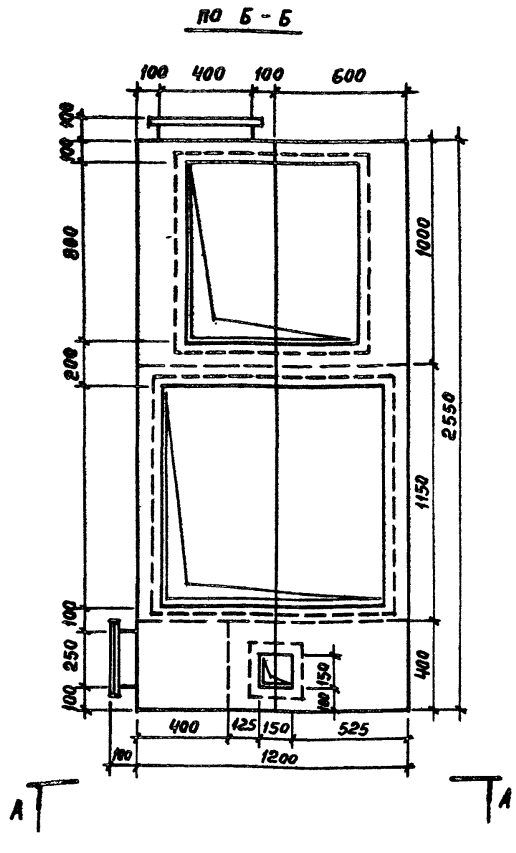

Привязан

Инв. №

			ТПР	416-01-166.85-ОВН 8	
Нач. отд.	Кварталов		Вытяжная шахта	Стадия: Р	Лист: 1	Листов: 2
Н. контр.	Кварталов			ПРОМСТРОЙПРОЕКТ	
Рук. бр.	Борисова				

Инв. № подл. | Подпись и дата | Взам. инв. №

Формат А4

Альбом 1

Типовое проектное решение

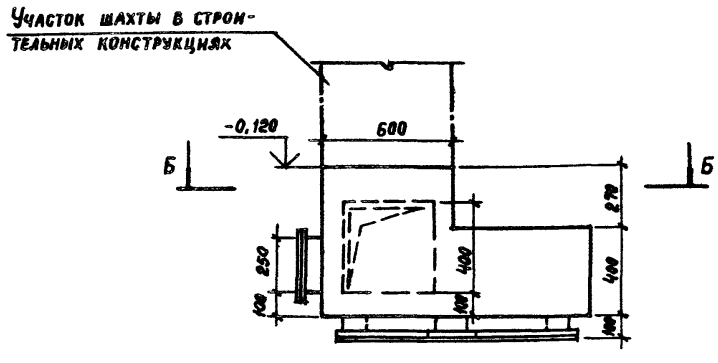

Вытяжную шахту для присоединения воздуховодов вытяжных систем изготовить из листовой стали толщиной 2мм по ГОСТ 19904-74 покрыть грунтом ГФ-020 внутри и снаружи один раз при изготовлении, эмалью ХВ-124 по грунту внутри и снаружи за один раз до монтажа и второй раз снаружи - после монтажа
Фланцы из L 40×4 к патрубкам приварить
Масса вытяжной шахты 152кг.

ТПР	416-01-166.85-ОВН 8		Лист 2	

60

Формат А4

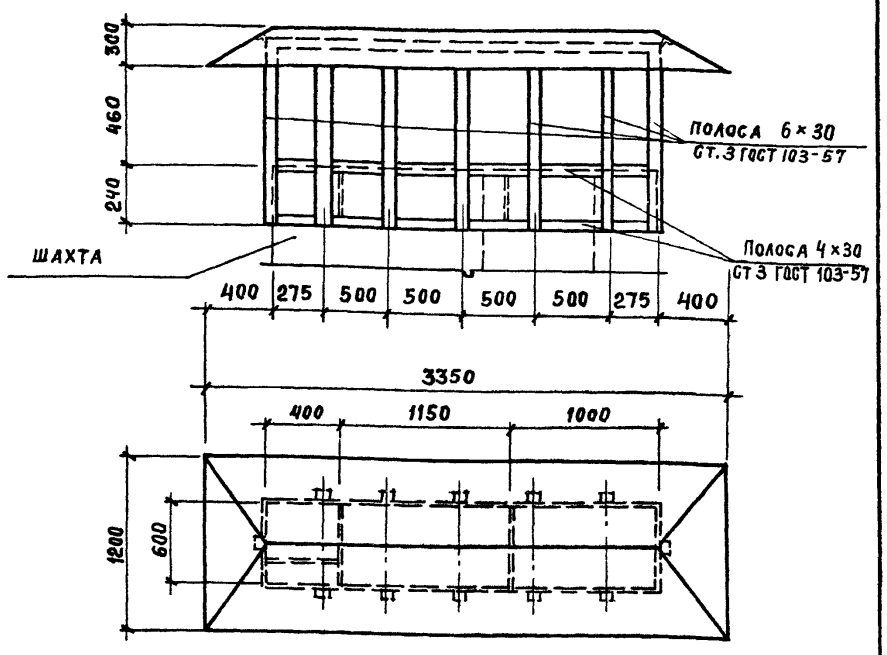

Зонт для вытяжной шахты из листовой стали Ст 3. по ГОСТ 19904-74 толщиной 1,0 мм покрыть грунтом ГФ-020 (ТУ6-10-1642-77) и окрасить краской БТ-177 (ГОСТ 5631-70)

Грунтовку производить внутри и снаружи один раз при изготовлении, краской БТ-177 покрыть по грунту внутри и снаружи за один раз до монтажа и второй раз снаружи - после монтажа.

Масса зонта 120 кг.

Привязан

Инв. №

ТПР	416-01-166.85-ОВН 9		
Нач.отд. Кварталов	Зонт для вытяжной шахты	Стадия	Лист	Листов
Н.контр. Кварталов		Р	1	1
Рук.бр. Борисова		ПРОМСТРОЙПРОЕКТ		
Ст.техн. Осипов				

Взам. инв. № | Подпись и дата | Инв. № подл.

Формат А4

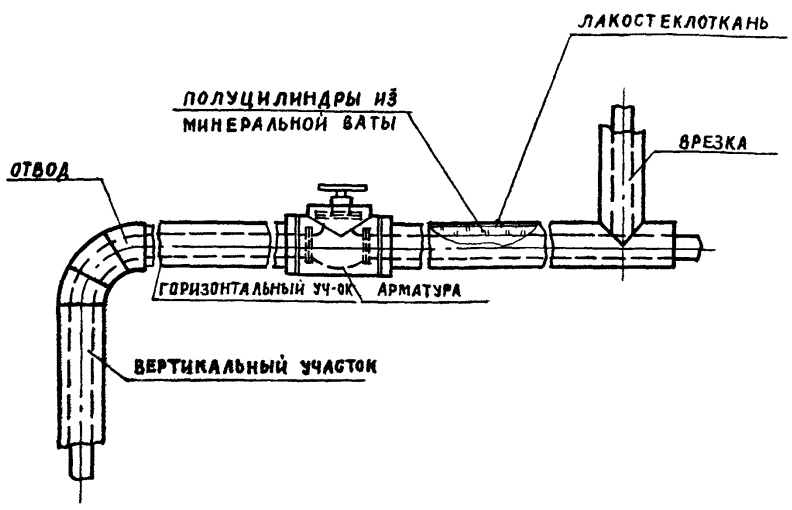

Изоляции подлежат прямые участки, отводы, врезки и арматура трубопроводов, указанные в таблице на листе 2. Все трубопроводы проложены в подвале, $t_в = +5°C$.

Основные элементы изоляционной конструкции: грунт ГФ-020 ТУ6-10-1642-74, краска БТ-177 ГОСТ 5631-70 полые полуцилиндры из минеральной ваты на синтетическом связующем ГОСТ 357-69, лакостеклоткань СТХСДА-0,27 по ТУ 36-929-67.

Толщина основного изоляционного слоя 40 мм

Привязан

Инв. №

ТПР	416-01-166.85-ОВН 10		
Нач.отд. Кварталов	Конструкция тепловой изоляции	Стадия	Лист	Листов
Н.контр. Кварталов		Р	1	2
Рук.бр. Борисова		ПРОМСТРОЙПРОЕКТ		
Ст.инж. Тихомирова				

Взам. инв. № | Подпись и дата | Инв. № подл.

Формат А4

10-9001-2

№№ п/п	Обозначен.	Наименование изолируемых участков	Наружний диаметр или условный переход мм	Максимальная температура теплоносителя °С
1	Т 1	Подающий	89	150
		трубопровод	60	
			40	
			32	
2	Т2, Т21	Обратный	89	70
		трубопровод	60	
			50	
			40	
			32	
3	Т11	Подающий трубопро-	89	105
		вод отопления	60	
			50	
			40	
			32	
4	30ч6бр	Задвижка	80	150, 70
		параллельная	50	150, 105, 70
5	15Б1бк	Вентиль	32	150, 70
		запорный		

Привязан

Инв. №

ТПР	416-01-166.85-ОВН 10	Лист 2

Взам. инв. № | Подпись и дата | Инв. № подл.

Формат А4

Альбом 1

Типовое проектное решение

План - схема

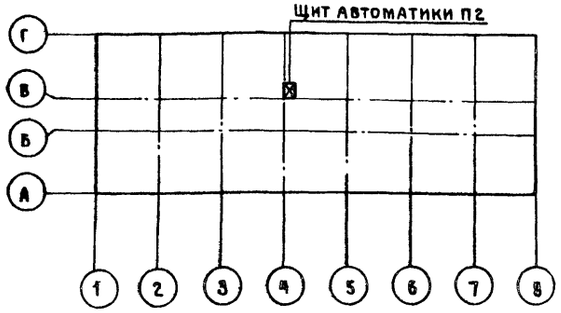

Ведомость чертежей основного комплекта

Лист	Наименование	Примечание
1	Общие данные	
2	Система П2	
	Схема функциональная	
3	Система П2	
	Схема принципиальная электрическая	
4	Система П2	
	Схема соединений внешних проводок	
5	Система П2	
	План расположения	

Ведомость ссылочных и прилагаемых документов

Обозначение	Наименование	Примечан.
	Ссылочные документы	
РМЧ-2-84	Схемы автоматизации	
	Указания по выполнению	
РМЧ-106-82	Схемы электрические	
	принципиальные	
	Требования к выполнению	
РМЧ-8-81 ч.III	Проектирование электрических	
	и трубных проводок	
	Часть III.	
	Указания по выполнению	
	документации.	
РМЧ-107-82	Требования к выполнению	
	проектной документации	
	на щиты и пульты	
	Прилагаемые документы	
ТП А08-001	Система П2	
	Щит автоматики	Стр.24....26
	Общий вид	
ТП А08.С01	Спецификация	Альбом 3
	оборудования	
ТП А08.С02	Спецификация	Альбом 3
	щитов	

Общие указания

Настоящим проектом предусмотрена автоматизация системы П2 производительностью 11550 м³/час.

Для приточной системы П2 принята электрическая схема регулирования с теплоносителем-вода.

Проектом принято использование тепла вытяжного для нагрева приточного воздуха в зимний и переходный периоды года.

Регулирование температуры приточного воздуха осуществляется изменением теплопроизводительности воздухонагревателя II подогрева.

Схемой автоматики предусмотрены терморегулирующие устройства для управления воздушными клапанами К1, К2, К4, К5 приточной системы.

Автоматическая защита воздухонагревателя I подогрева приработающей и неработающей системе осуществляется терморегулирующим устройством перед воздухонагревателем.

Схема автоматического управления приточным вентилятором и управление клапанами К1, К2, К4, К5 разработаны в проекте марки ЭМ.

Местный визуальный контроль за температурой, давлением и перепадом давления обеспечивается приборами серийно выпускаемых отечественной промышленностью.

Согласовано:
Рук.бр.ОВ Борисова

Взам.инв.№ | Подпись и дата | Инв.№подл.

Рабочие чертежи автоматизации санитарно-технических систем разработан в соответствии с действующими нормами и правилами проектирования и предусматривающие мероприятия обеспечивающие взрывную, взрывопожарную и пожарную безопасность при соблюдении правил безопасности эксплуатации зданий.

Гл. инженер Шкроботов

Привязан

Инв.№

ТПР 416-01-166.85-АОВ

Нач.отд.	Кварталов		
ГИП	Шкроботов		
Ст.инж.	Алабушева		
Ст.техн.	Соколова		
Н.контр.	Кварталов		

Здание цеховых служб управления в крупнопанельных бескаркасных конструкциях.

Стадия	Лист	Листов
Р	1	

Общие данные.

ПРОМСТРОЙПРОЕКТ

21006-01

Копировал Замотаева Формат А2

Альбом 1

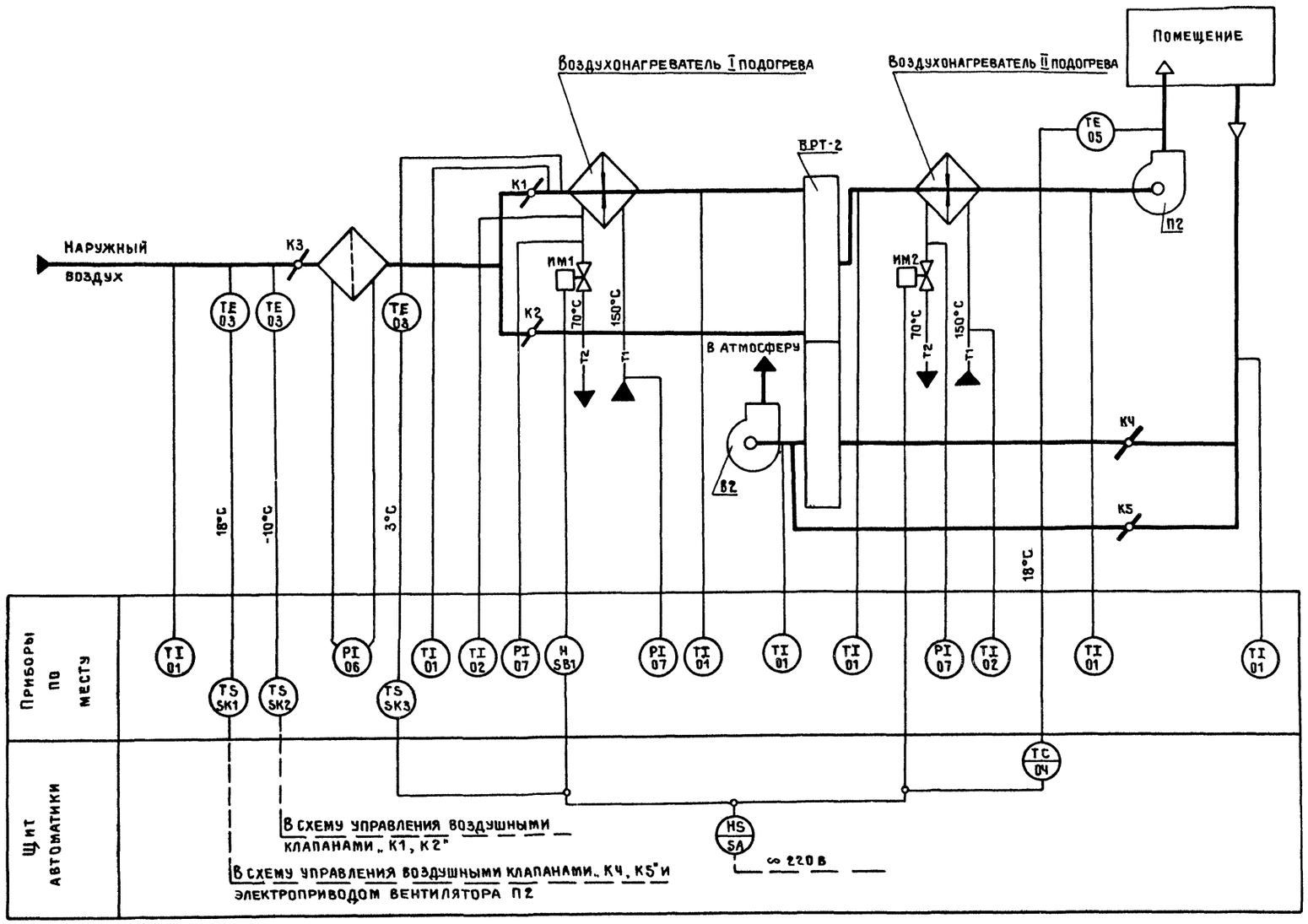

Схемой предусмотрено

1 Регулирование температуры притока воздуха изменением теплопроизводительности воздухонагревателя II подогревателя.

2 Автоматическое подключение схемы регулирования при включении приточного вентилятора.

3 Защита воздухонагревателя I подогрева от замерзания при работающей и неработающей системе.

4 Терморегулирующие устройства для автоматического управления воздушными клапанами К1, К2, КЧ, К5, ИМ1 и электроприводом вентилятора приточной системы по температуре наружного воздуха:

- 30 ÷ - 10°С клапана К1, КЧ и ИМ1 открыты К2, К5 закрыты.

- 10°С до 18°С клапана К1, К5, ИМ1 закрыты К2, КЧ открыты.

18°С и выше клапан К5 открыт К1, К3, КЧ закрыты, П2 отключена, В2 работает.

1 Исполнительные механизмы ИМ1, ИМ2 заказываются по проекту сантехнического оборудования.

2. Номера позиции у приборов проставлены согласно спецификации оборудования С01.

Типовое проектное решение

Инв. № подл. | Подпись и дата | Взам. инв. №

Привязан

Инв. №

Нач. отд.	Кварталов		
ГИП	Шкроботов		
Ст. инж.	Слабушева		
Ст. техн.	Соколова		
Н. контр.	Кварталов		

ТПР 416-01-166.85-АОВ

Здание цеховых служб управления в крупнопанельных бескаркасных конструкциях.

Стадия: Р | Лист: 2 | Листов:

Система П2
Схема функциональная.

ПРОМСТРОЙПРОЕКТ

21006-01

Копировал Замотаева

Формат А2

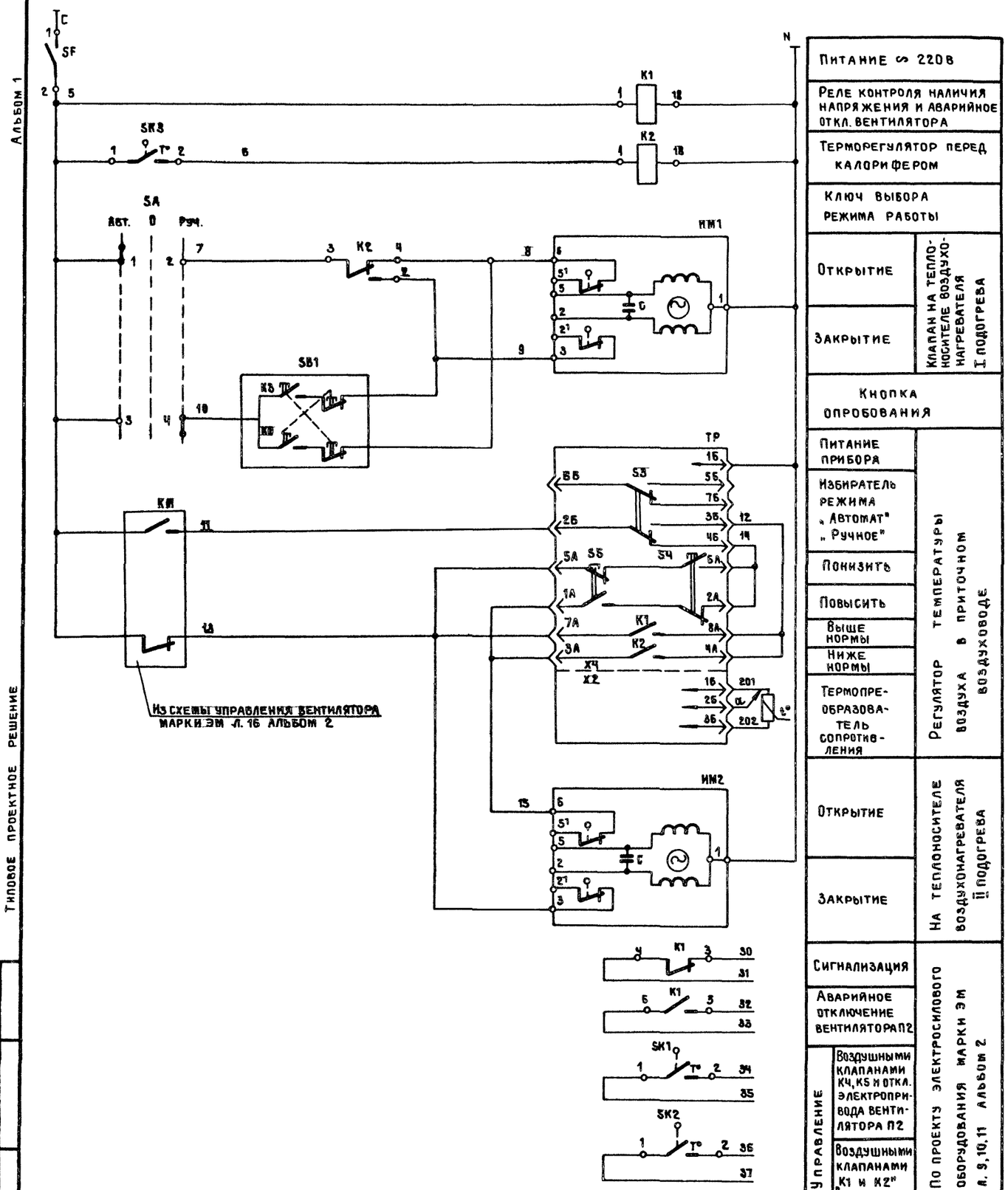

Поз. обозначение	Наименование	Кол.	Примеч.
	Щит автоматики		
ТР	Регулятор температуры электрический		
	трехпозиционный ТЭ2П3 Гост 20504-75	1	
К1, К2	Реле ПЭ-21-13У3		
SA	Переключатель универсальный		
	ПКУ-3-11-0102	1	
SF	Выключатель автоматический А63-М	1	
	По месту		
SK1.....SK3	Устройство терморегулирующее электрическое	3	
	ТУДЭ-1-2 ТУ25-02.1074-75		
SB1	Кнопочный пост управления	1	
	ПКУ-15-19121-4043		
ИМ1, ИМ2	Исполнительный механизм МЭО-0.63	2	

Диаграммы замыкания контактов

Переключатель SA

ПКУ3-11-0102

Соединение контактов	Положение рукоятки -45°	0°	+45°
	Авт	0	Руч.
	1	2	3
3-Ч			X
1-2	X		

Регулятор температуры ТР

ТЭ2П3

Обозначение цепи	Температура воздуха в приточном воздуховоде 0°С	Ниже нормы 18°С	Выше нормы +40°С
7А-8А			
3А-4А			

Схема выводов контактов и обмоток реле ПЭ-21-13У3

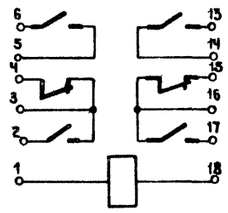

Терморегулятор SK1

ТУДЭ-1-2

Обозначение цепи	-30°	18°С	40°С
1-2			

Терморегулятор SK2

ТУДЭ-1-2

Обозначение цепи	Температура наружного воздуха -30°С	-10°С	40°С
1-2			

Терморегулятор SK3

ТУДЭ-1-2

Обозначение цепи	Температура воздуха перед калорифером -30°С	+3°С	40°С
1-2			

Привязан

Инв. №

Взам. инв. №

Подпись и дата

Инв. № подл.

ТПР	416-01-166.85-АОВ		
Нач. отд.	Кварталов		
Гип	Шкроботов		
Ст. инж.	Алабушева		
Ст. техн.	Соколова		
Н. контр.	Кварталов		

Здание цеховых служб управления в крупнопанельных бескаркасных конструкциях

Стадия	Лист	Листов
Р	3	

Система П2
Схема принципиальная электрическая.

ПРОМСТРОЙПРОЕКТ

21006-01

Копировал Замотаева

Формат А2

Типовое проектное решение

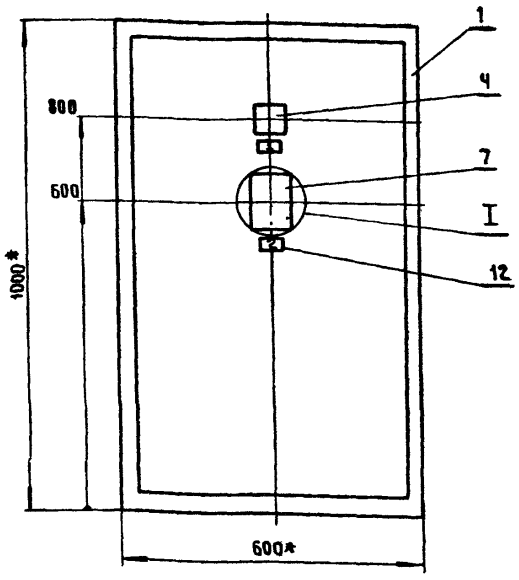

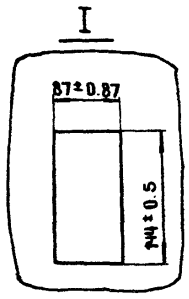

1* Размеры для справок.

2 Покрытие - вариант I ОСТ 36.13-76

Инв.№ подл. | Подпись и дата | Взам. инв.№

Типовое проектное решение

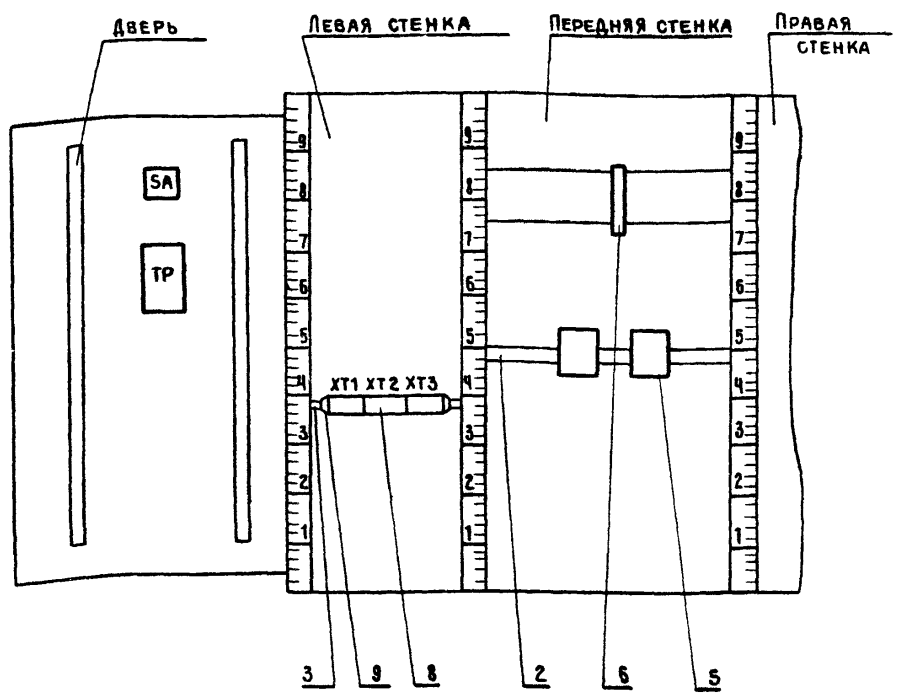

Инв.№ подл. | Подпись и дата | Взам. инв.№

Поз.	Обозначение	Наименование	Кол.	Примеч.
7	TP	Регулятор температуры	1	
		электрический трехпози-		
		ционный ТЭ2П3		
		Гост 20504-75		
8		Блок зажимов БЗ-10 ТУ36.1750-74	3	
9		Упор ТУ36.1751-74	2	
10		Зажим коммутационный		
		нормальный ЗК-Н	26	
		ТУ36.1094-78		
11		Зажим коммутационный		
		ЗК-П ТУ36.1094-78		
12		Перемычка ТУ36.1752-74	4	
13		Рамка РПМ30×15 ТУ36.1130-79	2	
		Материалы		
14		Провод ПВ1×1.0 380	10	
		Гост 6323-79		
15		Провод ПВ2 сеч. 1мм² 380	3	
		Гост 6323-79		

Типовое проектное решение

Ю-90012

Инв.№ подл. | Подпись и дата | Взам. инв.№

Поз.	Обозначение	Наименование	Кол.	Примеч
		Документация		
	ТП А08-002	Таблица соединений		
	ТП А08-003	Таблица подключения		
		Стандартные изделия		
1		Щит щшм-1000×600×350	1	
		УХЛ4 1Р30 ОСТ 36.13-76		
2		Рейка Р1 ТК3-101-77	3	
3		Рейка Р2 ТК3-100-77	1	
		Прочие изделия		
4	SA	Переключатель универсальный	1	
		ПКУ3-11 0102		
5	K1, K2	Реле ПЭ-21-13-43	2	
		ТУ16-523.457-74		
6	SF	Выключатель автоматический	1	
		А-63М переменного тока 220В		
		на номинальный ток Jн=1А;		
		Jотс=1.3А ТУ16-522.110-74		

Типовое проектное решение

Инв.№ подл. | Подпись и дата | Взам. инв.№

Нач.отд	Кварталов	
ГИП	Шкроботов	
Ст.инж.	Алабушева	
Ст.техн	Соколова	
Н.контр.	Кварталов	

ТПР 416-01-166.85 - А08-001

Здание цеховых служб управления в крупнопанельных бескаркасных конструкциях.

Стадия	Лист	Листов
Р	1	5

Система П2
Щит автоматики.
Общий вид.

ПРОМСТРОЙПРОЕКТ

Альбом 1

Позиция	Наименование и техническая характеристика оборудования и материалов. Завод-изготовитель (для импортного оборудования - страна, фирма)	Тип, марка оборудования. Обозначение документа и номер опросного листа	Единица измерения: Наименование	Единица измерения: Код	Код завода-изготовителя	Код оборудования, материала	Цена единицы оборудования тыс. руб.	Количество	Масса единицы оборудования, кг
1	2	3	4	5	6	7	8	9	10
	1. Щиты								
	Щит автоматики системы П2	ТП	шт.					1	
	ЩШМ-1000×600×350 УХЛ4 1Р30 ОСТ 36.13-76	А08-001							
	2 Аппаратура и приборы поставляемые комплектно со щитом								
	1 Переключатель универсальный	ПКУ3-11-0102	п					1	
	2 Реле	ПЭ-21-13У3	п					2	
	3 Выключатель автоматический переменного тока 220 В на номинальный ток Iм = 1 А	А-63М	п					1	
	Iотс = 1.3 А								

Типовое проектное решение

Инв. № подл. | Подпись и дата | Взам. инв. №

ТПР 416-01-166.85 - А08. С02			
Нач. отд.	Кварталов		
ГИП	Шкроботов		
Ст. инж.	Алабушева		
Ст. техн.	Соколова		
Н. контр.	Кварталов		
Здание цеховых служб управления в крупнопанельных бескаркасных конструкциях.	Стадия: Р	Лист: 1	Листов: 1
Спецификация щитов.	ПРОМСТРОЙПРОЕКТ		

Формат 3

Альбом 1

Типовое проектное решение

Инв. № подл. | Подпись и дата | Взам. инв. №

10-9001.2

Лист

Формат А4

Альбом 1

Надписи в рамках — Продолжение

№ надписи	Текст надписи	Кол.	№ надписи	Текст надписи	Кол.
	Рамка 30×15				
1	~220В. Питание	1			
2	Температура приточного воздуха	1			

Типовое проектное решение

ТПР 416-01-166.85 - А08-001			Лист 5

Формат А4

Проводник	Вывод	Вид конт.	Вывод	Проводник

Наименование параметра место отбора импульса	Температура									Давление				
	Приточный воздуховод		Камера перед фильтром		Камера перед фильтром		Камера перед воздухонагревателем I подогрева	Трубопровод		Клапан на подающем теплоносителе воздухонагревателя I подогрева	Кнопка у клапана	Клапан на подающем теплоносителе воздухонагревателя II подогрева	Перепад давления на фильтре		
								Подающий	Обратный					Подающий	Обратный
№№ стан. черт.	ТМЧ-147-75	ТМЧ-142-75	ТМЧ-154-75	ТМЧ-142-75	ТМЧ-154-75	ТМЧ-142-75	ТМЧ-147-75	ТМЧ-144-75	ТМЧ-142-75	—	—	—	—	ТКЧ-3138-70	
№№ позиции	05	01	03	01	03	01	03	02	02	ИМ1	SB1	ИМ2	06	07	07
№ системы	П2														

Поз. обозначение	Наименование	Кол	Примечание
	Кабель АКРНГ 4×2.5	40	м
	Гост 1508-78		
	Кабель КМПВЭ 3×1.0	15	м
	Гост 17301-79		
	Труба 20×2 Гост 8734-75	4	м
	Провод ПВ1×1.0 Гост 6323-79	5	м
	Металлорукав РЗ-ЦХ-12	2	м
	Полоса Б2 14×4 Гост 103-76	10	м
	Коробка соединительная		
	КСК-8 ТУ 36.1753-75	1	

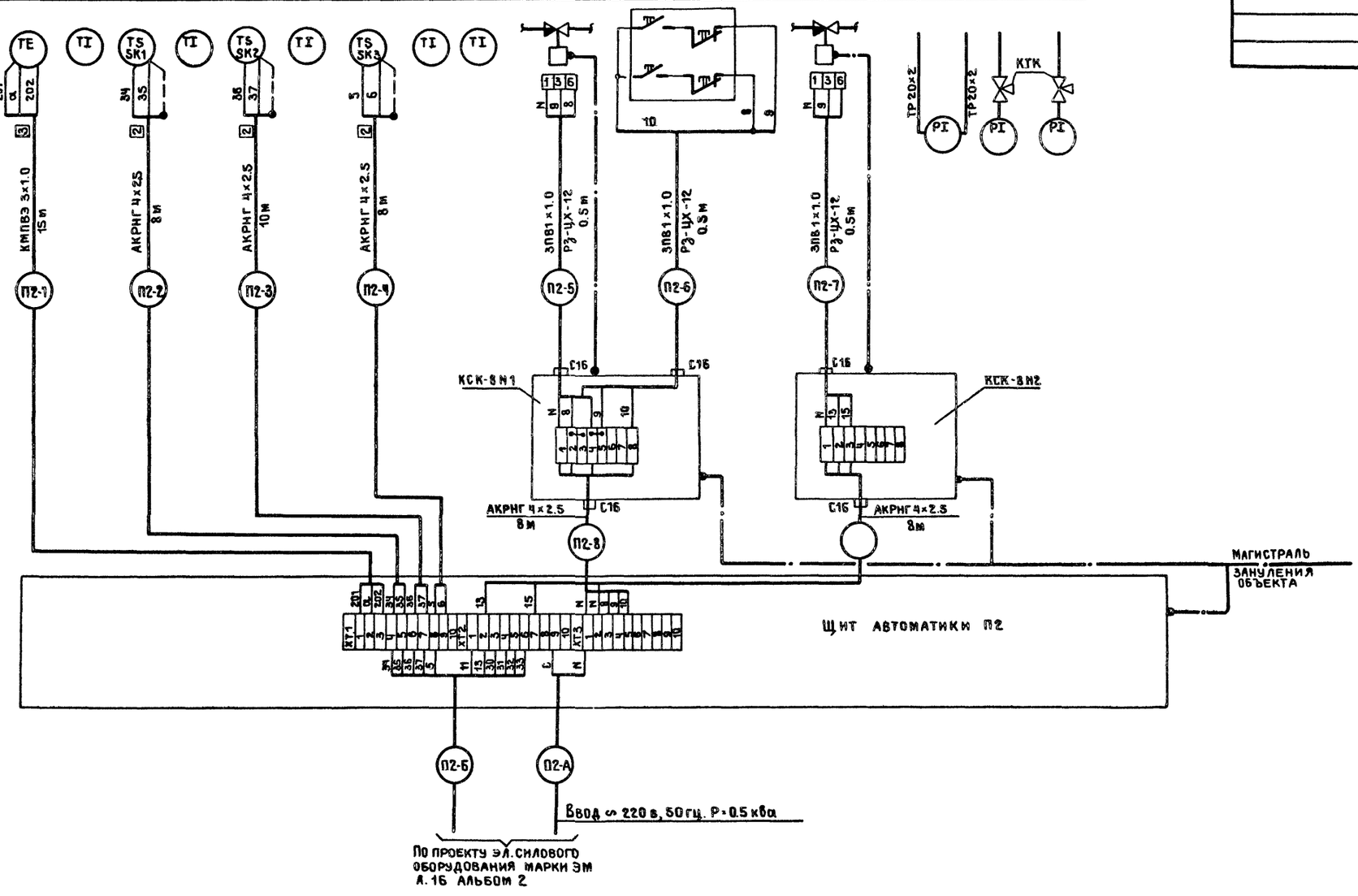

Типовое проектное решение

Инв. № подл. | Подпись и дата | Взам. инв. №

Привязан

Инв. №

ТПР 416-01-166.85 – АОВ			
Нач. отд.	Кварталов		
Гип	Шкроботов		
Ст. инж.	Алабушева		
Ст. техн.	Соколова		
Н. контр.	Кварталов		
Здание цеховых служб управления в крупнопанельных бескаркасных конструкциях.	Стадия: Р	Лист: 4	Листов:
Система П2. Схема соединений внешних проводок.	ПРОМСТРОЙПРОЕКТ		

21006-01

Альбом

Типовое проектное решение

План на отм. -3.000

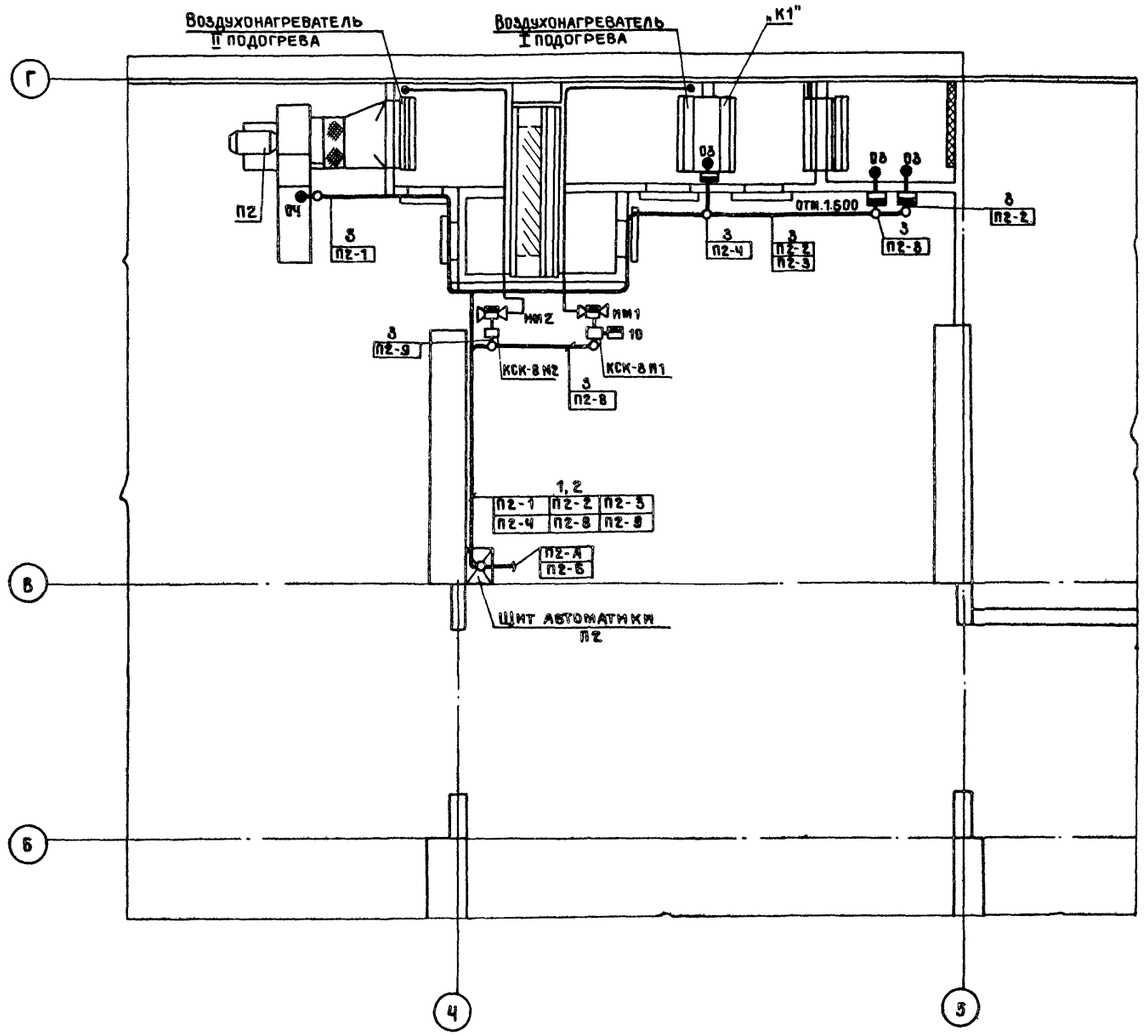

Поз.	Обозначение	Наименование	Кол.	Примечание
1		Лоток ЛП 145 ТУ 36.1113-75	6	м
2	ТМ4-215-76	Установка 2 лотка		
		ЛП 145	3	
3	ТМ4-219-76	Крепление одиночных	20	
		труб или кабелей		

Обозначение	Наименование
●	Первичный измерительный прибор или датчик встраиваемые в технологическое оборудование.
▬	Прибор, регулятор, исполнительный механизм, и электроаппаратура, устанавливаемые вне щита.
—○—	Проводка уходит на более высокую или низкую отм.

1 Данный лист выполнен на основании листа Ч.

2 Кабели „А и Б" подводятся по проекту эл. силового оборудования.

Привязан

Инв.№

			ТПР 416-01-166.85 - АОВ		
Нач.отд.	Кварталов		Здание цеховых служб управления в крупнопанельных бескаркасных конструкциях.	Стадия	Лист	Листов
ГИП	Шкроботов			Р	5	
Ст.инж.	Алабушева					
Ст.техн.	Соколова		Система П2. Схема разводки внешних электрических проводок.	ПРОМСТРОЙПРОЕКТ		
Н.контр.	Кварталов					

Инв.№ подл. | Подпись и дата | Взам. инв.№

21006-01

Копировал Замотаева Формат А2

ЦЕНТРАЛЬНЫЙ ИНСТИТУТ
ТИПОВОГО ПРОЕКТИРОВАНИЯ ГОССТРОЯ СССР
МИНСКИЙ ФИЛИАЛ
220600, г.Минск, ул.К.Маркса, 32
Сдано в печать 13.02.1987 г.
Заказ № 4090 Тираж 70 экз.
Инв. № 21006/1

gost.e-ecolog.ru