МИНИСТЕРСТВО ОБОРОНЫ РОССИЙСКОЙ ФЕДЕРАЦИИ
ФЕДЕРАЛЬНОЕ ГОСУДАРСТВЕННОЕ УНИТАРНОЕ ПРЕДПРИЯТИЕ 31
ГОСУДАРСТВЕННЫЙ ПРОЕКТНЫЙ ИНСТИТУТ СПЕЦИАЛЬНОГО
СТРОИТЕЛЬСТВА



КООРДИНАЦИОННЫЙ ЦЕНТР
ПО ЦЕНООБРАЗОВАНИЮ И
СМЕТНОМУ
НОРМИРОВАНИЮ В
СТРОИТЕЛЬСТВЕ

КАТАЛОГ-ПЕРЕЧЕНЬ ОБОРУДОВАНИЯ

ОБОРУДОВАНИЕ ПОЖАРНОЕ

КПО-09.01.11-06

Москва-2006 г.

gost.e-ecolog.ru

СОДЕРЖАНИЕ

1. МАШИНЫ ПОЖАРНЫЕ 3
1.1. Автоцистерны пожарные 3
1.2. Автоподъемники пожарные 12
1.3. Автолестницы пожарные 14
1.4. Автомобили пожарные специальные 15
1.5. Пожарные насосные станции 18
2. ОБОРУДОВАНИЕ ПОЖАРНО-ВСПОМАГАТЕЛЬНОЕ 19
2.1. Насосное оборудование 19
2.2. Дымососы пожарные переносные 22
2.3. Стволы пожарные 23
2.3.1. Стволы пожарные ручные 23
2.3.2. Стволы пожарные воздушно-пенные 26
2.3.3. Стволы пожарные лафетные 27
2.4. Сетки всасывающие 29
2.5. Водосборник рукавный 29
2.6. Ключи для пожарной арматуры 30
2.7. Головки соединительные 30
2.8. Разветвления рукавные трехходовые 31
2.9. Гидранты пожарные 32
2.10. Колонки пожарные 33
2.11. Гидроэлеватор пожарный 33
2.12. Пеносмесители 34
2.13. Генератор пены 34
2.14. Генератор аэрозольного пожаротушения 35
2.15. Генератор пены четырехструйный сеточный 37
2.16. Генератор пены высокой кратности стационарный 38
3. РУКАВА ПОЖАРНЫЕ 39
3.1. Рукава пожарные напорные 39
3.2. Рукава пожарные всасывающие 41
4. ОГНЕТУШИТЕЛИ 42
4.1. Огнетушители углекислотные переносные 42
4.2. Огнетушители углекислотные передвижные 43
4.3. Огнетушители порошковые переносные 45
4.4. Огнетушители порошковые передвижные 49
4.5. Огнетушители порошковые универсальные 50
4.6. Огнетушители воздушно-пенные 50
4.7. Огнетушители авиационные 51
4.8. Станции зарядные 52
5. КОМПЛЕКТЫ ПОЖАРНЫХ КРАНОВ 55
6. ОБОРУДОВАНИЕ УСТАНОВОК ВОДЯНОГО И ПЕННОГО ПОЖАРОТУШЕНИЯ 58
6.1. Изделия для установок водяного и пенного пожаротушения 58
6.2. Модульные установки пожаротушения тонкораспыленной водой 72
6.3. Оборудование фирмы «*GRINNEL*» (США) 74
6.4. Установка пожаротушения воздушно-механической пеной УПВП «Прибой» 85
7. ОБОРУДОВАНИЕ УСТАНОВОК ГАЗОВОГО ПОЖАРОТУШЕНИЯ 86
7.1. Баллоны противопожарные типа БП 86
7.2. Модули для установок газового пожаротушения 87
7.3. Батареи для автоматических установок газового пожаротушения 104
7.4. Автономная установка пожаротушения АУП-01Ф 108
7.5. Распределительные устройства 109
7.6. Герметичные обратные клапаны (ОКГ) 115
8. ОБОРУДОВАНИЕ ДЛЯ УСТАНОВОК ПОРОШКОВОГО ПОЖАРОТУШЕНИЯ 118
8.1. Модули порошкового пожаротушения 118
8.2. Установки порошкового пожаротушения 126
9. ШКАФЫ 127
10 СРЕДСТВА ЗАЩИТЫ ОРГАНОВ ДЫХАНИЯ 130
11 ПРОЧЕЕ ОБОРУДОВАНИЕ ПОЖАРНОЕ 136
11.1 Инструменты и снаряжение пожарных 136
11.2 Средства спасательные пожарные 136
11.3 Боевая одежда пожарного 138
11.4 Щиты и стенды пожарные 139
12 АДРЕСА ЗАВОДОВ-ИЗГОТОВИТЕЛЕЙ 140

Замечания и предложения просьба сообщать в наш адрес: 119121, г.Москва, Г-121, ФГУП «31 ГПИ СС Минобороны России» или по телефону – 241-39-40.

С выпуском данного каталога считать утратившим силу каталог КО-09.01.10-03 «Оборудование пожарное».-

Цены заводов указаны по заказу ООО «КООРДИНАЦИОННЫЙ ЦЕНТР по ценообразованию и сметному нормированию в строительстве».

1. МАШИНЫ ПОЖАРНЫЕ.
1.1. Автоцистерны пожарные.

№ п/п	Наименование оборудования изделия	Тип, марка. Код ОКП	ГОСТ или ТУ	Завод-изготовитель	Шасси	Мощность двигателя, кВт (л.с.)	Кол-во боевого расчета	Вместимость, л		Подача насоса (л/с) / напор (м)	Масса полная, кг
								цистерны	пенобака		
1.	**Автоцистерна пожарная**	Автоцистерны предназначены для тушения пожаров в городах и других населенных пунктах, а также на объектах народного хозяйства; для доставки к месту пожара боевого расчета, пожарно-технического вооружения и запаса огнетушащих веществ; подачи в очаг воды из цистерны, открытого водоема или гидранта; подачи воздушно-механической пены с забором пенообразователя из штатного пенобака или постороннего резервуара.									
		АЦ-0,8-4/400 (кат. № 22)		**ОАО «Пожтехника», г.Торжок**	ЗИЛ-432732 (4х4)	80 (108,8)	7	800	50	4 / 400	8100
		Длина рукава на катушке, м – 60. Габаритные размеры, м – 6,7 х 2,5 х 3,0.									
2.	**То же**	**АЦ-1,0-4/400** (кат. № 23)		**То же**	ЗИЛ-5301 (4х2)	80 (108,8)	7	1000	90	4 / 400	6950
		Длина рукава на катушке, м – 60 Габаритные размеры, м – 6,3 х 2,5 х 2,8									
3.	«	**АЦ-1,3-4/400** (кат. № 24)		«	ЗИЛ-5301 (4х2)	80 (108,8)	7	1300	90	4 / 400	6950
		Длина рукава на катушке, м – 60 Габаритные размеры, м – 6,3 х 2,5 х 2,8									
4.	«	**АЦ-1,6-10** (кат. № 25)		«	ГАЗ-66 (4х4)	88,3 (120)	2	1600	150	10 / 45	6100
		Максимальная скорость, км/ч – 90. Габаритные размеры, м – 6,4 х 2,5 х 2,7									
5.	«	**АЦ-2-4/400** (кат. № 26)		«	ЗИЛ-5301 (4х2)	80 (108,8)	3	2000	120	4 / 400	6950
		Длина рукава на катушке, м – 60 Габаритные размеры, м – 6,2 х 2,5 х 2,7									
6.	**Лесопожарный модуль**	**ЛПМ-2,2-10** (кат. № 27)		«	LKT-81 (4х4)	77,8 (107)	1	2200	100	10 / 45	10600
		Максимальная скорость, км/ч – 25 Габаритные размеры, м – 6,5 х 2,23 х 2,65.									

№ п/п	Наименование оборудования изделия	Тип, марка. Код ОКП	ГОСТ или ТУ	Завод-изготовитель	Шасси	Мощность двигателя, кВт (л.с.)	Кол-во боевого расчета	Вместимость, л		Подача насоса (л/с) / напор (м)	Масса полная, кг
								цистерны	пенобака		
7.	Автоцистерна пожарная	АЦ-2,2-40 (кат. № 28)		ОАО «Пожтехника», г.Торжок	ГАЗ-33081 (4х4)	86,2 (117)	4	2200	200	40 / 100	7840
	Максимальная скорость, км/ч – 90. Габаритные размеры, м – 6,3 х 2,5 х 2,8.										
8.	То же	АЦ-2,5-20 (кат. № 29)		То же	ГАЗ-33092 (4х2)	85 (116)	5	2500	200	20 / 100	8300
	Максимальная скорость, км/ч – 80. Габаритные размеры, м – 7,35 х 2,4 х 2,7.										
9.	«	АЦ-2-2,5-30 (кат. № 30)		«	ЗИЛ-433452 (6х6)	125 (170)	7	2500	170	30 / 100	11170
	Максимальная скорость, км/ч – 80. Габаритные размеры, м – 7,3 х 2,5 х 2,95.										
10.	«	АЦ-2,5-40 (кат. № 31)			ЗИЛ-433362 (4х2)	110 (150)	7	2500	170	40 / 100	11000
	Максимальная скорость, км/ч – 80. Габаритные размеры, м – 6,9 х 2,5 х 2,95.										
11.	«	АЦ-2,5-40 (кат. № 32)		«	ЗИЛ-433362 (4х2)	110 (150)	6	2800	200	40 / 100	10000
	Максимальная скорость, км/ч – 80. Габаритные размеры, м – 6,9 х 2,5 х 3,0.										
12.	«	АЦ-2,5-40 (кат. № 33)		«	ЗИЛ-433440 (6х6)	110 (150)	6	2500	170	40 / 100	10185
	Максимальная скорость, км/ч – 80. Габаритные размеры, м – 6,9 х 2,5 х 2,88.										
13.	«	АЦ-2,5-40 (кат. № 34)		«	ЗИЛ-433362 (4х2)	110 (150)	7	2500	170	40 / 100	10100
	Максимальная скорость, км/ч – 80. Габаритные размеры, м – 7,1 х 2,5 х 3,1.										

№ п/п	Наименование оборудования изделия	Тип, марка. Код ОКП	ГОСТ или ТУ	Завод-изготовитель	Шасси	Мощность двигателя, кВт (л.с.)	Кол-во боевого расчета	Вместимость, л		Подача насоса (л/с) / напор (м)	Масса полная, кг
								Цистерны	пенобака		
14.	Автоцистерна пожарная	АЦ-2,5-40(ЗИЛ-433362)-7ВР		ВЗППСО р.п.Варгаши	ЗИЛ-433362 (4х2)	94,3 (128)	6	2500	180	40 /	9000
	Максимальная скорость, км/ч – 90. Габаритные размеры, мм – 6650 х 2500 х 3200. *Цена с НДС на 01.01.2006г. (р.п.Варгаши) – 1 080000 руб.*										
15.	То же	АЦ-2,5-40(ЗИЛ-131)-6ВР (Рис. 1) стр. 10		То же	ЗИЛ-131 (6х6)	110 (150)	6	2550	180	40 /	10450
	Максимальная скорость, км/ч – 80. Габаритные размеры, мм – 7700 х 2500 х 3100. *Цена с НДС на 01.01.2006г. (р.п.Варгаши) – 1 070 000 руб.*										
16.	«	АЦ-3,0-40(ЗИЛ-131)-5А		«	ЗИЛ-131 (6х6)	110 (150)	3	3000	180	40 /	10185
	Максимальная скорость, км/ч – 80. Габаритные размеры, мм – 7150 х 2500 х 2970. *Цена с НДС на 01.01.2006г. (р.п.Варгаши) (одна кабина) – 988 000 руб.*										
17.	«	АЦ-3,0-40(ЗИЛ-4334)		«	ЗИЛ-4334 (6х6)	110 (150)	3	3000	180	40 /	10450
		АЦ-3,0-40(ЗИЛ-4334)-3ВР					6				9951
		АЦ-3,0-40(КамАЗ-4326)-26ВР (Рис. 2) стр. 10			КамАЗ-4326 (4х4)	176,5 (240)	7		420		11600
	Габаритные размеры, мм: АЦ-3,0-40(ЗИЛ-4334) – 7150 х 2500 х 3150, АЦ-3,0-40(ЗИЛ-4334)-3ВР – 7550х2500х3200, АЦ-3,0-40(КамАЗ-4326)-26ВР – 7600х2500х3350. *Цена с НДС на 01.01.2006г. (р.п.Варгаши):* *АЦ-3,0-40(ЗИЛ-4334) (одна кабина) – 1 088 000 руб.,* *АЦ-3,0-40(ЗИЛ-4334)-3ВР – 1 320 000 руб.,* *АЦ-3,0-40(КамАЗ-4326)-26ВР – 1 650 000 руб.*										
18.	Автоцистерна пожарная	АЦ-3-40 (кат. № 35)		ОАО «Пожтехника», г.Торжок	КамАЗ-4326 (4х4)	176 (240)	3+4 (модульная кабина)	3000	300	40 / 100	13000
		АЦ-3-40 (кат. № 36)			ЗИЛ-433362 (4х2)	110 (150)	6		190		9900
	Максимальная скорость, км/ч – 80. Габаритные размеры, м : АЦ-3-40 (кат. № 35) – 7,8 х 2,5 х 3,3, АЦ-3-40 (кат. № 36) – 6,9 х 2,5 х 3,0.										

№ п/п	Наименование оборудования изделия	Тип, марка. Код ОКП	ГОСТ или ТУ	Завод-изготовитель	Шасси	Мощность двигателя, кВт (л.с.)	Кол-во боевого расчета	Вместимость, л		Подача насоса (л/с) / напор (м)	Масса полная, кг
								Цистерны	пенобака		
19.	**Автоцистерна пожарная**	**АЦ-3,2-40(ЗИЛ-4331)-8ВР**		**ВЗППСО р.п.Варгаши**	ЗИЛ-4331 (4х2)	110 (150)	6	3200	180	40 /	11400
					Максимальная скорость, км/ч – 95.						
					Габаритные размеры, мм – 7650 х 2500 х 3100.						
					Цена с НДС на 01.01.2006г. (р.п.Варгаши) – 1 080000 руб.						
20.	То же	АЦ-4,0-40(ЗИЛ-433362)-18ВР		То же	ЗИЛ-433362 (4х2)	94,3 (128)	3	4000	240	40 /	11000
		АЦ-4,0-40(Урал-43206)-14ВР (Рис.3)			Урал-43206 (4х4)	169 (230)	6				14265
		АЦ(с)-4,0-40(Урал-5557)-14ВР			Урал-5557 (6х6)		6				15600
					Габаритные размеры, мм:						
					АЦ-4,0-40(ЗИЛ-433362)-18ВР – 7000 х 2500 х 2900,						
					АЦ-4,0-40(Урал-43206)-14ВР ,АЦ(с)-4,0-40(Урал-5557)-14ВР – 8300 х 2500 х 3400.						
					Цена с НДС на 01.01.2006г. (р.п.Варгаши):						
					АЦ-4,0-40(ЗИЛ-433362)-18ВР – 964 000 руб.,						
					АЦ-4,0-40(Урал-43206)-14ВР – 1 837 000 руб.,						
					АЦ(с)-4,0-40(Урал-5557)-14ВР – 1 950 000 руб.						
21.	«	**АЦ-4-40** (кат. № 37)		**ОАО «Пожтехника», г.Торжок**	ЗИЛ-433112 (4х2)	110 (150)	6 (двухрядная кабина салонного типа)	4300	300	40 / 100	11400
		АЦ-4-40 (кат. № 38)					7	4000			12000
					Максимальная скорость, км/ч – 80.						
					Габаритные размеры, м : АЦ-4-40 (кат. № 37) – 7,7 х 2,5 х 2,8,						
					АЦ-3-40 (кат. № 36) – 7,65 х 2,5 х 3,1.						
22.	**То же**	**АЦ-5-40** (кат. № 39)		**То же**	ЗИЛ-433104 (4х2)	136 (185)	7	5000	350	40 / 100	13800
					Максимальная скорость, км/ч – 80.						
					Габаритные размеры, м : АЦ-5-40 (кат. № 39) – 7,7 х 2,5 х 3,1,						

№ п/п	Наименование оборудования изделия	Тип, марка. Код ОКП	ГОСТ или ТУ	Завод-изготовитель	Шасси	Мощность двигателя, кВт (л.с.)	Кол-во боевого расчета	Вместимость, л		Габаритные размеры, м	Масса полная, кг
								цистерны	пенобака		
23.	**Автоцистерна пожарная**	**АЦ-5-30** (кат. № 40)		**ОАО «Пожтехника», г.Торжок**	КамАЗ-43118 (6х6)	191 (260)	3+4 (модульная кабина)	5000	350	8,7 х 2,5 х 3,5	20635
					Максимальная скорость, км/ч – 80.						
					Подача насоса (л/с) / напор (м) – 30 / 100.						
24.	То же	**АЦ-5-40** (кат. № 41)		То же	КамАЗ-43114 (6х6)	191 (260)	3+4 (модульная кабина)	5000	350	8,5 х 2,5 х 3,5	15600
		АЦ-5-40 (кат. № 43)			УРАЛ-5557-40 (6х6)	169 (230)	3+4		340	8,1 х 2,5 х 3,0	15500
		АЦ-5-40 (кат. № 44)			УРАЛ-5557 (6х6)		3+4 (модульная кабина)		350	8,5 х 2,5 х 3,3	16740
		АЦ-5-40 (кат. № 45)			МАЗ-533702 (4х2)	163 (230)	2+4		500	7,5 х 2,5 х 3,1	16000
		АЦ-5-40 (кат. № 46)			КамАЗ-42114 (6х6)	176 (240)	7		340	7,9 х 2,5 х 3,2	15500
		АЦ-5-40 (кат. № 47)			КамАЗ-43253 (4х2)	176 (240)	3+2		350	7,8 х 2,5 х 3,1	15200
					Подача насоса (л/с) / напор (м) – 40 / 100.						
25.	«	**АЦ-5,0-40(КамАЗ-43114)-20ВР**		**ВЗППСО р.п.Варгаши**	КамАЗ-43114 (6х6)	176,5 (240)	7	5000	420	8,2 х 2,5 х 3,35	15500
		АЦ-5,0-40(КамАЗ-43253)-22ВР (Рис.4)			КамАЗ-43253 (4х2)					7,4 х 2,5 х 3,25	14771
		АЦ-5,0-40(УРАЛ-5557)-11ВР			УРАЛ-5557 (6х6)	168 (230)	6		500	8,55х2,5х3,2	15600
					Производительность насоса, л/с – 40.						
					Цена с НДС на 01.01.2006г. (р.п.Варгаши):						
					АЦ-5,0-40(КамАЗ-43114)-20ВР – 1 900 000 руб.;						
					АЦ-5,0-40(КамАЗ-43253)-22ВР – 1 637 000 руб.;						
					АЦ-5,0-40(УРАЛ-5557)-11ВР – 1 890 000 руб.						

№ п/п	Наименование оборудования изделия	Тип, марка. Код ОКП	ГОСТ или ТУ	Завод-изготовитель	Шасси	Мощность двигателя, кВт (л.с.)	Кол-во боевого расчета	Вместимость, л		Габаритные размеры, м	Масса полная, кг
								цистерны	пенобака		
26.	Автоцистерна пожарная	АЦ-6,0-40(УРАЛ-5557)-12АВР		ВЗППСО р.п.Варгаши	УРАЛ-5557 (6х6)	169 (230)	6	6000	500	8,75х2,5х3,2	16600
		АЦ-6,0-40(КамАЗ-43114)			КамАЗ-43114 (6х6)	176,5 (240)	3		420	8,2х2,5х3,3	15500
		АЦ-6,0-40(УРАЛ-5557)-12ВР (Рис.5)			УРАЛ-5557 (6х6)	169 (230)	3		360	7,9х2,5х3,2	15600
					Производительность насоса, л/с – 40. *Цена с НДС на 01.01.2006г. :* *АЦ-6,0-40(УРАЛ-5557)-12АВР – 1 900 000 руб.;* *АЦ-6,0-40(КамАЗ-43114) – 1 840 000 руб.;* *АЦ-6,0-40(УРАЛ-5557)-12ВР – 1 725 000 руб.*						
27.	То же	АЦ-7,0-40(КамАЗ-53215)-21ВР		То же	КамАЗ-53215 (6х4)	176,5 (240)	7	7000	420	8,64х2,5х3,3	18000
					Производительность насоса, л/с – 40. *Цена с НДС на 01.01.2006г. – 1 873 000 руб.*						
28.	«	АЦ-7-40 (кат. № 48)		ОАО «Пожтехника», г.Торжок	КамАЗ-53215 (6х4)	176 (240)	3+4 (модульная кабина)	7000	500	8,25 х 2,5 х 3,2	19000
		АЦ-7-40 (кат. № 49)			УРАЛ-4320-1912 (4х2)	169 (230)				9,5 х 2,5 х 3,3	19700
					Подача насоса (л/с) / напор (м) – 40 / 100.						
29.	«	АЦ-8-40 (кат. № 50)		То же	КамАЗ-53215 (6х4)	176 (240)	7	8000	540	8,3 х 2,5 х 3,2	18300
		АЦ-8-40 (кат. № 51)			КамАЗ-53229 (4х2)		3+4 (модульная кабина)		500	8,7 х 2,5 х 3,2	21000
					Подача насоса (л/с) / напор (м) – 40 / 100.						
30.	«	АЦ-8,8-50 (кат. № 52)		«	КамАЗ-53215 (6х4)	176 (240)	3	8800		8,2 х 2,5 х 3,2	22000
					Подача насоса (л/с) / напор (м) – 50 / 100.						

№ п/п	Наименование оборудования изделия	Тип, марка. Код ОКП	ГОСТ или ТУ	Завод-изготовитель	Шасси	Мощность двигателя, кВт (л.с.)	Кол-во боевого расчета	Вместимость, л		Габаритные размеры, м	Масса полная, кг
								цистерны	пенобака		
31.	Автоцистерна пожарная	АЦ-8,0-40(КамАЗ-43118)-24ВР		ВЗППСО р.п.Варгаши	КамАЗ-43118 (6х6)	191 (260)	7	8000	500	9,32х2,5х3,35	20095
		АЦ-8,0-40(КамАЗ-53229)			КамАЗ-53229 (6х4)					9,32х2,5х3,3	21150
		АЦ-8,0-40(КамАЗ-53228) (Рис.6)			КамАЗ-53228 (6х6)					9,32х2,5х3,35	20095
		АЦ-8,0-40(Урал-4320)-25ВР			Урал-4320 (6х6)	169 (230)	6			9,5х2,5х3,2	18900
					Производительность насоса, л/с – 40. *Цена с НДС на 01.01.2006г : АЦ-8,0-40(КамАЗ-43118)-24ВР – 1 988 000 руб.; АЦ-8,0-40(КамАЗ-53229 – 1 988 000 руб.; АЦ-8,0-40(КамАЗ-53228 – 2 078 000 руб.; АЦ-8,0-40(Урал-4320)-25ВР – 2 051 000 руб.*						
32.	«	АЦ-9,4-60 (кат. № 53)		ОАО «Пожтехника», г.Торжок	КамАЗ-53228 (6х6)	176 (240)	3	9400	600	8,25 х 2,5 х 3,2	19000
					Подача насоса (л/с) / напор (м) – 40 / 100.						
33.	Автомобиль воздушно-пенного тушения	АВ-40 (кат. № 54)		то же	Урал-5557 (6х6)	169 (230)	3+4	-	5300	8,1х2,5х3,0	15500
		АВ-40 (кат.№55)			КамАЗ-53215 (6х4)	176 (240)	3	-	7500	8,25х2,5х3,2	19000
					Подача насоса (л/с) / напор (м) – 40 / 100.						
34.	Автомобиль пенного тушения	АПТ-8,0-60 (КамАЗ-43118)-23ВР		ВЗППСО р.п.Варгаши	КамАЗ-43118 (6х6)	191 (260)	6	-	8000	9,44х2,5х3,35	20095
					Производительность насоса – 60 л/с *Цена с НДС на 01.01.2006г. – 2 238 000 руб.*						
35.	Автомобиль комбинированного тушения	АКТ-6/1000-60/20 (КамАЗ-53229) (Рис.7) АКТ-6/1000-80/20 (Кат №71)		то же, ОАО «Пожтехника», г.Торжок	КамАЗ-53229 (6х4)	191 (260)	6	6000-	2000	9,7х2,5х3,0	24000
					Производительность насоса – 60 л/с						

№ п/п	Наименование оборудования изделия	Тип, марка. Код ОКП	ГОСТ или ТУ	Завод-изготовитель	Шасси	Мощность двигателя, кВт (л.с.)	Кол-во боевого расчета	Вместимость, л		Габаритные размеры, м	Масса полная, кг
								цистерны	пенобака		
36.	Автоцистерна пожарная с лестницей	АЦЛ-3-40/17 (кат.№59)		ОАО «Пожтехника», г.Торжок	КамАЗ-43118 (6х6)	191 (260)	3	3000	240	8,0х2,5х3,2	16800
	Подача насоса (л/с) / напор (м) – 40 / 100. Высота полностью выдвинутой лестницы при угле подъема 75°С – 17м.										
37.	То же	АЦЛ-3-40/17 (кат.№60)		то жк	КамАЗ-43253 (4х2)	176 (240)	3	3000	300	7,7х2,5х3,0	15200
	Подача насоса (л/с) / напор (м) – 40 / 100. Высота полностью выдвинутой лестницы при угле подъема 75°С – 17м.										
38.	«	АЦЛ-4-40/22 (кат.№61)		то жк	КамАЗ-43118 (6х6)	176 (240)	3	4000	300	8,6х2,5х3,3	18000
	Подача насоса (л/с) / напор (м) – 40 / 100. Высота полностью выдвинутой лестницы при угле подъема 75°С – 22 м.										

АВТОЦИСТЕРНЫ ПОЖАРНЫЕ

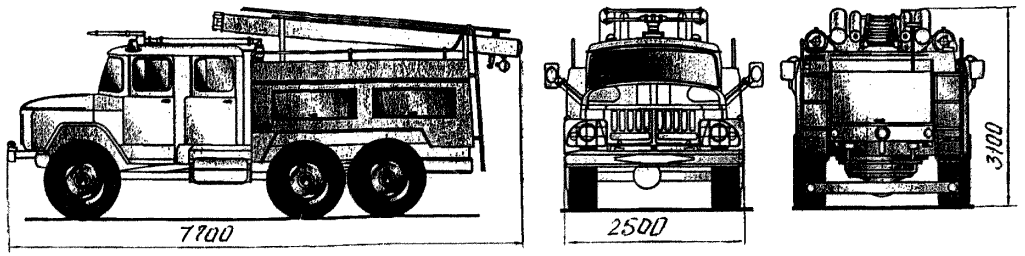

Рис.1. АЦ-2,5-40(ЗИЛ-131)-6ВР

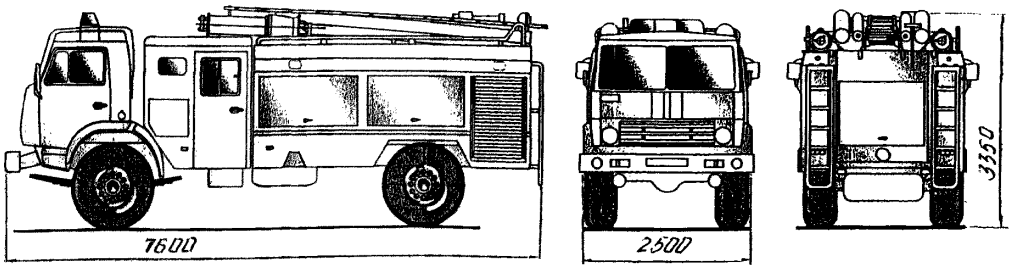

Рис.2.АЦ-3,0-40(КамАЗ-4326)-26ВР

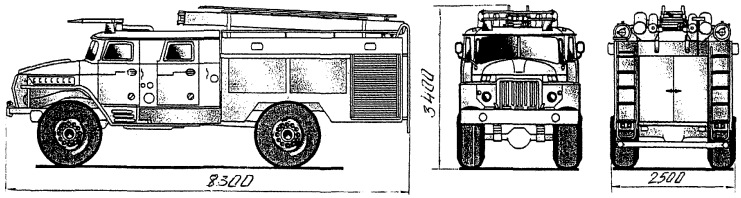

Рис.3. АЦ-4,0-40(Урал-43206)-14ВР

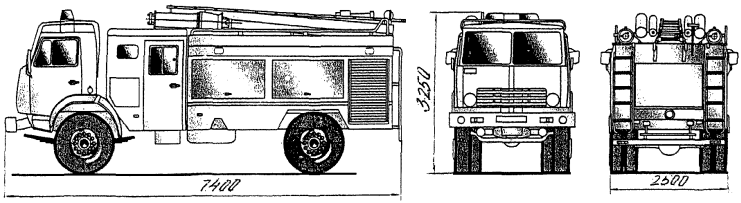

Рис.4. АЦ-5,0-40(КамАЗ-43253)-22ВР

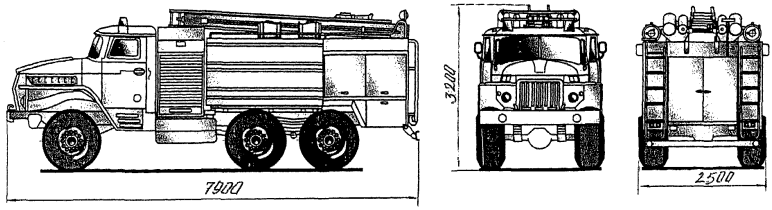

Рис.5. АЦ-6,0-40(УРАЛ-5557)-12ВР

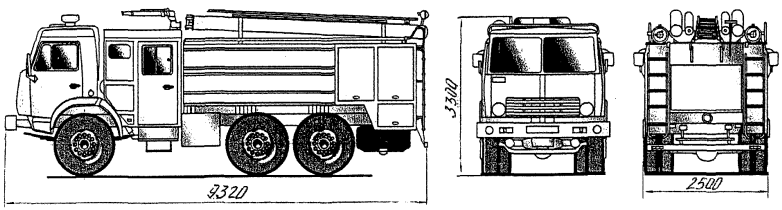

Рис.6. АЦ-8,0-40(КамАЗ-53228)

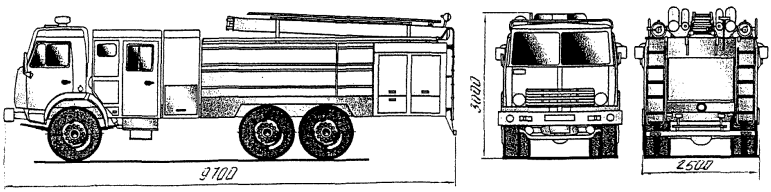

Рис.7. АКТ-6/1000-60/20 (КамАЗ-53229)

1.2. Автоподъемники пожарные

№ п/п	Наименование оборудования изделия	Тип, марка. Код ОКП	ГОСТ или ТУ	Завод-изготовитель	Шасси	Мощность двигателя, кВт (л.с.)	Рабочая высота подъема, м	Вылет стрелы с люлькой, м	Максимальная грузоподъемность люльки, кг	Масса полная, т
		Автоподъемники предназначены для доставки к месту проведения работ боевого расчета и пожарно-технического вооружения; проведения аварийно-спасательных и восстановительных работ на высоте; подачи огнетушащих веществ на высоту.								
1.	**Автоподъемник коленчатый пожарный**	**АКП-30** (Кат. №16)		**ОАО «Пожтехника», г.Торжок**	КамАЗ-53215 (53229) (6х4)	176 (240)	30	17,4+0,2	350	20,0
		Габаритные размеры, м – 14,7 х 2,5 х 3,8.								
2.	то же	**АКП-50** (Кат.№11)		**то же**	МЗКТ-6923 (8х4)	243 (330)	50	19	400	36,0
		Вылет стрелы с пеногенераторами, м – 22. Количество пеногенераторов ГПС-2000, шт – 1 (4). Габаритные размеры, м – 12,0 х 2,5 х 3,8.								
3.	«	**АКП-50** (Кат.№12)		«	TATRA-815 (8х8)	230 (313)	50	19	400	35,0
		Вылет стрелы с пеногенераторами, м – 22. Количество пеногенераторов ГПС-2000, шт – 1 (4). Габаритные размеры, м – 12,0 х 2,5 х 4,0.								
4.	«	**АКП-50** (Кат.№13)		«	КамАЗ-6540 (8х4)	191 (260)	50	19	400	29,0
		Вылет стрелы с пеногенераторами, м – 21. Количество пеногенераторов ГПС-2000, шт – 1 (4). Габаритные размеры, м – 12,0 х 2,5 х 3,8.								

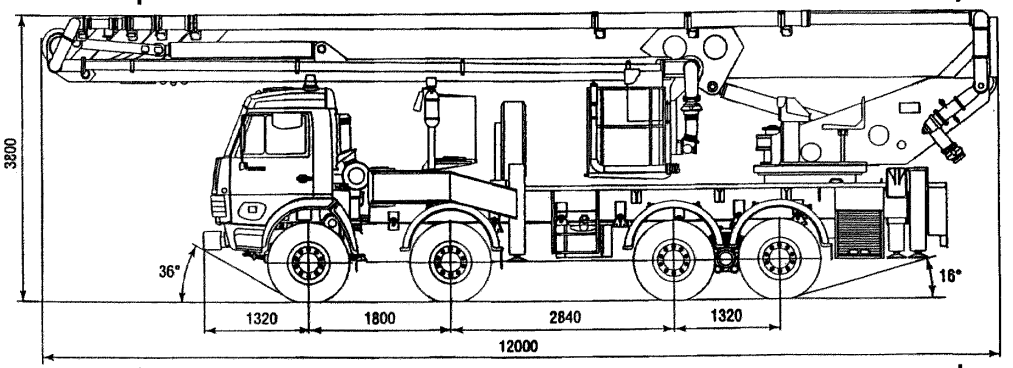

№ п/п	Наименование оборудования изделия	Тип, марка. Код ОКП	ГОСТ или ТУ	Завод-изготовитель	Шасси	Мощность двигателя, кВт (л.с.)	Рабочая высота подъема, м	Вылет стрелы с люлькой, м	Максимальная грузоподъемность люльки, кг	Масса полная, т
5.	**Автоподъемник коленчатый пожарный**	**АКП-35** (Кат. №14)		**ОАО «Пожтехника», г.Торжок**	КамАЗ-53215 (6х4)	176 (240)	35	19	350	20,0
	Габаритные размеры, м – 11,0 х 2,5 х 3,5.									
6.	То же	**АКП-32** (Кат. №15)		То же	КамАЗ-43118 (53229, 43114) (6х4)	176 (240)	32	16	300	19,0
	Габаритные размеры, м – 10,1 х 2,5 х 3,8.									
7.	**Пеноподъемник пожарный**	**ПП-50** (Кат. №17)		«	МЗКТ-6923 (8х4) (TATRA-815)	243 (330)	50	-	-	36,0
	Вылет стрелы с пеногенераторами, м – 24. Количество пеногенераторов ГПС-2000, шт. – 4. Габаритные размеры, м – 12,0 х 2,5 х 3,8.									
8.	То же	**ПП-37** (Кат. №18)		«	гусеничное	257 (350)	37	-	-	26,5
	Вылет (от оси вращения поворотного основания до внешнего края пеногенератора), м – 27. Количество пеногенераторов ГПС-2000, шт. – 4. Габаритные размеры, м – 10,8 х 3,2 х 3,8.									
9.	«	**ПП-37** (Кат. №19)		«	КамАЗ-43118 (6х6)	154 (210)	37	-	-	20,0
	Вылет (от оси вращения поворотного основания до внешнего края пеногенератора), м – 27. Количество пеногенераторов ГПС-2000, шт. – 4. Габаритные размеры, м – 10,7 х 2,5 х 4,1.									
10.	**Пеноподъемник пожарный комбинированный**	**ППК-35** (Кат. №20)		«	TATRA-815 (6х6)	270 (367)	35	-	-	27,0
	Вылет (от оси вращения поворотного основания до внешнего края пеногенератора), м – 20. Количество пеногенераторов ГПС-2000, шт. – 4. Вместимость цистерны для пенообразователя, л – 4000. Габаритные размеры, м – 10,5 х 2,5 х 3,8.									
11.	**Пеноподъемник пожарный**	**ПП-30** (Кат. №21)		«	КамАЗ-53215 (6х4)	176 (240)	30	-	-	20,0
	Вылет от оси вращения поворотного основания до внешнего края пеногенератора, м – 17,5. Количество пеногенераторов ГПС-2000, шт. – 7. Габаритные размеры, м – 14,7 х 2,5 х 3,8.									

1.3. Автолестницы пожарные

№ п/п	Наименование оборудования изделия	Тип, марка. Код ОКП	ГОСТ или ТУ	Завод-изготовитель	Шасси	Мощность двигателя, кВт (л.с.)	Высота подъема лестницы, м	Вылет стрелы, м	Грузоподъемность, кг		Масса полная, т
									люльки	лифта	
	Автолестницы предназначены для доставки к месту пожара боевого расчета и пожарно-технического вооружения, проведения спасательных работ на высоте; эвакуации людей с высота при помощи эластичного спасательного рукава, подачи										
1.	**Автолестница пожарная**	**АЛ-60** (Кат. №1)		**ОАО «Пожтехника», г.Торжок**	TATRA-815 (6х6)	230 (313)	60	18	200	180	28,5
	Габаритные размеры, м – 11,5 х 2,5 х 4,2.										
2.	То же	**АЛ-50** (Кат. №2)		**то же**	КамАЗ-53229 (6х4)	191 (260)	50	16/20	200/100	200/100	22,0
	Габаритные размеры, м – 11,5 х 2,5 х 3,7.										
3.	«	**АЛ-50** (Кат. №3)		«	**КамАЗ-53229** (6х4)	**191 (260)**	50	16/20	200/100	200/100	**22,0**
					VOLVO-FL626 (6х4)	184 (250)					20,0
	Габаритные размеры КамАЗ / VOLVO, м – 11,5х2,5х3,5 / 12,0/2,5/3,7.										
4.	«	**АЛ-37** (Кат. №4)		«	КамАЗ-53229 (6х4)	191 (260)	37	18	200	-	20,0
	Габаритные размеры, м – 11,0 х 2,5 х 3,6.										
5.	«	**АЛ-31** (Кат. №5)		«	**ЗИЛ-433112** (4х2)	110 (150)	31,6	16	-	-	10,5
	Нагрузка на вершину лестницы, кг –160. Габаритные размеры, м – 10,1 х 2,5 х 3,4.										
6.	«	**АЛ-30** (Кат. №6)		«	TATRA T-815 (4х4)	230 (313)	30	18 / 20	200 / 100	-	16,0
	Габаритные размеры, м – 11 х 2,5 х 3,4.										
7.	«	**АЛ-30** (Кат. №7)		«	КамАЗ-43114 (6х6)	191 (260)	33	24	-	-	15,8
								18	200		
	Нагрузка на вершину лестницы (при вылете стрелы 24 м), кг – 100. Габаритные размеры, м – 11,5 х 2,5 х 3,7.										
8.	«	**АЛ-30** (Кат. №8)		«	ЗИЛ-131 (6х6)	110 (150)	30	16	-	-	10,185
	Нагрузка на вершину лестницы, кг – 160. Габаритные размеры, м – 11,0 х 2,5 х 3,2.										
9.	«	**АЛ-30** (Кат. №9)		«	МАЗ-5337 (4х2)	132 (180)	30	16	-	-	16,0
	Нагрузка на вершину лестницы, кг – 160. Габаритные размеры, м – 11,0 х 2,5 х 3,7.										
10.	«	**АЛ-17** (Кат. №10)		«	ЗИЛ-5301 (4х2)	80 (190)	17	14,2	-	-	6,8
	Нагрузка на вершину лестницы, кг – 160. Габаритные размеры, м – 7,7 х 2,5 х 2,6.										

1.4. Автомобили пожарные специальные.

№ п/п	Наименование оборудования изделия	Тип, марка. Код ОКП	ГОСТ или ТУ	Завод-изготовитель	Шасси	Мощность двигателя, кВт (л.с.)	Кол-во боевого расчета, чел.	Габаритные размеры, м	Масса полная, т
1.	**Автомобиль газоводяного тушения**	**АГВТ-150** (Кат. №62)		**ОАО «Пожтехника», г.Торжок**	КамАЗ-43114 (6х6), (Урал-5557) (6х6)	176 (240)	3	8,2х2,5х3,19	14,0
					Производительность по газоводяной смеси, кг/с – 150. Вместимость цистерны для топлива, л – 2500.				
2.	**Автомобиль контейнерного типа**	**АКонТ** (Кат. №63)		**то же**	ЗИЛ-5301 (4х2)	80 (109)	3	6,2х2,3х2,53	6,95
					Грузоподъемность, кг – 3000. Объем / габариты контейнера, $м^3$ / м – 5 / 3,2х2,0х1,4.				
3.	**Автомобиль насосно-рукавный**	**АНР-40-1400** (Кат. №64)		**«**	ЗИЛ-433362 (4х2)	110 (150)	6	6,5х2,5х3,0	10,0
					Вместимость бака для пенообразователя, л – 1000. Подача, л/с / напор, м – 40 / 100. Число / условный проход всасывающих патрубков, шт./мм – 2 / 125. Число / условный проход напорных патрубков, шт./мм – 2 / 80.				
4.	**То же**	**АНР-60-800** (Кат. №65)		**«**	ЗИЛ-433112 (4х2)	110 (150)	7	7,75х2,5х3,1	8,5
					Вместимость бака для пенообразователя, л – 500. Подача, л/с / напор, м – 60 / 100. Число / условный проход всасывающих патрубков, шт./мм – 4 / 100. Число / условный проход напорных патрубков, шт./мм – 2 / 80.				
5.	**Автомобиль рукавный** (Рис.1) *стр. 17.*	**АР-2** (Кат. №66)		**ОАО «Пожтехника», г.Торжок**	КамАЗ-43114 (6х6)	176 (240)	3	8,1х2,5х3,45	15,1
		АР-2(КамАЗ-43114)55ВР		**ВЗППСО р.п.Варгаши**	Запас напорных рукавов, м/шт., в т.ч.: – 2000/100 Ø77 мм – 1200/100 Ø150 мм – 800/40. *Цена с НДС на 01.01.2006г. (р.п.Варгаши) – 2 384 000 руб.*				
6.	**Автомобиль газового тушения**	**АГТ-0,25** (Кат. №67)		**ОАО «Пожтехника», г.Торжок**	УАЗ-3303 (4х2)	56,7 (77)	2	4,5х2,05х2,4	2,70
					Огнетушащее вещество – жидкая двуокись углерода высшего и первого сортов. Масса перевозимого огнетушащего вещества, кг – 250. Количество / вместимость баллонов, шт./ л – 9 / 40.				
7.	**То же**	**АГТ-0,6** (Кат. №68)		**То же**	УАЗ-3309 (4х2)	92 (125)	2	6,8х2,2х2,9	7,85
					Огнетушащее вещество – жидкая двуокись углерода высшего и первого сортов. Масса перевозимого огнетушащего вещества, кг – 600. Количество баллонов, шт. – 24 Масса огнетушащего вещества в баллоне, кг – 25 ±0,2..				

№ п/п	Наименование оборудования изделия	Тип, марка. Код ОКП	ГОСТ или ТУ	Завод-изготовитель	Шасси	Мощность двигателя, кВт (л.с.)	Кол-во боевого расчета, чел.	Габаритные размеры, м	Масса полная, т
8.	**Автомобиль газового тушения**	**АГТ-0,6** (Кат. №69)		**ОАО «Пожтехника», г.Торжок**	ЗИЛ-433114 (4х2)	136 (185)	3	7,75х2,5х2,9	12,0
	Огнетушащее вещество – жидкая двуокись углерода высшего и первого сортов. Масса перевозимого огнетушащего вещества, кг – 1000. Количество баллонов, шт. – 40 Масса огнетушащего вещества в баллоне, кг – 25 ±0,2..								
9.	**Автомобиль порошкового тушения**	**АП-5000** (Кат. №70)		**то же**	КамАЗ-53215 (6х4)	176 (240)	3	8,2х2,5х3,4	18,7
	Марка огнетушащего порошка для тушения пожаров классов А, В, С –Пирант-А; П2-АШ, Вексон АВС; П-2АПМ. Масса перевозимого огнетушащего вещества, кг – 5000. Дальность подачи порошка через лафетный ствол, м – 50.								
10.	**Автомобиль комбинированного тушения**	**АКТ-10/750-80** (Кат. №72)		«	КамАЗ-6460 (6х4)	220 (300)	3	9,3х2,5х3,3	20,9
	Вместимость цистерны для воды, л – 10000. Вместимость бака для пенообразователя, л – 1500. Масса перевозимого огнетушащего порошка, кг – 750. Подача, л/с / напор насоса, м – 80 / 100.								
11.	**То же**	**АКТ-1,0/1000-40/40** (Кат. №73)		«	ЗИЛ-433112 (4х2)	110 (150)	3	7,7х2,5х3,15	10,8
	Вместимость цистерны для воды, л – 1000. Вместимость бака для пенообразователя, л – 100. Масса перевозимого огнетушащего порошка, кг – 1000. Подача насоса, л/с – 40 при напоре 100 м; 4 при напоре 400 м.								
12.	**Автомобиль аварийно-спасательный**	**АСА-20** (Кат. №74)		«	КамАЗ-43114 (6х6)	191 (260)	3	7,9х2,5х3,5	15,1
	Номинальная мощность электрогенератора, кВт – 20. Максимальный грузовой момент гидравлического крана, кНм (т.м.) – 30 (3). Вылет стрелы крана, м – 6. Количество/мощность прожекторов, шт./кВт: на телескопической мачте - 2/1; переносных - 4/1,5.								

№ п/п	Наименование оборудования изделия	Тип, марка. Код ОКП	ГОСТ или ТУ	Завод-изготовитель	Шасси	Мощность двигателя, кВт (л.с.)	Кол-во боевого расчета, чел.	Габаритные размеры, м	Масса полная, т
13.	**Автомобиль связи и оосвещения** (Рис.2)	**АСО-20(КамАЗ-4208)-91ВР**		**ВЗППСО р.п.Варгаши**	КамАЗ-4208 (6х6)	176,5 (240)	3+8	8,35х2,5х3,4	12,4
		АСА-20 (Кат. №74)		**ОАО «Пожтехника», г.Торжок**	Максимальная скорость, км/ч – 90. Электрогенератор – АДА20-Т400 РЯ. Мачта телескопическая с прожекторами – 2 / 1,5 кВт *Цена с НДС на 01.01.2006г. (р.п.Варгаши) – 2 262 000 руб.*				
14.	**То же**	**АСО-20(ГАЗ-3308)-90ВР**		**ВЗППСО р.п.Варгаши**	ГАЗ-3308 (4х4)	84,6 (115)	6	6,88х2,4х3,5	5,95
					Максимальная скорость, км/ч – 95. Электрогенератор – АДА20-Т400 РЯ. Мачта телескопическая с прожекторами – 2 / 1,5 кВт *Цена с НДС на 01.01.2006г. (р.п.Варгаши) – 1 565 000 руб.*				

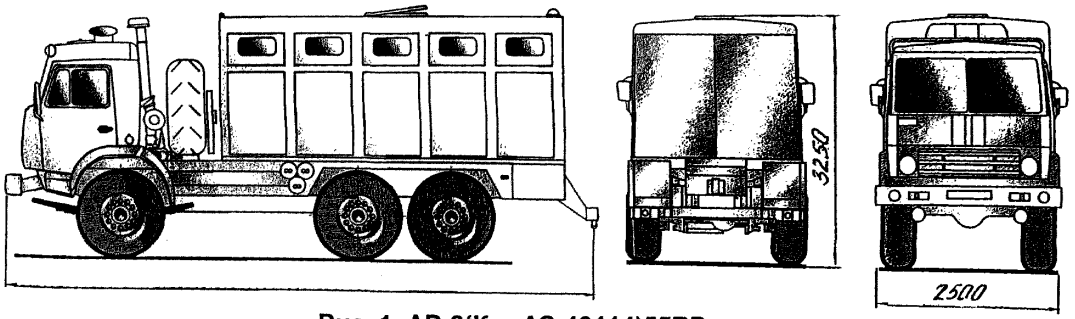

Рис. 1. АР-2(КамАЗ-43114)55ВР

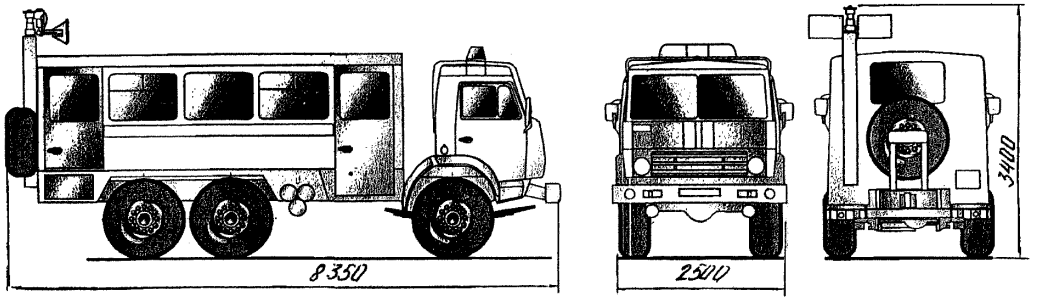

Рис. 2. АСО-20(КамАЗ-4208)-91ВР

1.5. Пожарные насосные станции.

№ п/п	Наименование оборудования изделия	Тип, марка. Код ОКП	ГОСТ или ТУ	Завод-изготовитель	Шасси	Мощность двигателя, кВт (л.с.)	Количество боевого расчета, чел.	Насос пожарный			Масса полная, т
								тип	подача, $м^3/ч$ (л/с)	напор, м	
1.	Пожарная насосная станция	***Пожарные насосные станции*** предназначены для подачи воды или раствора пенообразователя по магистральным пожарным рукавам непосредственно к переносным лафетным стволам или пожарным автомобилям с последующей подачей воды к очагу пожара; создания резервного запаса воды вблизи от места крупного пожара.									
		ПНС-110 (Кат. №78)		**ОАО «Пожтехника», г.Торжок**	КамАЗ-43114; (Урал-5557; ЗИЛ-131) (6х6)	176 (240)	3	ПН-110	0,11 (110)	100	12,5
		Наибольшая геометрическая высота всасывания, м – 7. Время заполнения насоса водой, с – 60. Тип вакуумного аппарата – газоструйный эжектор. Габаритные размеры, м – 7,65 х 2,5 х 3,0.									
2.		**ПНС-110 (КамАЗ-43114)-50ВР**		**ВЗППСО р.п.Варгаши**	КамАЗ-43114 (6х6)	176,5 (240)	3	НЦПН-100/100	0,1 (100)		12,725
		Двигатель привода насоса (мощность, л.с.) – ЯМЗ-238Б14 (300). Габаритные размеры, м – 7,65 х 2,5 х 3,0. *Цена с НДС на 01.01.2006г – 2 545 000 руб.*									
3.		**ПНС-110 (ЗИЛ-4334)-60ВР**		**То же**	ЗИЛ-4334 (6х6)	110 (150)	3	ПН-110	0,11 (110)		11,75
		Двигатель привода насоса (мощность, л.с.) – ЯМЗ-238Б14 (300). Габаритные размеры, м – 7,5 х 2,5 х 3,1. *Цена с НДС на 01.01.2006г – 2 242 000 руб.*									
4.	Автомобиль насосно-рукавный	**АНР-1,4-40(ЗИЛ-4331)-35ВР**		«	ЗИЛ-4331 (4х2)	110 (150)	6	НПЦ-40/100	0,04 (40)	100	11,4
		Цистерна для пенообразователя, $м^3$ (л) – 1,0 (1000). Запас напорных рукавов, м – 1400. Габаритные размеры, м – 8,0 х 2,5 х 3,1. *Цена с НДС на 01.01.2006г – 1 660 000 руб.*									

2. ОБОРУДОВАНИЕ ПОЖАРНО-ВСПОМАГАТЕЛЬНОЕ.
2.1. Насосное оборудование.

№ п/п	Наименование оборудования изделия	Тип, марка. Код ОКП	ГОСТ или ТУ	Завод-изготовитель	Технические характеристики
1.	**Насосы центробежные пожарные**	**ПН-40УВ ПН-40УВ.01 ПН-40УВ.02 (ПН-60)**		**ОАО «Ливенский завод противопожарного машиностроения», г.Ливны**	Предназначен для подачи воды или водных растворов пенообразователя при тушении пожаров. Применяется в составе пожарного автомобиля

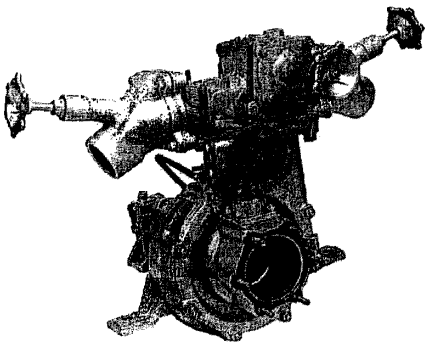

* *Приведена цена с автономной вакуумной системой.*

	ПН-40УВ	ПН-40УВ.01	ПН-40УВ-02 (ПН-60)
Производительность, $м^3/с$ (л/с)	0,04 (40)	0,04 (40)	0,06 (60)
Напор, м	100+5	100+5	100+5
Мощность, кВт (л.с.)	62,2 (84,9)	77,8 (106)	91,8 (125)
Наибольшая геометрическая высота всасывания, м	--	7,5	7,5
Частота вращения вала, об/мин	2700	2700	2800
Наибольшее число одновременно работающих ГПС, шт.	5	5	7
Условный проход Ду присоединительных патрубков: -напорного всасывающего	 70 125	 70 125	 70 125
Габариты, мм	700 x 900 x 700		
Масса, кг	65	90	90
Цена с НДС (01.03.2006г.), руб.*	27040	34018	62702

2.	**Электронасос центробежный пожарный**	**ПН-40УВ.01-ЭС**		**то же**	Предназначены для подачи воды или воздушно-механической пены при предотвращении и ликвидации чрезвычайных ситуациях, для орошения или полива, с возможным присутствием в ней взвешенных неабразивных частиц грунта до 0,5% по объему. Электронасос может быть использован для подачи воды через напорную магистраль к очагу пожара класса "А", "В", "С" при его тушении

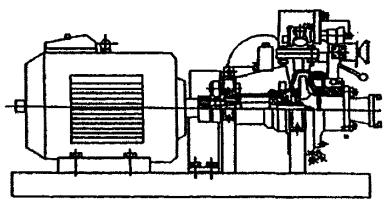

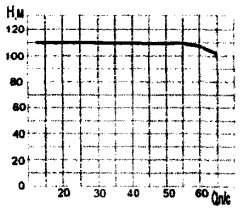

Производительность, $м^3/с$ (л/с)	0,04 – 0,06 (40-60)
Напор, м	110 – 100
Мощность, кВт (электродвигатель)	75
Частота вращения, об/мин	2980
Наибольшая геометрическая высота всасывания, м	7,5
Время заполнения с наибольшей геометрической высоты всасывания, с – 40.	
Условный проход Ду присоединительных патрубков: -напорного -всасывающего	 70 125
Габариты, мм / Масса, кг	1520 x 950 x 870 / 500
Цена с НДС (01.03.2006г.), руб.	149 100

№ п/п	Наименование оборудования изделия	Тип, марка. Код ОКП	ГОСТ или ТУ	Завод-изготовитель	Технические характеристики
3.	Мотопомпа пожарная	«Гейзер»		ООО «Каланча» г.Сергиев Посад	Мотопомпа пожарная «Гейзер» с автоматическим забором воды используется: - для тушения лесных и торфяных пожаров; - на предприятиях – для аварийной подачи и тушения пожаров; - для откачки воды из колодцев, подвалов; - для осушения водоемов, бассейнов; - при аварийных затоплениях котлованов, подвалов, зданий; - для комплектования добровольных пожарных дружин; - для машин быстрого реагирования и т.п. Мотопомпа «Гейзер-1600 П» прицепная оснащена комплектом оборудования для подключения 12 торфяных стволов, с помощью которого можно оперативно развернуть линию обороны по фронту до 120 м для тушения лесоторфяного пожара. Вода из ствола размывает перед собой грунт, и труба входит именно в ту зону, которая является очагом пожара.
4.	Мотонасос	МН-7/60 80 2420	ТУ 802420-004-00239741-02	ОАО «Ливенский завод противопожарного машиностроения», г.Ливны	Предназначен для забора и подачи воды из открытых водоисточников или емкостей закрытого и открытого типа для орошения и полива, подачи воды из колодцев, подвалов, перекачки воды из емкости в емкость и других подобных целей. Мотонасос может быть использован для подачи воды через напорную магистраль к очагу пожара при его тушении. По требованию заказчика мотонасосы комплектуются рукавами всасывающими и заборными, заборной сеткой и ручными стволами.

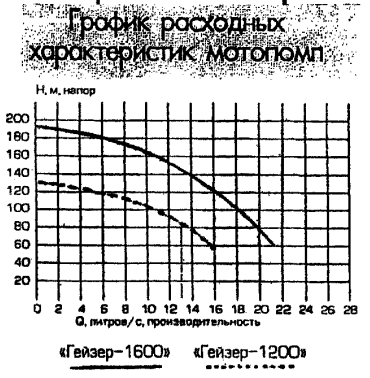

	Гейзер-1200	Гейзер-1600	Гейзер-1600 П
Подача макс., л/с	17	20	20
Напор макс., м	160	190	190
Высота всасывания, м	7,5	8,5	8,5
Габаритные размеры, мм	1100x640x940	1210x700x 1100	3300x2200x 1800
Масса, кг	190	216	1500

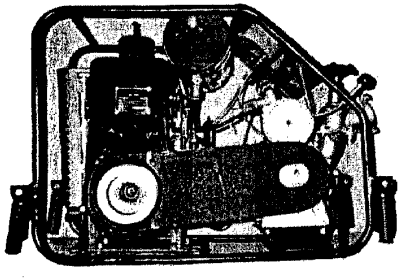

Подача, л/м	420
Напор, м	60
Наибольшая геометрическая высота всасывания, м	5
Время всасывания, с(max)	40
Габаритные размеры, мм	900 x 500 x 650
Масса, кг	85
Цена с НДС (01.03.2006г.):	
-с комплектацией, с латексированными рукавами;	38330
- с комплектацией, с рукавами «Универсал»	35935

№ п/п	Наименование оборудования изделия	Тип, марка. Код ОКП	ГОСТ или ТУ	Завод-изготовитель	Технические характеристики
5.	**Мотонасос прицепной; мортонасос стационарный**	**ММП-2400** **ММС-2400**		**ОАО «Ливенский завод противопожарного машиностроения», г.Ливны**	Предназначены для подачи воды или воздушно-механической пены при предотвращении и ликвидации чрезвычайных ситуаций, для откачки воды при затоплении, для орошения и полива, подачи воды в магистраль, перекачки воды, перекачки воды из емкости в емкость и других подобных целей. Мотонасос может быть использован для подачи воды через напорную магистраль к очагу пожара класса «А», «В», «С» при его тушении. По своим характеристикам ММП-2400, ММС-2400 могут заменить пожарный автомобиль. При значительном удалении объекта от места забора, подача воды может производиться мотонасосами ММП-2400, ММС-2400 на расстоянии 1000 метров при наличии дополнительной напорной магистрали.

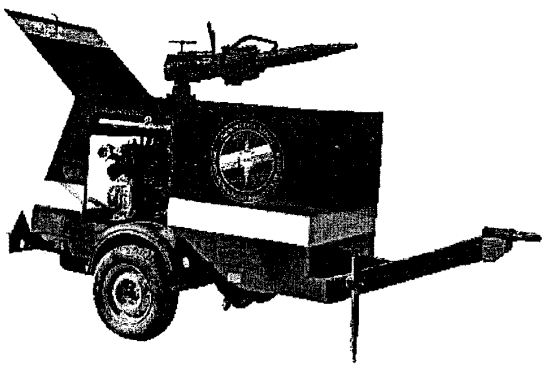

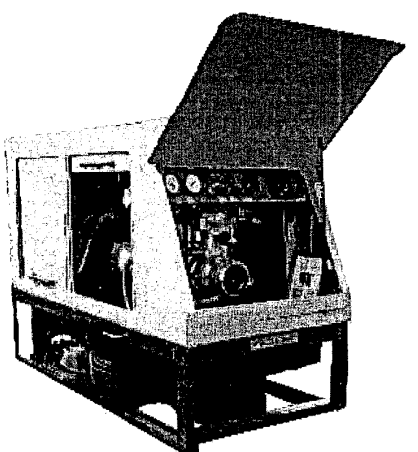

Подача, л/м	2400 … 1600
Напор, м	70 … 100
Подача при работе с высотой всасывания 7,5 м, л/мин	1200 ±30
Продолжительность заполнения насоса при наибольшей геометрической высоте всасывания, с	40
Условный проход Ду присоединительных патрубков:	
- напорного	70
- всасывающего	125
Расход топлива (А-92), л/ч	20
Мощность приводного двигателя, л.с.	110
Габаритные размеры, мм	3200 x 1600 x 1650
Дорожный просвет, мм	180
Колея колес, мм	1500
Масса, кг	900
Цена с НДС (01.03.2006г.):	
- ММП-2400;	218 250
- ММС-21400	218 250

№ п/п	Наименование оборудования изделия	Тип, марка. Код ОКП	ГОСТ или ТУ	Завод-изготовитель	Технические характеристики
6	**Мотопомпы**	**МН-13/60; ММ-27/100; МПВ-2/400-60**		**ОАО «Пожтехника», г.Торжок**	Предназначены для забора и подачи воды через напорную магистраль к очагу пожара.

	МН-13/60	ММ-27/100	МПВ-2/400-60
Подача, л/с	13	27	2
Напор, м	60	100	400
Высота всасывания, м	5	7	-
Время всасывания, с	45	35	-
Габаритные размеры, мм	1000x600x600	2750x1750x 1450	800x650x720
Масса, кг	85	780	110

2.2. Дымососы пожарные переносные.

1.	**Дымосос пожарный переносной**	**ДЭ1Ф-7**	ТУ 4854-191-21352393-2002	**ОАО «Пожтехника», г.Торжок**	Предназначены для подачи воздуха или отсоса продуктов горения, а при работе совместно с пеногенераторной установкой для получения воздушно-механической пены и подачи ее рукавом к очагу пожара. Производительность по воздуху при работе без рукавов, $м^3$/час, не менее 8500 Производительность по пене, $м^3$/час, не менее 70 Расход раствора пенообразователя, л/мин 160 Тип двигателя – электродвигатель однофазный. Масса дымососа и комплектующих изделий, кг 45 и 54
2.	**Дымосос пожарный переносной**	**ДПЭ-7**	ТУ 4854-191-21352393-2002	**ОАО «Пожтехника», г.Торжок**	Производительность по воздуху при работе без рукавов, $м^3$/час, не менее 9000 Производительность по пене, $м^3$/час, не менее 70 Расход раствора пенообразователя, л/мин 160 Тип двигателя – электродвигатель однофазный. Масса дымососа и комплектующих изделий, кг 38 и 53,5

2.3. Стволы пожарные.
2.3.1. Стволы пожарные ручные.

№ п/п	Наименование оборудования изделия	Тип, марка. Код ОКП	ГОСТ или ТУ	Завод-изготовитель	Технические характеристики
1.	**Стволы пожарные ручные**	**РСП-50, РСП-70, РСКЗ-70**	ДСТУ2112-92Е (ГОСТ 9923-93)	**Машиностроительные завод, Г.Харцызск; ОАО «Пожтехника», г.Торжок; ООО «Каланча» г.Сергиев Посад**	РСП-50 предназначен для тушения загораний компактной или распыленной струей воды с постоянным углом факела. РСП-70, РСКЗ-70 предназначены для перекрытия потока, формирования и направления сплошной или распыленной, с постоянным углом факела струи воды, а ствол РСКЗ-70 также и для образования защитной водяной завесы, предохраняющей ствольщика от тепловой радиации.

(Кат. № 191) РСП-50

(Кат. № 192) РСП-70

(Кат. № 193) РСКЗ-70

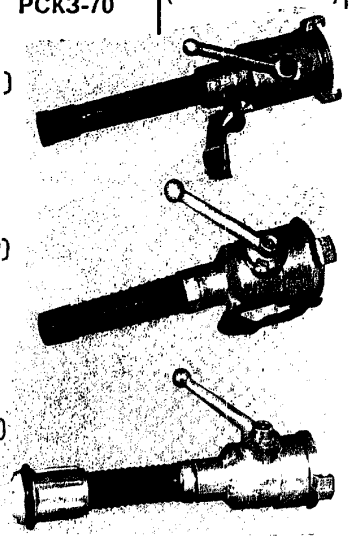

Обозначение по ОАО «Пожтехника», г.Торжок

	РСП-50	РСП-70	РСКЗ-70
Рабочее давление, МПа	0,4 – 0,6		
Расход воды, л/с: сплошной струей	2,7	7,4	7,4
распыленной струей	2,0	7,0	7,0
защитной завесы	-	-	2,3
Дальность водяной струи, м: сплошной	30	32	32
распыленной	11	9	9
Угол факела распыленной струи, рад (градус)	0,7 (40)		
Угол факела водяной защитной завесы, рад (градус)	-	-	2,1 (120)
Диаметр выходного отверстия насадки	12Н11	19Н11	19Н11
Габаритные размеры, мм	350x140	390x170	430x170
Масса, кг	1,45	2,8	3,0
Цена без НДС (01.02.2006г.), руб.	619,05	660,13	765,76

2.	**То же**	**РС-50, РС-70**	ТУ 317.5 Украина 002-93	**то же**	Предназначены для создания и направления сплошной струи воды для тушения пожара. Они входят в комплект пожарных автомобилей, мотопомп и внутренних пожарных кранов.

(Кат. № 185) РС-50

(Кат. № 186) РС-70

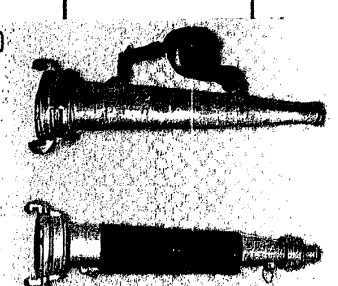

Обозначение по ОАО «Пожтехника», г.Торжок

	РС-50	РС-70
Рабочее давление перед стволами, МПа (кгс/см^2)	0,4-0,6 (4-6)	
Расход воды (при рабочем давлении 0,4 МПа), л/с	3,6	7,4
Дальность компактной водяной струи (максимальная по крайним каплям), м	28	32
Соединительные головки	ГМ-50	ГМ-70
Диаметр выходного отверстия насадки, мм	13	19
Длина ствола, мм	265	450
Масса стволов, кг	0,7	1,5
Цена без НДС (01.02.2006г.), руб.	63,41	137,49

<table>
<tr><th>№ п/п</th><th>Наименование оборудования изделия</th><th>Тип, марка. Код ОКП</th><th>ГОСТ или ТУ</th><th>Завод-изготовитель</th><th>Технические характеристики</th></tr>
<tr><td>3.</td><td>Стволы пожарные ручные</td><td>СРП-50А, СРП-50Е</td><td>ТУ У 29.2-26287312-014-2003</td><td>Машиностроительные завод, Г.Харцызск</td><td>Предназначены для формирования и направления прямой компактной или распыленной струи воды или раствора смачивателя, а также для перекрытия потока.
Стволы имеют бесступенчатую регулировку угла факела распыла от прямой компактной струи до защитной завесы в 120^0, которая осуществляется путем поворота насадки.
<table>
<tr><th></th><th>СРП-50А</th><th>СРП-50Е</th></tr>
<tr><td>Условный проход соединительной головки, мм</td><td>50</td><td>50</td></tr>
<tr><td>Рабочее давление, МПа (кгс/см^2)</td><td colspan="2">0,4-0,6 (4-6)</td></tr>
<tr><td>Расход воды, л/с</td><td>6,0</td><td>2,5</td></tr>
<tr><td>Дальность струи, м: прямой контактной
распыленной с углом факела распыла
30^0
60^0
90^0
120^0 (защитная завеса)</td><td>28

12
11
10
8</td><td>25

10
9
8
6</td></tr>
<tr><td>Диаметр факела защитной завесы, м</td><td>4</td><td>3</td></tr>
<tr><td>Габаритные размеры, мм</td><td>330х220</td><td>320х220</td></tr>
<tr><td>Масса, кг</td><td>1,8</td><td>1,8</td></tr>
<tr><td>Цена без НДС (01.02.2006г.) (г.Харцызск),, руб.</td><td colspan="2">1 384,18</td></tr>
</table></td></tr>
<tr><td>4.</td><td>Ствол пожарный ручной</td><td>СР-50</td><td>ТУ У 29.2-26287312-017-2004</td><td>то же</td><td>Стволы имеют бесступенчатую регулировку угла факела распыла от прямой компактной струи до защитной завесы в 120^0, которая осуществляется путем поворота насадки. По ряду своих возможностей ствол превосходит насадку-распылитель турбинного типа НРТ.
<table>
<tr><th></th><th>СР-50</th></tr>
<tr><td>Условный проход соединительной головки, мм</td><td>50</td></tr>
<tr><td>Рабочее давление, МПа (кгс/см^2)</td><td>0,4-0,6 (4-6)</td></tr>
<tr><td>Расход воды, л/с</td><td>2,5</td></tr>
<tr><td>Дальность струи, м: прямой контактной</td><td>25</td></tr>
<tr><td>распыленной с углом факела распыла
30^0
60^0
90^0
120^0 (защитная завеса)</td><td>
10
9
8
6</td></tr>
<tr><td>Диаметр факела защитной завесы, м</td><td>3</td></tr>
<tr><td>Габаритные размеры, мм</td><td>315х105</td></tr>
<tr><td>Масса, кг</td><td>1,0</td></tr>
<tr><td>Цена без НДС (01.02.2006г. .) (г.Харцызск), руб.</td><td>642,00</td></tr>
</table></td></tr>
</table>

№ п/п	Наименование оборудования изделия	Тип, марка. Код ОКП	ГОСТ или ТУ	Завод-изготовитель	Технические характеристики
5.	**Стволы пожарные ручные**	**СРК-50, РСК-50**	ДСТУ2112-92Е (ГОСТ 9923-93)	**Машиностроительные завод, Г.Харцызск; ОАО «Пожтехника», г.Торжок**	Предназначены для формирования и направления прямой компактной или распыленной струи воды или раствора смачивателя, а также для перекрытия потока. Входят в комплект пожарных автомобилей.

(Кат. № 189) СРК-50

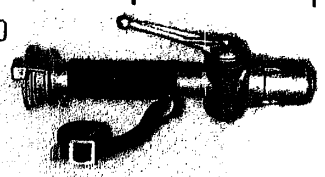

(Кат. № 190) РСК-50

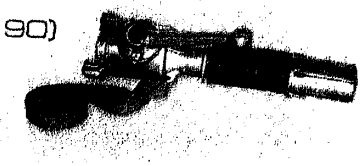

Обозначение по ОАО «Пожтехника», г.Торжок

	СРК-50	РСК-50
Рабочее давление, МПа (кгс/см^2)	0,6 (6)	
Расход воды при рабочем давлении 0,4 МПа,*л/с	2,7	2,7
Дальность водяных струй, м: сплошной распыленной при максимальном угле факела	30 12	30 11
Диаметр выходного отверстия, мм	12	12
Угол факела распыленной струи, рад (градус). минимальный максимальный	 0,44 (25) 1,05 (60)	 0,7 (40) -
Соединительная головка	ГМ-50	ГМ-50
Габаритные размеры, мм	390х145	360х140
Масса, кг	1,8	1,95
Цена без НДС (01.02.2006г.) (г.Харцызск), руб.	749,80	708,39

6.	**То же**	**РС-50.01А; РС-70.01А**	ТУ У 14317031.011-96	**Машиностроительные завод, Г.Харцызск; ОАО «Пожтехника», г.Торжок; ООО «Каланча» г.Сергиев Посад**	Пожарные ручные стволы для внутренних пожарных кранов предназначены для постоянного крепления на конце пожарной рукавной линии. Служат для формирования и направления сплошной струи воды на очаг пожара. ***Стволы применяются для комплектации внутренних пожарных кранов (ПК)***, устанавливаемых в жилых, общественных, административных, промышленных зданиях и сооружениях, а также других средств противопожарной защиты.

(Кат. № 187) РС-50.01



(Кат. № 188) РС-70.01



Обозначение по ОАО «Пожтехника», г.Торжок

	РС-50.01А	РС-70.01А
Рабочее давление, МПа (кгс/см^2)	0,6	0,6
Расход воды при рабочем давлении 0,4 МПа, л/с	3,6	7,4
Дальность компактной водяной струии(максимальная по крайним каплям), при давлении 0,4 МПа, м	28	32
Габаритные размеры, мм	190х62	190х78
Условный проход входного патрубка, мм	50	70
Диаметр выступов входного патрубка, мм	50,5	66
Диаметр выходного цилиндрического отверстия, мм	13	19
Масса, кг	0,27	0,38
Цена без НДС (01.02.2006г.) (г Харцызск), руб	34,29	45,50

2.3.2. Стволы пожарные воздушно-пенные.

№ п/п	Наименование оборудования изделия	Тип, марка. Код ОКП	ГОСТ или ТУ	Завод-изготовитель	Технические характеристики
1.	**Стволы воздушно-пенные**	**СВП**	ДСТУ 2107-92Е	**Машиностроительные завод, г.Харцызск; ОАО «Пожтехника», г.Торжок; ООО «Каланча» г.Сергиев Посад**	Предназначены для получения воздушно-механической пены из водного раствора пенообразователя, формирования и направления ее струи при тушении пожара. Масса ствола указана при его изготовлении из алюминиевых сплавов и с всасывающим рукавом. Рабочее давление перед стволом, МПа (кгс/см^2) — 0,4 – 0,6 (4-6) Расход пенообразователя ПО-6К, л/с к расходу воды, % — 4,8-6 Кратность пены на выходе из ствола — 7 Дальность воздушно-пенной струи при давлении перед стволом 0,6 МПа, м — 28 Условный проход, мм — 70 Масса ствола, кг — 1,27 *Цена без НДС (01.02.2006г.) (г.Харцызск), руб.* — 260,29
2.	**То же**	**СВПЭ**	ТУ У 14317031.003-95	**то же**	Предназначены для получения воздушно-механической пены из водного раствора пенообразователя, формирования и направления ее струи при тушении пожара. Масса ствола указана при его изготовлении из алюминиевых сплавов и с всасывающим рукавом.

	СВПЭ-2	СВПЭ-4	СВПЭ-8
Рабочее давление перед стволом, МПа (кгс/см^2)	0,6 (6)		
Производительность по пене,. м^3/мин	2	4	8
Расход воды, л/с	4	7,9	16
Расход пенообразователя ПО-6К, л/с к расходу воды, %	4-5		
Кратность пены на выходе из ствола	8	8	8
Дальность воздушно-пенной струи при давлении перед стволом 0,6 МПа, м	15	18	20
Условный проход, мм	50	70	80
Масса ствола, кг	2,3	2,8	4,0
Длина без всасывающего рукава, мм	574	710	842
Диаметр по клыкам, мм	100	128	142
Цена без НДС (01.02.2006г.) (г.Харцызск), руб.	693,46	937,46	998,59

№ п/п	Наименование оборудования изделия	Тип, марка. Код ОКП	ГОСТ или ТУ	Завод-изготовитель	Технические характеристики
3.	**Ствол водопенный распылитель**	**СВПР**	ТУ У 14.317.031.006-94	**Машиностроительные завод, Г.Харцызск; ОАО «Пожтехника», г.Торжок**	Предназначен для формирования и подачи раздробленной струи воды в виде хлопьев воздушно-механической пены, которые могут использоваться для охлаждения незащищенных металлических конструкций, тушения пожаров твердых и жидких горючих материалов, а также создания водяных защитных экранов. Рабочее давление перед стволом, МПа — 0,4 – 0,6 Расход воды (водного раствора пенообразователя), л/с, при рабочем давлении — 4,8 Дальность подачи огнетушащих средств (максимальная по крайним каплям), м: распыленной струи воды — 24 диспергированной в виде хлопьев, воздушно-механической пены — 22 Орошаемая площадь при фиксированном положении, кв.м — 25 ±2 Кратность воздушно-механической пены — 20 Габаритные размеры (длина х ширина), мм — 700 х 160 Масса (с рукавом), кг — 2,5 *Цена без НДС (01.02.2006г.) (г.Харцызск), руб.* — 946,00
2.3.3. Стволы пожарные лафетные.					
1.	**Ствол пожарный лафетный переносной комбинированный**	**СЛК-П20**	ДСТУ 2802-94 (ГОСТ 9029-95)	**Машиностроительные завод, г.Харцызск; ОАО «Пожтехника», г.Торжок; ООО «Каланча» г.Сергиев Посад**	Предназначен для формирования и направления струи воды или воздушно-механической пены при тушении пожаров. Рабочее давление, МПа (кгс/см^2) — 0,6 (6) Расход воды при работе с насадкой Ø 28 мм, л/с — 20 Дальность струи, м: водяной (насадок 28 мм) — 55 пенной — 40 Условный проход приемной арматуры, мм — 2 х 77 Перемещение ствола в плоскости, рад (градус): горизонтальной — 6,28 (360) вертикальной — от –0,26 (15) до +1,31(75) Масса (без воздушно-пенного насадка), кг — 16,5 Кратность пены, подаваемой стволом, не менее — 6 Величина усилия на рукоятке, Н (кгс) — 137,2 (14) *Цена без НДС (01.02.2006г.) (г.Харцызск), руб.:* — 5 174,79

<table>
<tr><th>№ п/п</th><th>Наименование оборудования изделия</th><th>Тип, марка. Код ОКП</th><th>ГОСТ или ТУ</th><th>Завод-изготовитель</th><th>Технические характеристики</th></tr>
<tr><td>2.</td><td>Узел стационарный ствола пожарного лафетного</td><td>СЛК-П20</td><td>ДСТУ 2802-94 (ГОСТ 9029-95)</td><td>Машиностроительные завод, г.Харцызск</td><td>Предназначен для стационарного закрепления ствола на подводящем трубопроводе с помощью фланца.
Технические характеристик аналогичны поз.1 (ствол лафетный переносной СЛК-П-20).-
Габаритные размеры (длина х ширина х высота), мм 1200 х 330х 300
Масса (без воздушно-пенного насадка), кг 14
Тип подсоединения фланцевое
Цена без НДС (01.02.2006г.) , руб.: 4 380,30</td></tr>
<tr><td>3.</td><td>Стволы пожарные лафетные</td><td>ЛС-С40
ЛС-С60
48 5482</td><td>ТУ 22-1440-005-90</td><td>ОАО «Ливенский завод противопожарного машиностроения», г.Ливны</td><td>Предназначены для формирования и направления струи воды или воздушно-механической пены при тушении.
<table>
<tr><th>Показатели</th><th>ЛС-С40</th><th>ЛС-С60</th></tr>
<tr><td>Расход воды, л</td><td>40</td><td>60</td></tr>
<tr><td>Длина водяной струи, м</td><td>70</td><td>75</td></tr>
<tr><td>Длина пенной струи, м</td><td colspan="2">40</td></tr>
<tr><td>Габариты, мм</td><td>1450х495х375</td><td>1950х550х450</td></tr>
<tr><td>Масса, кг</td><td>30</td><td>53</td></tr>
<tr><td>Цена с НДС (01.06ю06г.), руб.</td><td>23500</td><td>23500</td></tr>
</table></td></tr>
<tr><td>4.</td><td>Ствол переносной лафетный</td><td>СЛК-П20А</td><td>ТУ У 29.2-26287312-015-2004</td><td>Машиностроительные завод, г.Харцызск</td><td>Ствол переносной лафетный с водяной защитной завесой предназначен для формирования и направления струи воды или воздушно-механической пены при тушении пожаров, а также для образования водяной завесы, предохраняющей ствольщика от тепловой радиации.
Рабочее давление, МПа (кгс/см^2) 0,6 (6)
Расход воды при работе с насадкой диаметром 28 мм, л/с 20
Расход воды при работе с насадкой диаметром 28 мм и защитной завесой, л/с 27
Дальность струи (по крайним каплям), м:
- водяной (насадки 28 мм) 55
- пенной 40
Условный проход приемной арматуры, мм 2 х 77
Перемещение ствола в плоскости, рад (градус):
горизонтальной 6,28 (360)
вертикальной от –0,26 (15) до +1,31(75)
Диаметр факела защитной завесы, м 4
Габаритные размеры, мм 1360 х 335 х 650
Масса (без воздушно-пенного насадка), кг 16,5
Кратность пены, подаваемой стволом, не менее 6
Величина усилия на рукоятке, Н (кгс) 137,2 (14)</td></tr>
<tr><td colspan="6">Цена с НДС (01.06ю06г.), руб. – 6 037,37.</td></tr>
</table>

№ п/п	Наименование оборудования изделия	Тип, марка. Код ОКП	ГОСТ или ТУ	Завод-изготовитель	Технические характеристики
6.	**Стволы пожарные лафетные**	**СПЛК С60; СПЛК С40**		**ООО «Каланча» г.Сергиев Посад**	Предназначены для формирования и направления струи воды или воздушно-механической пены при тушении пожаров. Устанавливаются на пожарных автомобилях или используются стационарно.

	СПЛК С60	СПЛК С40
Расход воды, л/с	60	40
Длина выброса воды (вода / пена), м	75 / 40	70 / 40
Масса, кг	53	30

2.4. Сетки всасывающие

Сетки всасывающие предназначены для удержания воды во всасывающей линии при кратковременных остановках насоса, а также для предохранения насоса от попадания посторонних предметов.

1.	**Сетка всасывающая**	**СВ-80** (Кат. №261)		**ОАО «Пожтехника», г.Торжок**	Условный проход входной, мм	**85**
					Габаритные размеры, мм	240 x 200 x 260
					Масса, кг	2,7

2.	**То же**	**СВ-100; СВ-125**	ДСТУ 2108-92Е (ГОСТ 12963-93)	**Машиностроительные завод, г.Харцызск;**		**СВ-100**	**СВ-125**
				ОАО «Пожтехника», г.Торжок; ООО «Каланча» г.Сергиев Посад	Условный проход, мм	100	125
					Подача насос, л/с	20	40
					Коэффициент сопротивления, не более	1,5	1,5
					Диаметр, мм	185	205
					Высота, мм	215	250
					Масса, кг	3,0	3,8
					Цена без НДС (01.02.2006г.) (г.Харцызск), руб.	726,28	953,58

2.5. Водосборник рукавный.

1.	**Водосборник рукавный**	**ВС-125**	ДСТУ 2800-94 (ГОСТ 14279-95)	**Машиностроительные завод, г.Харцызск;**	Предназначен для сбора воды из двух пожарных рукавов и подвода ее в пожарный насос. Входит в комплект пожарных автомобилей.
				ОАО «Пожтехника», г.Торжок; ООО «Каланча» г.Сергиев Посад	Условный проход выходного патрубка, мм: 125
					Условный проход двух входных патрубков, мм: 80
					Рабочее давление, МПа (кгс/см^2): 1,0 (10)
					Габаритные размеры (длина x ширина), мм: 290 x 260
					Масса, кг: 3,6

2.6. Ключи для пожарной арматуры.

№ п/п	Наименование оборудования изделия	Тип, марка. Код ОКП	ГОСТ или ТУ	Завод-изготовитель	Технические характеристики
1.	Ключи для пожарной арматуры	К-80; К-150	ДСТУ 2798-94 (ГОСТ 14286-95)	Машиностроительные завод, г.Харцызск	Предназначены для соединения арматуры напорных и всасывающих пожарных рукавов и пожарного оборудования.
				ОАО «Пожтехника», г.Торжок; ООО «Каланча» г.Сергиев Посад	

	К-80	К-150
Длина рукоятки, мм	157	200
Габаритные размеры , мм	242 x 68 x 10	380 x 140 x 10
Масса, кг	0,4	1,0
Цена без НДС (01.02.2006г.) (г.Харцызск), руб.	29,54	65,34

2.7. Головки соединительные.

Соединительные головки предназначены для соединения пожарных напорных рукавов как между собой, так и с различным пожарным оборудованием. Головки ГРВ, ГМВ, ГЗВ предназначаются для всасывающей линии и отличаются от напорных только типом резиновых уплотнительных колец. Кроме соединительных головок имеются головки-заглушки и переходные головки.

ГР – головка рукавная; **ГМ** – головка муфтовая; **ГЦ** – головка цапковая; **ГЗ** – головка-заглушка; **ГП** – головка переходная; **ГМВ** – головка муфтовая всасывающая; **ГРВ** – головка рукавная всасывающая; **ГЗВ** – головка-заглушка всасывающая.

					Кат. № (обозначение по ОАО «Пожтехника», г.Торжок)	Условный проход, мм	Рабочее давление, МПА (кгс/см^2)	Габаритные размеры, мм	Масса,кг	Цена без НДС (01.2006г.) (ПО «БЕРЕГ»), руб.
1.	Головки рукавные	ГР-38/50	ТУ 4854-028-42315166-98	ОАО «Пожтехника», г.Торжок; ООО «Каланча» г.Сергиев Посад ПО «БЕРЕГ» пос. Большие Дворы			1,6 (16)			43,07
		ГР-50			234	50		92 X 100	0,29	37,76
		ГР-70			235	70		108 X 128	0,47	65,49
		ГР-80			236	80		120 X 142	0,67	89,09
		ГР-90				90				250,16
		ГР-150			237	150		173 X 242	2,2	509,76
2.	Головки муфтовые	ГМ--50		то же	238	50	1,6 (16)	44 x 100	0,17	36,58
		ГМ--70			239	70	1,6 (16)	56 x 128	0,29	56,05
		ГМ--80			240	80	1,6 (16)	60 x 142	0,35	66,08
		ГМ—150*			241	150	1,2 (12)	86 x 242	1,15	
					* поставляется только ОАО «Пожтехника», г.Торжок.					
3.	Головки цапковые	ГЦ-50		«	242	50	1,6 (16)	55 x 100	0,25	37,17
		ГЦ-70			243	70		61 x 128	0,34	56,05
		ГЦ-80			244	80		68 x 142	0,45	64,31

№ п/п	Наименование оборудования изделия	Тип, марка. Код ОКП	ГОСТ или ТУ	Завод-изготовитель	Кат № (обозначение по ОАО «Пожтехника» г.Торжок	Условный проход, мм	Рабочее давление, МПа (кгс/см^2)	Габаритные размеры, мм	Масса, кг	Цена без НДС (01.2006г.) (ПО «БЕРЕГ»), руб.
4.	Головка-заглушка	ГЗ-50		ОАО «Пожтехника», г.Торжок; ООО «Каланча» г.Сергиев Посад ПО «БЕРЕГ» пос. Большие Дворы	245	50	1,6 (16)	75 x 100	0,28	70,21
		ГЗ-70			246	70	1,6 (16)	80 x 128	0,46	81,42
		ГЗ-80			247	80	1,6 (16)	90 x 142	0,62	95,58
		ГЗ-150*			248	150	1,2 (12)	152 x 242	2,1	
					* поставляется только ОАО «Пожтехника» г.Торжок.					
5.	Головка переходная	ГП-50х70		то же	249	50х70	1,6 (16)	120 x 128	0,7	115,05
		ГП-50х80			250	50х80	1,6 (16)	120 x 142	1,0	150,45
		ГП-70х80			251	70х80	1,6 (16)	135 x 142	0,96	160,48
6.	Головка муфтовая всасывающая	ГМВ-100		«	252	100	-	76 x 175	0,65	193,52
		ГМВ-125			253	125	-	81 x 210	0,9	282,61
7.	Головка рукавная всасывающая	ГРВ-100		«	254	100	-	172 x 175	1,15	269,63
		ГРВ-125			255	125	-	220 x 210	1,8	361,67
8.	Головка-заглушка всасывающая	ГЗВ-100		«	256	100	-	92 x 175	1,02	254,88
		ГЗВ-125			257	125	-	100 x 210	1,45	328,04

2.8. РАЗВЕТВЛЕНИЯ РУКАВНЫЕ ТРЕХХОДОВЫЕ.

Предназначены для разделения потока и регулирования количества подаваемой воды, проходящей по напорным пожарным рукавам.

1.	Разветвление рукавное трехходовое	РТ-70	ДСТУ 2111-92Е (ГОСТ 8037-93)	Завод пожарного оборудования «Спецтехника», г.Харцызск	Рабочее давление, МПа (кгс/см^2)	1,2 (12)
					Условный проход входного патрубка, мм	70
					Условный проход выходного патрубка, мм:	
					центрального / бокового	70 / 50
					Минимальный ход затворного клапана выходного патрубка, мм, для условного диаметра-50	35
					-70	35
					Число выходных патрубков, шт.	3
					Коэффициент гидравлического сопротивления	2,0
				ОАО «Пожтехника», г.Торжок; ООО «Каланча» г.Сергиев Посад ПО «БЕРЕГ» пос. Большие Дворы	Габаритные размеры, мм	320 x 390 x 270
					Масса, кг	5,3

Цена, руб.:
без НДС (по состоянию на 01.02.2006г.) «Спецтехника» г.Харцызск –1410,90;
с НДС (по состоянию на 16.01.2006г.) ПО «БЕРЕГ» пос.Большие Дворы – 2036,68.

№ п/п	Наименование оборудования изделия	Тип, марка. Код ОКП	ГОСТ или ТУ	Завод-изготовитель	Технические характеристики	
2.	**Разветвление рукавное трехходовое**	**РТ-80**	**У ДСТУ 2111-94 (ГОСТ 8037-93)**	**Завод пожарного оборудования «Спецтехника», г.Харцызск**	Рабочее давление, МПа (кгс/см^2)	1,2 (12)
					Условный проход входного патрубка, мм	80
					Условный проход выходного патрубка, мм:	
					центрального / бокового	80 / 50
					Минимальный ход затворного клапана выходного патрубка, мм, для условного диаметра: – 50	35
					– 80	45
					Число выходных патрубков, шт.	3
					Коэффициент гидравлического сопротивления	1,5
					Габаритные размеры, мм	375 x 465 x 280
					Масса, кг	6,3
	Цена, руб.: без НДС (по состоянию на 01.02.2006г.) «Спецтехника» г.Харцызск –1543,38; с НДС (по состоянию на 16.01.2006г.) ПО «БЕРЕГ» пос.Большие Дворы – 2184,18.			**ОАО «Пожтехника», г.Торжок; ООО «Каланча» г.Сергиев Посад ПО «БЕРЕГ» пос. Большие Дворы**		

2.9. Гидранты пожарные.

Предназначены для отбора воды на пожарные нужды с помощью пожарной колонки.

1.	**Гидрант пожарный**	48 5451 0000	**ГОСТ 8220-85**	**ОАО завод «Водмашоборудование», г.Воронеж ООО «Каланча» г.Сергиев Посад ОАО «Пожтехника», г.Торжок ПО «БЕРЕГ» пос. Большие Дворы; Завод «Водоприбор», г.Москва** (H=1,25 ... 3,5 м)	Рабочее давление, МПА	1,0
					Габаритные размеры, мм: ширина	300
					высота чугунный / стальной	750 – 2500 / 500 – 3500 с интервалом 250

Масса при высоте гидранта 1000 мм, кг – не более 95; изменение массы гидранта на каждые 250 мм высоты – не более 10 кг.

Цены с НДС, действующие с 05.2006г.
(завод «Водмашоборудование» г.Воронеж)

Чугунный корпус		Стальной корпус			
Высота, м	Цена, руб.	Высота, м	Цена, руб.	Высота, м	Цена, руб.
0,75	4712	0,50	4460	2,25	6399
1,00	4906	0,75	4712	2,50	6599
1,25	5254	1,00	4906	2,75	7403
1,50	5447	1,25	5,254	3,00	8519
1,75	5763	1,50	5447	3,25	8871
2,00	6235	1,75	5763	3,50	8939
2,25	6399	2,00	6235		
2,50	6599				

2.10. Колонки пожарные.

№ п/п	Наименование оборудования изделия	Тип, марка. Код ОКП	ГОСТ или ТУ	Завод-изготовитель	Технические характеристики	
Пожарные колонки предназначены для открывания (закрывания) подземного гидранта и присоединения пожарных рукавов в целях отбора воды их водопроводных сетей на пожарные нужды.						
1.	Колонка пожарная	КП	ДСТУ 2801-94 (ГОСТ 7499-95)	Завод пожарного оборудования «Спецтехника», г.Харцызск	Рабочее давление, МПа, (кгс/см^2)	1,0 (10)
					Условный проход патрубка, мм:	
					входного	125
					выходного	80
		КПА		ООО «Каланча» г.Сергиев Посад ОАО «Пожтехника», г.Торжок	Число выходных патрубков, шт.	2
					Коэффициент гидравлического сопротивления	10
					Габаритные размеры (длина х ширина, высота), мм	1080 х 430 х 190
					Масса, кг	15
					Цена без НДС (01.02.2006г.) (г.Харцызск), руб.	2566,49

2.11. Гидроэлеватор пожарный.

Пожарный гидроэлеватор представляет собой устройство эжекторного типа. Применяется для отбора воды из водоисточника с уровнем, превышающем высоту всасывания насосов, и для удаления ее из помещения при тушении пожара.

1.	Гидроэлеватор пожарный	Г-600	ДСТУ 2109-92Е (ГОСТ 7498-93)	Завод пожарного оборудования «Спецтехника», г.Харцызск	Производительность, л/мин	600
					Рабочее давление, МПа (кгс/см^2)	0,2-1,0 (2-10)
					Расход воды при рабочем давлении 8 кгс/см^2, л/мин	550
				ООО «Каланча» г.Сергиев Посад ОАО «Пожтехника», г.Торжок	Давление за гидроэлеватором при указанной производительности, МПа (кгс/см^2)	0,17 (1,7)
					Условный проход патрубка, мм:	
					напорного (входного)	70
					выходного	80
					Габаритные размеры (длина х ширина х высота), мм	645 х 250 х 160
					Масса, кг	5,1
					Цена без НДС (01.02.2006г.) (г.Харцызск), руб.	1374,56

2.12. Пеносмесители.

№ п/п	Наименование оборудования изделия	Тип, марка. Код ОКП	ГОСТ или ТУ	Завод-изготовитель	Технические характеристики		
Пеносмесители предназначены для получения водного раствора пенообразователя, применяемого для образования пены в генераторах пены средней кратности							
1.	**Пеносмесители**	**ПС-1; ПС-2**	**ДСТУ 2110-92Е (ГОСТ 7183-93)**	**Завод пожарного оборудования «Спецтехника», г.Харцызск**		**ПС-1**	**ПС-2**
					Количество подключаемых генераторов ГПС-600, шт	1	2
					Давление перед пеносмесителем, МПа (кгс/см^2)	0,7-1,0 (7-10)	0,7-1,0 (7-10)
				ООО «Каланча» г.Сергиев Посад ОАО «Пожтехника», г.Торжок	Давление за пеносмесителем, МПа	0,45-0,7	0,45-0,7
					Расход раствора пенообразователя, л/с	5-6	10-12
					Дозировка пенообразователя ПО-1 по ГОСТ 6948-81,%	4-6	4-6
					Условный проход всасывающего рукава, мм	16	25
					Условный проход соединительных головок, мм	70	80
					Габаритные размеры (без всасывающего рукава), мм	395	480
					Масса (с рукавом), кг	3,6	5,0
					Цена без НДС (01.02.2006г.) (г.Харцызск), руб.	1103,68	1303,94

2.13. Генераторы пены.

Предназначены для получения из водяного раствора пенообразователя воздушно-механической пены средней кратности для тушения пожаров легковоспламеняющихся и горючих жидкостей. В качестве распылителя используются насадки вихревого типа.

						ГПС-200	ГПС--600	ГПС-2000	ГПСС-600	ГПСС-2000
1.	**Генераторы пены**	**ГПС-200; ГПС-600; ГПС2000; ГПСС-600; ГПСС-2000**		**ОАО «Пожтехника», г.Торжок; ООО «Каланча» г.Сергиев Посад**	Производительность пены, л/с	200	600	2000	600	2000
					Кратность пены	80	80	80	70	70
					Габаритные размеры, мм	230x485	610x353	1055x506	675x570x570	980x1110x610
					Масса, кг	2,4	4,45	13	40	90



(Кат. № 271) ГПС-200



(Кат. № 272) ГПС-600



(Кат. № 273) ГПС 2000



(Кат. № 274) ГПСС-600



(Кат. № 275) ГПСС 2000

2.14. Генераторы аэрозольного пожаротушения

№ п/п	Наименование оборудования изделия	Тип, марка. Код ОКП	ГОСТ или ТУ	Завод-изготовитель	Технические характеристики
1.	**Генератор холодного аэрозоля**	**АГАТ-2А**	**ТУ 4854-001-02070464-94**	**ООО «МВЦ Техномаш», г.Пермь**	***Сертификаты: РОСС RU.ББ02.Н01545, ССПБ.RU.УП001.В02876.*** Предназначен для тушения в закрытых помещениях и сооружениях пожаров классов А2, В, С, электрооборудования до 35 кв инертной газовой средой, том числе в помещениях категории А и Б по НПБ 105-03, со взрывоопасными зонами по ПУЭ. Применяется во взрывоопасных производствах, хранилищах материальных ценностей, архивах, телефонных станциях и вычислительных центрах. Вся конструкция имеет прочный, герметичный, взрывозащищенный корпус многократного использования. Твердотопливный элемент виброзащищен и отработан на температуру +/- 60°С со сроком хранения 10 лет.

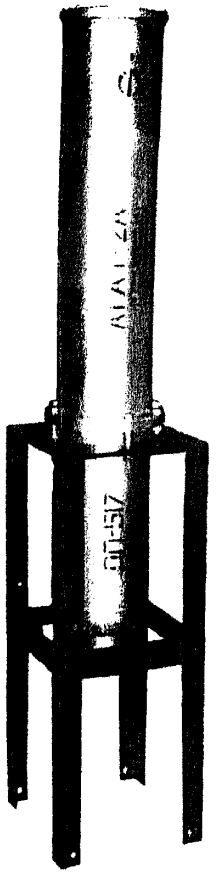

АГАТ-2А

Защищаемый объем, м³: АГАТ-2А-50	50
АГАТ-2А-100	100
АГАТ-2А-180	180
Время работы, с	< 15
Масса (без виброзащитной платформы), кг	45
Габаритные размеры, мм: высота	1250
диаметр корпуса	240
Температура, °С: на выходе	< 250
в объеме тушения	< 40
Минимальная пожаротушащая концентрация, г/м³	50
Стоимость защиты единицы объема, руб./м³	85
Взрывозащищенное исполнение	2ExmsIIA330°C(T1) X

Способы запуска:
- электрический (импульс 0,01 с, 1,5А, 24V);
- ручной механический;
- запуск от автономных электротехнических устройств (тепловых датчиков 72°С, 93°С, 116°С и ручных пускателей).

АГАТ-2А- ***необслуживаемый*** в течение 10 лет. Срок службы – 20 лет

№ п/п	Наименование оборудования изделия	Тип, марка. Код ОКП	ГОСТ или ТУ	Завод-изготовитель	Защищаемый объем, м³	Время работы, с	Температура аэрозольной смеси на расстоянии 0,2 м, °С	Габаритные размеры (диаметр х высота), мм	Масса, кг
2.	**Генераторы огнетушащего аэрозоля**			**ЗАО Соболевский завод, г.Москва**	Генераторы огнетушащего аэрозоля являются средствами объемного пожаротушения и предназначены для локализации и тушения пожаров легковоспламеняющихся и горючих жидких (бензин и другие нефтепродукты, органические растворитель и т.п.) и твердых материалов (древесина, изоляционные материалы, пластмассы и др.), а также электрооборудования (силовые и высоковольтные установки, бытовая и промышленная электроника и т.п.), в том числе неходящегося под напряжением до 40 кВ. Интервал рабочих температур - ±50°С.				
		АСТ-400			7,4	44	55	125 x 110	2,2
		АСТ-1000			18	47	133	220 x 75	4,2
					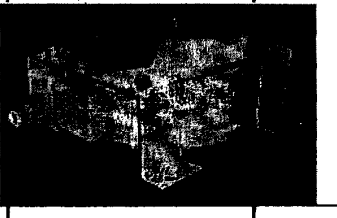				
		АСТ-2000			37	80	55	165 x 165	5,4
					Генератор может применяться на транспортных средствах при механических воздействиях.				
		АСТ-3400			63	80	95	220 x 185	10
					Генераторы не применяются для тушения щелочных и щелочноземельных металлов, а также веществ, горение которых происходит без доступа воздуха.				
		АСТ-3400ВТ			64	90	190*	165 x 195	7
					* температура аэрозольной смеси на расстоянии 0,6 м.				
		АСТ-6750			125	140	15	220 x 315	20
					Генераторы не применяются для тушения щелочных и щелочноземельных металлов, а также веществ, горение которых происходит без доступа воздуха.				
3.	**Генераторы огнетушащего аэрозоля**	**«АСТ-Соболь(60)»**		**то же**	Генератор предназначен для использования бойцами подразделений Государственной противопожарной службы и прошедшим специальную подготовку персоналом предприятий и организаций при тушении пожаров в помещения зданий и сооружений, а так же в трюмах, кузовах, салонах и других замкнутых отсеках транспортных средств.				
					60	33	337*	227 x 74	3,8
					* температура аэрозольной смеси на расстоянии 0,25 м.				

2.15 Генератор пены четырехструйный сеточный.

№ п/п	Наименование оборудования изделия	Тип, марка. Код ОКП	ГОСТ или ТУ	Завод-изготовитель	Технические характеристики	Примечание
1.	**Генератр пены четырехструйный сеточный**	**ГЧС**	**ТУ 4854-049-00226827-2001**	**ПО «Спецавтоматика», г. Бийск**	*Не входит в перечень продукции подлежащей обязательной сертификации в области пожарной безопасности (приказ ГУГПС МВД России от 17.11.1998 №73).* Предназначен для тушения поверхностей горючих и легковоспламеняющихся жидкостей, реакционных масс и т.п. плоской струей воздушно-механической пены средней кратности, полученной из водного раствора пенообразователя. Состоит из распылителя струйного типа и присоединенного к нему пакета из двух сеток.	

Карты орошения генератора пены ГЧС

при расположении генератора под углом 30° к горизонту
кратность пены 70

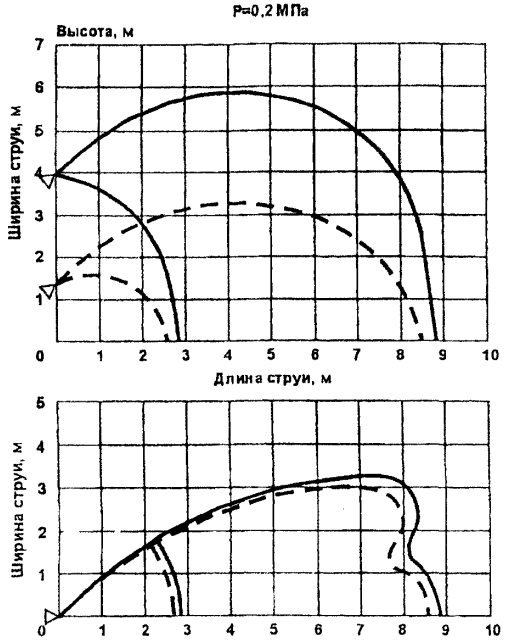

Средняя интенсивность орошения по раствору 0,21 л/с·м²

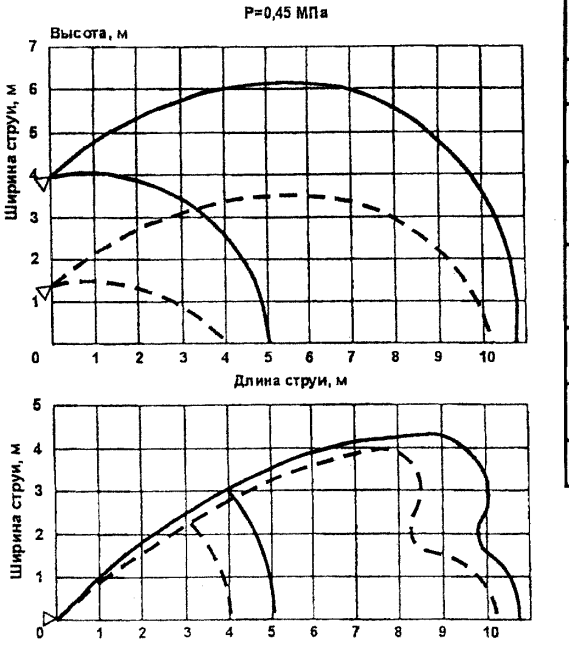

Средняя интенсивность орошения по раствору 0,3 л/с·м²

Диапазон рабочих температур, °С	-60 … 45
Рабочее давление, МПа: - минимальное - максимальное	 0,2 0,45
Кратность пены	70 – 100
Производительность по раствору, л/с	7,36 – 11,0
Длина струи (при высоте установки генератора 1,5 м), м	5 – 10
Ширина струи при угле наклона оси генератора 30° к горизонту, м	5 – 7,5
Присоединительный размер: резьба трубная G2½.	
Габаритные размеры, мм	395 x 235 x 660
Масса, кг, не более	2,5

Цена с НДС по состоянию на 01.01.2006г. – 1500 руб.

K=1,64

Коэффициент производительности по НПБ 88-2001: $K=Q/\sqrt{H}$, где Q[л/с] - расход, H[$м_{вод.ст.}$] - напор перед оросителем

№ п/п	Наименование оборудования изделия	Тип, марка. Код ОКП	ГОСТ или ТУ	Завод-изготовитель
1.	Генератр пены высокой кратности стационарный	«Атлант-3»; «Атлант-6»	ТУ 4854-070-00226827-04	ПО «Спецавтоматика», г. Бийск

ГАБАРИТНЫЕ И УСТАНОВОЧНЫЕ РАЗМЕРЫ

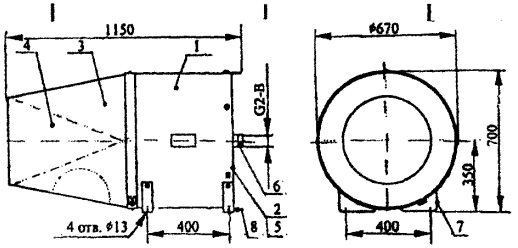

«Атлант-3»

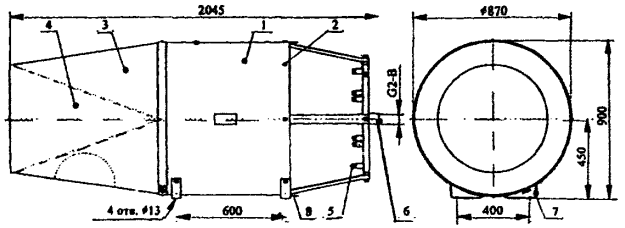

«Атлант-6»

1– корпус, 2– коллектор, 3– внешняя сетка, 4– внутренняя сетка, 5– насадки, 6– фильтр, 7– опоры, 8– петли.
Подключение генератора производится через патрубок с резьбой G2.

Технические характеристики

Сертификаты: РОСС RU.ББ02.Н02746, ССПБ.RU.УП001.Н00405.

Предназначены для ликвидации или локализации пожаров классов А и В по ГОСТ 27331-87, объемным или локально-объемным способом в здания, помещениях и сооружениях нефтяной, химической, нефтехимической, газовой, машиностроительной промышленности, а также в складах, ангарах (в том числе авиационных) и других объектов. Генераторы обеспечивают получение из 6% водного раствора пенообразователя воздушно-механической пены высокой кратности путем эжекции воздуха.

Высокократная пена осуществляет быстрое затопление и эффективное тушение локального объема в помещении, либо заполняет все помещения полностью. В последнем случае, помимо смачивания поверхностей раствором пенообразователя, в процессе тушения пожара пена осуществляет искусственное секционирование защищаемого помещения, ограничивая доступ воздуха в изолированные пеной объемы и предотвращая распространение пожара от излучения пламени и по путям движения продуктов горения – вентиляция, пустоту и т.п.

При работе генераторов необходимо использовать синтетические пенообразователи, рекомендуемые для получения пены высокой кратности (типа ПО-6-ТС-В ТУ 2481-186-05744685-2002). Допускается применение других тиров пенообразователей, рекомендованных для получения пены высокой кратности, однако значение кратности получаемой пены в этом случае может снижаться на 20%.

Особенности:
- многовариантность возможного размещения генераторов (горизонтально или вертикально);
- осуществляется искусственное секционирование помещения в процессе заполнения пеной;
- отсутствие движущихся частей – минимум технического обслуживания.

	Атлант-3	Атлант-6
Диапазон рабочих давлений, МПа	0,5 – 1,2	
Производительность по раствору при давлении 0,5 МПа, $дм^3/с$, не менее	3	6
Кратность пены	500	
Масса, кг	40	62
Присоединительный размер	резьба G2-B	
Цена с НДС (01.01.06г.), руб.	65000	83000

3. РУКАВА ПОЖАРНЫЕ.

3.1. Рукава пожарные напорные.

№ п/п	Наименование оборудования изделия	Тип, марка. Код ОКП	ГОСТ или ТУ	Завод-изготовитель	Внутренний диаметр, мм	Гидравлическое давление, МПа		Масса 1 пог. м, кг
						рабочее	разрывное	
1.	**Рукава латексированные**	81 9325	**ТУ 8193-019-00323890-96**	**ПО «Берег», пос. Большие Дворы; ОАО «Пожтехника», г.Торжок; ООО «Каланча» г.Сергиев Посад**	***Сертификаты: ССПБ.RU.УП001.В03375, РОСС RU.ББ02.Н01873.*** Рукава латексированные с внутренним гидроизолирующем слоем используется для передвижной пожарной техники и пожарных расчетов ввиду их отличного качества.			
					25	1,6	3,5	0,15
					38	1,6	3,5	0,26
					51	1,6	3,5	0,35
					66	1,6	3,5	0,45
					77	1,6	3,5	0,54
					89	1,6	2,8	0,60
					150	1,6	2,4	1,10
					Цена с НДС за 1 шт.(дл.20 м) на 01.2006г.			
					25 мм			889,72
					38 мм / 38 мм в сборе с ГР-38/50			1290,33 / 1389,45
					51 мм/ 51 мм с ГР-50 / 51 мм с ГР-50 и РС-50.01			1392,99 / 1482,67 / 1500,96
					66 мм / 66 мм с ГР-70 / 66 мм с ГР-70 и РС-70.01			1749,35 / 1897,44 / 1902,16
					77 мм / 77 мм с ГР-80			2089,78 / 2289.79
					89 мм / 89 мм с ГР-90			2846,16 / 3389,55
					100 мм / 100 мм с ГРВ-100			4475,74 / 5193,18
					110 мм			4653,33
					150 мм / 150 мм с ГР-150			5884,66 / 6994,45
2.	**Рукава пожарные напорные с двухсторонним полимерным покрытием**		**ТУ 8193-020-00323890-2003**	**ПО «Берег», пос. Большие Дворы**	***Сертификаты: ССПБ.RU.УП001.В03377, РОСС RU.ББ02.Н01875.*** Интервал рабочих температур от минус 40°С до +45°С.			
					25	1,6	3,5	0,25
					38			0,40
					51			0,45
					66			0,55
					77			0,75

№ п/п	Наименование оборудования изделия	Тип, марка. Код ОКП	ГОСТ или ТУ	Завод-изготовитель	Внутренний диаметр, мм	Гидравлическое давление, МПа		Масса 1 пог. м, кг
						рабочее	разрывное	
3.	**Рукава пожарные напорные на рабочее давление 3МПа**	81 9325	**ТУ 8193-015-00323890-94**	**ПО «Берег», пос. Большие Дворы**	***Сертификаты: ССПБ.RU.УП001.В03376, РОСС RU.ББ02.Н01874.***			
					38	3,0	6,0	0,4
					51			0,5
					66			0,6
4.	**Рукава пожарные напорные**	**«Универсал»** 81 9325	**ТУ 8193-031-00323890-99; ТУ 2259-050-00323890-03 (Ø19 мм)**	**ПО «Берег», пос. Большие Дворы; ОАО «Пожтехника», г.Торжок** (51мм); **ООО «Каланча» г.Сергиев Посад** (51мм)	***Сертификаты: ССПБ.RU.УП001.В03059, РОСС RU.ББ02.Н01651*** *(51 мм)* Рекомендуется к применению для внутренних пожарных кранов и переносных мотопомп. Рабочее давление до 1 МПа. Рукава диаметром 19 мм используются в качестве первичного устройства внутриквартирного пожаротушения.			
					51	1,0	2,0	0,35
					25 + 2,0			0,15
					66 + 2,0			0,45
					Цена с НДС за 1 шт.(дл.20 м) на 01.2006г.			
					19 мм (длина 15 м) УВКП			338,07
					25 мм			484,39
					51 мм / 51 мм с ГР-50П			549,29 / 608,29
					51 мм с ГР-50 / 51 мм с ГР-50 и РС-50.01			638,97 / 657,26
					66 мм / 66 мм с ГР-70 / 66 мм с ГР-70 и РС-70.01			980,58 / 1128,67 / 1133,39
5.	**Рукава пожарные напорные**	**«Армтекс»** 81 9325	**ТУ 8193-024-00323890-98**	**ПО «Берег», пос. Большие Дворы** (51, 66 и 77 мм); **ОАО «Пожтехника», г.Торжок ; ООО «Каланча» г.Сергиев Посад**	***Сертификаты: ССПБ.RU.УП001.В02385, РОСС RU.ББ02.Н01662*** *(ПО «БЕРЕГ»).* Рукава отличаются повышенной маслобензостойкостью.			
					25	1,6	3,5	5,0 (20 м)
					38			8,0 (20 м)
					51			0,3
					66			0,45
					77			0,65
					Цена с НДС за 1 шт.(дл.20 м) на 01.2006г. *(ПО «БЕРЕГ»)*			
					51 мм / 51 мм с ГР-50 / 51 мм с ГР-50 и РС-50.01			1392,99 / 1482,67 / 1500,96
					66 мм / 66 мм с ГР-70 / 66 мм с ГР-70 и РС-70.01			1749,35 / 1897,44 / 1902,16
					77 мм / 77 мм с ГР-80			2089,78 / 2289,79

№ п/п	Наименование оборудования изделия	Тип, марка. Код ОКП	ГОСТ или ТУ	Завод-изготовитель	Внутренний диаметр, мм	Гидравлическое давление, МПа		Масса 1 пог. м, кг
						рабочее	разрывное	
6.	**Рукава пожарные напорные морозо-стойкие**	**«Стандарт»** 81 9325	**ТУ 8193-036-00323890-2000**	**ПО «Берег», пос. Большие Дворы; ОАО «Пожтехника», г.Торжок ; ООО «Каланча» г.Сергиев Посад**	***Сертификаты: ССПБ.RU.УП001.В01961, РОСС RU.ББ02.Н010.*** Диапазон рабочих температур от минус 50°С до +45°С.			
					51	1,6	3,5	0,45
					66			0,55
					77			0,65
					Цена с НДС за 1 шт.(дл.20 м) на 01.2006г. *(ПО «БЕРЕГ»)*			
					51 мм / 51 мм с ГР-50 / 51 мм с ГР-50 и РС-50.01			833,08 / 922,76 / 941,05
					66 мм / 66 мм с ГР-70 / 66 мм с ГР-70 и РС-70.01			1192,39 / 1340,48 / 1345,20
					77 мм / 77 мм с ГР-80			1390,63 / 1590,64
7.	**Рукава пожарные напорные**	**«Гетекс»**		**ООО «Каланча» г.Сергиев Посад**	Рукава «Гетекс» с внутренним гидроизолирующим слоем по своим рабочим характеристикам аналогичны латексированным. Масса, кг (при длине 20 м без головки): - 25 мм 5,0 - 38 мм 8,0 - 51 мм 9,0 - 66 мм 11,0 - 77 мм 13,0			

3.2. Рукава пожарные всасывающие.

1.	**Рукава пожарные всасывающие**			**ОАО «Пожтехника», г.Торжок ; ООО «Каланча» г.Сергиев Посад**	Рукава пожарные всасывающие имеют жесткую конструкцию с текстильным каркасом. Предназначены для подвода воды от водоисточника к пожарному насосу. Длина такого рукава составляет 4 м.			
					Диаметр , мм	**75**	**100**	**125**
					Масса 1 пог. м, кг	3,1	4,5	6,3
					Минимальный радиус изгиба, мм	400	500	600

4. ОГНЕТУШИТЕЛИ.

4.1. Огнетушители углекислотные переносные.

№ п/п	Наименование оборудования изделия	Тип, марка. Код ОКП	ГОСТ или ТУ	Завод-изготовитель	Масса заряда, кг	Длина выброса, м	Время выхода заряда, с	Огнетушащая способность	Габариты, мм	Масса, кг	Цена с НДС (01.06г.), руб.
Углекислотные огнетушители предназначены для тушения возгорания различного электрооборудования, находящегося под напряжением до 1000 В. Эксплуатируется при температуре от –40 до + 50°С. Максимальное рабочее давление при t=20°С – 5,8 МПа (58 кгс/см^2).											
1.	Огнетушители углекислотные переносные	ОУ-1	ТУ 4854-026-42315166-2003	ПО «БЕРЕГ», пос.Большие Дворы	*Сертификаты: ССПБ.RU.УП001.В03293; РОСС RU.ББ02.В00490.*						506,81
		ОУ-1 Кат.№ 155		ОАО «Пожтехника» г.Торжок	1,0	2	6	13В	315 x 220 x 220	4,5	
		ОУ-1		ООО «Каланча», г.Сергиев Посад							
2.	То же	ОУ-2	ТУ 4854-026-42315166-2003	ПО «БЕРЕГ», пос.Большие Дворы	*Сертификаты: ССПБ.RU.УП001.В03293; РОСС RU.ББ02.В00490.*						578,20
		ОУ-2 Кат.№ 156		ОАО «Пожтехника» г.Торжок	2	2	6	21В	540 x 220 x 220	7,5	
		ОУ-2		ООО «Каланча», г.Сергиев Посад							
3.	«	ОУ-3 Кат.№ 157		ОАО «Пожтехника» г.Торжок	3,5		10	34В	780 x 520 x 230	13,5	
4.	«	ОУ-3	ТУ 4854-026-42315166-2003	ПО «БЕРЕГ», пос.Большие Дворы	*Сертификаты: ССПБ.RU.УП001.В03293; РОСС RU.ББ02.В00490.*						768,77
					3	3	10	34В	490 x 220 x 240	13,4	
		ОУ-3	ТУ 4854-004-07503201-2001	ФГУП «Машзавод «Штамп», г.Тула	*Сертификаты: ССПБ.RU.УП001.В04651; РОСС RU.ББ02.В00657.*						650,00
					3				высота – 528 диаметр - 108	7,6	
		ОУ-3 Кат.№ 158		ОАО «Пожтехника» г.Торжок	3	3	10	34В	490 x 220 x 240	13,4	
		ОУ-3		ООО «Каланча», г.Сергиев Посад							
5.	«	ОУ-4	ТУ 4854-026-42315166-2003	ПО «БЕРЕГ», пос.Большие Дворы	*Сертификаты: ССПБ.RU.УП001.В03293; РОСС RU.ББ02.В00490.*						
					4	3	8	34В	820 x 520 x 230	14,5	
		ОУ-4	ТУ 4854-004-07503201-2001	ФГУП «Машзавод «Штамп», г.Тула	*Сертификаты: ССПБ.RU.УП001.В02817; РОСС RU.ББ02.В00432.*						750,00

№ п/п	Наименование оборудования изделия	Тип, марка. Код ОКП	ГОСТ или ТУ	Завод-изготовитель	Масса заряда, кг	Длина выброса, м	Время выхода заряда, с	Огнетушащая способность	Габариты, мм	Масса, кг	Цена с НДС (01.06г.), руб.
		ОУ-4 Кат.№ 159		ОАО «Пожтехника» г.Торжок	4	3	8	34В	820 х 520 х 230	14,5	
		ОУ-4		ООО «Калинча», г.Сергиев Посад							
6.	Огнетушители углекислотные переносны	ОУ-5	ТУ 4854-026-42315166-2003	ПО «БЕРЕГ», пос.Большие Дворы	*Сертификаты: ССПБ.RU.УП001.В03293; РОСС RU.ББ02.В00490.*						
		ОУ-5		ООО «Калинча», г.Сергиев Посад	5	3	10	55В	940 х 230 х 520	18	
7/	То же	ОУ-6	ТУ 4854-026-42315166-2003	ПО «БЕРЕГ», пос.Большие Дворы	*Сертификаты: ССПБ.RU.УП001.В03293; РОСС RU.ББ02.В00490.*						1398,30
8.	«	ОУ-8 Кат.№160		ОАО «Пожтехника» г.Торжок	5,6		15	55В	790 х 165 х 220	18	
9.	«	ОУ-8-01 офисный Кат.№161		То же	5,6		15	55В	800 х 220 х 240	18	
10.	«	ОУ-8 ранцевый Кат.№162		«	5,6		15	55В	760 х 250 х 160	20	

4.2. Огнетушители углекислотные передвижные.

Углекислотные огнетушители предназначены для тушения пожаров класса В м электроустановок, находящихся под напряжением до 10 кВ. Эксплуатируется при температуре от –20 до + 50°С. Максимальное рабочее давление при t=20°С – 5,8 МПа (58 кгс/см^2).

1.	Огнетушители углекислотные передвижные	ОУ-10	ТУ 4854-046-42315166-2002	ПО «БЕРЕГ», пос.Большие Дворы	*Сертификаты: ССПБ.RU.УП001.В03859; РОСС RU.ББ02.В00560.*						1667,93
		ОУ-10 Кат.№163		ОАО «Пожтехника» г.Торжок	7		15	55В	1200 х 370 х 470	30	
		ОУ-10		ООО «Калинча», г.Сергиев Посад							
2.	То же	ОУ-10 офисный Кат.№164		ОАО «Пожтехника» г.Торжок	7		15	55В	1200 х 240 х 215	30	
3.	«	ОУ-12 Кат.№165		То же	8,4		15	55В	850 х 400 х 300	36	
4.	«	ОУ-16 Кат.№166		«	11,2		15	55В	1000 х 400 х 370	42	

№ п/п	Наименование оборудования изделия	Тип, марка. Код ОКП	ГОСТ или ТУ	Завод-изготовитель	Масса заряда, кг	Длина выброса, м	Время выхода заряда, с	Огнетушащая способность	Габариты, мм	Масса, кг	Цена с НДС (01.06г.), руб.
5.	Огнетушители углекислотные передвижные	ОУ-20	ТУ 4854-046-42315166-2002	ПО «БЕРЕГ», пос.Большие Дворы	*Сертификаты: ССПБ.RU.УП001.В03859; РОСС RU.ББ02.В00560.*						3390,73
		ОУ-20 Кат.№167		ОАО «Пожтехника» г.Торжок	14		15	55В	1200 x 370 x 410	60	
		ОУ-20		ООО «Каланча», г.Сергиев Посад							
6.	То же	ОУ-20-1 офисный Кат.№168		ОАО «Пожтехника» г.Торжок	14		15	55В	1220 x 380 x 340	60	
7.	«	ОУ-25 Кат.№169		то же	17,5		15	55В	1140 x 400 x 480	15	
8.	«	ОУ-40	ТУ 4854-046-42315166-2002	ПО «БЕРЕГ», пос.Большие Дворы	*Сертификаты: ССПБ.RU.УП001.В03859; РОСС RU.ББ02.В00560.*						5627,01
		ОУ-40 Кат.№170		ОАО «Пожтехника» г.Торжок	28		15	89В	700 x 1550 x 400	120	
		ОУ-40		ООО «Каланча», г.Сергиев Посад							
9.	«	ОУ-80	ТУ 4854-046-42315166-2002	ПО «БЕРЕГ», пос.Большие Дворы	*Сертификаты: ССПБ.RU.УП001.В03859; РОСС RU.ББ02.В00560.*						11180,5
		ОУ-80 Кат.№171		ОАО «Пожтехника» г.Торжок	56		30	144В	950 x 1700 x 760	225	
		ОУ-80		ООО «Каланча», г.Сергиев Посад							
10.	Запорно-пусковое устройство	ЗПУ-96 36 4573	ТУ 3645-029-00220531-95	ОАО БАМЗ г.Барнаул	Устройство устанавливается на баллон углекислотного переносного огнетушителя емкостью от 2 до 5 литров и предназначено для приведения огнетушителя в действие.						
					Рабочее давление, МПа, мах				15		
					Габаритные размеры, мм				150 x 45 x 80		
					Масса, кг				0,4		
					Присоединительные размеры, мм:						
					- для установки на баллон				резьба коническая W 19,2		
					- для установки распылительного раструба				резьба внутренняя М16х1,5		
					Цена с НДС по состоянию на 10.2005г., руб.				136,88		

4.3. Огнетушители порошковые переносные.

№ п/п	Наименование оборудования изделия	Тип, марка. Код ОКП	ГОСТ или ТУ	Завод-изготовитель	Кол-во огнетушащего вещества, кг	Огнетуш. способность (площадь, $м^2$)	Рабочее давление, МПа ($кгс/см^3$)	Время выхода огнетуш. в-ва, с	Длина выброса, м	Габариты, мм	Масса, кг	Цена с НДС (01.06г.), руб.
1.	Предназначены для тушения тлеющих материалов, горючих жидкостей, газов и электроустановок, находящихся под напряжением не более 1000 В, на промышленных предприятиях, складах хранения горючих материалов, а также на транспортных средствах. Подразделяются на следующие типа: **- закачные (з); - с баллоном высокого давления (б); - с газогенерирующей устройством (г).** Диапазон рабочих температур для огнетушителей с баллоном высокого давления (б) от –20 до +50°С, остальные огнетушители эксплуатируются при рабочей температуре от –40 до +50°С.											
	Огнетушитель порошковый переносной	**ОП-1(б)** Кат.№129		**ОАО «Пожтехника», г.Торжок**	1,0	1А; 13В (0,40)	1,17 (12)	5	3	310 x 110 x 105	2,5	
		ОП-1(б)		**ООО «Калан-ча», г.Сергиев Посад**								
2/	**То же**	**ОП-1(з)**	**ТУ 4854-027-42315166-97**	**ПО «БЕРЕГ», пос.Большие Дворы**	1,0	1А; 13В (0,40)	1,57 (16)	6	3	280 x 112 x 115	2,8	187,03
				ООО «Калан-ча», г.Сергиев Посад								
		ОП-1(з) Кат.№130		**ОАО «Пожтехника», г.Торжок**								
3.	«	**ОП-2(з)**	**ТУ 4854-027-42315166-97**	**ПО «БЕРЕГ», пос.Большие Дворы**	1,5	1А; 34В (1,10)	1,57 (16)	5	3	325 x 150 x 130	3,5	227,74
				ООО «Калан-ча», г.Сергиев Посад								
				ООО «ТЗПО» ВДПО, г.Тольятти								280,00
		ОП-2(з) Кат.№131		**ОАО «Пожтехника», г.Торжок**								
4.	«	**ОП-3(з)**	**ТУ 4854-027-42315166-97**	**ПО «БЕРЕГ», пос.Большие Дворы**	2,3	2А; 55В (1,75)	1,57 (16)	5	3	428 x 160 x 140	4,7	268,45
				ООО «Калан-ча», г.Сергиев Посад								
		ОП-3(з) Кат №132		**ОАО «Пожтехника», г.Торжок**								

№ п/п	Наименование оборудования изделия	Тип, марка. Код ОКП	ГОСТ или ТУ	Завод-изготовитель	Кол-во огнетушащего вещества, кг	Огнетуш. способность (площадь, $м^2$)	Рабочее давление, МПа ($кгс/см^3$)	Время выхода огнетуш. в-ва, с	Длина выброса, м	Габариты, мм	Масса, кг	Цена с НДС (01.06г.), руб.
5.	Огнетушитель порошковый переносной	ОП-4(з)	ТУ 4854-027-42315166-97	ПО «БЕРЕГ», пос.Большие Дворы	4	2А; 55В		10	3	390 x D150	6,3 (с зарядом)	342,79
				ООО «Калан-ча», г.Сергиев Посад								
				ООО «ТЗПО» ВДПО, г.Тольятти								350,00
6.	То же	ОП-4(г)	ТУ 4854-005-07503201-99	ФГУП «Машза-вод «Штамп», г.Тула	*Сертификаты: РОСС RU.ББ02.В00547; ССПБ.RU.УП001.В03650.*							380,00
7.	«	ОП-5(б) Кат.№133		ОАО «Пожтех-ника», г.Торжок	5,0	2А; 55В (1,75)	1,17 (12)	8	3,5	480 x 300 x 245	11,0	
8.	«	ОП-5(г) Кат.№134		то же	3,7	2А; 55В (1,75)	0,8...1,2 (8...12)	8	3,5	480 x 250 x 220	6,8	
9.	«	ОП-5(з)	ТУ 4854-027-42315166-97	ПО «БЕРЕГ», пос.Большие Дворы	3,7	2А; 89В (2,80)	1,57 (16)	6	3,5	450 x 320 x 300	6,8	227,74
				ООО «Калан-ча», г.Сергиев Посад								
				ООО «ТЗПО» ВДПО, г.Тольятти								365,00
		ОП-5(з) Кат.№135		ОАО «Пожтех-ника», г.Торжок								
10.	«	ОП-6(б) Кат.№136		ОАО «Пожтех-ника», г.Торжок	6,0	3А; 89В (2,80)	1,17 (12)	8	3,5	600 x 320 x 300	12,5	
11.	«	ОП-6(з) Кат.№137		ОАО «Пожтех-ника», г.Торжок	6,0	3А; 89В (2,80)	1,57 (16)	6	3,5	500 x 350 x 355	11,5	
		ОП-6(з)		ООО «Калан-ча», г.Сергиев Посад								

№ п/п	Наименование оборудования изделия	Тип, марка. Код ОКП	ГОСТ или ТУ	Завод-Изготовитель	Кол-во огнетушащего вещества, кг	Огнетуш. способность (площадь, м²)	Рабочее давление, МПа (кгс/см³)	Зремя выхода огнетуш. в-ва, с	Длина выброса, м	Габариты, мм	Масса, кг	Цена с НДС (01.06г.), руб.
12.	Огнетушитель порошковый переносной	ОП-8(з)	ТУ 4854-027-42315166-97	ПО «БЕРЕГ», пос.Большие Дворы	8	4А; 144В		15	4	520 x D185	11,4	519,79
				ООО «Каланча», г.Сергиев Посад								
13.	То же	ОП-8(г)		ООО «Каланча», г.Сергиев Посад	8	4А; 144В		15	4,5	705 x D190	13	
			ТУ 4854-005-07503201-99	ФГУП «Машзавод «Штамп», г.Тула	*Сертификаты: РОСС RU.ББ02.В00547; ССПБ.RU.УП001.В03650.*							590,0
14.	«	ОП-9(б) Кат.№138		ОАО «Пожтехника», г.Торжок	9,0	4А; 144В (4,50)	1,17 (12)	10	4,5	628 x 355 x 350	20,0	
15.	«	ОП-9(з)	ТУ 4854-027-42315166-97	ПО «БЕРЕГ», пос.Большие Дворы	9,0	4А; 144В (4,50)	1,57 (16)	15	4,5	545 x 340 x 350	17,0	528,64
				ООО «ТЗПО» ВДПО, г.Тольятти								555,00
		ОП-9(з) Кат.№139		ОАО «Пожтехника», г.Торжок								
16.	«	ОП-10(б) Кат.№140		ОАО «Пожтехника», г.Торжок	10,0	4А; 144В (4,50)	1,17 (12)	10	4,5	653 x 355 x 350	20,0	
17.	«	ОП-10(г) Кат.№141		то же	7,4	4А; 144В (4,50)	0,8...1,2 (8...12)	10	4,5	700 x 250 x 220	15,5	
18	«	ОП-10(з)	ТУ 4854-027-42315166-97	ПО «БЕРЕГ», пос.Большие Дворы	7,4	4А; 144В (4,50)	1,57 (16)	10	4,5	628 x 350 x 355	13,0	538,08
		ОП-10(з) Кат.№142		ОАО «Пожтехника», г.Торжок								
19.		ОП-12(б) Кат.№143		ОАО «Пожтехника», г.Торжок	12,0	4А; 144В (4,50)	1,17 (12)	15	4,5	780 x 355 x 350	24,0	
20.		ОП-12(з) Кат.№144		ОАО «Пожтехника», г.Торжок	12,0	4А; 144В (4,50)	1,57 (16)	15	4,5	590 x 350 x 355	18,0	

Примечание: ОАО «Ливенский завод противопожарного машиностроения» изготавливают огнетушители порошковые по цене: **ОП-1(з)**-196 руб.(порошок ВС), 202 (порошок АВС); **ОП-2(з)**- 224 руб.(порошок ВС), 229 (порошок АВС); **ОП-4 (з)**- 310 руб.(порошок ВС), 321 (порошок АВС); **ОП-8(з)**- 470 руб.(порошок ВС), 494 (порошок АВС); **ОП-2(б)**- 264 руб.(порошок ВС), 270 (порошок АВС); **ОП-4(б)**- 359 руб.(порошок ВС), 370 (порошок АВС); **ОП-8(б)**-559 руб.(порошок ВС), 580 (порошок АВС).

№ п/п	Наименование оборудования изделия	Тип, марка. Код ОКП	ГОСТ или ТУ	Завод-изготовитель	Технические характеристики
21.	**Огнетушитель порошковый передвижной газо-аэрозольного наддува**	**ОП-50(г) (ОПАН-50М)**	**ТУ 4854-003-02070464-2005**	**ООО «ИВЦ Техномаш», г.Пермь**	Предназначен для тушения пожаров классов А, В, С и электрооборудования под напряжением до 35 кВ. Область применения: - общепромышленного исполнения – в помещениях категорий В1-В4, Г, Д, согласно НПБ 105-03; - взрывозащищенного исполнения – в помещениях категорий А и Б согласно НПБ 015-03, во взрывоопасных зонах класса 2 помещений и наружных установок по ГОСТ Р 51330.9-99, ГОСТ Р 51330.13-99.
	Сертификаты: соответствия № РОСС RU.ББ02.В00663 и пожарной безопасности № ССПБ RU.УП001.В04717.				Тушение пожаров: твердых веществ — 6А – за 6 сек горючих жидкостей — 233В – за 10 сек Подача струи порошка: дальность, м — 12 высота, м — 6 Время подачи струи порошка, с, не менее — 20 Гарантированный выброс порошка, % — 95 Длина гибкого рукава, м — 5 Масса порошка, кг — 40 Масса снаряженного модуля, кг — 75 Габаритные размеры (высота х диаметр), мм — 620 х 406 Температура эксплуатации, °С — +60 … -60 Взрывозащищенное исполнение — 2ExmsIIAT3 X Запуск ручной от автоматического пускового устройства УСП101-Р.
22.	**То же**	**ОП-100(г) (ОПАН-100М)**	**ТУ 4854-003-02070464-2005**	**то же**	Назначение и область применения тоже, что у ОП-50 (поз.21). Тушение пожаров: твердых веществ — 10А – за 8 сек горючих жидкостей — 233В-2 совместно с 2В21 – за 10 сек Подача струи порошка: дальность, м — 15 высота, м — 8 Время подачи струи порошка, с, не менее — 30 Гарантированный выброс порошка, % — 95 Длина гибкого рукава, м — 10 Масса порошка, кг — 80 Масса снаряженного модуля, кг — 125 Габаритные размеры (высота х диаметр), мм — 1100 х 406 Температура эксплуатации, °С — +60 … -60 Взрывозащищенное исполнение — 2ExmsIIAT3 X Запуск ручной от автоматического пускового устройства УСП101-Р.
	Сертификаты: соответствия № РОСС RU.ББ02.В00663 и пожарной безопасности № ССПБ RU.УП001.В04717.				

4.4. Огнетушители порошковые передвижные.

№ п/п	Наименование оборудования изделия	Тип, марка. Код ОКП	ГОСТ или ТУ	Завод-изготовитель	Кол-во огнетушащего вещества, кг	Огнетуш. способность (площадь, $м^2$)	Рабочее давление, МПа ($кгс/см^3$)	Время выхода огнетуш. в-ва, с	Длина выброса, м	Габариты, мм	Масса, кг	Цена с НДС (01.06г.), руб.
Порошковые огнетушители, имеющие полную массу свыше 20 до 400 кг, относятся к передвижным, способным тушить очаги пожаров большей мощности и с дальнего расстояния.												
1.	**Огнетушитель порошковый передвижной**	**ОП-20(з)** Кат.№145		**ОАО «Пожтехника», г.Торжок**	20	6А; 233В (7,32)	1,17 (12)	20	6	800 x 430 x 360	41,0	
2.	**То же**	**ОП-30(з)** Кат.№146		**То же**	30	6А; 233В (7,32)	1,17 (12)	25	6	990 x 430 x 360	55	
3.	**«**	**ОП-50(б)** Кат.№147		**«**	50	6А; 233В (7,32)	1,17 (12)	20	6	950 x 660 x 440	100	
4.	**«**	**ОП-50(з)**	**ТУ 4854-027-42315166-97**	**ПО «БЕРЕГ», пос.Большие Дворы**	42,5	6А; 233В (7,32)	1,17 (12)	20	6	1020 x 460 x 480	85	2860,32
				ООО «ТЗПО» ВДПО, г.Тольятти								3350,00
				ООО «Каланча», г.Сергиев Посад								
		ОП-50(з) Кат.№148		**ОАО «Пожтехника», г.Торжок**								
		ОП-50(з) офисный Кат.№148			42,5	6А; 233В (7,32)	1,17 (12)	20	6	800 x 660 x 520	80	
5.	**«**	**ОП-100(з)**	**ТУ 4854-027-42315166-97**	**ПО «БЕРЕГ», пос.Большие Дворы**	72	10А; 233В-2 (8,64)	1,17 (12)	30	6	1090 x 640 x 630	122	5463,99
				ООО «ТЗПО» ВДПО, г.Тольятти								5500,00
				ООО «Каланча», г.Сергиев Посад								
		ОП-100(з) Кат.№149		**ОАО «Пожтехника», г.Торжок**								
6.	**«**	**ОП-150(б)-01** Кат.№150		**ОАО «Пожтехника», г.Торжок**	-	-	1,17 (12)	-	-	1650 x 3060 x 1590	550	

4.5. Огнетушители порошковые универсальные.

№ п/п	Наименование оборудования изделия	Тип, марка. Код ОКП	ГОСТ или ТУ	Завод-изготовитель	Вместимость корпуса, л	Масса заряда, кг	Огнетушащая способность (площадь, $м^2$)	Время выхода огнетуш. в-ва, с	Габариты (высота х диаметр корпуса), мм	Масса полная, кг
Предназначены для тушения пожаров класса А, В, С и электроустановок, находящихся под напряжением до 1000 В. Огнетушители работают при температуре окружающей среды от минус 50 до плюс 50°С и относительной влажности воздуха до 95%. Продолжительность приведения в действие – 5 с. Длина струи огнетушащего вещества – 3 м. Рабочее давление в корпусе – 0,8 МПа. Давление разрыва корпуса – 1,6 МПа.										
1.	**Огнетушитель порошковый универсальный**	**ОПУ-5**		**ФГУП «Машзавод «Штамп», г.Тула**	5	3,8	1,73	6	420 x D150	8,8
2.	**То же**	**ОПУ-10**		**то же**	10	8,5	2,8	9	420 x D210	15

4.6. Огнетушители воздушно-пенные.

Воздушно-пенные огнетушители наиболее удобны для тушения тлеющих материалов, а также горючих жидкостей. Конструкция насадки обеспечивает подачу воздушно-механической пены средней и низкой кратности.

По принципу создания давления в их корпусе воздушно-пенные огнетушители подразделяются на: **закачные (з), с баллоном высокого давления (б).**

По способу транспортирования к очагам пожара – на переносные (с полной массой до 20 кг) и передвижные (с полной массой до 400 кг).

Эксплуатируются при температуре от +5 до –50°С.

№ п/п	Наименование оборудования изделия	Тип, марка. Код ОКП	ГОСТ или ТУ	Завод-изготовитель	Вместимость корпуса, л	Масса заряда, кг	Огнетушащая способность (площадь, $м^2$)	Рабочее давление, МПа ($кгс/см^2$)	Время выхода огнетуш. в-ва, с	Длина выброса, м	Габариты мм	Масса, кг
1.	**Огнетушитель воздушно-пенный**	**ОВП-4(з)-АВ(Н,С)** Кат.№173		**ОАО «Пожтехника», г.Торжок**	4,6	4,0	1А, 34В, (1,10)	1,57 (16)	20	3	410x340x310	7,4
		ОВП-4(з)		**ООО «Калинча», г.Сергиев Посад**								
2.	**То же**	**ОВП-8(з)-АВ(Н,С)** Кат.№174		**ОАО «Пожтехника», г.Торжок**	9,2	8,0	2А, 55В, (1,75)	1,57 (16)	30	4	510 x 340 x 310	13,5
		ОВП-8(з)		**ООО «Калинча», г.Сергиев Посад**								
3.	«	**ОВП-9(з)**		**ООО «Калинча», г.Сергиев Посад**	-	9,0	2А; 55В		30	4	650 x 260 x 170	13

№ п/п	Наименование оборудования изделия	Тип, марка. Код ОКП	ГОСТ или ТУ	Завод-изготовитель	Вместимость корпуса, л	Масса заряда, кг	Огнетушащая способность (площадь, $м^2$)	Рабочее давление, МПа ($кгс/см^2$)	Время выхода огнетуш. в-ва, с	Длина выброса, м	Габариты мм	Масса, кг
4.	**Огнетушитель воздушно-пенный**	**ОВП-9(б)**		ООО «Калан-ча», г.Сергиев Посад	-	9,0	2А; 55В		30	4	650 x 260 x 170	12,9
5.	**То же**	**ОВП(Н,С)-10(б)** Кат.№175		ОАО «Пожтех-ника», г.Торжок	12,1	10,0	3А, 89В, (2,80)	1,176 (12)	40	4,5	660 x 220 x 260	18,5
6.	«	**ОВП(С)-45(б)** Кат.№176		то же	52	45,0	4А; 144В (4,5)	1,47 (15)	40	4	670 x 520 x 400	80
7.	«	**ОВП(Н,С)-50(з)** Кат.№177		ОАО «Пожтех-ника», г.Торжок	61,5	42,5	4А, 144В, (4,5)	1,176 (12)	40	4	890 x 515 x 470	85
		ОВП-50(з)		ООО «Калан-ча», г.Сергиев Посад								
8.	«	**ОВП(Н,С)-50(б)** Кат.№178		ОАО «Пожтех-ника», г.Торжок	61,5	42,5	4А, 144В, (4,5)	1,176 (12)	40	4	850 x 630 x 440	86
9.	«	**ОВП(Н,С)-100(з)** Кат.№179		ОАО «Пожтех-ника», г.Торжок	100	85	6А, 233В, (7,32)	1,176 (12)	60	4	1090 x 820 x 660	135
		ОВП-100(з)		ООО «Калан-ча», г.Сергиев Посад								
10.	«	**ОВП(Н,С)-100(б)** Кат.№180		ОАО «Пожтех-ника», г.Торжок	100	85	6А, 233В, (7,32)	1,176 (12)	60	4	1100 x 820 x 680	180
11.	«	**ОВП(С)-135(б)** Кат.№181		то же	150	135	6А, 233В, (7,32)	1,47 (15)	210	4	1230 x 800 x 580	240

4.7. Огнетушители авиационные.

Огнетушители авиационные предназначены для тушения возгораний на авиатранспорте. Огнетушитель устанавливается вертикально, затвором вверх и прочно закрепляется в специальном кронштейне.

1.	**Огнетушители авиационные**	**ОС-8МФ** Кат.№182		ОАО «Пожтех-ника», г.Торжок	8	9,22		13,5 (135)			615 x 175 x 172	20,7
					Огнетушащее вещество						хладон	
					Тип пирапатрона						ПП-3	

№ п/п	Наименование оборудования изделия	Тип, марка. Код ОКП	ГОСТ или ТУ	Завод-изготовитель	Вместимость корпуса, л	Масса заряда, кг	Огнетушащая способность (площадь, $м^2$)	Рабочее давление, МПа ($кгс/см^2$)	Время выхода огнетуш. в-ва, с	Длина выброса, м	Габариты мм	Масса, кг
					Диапазон рабочих температур, °С						-60 ... +60	
					Тип тока / напряжение питания, В						постоянный / 27	
2.	**Огнетушители авиационные**	**ОСУ-5П-01** без сильфонной трубки; **ОСУ-5П** с сильфонной трубкой		**ОАО «Пожтехника», г.Торжок**	8	5,7		13,5 (135)				17
					Огнетушащее вещество						двуокись углерода (CO_2)	
					Диапазон рабочих температур, °С						-40 ... +50	

4.8. Станции зарядные.

1.	**Станция зарядная углекислотная**	**ЗСА** Кат.№219 / **ЗСА**		**ОАО «Пожтехника», г.Торжок** / **ООО «Каланча», г.Сергиев Посад**	Предназначена для зарядки углекислотных огнетушителей двуокисью углерода. Производительность: ➢ огнетушители типа ОУ-2 - 15 шт./ч; ➢ огнетушители типа ОУ-5 - 11 шт./ч. Объем бака запасов, кг: 80 Габаритные размеры, мм: 925 x 640 x 525 Масса, кг: 310
2.	**Станция для зарядки углекислотных огнетушителей**	Кат.№230		**ОАО «Пожтехника», г.Торжок**	Габаритные размеры, мм: - устройство: 925 x 640 x 5255 - стойка: 450 x 430 x 780 Масса, кг: 310
3.	**Станция зарядная углекислотная**	**KUD-5; KUS-5**		**ООО «Каланча», г.Сергиев Посад**	Предназначены для: ➢ заполнения углекислотой баллонов емкостью до 6 кг; ➢ заполнения емкостью более 6 кг при помощи отдельных весов с автоматическим отключением; ➢ опорожнения баллонов с углекислотой на 95%. Станции KUD-5 и KUS-5 отличаются типом привода: KUD-5 оборудована пневматическим приводом, а KUS-5 – электрическим. Станция включает в себя встроенные весы на 30 кг с автоматическим отключением. Модели KUD-5 и KUS-5 снабжены механическими весами, модели KUD-5-Di и KUS-5-Di – электронными. Производительность кг/мин.: 5 Габаритные размеры, мм: 900 x 700 x 600 Масса, кг: 80

№ п/п	Наименование оборудования изделия	Тип, марка. Код ОКП	ГОСТ или ТУ	Завод-изготовитель	Технические характеристики
4.	**Порошковые станции «Мюллер»:**				
4.1	**Порошковые станции**	**PSM MINI** Кат.№220		**ОАО «Пожтехника», г.Торжок**	Передвижная зарядная станция предназначена для использования сервисными службами. Зарядка порошковых огнетушителей от 1 до 12 кг.
		PSM MINI		**ООО «Калинча», г.Сергиев Посад**	Объем бака запасов, кг 12 Провозная высота, мм 870 Габаритные размеры, мм 1270 x 500 x 480 Масса, кг 30
4.2	**То же**	**PSM JUNIOR** Кат.№221		**ОАО «Пожтехника», г.Торжок**	Станция при небольшой массе оборудована мотором повышенной мощности. Зарядка порошковых огнетушителей от 2 до 12 кг (от 12 до 15 кг с дополнительным контейнером).
		PSM JUNIOR		**ООО «Калинча», г.Сергиев Посад**	Объем бака запасов, кг 12 Провозная высота, мм 1080 Габаритные размеры, мм 1250 x 440 x 670 Масса, кг 45 – 48
4.3	**«**	**PSM COMPACT** Кат.№223		**ОАО «Пожтехника», г.Торжок**	Компактная, профессиональная и высокопроизводительная станция для мобильного и стационарного использования. Зарядка порошковых огнетушителей от 1 до 250 кг (от 50 до 250 кг используется дополнительный бункер).
		PSM COMPACT		**ООО «Калинча», г.Сергиев Посад**	Объем бака запасов, кг 50 или 250 Провозная высота, мм 1180 Габаритные размеры, мм 1530 x 500 x 730 Масса, кг 68
4.4	**«**	**PSM POWER** Кат.№224		**ОАО «Пожтехника», г.Торжок**	Высоко производительная станция с большим диапазоном применения. Зарядка порошковых огнетушителей от 1 до 250 кг (от 50 до 250 кг используется дополнительный бункер).
		PSM POWER		**ООО «Калинча», г.Сергиев Посад**	Объем бака запасов, кг 50 или 250 Провозная высота, мм 1600 Габаритные размеры, мм 1900 x 500 x 730 Масса, кг 73 - 78

№ п/п	Наименование оборудования изделия	Тип, марка. Код ОКП	ГОСТ или ТУ	Завод-изготовитель	Технические характеристики	
4.5	**Порошковые станции**	**PSM ECONOMIC** Кат. №222		**ОАО «Пожтехника», г.Торжок**	Объем бака запасов, кг	50
					Провозная высота, мм	1180
					Габаритные размеры, мм	1530 x 440 x670
					Масса, кг	58
5.	**Устройство для дозированной зарядки порошковых огнетушителей**	**УДЗПО** Кат.№225		**То же**	Объем бака запасов, кг	25
					Провозная высота, мм	1540
					Габаритные размеры, мм	1840 x 960 x 1020
					Масса, кг	90
6.	**Стенд для сборки и зарядки воздухом порошковых огнетушителей** (ОП-1, ...ОП-100)	**СЗВПО** Кат.№226		«	Провозная высота, мм	1200
					Габаритные размеры, мм	2100 x 1200 x 1100
					Масса, кг	450
7.	**Дробеметная установка**	Кат.№229		«	Габаритные размеры, мм	2640 x 1480 x 2680
					Масса, кг	1700
8.	**Зарядная станция средств пожаротушения**	**ЗССП** Кат.№231		«	Габаритные размеры, мм	2540 x 8210 x 3110
					Масса, кг	350
9.	**Камера для нанесения порошковой краски**	Кат.№232		«	Провозная высота, мм	1800
					Габаритные размеры, мм	1200 x 1800 x 2600
					Масса, кг	550
10.	**Камера для оплавления порошковой краски**	Кат.№233		«	Провозная высота, мм	1500
					Габаритные размеры, мм	1300 x 1500 x 2470
					Масса, кг	750

5. КОМПЛЕКТЫ ПОЖАРНЫХ КРАНОВ.

№ п/п	Наименование оборудования изделия	Тип, марка. Код ОКП	ГОСТ или ТУ	Завод-изготовитель	Единица измерения	Количество	Условный проход, мм	Давление, МПа	Габаритные размеры, мм	Масса, кг
	КОМПЛЕКТ ПОЖАРНОГО КРАНА Dy = 50мм:									
1.	Клапан запорный проходной с муфтовым и цапковым присоединительными концами или	1Б1р (У 22069)		АООТ «Крупинский арматурный завод», п.Крупино	шт.	1	50	1,0	L = 150 H_{max}= 165,5	2,67
1.1	Клапан пожарный с муфтой и цапкой сальниковый или	15кч11р (ВП)		Механический завод, г.Харьков	шт.	1	50	1,6	L = 76 H = 155	4,8
1.2	Клапан запорный проходной фланцевый	15с22нж исп.1 (ГЛ 21003М)		ЗАО «Технорос», Г.Санкт-Петербург ОАО «АрЗиЛ», г.Георгиевск	шт.	1	50	4,0	L = 230 H_{ma}= 300	18,5
2.	Ствол пожарный ручной	РС-50		Машиностроительные завод, г.Харцызск; ОАО «Пожтехника», г.Торжок; ООО «Каланча» г.Сергиев Посад	шт.	1	50	0,6	длина ствола - 265	0,7
3.	Рукав пожарный напорный латексированный	ПТ-51	ТУ 8193-019-00323890-96	ПО «БЕРЕГ» пос. Большие Дворы	м	20	51	1,6		7,0
				«Пожтехника», г.Торжок; ООО «Каланча» г.Сергиев Посад						
4.	Головка рукавная соединительная	ГР-50	ТУ 4854-028-42315166-98	то же	шт.	2	50	1,6	92 x 100	0,29

№ п/п	Наименование оборудования изделия	Тип, марка. Код ОКП	ГОСТ или ТУ	Завод-изготовитель	Единица измерения	Количество	Условный проход, мм	Давление, МПа	Габаритные размеры, мм	Масса, кг
5.	Головка цапковая соединительная	ГЦ-50		ПО «БЕРЕГ» пос. Большие Дворы Пожтехника», г.Торжок; ООО «Каланча» г.Сергиев Посад	шт.	1	50	1,6	55 x 100	0,25
6.	Головка соединительная муфтовая	ГМ-50		то же	шт.	1	50	1,6	44 x 100	0,17
7.	Уголок ковкого чугуна 90°-1-50		ГОСТ 8946-75		шт.	1	50			
	КОМПЛЕКТ ПОЖАРНОГО КРАНА Dy = 70мм:									
1.	Клапан запорный проходной муфтовый	15кч33р1		ОАО «Запорожский арматурный завод»	шт.	1	65	1,6	L = 210 H = 262	6,5
2.	Ствол пожарный ручной	РС-70		Машиностроительные завод, г.Харцызск; ОАО «Пожтехника», г.Торжок; ООО «Каланча» г.Сергиев Посад	шт.	1	70	0,6	длина ствола - 450	1,5
3.	Рукав пожарный напорный латексированный	ПТ-66	ТУ 8193-019-00323890-96	ПО «БЕРЕГ» пос. Большие Дворы	м	20	66	1,6		9,0
				Пожтехника», г.Торжок; ООО «Каланча» г.Сергиев Посад						
4.	Головка рукавная соединительная	ГР-70	ТУ 4854-028-42315166-98	то же	шт.	2	70	1,6	108 x 128	0,47

№ п/п	Наименование оборудования изделия	Тип, марка. Код ОКП	ГОСТ или ТУ	Завод-изготовитель	Единица измерения	Количество	Условный проход, мм	Давление, МПа	Габаритные размеры, мм	Масса, кг
5.	Головка цапковая соединительная	ГЦ-70		ПО «БЕРЕГ» пос. Большие Дворы Пожтехника», г.Торжок; ООО «Каланча» г.Сергиев Посад	шт.	1	70	1,6	61 x 128	0,34
6.	Головка соединительная муфтовая	ГМ-70		то же	шт.	1	70	1,6	56 x 128	0,29
7.	Уголок ковкого чугуна 90°-1-65		ГОСТ 8946-75		шт.	1	65			

1. Клапан обратный однодисковый поворотный КО (65, 80, 100, 150)/1,2-УМ.О4-«БАРС».

ТЕХНИЧЕСКАЯ ДОКУМЕНТАЦИЯ: ГОСТ 51052-2002.
Сертификаты: РОССС RU.ББ02.В00488, ССПБ.RU.УП001.В03280

Назначение и область применения

Клапан обратный однодисковый поворотный «БАГЕ» (далее клапан), представляет собой нормально закрытое запорное устройство общего назначения предназначенное для предотвращении обратного оттока воды при падения давления в подводящем трубопроводе. Клапан разрешен к применению в системах пожаротушения, при этом есть возможность установки приборов контроля давления в подводящем и питающем трубопроводе.

Технические характеристики

- Рабочее давление (Рр), МПа
  -минимальные 0,14
  -максимальное 1,20
- Гидравлическое давление открытия запорного органа, МПа, не более 0,05
- Время срабатывания, с не более 2
- Назначенный срок службы клапана , лет 10
- Гидравлические потери МПа, не более 0,02
- Среднее время восстановления работоспособности клапана, час, не более 0,5

Функциональные возможности и особенности

- Клапан может быть установлен вертикально (направление потока вверх) или горизонтально (крышкой вверх).
- Заслонка с резиновой прокладкой имеет шарнирное крепление с корпусом. Все подвижные детали могут обслуживаться без демонтажа клапана.
- Корпус клапана имеет отверстия для присоединения манометров.
- В клапанах. Ду 65,80 можно присоединять фланцы и муфтовые переходники на резьбовом соединении.

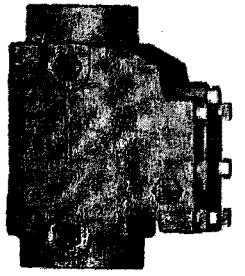

Клапан «БАГЕ» - Ду65

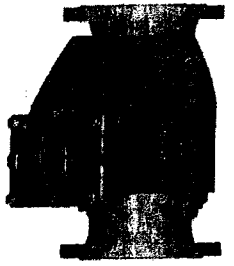

Клапан «БАГЕ» - Ду100

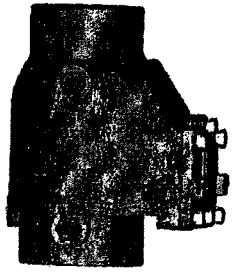

Клапан «БАГЕ» - Ду80



Клапан «БАГЕ» - Ду150

Обозначение	D	De	L	B	H
КО65/1,2-УМ.О4-"Баге"	67	M G2½	212	160	245
КО80/1,2-УМ.О4-"Баге"	83	M G3	220	172	277
КО100/1,2-УМ.О4-"Баге"	104	Ф 180	242	212	330
КО150/1,2-УМ.О4-"Баге"	155	Ф 240	295	260	360

D- условный диаметр H- высота L- длина
De-присоединительные размеры B -ширина

Цена с НДС на 01.01.2006г: ***КО(65, 80)/1,2-УМ.О4-«БАГЕ»*** *- 4500 / 4900 руб.;* ***КО(100, 150)/1,2-УМ.О4-«БАГЕ»*** *- 6400 / 8400 руб.*

ЗАВОД-ИЗГОТОВИТЕЛЬ – ЗАО ПО «Спецавтоматика» г.Бийск

2. Клапан дренчерный сигнальный КП-1.

ТЕХНИЧЕСКИЕ УСЛОВИЯ :ТУ 4854-005-49327238-2004.
Сертификаты: РОССС RU.ББ02.В00635, ССПБ.RU.УП001.В04311 *действуют до 23.12.2007г.*

Клапаны дренчерные сигнальные КП предназначены для использования в качестве запорно-сигнальных устройств в дренчерных установках водяного и пенного пожаротушения, а также в установках пожаротушения тонкораспыленной водой.

Различные виды запорно-пусковых устройств (ЗПУ) побудительных систем клапанов КП обеспечивают спринклерный («мокрый» или «сухой»), соленоидный, электропиротехнический или ручной пуски установок пожаротушения. Возможно совместное использование разных комбинаций ЗПУ.

В настоящее время освоено производство клапана КП1 и ведется подготовка производства клапанов КП2 и КП3.

Основные достоинства клапанов КП: высокая надежность при минимальном количестве деталей, высокая коррозионная стойкость (изделие из нержавеющей стали), простота монтажа и обслуживания.

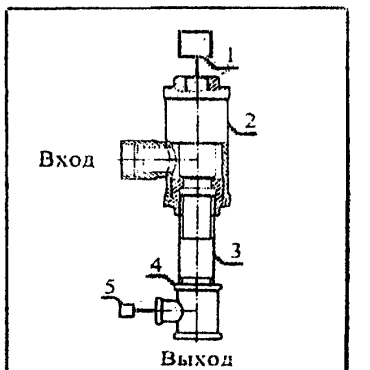

Обвязка клапанов типа КП
1. ЗПУ
2. Клапан
3. Сгон
4. Тройник
5. СДУ

Технические характеристики клапанов дренчерных типа КП1

Наименование параметра		Значение		
		КП-1	КП-2	КП-3
Рабочее давление, МПа минимальное максимальное		0,14 1,6	0,14 1,6	0,14 1,6
Условный проход, Ду, мм		25	32	50
Габаритные размеры, мм, не более	L	95	по КД	по КД
	H	145	по КД	по КД
	D	60	по КД	по КД
Присоединительные размеры, мм, не более	A и B	G1	G1 1/4	G2
	C	G 1/2	G 1/2	G 1/2
Время срабатывания, с, не более		2,0		
Масса, кг		2,45	по КД	по КД
Срок службы, лет		10		

Условное обозначение клапана при заказе оборудования

Клапан КП-1 ТУ 4854-005-49327238-2004

Габаритный чертеж клапанов типа КП

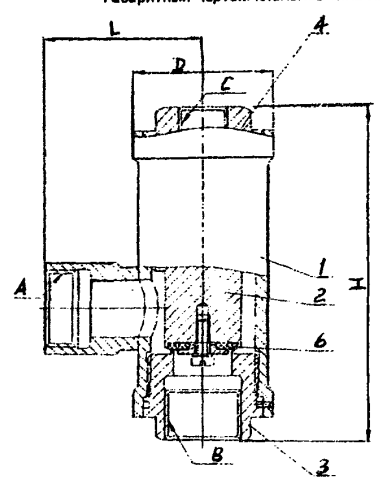

1 - корпус;
2 - поршень;
3 - седло;
4 - крышка;
5 - шайба;
6 - прокладка

ЗАВОД-ИЗГОТОВИТЕЛЬ – ЗАО «МЭЗ «Спецавтоматика» г.Москва

№ п/п	Наименование оборудования изделия	Тип, марка. Код ОКП	ГОСТ или ТУ	Завод-изготовитель	Технические характеристики
3.	**Сигнализатор давления универсальный**	**СДУ-М** 43 7191	**ТУ 4371-016-00226827-98**	**ПО «Спецавтоматика», г. Бийск**	

Габаритные и установочные размеры СДУ-М

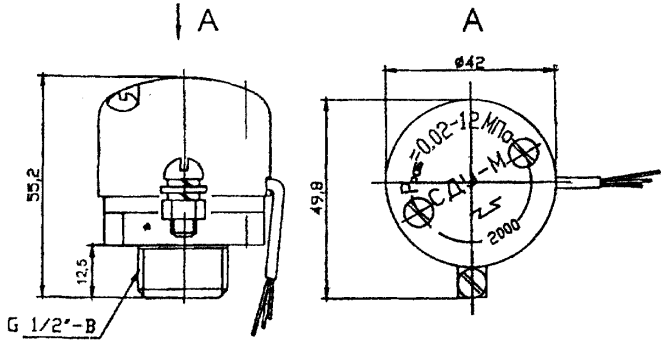

Схема электрическая принципиальная

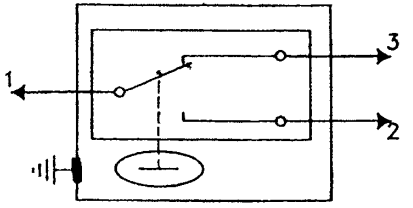

Маркировка концов:
1-короткий,
2-средний,
3-длинный

Сертификаты:
***№ РОСС RU.ББ02.В00452** действует до 06.04.2006г.;*
***№ ССПБ.RU.УП001.В03048** действует до 06.04.2006г.*

Предназначен для выдачи сигнала о срабатывании узлов управления распределительных устройств, на включение основного водопитателя, а также о поступлении огнетушащих веществ в питающие трубопроводы установок водяного, пенного или газового автоматического пожаротушения.

Корпус и вкладыш сигнализатора имеют антикоррозионное покрытие.

Исполнение сигнализатора обеспечивает его пожарную безопасность в аварийном режиме работы и при нарушении правил эксплуатации.

Климатическое исполнение по ГОСТ 15150	О2
Диапазон рабочих температур от минус 60 до плюс 50°С (для установок водяного и пенного пожаротушения от плюс 4 до 50°С).	
Давление срабатывания сигнализатора в пределах, МПа (кгс/см^2)	0,02-0,06 (0,2-0,6)
Контакты сигнализатора обеспечивают коммутацию:	
-цепей переменного тока напряжением от 0,2 до 250,0 В в диапазоне - 22х10^{-6} – 3,0А;	
-цепей постоянного тока напряжением от 0,2 до 30,0 В в диапазоне - 22х10^{-6} – 4,0А.	
Диапазон давлений рабочей газовой среды под мембраной сигнализатора в пределах, МПа	0,02 – 12,0
Настраиваемое давление срабатывания, МПа	0,02 – 0,06
Давление срабатывания сигнализатора в пределах, МПа	0,02 – 1,5
Степень защиты оболочки	IP54
Наружная присоединительная резьба	G1/2 трубная
Время срабатывания сигнализатора, с, не более	2
Масса, кг, не более	0,40

№ п/п	Наименование оборудования изделия	Тип, марка. Код ОКП	ГОСТ или ТУ	Завод-изготовитель	Технические характеристики
4.	**Оросители дренчерные и спринклерные водяные**	**ДВН; ДВВ СВН; СВВ** 48 5484	ГОСТ Р 510043-2002	**ПО «Спецавтоматика», г. Бийск**	Применяются в автоматических установках пожаротушения для распыления воды и распределения ее по защищаемой площади с целью тушения очагов пожара или их локализации, а также для создания водяных завес. Предназначены для использования практически в любых помещениях, включая офисы, библиотеки,, банки, театры, фабрики и складские помещения

Марка оросителя	Номер сертификата	Дата окончания действия	Цена с НДС (02.2005) руб.
Оросители дренчерные водяные:			
розеткой вниз ДВН:			
ДВО0-РНо(д)0,24-R1/2/.В3-**«ДВН»**	***РОСС RU.ББ02.В00613 ССПБ.RU.УП001.В04101***	*31.08.2007*	60,00
ДВО0-РНо(д)0,35-R1/2/.В3-**«ДВН»**			
ДВО0-РНо(д)0,47-R1/2/.В3-**«ДВН»**			
ДВО0-РНо(д)0,77-R1/2/.В3-**«ДВН»**			
розеткой вверх ДВВ:			
ДВО0-РВо(д)0,24-R1/2/.В3-**«ДВВ»**	***РОСС RU.ББ02.В00613 ССПБ.RU.УП001.В04101***	*31.08.2007*	60,00
ДВО0-РВо(д)0,35-R1/2/.В3-**«ДВВ»**			
ДВО0-РВо(д)0,47-R1/2/.В3-**«ДВВ»**			
ДВО0-РВо(д)0,77-R1/2/.В3-**«ДВВ**			
Оросители спринклерные водяные			
розеткой вниз СВН / вверх СВВ (температыра срабатывания 57°С):			
СВО0-РН/РВо(д)0,24-R1/2/Р57.В3-**«СВН»/ «СВВ»**	***РОСС RU.ББ02.В00608 ССПБ.RU.УП001.В04096***	*31.08.2007*	90
СВО0-РН/РВо(д)0,35-R1/2/Р57.В3-**«СВН»/ «СВВ»**			94
СВО0-РН/РВо(д)0,47-R1/2/Р57.В3-**«СВН»/ «СВВ»**			99
СВО0-РН/РВо(д)0,77-R1/2/Р57.В3-**«СВН»/ «СВВ»**			110
розеткой вниз СВН /СВВ (температыра срабатывания 68°С):			
СВО0-РН/РВо(д)0,24-R1/2/Р68.В3-**«СВН»/ «СВВ»**	***РОСС RU.ББ02.В00611 ССПБ.RU.УП001.В04099***	*31.08.2007*	90
СВО0-РН/РВо(д)0,35-R1/2/Р68.В3-**«СВН»/ «СВВ»**			94
СВО0-РН/РВо(д)0,47-R1/2/Р68.В3-**«СВН»/ «СВВ»**			99
СВО0-РН/РВо(д)0,77-R1/2/Р68.В3-**«СВН»/ «СВВ»**			110

Масса, не более 0,1 кг.

Условные диаметры выходного отверстия – 8, 10, 12, 15 мм.
Защищаемая площадь – 12 м^2.
Габаритные размеры, мм: dy=8,10,12мм – 57 х 32;
Dy = 15 мм – 57 х 38.

№ п/п	Наименование оборудования изделия	Тип, марка. Код ОКП	ГОСТ или ТУ	Завод-изготовитель	Технические характеристики
5.	**Оросители спринклерные и дренчерные водяные горизонтальные**	**СВО1-РГо(д)0,47-R1/2/Р57.В3-«СВГ-12»; СВО1-РГо(д)0,47-R1/2/Р68.В3-«СВГ-12»; ДВО1-РГо(д)0,47-R1/2/В3-«ДВГ-12»**	**ГОСТ Р 51043-2002**	**ЗАО «ПО «Спецавтоматика», г. Бийск**	*Сертификаты:* ***№ РОСС RU.ББ02.В00609 и № ССПБ.RU.УП001.В04097*** *действуют до 31.08.2007г.* Оросители водяные горизонтальные спринклерные и дренчерные типа «СВГ» и «ДВГ» являются оросителями общего назначения, устанавливаемые горизонтально относительно оси оросителя. И предназначены для распыления и распределения воды по защищаемой площади, используются в автоматических установках водяного пожаротушения с целью тушения пожара, создания водяных завес, охлаждения строительных и технологических конструкций. **Функциональные возможности и особенности:** - Оросители изготавливаются с декоративным покрытием (д) и без него (о). - Оросители – изделия неразборные и неромонтируемые. - Гарантийный срок эксплуатации на спринклерные оросители составляет 12 месяцев, на дренчерные оросители составляет 36 месяцев.

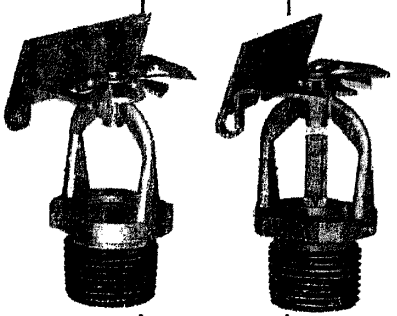

	дренчерный «ДВГ»	спринклерный «СВГ»
Диапазон рабочего давления, МПа	0,1 – 1,0	
Защищаемая площадь в форме прямоугольника 4 х 3 м^2	9	
Коэффициент производительности	0,47	
Номинальная температура срабатывания, °С	-	57 / 68
Условное время срабатывания, с	-	300 / 300
Предельно допустимая рабочая температура, °С	-	38 / 50
Масса, кг	0,092	0,100
Присоединительная резьба	R 1/2	
Габариты (высота х ширина), мм	68 х 38	
К-фактор, GPM/ PSI (LPM/bar)	6,1 (89,1)	
Цена с НДС (01.01.2006г.), руб.	66,00	120,00

Климатическое исполнение В, категория размещения 3 по ГОСТ 15150-69 с предельным значением температуры воздуха при эксплуатации дренчерных оросителей от минус 60 до + 55°С.

№ п/п	Наименование оборудования изделия	Тип, марка. Код ОКП	ГОСТ или ТУ	Завод-изготовитель	Технические характеристики
6.	**Оросители спринклерные и дренчерные пенные универсальные**	**СПО0-РУо(д)0,74-R1/2/Р68.В3-«СПУ-15»; СПО0-РУо(д)0,74-R1/2/Р57.В3-«СПУ-15»; ДПО0-РУо(д)0,74-R1/2/В3-«ДПУ-15»** 48 5484	**ГОСТ Р 51043-2002**	**ЗАО «ПО «Спецавтоматика», г. Бийск**	Предназначены для получения воздушно-механической пены низкой кратности из водного раствора пенообразователя и распределения ее по защищаемой площади с целью тушения пожара или его локализации. Пенные универсальный оросители могут быть спринклерного (СПУ) или дренчерного (ДПУ) исполнения и в зависимости от условий эксплуатации устанавливаются розеткой вверх или вниз. Оросители выпускаются с декоративным покрытием (никелевым или полимерным) – обозначение «д» и без покрытия – обозначение «о», указывается при заказе. Условный диаметр выходного отверстия 15 мм. Диапазон рабочего давления 0,15 – 1,00 МПа. Защищаемая площадь при высоте установки 2,5 м и рабочем давлении 0,15 МПа – 12 м^2
	Сертификаты: ***№ РОСС RU.ББ02.В00610 и № ССПБ.RU.УП001.В04098*** *действуют до 31.08.2007г.* – **«СПУ»;** ***№ РОСС RU.ББ02.В00539 и № ССПБ.RU.УП001.В03614*** *действуют до 13.01.2007г.* – **на ДПУ**				

	ДПУ	СПУ
Коэффициент производительности	0,74	
Номинальная температура срабатывания, °С		57 / 68
Условное время срабатывания, с		300 / 300
Предельно допустимая рабочая температура, °С		38 / 50
Кратность пены	5	
Масса, кг	0,07	0,075
Присоединительная резьба	R 1/2	
К-фактор, GPM/ PSI (LPM/bar)	9,7 (140,4)	
Цена с НДС (01.01.2006г.), руб.	72	132

№ п/п	Наименование оборудования изделия	Тип, марка. Код ОКП	ГОСТ или ТУ	Завод-изготовитель	Технические характеристики
7.	**Оросители спринклерные стеллажные** 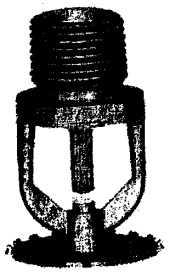	**СВС0-РНо(д)0,47-R1/2Р57.В3 – «ССН-12»; СВС0-РНо(д)0,80-R1/2Р57.В3 – «ССН-15»; СВС0-РНо(д)0,47-R1/2Р57.В3 – «ССН-12»; СВС0-РНо(д)0,80-R1/2Р57.В3 – «ССН-15»**	**ТУ 4854-054-00226827-02**	**то же** 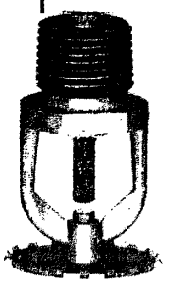	***Сертификаты:*** ***РОСС RU.ББ02.В00489, ССПБ.RU.УП001.В03281*** *действуют до 02.11.2006г.* – **оросители с температурой срабатывания 57°С;** ***РОСС RU.ББ02.В00612, ССПБ.RU.УП001.В04100*** *действуют до 31.08.2007г.* – **оросители с температурой срабатывания 68°С.** Предназначены для тушения пожаров внутристеллажного пространства, стеллажных складов со стационарными и передвижными стеллажами с высотой складирования до 20 м. Диаметры выходных отверстий – 12 или 15 мм.

	12 мм	15 мм
Диапазон давления, МПа	0,1 ... 1,0	
Коэффициент производительности	0,47	0,80
Защищаемая площадь, м^2	3	
Габариты (высота х ширина), мм	55,5х36,4	55,5х39,8
Масса, кг	0,068	0,069
Присоединительная резьба	R 1/2	
Предельно допустимая рабочая температура, °С	38 / 50	
К-фактор, GPM/ PSI (LPM/bar)	6,1 (89,1)	10,5 (151,7)
Цена с НДС (01.01 2006г.), руб.	120	

№ п/п	Наименование оборудования изделия	Тип, марка. Код ОКП	ГОСТ или ТУ	Завод-изготовитель	Технические характеристики
8.	**Оросители спринклерные и дренчерные тонкораспыленной воды**	**СО-0,5РВНо(д)5-0,07/Р57.В3-«Аква»; СО-0,5РВНо(д)5-0,07/Р68.В3-«Аква»; ДО-0,5РВНо(д)5-0,07/.В3-«Аква»;** 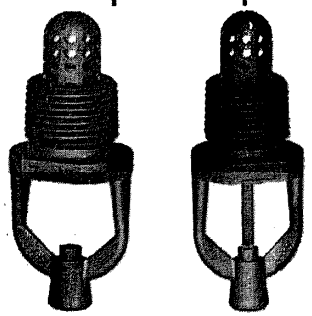	**ТУ 4854-001-29349769-2002**	**ЗАО «ПО «Спецавтоматика», г. Бийск**	***Сертификаты РОСС RU.ББ02.В00422, ССПБ.RU.УП001.В02698** действуют до 16.09.2005г.* Предназначены для равномерного распыливания воды по защищаемой площади и объему путем создания тонкодисперсного потока огнетушащего вещества и применяются при тушении или локализации пожара, создагния водяных завес, охлаждения несущих поверхностей и технологического оборудования. Оросители выпускаются с декоративным покрытием (никелевым или полимерным) – обозначение «д» и без покрытия – обозначение «о», указывается при заказе.
9.	**Ороситель дренчерный для водяных завес**	**ДВ31-ЩПо0,16-R1/2/В3-«ЗВН»; ДВ31-ЩПд0,16-R1/2/В3-«ЗВН»;**	**ТУ4854-055-00225827-02**	**то же**	***Сертификаты РОСС RU.ББ02.В00546, ССПБ.RU.УП001.В03635** действуют до 19.01.2007г.* Предназначены для охлаждения технологического оборудования и предотвращения распространения пожара через оконные, дверные и технологические проемы за пределы защищаемого оборудования, зон или помещений, а также для обеспечения приемлемых условий при эвакуации людей из горящих зданий. Условный диметр выходного отверстия – 8 мм.

	ДО	СО
Диапазон рабочего давления, МПа	0,5 – 1,2	
Защищаемая площадь, м^2	9	
Коэффициент производительности	0,07	
Ном. температура срабатывания, °С		57 / 68 / 93
Условное время срабатывания, с		300 / 300 / 300
Предельно допустимая рабочая тем-ра, °С		38 / 50 / 70
Масса, кг	0,092	0,100
Присоединительная резьба	R1/2	
Средний арифметический диаметр капель в потоке, мкм	150	
Габариты (высота х ширина), мм	85 x 28	
К-фактор, GPM/ PSI (LPM/bar)	0,9 (13,4)	
Цена с НДС (01.01.2006г.), руб.	205	250

Высота установки, м	**0,17**	**2,5**
Рабочее давление, МПа	0,22	0,23
Размеры водяной завесы (ширина х глубина)	1,00 x 0,25	0,75 x 7,00
Расход воды на 1 м ширины завесы, дм^3/с м	1,00	0,125
Коэффициент производительности	0,16	
Присоединительная резьба	R1/2	
Габариты (высота х ширина), мм / масса, кг	34 x 28 / 0,08	
К-фактор, GPM/ PSI (LPM/bar)	2,1 (30,3)	

Цена с НДС (01.01.2006г.), руб.:
ДВ31-ЩПо0,16-R1/2/В3-«ЗВН» (бронза) – 282;
ДВ31-ЩПд0,16-R1/2/В3-«ЗВН» (с полимерным покрытием) – 297;
ДВ31-ЩПо0,16-R1/2/В3-«ЗВН» (из нержавеющей стали) – 810.

№ п/п	Наименование оборудования изделия	Тип, марка. Код ОКП	ГОСТ или ТУ	Завод-изготовитель	Технические характеристики
10.	Ороситель спринклерный центробежный	СУSO-ЦПа0,27-R1/2/P57.B3-«СЦ-15»; СУSO-ЦПа0,27-R1/2/P68.B3-«СЦ-15»; СУSO-ЦПа0,27-R1/2/P79.B3-«СЦ-15»; СУSO-ЦПа0,27-R1/2/P93.B3-«СЦ-15»; СУSO-ЦПа0,27-R1/2/P141.B3-«СЦ-15»		ЗАО «ПО «Спецавтоматика», г. Бийск	*Патенты:* Патент на изобретение RU 2236879 C1. Патент на полезную модель RU 36988 U1. Предназначены для получения из пенообразователя воздушно-механической пены и равномерного распределения ее или воды по защищаемой площади. Оросители формируют особую структуру потока огнетушащего вещества (ОТВ), которая характеризуется плавным увеличением интенсивности орошения от центра к периферии, обеспечивая при этом мощный направленный поток ОТВ.
					Условный диаметр выходного отверстия, мм: 15 Диапазон рабочего давления, МПа: 0,10 – 1,00 Защищаемая площадь, $м^2$: - для воды при высоте установки 2,5 м: 12 - для пены при высоте установки 3 м: 9 Интенсивность орошения при давлении 0,1 (0,3) МПа, $дм^3/с$ м: 0,05 Коэффициент производительности: 0,27 Ном. температура срабатывания, °С: 57 / 68 / 79 / 93 / 141 Условное время срабатывания, с: 300 / 300 / 330 / 380 / 600 Предельно допустимая рабочая тем-ра, °С: 38 / 50 / 58 / 70 / 100 Кратность пены, не менее: 5 К-фактор, GPM/ PSI (LPM/bar): 3,5(51,2)
11.	Ороситель дренчерный струйный	ДВS0-СВо0,04-R1/2/В1-«ПИРС» 48 5484	ТУ 4854-067-00226827-04	тоже	***Сертификаты РОСС RU.ББ02.В00654, ССПБ.RU.УП001.В04609*** *действуют до 07.06.2008г.* «ПИРС» является оросителем специального назначения и разработан для защиты от пожаров выделенных зон морских и речных причальных комплексов, береговых сооружений и пришвартованных судов. Ороситель рекомендуется к широкому использованию на объектах различного назначения для создания мощных водяных завес выделенных зон (огнепреграждающих рубежей) открытых и закрытых объектов с большими площадями рассредоточения пожарной нагрузки и не имеющих внутренних огнестойких перегородок. Ороситель может устанавливаться на «полу» защищаемого объекта, где нет возможности установить оросители на высоте.
					Условный диаметр выходного отверстия, мм: 4 Диапазон рабочего давления, МПа: 0,8 – 1,2 Размеры водяной завесы (ширина х глубина), м: 1 х 1 Коэффициент производительности: 0,04 Масса, г: 60 Высота водяного факелы, м: 9 К-фактор, GPM/ PSI (LPM/bar): 0,5 (7,5) *Рабочая температура при эксплуатации, °С*: *-60 … +55* *Цена с НДС (01.01.2006г.), руб.*: 142

№ п/п	Наименование оборудования изделия	Тип, марка. Код ОКП	ГОСТ или ТУ	Завод-изготовитель	Технические характеристики
12.	**Оросители эвольвентные дренчерные водяные и пенные**	**ДУS0-ЦПа0,27-R1/2/В3-«ОЭ-16»;** **ДУS0-ЦПа0,81-G1-В/В3-«ОЭ-25»**	**ТУ 4854-049-00226827-2001**	**ЗАО «ПО «Спецавтоматика», г. Бийск**	*Сертификаты:* ***№ РОСС RU.ББ02.В00676 и № ССПБ.RU.УП001.В04867** действуют до 01.12.2008г.* Предназначены для получения из раствора пенообразователя воздушно-механической пены и равномерного распределения ее или воды по орошаемой площади. Оросители формируют особую структуру потока (огнетушащего вещества), которая характеризуется плавным увеличением интенсивности орошения от центра к периферии, обеспечивая при этом мощный направленный поток ОТВ. При давлении 0,4 МПа в структуре водяного потока появляется мелкодисперсная фаза. Эти специфические качества оросителей расширяют область из применения, делают их универсальными, а установка оросителей под любым углом к горизонту уменьшает расстояние до объекта тушения и тем самым уменьшает время тушения.

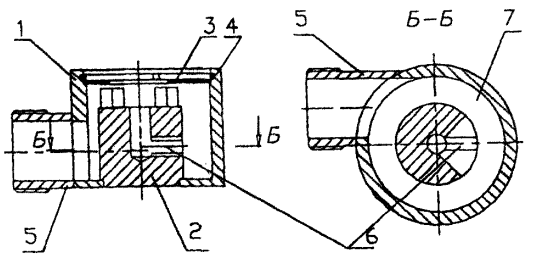

1 - корпус;
2 - втулка;
3 - диафрагма;
4 - запорное кольцо;
5 - патрубок;
6 - канал;
7 - камера.

Монтаж оросителей рекомендуется производить с применением анаэробных герметиков, позволяющих надежно герметизировать резьбовые соединения при небольших усилиях затяжки.

	ОЭ-16	ОЭ-25
Наружная присоединительная резьба	R1/2	G1-B
Условный диаметр выходного отверстия, мм	16	25
Диапазон рабочего давления, МПа	0,1-1,0	0,15-1,0
Защищаемая площадь, $м^2$: - для воды (при высоте установки 2,5 м) - для пены (при высоте установки 2,5 м)	 12 9	 12 9
Средняя интенсивность орошения (при высоте установки 2,5 м), $л/с\ м^2$: - для воды, при min давлении - для пены, при min давлении	 0,05 0,05	 0,18 0,25
Коэффициент производительности (по НПБ88-2001), для воды, для пены	0,27	0,81
К-фактор, GPM/ PSI (LPM/bar)	3,5 (51,2)	10,6 (153,6)
Кратность пены, не менее	6	8
Габаритные размеры (DxHxL), мм	43x36x65	65x56x85
Масса, кг, не более	0,3	0,8
Диапазон рабочих температур, °С	-60 … +55	
Климатическое исполнение по ГОСТ 15150	В3	
Цена с НДС (01.01.2006г.), руб.: *«О-16»* *«О-25»*	 300 384	

Карты орошения и графики реального расхода эвольвентных оросителей.

ОЭ-25 на воде

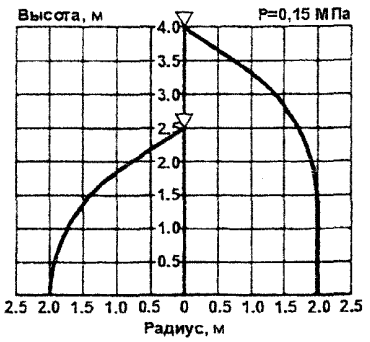

K=0,81

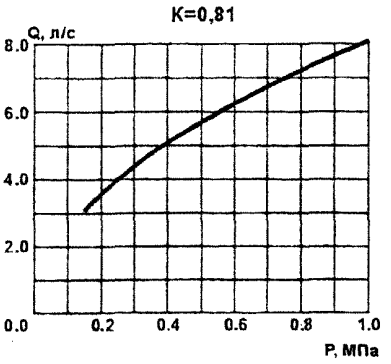

ОЭ-25 на воде

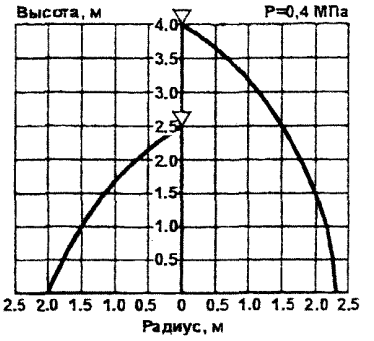

ОЭ-16 на воде

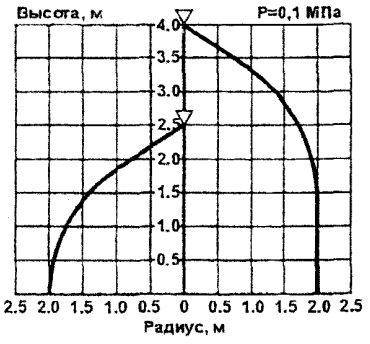

K=0,27

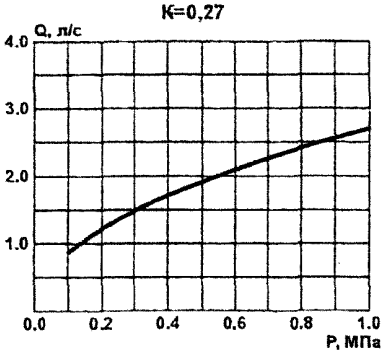

ОЭ-16 на воде

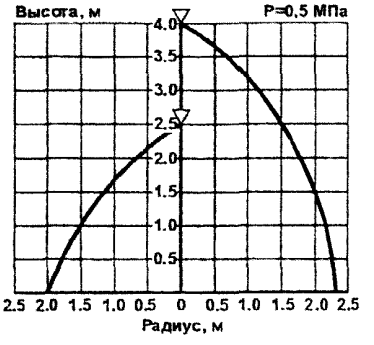

ОЭ-25 на пене

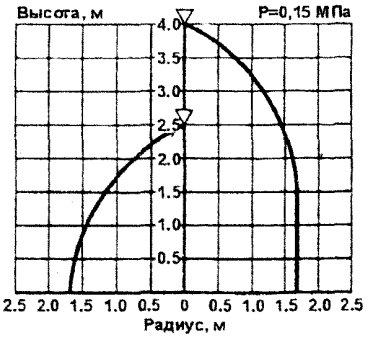

< K=0,81

K=0,27 >

ОЭ-16 на пене

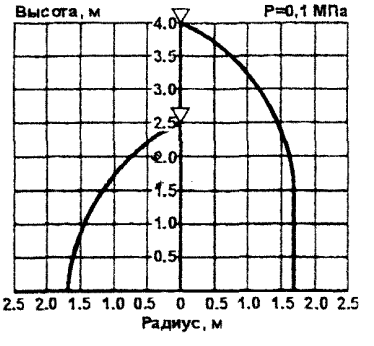

Коэффициент производительности по НПБ 88-2001: $K=Q/\sqrt{H}$, где Q[л/с] - расход, $H[м_{вод.ст.}]$ - напор перед оросителем

Начальный угол распыливания $\alpha_{нач}=110\pm5$.
При увеличении давления перед оросителем ОЭ-16 до 0,4 МПа, в структуре тушащего водяного потока появляется мелкодисперсная фаза.

Оросители эвольвентные дренчерные водяные и пенные ДУ50-ЦПа0,27-R1/2/В3-«ОЭ-16»; ДУ50-ЦПа0,81-G1-В/В3-«ОЭ-25».

Карты орошения оросителей ОЭ-16 и ОЭ-25
При горизонтальном расположении

ОЭ-16

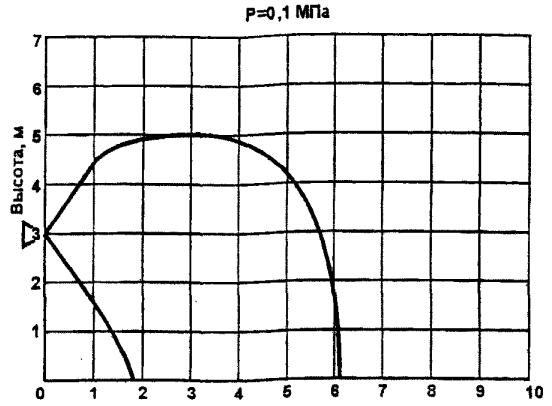

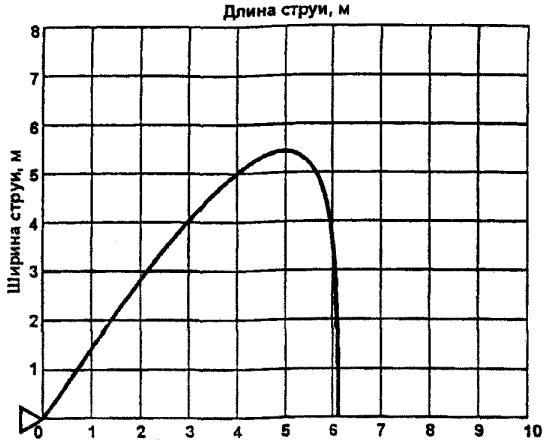

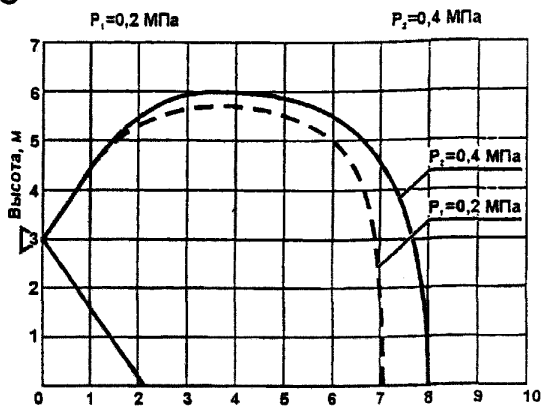

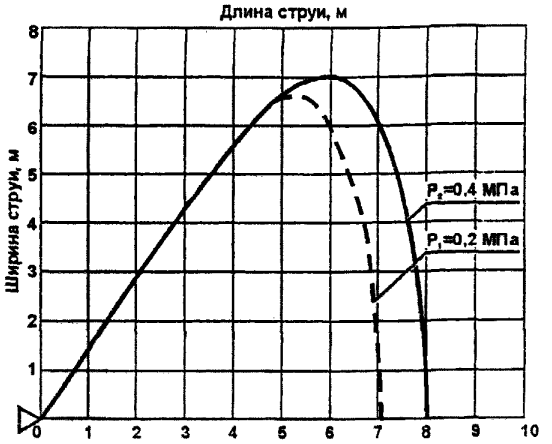

ОЭ-25

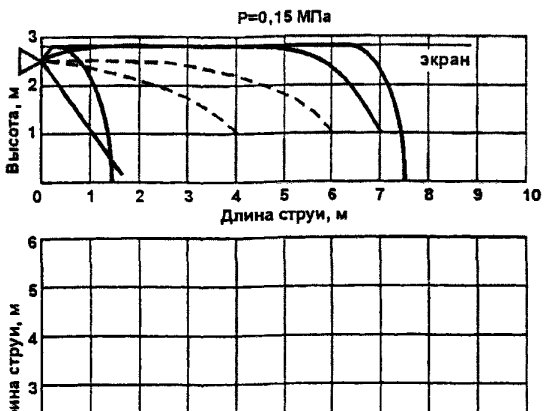

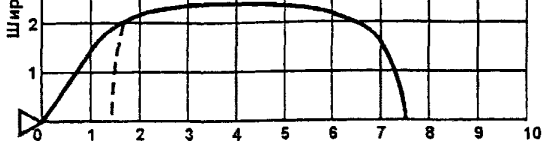

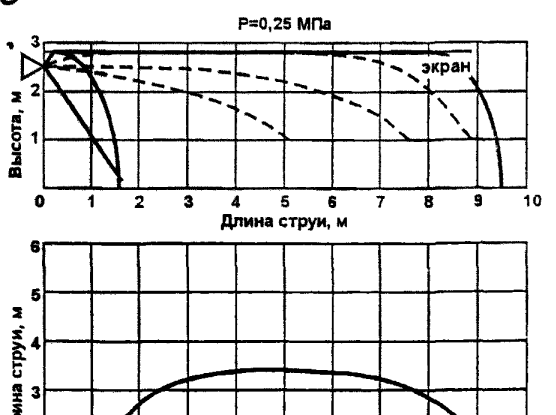

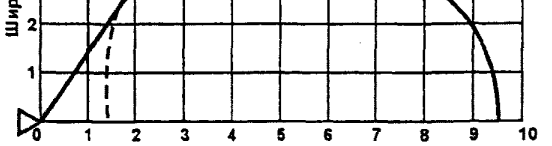

Начальный угол распыливания $\alpha_{нач}=110\pm5$.

При увеличении давления перед оросителем ОЭ-16 до 0,4 МПа, в структуре тушащего водяного потока появляется мелкодисперсная фаза.

Оросители эвольвентные дренчерные водяные и пенные ДУ50-ЦПа0,27-R1/2/В3-«ОЭ-16»; ДУ50-ЦПа0,81-G1-В/В3-«ОЭ-25».

№ п/п	Наименование оборудования изделия	Тип, марка. Код ОКП	ГОСТ или ТУ	Завод-изготовитель	Технические характеристики
13.	**Ороситель дренчерный тонкораспыленной воды**	**ДВSO-РПо0,06-R3/8/В3-«346»**		**ЗАО «ПО «Спецавтоматика», г. Бийск**	Предназначены для распыливания воды по защищаемой площади и объему путем создания потока огнетушащего вещества и применяется для тушения или локализации пожара в массопроводах, создания водных завес, охлаждения несущих конструкций и технологического оборудования. Оросители также подходят для защиты машинных отделений и помещений, в которых происходит использование и обработка горючих жидкостей, и где могут возникать случайные возгорания или в устройствах, где используются жидкости, представляющие большую опасность. Ороситель – изделие неразборное и неремонтируемое. Климатическое исполнение В, категория размещения 3 по ГОСТ 15150 с предельным значением температуры воздуха при хранении от минус 60 до плюс 55°С. Диапазон рабочего давления: 0,5 – 1,2 МПа. Защищаемая площадь орошения при высоте установки оросителя 2,5 м – 9 м^2. Средняя интенсивность орошения при давлении 0,8 МПа и высоте установки 2,5 м вертикально вниз – 0,06 дм^3/с м^2 Коэффициент производительность – 0,09. К-фактор, GPM/ PSI (LPM/bar) – 1,27 (18,4). Габаритные размеры (высота х ширина) – 56 х 32 мм. Масса – 0,04 кг. Наружная присоединительная резьба – R3/8. *Цена с НДС (01.01.2006г.) – 105 руб.*
14.	**Распылитель центробежный**	**ДВО0-ЦПа0,18-R3/4/В3-«РЦ-180»** 48 5484	**ТУ 4854-042-00226827-00**	**то же**	***Сертификаты:*** ***№ РОСС RU.ББ02.В00675 и № ССПБ.RU.УП001.В04866*** *действуют до 16.10.2008г.* Предназначен для получения распыленной воды в дренчерных установках пожаротушения. Распылитель используется для тушения или локализации пожара в производственных или административных зданиях, помещениях, а также расположенного в них технологического оборудования.

Диапазон рабочего давления, МПа	0,4 – 1,0
Коэффициент производительности	0,18
Защищаемая площадь при высоте установки 2,5 м, м^2	12
Средняя интенсивность, дм^3/с м^2 в пределах	0,05 – 0,13
Габаритные размеры (диаметр х высота), мм	70 х 90
Масса, кг	1,0
Присоединительный размер	R3/4
К-фактор, GPM/ PSI (LPM/bar)	2,3 (34,1)
Цена с НДС (01.01.2006г.), руб.	1600

№ п/п	Наименование оборудования изделия	Тип, марка. Код ОКП	ГОСТ или ТУ	Завод-изготовитель	Технические характеристики
15.	**Оросители дренчерные для тонкораспыленной воды**	**ОСА-Д**	**ТУ 4854-003-49327238-2004**	**ЗАО «МЭЗ «Спецавтоматика» г.Москва**	*Сертификаты:* ***№ РОСС RU.ББ02.В00623 и № ССПБ.RU.УП001.В04186*** *действительны до 21.10.2007г.* Предназначены для использования в автоматических установках пожаротушения. Оросители ОСА-Д применяются для: - тушения или локализации очагов пожара класса А иВ; - защиты строительных конструкций и технологического оборудования, - создания водяных завес. Обозначение по ГОСТ Р 51052-2002 **Ороситель ДВS0-ПНо0,05-R1/2.О4-ОСА-Д1; Ороситель ДВS0-ПНо0,07-R1/2.О4-ОСА-Д4; ТУ 4854-003-49327238-2004.**

ОСА-Д1
в зданиях стоянок легковых автомобилей

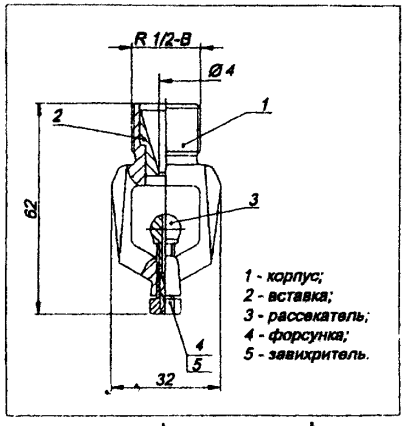

	ОСА-Д1	ОСА-Д4
Рабочее давление, МПав	0,6 ... 1,0	0,5 ... 1,0
Площадь орошения (при высоте установки 2,5 м) $м^2$	6,0	9,0
Средняя интенсивность орошения (при высоте установки 2,5 м) л/с $м^2$	0,072	0,041
Коэффициент производительности	0,05	0,07

Условное обозначение оросителей при заказе:
«ОСА-Д1 ТУ 4854-003-49327238-2004»

ОСА-Д4
в помещениях I и II групп
(Приложение 1 к НПБ-88-2001*)

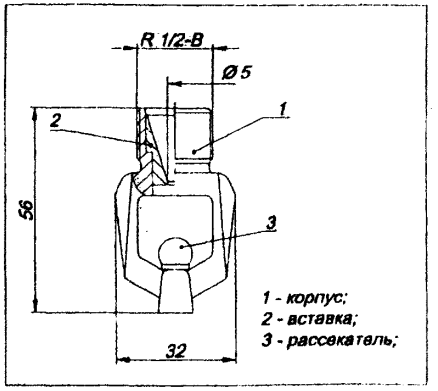

<table>
<tr><th>№ п/п</th><th>Наименование оборудования изделия</th><th>Тип, марка. Код ОКП</th><th>ГОСТ или ТУ</th><th>Завод-изготовитель</th><th>Технические характеристики</th></tr>
<tr><td>16.</td><td>Водопитатель автоматический
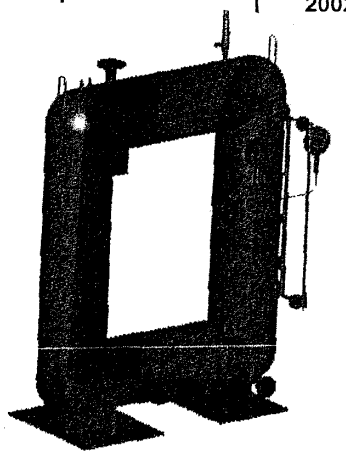</td><td></td><td>ТУ 4854-053-00226827-2002</td><td>ЗАО «ПО «Спецавтоматика», г. Бийск</td><td>Водопитатель автоматический объемом 0,5 и 1,0 м^3, предназначен для автоматического обеспечения давления в трубопроводах, необходимого для срабатывания узлов управления в установках пожаротушения.
Водопитатель соответствует климатическому исполнению О, категории размещения 4 по ГОСТ 15150, но для работы с нижним предельным значением температуры плюс 5°С.
Типовая комплектация: корпус; устройство измерительное; запорное устройство указателя уровня (в комплекте); трубка (в комплекте); клапан предохранительный (в комплекте); манометры ДМ2010С,У2 и МП4-У1,6МПа-1,5 (в комплекте); сигнализатор уровня жидкости САУ-М7Е-Н.
<table>
<tr><td>Объем, м^3</td><td>0,5</td><td>1,0</td></tr>
<tr><td>Рабочее давление, МПа</td><td colspan="2">1,0</td></tr>
<tr><td>Расчетное давление, МПа (кгс/см^2)</td><td colspan="2">1,0 (10)</td></tr>
<tr><td>Рабочая температура среды, °С</td><td colspan="2">5 … 50</td></tr>
<tr><td>Расчетная температура стенки, °С</td><td colspan="2">50</td></tr>
<tr><td>Наименование рабочей среды</td><td colspan="2">вода, воздух</td></tr>
<tr><td>Габаритные размеры, мм</td><td>930 x 2200 x 1500</td><td>930 x 2200 x 2417</td></tr>
<tr><td>Масса, кг</td><td>750</td><td>1300</td></tr>
<tr><td>Цена с НДС (01.01.2006г.), руб.</td><td>94750</td><td>119560</td></tr>
</table></td></tr>
<tr><td>17.</td><td>Замок тепловой</td><td>ЗТ</td><td></td><td>то же</td><td>Предназначен для управления: дренчерными узлами установок пожаротушения; клапанами аварийной и противодымной вентиляции; технологически оборудованием.
Климатическое исполнение и категория размещения – В№.
Диапазон рабочих температур от минус 60 до плюс 50°С.
Максимальная рабочая нагрузка на замок – 350 Н.
Максимально допустимая, действующая в течение 10 с, нагрузка на замок, Н – 450.
Номинальная температура срабатывания стеклянной колбы определяется из ряда: 57; 68; 72; 79; 93; 100; 121; 141°С.
Масса, не более 0,2 кг.
Цена с НДС (01.01.2006г). (t 57°С, 68°С) – 180 руб.</td></tr>
<tr><td>18.</td><td>Устройство контроля уровня жидкости</td><td>УКУ-1</td><td></td><td>«</td><td>Предназначено для контроля уровня жидкости в узлах управления, в резервуарах, накопительных емкостях, отстойниках и т.п.
Степень защиты – IP54.
Напряжение питания – 9 … 33В. Потребляемая мощность - 1Вт.
Давление контролируемой среды – 1,8 МПа
Габаритные размеры – 115 x 65 x 87 мм. Масса – 0,3 кг.
Климатическое исполнение и категория размещения – О4.
Рабочее положение – любое.
Цена с НДС (01.01 2006г.) –645 руб.</td></tr>
</table>

6.2. Модульные установки пожаротушения тонкораспыленной водой.

1. Модульная установка пожаротушения тонкораспыленной водой МУПТВ.

НАЗНАЧЕНИЕ: Предназначены хранения под давлением и выпуска в защищаемое помещение огнетушащего вещества в виде тонкораспыленной воды. Модуль применяется в составе автоматической установки пожаротушения для поверхностного или локально-поверхностного тушения пожаров класса А и В в начальной стадии.

Модули не предназначены для тушения электроустановок под напряжением.

Модули изготавливаются исполнением: в шкафу, на раме, с креплением хомутами к стене.

ТЕХНИЧЕСКИЕ УСЛОВИЯ: ТУ 4854-004-49327238-2004.

Сертификаты: № РОСС RU.ББ02.Н02896 и № ССПБ.RU.УП001.В05006 действуют до 29.12.2008

Пример условного обозначения:

МУПТВ – 65 – Г – В – (38 Эг Р) ТУ 4892-004-49327238-2004, где

МУПТВ – модульная установка пожаротушения тонкораспыленной водой;

65 – масса огнетушащего вещества (ОТВ), кг;

Г – тип модуля по водопитателю – сжатый газ;

В – вид ОТВ – вода;

38 – диаметр условного прохода ЗПУ (38 или 50);

Эг – способ пуска (электрический, ИЭ – пиропатрон);

Р – наличие ручного пуска.

Примечание: при заказе указать исполнение (в шкафу, на раме, с хомутами для крепления на стене).

ТЕХНИЧЕСКИЕ ХАРАКТЕРИСТИКИ:

		МУПТВ-65-Г-В		МУПТВ-130-Г-В	
Диаметр условного прохода трубки ЗПУ, мм		38	50	38	50
Вместимость баллона модуля, л		100		150	
Рабочее давления модуля, МПа		6,0			
Диаметр условного прохода выпускного рукава, мм		38			
Масса ОТВ, кг		65,0		130,0	
Расход ОТВ, кг/с		1,44		2,6	
Мин. внутренний диаметр трубопровода, мм		32		40	
Длина трубопровода, м		24			
Площадь защищаемая одним модулем, м^2		20		40	
Габаритные размеры исполнения «запас», «хомутом к стене», мм	L	360	360	466	470
	B	360	360	466	470
	H	1930	1450	1196	1440
Габаритные размеры исполнения «на раме / «в шкафу», мм	L	470	610	600	610
	B	500	640	640	640
	H	1852	1860	2095	1860

ЗАВОД-ИЗГОТОВИТЕЛЬ – ЗАО «МЭЗ Спецавтоматика» г.Москва

Размеры, «на раме» / «в шкафу», мм	d	M52x2	M68x2	M52x2	M68x2
	a	110	522	143	522
	b	57	64	57	64
	f	80	50	87	50
Масса без ОТВ, кг		50,0		73	

Габаритные размеры модулей типа МУПТВ

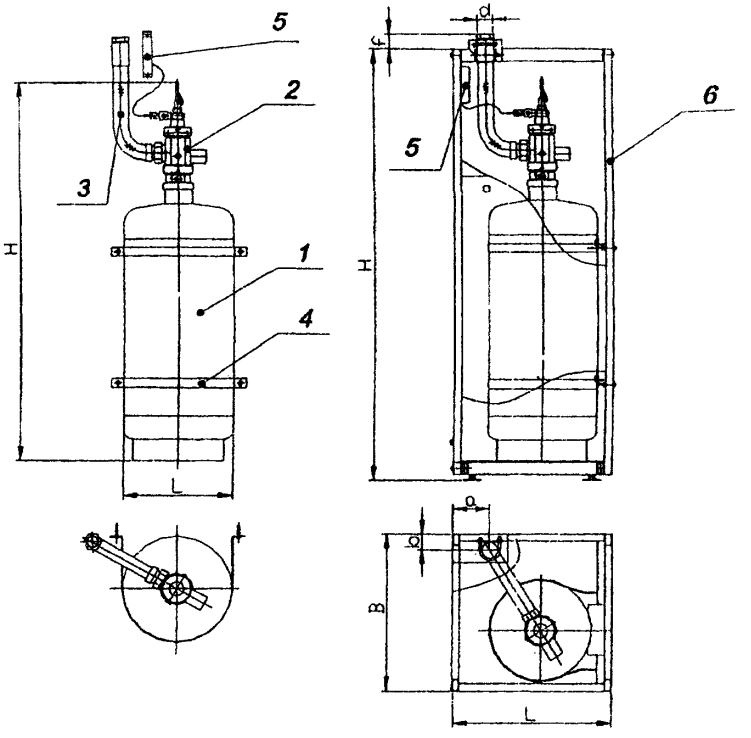

" к стене" **" на раме", " в шкафу"**

1. Баллон
2. ЗПУ
3. Выпускной трубопровод
4. Хомут
5. Клемный блок
6. Рама (шкаф)

2. Модульная установка пожаротушения тонкораспыленной водой «Тайфун-ТРВ».

НАЗНАЧЕНИЕ: "Тайфун" действует по принципу создания водяного тумана. Заполняя помещение, водяное "облако" препятствует поступлению кислорода к очагу возгорания и одновременно резко охлаждает всю горящую конструкцию, а не только ее отдельные участки, как при традиционном тушении струями воды

При работе модуль "Тайфун":

- благодаря мелкому распылу воды не наносит ущерба защищаемому помещению и оборудованию. Распыляемая в виде тумана вода ложится на поверхность тонким слоем (диаметр капель не превышает 100 мкм), который затем быстро испаряется;
- снижает задымленность в помещении, улучшая видимость на путях эвакуации;
- улучшает состав воздуха, облегчая дыхание в задымленном помещении.

Сертификаты:

соответствия РОСС RU.ББ02.Н02254 – МУПТВ-60;
пожарной безопасности ССПБ.RU.УП001.В03932.
Свидетельство о взрывозащищенности ЦС ВЭ ИГД №2003.С39 – МУПТВ-60.
Сертификат соответствия на взрывозащищенные УЗП РОСС RU.ГБ06.В00068.

ТЕХНИЧЕСКИЕ ХАРАКТЕРИСТИКИ:

Наименование параметра	МУПТВ-60	МУПТВ-240
Защищаемая площадь на одно направление, $м^2$	до 20	100
Классы пожаров	А и В в помещениях категорий А, Б, В	
Масса ОТВ, кг (чистая вода по ГОСТ 2874 без добавок)	60	240
Продолжительность действия, с	10 - 35	20 - 25
Рабочее давление, МПа	не более 1,4	не более 1,4
Масса модуля без ОТВ, кг	54	200
Габаритные размеры, мм, не более	500 x 400 x 1600	1000 x 600 x 1950
Наличие сертификата	Сертификат № ССПБ.RU.УП001 В03932	Сертификат № ССПБ.RU.УП001 В04414
Маркировка взрывозащиты	2ExdIICT3X	2ExdsIICT3X
Цена без НДС (2006г), руб.	19 400	65 250

Цена без учета НДС на МУПТВ-60.01 «Тайфун-60А» (исполнение для АЭС: сейсмостойкость до 7 баллов, электромагнитный запуск) – 38 850 руб.

МУПТВ-60

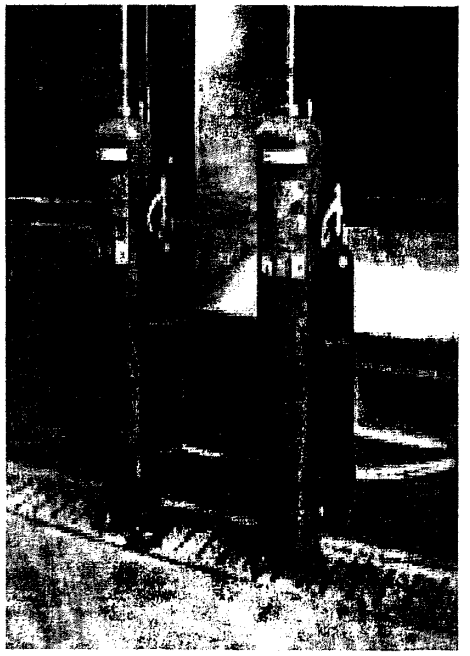

МУПТВ-240

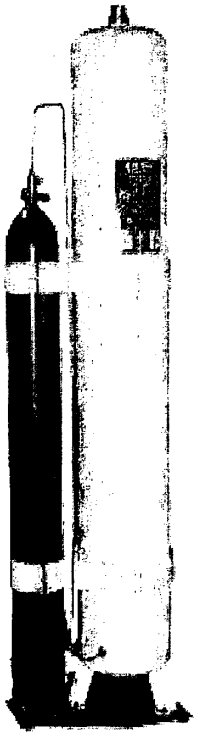

ЗАВОД-ИЗГОТОВИТЕЛЬ – ООО НТК «Пламя»,г.Реутов

6.3. Оборудование фирмы «*GRINNEL*». (США).
1. Ороситель спринклерный с плоской/утопленной розеткой модели TY3251/3152 (TD516M) и TY3231/3131 (TD515M).

НАЗНАЧЕНИЕ: Спринклеры модели TY (старое название –модель А) розеткой вниз/утопленные TY3251 и TY3231 и розеткой вверх – TY3151 и TY3131 (рис.А) представляют собой автоматические спринклеры колбового типа стандартного (TY3251/3152 – колба 5 мм) / быстрого (TY3231/3131 – колба 3 мм) реагирования со стандартным отверстием и предназначены для использования в противопожарных водяных и пенных спринклерных системах, спроектированных в соответствии с противопожарными стандартами и нормами. Все спринклеры (розеткой вниз, утопленные или розеткой вверх) производят распыл полусферический формы. Данные оросители используются в качестве водяных и пенных.

«Утопленное» исполнение спринклеров модели TY получается при использовании оросителя с плоской розеткой вместе с утопленным цоколем модели Style10 (старое название F700). Утопленный цоколь Style10 обеспечивает размещение спринклера глубже уровня потолка с возможностью перемещения до ½ дюйма (12,7 мм) (полностью утопленного) или до ¾ дюйма (19,1 мм) от поверхности фланцев цоколя.

***Сертификаты*: № РОСС GB.ББ02.В00494 и № ССПБ.GB.УП001.В03389** *действуют до 21.09.2006г.*

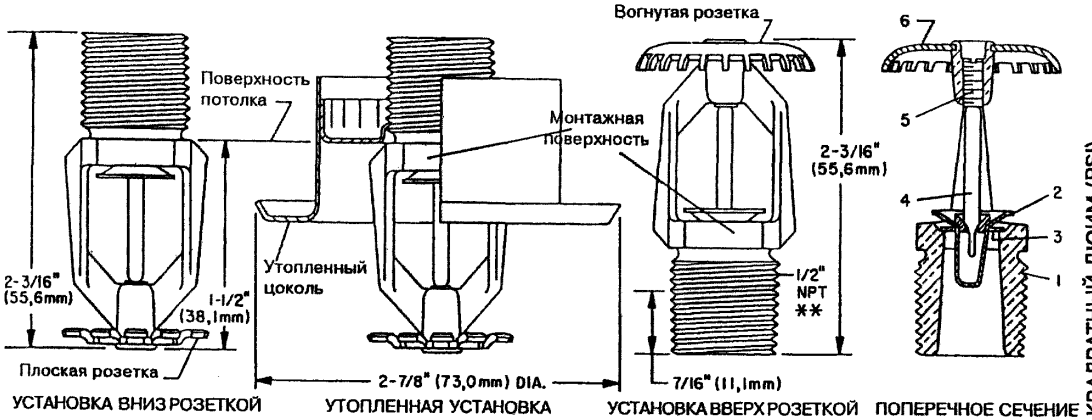

Рис. А: Спринклеры модели А, с плоской и вогнутой розеткой, утопленные

Вид покрытия спринклера: бронза, хром, покрытый полиестром (все цвета).

Тип	Температура срабатывания, °C	Цветовой код рамки	Цвет жидкости в колбе
Модель TY, плоской /вогнутой розеткой	57	Неокрашена	Оранжевый
	68	Неокрашена	Красный
	79	Белый	Желтый
	93	Белый	Зеленый
	141	Синий	Синий
	182	Красный	Фиолетовый

ЗАВОД-ИЗГОТОВИТЕЛЬ – ООО «ОГНЕБОРЕЦ люкс» г. Москва

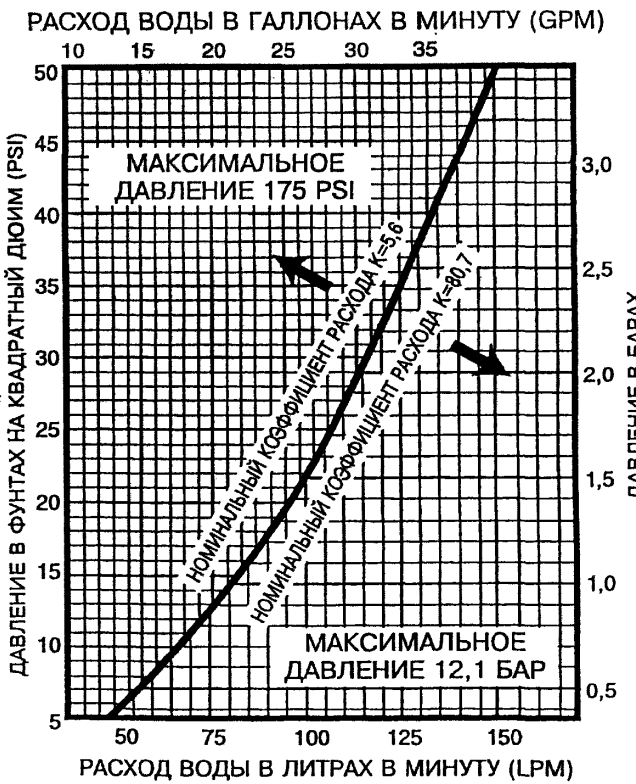

Рис. В. Кривая номинального расхода

2. Оросители спринклерные универсальные модели TY3651/4651(TD508M) и TY3631/4631 (TD507M).

НАЗНАЧЕНИЕ: Универсальные спринклеры модели TY представляют собой автоматические спринклеры колбового типа стандартного (TY3651/4651 – колба 5 мм) / быстрого (TY3631/4631 – колба 3 мм) реагирования. Существуют варианты с К=80 (TY3651/3631) и с К=115 (TY4651/4631).

Спринклеры могут устанавливаться как розеткой вниз, так и розеткой вверх. При любой установке они производят сферический участок распыла – примерно 50% потока воды отражается вверх от розетки; остальная часть потока распыляется вниз.

Обычные спринклеры главным образом применяются в помещениях с обычной и очень высокой степенью пожароопасности.

Стандарты NFPA позволяется использовать данные спринклеры для защиты горючих перекрытий или для замены подобных спринклеров.

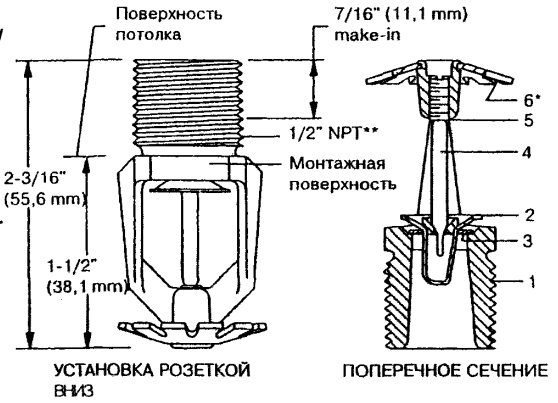

1/2" Сопло, 1/2" NPT резьба

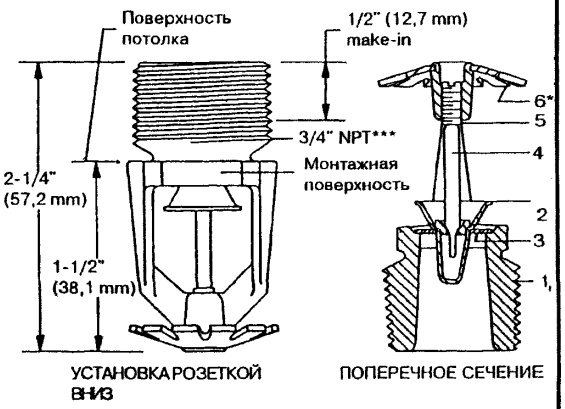

17/32" Сопло, 3/4" NPT резьба

Рис.А Универсальные спринклеры модели А

Сертификаты

TY4651, TY4631: № РОСС GB.ББ02.В00517, № ССПБ.GB.УП001.В03432 *действуют до 25.09.2006г.;*

TY3651, TY3631: № РОСС GB.ББ02.В00516, № ССПБ.GB.УП001.В03431 *действуют до 25.09.2006г.*

Вид покрытия спринклера: бронза, хром, покрытый полиестром (все цвета).

Тип	Температура срабатывания, °С	Цветовой код рамки	Цвет жидкости в колбе
Модель TY, К=80 или К=115, универсальные	57	Неокрашена	Оранжевый
	68	Неокрашена	Красный
	79	Белый	Желтый
	93	Белый	Зеленый
	141	Синий	Синий
	182	Красный	Фиолетовый

ЗАВОД-ИЗГОТОВИТЕЛЬ – ООО «ОГНЕБОРЕЦ люкс» г. Москва

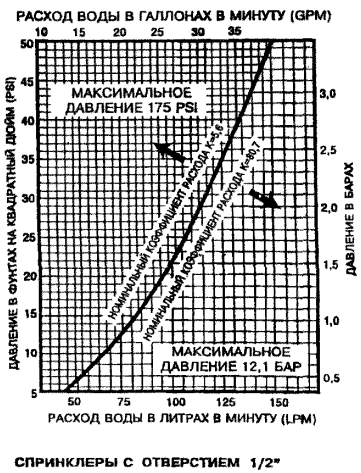

СПРИНКЛЕРЫ С ОТВЕРСТИЕМ 1/2"

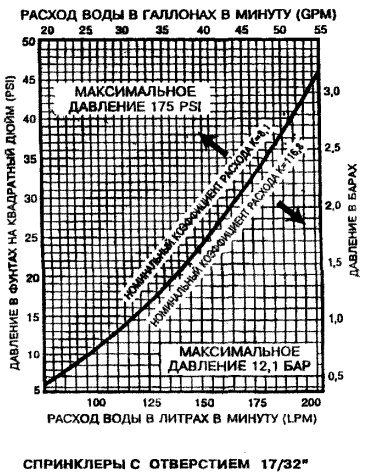

СПРИНКЛЕРЫ С ОТВЕРСТИЕМ 17/32"

Рис. В. Кривая номинального расхода

3. Ороситель спринклерный с плоской/вогнутой розеткой модели TY4251/4151 (TD526Q) и TY4231/4131 (TD525Q).

Лист 1
Листов 1

76

НАЗНАЧЕНИЕ: Спринклеры модели TY(старое название – модель А) розеткой вниз/утопленные –TY4251 и TY4231 и розеткой вверх – TY4151 и TY4131 (Рис.А) представляют собой автоматические спринклеры колбового типа стандартного (TY4251/4151 – колба 5 мм) / быстрого (TY4231/4131 – колба 3 мм) реагирования с большим отверстием и предназначены для использования в противопожарных водяных и пенных спринклерных системах, спроектированных в соответствии с противопожарными стандартами и нормами. Все спринклеры производят распыл полусферической формы.

«Утопленное» исполнение спринклеров модели TY получается при использовании спринклеров розеткой вниз вместе с утопленным цоколем модели Style40 (см. рис.А). Утопленный цоколь Style40 обеспечивает размещение спринклера глубже уровня поверхности потолка с возможностью перемещения до ½ " (12,7 мм) (полностью утопленного) или до ¾" (19,1 мм) от поверхности фланцев цоколя.

***Сертификаты*: № РОСС GB.ББ02.В00498 и № ССПБ.GB.УП001.В03393** *действуют до 21.09.2006г.*

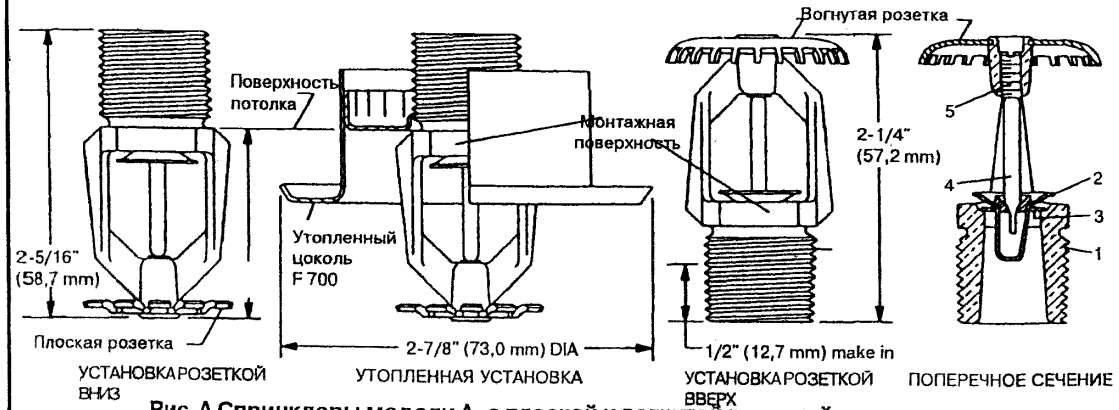

Рис.А Спринклеры модели А, с плоской и вогнутой розеткой, утопленные

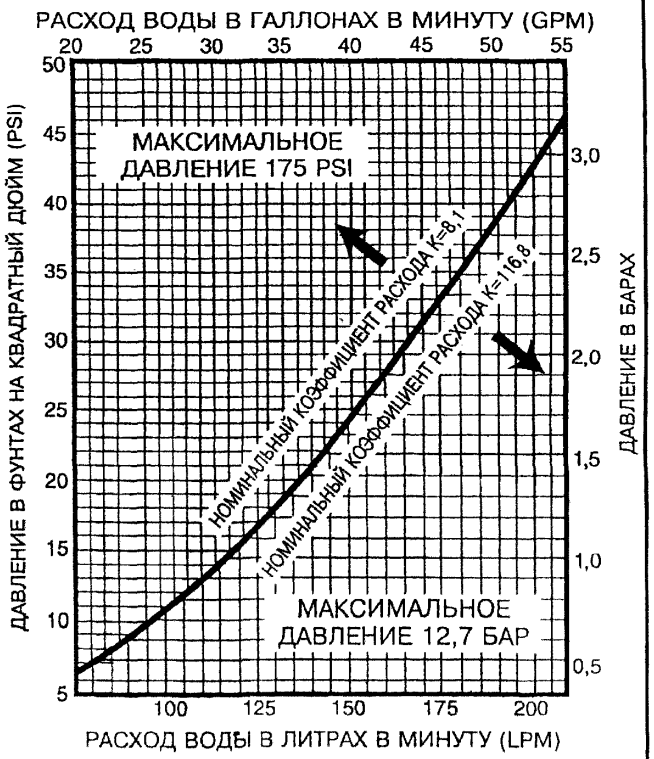

Рис. В. Кривая номинального расхода

Вид покрытия спринклера: бронза, хром, покрытый полиестром (все цвета).

Тип	Температура срабатывания, °С	Цветовой код рамки	Цвет жидкости в колбе
Модель TY, с плоской/ вогнутой розеткой	57	Неокрашена	Оранжевый
	68	Неокрашена	Красный
	79	Белый	Желтый
	93	Белый	Зеленый
	141	Синий	Синий
	182	Красный	Фиолетовый

ЗАВОД-ИЗГОТОВИТЕЛЬ – ООО «ОГНЕБОРЕЦ люкс» г. Москва

4. Ороситель спринклерный водяной, с вогнутой розеткой модели TY2108 (TD514Q) / TY2109 (TD514Q).

НАЗНАЧЕНИЕ: Спринклеры модели TY с отверстием 10 мм с вогнутой розеткой представляют собой автоматические спринклеры колбового типа стандартного реагирования с малым отверстием (TY2108 – колба 5 мм) / быстрого (TY2109 – колба 3мм) реагирования и предназначены для использования в противопожарных спринклерных системах, спроектированных в соответствии с противопожарными стандартами и нормами. Все спринклеры производят полусферический участок распыла под розеткой.

***Сертификаты*: № РОСС GB.ББ02.B00524 и № ССПБ.GB.УП001.B03495** *действуют до 24.11.2006г*

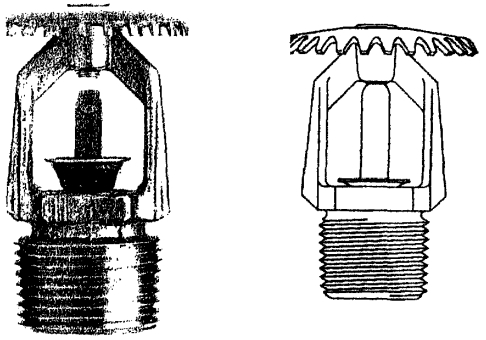

Рис. А

Масса оросителя – 0,08 кг.

Вид покрытия спринклера: бронза, хром, покрытый полиестром (все цвета).

Тип	Температура срабатывания, °С	Цветовой код рамки	Цвет жидкости в колбе
Модель TY, 3/8" с вогнутой розеткой	57	Неокрашена	Оранжевый
	68	Неокрашена	Красный
	79	Белый	Желтый
	93	Белый	Зеленый
	141	Синий	Синий
	182	Красный	Фиолетовый

ЗАВОД-ИЗГОТОВИТЕЛЬ – ООО «ОГНЕБОРЕЦ люкс» г. Москва

5. Ороситель спринклерный водяной настенный горизонтальный модели TY3351(TD535M) / TY3331(TD534M).

Лист 1
Листов 1

77

НАЗНАЧЕНИЕ: Ороситель спринклерный карнизный, устанавливаемый горизонтально относительно своей оси, с K=80 (рис. А) являются автоматически срабатывающими оросителем с тепловым замком в виде разрывного элемента - стеклянной колбы диаметром 5 мм.

Модели оросителя:
TY3351 (TD535M) – стандартного реагирования TY-B, колба 5 мм;
TY3331(TD534M) – быстрого реагирования, TY-FRB, колба 3 мм).

Карнизные оросители обычно используются вместо оросителей, устанавливаемых вертикально розеткой вниз или вверх, из-за конструкционных особенностей помещения или по соображениям экономии в плане монтажа. Они устанавливаются на стене или на боковой поверхности балки чуть ниже плоского потолка. Установленные горизонтально относительно оси потока воды, данные оросители характеризуются четвертьсферическим рисунком орошения, направленным в основном вниз и вперед от розетки; однако, часть потока ориентирована назад, по направлению к стене (см. карту орошения – рис.С).

Оросители спринклерные модели TY отличаются уникальной шляпкой розетки, обеспечивающий низкий профиль в эстетических целях.

«Утопленный» вариант горизонтального карнизного оросителя TY (старое название A/Q-71) отличается заглубленной декоративной монтажной розеткой модели Style 10 (старое названиеF700) (см. рис. А). Углубленная розетка Style 10 представляет возможность регулировки осевым сдвигом на ½ дюйма (12,7 мм) из утопленного положения или регулировки на 1/4¼ дюйма (19,1 мм) из положения заподлицо с плоскостью стены.

Разделяемая конструкция розетки Style 10 позволяет производить монтаж оросителей и опрессовку до окончания монтажа стенных панелей или до нанесения отделочного покрытия, производить перекраску поверхности стен без предварительного слива системы пожаротушения и демонтажа оросителей, а также значительно снижает требования к точности отреза патрубка, идущего от трубопровода к оросителю. Крышка монтажной розетки имеет фланец 1/2" (12,7 мм), обеспечивающий достаточный запас ширины для закрытия монтажного отверстия.

Сертификаты:
соответствия № РОСС GB.ББ02.B00495 и пожарной безопасности № ССПБ.GB.УП001.B03390 *действуют до 21.09.2006г.*

Масса оросителя – 0,08 кг.

Ороситель спринклерный водяной настенный горизонтальный модели TY3351(TD535M) / TY3331(TD534M).

Рис. А

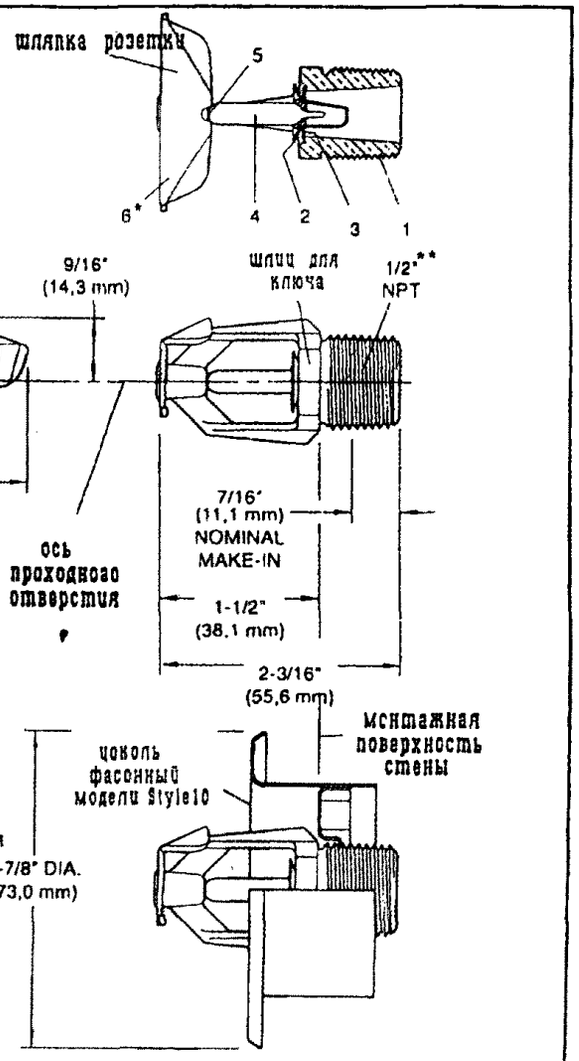

* Температура срабатывания указана на розетке или на раме рядом с запорным элементом.
** По специальному заказу поставляется вариант с резьбой штуцера по ISO 7/1.

Тип	*Температура срабатывания*	*Цветовой код рамки*	*Цвет жидкости в колбе*
Модель TY, ½" горизонтальный карнизный Покрытия: бронза, хром, белый, полиэстер (все цвета)	135°F (57°C)	Не окрашена	Оранжевый
	155°F (68°C)	Не окрашена	Красный
	175°F (79°C)	Белый	Желтый
	200°F (93°C)	Белый	Зеленый
	286°F (141°C)	Синий	Синий
	360°F (182°C)	Красный	Фиолетовый

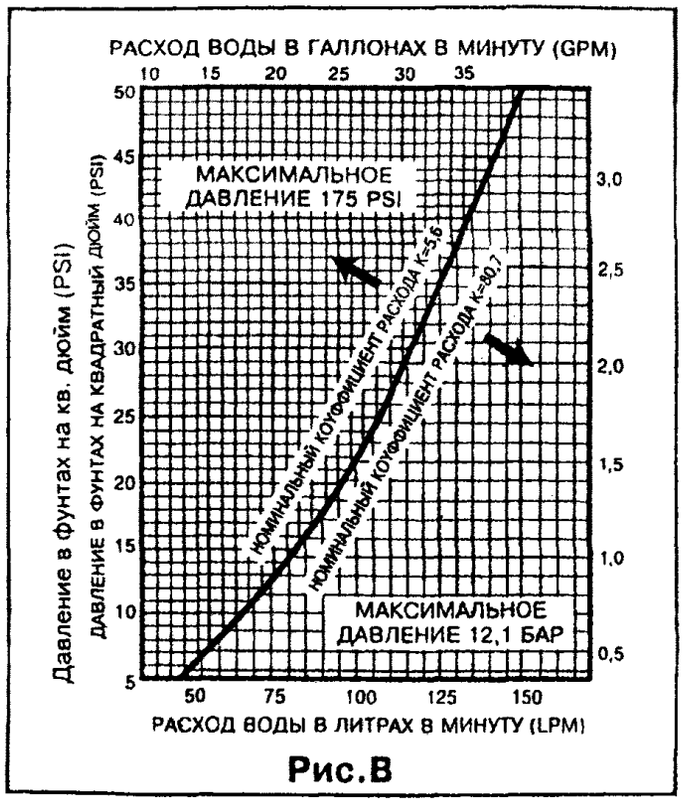

Рис.В

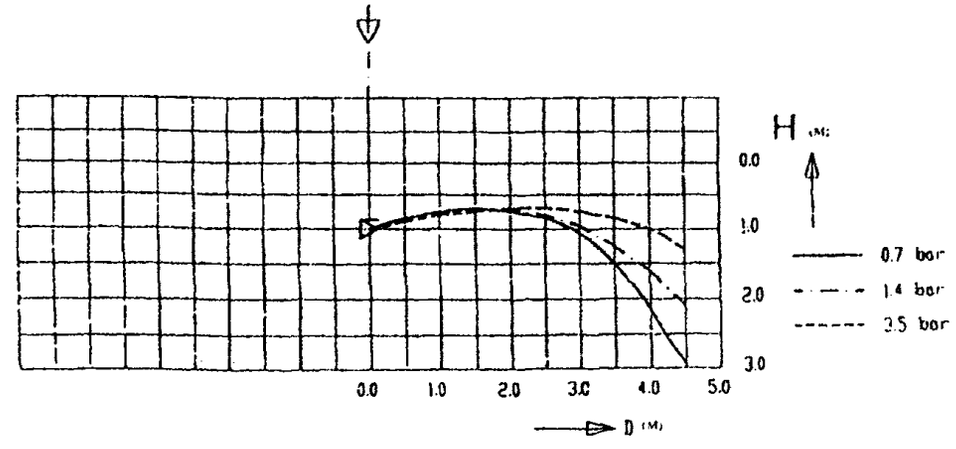

Рис.С

ЗАВОД-ИЗГОТОВИТЕЛЬ – ООО «ОГНЕБОРЕЦ люкс» г. Москва

6. Оросители спринклерные водяные серии RF II.

МОДЕЛИ: TY3551(RF II) – стандартного реагирования, колба 5 мм, Py_{max} =12,1 бар, K = 80;
TY3504(RF II) – стандартного реагирования, колба 5 мм, Py_{max} =17,3 бар, K = 80;
TY3551(RF II) – быстрого реагирования, колба 3 мм, Py_{max} =12,1 бар, K = 80;
TY3504(RF II) – быстрого реагирования, колба 3 мм, Py_{max} =17,3 бар, K = 80.

НАЗНАЧЕНИЕ: Скрытые спринклерные оросители «Royal Fkush II» серии RF II имеют характерную особенность декоративного плана: плоскую крышку, разработанную для того, чтобы маскировать ороситель. Это наилучший выбор для помещений с высокими требованиями к архитектуре – таких, как вестибюли гостиниц, офисные здания, церкви и рестораны. Разделяемая двухэлементная конструкция крышки и монтажного патрона позволяет производить монтаж оросителей и опрессовку установки пожаротушения до монтажа подвесного потолка или нанесения отделочного покрытия. Кроме того, разделяемая конструкция оросителя предоставляет возможность регулировки высоты крышки на ½ " (12,7 мм) по вертикали, что позволяет снизить требования к точности отреза ответвления, идущего от трубопровода к оросителю.

***Сертификаты: соответствия № РОСС US.ББ02.В00500 и пожарной безопасности № ССПБ.US.УП001.В03395** действуют до 21.09.2006г.*

ТЕХНИЧЕСКИЕ ХАРАКТЕРИСТИКИ:

Температура срабатывания:

Ороситель 155°F / 68°C – крышка 135°F / 57°C.

Ороситель 200°F / 93°C – крышка 165°F / 74°C.

Коэффициент производительности:

K – 5,6 галлонов в минуту /psi½ (80,6 литров в минуту / бар½)/

Регулировка: ½" (12,7 мм).

Исполнение:

Декоративная крышка: покрытие из хрома, латуни или окраска в белый цвет (кроме белого, по желанию покупателя, при специальном заказе возможен подбор и окраска в другие цвета)

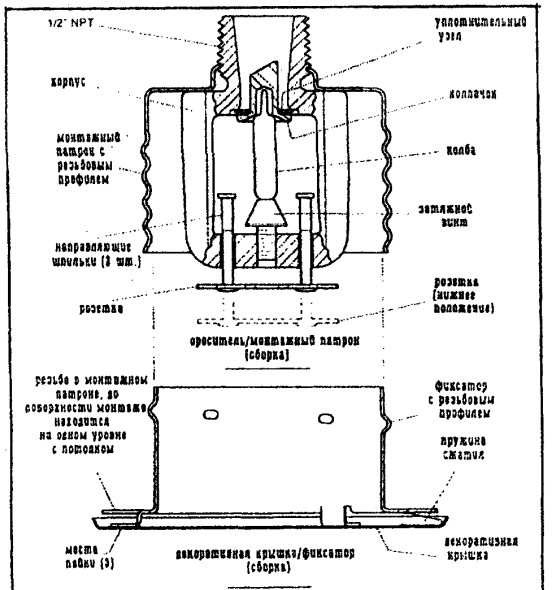

Рис. 1
Сборка скрытого спринклерного оросителя серии RF II

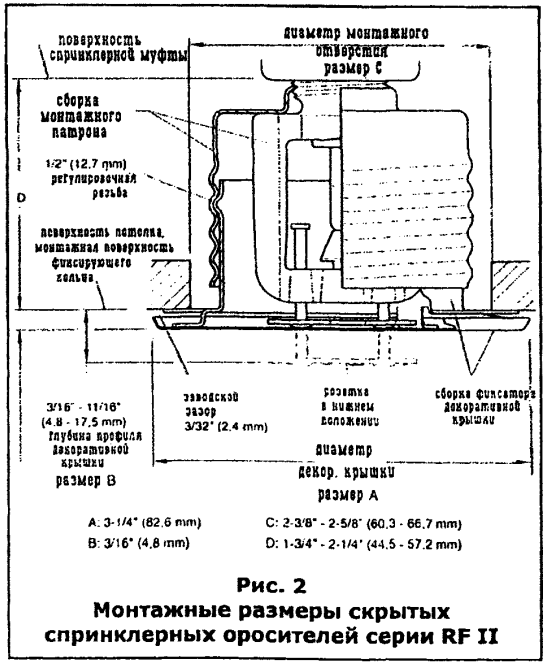

Рис. 2
Монтажные размеры скрытых спринклерных оросителей серии RF II

ЗАВОД-ИЗГОТОВИТЕЛЬ – ООО «ОГНЕБОРЕЦ люкс» г. Москва

7. Оросители спринклерные водяные модели ESFR-17 и ESFR-25.

МОДЕЛИ: **TY7226 (ESFR-17)** – с плоской розеткой, ¾", K = 242; **TY7126 (ESFR-17)** – с вогнутой розеткой, ¾", K = 242
TY9226 (ESFR-25) – с плоской розеткой, 1", K = 363.

НАЗНАЧЕНИЕ: Оросители модели ESFR-17 и ESFR-25б – быстродействующие оросители для раннего подавления огня имеющие номинальный К-фактор 242 (16,8) и 363 (25,2) соответственно и работающие в режиме подавления пожара. Их наиболее выгодно применять в качестве средсьтва защиты высокостеллажных складов без применения внутристеллажных оросителей.

Сертификаты:

Модель ESFR-17 - соответствия № РОСС GB.ББ02.B00522 и пожарной безопасности № ССПБ.GB.УП001.B03479 действуют до 11.2006г;

Модель ESFR-25 (с плоской розеткой) - соответствия № РОСС GB.ББ02.B00523 и пожарной безопасности № ССПБ.GB.УП001.B03480 действуют до 18.11.2006г

ТЕХНИЧЕСКИЕ ХАРАКТЕРИСТИКИ:

Максимальное рабочее давление: 175 psi (12,1 бар).

Присоединительная трубная резьба:

ESFR-17 ¾" NRT или ISO 7-R¾; ESFR-25 1" NRT или ISO 7-R1;

Температура срабатывания: 165°F (74°) или 214°F (101°).

Масса: ESFR-17 – 0,15 кг; ESFR-25 – 0,15 кг

Коэффициент производительности:

K=16,8 галлона в минуту /psi ½ (241,9 литров в минуту / бар½)

K=25,2 галлона в минуту /psi ½ (363 литров в минуту / бар½)

Исполнение: латунь.

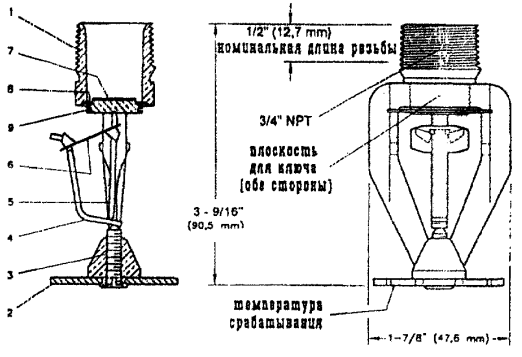

1 - Корпус
2 - Розетка
3 - Затяжной винт
4 - Крюк
5 - Распорка
6 - Легкоплавкий замок
7 - Кнопка
8 - Изолирующая пружинная пластина
9 - Выталкивающая пружина

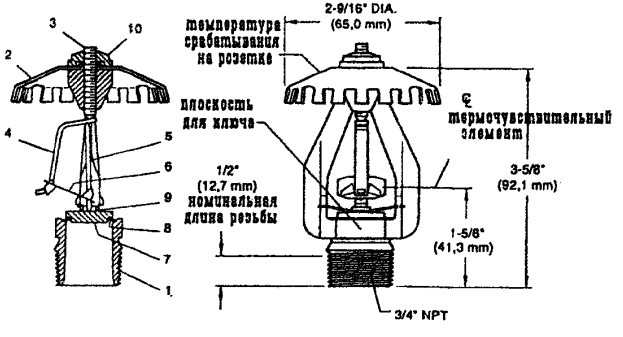

1- Корпус
2- Розетка
3- Затяжной винт
4- Крюк
5- Распорка
6- Легкоплавкий замок
7- Кнопка
8- Изолир. пружинная пластина
9- Выталкивающая пружина
10- Гайка розетки

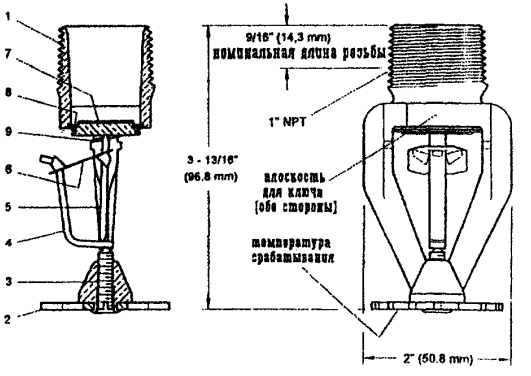

1- Корпус
2- Розетка
3- Затяжной винт
4- Крюк
5- Распорка
6- Легкоплавкий замок
7- Кнопка
8- Изолирующая пружинная пластина
9- Выталкивающая пружина

Модель ESFR-17 с плоской розеткой
Цена с НДС (10.2005г.) – 26,73$.

Модель ESFR-17 с вогнутой розеткой
Цена с НДС (10.2005г.) – 32,35$.

Модель ESFR-25 с плоской розеткой
Цена с НДС (10.2005г.) – 41,49$.

ЗАВОД-ИЗГОТОВИТЕЛЬ – ООО «ОГНЕБОРЕЦ люкс» г. Москва

8. Оросители спринклерные для тонкораспыленной воды АКВАМИСТ типа АМ25.

НАЗНАЧЕНИЕ: Автоматические оросители (насадки) АКВАМИСТ типа АМ25 предназначены для использования в «мокрых» системах водяного пожаротушения, как показано на рис.В. Они представляют собой насадки среднего давления, в которых одиночные струи воды, попадая на распылитель, образуют мелкие капельки разного размера. Данные насадки рекомендуются для защиты объектов легкой и обычной степени опасности (группы 1 и 2).

ТЕХНИЧЕСКИЕ ХАРАКТЕРИСТИКИ:

Максимальное рабочее давление – 17,2 бар.

Температура срабатывания – 68°С (указать при заказе).

Варианты покрытия – бронза и хром (указать при заказе).

В насадке АМ25 используется колба 3 мм быстрого реагирования.

Корпус изготовлен из коррозионно-устойчивой бронзы.

Коэффициент номинального расхода (К) равен 9,2.

Масса – 0,07 кг.

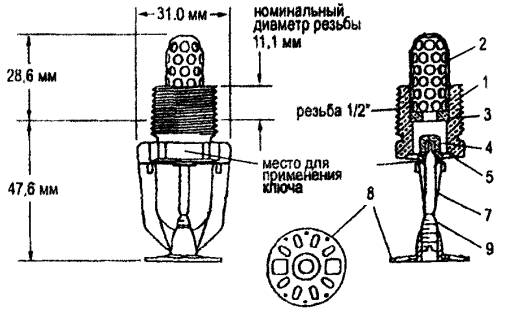

1 – Корпус
2 – Приемный фильтр
3 – Втулка входного отверстия
4 – Прокладка
5 – Тарельчатая пружина
6 – Инжекционная пружина
7 – Колба
8 – Распылитель
9 – Винт подачи

* Резьбовое соединение труб по ISO7/1 поставляется под заказ

Рис. А

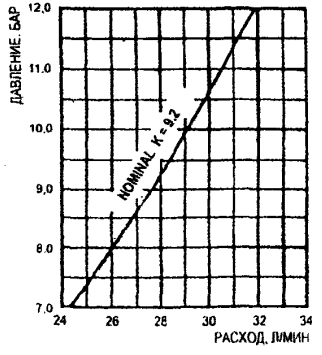

Рис. В
Кривая номинального расхода

9. Ороситель дренчерный для тонкораспыленной воды АКВАМИСТ типа АМ4.

Лист 1
Листов 1

81

НАЗНАЧЕНИЕ: Насадки АКВАМИСТА типа АМ4 представляют открытые насадки из нержавеющей стали (не автоматические), используемые в системах пожаротушения водяного тумана. Это насадки промежуточного давления для дренчерных систем водяного тумана, в которых одиночные струи воды, попадая на распылитель, образуют мелкие капельки разного размера. Предназначены для использования на закрытых объектах при тушении разнообразных незащищенных и экранированных углеводородных емкостей, аэрозолей, каскадных пожаров класса В, а также для тушения побочных комбинированных пожаров класса А и В.

Сертификаты: соответствия № РОСС US.ББ02.В00389 и пожарной безопасности № ССПБ.GB.УП001.В02421 действуют до 19.08.2005г.

ТЕХНИЧЕСКИЕ ХАРАКТЕРИСТИКИ:

Насадки используются при минимальном рабочем давлении 12,8 бар и максимальном – 17,2 бар.

Корпус насадки изготовлен из нержавеющей стали.

Коэффициент номинального расхода метрический (К) равен 3,5.

Масса – 0,07 кг.

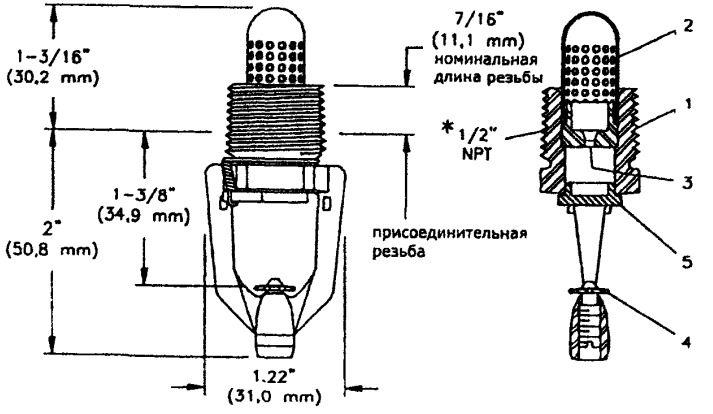

* резьбовое соединение труб по ISO7/1 поставляется под заказ

1 – Корпус

2 – Приемный фильтр

3 – Втулка входного отверстия

4 – Распылитель

5 – Пылезащитный колпачок и стопорный тросик, модель F855 (дополнительно)

ЗАВОД-ИЗГОТОВИТЕЛЬ – ООО «ОГНЕБОРЕЦ люкс» г. Москва

10. Клапан спринклерный модели AV-1 (F-200).

НАЗНАЧЕНИЕ: предназначен для автоматического включения электрических и/или гидравлических противопожарных устройств при наличии устойчивого притока воды в систему, эквивалентного по объему расходу воды, потребляемой одним или несколькими спринклерами.

Клапан водосигнальный модели AV-1 (F200) (20,7 бар - 300 psi) представляет собой сборную конструкцию, состоящую из стыковочного кольца, заслонки с резиновой оболочкой и корпуса водосигнального клапана, предназначенную для использования в спринклерных установках пожаротушения с заполнением водой трубопровода автоматических спринклерных оросителей

Сертификаты:

пожарной безопасности: № ССПБ.СП.УП001.В04356 (18.02.2005 - 17.02.2008).

соответствия: № РОСС СП.ББ02.В00639 (18.02.2005 - 17.02.2008).

ТЕХНИЧЕСКИЕ ХАРАКЕТЕРИСТИКИ:

Клапан водосигнальный модели AV-1 (F200) на 65, 100, 150 и 200 мм, а также обвязка к нему рассчитаны на использование при минимальном рабочем давлении 1,4 бар и максимальном рабочем давлении 20,7 бар.

Клапан модели AV-1 (F200) может устанавливаться как вертикально, так и горизонтально.

Масса: - клапан 65 мм (вариант исполнения «фланец-грувлок») – 12,7 кг;

- клапан 100 мм – 28,1 кг;
- клапан 150 мм – 42,2 кг;
- клапан 200 мм – 75,8 кг;
- обвязка – 9,92 кг; замедляющая камера – 6 кг.

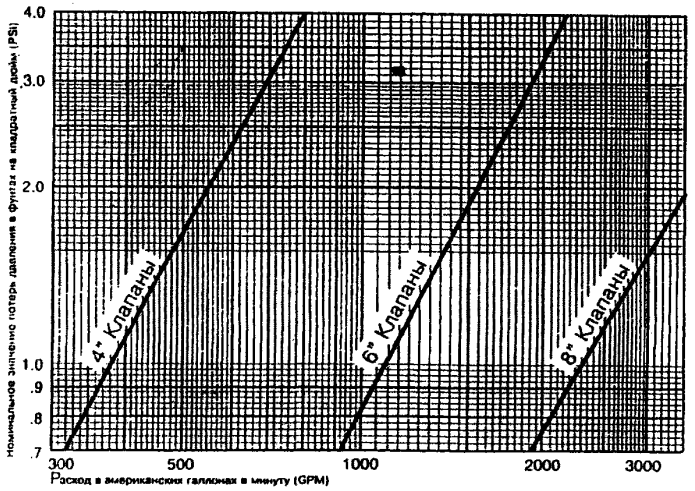

1-й американский галлон = 3,785 литра 1 PSI = 0,0689 бар

Рис. F: График зависимости номинальных потерь давления на трение от расхода воды

ОФОРМЛЕНИЕ ЗАКАЗА: Указать модель (клапан AV-1), размер (Ду 65, 100, 150, 200 мм) и комплектность (возможны варианты): обвязка; замедляющая камера RC-1; сигнализатор давления PS10-2A (указать количество, возможно до 3 шт.); оповещатель звуковой WMA-1 (гидравлическая сирена).

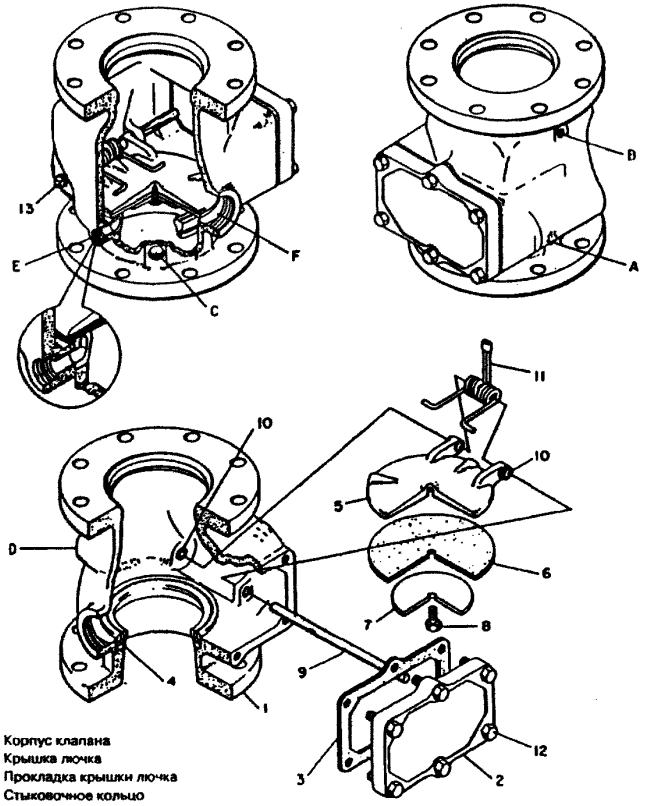

1 - Корпус клапана
2 - Крышка лючка
3 - Прокладка крышки лючка
4 - Стыковочное кольцо
5 - Заслонка
6 - Покрытие заслонки
7 - Шайба заслонки
8 - Самоконтрящийся болт с шестигранной головкой
9 - Шарнирный болт
10 - Втулка
11 - Пружина
12 - Болт с шестигранной головкой 1/2"-13 UNC x 3/4" для клапанов на 100 и 150 мм, и болт 3/4"-10 UNC x 2" для клапанов на 200 мм
13 - Стальная заглушка с квадратной головкой 3/8" NPT

A - Контрольное соединение 1/2" NPT для манометра подачи
B - Соединение для манометра системы 1/2" NPT
C - Нижнее соединение для перепускной трубы, 1/2" NPT - для клапанов на 100 и 150 мм, 3/4" - для клапанов на 200 мм
D - Верхнее соединение для перепускной трубы, 1/2" для клапанов на 100 и 150 мм 3/4" - для клапанов на 200 мм
E - Соединение для сигнализатора давления
F - Соединение для главного дренажа системы 2" NPT

ЗАВОД-ИЗГОТОВИТЕЛЬ – ООО «ОГНЕБОРЕЦ люкс» г. Москва

11. Клапан спринклерный воздушный модели DPV-1.

НАЗНАЧЕНИЕ: Сухой клапан модели DPV-1 является дифференциальным клапаном, используемым для управления потоком воды в сухих спринклерных системах при вскрытии одного или нескольких оросителей. Клапан DPV-1 также обеспечивает включение пожарной сигнализации при срабатывании системы

Сухие спринклерные системы используются в неотапливаемых помещениях, гаражах, витринах, чердаках и прочих подобных объектах, подверженных воздействию низких температур, где нельзя использовать заполненный водой трубопровод. Сухая спринклерная система заполняется сжатым воздухом или азотом

Сертификаты:

пожарной безопасности: № ССПБ.US.УП01.В03391 (22.09.2003 - 21.09.2006).

соответствия: № РОСС US.ББ02.В00496 (22.09.2003 - 21.09.2006).

ТЕХНИЧЕСКИЕ ХАРАКЕТЕРИСТИКИ:

Сухой клапан модели DPV-1 предназначен для вертикальной установки (поток воды - вверх).

Максимальное рабочее давление 17,2 бара (250 psi).

Масса: - клапан 100 мм – 36 кг;
- клапан 150 мм – 50 кг;
- обвязка клапана – 14 кг.

ОФОРМЛЕНИЕ ЗАКАЗА: Указать модель клапана, диаметр (100, 150 мм) и комплектность (обвязка, ускоритель – ACC-1; сигнализатор давления PS10-2A (указать количество); оповещатель звуковой WMA-1 (гидравлическая сирена).

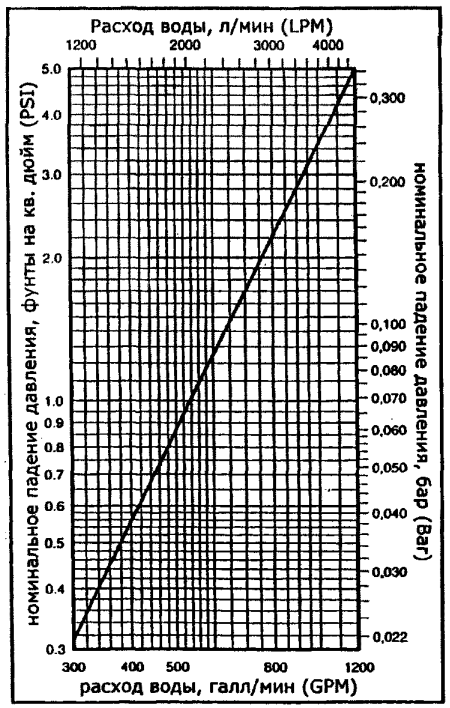

Клапан Ду 100 мм

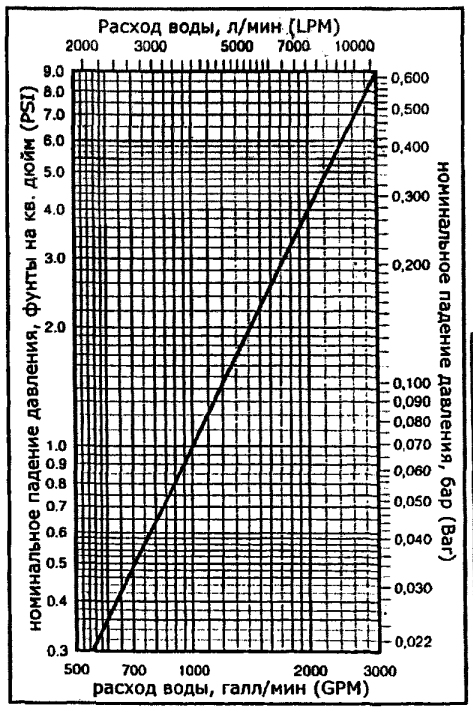

Клапан Ду 150 мм

Потери давления на трение, рассчитанные по формуле Хазена-Вильямса и выраженные в эквивалентной длине трубы (Schedule 40) с C=100, составляют 8,9 фунтов. Эквивалентная длина трубы была рассчитана при типовом потоке 600 галл/мин.

Зависимость потерь давления от потока

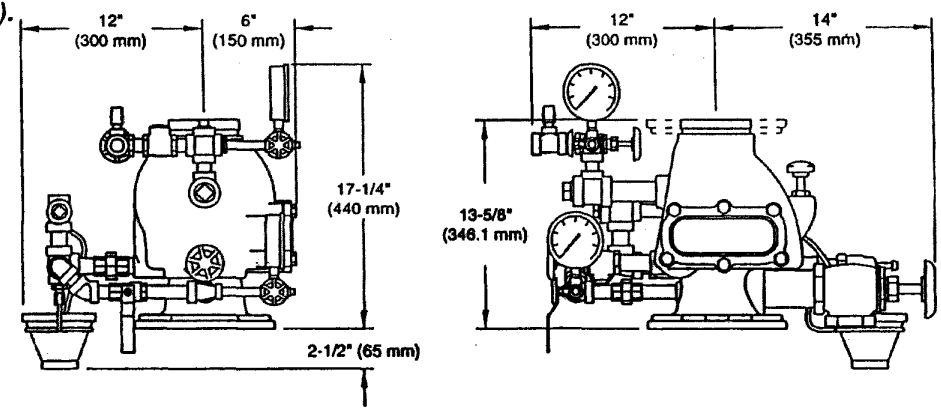

Номинальные установочные размеры клапана DPV-1 4" (Ду 100 мм)

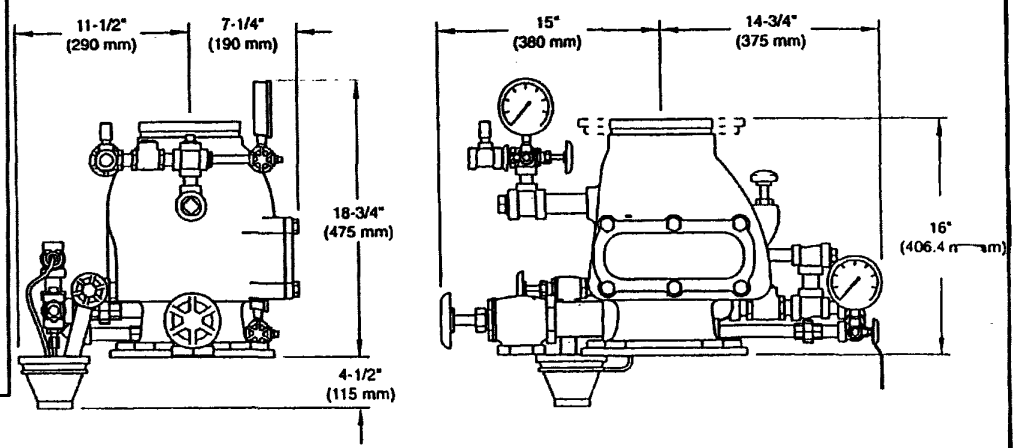

Номинальные установочные размеры клапана DPV-1 6" (Ду 150 мм)

ЗАВОД-ИЗГОТОВИТЕЛЬ – ООО «ОГНЕБОРЕЦ люкс» г. Москва

12. Клапан дренчерный модели DV-5.

НАЗНАЧЕНИЕ: Дренчерные клапаны, модель DV-5, 1½" (DN40), 2" (DN50), 3" (DN80), 4" (DN100), 6" (DN150), являются клапанами диафрагменного типа, предназначенными для вертикальной или горизонтальной установки, для применения в противопожарных системах. Они используются в качестве "автоматических клапанов контроля воды" в дренчерных системах, в системах раннего реагирования, а также в противопожарных системах специальных типов - таких, как водопенные системы и системы с двойной блокировкой. При использовании соответствующей обвязки клапан DV-5 способен также обеспечить срабатывание пожарной сигнализации при срабатывании системы.

Клапан DV-5 приводится в действие от срабатывания системы пожарной сигнализации, которая отделена от сухотрубной системы трубопровода. Варианты конфигурации обвязки для автоматического срабатывания клапана DV-5 включают "мокрый" пилотный пуск, "сухой" пилотный пуск и электрическое срабатывание. Устройства обвязки также предусматривают возможность местного аварийного (ручного) пуска клапанов DV-5.

Сертификаты: Для Ду 40, 50, 80, 100, 150мм:
пожарной безопасности ССПБ.IL.УП001.В03496 (25.11.2003-24.11.2006)
соответствия: РОСС IL.ББ02.В00525 (25.11.2003-24.11.2006)
Ожидается сертификация DV-5 для Ду 200мм.

ТЕХНИЧЕСКИЕ ХАРАКЕТЕРИСТИКИ:

Максимальное рабочее давление 17,2 бара (250 psi).

Масса: - клапан 40 мм – 4,1 кг; - клапан 100 мм – 36,3 кг;
- клапан 50 мм – 5,4 кг; - клапан 150 мм – 52,3 кг
- клапан 80 мм – 21,3 кг; - клапан 200 мм – 87,5 кг

ОФОРМЛЕНИЕ ЗАКАЗА: Указать модель клапана, диаметр, тип фланцевых соединений, комплектацию (нужна ли обвязка), тип обвязки и пуска.

Клапан объемного тушения модели DV-5 1½"-8" (Ду 40 - Ду 200)
- Номинальные установочные размеры -

Размер клапана	Номинальные установочные размеры в дюймах (мм)											
	A	B	C	D	E	F	G	H	J	K	L	M
1½" (Ду 40)	7.00 (177.8)	8.88 (225.4)	13.19 (335.0)	10.50 (266.7)	15.25 (387.4)	1.25 (31.8)	5.81 (147.6)	1.81 (46.0)	3.00 (76.2)	7.00 (177.8)	3.88 (98.4)	8.00 (204.0)
2" (Ду 50)	7.13 (181.0)	9.13 (231.8)	13.19 (335.0)	10.50 (266.7)	15.56 (395.3)	0.94 (23.8)	6.00 (152.4)	2.00 (50.8)	3.00 (76.2)	7.00 (177.8)	3.00 (76.2)	8.63 (220.0)
3" (Ду 80)	7.81 (198.4)	10.44 (265.1)	13.19 (335.0)	10.50 (266.7)	19.13 (485.8)	1.63 (41.3)	6.69 (170.0)	2.69 (68.3)	4.25 (108.0)	7.00 (177.8)	0.88 (22.2)	12.75 (324.0)
4" (Ду 100)	10.00 (254.0)	11.75 (298.5)	14.31 (363.5)	10.50 (266.7)	22.13 (562.0)	1.75 (44.5)	8.56 (217.5)	4.44 (112.7)	6.25 (158.8)	7.13 (181.0)	0.63 (15.9)	15.75 (400.0)
6" (Ду 150)	11.38 (289.0)	14.31 (363.5)	15.31 (388.9)	10.50 (266.7)	23.31 (592.1)	3.50 (88.9)	9.94 (252.4)	5.81 (147.6)	6.25 (158.8)	7.13 (181.0)	1.81 (46.0)	18.13 (460.4)
8" (Ду 200)	12.00 (304.8)	16.00 (406.4)	16.25 (412.8)	10.50 (266.7)	25.50 (647.7)	1.75 (44.5)	10.75 (273.1)	6.50 (165.1)	6.25 (158.8)	7.13 (181.0)	7.38 (187.3)	22.50 (570.0)

* МИНИМАЛЬНЫЙ КЛИРЕНС

Расход воды в литрах в минуту (LPM)
(1 GPM = 3.785 LPM)

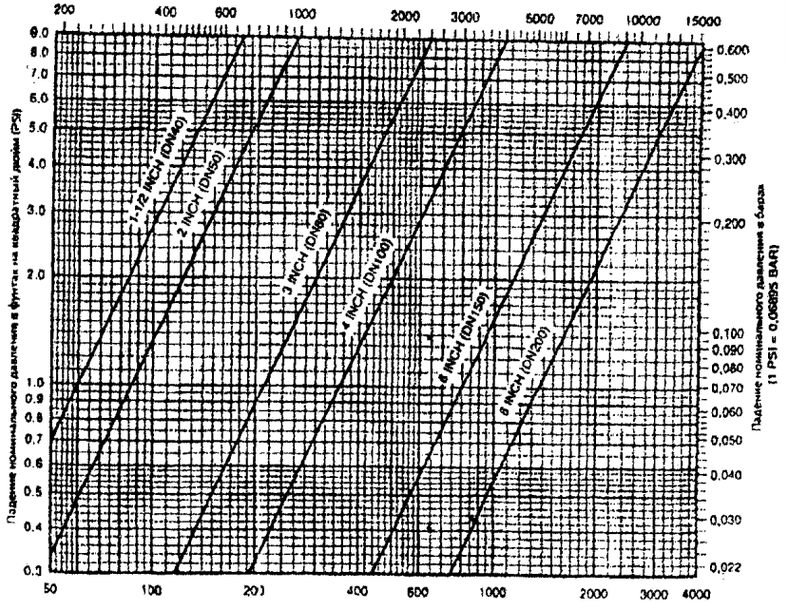

Расход воды в галлонах в минуту (GPM)

График А. Потери номинального давления по сравнению с давлением потока

Примерные потери на трение, рассчитанные по формуле Хазена-Вильямса и выраженные в длине трубы Shedule 40 с C=120, составляют:
для клапана 1½": 9 футов, эквивалентная длина трубы рассчитана для стандартной скорости потока 100 GPM;
для клапана 2": 16 футов, эквивалентная длина трубы рассчитана для стандартной скорости потока 175 GPM;
для клапана 3": 20 футов, эквивалентная длина трубы рассчитана для стандартной скорости потока 350 GPM;
для клапана 4": 29 футов, эквивалентная длина трубы рассчитана для стандартной скорости потока 600 GPM;
для клапана 6": 46 футов, эквивалентная длина трубы рассчитана для стандартной скорости потока 1500 GPM;
для клапана 8": 72 фута, эквивалентная длина трубы рассчитана для стандартной скорости потока 2500 GPM;

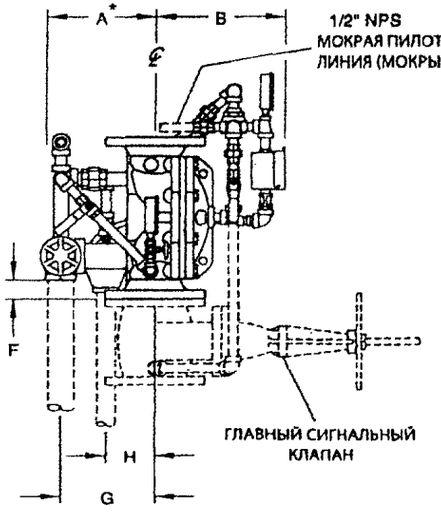

ВИД СЛЕВА

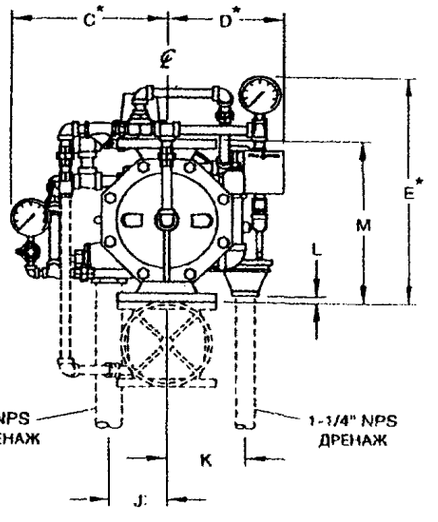

ВИД СПЕРЕДИ

ЗАВОД-ИЗГОТОВИТЕЛЬ – ООО «ОГНЕБОРЕЦ люкс» г. Москва

6.4. Установка пожаротушения воздушно-механической пеной УПВП «Прибой».

№ п/п	Наименование оборудования изделия	Тип, марка. Код ОКП	ГОСТ или ТУ	Завод-изготовитель	Технические характеристики
1.	**Установки пожаротушения воздушно-механической пеной**	**УПВП «Прибой»**		**НТК «Пламя», г.Реутов**	Установки пожаротушения воздушно-механической пеной УПВП «Прибой» реализуютметод объемного тушения пеной высокой кратности. Применение объемного тушения высокократной пеной дает высочайший технико-экономический эффект в условиях недостатка водных ресурсов *Для образования 1000 л воздушно-механичской пены кратностью 700 требуется всего 1,5 л воды.* **УПВП «Прибой»** - проектно компонуемая установка пожаротушения высокократной пеной, проектирование ведется на основании НПБ 88-2001 разд.5. ***Базовыми элементами установки УПВП «Прибой» являются:*** . 1. Эжекционные генераторы высокой пены **Прибой ЭГВП 160 – 550** ТУ 4854-020-11776979-2004, *сертификат соответствия РОСС RU.ББ02.Н02574 и сертификат пожарной безопасности ССПБ.RU.УП001.Н00368.* 2. Водопенопитатели автономные Прибой ОООВПа ТУ 4854-030-11776979-2004. 3. Баки-дозаторы Прибой-0000БД ТУ 4854-040-11776979-20004. **Генераторы ЭГПВ «Прибой»** обеспечивают: - расход по пенораствору – от 160 до 550 л/мин - генерацию пены кратностью до 900 - рабочий диапазон давлений пенораствора от 3 до 12 кгс/кв.см. **ВПА «Прибой»** обеспечивают подачу ОТВ с рабочим давлением от 3 до 12 кгс/см^2. Номинал емкостей от 1 до 16 м^3 в варианте вытеснения раствора рабочим газом. Обеспечивается время опорожнения емкости с ОТВ – 10 мин. (для варианта вытеснения раб. газом). **БД «Прибой»** предназначен для хранения и дозированного смешивания пенообразователя с водой. Объем хранимого пенообразователя от 1 до 10 м^3. Максимальное рабочее давление до 16 кгс/см^2. Рабочий диапазон расхода раствора пенообразователя до 11740 л/мин. *Цена ЭГПВ «Прибой» без НДС (2006г.), руб.:* (кратность пены до 800) *ЭГВП-160 (150 л/мин)* 47 460 *ЭГВП-200 (200 л/мин)* 53 390 *ЭГВП-300 (300 л/мин)* 58 470 *ЭГВП-400 (400 л/мин)* 68 645 *ЭГВП-550 (550 л/мин)* 83 050



Начальный этап работы генератора высокократной пены

7. ОБОРУДОВАНИЕ УСТАНОВОК ГАЗОВОГО ПОЖАРОТУШЕНИЯ.
7.1. Баллоны противопожарные типа БП.

№ п/п	Наименование оборудования изделия	Тип, марка. Код ОКП	ГОСТ или ТУ	Завод-изготовитель	Вместимость, л	Габаритные размеры (диаметр х длина), мм	Масса, кг	Резьба в горловине	Цена с НДС (01.01.2006), руб.
		Предназначены для хранения огнетушащих веществ (хладонов, азота, аргона и сжатого воздуха) в составе модулей и батарей автоматических систем пожаротушения. ***Сертификат соответствия № РОСС RU.АЯ04.В13094 от 14 10.2004г.-*** Рабочее давление – 6,4 МПа (65 кгс/см^2).							
1.	Баллоны противопожарные газовые, стальные штампосварные	БПГ-40-65	ТУ 1413-008-018074387-2001	ЗАО НПП «Маштест», г.Королев	40		39	М 52х3, М 80х3, К 11/2	
		БПГ-50-65			50	357 х 729	45		9370
		БПГ-60-65			60	357 х 811	50		9660
		БПГ-80-65			80	357 х 1025	61		10290
		БПГ-100-65			100	357 х 1234	63,5		10770
2.	Баллоны противопожарные для хладона, стальные штампосварные	БПХ-40-65	ТУ 1413-007-018074387-2001	то же	40		39	М 52х3, М 80х3, М 60Х2 К 11/2	
		БПХ-50-65			50	357 х 729	45		9370
		БПХ-60-65			60	357 х 811	50		9660
		БПХ-80-65			80	357 х 1025	61		10290
		БПХ 100-65			100	357 х 1234	63,5		10770
3.	Баллоны противопожарные газовые, стальные штампосварные	БПГ-А-40-65	ТУ 1413-011-018074387-2001	«	40		39	М 68х2	
		БПГ-А-50-65			50	357 х 729	45		9370
		БПГ-А-60-65			60	357 х 811	50		9660
		БПГ-А-80-65			80	357 х 1025	61		10290
		БПГ-А 1Q0-65			100	357 х 1234	63,5		10770
4.	Защитные колпак	МТ.053.020		«	Для защиты арматуры баллонов типа БПГ-А				560
5.	Защитный кожух	МТ.028.013		«	Для защиты арматуры баллонов типа БПГ, БПХ				405
6.	Баллоны газовые металлокомпозитные со стальным штампосварным лейнером типа К на рабочее давление до 300 кгс/см^2	БК-50-300К	ТУ 2296-014-18074387-2003	«	50	331 х 903	41	W27,8 М 42х2	23130
		БК-80-300К			80				
		БК-100-300К			100	331 х 1590	70		34790

7.2. Модули для установок газового пожаротушения.
1. Модуль газового пожаротушения типа 1МП.

НАЗНАЧЕНИЕ: Предназначены для хранения и выпуска в защищаемое помещение газового огнетушащего вещества (ГОТВ) и применяются в составе автоматических установок газового пожаротушения.

ТЕХНИЧЕСКИЕ УСЛОВИЯ:

ТУ 25-09-044-07-98 – **модули газового пожаротушения типа 1МП с ЗПУ Ду 12, 18, 25, 38 мм.**

Сертификаты:

пожарной безопасности № ССПБ.RU.УП001.В03368,
соответствия № РОСС RU.ББ02.Н01870 действуют до 24.08.2006
пожарной безопасности № ССПБ.RU.УП001.В03867,
соответствия № РОСС RU.ББ02.Н02216 действуют до 10.05.2007.

ТУ 4854-006-49327238-2005 – **модули газового пожаротушения типа 1МП с ЗПУ Ду 50 мм.**

Сертификаты:

пожарной безопасности № ССПБ.RU.УП001.В04605,
соответствия № РОСС RU.ББ02.Н02639 действуют до 22.05.2008.

СТРУКТУРА УСЛОВНОГО ОБОЗНАЧЕНИЯ:

1МП (60-100-50) Эм Р ТУ4854-006-49327238-2005, где
1МП – тип модуля;
60 – рабочее давление, кгс/см^2;
100 – вместимость баллона, л;
50 – диаметр условного прохода ЗПУ, мм;
Эм – способ пуска (электрический, **ИЭ** – электромагнит);
Р – наличие ручного пуска.

Примечание: при заказе указать исполнение (в шкафу, на раме, с хомутами для крепления к стене, комплект из n-модулей)

ГАБАРИТНЫЕ РАЗМЕРЫ МОДУЛЕЙ ТИПА 1МП

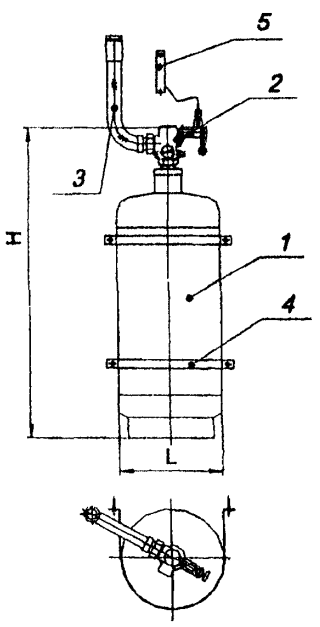

«к стене»

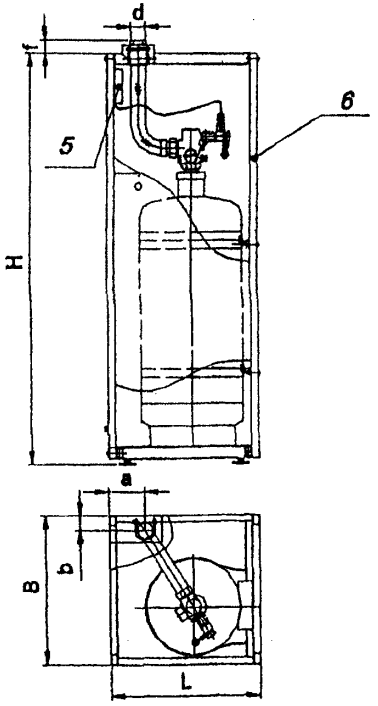

«на раме», «в шкафу»

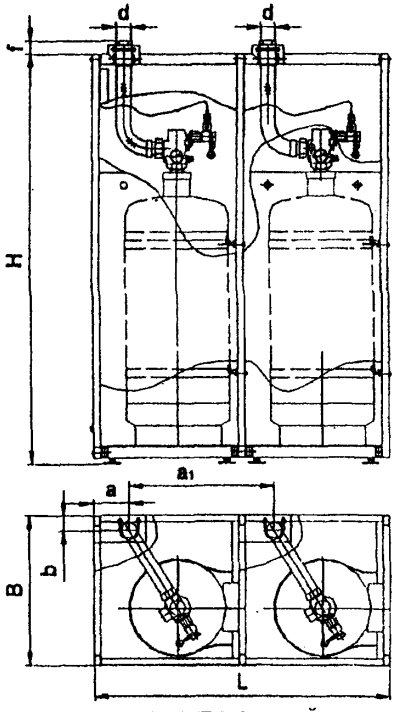

«комплект модулей»

1. **Баллон**
2. **ЗПУ**
3. **Выпускной трубопровод**
4. **Хомут**
5. **Клемный блок**
6. **Рама (шкаф).**

Наименование параметра		Норма для типоразмера										
		1МП(125-8-12)	1МП(125-10-12)	1МП(125-20-12)	1МП(125-25-12)	1МП(150-8-12)	1МП(150-10-12)	1МП(150-20-12)	1МП(150-25-12)	1МП(150-40-12)	1МП(42-25-18)	1МП(42-40-18)
Нормативный документ		ТУ 25-09-044-07-98										
Вместимость баллона модуля, л		8	10	20	25	8	10	20	25	40	25	40
Рабочее давление, МПа (кгс/см^2)		12,5 (125)				15,0 (150)					4,2 (42)	
Пробное давление, МПа		22,5 (225)				22,5 (225)					9,0 (90)	
Тип ЗПУ		ГЗСМ				В435, В480					В400	
Диаметр условного прохода ЗПУ/ сифонной трубки, мм		12/12*				12/12					18/18	
Продолжительность (время) выпуска ГОТВ, с, не более		10										
Остаток ГОТВ после выпуска, кг, не более		0,07	0,07	0,1	0,1	0,07	0,07	0,1	0,1	0,22	0,1	0,22
Эквивалентная длина, м, не более		2,5									6	
Габаритные размеры исполнения "запас", "хомутом к стене", мм, не более	L	145	145	230	230	145	145	230	230	230	230	230
	B	145	145	230	230	145	145	230	230	230	230	230
	H	850	1000	880	1120	850	1000	880	1120	1505	1120	1505
Габаритные размеры исполнения "на раме" / "в шкафу", мм, не более	L	490	240	320	320	490	240	320	320	378	320	378
	B	170	280	300	300	170	280	300	300	408	300	408
	H	1100	1300	1438	1438	1100	1300	1438	1438	1730	1438	1730
Габаритный размер исполнения "комплект2", мм, не более	L	490	450	550	550	490	450	550	550	605	550	605
Размеры, "на раме" / "в шкафу", мм	d	M27x1,5	M27x1,5	M27x1,5	M27x1,5	M27x1,5	M27x1,5	M27x1,5	M27x1,5	M27x1,5	M33x2	M33x2
	a	245	140	280/210	280/210	245	140	125/100	125/100	278	210	278
	a1	-	175	255/320	255/320	-	175	255/295	255/295	353	320	353
	b	85	120	140/150	140/150	85	120	140/150	140/150	41	150	41
	f	54	50	50	50	54	50	50	50	50	50	50
Тип и максимальное кол-во ГОТВ, заправляемое в баллон каждого модуля, определяется по таблице 1.1.1												
Масса модуля (исполнение "запас") без ГОТВ, кг,не более		14,4	17	34,5	41	14,5	17,1	34,6	41,1	61,4	41	61,3
Срок эксплуатации, лет		11,5										

Таблица 1.1.3 Продолжение

Наименование параметра		Норма для типоразмера										
		1МП(42-80-38)	1МП(42-100-38)	1МП(41-100-38)	1МП(41-160-38)	1МП(60-40-25)	1МП(60-60-25)	1МП(150-40-25)	1МП(150-60-25)	1МП(60-80-38)	1МП(60-100-38)	1МП(60-160-38)
Нормативный документ		ТУ 25-09-044-07-98										
Вместимость баллона модуля, л		80	100	100	160	40	60	40	60	80	100	160
Рабочее давление, МПа (кгс/см^2)		4,2 (42)		4,1 (41)		6,0 (60)		15,0 (150)		6,0 (60)		
Пробное давление, МПа		9,0 (90)		5,15 (51,5)		9,0 (90)		22,5 (225)		9,0 (90)		
Тип ЗПУ		В403, СА-38				СА-25				СА-38		
Диаметр условного прохода ЗПУ/ сифонной трубки, мм		38/38				25/25				38/38		
Продолжительность (время) выпуска ГОТВ, с, не более		10										
Остаток ГОТВ после выпуска, кг, не более		0,3	0,4	0,4	0,5	0,22	0,26	0,22	0,26	0,3	0,4	0,5
Эквивалентная длина, м, не более		14				10				14		
Габаритные размеры исполнения "запас", "хомутом к стене", мм, не более		320	360	390	390	320	320	230	320	320	360	466
		320	360	390	390	320	320	230	320	320	360	466
		1550	1600	1370	1930	1050	1320	1720	1320	1550	1930	1196
Габаритные размеры исполнения "на раме" / "в шкафу", мм, не более		530	530	530	530	378	530	378	530	530	470	600
		560	560	560	560	408	560	408	560	560	500	640
		1700	1790	1562	2090	1730	1765	1730	1765	1700	1852	2095
Габаритный размер исполнения "комплект2", мм, не более	L	1035	1035	1035	1035	1035	1035	605	1035	1035	1035	1195
Размеры, "на раме" / "в шкафу", мм	d	M52x2	M52x2	M52x2	M52x2	M42x2	M42x2	M42x2	M42x2	M52x2	M52x2	M52x2
	a	110	110	110	110	110	110	278	110	110	110	143
	a1	505	505	505	505	505	505	353	505	505	505	585
	b	57	57	57	57	53	53	53	53	57	57	57
	f	80	66	80	66	50	50	50	50	80	80	87
Тип и максимальное кол-во ГОТВ, заправляемое в баллон каждого модуля, определяется по таблице 1.1.1												
Масса модуля (исполнение "запас") без ГОТВ, кг,не более		55	77	55	77	40	50	65	50	55	77	85
Срок эксплуатации, лет		11,5										

ТЕХНИЧЕСКИЕ ХАРАКЕТРИСТИКИ МОДУЛЕЙ ТИПА 1МП с ЗПУ Ду 50

Наименование параметра		Норма для типоразмера			
		1МП(60-60-50)	1МП(60-80-50)	1МП(60-100-50)	1МП(60-160-50)
Нормативный документ		ТУ 4854-006-49327238-2005			
Вместимость баллона модуля, л		60	80	100	160
Рабочее давление, МПа (кгс/см^2)		6,0 (60)			
Пробное давление, МПа		9,0 (90)			
Тип ЗПУ		В481			
Давление срабатывания мембранного предохранительного устройства, Мпа (кгс/см^2)		от 6,5 до 9,0 (от 65 до 90)			
Диаметр условного прохода ЗПУ/ сифонной трубки, мм		50/50			
Способ пуска		Эг, Эм, П, Р			
Усилие на рукоятке ручного пуска , Н, не более		150			
Давление пневматического пускового импульса, Мпа (кгс/см^2)*		от 1,5 до 6,0 (от 15 до 60)			
Продолжительность (время) выпуска ГОТВ, с, не более		10			
Ресурс		5 срабатываний			
Эквивалентная длина, м, не более		12			
Остаток ГОТВ, кг, не более		0,6	0,6	0,6	0,8
Габаритные размеры исполнения "запас", "хомутом к стене", мм, не более	L	320	320	360	470
	B	320	320	360	470
	H	970	1240	1450	1440
Габаритные размеры исполнения "на раме", "в шкафу", мм, не более	L	610	610	610	610
	B	640	640	640	640
	H	1390	1660	1860	1860
Габаритный размер исполнения "комплект2", мм, не более	L	1195	1195	1195	1195
Размеры, "на раме" / "в шкафу", мм	d	M68x2	M68x2	M68x2	M68x2
	a	522	522	522	522
	a1	585	585	585	585
	b	64	64	64	64
	f	50	50	50	50
Масса модуля (исполнение "запас") без ГОТВ, кг,не более		55	65	80	90
Срок эксплуатации, лет		11,5			

* - только для модуля в составе батареи

Схема электрических соединений модулей типа 1МП

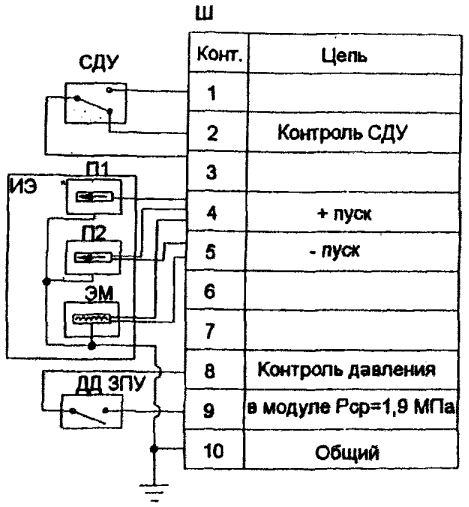

ИЭ-инициирующий элемент:

П1-однопроводный пиропатрон;
П2- двухпроводный пиропатрон;
ЭМ-электромагнит.

СДУ- сигнализатор давления.
ДД ЗПУ-датчик давления.
Ш- колодка клемная.

ЗАВОД-ИЗГОТОВИТЕЛЬ – ЗАО «МЭЗ Спецавтоматика" г.Москва

2. Модуль газового пожаротушения типа 2МП.

НАЗНАЧЕНИЕ: Предназначены для хранения и выпуска в защищаемое помещение газового огнетушащего вещества (ГОТВ) и применяются в составе автоматических установок газового пожаротушения.

ТЕХНИЧЕСКИЕ УСЛОВИЯ: ТУ 25-09-044-07-98.

Сертификаты:

пожарной безопасности № ССПБ.RU.УП001.В03867,
соответствия № РОСС RU.ББ02.Н02216 *действуют до 10.05.2007*

пожарной безопасности № ССПБ.RU.УП001.В03368,
соответствия № РОСС RU.ББ02.Н01870 *действуют до 24.08.2006.*

СТРУКТУРА УСЛОВНОГО ОБОЗНАЧЕНИЯ:

2МП (150-40-12) Эг Р ТУ 25-09-044-07-98, где
2МП – тип модуля;
150 – рабочее давление, кгс/см^2;
40 – вместимость баллона, л;
12 – диаметр условного прохода ЗПУ, мм;
Эг – способ пуска (электрический, инициирующмй элемент - газогенератор);
Р – наличие ручного пуска.

Примечание: при заказе указать исполнение (в шкафу, на раме, с хомутами для крепления к стене, комплект из n-модулей)

ГАБАРИТНЫЕ РАЗМЕРЫ МОДУЛЕЙ ТИПА 2МП

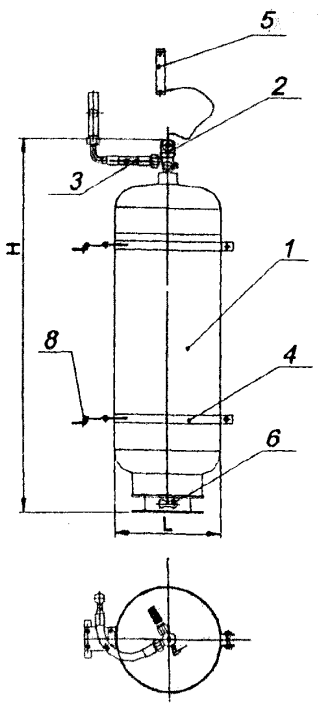

«к стене»

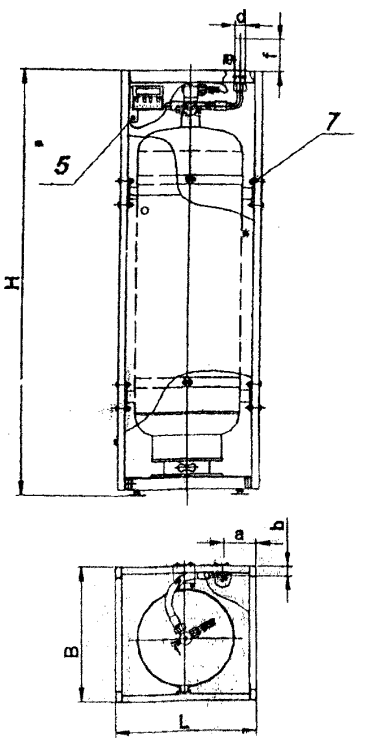

«на раме», «в шкафу»

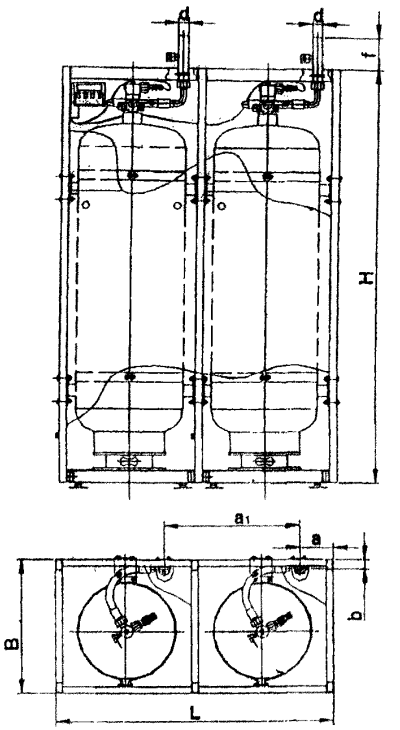

«комплект модулей»

1. Баллон
2. ЗПУ
3. Выпускной трубопровод
4. Хомут
5. Клемный блок
6. Устройство контроля массы
7. Рама (шкаф)
8. Пружинный узел

ТЕХНИЧЕСКИЕ ХАРАКЕТРИСТИКИ МОДУЛЕЙ ТИПА 2МП

Наименование параметра		Норма для типоразмера											
		2МП(125-30-12)	2МП(125-40-12)	2МП(125-80-12)	2МП(125-100-12)	2МП(150-30-12)	2МП(150-40-12)	2МП(150-80-12)	2МП(150-100-12)	2МП(150-80-25)	2МП(150-80-25)	2МП(150-100-25)	2МП(150-100-38)
Нормативный документ		ТУ 25-09-044-07-98											
Вместимость баллона модуля, л		30	40	80	100	30	40	80	100	60	80	100	100
Рабочее давление, МПа (кгс/см^2)		12,5 (125)				15,0 (150)							
Пробное давление, МПа		22,5 (225)											
Тип ЗПУ		ГЗСМ				В435, В480				СА-25			СА-38
Способ пуска		Эг, Р				Эг, Эм*, П, Р				Эг, П, Р			
Давление срабатывания мембранного устройства, Мпа (кгс/см^2)		от 18,0 до 22,0 (от 180 до 220)											
Диаметр условного прохода ЗПУ/ сифонной трубки, мм		12/12								25/25			38/38
Усилие на рукоятке ручного пуска, Н, не более		150											
не более для: - двуокись углерода (CO_2)		60				60				25			-
- углекислотно-хладоновый состав (УХС)		60				60				25			-
- хладон 23 (ТФМ-18)		-				10	-	-	-	10	-	-	10
Эквивалентная длина, м, не более		2,5								10			14
Габаритные размеры исполнения "запас", "хомутом к стене", мм, не более	L	230	230	280	332	230	230	280	332	280	280	332	406
	B	230	230	280	332	230	230	280	332	280	280	332	406
	H	1339	1470	1848	1550	1370	1470	1848	1550	1743	1848	1550	1160
Габаритные размеры исполнения "на раме", "в шкафу", мм, не более	L	378	378	470	470	378	378	470	470	470	470	470	470
	B	408	408	500	500	408	408	500	500	500	500	500	500
	H	1500	1200	1820	2028	1500	1690	1820	2028	1950	1820	2028	2028
Габаритные размеры исполнения "комплект 2", "в шкафу", мм, не более	L	605	605	915	915	605	605	915	915	915	915	915	915
Размеры, мм	d	25х3,5	25х3,5	25х3,5	25х3,5	25х3,5	25х3,5	25х3,5	25х3,5	38х3	38х3	38х3	М52х2
	a	278	140	370	370	278	100	370	370	370	370	370	370
	a1	353	353	445	445	353	353	445	445	445	445	445	445
	b	38	38	38	38	38	38	38	38	44	44	44	57
	f	62	50	30	35	62	62	30	35	62	30	35	80
Масса модуля (исполнение "запас") без ГОТВ, кг,не более		51,5	61,4	97,7	57,8	51,4	61,4	97,7	57,8	80,9	97,7	57,8	68
Срок эксплуатации, лет		11,5											

* только для ЗПУ В480

Примечание - Символ "-" (дефис) означает, что ГОТВ в данном модуле не применяется.

Схема электрических соединений модулей типа 1МП

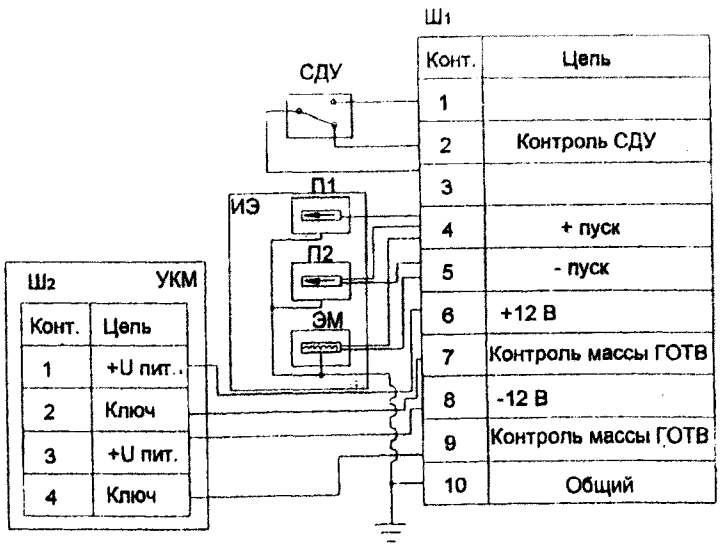

ИЭ-инициирующий элемент:

П1-однопроводный пиропатрон;
П2- двухпроводный пиропатрон;
ЭМ-электромагнит.

СДУ- сигнализатор давления.
УКМ-весовой терминал УКМ
Ш1- колодка клемная.
Ш2- разъем УКМ

ЗАВОД-ИЗГОТОВИТЕЛЬ – ЗАО «МЭЗ Спецавтоматика" г.Москва

3. Модуль газового пожаротушения типа ИМП.

НАЗНАЧЕНИЕ: Предназначены для хранения и выпуска в защищаемое помещение газового огнетушащего вещества (ГОТВ) и применяются в составе автоматических установок газового пожаротушения.

ТЕХНИЧЕСКИЕ УСЛОВИЯ: ТУ 25-09-044-07-98.

Сертификаты:
пожарной безопасности № ССПБ.RU.УП001.В03867,
соответствия № РОСС RU.ББ02.Н02216 действуют до 10.05.2007
пожарной безопасности № ССПБ.RU.УП001.В03368,
соответствия № РОСС RU.ББ02.Н01870 действуют до 24.08.2006.

СТРУКТУРА УСЛОВНОГО ОБОЗНАЧЕНИЯ:
ИМП (150-100-12) Эг Р ТУ 25-09-044-07-98, где
ИМП – тип модуля;
150 – рабочее давление, кгс/см^2;
40 – вместимость баллона, л;
12 – диаметр условного прохода ЗПУ, мм;
Эг – способ пуска (электрический, инициирующий элемент - газогенератор);
Р – наличие ручного пуска.
Примечание: при заказе указать исполнение (в шкафу, на раме, с хомутами для крепления к стене, комплект из n-модулей)

ГАБАРИТНЫЕ РАЗМЕРЫ МОДУЛЕЙ ТИПА ИМП

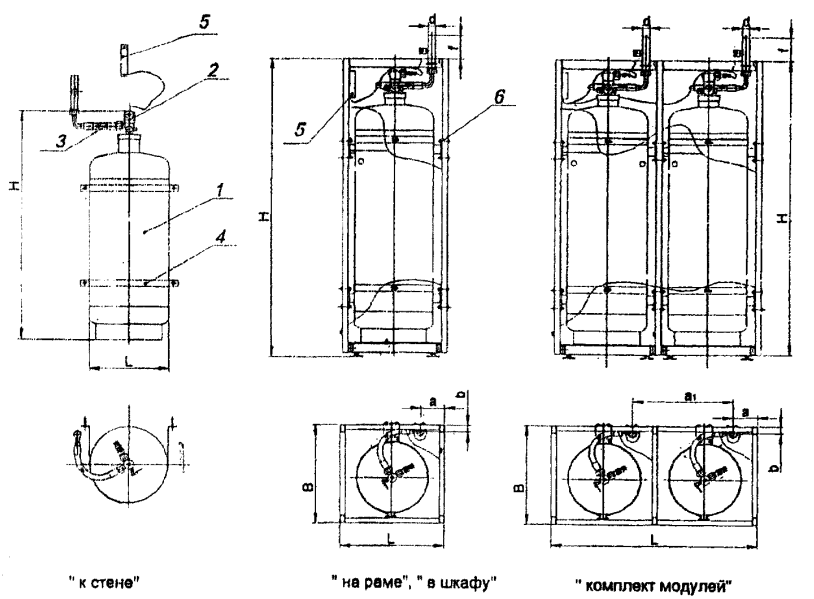

" к стене" " на раме", " в шкафу" " комплект модулей"

1. Баллон, 2. ЗПУ, 3. Выпускной трубопровод,
4. Хомут, 5. Клемный блок, 6. Рама (шкаф)

ТЕХНИЧЕСКИЕ ХАРАКЕТРИСТИКИ МОДУЛЕЙ ТИПА ИМП

Наименование параметра		Норма для типоразмера		
		ИМП(150-40-12)	ИМП(150-80-12)	ИМП(150-100-12)
Нормативный документ		ТУ 25-09-044-07-98		
Вместимость баллона модуля, л		40	80	100
Рабочее давление, МПа (кгс/см^2)		15,0 (150)		
Пробное давление, МПа		22,5 (225)		
Тип ЗПУ		В435, В480		
Диаметр условного прохода ЗПУ, мм		12		
Параметры пусковых импульсов		см. Таблицу I-1.1		
Продолжительность (время) выпуска ГОТВ, с, не более		60		
Максимальное давление в модуле при температуре 20±2°С, МПа (кгс/см^2), не более		13,5±0,1(135±1)		
Эквивалентная длина, м, не более		2,5		
Габаритные размеры исполнения "запас", "хомутом к стене", мм, не более	L	210	320	320
	B	210	320	320
	H	1520	1390	1595
Габаритные размеры исполнения "на раме", "в шкафу", мм, не более	L	378	470	470
	B	408	500	500
	H	1690	1600	1805
Габаритные размеры исполнения "комплект 2", "в шкафу", мм, не более	L	731	915	915
Размеры, мм	d	25x3,5	25x3,5	25x3,5
	a	100	100	100
	a1	353	445	445
	b	38	38	38
	f	5	5	5
Масса модуля (исполнение "запас") без ГОТВ, кг,не более		65,0	50,0	60,0
Ресурс изделия		5 срабатываний		
Срок эксплуатации, лет		11,5		

ЗАВОД-ИЗГОТОВИТЕЛЬ – ЗАО «МЭЗ Спецавтоматика" г.Москва

4. Модули газового пожаротушения автономные типа «ФТ» (МГПА ФТ).

НАЗНАЧЕНИЕ: Предназначены для противопожарной защиты шкафов (ящиков) с электротехническим и электронным оборудованием, а также шкафов с электропитанием, установленных в служебно-технических зданиях и помещениях, кузовах и под кузовами вагонов электропоездов, а также силовых установок, кабельных каналов и ниш дизель-поездов.

МГПА ФТ применяются для тушения пожаров класса А, В, С по ГОСТ 2733 и электрооборудования, находящегося под напряжением.

МГПА ФТ автоматически осуществляют обнаружение и тушение очагов пожара независимо от внешних источников питания и систем управления.

МГПА ФТ изготавливаются следующих типов:

- модули типа **ФТП** (прямая версия);
- модули типа **ФТК** (комбинированная версия).

ТЕХНИЧЕСКИЕ УСЛОВИЯ: ТУ 4854-002-49327238-2004.

Сертификаты:
пожарной безопасности № ССПБ.RU.УП001.Н00366,
соответствия № РОСС RU.ББ02.Н02555 *действуют до 27.03.2008.*

ТЕХНИЧЕСКИЕ ХАРАКТЕРИСТИКИ:

Способ тушения – объемный или локальный по объему.

МГПА ФТ устанавливается непосредственно в защищаемом объекте или рядом с ним, закрепляется приспособлениями на ограждающих конструкциях в вертикальном положении.

Рабочее давление модуля, МПа (кгс/см^2) – 15 (150).

Тип запорно-пускового устройства (ЗПУ) ФТП / ФТК - В 0703 / В 0702.

Диаметр условного прохода ЗПУ / сильфонной трубки, мм: ФТП - 4 / 8;
ФТК - 12 / 12.

Модули соответствуют климатическому исполнению УХЛ, категории размещения 2 по ГОСТ 15150, но для температуры от минус 30°С до 50°С.

Модули сохраняют внешний вид и работоспособность после воздействия относительной влажности воздуха до 98% при температуре 25°С.

В качестве газа-вытеснителя для зарядки модуля с хладонами применяется азот ГОСТ 9293 или осушенных воздух с точкой росы не выше минус 40°С.

Базовыми функциями МГПА ФТ являются:

- длительное хранение ГОТВ под давлением;
- автоматическое (автономное) обнаружение возгорания с помощью трубки-детектора;
- автоматический выпуск ГОТВ, локализация и тушение пожара в защищаемых зонах.

Основные технические характеристики модулей ФТП

Наименование параметра	Норма для типоразмера					
	1ФТП			2ФТП		
	1ФТП (150-1-4)	1ФТП(150-2-4)	1ФТП (150-3-4)	2ФТП (150-1-4)	2ФТП (150-2-4)	2ФТП (150-3-4)
Вместимость баллона модуля, л	1	2	3	1	2	3
Тип ГОТВ	хладон 125; хладон 227еа			двуокись углерода (CO_2)		
Максимальная масса ГОТВ, кг:						
- хладон 125;	0,9	1,8	2,7	-	-	-
- хладон 227еа	1,1	2,2	3,3	-	-	-
- двуокись углерода (CO_2)	-	-	-	0,72	1,44	2,16
Давление газа-вытеснителя в баллоне модуля при 20 °С, МПа (кг/см^2)	5,5 ± 0,5 (55 ± 5)			5,8 (58) - давление насыщенных паров CO_2		
Давление ГОТВ в трубке-детекторе при 20 °С, МПа (кг/см^2)	От 0,9 (9) до 1,8 (18)					
Средний расход ГОТВ через трубку-детектор, кг/с	0,04			0,017		
Огнетушащая способность модуля по тушению модельного очага пожара класса А, подкласс А2 по ГОСТ 27331 в объеме модельного шкафа, м^3, не более	1,2	2,5	3,8	0,7	1,4	2
Масса модуля без ГОТВ, кг, не более	3,5	5,5	7	3,5	5,5	7
Габаритные размеры модуля, мм, не более	350x115	430x115	560x115	350x115	430x115	560x115

Основные технические характеристики модулей ФТК

Наименование параметра	Норма для типоразмера					
	1ФТК			2ФТК		
	1ФТК (150-5-12)	1ФТК(150-8-12)	1ФТК (150-10-12)	2ФТК (150-5-12)	2ФТК(150-8-12)	2ФТК(150-10-12)
Вместимость баллона модуля, л	5	8	10	5	8	10
Тип ГОТВ	хладон 125; хладон 227еа			двуокись углерода (CO_2)		
Максимальная масса ГОТВ, кг:						
- хладон 125;	4,5	7,2	9	-	-	-
- хладон 227еа	5,5	8,8	11	-	-	-
- двуокись углерода (CO_2)	-	-	-	3,6	5,76	7,2
Давление газа-вытеснителя в баллоне модуля при 20 °С, МПа (кг/см^2)	5,5 ± 0,5 (55 ± 5)			5,8 (58) - давление насыщенных паров CO_2		
Давление ГОТВ в трубке-детекторе при 20 °С, МПа (кг/см^2)	От 0,9 (9) до 1,8 (18)					
Продолжительность (время) выпуска 95 % массы ГОТВ, с, не более	10			60		
Эквивалентная длина, м, не более	3					
Масса модуля без ГОТВ, кг, не более	10,5	13,5	17	10,5	13,5	17
Габаритные размеры модуля, мм, не более	650x140	880x140	1040x140	650x140	880x140	1040x140

Схема расположения элементов модульной установки газового пожаротушения (модуль типа ФТП)

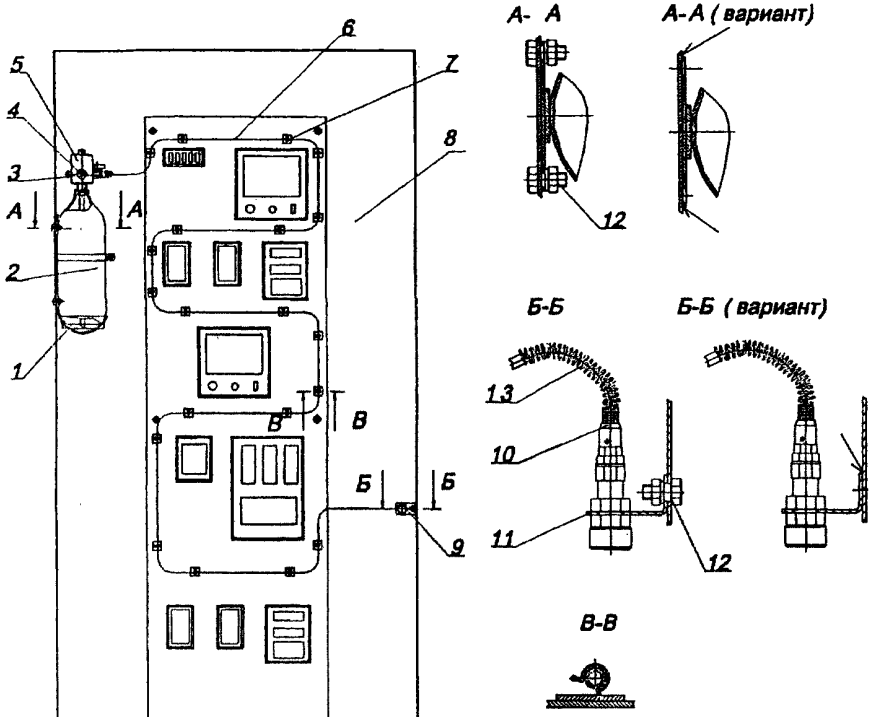

1. Кронштейн.
2. Модуль ФТП.
3. Шаровой кран.
4. Индикатор давления.
5. Запорно-пусковое устройство.
6. Трубка-детектор.
7. Зажим трубки-детектора.
8. Защищаемый объект.
9. Индикатор давления трубки-детектора.
10. Крепеж трубки-детектора.
11. Скоба крепления индикатора давления.
12. Крепеж (винт, гайка, шайба).
13. Защитное устройство.

Схема расположения элементов системы газового пожаротушения на базе модуля типа «ФТК»

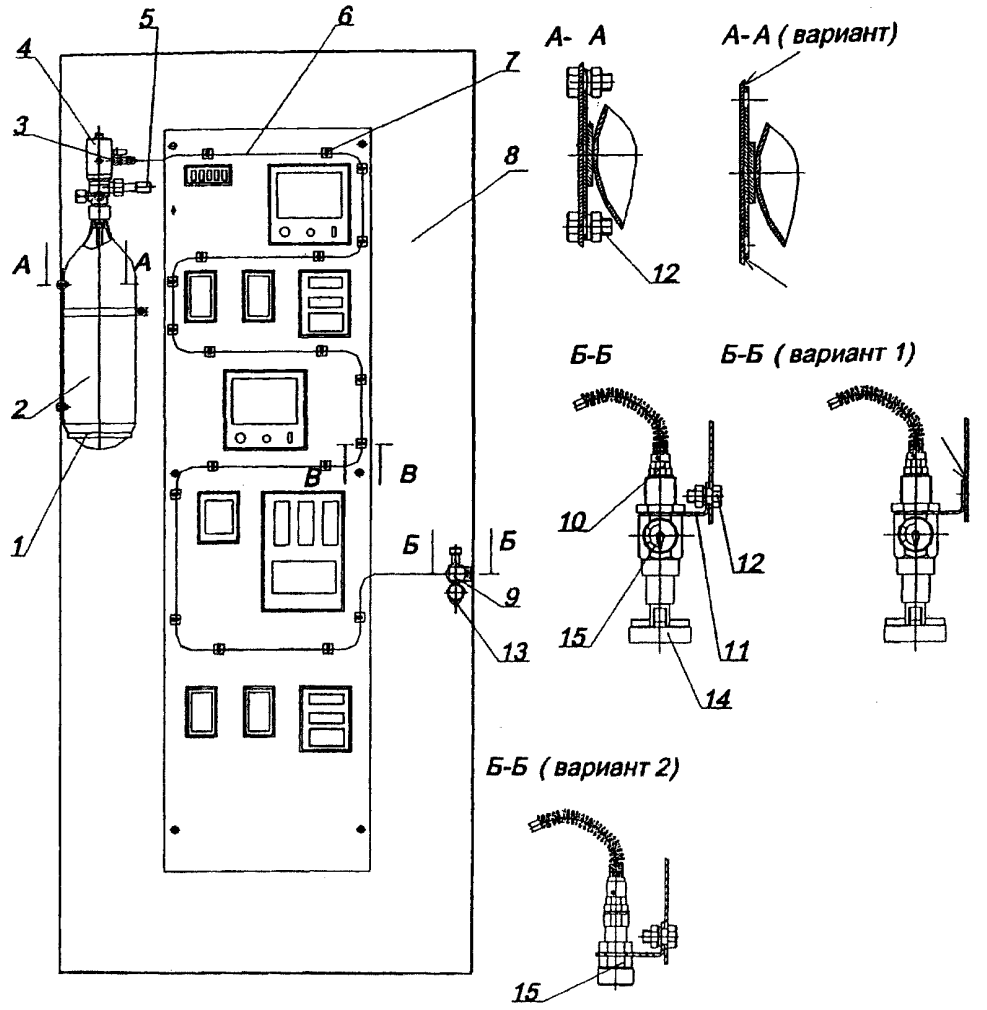

1. Кронштейн.
2. Модуль.
3. Шаровой кран .
4. Запорно-пусковое устройство.
5. Насадок-распылитель
6. Трубка-детектор.
7. Зажим трубки-детектора.
8. Защищаемый объект.
9. Устройство пусковое ручное.
10. Крепеж трубки-детектора
11. Скоба крепления устройства ручного пуска.
12. Крепеж.
13. Чека.
14. Кнопка ручного пуска.
15. Индикатор давления.

ЗАВОД-ИЗГОТОВИТЕЛЬ – ЗАО «МЭЗ Спецавтоматика” г.Москва

5. Модули газового пожаротушения МПГ.

НАЗНАЧЕНИЕ: Предназначены для длительного хранения под давлением газовых огнетушащих веществ (ГОТВ) и их экстренного выпуска для тушения пожара.

Модуль может использоваться в составе централизованных и модульных установок газового пожаротушения.

ТЕХНИЧЕСКИЕ УСЛОВИЯ: ТУ 4854-021-40168287-2004.

Структура условного обозначения:

XXX X XXX-XXX-XX X XX XXX
1 2 3 4 5 6 7 8

где 1–условное наименование модуля;
2–тип модуля: буквой "и" обозначаются модули с ГОТВ-сжатые газы, буквой "с" – модули с ГОТВ-сжиженные газы с газом вытеснителем, буквой "в" – модули с весовым устройством;
3–рабочее давление, кгс/см^2 (бар);
4–вместимость баллона, л;
5–диаметр условного прохода запорно-пускового устройства (ЗПУ), мм;
6–тип баллона (из углеродистой стали обозначается буквой "У", из легированной стали не обозначается);
7–исполнение модуля *;
8–обозначение технических условий.

* 01 - исполнение модуля с ЗПУ на одно направление подачи ГОТВ для модульных установок в комплекте с СДГ и хомутами. Комплектуется устройством выпускным УВ по отдельному заказу.
02 - исполнение модуля с ЗПУ на одно направление подачи ГОТВ для централизованных установок без СДГ и хомутов.
04 - исполнение модуля с ЗПУ на два направления подачи ГОТВ для модульных установок в комплекте с двумя СДГ и хомутами.

Пример обозначения модуля:

МПГс150-80-24-02 ТУ 4854-021-40168287-2004;

где МПГ - условное наименование модуля;
с - сжиженный газ с газом вытеснителем;
150 - рабочее давление, кгс/см^2 (бар);
80 - вместимость баллона, л;
24 - диаметр условного прохода ЗПУ, мм; тип баллона, из легированной стали;
02 - исполнение модуля с ЗПУ на одно направление подачи ГОТВ для централизованных установок без СДГ и хомутов.
ТУ 4854-021-40168287-2004 - технические условия

ТЕХНИЧЕСКИЕ ХАРАКТЕРИСТИКИ:

Рабочее давление, МПа (бар): низкое / высокое	6,0 (60) / 15,0 (150)
Температура эксплуатации, °С	-35 ... +50
Пусковое устройство ЗПУ модуля	ПУО-2, ЭМ, ППУ, ПТ– 2
Пусковой ток, А: для ЗПУ модуля с ПУО-2	0,7 ÷ 5,0
для ЗПУ модуля с ЭМ	1,45 ÷ 3,0
для ЗПУ модуля с ПТ-2	0,7 ÷ 2,0
Эквивалентная длина, м: для ЗПУ с Ду 24 мм	8,1
для ЗПУ с Ду 40 мм	15,5

Обозначение модулей	Н, мм ***	Д, мм	Масса, кг	ГОТВ
Модули типа МПГс60				Сжиженные газы с газом – вытеснителем
МПГс60-6-24	440	255	14	хладон 125 (C_2F_5H); хладон 218 (C_3F_8); хладон 227еа (C_3F_7H); хладон 318Ц (C_4F_8H); хладон 114В2 ГОСТ 15899-93*; элегаз (SF_6)
МПГс60-12-24	555	316	16	
МПГс60-14-24	620	255	18	
МПГс60-16-24	655		19	
МПГс60-20-24	760		22	
МПГс60-35-24	860	311	31	
МПГс60-50-24	1065		36	
МПГс60-60-24	1200		45	
МПГс60-80-40	1482		53	
МПГс60-100-40	1749		56	
МПГс60-150-40	1530	466	61	
МПГс60-200-40	1835		90	
Модули типа МПГс150				
МПГс150-20-24	760	258	26	
МПГс150-35-24	860	316	33	
МПГс150-50-24	1065		39	
МПГс150-60-24	1255		47	
МПГс150-80-40	1530		53	
МПГс150-100-40	1749		61	
Модули типа МПГв150				Сжиженные газы без газа - вытеснителя:
МПГв150-20-24	820	258	35	двуокись углерода (CO_2) **; хладон 23 (ТФМ-18)
МПГв150-35-24	920	316	32	
МПГв150-50-24	1125		39	
МПГв150-60-24	1315		47	
МПГв150-80-24	1590		52	двуокись углерода (CO_2) **;
МПГв150-100-24	1809		61	
МПГв150-80-40	1590		62**	хладон 23 (ТФМ-18)
МПГв150-100-40	1809		61**	
Модули типа МПГи150				Сжатые газы:
МПГи150-20-24	916	260	25	азот (N_2); аргон (Ar); инерген (JG-541); аргонит (JG55)
МПГи150-35-24	860	316	32	
МПГи150-50-24	1065		38	
МПГи150-60-24	1200		46	
МПГи150-80-24	1475		52	
МПГи150-100-24	1749		60	

Обозначение модулей	Н, мм ***	Д, мм	Масса, кг	ГОТВ
Модули типа МПГс60				Сжиженные газы с газом – вытеснителем:
МПГс60-20-24У	996	219	37	хладон 125 (C_2F_5H); хладон 218 (C_3F_8); хладон 227еа (C_3F_3H); хладон 318Ц (C_4F_8H); хладон 114В2 ГОСТ 15899-93*; элегаз (SF_6)
МПГс60-25-24У	1075		43	
МПГс60-32-24У	1295		46	
МПГс60-40-24У	1545		61	
МПГс60-50-24У	1860		76	
Модули типа МПГс150				
МПГс150-20-24У	1051	219	35	
МПГс150-25-24У	1130		52	
МПГс150-32-24У	1350		55	
МПГс150-40-24У	1600		70	
МПГс150-50-24У	1915		85	
Модули типа МПГв150				Сжиженные газы без газа - вытеснителя:
МПГв150-20-24У	1111	219	37	двуокись углерода (CO_2) **; хладон 23 (ТФМ-18)
МПГв150-25-24У	1190		43	
МПГв150-32-24У	1410		46	
МПГв150-40-24У	1660		61	
МПГв150-50-24У	1975		77	
Модули типа МПГи150				Сжатые газы:
МПГи150-20-24У	996	219	36	азот (N_2); аргон (Ar); инерген (JG-541); аргонит (JG55)
МПГи150-32-24У	1295		45	
МПГи150-40-24У	1545		60	
МПГи150-50-24У	1860		75	

* Регенерированный, применяется только для защиты особо важных объектов.

** Высшего или первого сорта ГОСТ 8050.

*** Размеры указаны для модулей с одним ЗПУ.

Модули исполнения 04 имеют размеры "Н" больше чем модули исполнения 01 и 02:

- на 68 мм для Ду=24мм;
- на 85 мм для Ду=40мм.

Модули исполнения 04 используются:

- для защиты двух помещений;
- для повышения надежности выпуска ГОТВ.

Общий вид модуля МПГс60, МПГс150

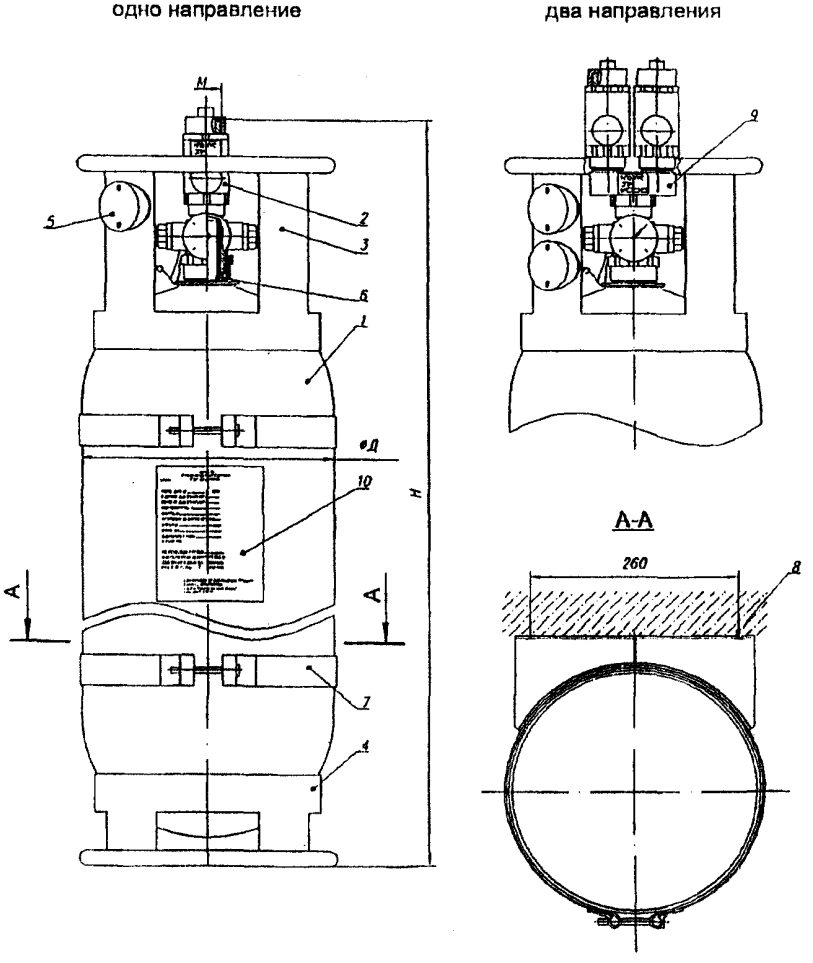

1-баллон; 2-запорно пусковое устройство; 3-верхний опорный узел; 4-башмак; 5-переходная колодка; 6-сифонная труба; 7-хомут с ложементом; 8-дюбель 9-разветвитель; 10-информационная табличка;

6. Модули газового пожаротушения МГПТ-65-60-50, МГПТ-65-80-50, МГПТ-65-100-50.

НАЗНАЧЕНИЕ: Предназначены для применения в составе установок газового пожаротушения и обеспечивают длительное хранение под давлением и выпуск в защищаемый объем газовых огнетушащих веществ (ГОТВ) при ликвидации пожаров класса А, В и С и электрооборудования.

Модули имеют электрический, пневматический и ручной пуск. ЗПУ модулей с электрическим пуском оснащаются электромагнитным пусковым устройством VMG-45 «Vesta». Степень защиты электромагнитного пускового устройства - IP65. модули с электромагнитным пусковым устройством могут оснащаться устройством ручного пуска с блокировочным устройством. Модули с пневматическим пуском оснащаются устройством пневматического пуска ATT15GP «Vesta».

Сертификаты:
пожарной безопасности №ССПБ.RU.УП001.В.04809;
соответствия № РОСС RU.ББ02.Н02770.

Модули предназначены для хранения следующих ГОТВ:

- Хладона 125 ТУ 2412-043-00480689-96;
- Хладона 227еа ТУ 2412-049-00480689-96;
- Хладона 318ц ТУ 2412-001-13181582-96.

Модули соответствуют климатическому исполнению УХЛ категории размещения 2 по ГОСТ 15150 в диапазоне температур от минус 20°С до плюс 50°С.

Наименование характеристики	Тип модуля		
	МГПТ-65-60-50	МГПТ 65-80-50	МГПТ-65-100-50
Вместимость баллона модуля, л	60	80	100
Рабочее давление модуля, МПа (кгс/см ^{2})	6,37 (65)		
Давление срабатывания мембранного предохранительного устройства MIN / MAX, МПа (кгс/см ^{2})	6,9 (70) / 9,6 (98)		
Габаритные размеры модуля, не более, мм - диаметр D - высота L1 (без пусковых устройств) - высота L2 (с установленным защитным кожухом)	359 1005 1070	359 1220 1285	359 1430 1500
Высота до центра выходного отверстия (L), мм	880	1095	1303
Присоединительная резьба выходного штуцера	G 2¼"		
Диаметр условного прохода запорно-пускового устройства / сифонной трубки (Dy), мм	50 / 50		
Масса модуля без ГОТВ, кг	50,0	60,0	70,0
Время выхода 95% ГОТВ по массе, сек.	6,0		
Остаток ГОТВ в модуле, кг	0,6		
Количество срабатываний модуля в течение срока эксплуатации не менее	7		
Срок службы модуля до списания не менее, лет	15		
Периодичность освидетельствования баллона	Раз в 10 лет		
Параметры пуска модуля:			
Элект. ЗПУ – напряжение, В / ток, А	= 24±3 / 1,0±0,5		
время приложения напряжения, с	1-2		
Пневм ЗПУ – давление MIN / MAX, МПа (кг/см^2)	1,0 (10) / 6,4 (65)		

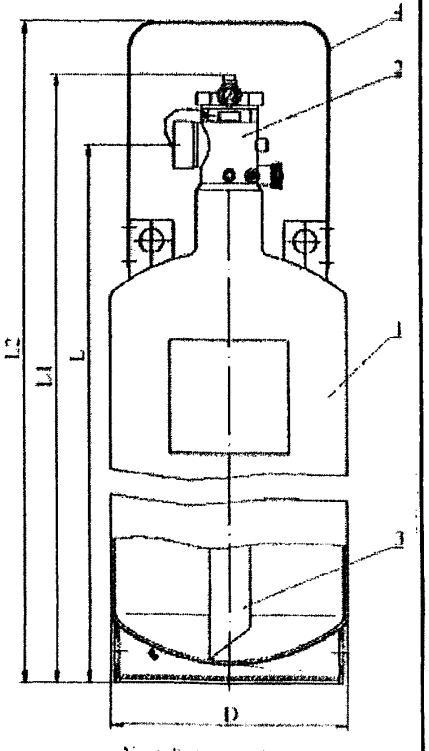

Устройство модуля
1 - баллон; 2 - ЗПУ; 3 - сифонная трубка; 4 - защитный кожух.

ЗАВОД-ИЗГОТОВИТЕЛЬ – Приборный завод «Тензор» г.Дубна

7. Модуль газового пожаротушения МГП-16 (2-10л).

Сертификаты:
пожарной безопасности №ССПБ.RU.УП001.В03742; соответствия № РОСС RU.ББ02.Н02115.

Уменьшенные габаритные размеры МГП-16 (2-10л) позволяет из размещение в небольших объемах и использование для тушения пультов и шкафов управления, а также для дорогостоящей техники.

Обозначение	Тип модуля	Исполнение пуска модуля	Емкость, л	H, мм	D, мм	Масса, кг
ЗЗ075088-06 00 000	МГП-16-2	Электропуск	2	365	108	9,5
-01	МГП-16-2 В	Электропус взрывозащищенный				
-02	МГП-16-2 П	Пневмопуск				
-03	МГП-16-2 Г	Электропуск горизонтальный				
-04	МГП-16-2 ВГ	Электропус взрывозащищенный горизонтальный				
-05	МГП-16-2 ПГ	Пневмопуск горизонтальный				
-06	МГП-16-3	Электропуск	3	345	140	10,5
-07	МГП-16-3 В	Электропус взрывозащищенный				
-08	МГП-16-3 П	Пневмопуск				
-09	МГП-16-3 Г	Электропуск горизонтальный				
-10	МГП-16-3 ВГ	Электропус взрывозащищенный горизонтальный				
-11	МГП-16-3 ПГ	Пневмопуск горизонтальный				
-12	МГП-16-5	Электропуск	5	485	140	13,0
-13	МГП-16-5 В	Электропус взрывозащищенный				
-14	МГП-16-5 П	Пневмопуск				
-15	МГП-16-5 Г	Электропуск горизонтальный				
-16	МГП-16-5 ВГ	Электропус взрывозащищенный горизонтальный				
-17	МГП-16-5 ПГ	Пневмопуск горизонтальный				
-18	МГП-16-8	Электропуск	8	735	140	16,6
-19	МГП-16-8 В	Электропус взрывозащищенный				
-20	МГП-16-8 П	Пневмопуск				
-21	МГП-16-8 Г	Электропуск горизонтальный				
-22	МГП-16-8 ВГ	Электропус взрывозащищенный горизонтальный				
-23	МГП-16-8 ПГ	Пневмопуск горизонтальный				
-24	МГП-16-10	Электропуск	10	885	140	20,2
-25	МГП-16-10 В	Электропус взрывозащищенный				
-26	МГП-16-10 П	Пневмопуск				
-27	МГП-16-10 Г	Электропуск горизонтальный				
-28	МГП-16-10 ВГ	Электропус взрывозащищенный горизонтальный				
-29	МГП-16-10 ПГ	Пневмопуск горизонтальный				

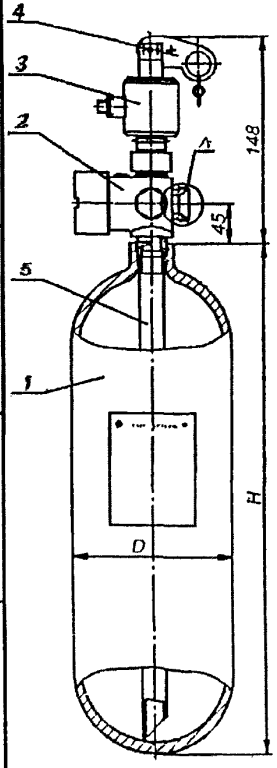

А (увеличено)

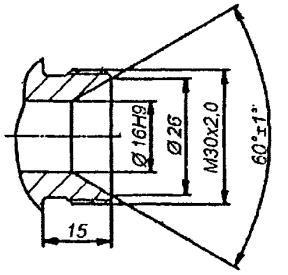

Схема электрическая принципиальная:

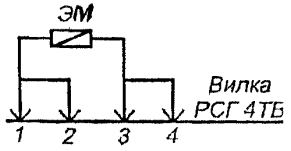

1 – Баллон; 2 – ЗПУ;
3 – ПЭМ (привод электромагнитный);
4 – Устройство местного пуска;
5 – Трубка сифонная

ЗАВОД-ИЗГОТОВИТЕЛЬ – ЗАО «АРТСОК» г. Москва

8. Модуль газового пожаротушения МГП-16 (25-100л).

Сертификаты: пожарной безопасности №ССПБ.RU.УП001.В03124; соответствия № РОСС RU.ББ02.Н01684.

Обозначение	Тип модуля	Исполнение пуска модуля	Емкость, л	d	h	H	D	D1	Масса, кг
53075088-01 00 000	МГП-16-25	Электропуск	25	Труб. 2 3/4"	28	980	234	224	40
-01	МГП-16-25 В	Электропуск взрывозащищенный							
-02	МГП-16-25 П	Пневмопуск							
-03	МГП-16-25 ПК	Пневмопуск конечный							
-04	МГП-16-25 М-П	Морское исполнение пневмопуск							
-05	МГП-16-25 М-ПК	Морское исполнение пневмопуск конечный							
-06	МГП-16-40	Электропуск	40			1460			76
-07	МГП-16-40 В	Электропуск взрывозащищенный							
-08	МГП-16-40 П	Пневмопуск							
-09	МГП-16-40 ПК	Пневмопуск конечный							
-10	МГП-16-40 М-П	Морское исполнение пневмопуск							
-11	МГП-16-40 М-ПК	Морское исполнение пневмопуск конечный							
-12	МГП-16-60	Электропуск	60	М42х2,0	17	1045	330	316	65
-13	МГП-16-60 В	Электропуск взрывозащищенный							
-14	МГП-16-60 П	Пневмопуск							
-15	МГП-16-60 ПК	Пневмопуск конечный							
-16	МГП-16-60 М-П	Морское исполнение пневмопуск							
-17	МГП-16-60 М-ПК	Морское исполнение пневмопуск конечный							
-18	МГП-16-80	Электропуск	80			1295			95
-19	МГП-16-80 В	Электропуск взрывозащищенный							
-20	МГП-16-80 П	Пневмопуск							
-21	МГП-16-80 ПК	Пневмопуск конечный							
-22	МГП-16-80 М-П	Морское исполнение пневмопуск							
-23	МГП-16-80 М-ПК	Морское исполнение пневмопуск конечный							
-24	МГП-16-100	Электропуск	100			1545			110
-25	МГП-16-100 В	Электропуск взрывозащищенный							
-26	МГП-16-100 П	Пневмопуск							
-27	МГП-16-100 ПК	Пневмопуск конечный							
-28	МГП-16-100 М-П	Морское исполнение пневмопуск							
-29	МГП-16-100 М-ПК	Морское исполнение пневмопуск конечный							

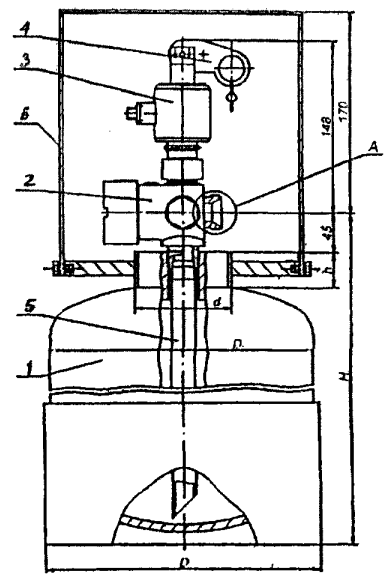

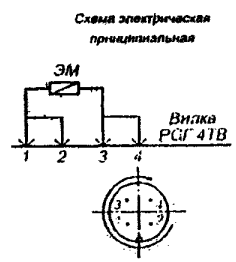

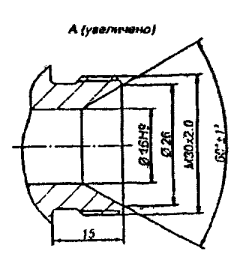

1 – Баллон; 2 – ЗПУ;
3 – ПЭМ (привод электромагнитный);
4 – Устройство местного пуска;
5 – Трубка сифонная; 6 – Колпак*.
*Защитный колпак в комплект модуля не входит и поставляется по желанию заказчика.

ЗАВОД-ИЗГОТОВИТЕЛЬ – ЗАО «АРТСОК» г. Москва

9. Модуль газового пожаротушения МГП-35.

Сертификаты:
пожарной безопасности №ССПБ.RU.УП001.В03124; соответствия № РОСС RU.ББ02.Н01684.

Обозначение	Тип модуля	Исполнение пуска модуля	Емкость, л	Н, мм	Масса, кг
33075088-03 00 000	МГП-35-60	Электропуск	60	858	60
-01	МГП-35-60 В	Электропус взрывозащищенный			
-02	МГП-35-60 П	Пневмопуск			
-03	МГП-35-60 ПК	Пневмопуск конечный			
-04	МГП-35-80	Электропуск	80	1080	72
-05	МГП-35-80 В	Электропус взрывозащищенный			
-06	МГП-35-80 П	Пневмопуск			
-07	МГП-35-80 ПК	Пневмопуск конечный			
-08	МГП-35-100	Электропуск	100	1280	84
-09	МГП-35-100 В	Электропус взрывозащищенный			
-10	МГП-35-100 П	Пневмопуск			
-11	МГП-35-100 ПК	Пневмопуск конечный			

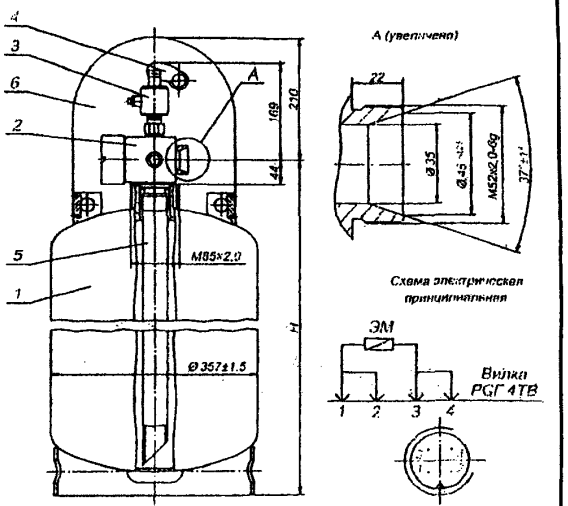

Примечание:

1. При использовании в качестве газовых огнетушащих веществ (ГОТВ) хладона 125, хладона 227еа и хладона 318ц рабочий диапазон давления модулей МГП – 3,92-6,37 МПа. При использовании хладона 23 максимальное рабочее давление в модуле составляет 14,7 МПа. В этом случае модуль МГП-35 устанавливается в стойку с весовым устройством.

2. *Защитный колпак в комплект модуля не входит и поставляется по желанию заказчика.

1 – Баллон; 2 – ЗПУ;
3 – ПЭМ (привод электромагнитный);
4 – Устройство местного пуска;
5 – Трубка сифонная; 6 – Колпак*.

ЗАВОД-ИЗГОТОВИТЕЛЬ – ЗАО «АРТСОК» г. Москва

10. Модуль газового пожаротушения МГП-50.

Сертификаты:
пожарной безопасности №ССПБ.RU.УП001.В03124; соответствия № РОСС RU.ББ02.Н01684.

Обозначение	Тип модуля	Исполнение пуска модуля	Емкость, л	Н, мм	Масса, кг
53075088-02 00 000	МГП-50-60	Электропуск	60	868	66
-01	МГП-50-60 В	Электропуск			
-02	МГП-50-60 П	Электропус взрывозащищенный			
-03	МГП-50-60 ПК	Пневмопуск			
-04	МГП-50-60 М-П	Морское исполнение пневмопуск			
-05	МГП-50-60М-ПК	Морское исполнение пневмопуск конечный			
-06	МГП-50-60 А	Исп. для АЭС электропуск			
-07	МГП-50-60 А-П	Исп. для АЭС пневмоопуск			
-08	МГП-50-60 А-ПК	Исп. для АЭС пневмоопуск конечный			
-09	МГП-50-80	Электропуск	80	1080	78
-10	МГП-50-80 В	Электропуск			
-11	МГП-50-80 П	Электропус взрывозащищенный			
-12	МГП-50-80 ПК	Пневмопуск			
-13	МГП-50-80 М-П	Морское исполнение пневмопуск			
-14	МГП-50-80М-ПК	Морское исполнение пневмопуск конечный			
-15	МГП-50-80 А	Исп. для АЭС электропуск			
-16	МГП-50-80 А-П	Исп. для АЭС пневмоопуск			
-17	МГП-50-80 А-ПК	Исп. для АЭС пневмоопуск конечный			
-18	МГП-50-100	Электропуск	100	1290	90
-19	МГП-50-100 В	Электропуск			
-20	МГП-50-100 П	Электропус взрывозащищенный			
-21	МГП-50-100 ПК	Пневмопуск			
-22	МГП-50-100 М-П	Морское исполнение пневмопуск			
-23	МГП-50-100М-ПК	Морское исполнение пневмопуск конечный			
-24	МГП-50-100 А	Исп. для АЭС электропуск			
-25	МГП-50-100 А-П	Исп. для АЭС пневмоопуск			
-26	МГП-50-100 А-ПК	Исп. для АЭС пневмоопуск конечный			

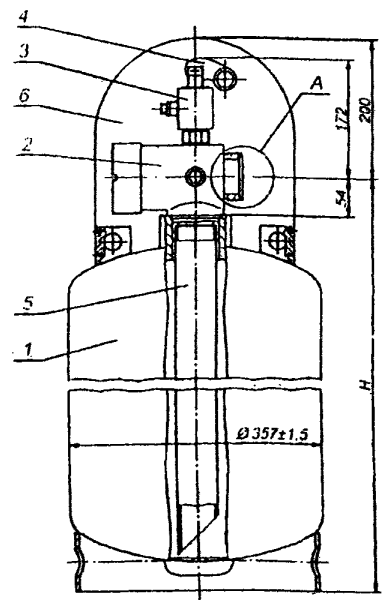

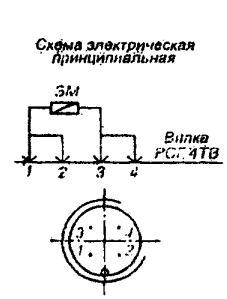

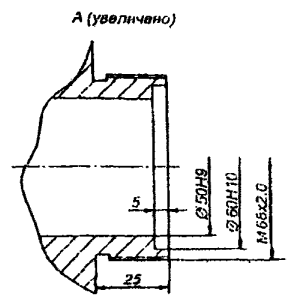

1 – Баллон; 2 – ЗПУ;
3 – ПЭМ (привод электромагнитный);
4 – Устройство местного пуска;
5 – Трубка сифонная; 6 – Колпак*.
**Защитный колпак в комплект модуля не входит и поставляется по желанию заказчика.*

ЗАВОД-ИЗГОТОВИТЕЛЬ – ЗАО «АРТСОК» г. Москва

11. Модули изотермические для жидкой двуокиси углерода МИЖУ.

НАЗНАЧЕНИЕ: Модули изотермические для жидкой двуокиси углерода (**МИЖУ**) предназначены для хранения двуокиси углерода (CO_2) в жидком состоянии и ее подачи при тушении пожаров классов А, В, С и электрооборудования, находящегося под напряжением.

Модули применяются для противопожарной защиты помещений и технологического оборудования в составе установок газового пожаротушения при тушении объемным или локально-объемным способом.

Модуль МИЖУ обеспечивает:

- подачу жидкой двуокиси углерода (ЖУ) по массе из резервуара через запорно-пусковое устройство (ЗПУ) и систему трубопроводов к насадкам;
- заправку, дозаправку и слив ЖУ;
- длительное бездренажное хранение ЖУ в резервуаре при давлении 2,0-2,1 МПа и периодически работающих холодильных агрегатах (ХА) или электронагревателях (ЭН);
- контроль давления и массы ЖУ при заправке и эксплуатации;
- возможность замены или снятия на проверку контрольно-измерительных приборов;
- возможность проверки и настройки предохранительных клапанов без сброса давления из резервуара.

Шкаф управления обеспечивает:

- включение и выключение ХА и ЭН для поддержания давления в МИЖУ;
- контроль утечки и минимальной массы ЖУ;
- подачу заданной массы в помещение;
- контроль состояния ЗПУ.

Модели заправляются сварочной двуокисью углерода по ГОСТ 8050.

ТЕХНИЧЕСКИЕ УСЛОВИЯ: ТУ 4854-004-33-75088-99.

Сертификаты:
пожарной безопасности № ССПБ.RU.УП001.В03082;
соответствия № РОСС RU.ББ02.Н01664 *действуют до 26.01.2009г.*

Пример записи обозначения модуля при его заказе и в документации другой продукции:
«Модуль изотермический для жидкой двуокиси углерода МИЖУ – 5/2,2 ТУ 4854-004-33-75088-99».

Расшифровка: модуль изотермический для жидкой двуокиси углерода имеет сосуд резервуара номинальной вместимостью (объемом) 5 м^3 и рабочее давление, равное 2,2 МПа.

Наименование параметров	Значение параметров				
	МИЖУ-3/2.2	МИЖУ-5/2.2	МИЖУ-10/2.2	МИЖУ-16/2.2	МИЖУ-25/2.2
Номинальный объем, м^3	3	5	10	16	25
Коэффициент заправки, кг/литр	0,95				
Рабочее давление, МПа	2,2				
Давление в сосуде резервуара при хранении жидкой CO_2, МПа	2,0 – 2,1				
Время выпуска 50% массы CO_2, из резервуара, с	60				
Время выпуска 95% массы CO_2, из резервуара, с	120				
Суточный прирост давления в модуле при температуре окружающего воздуха 30°С и отключенных ХА, МПа	0,1	0,1	0,07	0,07	0,07
Температурные границы эксплуатации резервуара изотермического и ЗПУ модуля, °С	от минус 40 до 50				
Допустимые утечки CO_2 в год, %	3,0				
Суммарная эквивалентная длина сифонного трубопровода и ЗПУ резервуара, м	12,2	12,2	15,8	15,8	19,0
Электроснабжение	Напряжение 220/380 В при частоте 50 Гц Потребляемая мощность 1,5 кВт				
Количество ХА / ЭН (в том числе резервных), шт	2 (1) / 2 (1)				
Мощность ХА, Вт	550			1400	
Мощность одного электронагревателя, Вт	400				600

ЗАВОД-ИЗГОТОВИТЕЛЬ – ЗАО «АРТСОК» Г. Москва

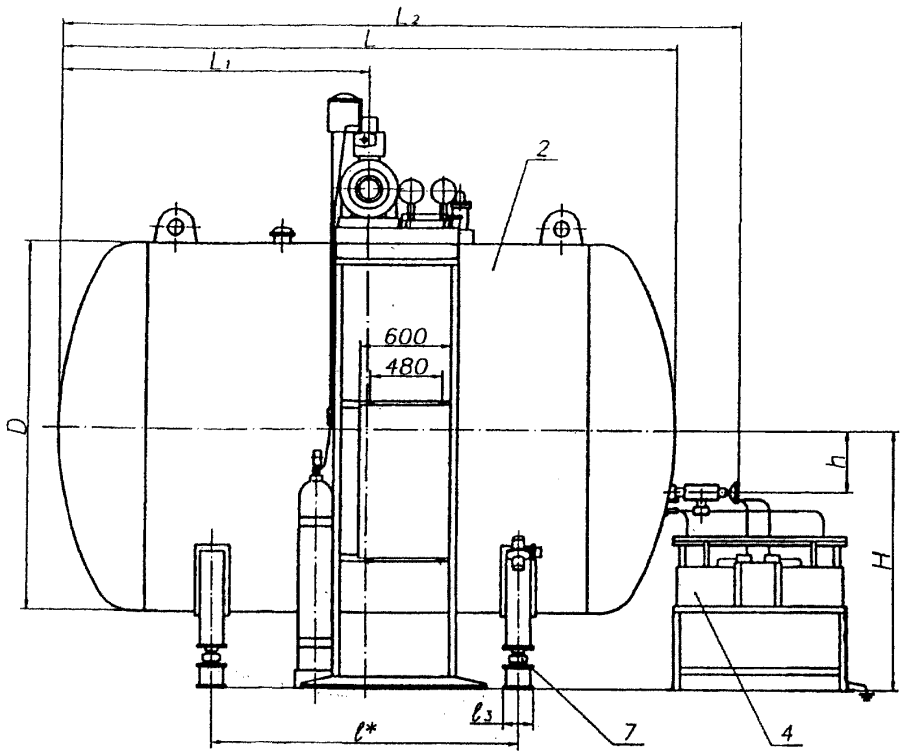

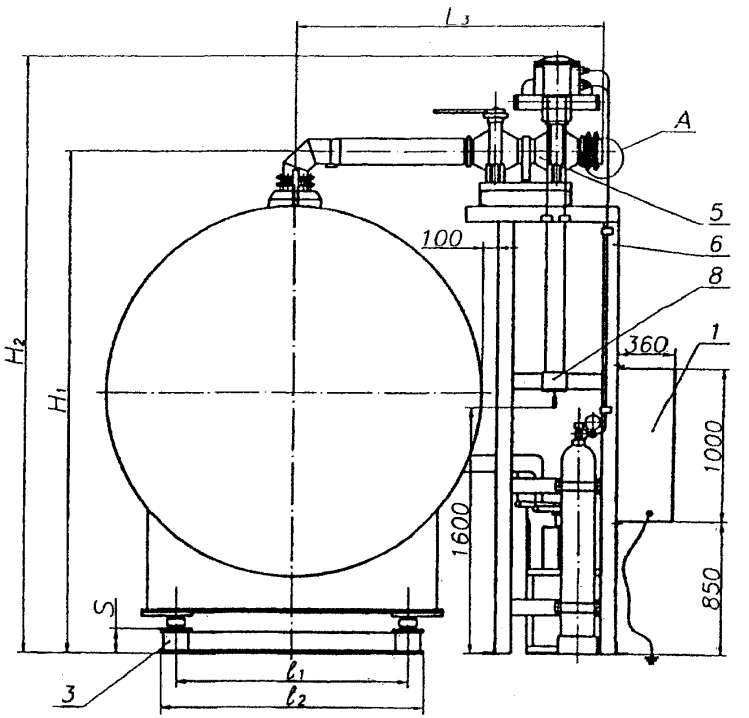

1 – Шкаф управления; 2 –Резервуар РЖУ; 3 – Опора резервуара; 4 – Агрегат холодильный (ХА);
5 – Запорно-пусковое устройство (ЗПУ); 6 – Опора ЗПУ; 7 – Тензорезисторные датчики силы; 8 – Устройство местного пуска

Наименование	D, мм	L, мм	L1, мм	L2, мм	l*, мм	l1*, мм	H, мм	H1, мм	Масса резервуара, кг	Масса** ЗПУ поз.5, кг	Масса CO2, кг	Dy, мм	Dн,мм
МИЖУ-3/2,2	1622	3322	3680	1350	1400	1125	2360	2800	2000	175	2850	100	107
МИЖУ-5/2,2		5230	5590		2600				3000		4750		
МИЖУ-10/2,2	2432	4045	4440	2100	1550	1500	3327	3917	5000	415	9500	150	159
МИЖУ-16/2,2		5940	6350		3000				6300		15200		
МИЖУ-25/2,2		8810	9220	2350	4510		3420	4320	9400	745	23750	200	216

l* - размер, который уточняется при проектировании, т.к. резервуар МИЖУ должен устанавливаться на горизонтальное, ровное бетонной основание;
** Масса ЗПУ указана без массы пускового баллона, равной 70 кг.

НАЗНАЧЕНИЕ: Предназначены для хранения и выпуска в защищаемое помещение газового огнетушащего вещества (ГОТВ) и применяются в составе автоматических установок газового пожаротушения.

ТЕХНИЧЕСКИЕ УСЛОВИЯ:

ТУ 25-09-044-07-98 – **модули газового пожаротушения типа 1МП с ЗПУ Ду 12, 18, 25, 38 мм.**
Сертификаты:
пожарной безопасности № ССПБ.RU.УП001.В03369,
соответствия № РОСС RU.ББ02.Н01871 *действуют до 24.08.2006*
пожарной безопасности № ССПБ.RU.УП001.В03868,
соответствия № РОСС RU.ББ02.Н02217 *действуют до 10.05.2007.*

ТУ 4854-006-49327238-2005 – **модули газового пожаротушения типа 1МП с ЗПУ Ду 50 мм.**
Сертификаты:
пожарной безопасности № ССПБ.RU.УП001.В04606,
соответствия № РОСС RU.ББ02.Н02640 *действуют до 22.05.2008.*

СТРУКТУРА УСЛОВНОГО ОБОЗНАЧЕНИЯ:

Б4-1МП (60-100-38) Эм Р-ЭПМ ТУ 25-09-044-07-98, где
Б – условное обозначение батареи;
4 – количество модулей в составе батареи;
1МП (60-100-38)– условное обозначения модуля;
Эм – условное обозначение способа включения пускового модуля;
Р – наличие ручного пуска батареи;
ЭПМ – способ пуска батареи (от пускового модуля).

Примечание: при заказе указать ориентацию обратного клапана коллектора для схемы батареи по варианту 1 и 2.

Б10-1МП (60-100-38)П-ЭПМ-Эг ТУ 4854-006-49327238-2005, где
Б – условное обозначение батареи;
4 – количество модулей в составе батареи;
1МП (60-100-38)– условное обозначения модуля;
Эм – условное обозначение способа включения пускового модуля;
Р – наличие ручного пуска батареи;
ЭПМ – способ пуска батареи (от пускового модуля).

Примечание: при заказе указать ориентацию обратного клапана коллектора для схемы батареи по варианту 1 и 2.

ГАБАРИТНЫЕ РАЗМЕРЫ БАТАРЕИ ТИПА Б-1МП

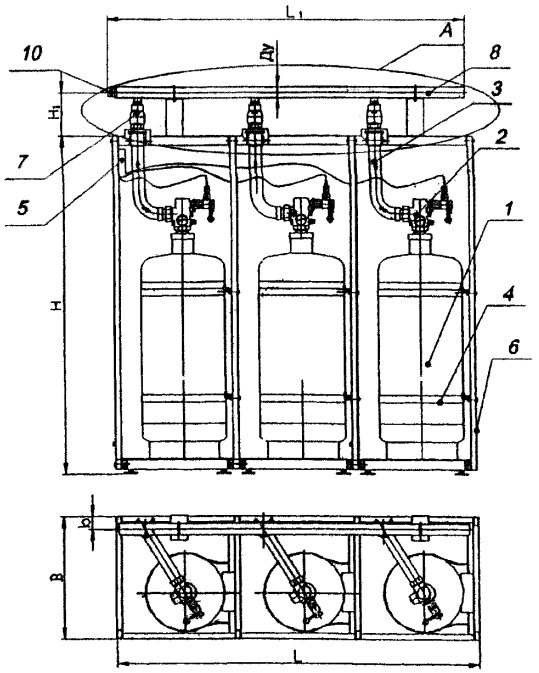

А (вариант1) правая

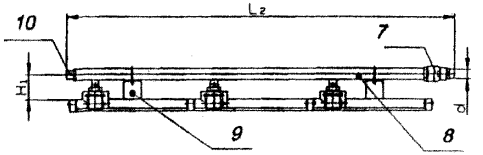

А (вариант2) правая

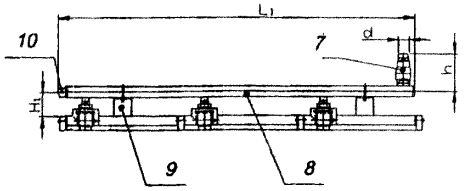

1. Баллон
2. ЗПУ
3. Выпускной трубопровод
4. Хомут
5. Клемный блок
6. Рама
7. Обратный клапан
8. Коллектор
9. Опора
10. СДУ

ГАБАРИТНЫЕ И ПРИСОЕДИНИТЕЛЬНЫЕ РАЗМЕРЫ БАТАРЕИ ТИПА Б-1МП

Наименование параметра		Норма для типоразмера по ТУ 25-09-044-07-98								
		Б2-1МП	Б3-1МП	Б4-1МП	Б5-1МП	Б6-1МП	Б7-1МП	Б8-1МП	Б9-1МП	Б10-1МП
Количество модулей в батарее		2	3	4	5	6	7	8	9	10
Диаметр условного прохода коллектора (Ду), мм	модули с ЗПУ Ду18	26	32	50				60		
	модули с ЗПУ Ду25	40	50		70			80		
	модули с ЗПУ Ду38	55	70	76	100			125		
Длина коллектора (L_1), мм, не более	баллон 40, 60 л	790	970	1210	1450	1690	1930	2170	2410	2650
	баллон 80, 100 л.	1335	1840	2345	2850	3355	2860	4365	4870	5375
Габариты батареи, мм, не более (L x B x H)	баллон 40, 60 л.	530x320x 1833	770x320x 1833	1010x320x 1833	1250x320x 1833	1490x320x 1833	1730x320x 1833	1970x320x 1833	2210x320x 1833	2450x320x 1833
	баллон 80, 100 л	1035x560x 2053	1540x560x 2053	2045x560x 2053	2550x560x 2053	3055x560x 2053	3560x560x 2053	4065x560x 2053	4570x560x 2053	5075x560x 2053
	баллон 160 л	1035x560x 2330	1540x560x 2330	2045x560x 2330	2250x560x 2330	3055x560x 2330	3560x560x 2330	4065x560x 2330	4570x560x 2330	5075x560x 2330
Масса (без ГОТВ), кг, не более	баллон 40, 60 л.	200	300	400	500	600	700	800	900	1000
	баллон 80, 100 л.	300	450	600	750	900	1050	1200	1350	1500
	баллон 160 л	340	510	680	850	1020	1190	1360	1530	1700

Наименование параметра		Норма для типоразмера по ТУ4854-006-49327238-2005								
		Б2-1МП	Б3-1МП	Б4-1МП	Б5-1МП	Б6-1МП	Б7-1МП	Б8-1МП	Б9-1МП	Б10-1МП
Количество модулей в батарее		2	3	4	5	6	7	8	9	10
Диаметр условного прохода коллектора (Ду), мм	модули с ЗПУ Ду50	70	86	100	111	123	132	142	150	158
Длина коллектора (L_1), мм, не более	баллон 60, 80, 100 л.	1300	1895	2470	3055	3640	4225	4810	5395	5980
	баллон 160 л	1500	2195	2870	3555	4240	4925	5610	6295	6980
Габариты батареи, мм, не более (L x B x H)	баллон 60, 80л	1195x640x 1160	1780x640x 1160	2365x640x 1160	2950x640x 1160	3535x640x 1160	4120x640x 1160	4705x640x 1160	5290x640x 1160	5875x640x 1160
	баллон 100, 160 л.	1195x640x 1860	1780x640x 1860	2365x640x 1860	2950x640x 1860	3535x640x 1860	4120x640x 1860	4705x640x 1860	5290x640x 1860	5875x640x 1860
Масса (без ГОТВ), кг, не более	баллон 60 л	170	255	340	425	510	595	680	765	850
	баллон 80 л	185	285	385	485	585	685	785	885	985
	баллон 100 л	205	325	445	565	685	805	925	1045	1165
	баллон 160 л.	220	355	490	625	760	895	1030	1165	1310

ЗАВОД-ИЗГОТОВИТЕЛЬ – ЗАО «МЭЗ Спецавтоматика" г.Москва

2. Батареи газового пожаротушения типа Б-2МП.

НАЗНАЧЕНИЕ: Предназначены для хранения и выпуска в защищаемое помещение газового огнетушащего вещества (ГОТВ) и применяются в составе автоматических установок газового пожаротушения.

ТЕХНИЧЕСКИЕ УСЛОВИЯ: ТУ 25-09-044-07-98.

Сертификаты:

пожарной безопасности № ССПБ.RU.УП001.В03369,
соответствия № РОСС RU.ББ02.Н01871 *действуют до 24.08.2006;*
пожарной безопасности № ССПБ.RU.УП001.В03868,
соответствия № РОСС RU.ББ02.Н02217 *действуют до 10.05.2007.*

СТРУКТУРА УСЛОВНОГО ОБОЗНАЧЕНИЯ:

Б4-2МП (60-100-38) Эм Р-ЭПМ ТУ 25-09-044-07-98, где

Б – условное обозначение батареи;
4 – количество модулей в составе батареи;
2МП (60-100-38)– условное обозначения модуля;
Эм – условное обозначение способа включения пускового модуля;
Р – наличие ручного пуска батареи;
ЭПМ – способ пуска батареи (от пускового модуля).

Примечание: при заказе указать ориентацию обратного клапана коллектора для схемы батареи по варианту 1 и 2.

Технические характеристики батарей типа Б-2МП

Наименование показателей	Норма для типоразмера								
	Бп-2МП(125-40-12)	Бп-2МП(125-60-12)	Бп-2МП(125-100-12)	Бп-2МП(150-40-12)	Бп-2МП(150-60-12)	Бп-2МП(150-100-12)	Бп-2МП(150-60-25)	Бп-2МП(150-30-25)	Бп-2МП(150-100-25)	Бп-2МП(150-100-38)
Количество модулей в батарее (n), шт	от 2 до 6			от 2 до 10						
Способ пуска батареи	ЭЗ, ручной			ЭПМ, ЭЗ/ЭПМ, ЭПБ, ручной						
Параметры пуска	см. таблицу 2.1									
Инерционность срабатывания, с, не более	2									
Продолжительность (время) выпуска ГОТВ, с, не более для: - двуокись углерода (CO_2)	60			60			25			-
- углекислотно-хладоновый состав (УХС)	60			60			25			-
- хладон 23 (ТФМ-18)	-			-			10	-		10
Эквивалентная длина модуля с выпускным трубопроводом и обратным клапаном, м, не более	4,5			6,0			11,0			14,0
Тип выпускного трубопровода	РВД 16.25.350 М27х1,5 0/90						РВД 25.17.550 М42х2			РВД 40.5.600 М52х2 BST MAL $1^1/_2$"
Тип обратного клапана	ОК-15						ОК-25			ОК-38
Тип обратного клапана пускового трубопровода	ОК-4									
Ресурс изделия	5 срабатываний									
Срок службы, лет	11,5									

ГАБАРИТНЫЕ РАЗМЕРЫ БАТАРЕИ ТИПА Б-2МП

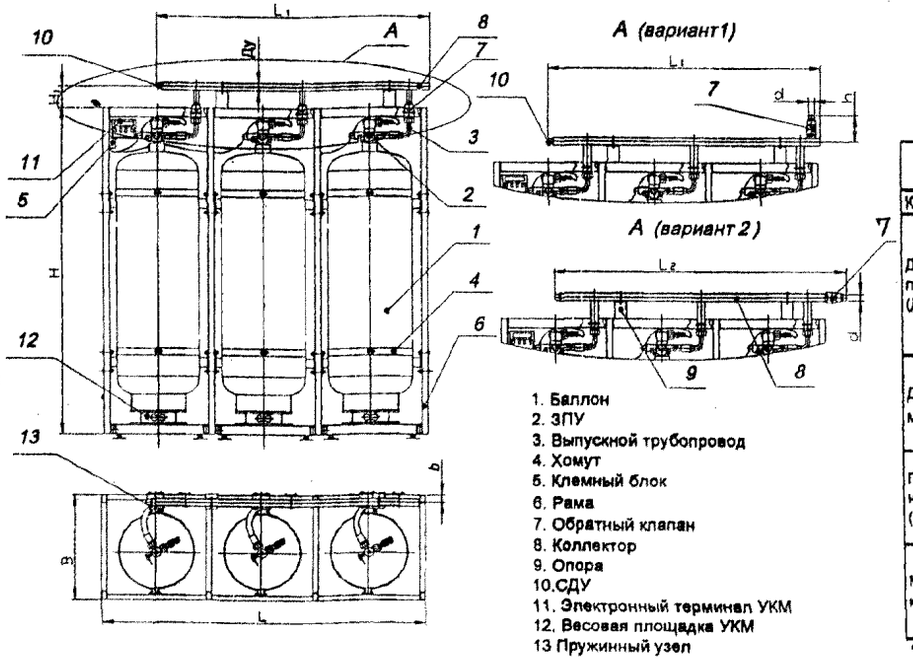

1. Баллон
2. ЗПУ
3. Выпускной трубопровод
4. Хомут
5. Клемный блок
6. Рама
7. Обратный клапан
8. Коллектор
9. Опора
10. СДУ
11. Электронный терминал УКМ
12. Весовая площадка УКМ
13. Пружинный узел

Габаритные и присоединительные размеры

Наименование параметра		Норма для типоразмера по ТУ 25-09-044-07-98								
		Б2-2МП	Б3-2МП	Б4-2МП	Б5-2МП	Б6-2МП	Б7-2МП	Б8-2МП	Б9-2МП	Б10-2МП
Количество модулей в батарее		2	3	4	5	6	7	8	9	10
Диаметр условного прохода коллектора (Ду), мм	модули с ЗПУ Ду12	25			30		38			
	модули с ЗПУ Ду25	60			70		80			
	модули с ЗПУ Ду38	55*	70*	76*	100*			125*		
Длина коллектора (L_1), мм, не более	баллон 40, 60 л.	790	1150	1330	1870	1910	2270	2480	2640	3050
	баллон 80, 100 л.	757	1200	1650	2100	2530	2980	3420	3870	4310
Габариты батареи, мм, не более (L x B x H)	баллон 40, 60 л.	605х408х 1870	960х408х 1870	1185х408х 1870	1540х408х 1875	1765х408х 1875	2120х408х 1880	2345х408х 1880	2700х408х 1880	2925х408х 1880
	баллон 80, 100 л.	915х560х 1935	1360х560х 1935	1805х560х 1935	2250х560х 1940	2695х560х 1940	3140х560х 1945	3585х560х 1945	4030х560х 1945	4475х560х 1945
Масса (без ГОТВ), кг, не более	баллон 40, 60 л.	190	280	370	460	550	640	730	820	910
	баллон 80, 100 л.	270	380	495	605	715	825	935	1045	1155

* только для батарей с хладоном 23(ТФМ18) ТУ 2412-132-058080008-96

ЗАВОД-ИЗГОТОВИТЕЛЬ – ЗАО «МЭЗ Спецавтоматика" г.Москва

3. Батареи газового пожаротушения типа Б-ИМП.

НАЗНАЧЕНИЕ: Предназначены для хранения и выпуска в защищаемое помещение газового огнетушащего вещества (ГОТВ) и применяются в составе автоматических установок газового пожаротушения.

ТЕХНИЧЕСКИЕ УСЛОВИЯ: ТУ 25-09-044-07-98.

Сертификаты:

пожарной безопасности № ССПБ.RU.УП001.В03369,
соответствия № РОСС RU.ББ02.Н01871 *действуют до 24.08.2006;*
пожарной безопасности № ССПБ.RU.УП001.В03868,
соответствия № РОСС RU.ББ02.Н02217 *действуют до 10.05.2007.*

СТРУКТУРА УСЛОВНОГО ОБОЗНАЧЕНИЯ:

Б4-иМП (60-100-38) Эм Р-ЭПМ ТУ 25-09-044-07-98, где

Б – условное обозначение батареи;
4 – количество модулей в составе батареи;
ИМП (60-100-38)– условное обозначения модуля;
Эм – условное обозначение способа включения пускового модуля;
Р – наличие ручного пуска батареи;
ЭПМ – способ пуска батареи (от пускового модуля).

Примечание: при заказе указать ориентацию обратного клапана коллектора для схемы батареи по варианту 1 и 2.

Технические характеристики батарей типа Б-ИМП

Наименование показателей	Норма для типоразмера		
	Бп-ИМП(150-40-12)	Бп-ИМП(150-80-12)	Бп-ИМП(150-100-12)
Количество модулей в батарее (n), шт.	От 2 до 10		
Способ пуска батареи	ЭПМ, ЭЗ/ЭПМ, ЭПБ, ручной		
Параметры пуска	См. Таблицу I-2.1		
Инерционность срабатывания, с, не более	2		
Продолжительность (время) выпуска ГОТВ из коллектора, с, не более	60		
Эквивалентная длина модуля с выпускным трубопроводом и обратным клапаном, м, не более	2,5		
Тип выпускного трубопровода	РВД 16.25.350 М27х1,5 0/90		
Тип обратного клапана	ОК-15		
Тип обратного клапана пускового трубопровода	ОК-4		
Ресурс изделия	5 срабатываний		
Срок службы, лет	11,5		

Габаритные размеры батареи типа Б-ИМП.

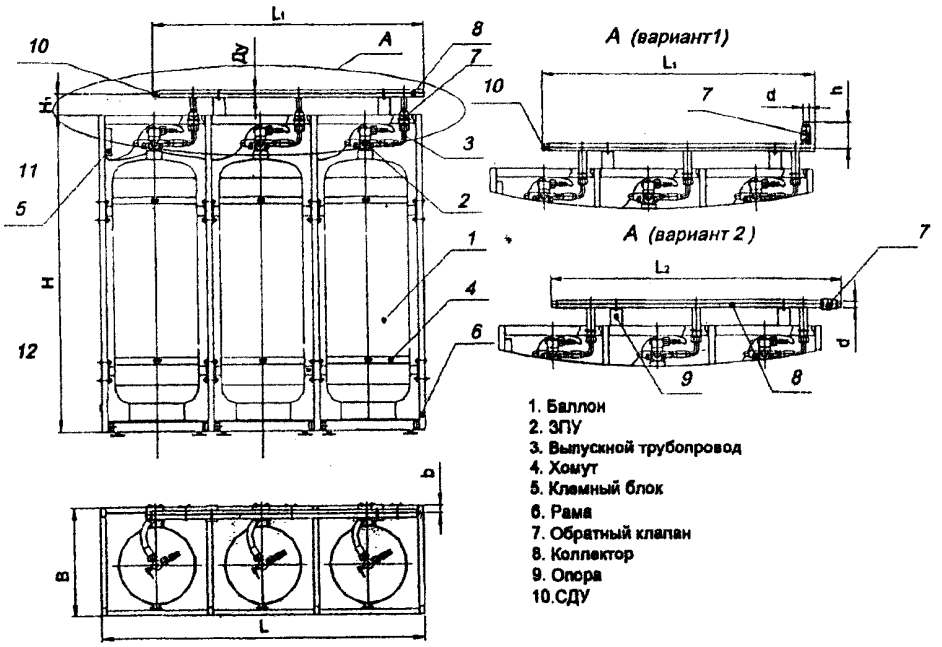

Размеры не указанные в таблице I-2.3.2 предоставляются на конкретное изделие по запросу в тех. отдел завода.

Габаритные размеры и масса батарей

Наименование параметра		Норма для типоразмера по ТУ 25-09-044-07-98								
		Б2-ИМП	Б3-ИМП	Б4-ИМП	Б5-ИМП	Б6-ИМП	Б7-ИМП	Б8-ИМП	Б9-ИМП	Б10-ИМП
Количество модулей в батарее		2	3	4	5	6	7	8	9	10
Диаметр условного прохода коллектора (Ду), мм		25			30		38			
Длина коллектора (L_1), мм, не более	баллон 40 л.	578	931	1284	1637	1990	2343	2696	3049	3402
	баллон 80, 100 л.	700	1145	1590	2045	2485	2930	3375	3820	4265
Габариты батареи, мм, не более (L x B x H)	баллон 40 л.	731х408х 1690	1084х408х 1690	1437х408х 1690	1790х408х 1690	2143х408х 1690	2496х408х 1690	2849х408х 1690	3202х408х 1690	3555х408х 1690
	баллон 80 л.	915х560х 1600	1360х560х 1600	1805х560х 1600	2250х560х 1600	2695х560х 1600	3140х560х 1600	3585х560х 1600	4030х560х 1600	4475х560х 1600
	баллон 100 л.	915х560х 1805	1360х560х 1805	1805х560х 1805	2250х560х 1805	2695х560х 1805	3140х560х 1805	3585х560х 1805	4030х560х 1805	4475х560х 1805
Масса (без ГОТВ), кг, не более	баллон 40 л.	200	300	400	500	600	700	800	900	1000
	баллон 80 л.	180	260	340	420	500	580	660	740	820
	баллон 100 л.	200	300	400	500	600	700	800	900	1000

ЗАВОД-ИЗГОТОВИТЕЛЬ – ЗАО «МЭЗ Спецавтоматика" г.Москва

7.4. Автономная установка пожаротушения АУП-01Ф.

НАЗНАЧЕНИЕ: Предназначена для тушения газовыми огнетушащими веществами (ГОТВ) пожаров класса А, В и С и электрооборудования находящегося под напряжением.

В качестве огнетушащего вещества в установке применяется газовое огнетушащее вещество хладон 227ае (газ-вытеснитель – азот).

Модификации установки:

АУП-01Ф-01 – автономная установка пожаротушения (энергонезависимая);

АУП-01Ф-02 – автономная установка пожаротушения.

Состав АУП-01Ф-01: В состав установки входит баллон с запорным устройством и сифонной трубкой (модуль) и подключенный к запорному устройству сенсорный рукав, который одновременно является устройством обнаружения пожара и устройством доставки огнетушащего вещества к очагу возгорания и в защищаемый объем.

Состав АУП-01Ф-02: В состав установки входит баллон с запорным устройством и сифонной трубкой (модуль) и подключенный к запорному устройству сенсорный рукав, в конце которого установлен электромагнитный клапан с распылителем. Электромагнитный клапан подключен к прибору контроля и управления типа ППКП-01Ф, который обеспечивает выдачу управляющего сигнала при срабатывании пожарных извещателей, размещенных в защищаемом объеме.

ТЕХНИЧЕСКИЕ УСЛОВИЯ: еФ2.970.000 ТУ.

Сертификат пожарной безопасности № ССПБ.RU.ОП014.Н.00613 действует до 16.03.2008г..

ТЕХНИЧЕСКИЕ ХАРАКТЕРИСТИКИ:

Наименование характеристик	АУП-01Ф-01	АУП-01Ф-02
Вместимость баллона АУП-01Ф, л	2 ± 0,05	
Рабочее давление в баллоне, МПа (кгс/см^2)	1,81 (18,5)	
Габаритные размеры модуля АУП-01Ф, мм (диаметр х высота)	115 х 320 без сенсорного рукава	115 х 230 без трубки Fire Trace
Масса АУП-01Ф без огнетушащего вещества и сенсорного рукава, кг	2,00	2,00
Длина сенсорного рукава, м, не более	10	
Внутренний диаметр сенсорного рукава, мм	4	
Температура нагрева сенсорного рукава для срабатывания установки, °С	110 – 120	
Степень защиты по ГОСТ 14254	IP54	
Допустимый диапазон температур окружающей среды АУП-01Ф, °С	от –20 до + 60	
Время выхода 95% массы ГОТВ не более, с	10	
Напряжение питания электромагнитного клапана, В		24±3
Ток в пусковой цепи электромагнитного клапана, А		0,4 – 1,5

ЗАВОД-ИЗГОТОВИТЕЛЬ – Приборный завод «Тензор» г.Дубна

НАЗНАЧЕНИЕ: Предназначены для обеспечения подачи газового огнетушащего вещества (ГОТВ) в трубопроводы автоматической установки газового пожаротушения (АУГП) в требуемом направлении.

Одно устройство обеспечивает подачу ГОТВ в одном направлении пожаротушения. Для подачи ГОТВ по двум и более направлениям на трубопроводе АУГП монтируют необходимое количество устройств, допускается параллельная работа двух и более изделий на одно направление пожаротйшения.

ТЕХНИЧЕСКИЕ УСЛОВИЯ: ТУ 485483-045-49327238-00.

Сертификаты:

пожарной безопасности № ССПБ.RU.УП001.В03865,
соответствия № РОСС RU.ББ02.Н02215 *действуют до 29.04.2007;*
пожарной безопасности № ССПБ.RU.УП001.В04590,
соответствия № РОСС RU.ББ02.Н02627 *действуют до 18.05.2008.*

ТЕХНИЧЕСКИЕ ХАРАКТЕРИСТИКИ:

Наименование технической характеристики	Норма для типоразмера			
	РУМЭЗ(1М)-25-150	РУМЭЗ(1М)-32-150	РУМЭЗ(1М)-50-150	РУМЭЗ-80-150
Нормативный документ	ТУ 485483-045-49327238-00			
Диаметр условного прохода (Ду), мм	25	32	50	80
Наружный диаметр и толщина стенки входного и выходного патрубков, мм	35х5	42х5	60х5	89х7
Материал входного и выходного патрубков	Ст. 20			
Рабочее давление, МПа (кгс/см^2)	15,0 (150)			
Пробное давление, МПа (кгс/см^2)	22,5 (225)			
Параметры электрического пускового импульса	для инициирующего элемента			
	ПП-3 (7ПП)		ЭГП-01, ЭГП ПП-3СП	
- напряжение, В	от 10 до 26		от 2 до 26	
- ток срабатывания, А	2,2		мин. 0,5	
- длительность пускового импульса, с, не менее	от 0,1 до 2		от 0,1 до 2	
Давление пневматического пуска, МПа (кгс/см^2)	от 1,5 до 15,0 (от 15 до 150)			
Усилие на рукоятке при ручном пуске, Н, не более	150			
Инерционность срабатывания, с, не более	2			
Диапазон температуры при эксплуатации, °С	от минус 30 до 50			
Эквивалентная длина, м	2	6	8	35
Габаритные и присоединительные размеры, мм.				
А = В	В соответствии с рисунком		148	202
В1			301	370
Н			500	630
Масса, кг, не более	8,5	8,6	12	35
Срок службы, лет	11,5			

Габаритные размеры РУМЭЗ(1М)-25(32)

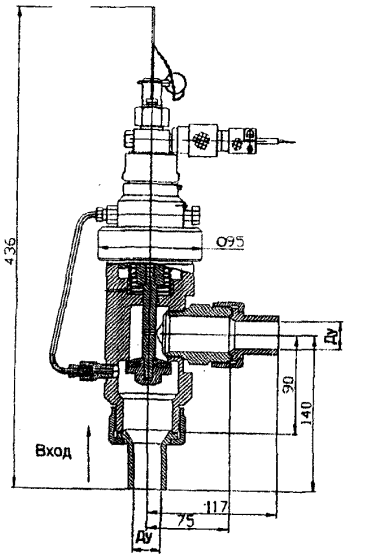

Габаритные размеры РУМЭЗ(1М)-50(80)

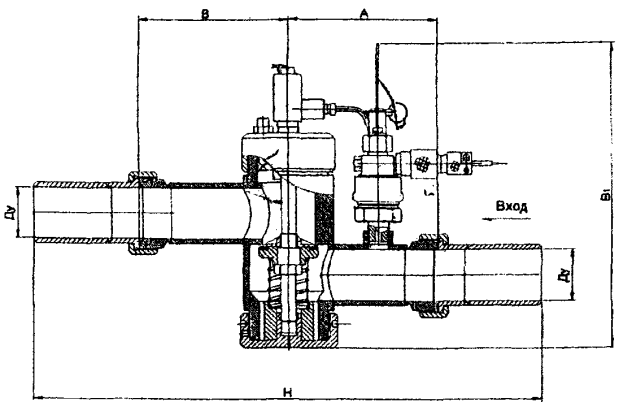

ЗАВОД-ИЗГОТОВИТЕЛЬ – ЗАО «МЭЗ Спецавтоматика" г.Москва

2. Распределительные устройства типа РУ.

НАЗНАЧЕНИЕ: Предназначены для пропуска газового огнетушащего вещества (ГОТВ) в трубную разводку автоматической установки газового пожаротушения (АУГП)

Устройство обеспечивает с помощью СДГ выдачу сигнала о поступлении ГОТВ через выходной штуцер в трубопровод установки.

ТЕХНИЧЕСКИЕ УСЛОВИЯ: ПАС 016.00.000 ТУ.

Сертификат пожарной безопасности № ССПБ.RU.УП001.В05315
действуют до 25.06.2009г.

СТРУКТУРА УСЛОВНОГО ОБОЗНАЧЕНИЯ:

РУ – 25 – 150 ПАС 016.00.000 ТУ, где

РУ – наименование изделия;

25 – диаметр условного прохода, мм;

150 – рабочее давление, бар;

ПАС 016.00.000 ТУ – технические условия на устройство.

ТЕХНИЧЕСКИЕ ХАРАКТЕРИСТИКИ.

Тип устройства	Диаметр условного прохода, мм	Рабочее давление, МПа (бар)	Ток контроля мостика ПУО-2, А	Ток* безотказного срабатывания на один мостик пиропатрона ПУО-2, А	Длительность импульса, с	Диапазон рабочих температур °С	Масса, кг
РУ-25-150	25	14,7 (150)	0,1±0,01 в течение 5 с	0,7±0,05	0,1	-35 … +50	1,7
РУ-32-150	32						4,2
РУ-50-150-01	50						5,7
РУ-70-150	70						14,0
РУ-100-150	100						28
РУ-150-80	150	7,84 (80)					40

* - Максимальный пусковой ток – 5А.

В качестве ГОТВ могут быть использованы:

Сжиженные газы	Сжатые газы
Двуокись углерода (CO_2)*	Азот (N_2)
Хладон 23 (CF_3H)	Аргон (Ar)
Хладон 125 (C_2F_5H)	Интерген
Хладон 218 (C_3F_8)	- азот – 52 % (об.)
Хладон 227еа (C_3F_7H)	- аргон – 40 % (об.)
Хладон 318Ц ($C_4F_8Ц$)	- двуокись углерода 8% (об.)
Хладон 114В2 ГОСТ 15899-93**	Аргонит (JG55): - азот – 50 % (об.)
Шестифтористая сера (SF_6)	- аргон – 50% (об.)

** Высшего или первого сорта по ГОСТ 8050.*

*** Регенерированный, применяется для защиты особо важных объектов.*

Распределительные устройства РУ-25-150, РУ-32-150

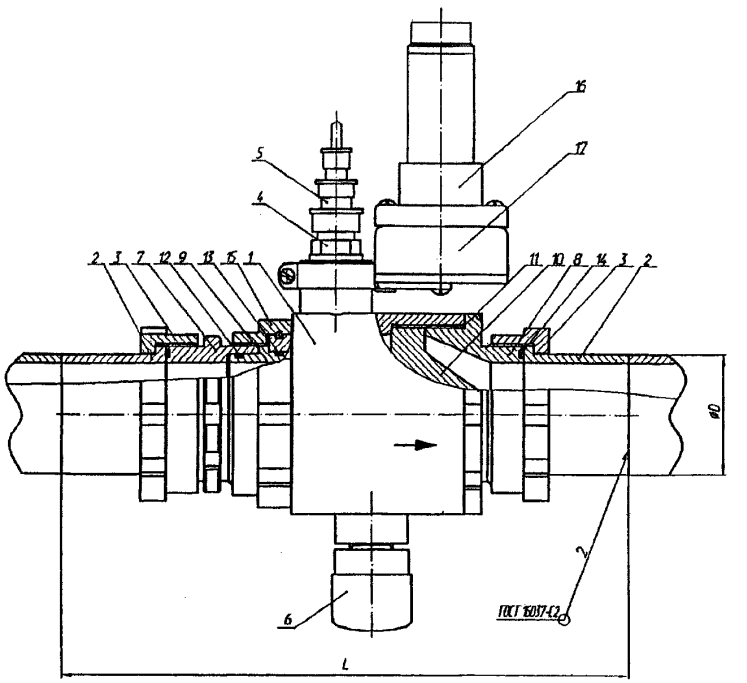

Тип устройства	D, мм	L, мм
РУ-25-150	30	234
РУ-32-150	40	268

1 – корпус; 2 – приварной ниппель; 3 – гайка накидная; 4 – пусковое устройство ПУО-2; 5 – жгут ПУО-2; 6 – сигнализатор давления СДГ; 7 – входной штуцер; 8 – выходной штуцер; 9 – разрывной элемент; 10 – уловитель; 11, 12, 13, 14 – уплотнительные кольца; 15 – гайка; 16 – устройство ручного пуска УРП-7 или УСП101-Р; 17 – переходная колодка

ЗАВОД-ИЗГОТОВИТЕЛЬ – НПО «Пожарная автоматика сервис» г.Москва

Распределительное устройство РУ-50-150-01

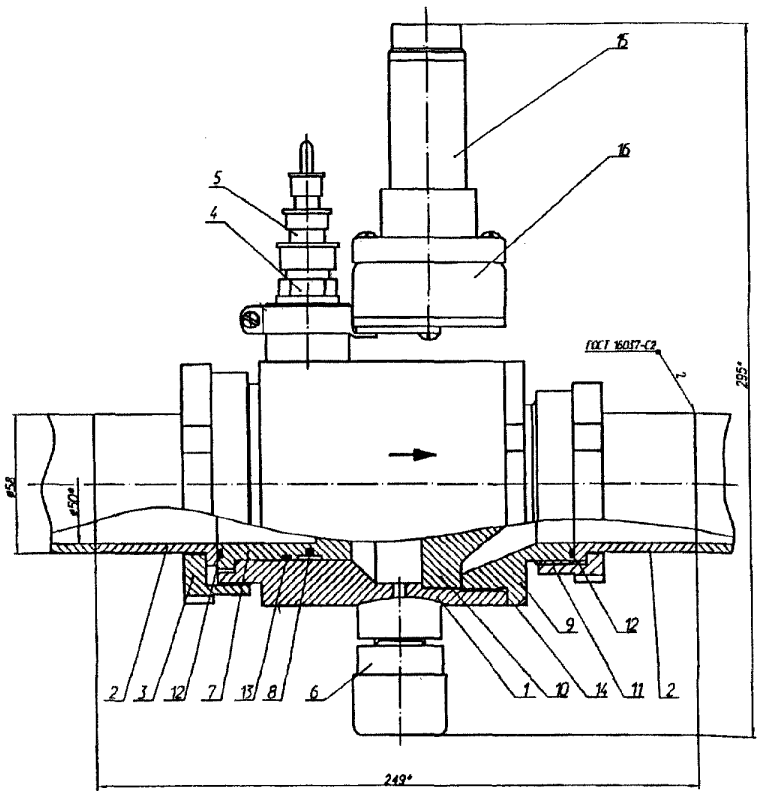

1–корпус; 2–приварной ниппель; 3–гайка накидная; 4–пусковое устройство ПУО-2; 5–разъем ПУО-2 (со жгутом); 6–сигнализатор давления СДГ; 7–разрывной элемент; 8–устройство вскрытия УВК; 9–выходной штуцер; 10–уловитель; 11–гайка накидная; 12,13,14 – уплотнительные кольца; 15–устройство ручного пуска УРП-7 или УСП101-Р; 16–переходная колодка.

Распределительное устройство РУ-70-150, РУ-100-150, РУ-150-80

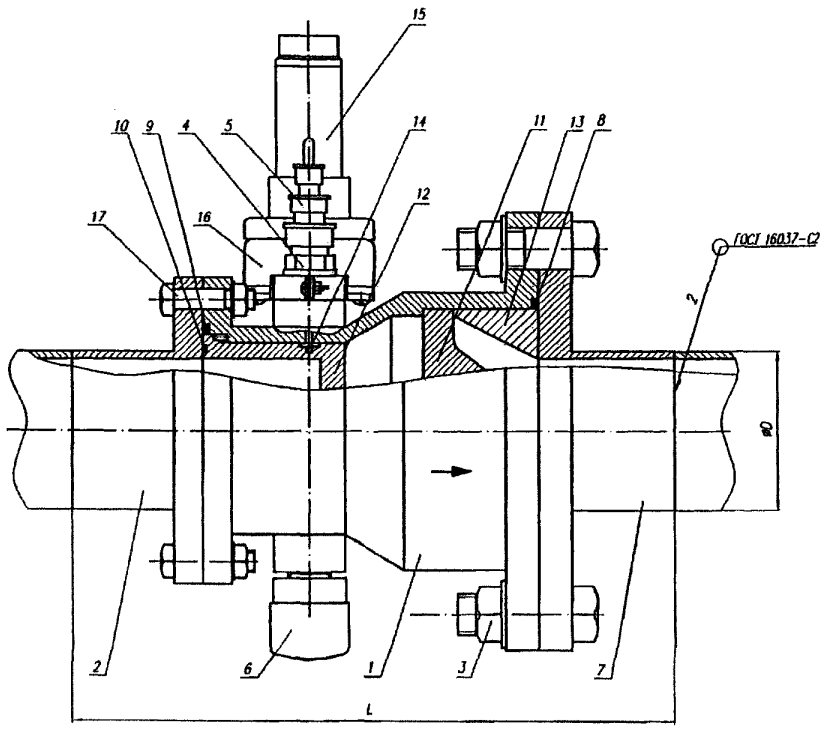

Тип устройства	D, мм	L, мм
РУ-70-150	80	296
РУ-100-150	108	332
РУ-150-80	168	352

1 – корпус; 2, 7 – приварной ниппель с фланцами; 3 – болтовое соединение; 4 – пусковое устройство ПУО-2; 5 – жгут ПУО-2; 6– сигнализатор давления СДГ; 8, 9, 10 – уплотнительные кольца; 11 – уловитель; 12 – разрывной элемент; 13 – втулка, 14 – устройство вскрытия УВК; 15 – устройство ручного пуска УРП-7 или УСП101-Р; 16 – переходная колодка; 17 – болтовое соединение

3. Распределительные устройства (РУ).

НАЗНАЧЕНИЕ: Предназначены для подачи газовых огнетушащих веществ (ГОТВ) в требуемом направлении.

Устройства применяются в составе установок газового пожаротушения общегражданского и промышленного назначения, для противопожарной защиты помещений и технологического оборудования.

Распределительные устройства имеют ***обычное*** и ***реверсивное*** исполнения.

В ***РУ обычного исполнения*** используется пневмоцилиндр прямого действия. Возврат клапана пневмоцилиндра в исходное положение и закрытие шарового крана осуществляется с помощью съемного рычажного ключа. *Общий вид РУ представлен на рис.1.*

РУ реверсивного (Р) исполнения отличается тем, что в устройстве используется пневмоцилиндр реверсивного действия. Возврат клапана пневмоцилиндра в исходное положение и закрытие шарового крана осуществляется с помощью блока управления. *Общий вид РУ Р представлен на рис.2.*

Срабатывание пневмоцилиндра РУ осуществляется с помощью газа, хранящегося в побудительном баллоне (БП) емкостью 40 литров с электроконтактным манометром (ЭКМ) под давлением не менее 4,0 МПа, но не более 6,0 МПа. Один побудительный баллон обеспечивает подачу газа для 50-ти устройств включительно. БП обеспечивает одновременное срабатывание не более 10-ти РУ обычного исполнения или 5-ти РУ реверсивного исполнения.

ТЕХНИЧЕСКИЕ УСЛОВИЯ: ТУ 4854-002-33075088-01.

Сертификат пожарной безопасности № ССПБ.RU.ОП047.В.00157.

ТЕХНИЧЕСКИЕ ХАРАКТЕРИСТИКИ:

В зависимости от максимального рабочего давления Рр устройства подразделяются:

- при Рр=6,0 ± 0,1 МПа – исполнение 60, 60Р;
- при Рр=15,0 ± 0,1 МПа – исполнение 150, 150Р.

Распределительные устройства выпускаются десяти типоразмеров с условными проходами: Ду20, Ду25, Ду32, Ду40, Ду50, Ду65, Ду80, Ду100, Ду150, Ду200.

Параметры электрического пуска РУ:

- напряжение постоянного тока, В	24 (от 20 до 27)
- сила тока, А	от 0,45 до 0,55
- время приложения напряжения, с	0,5
Сила тока при проверке целостности электромагнита не должна превышать, А	0,1
Инерционность (время срабатывания) РУ, с	2
Давление при пневмопуске, МПА	
- минимальное	3,9 (подача сигнала от ЭКМ)
- максимальное	6,1
Температура окружающей среды РУ, °С	от 5 до 35
Назначенный ресурс срабатываний в течение срока эксплуатации, не менее, раз	20
Код ОКП	48 5483

Другие технические характеристики РУ представлены в таблице 1.

Пример записи обозначения распределительного устройства при его заказе и в документации другой продукции:
«РУА-25-60 (РУА-25-60Р) ТУ 4854-002-33075088-01».

Расшифровка: распределительное устройство с условным проходом Ду=25 мм на максимальное рабочее давление 6,0 ± 0,1 МПа (реверсивное).

РУ соответствуют требованиям:

- Министерства обороны – ГОСТ РВ 20.39.304-98 и ГОСТ РВ 20.30.305-98 по прочности и стойкости к воздействию сейсмического удара (n=20q, τ=20-50 мс);
- Министерство морского флота – ОСТ В 5Р.4346-93 и ОСТ В 5Р.4347-93 по виброударопрочности (n=300q, τ=0,002 мс);
- Госгортехнадзора – для использования на особо опасных объектах.

ЗАВОД-ИЗГОТОВИТЕЛЬ – ЗАО «АРТСОК» Г. Москва

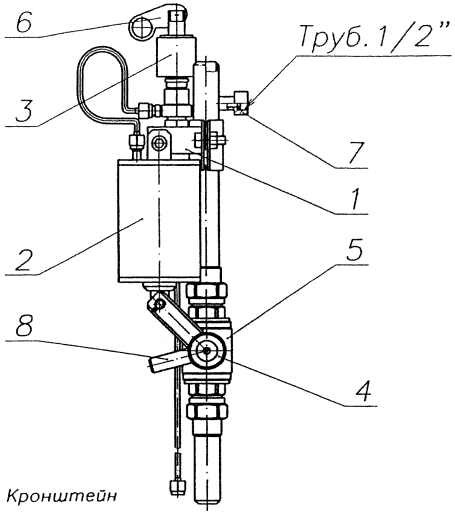

1– Кронштейн
2– Пневмоцилиндр
3– Пускатель
4– Рычаг шарового крана
5– Шаровой кран
6– Местный пуск
7– Патрубок для установки СДУ
8– Ось рычага

Рис.1.

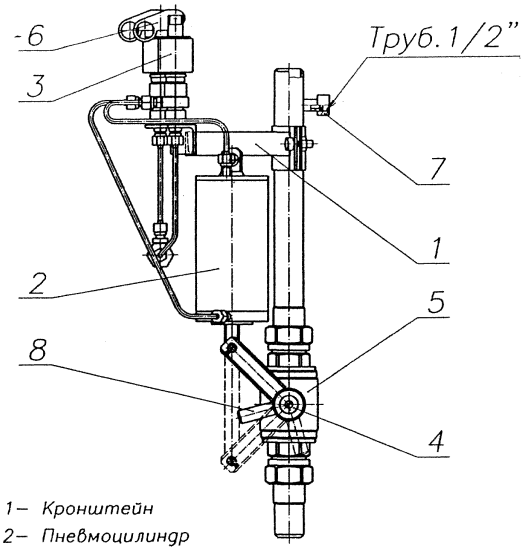

1– Кронштейн
2– Пневмоцилиндр
3– Пускатель
4– Рычаг шарового крана
5– Шаровой кран
6– Местный пуск
7– Патрубок для установки СДУ
8– Ось рычага

Рис.2.

Таблица 1

Наименование показателей	РУА-20-				РУА-25-				РУА-32-				РУА-40-				РУА-50-				РУА-65-				РУА-80-				РУА-100-			РУА-150-		РУА-200-	
	60	150	60Р	150Р	60	150	60Р	150Р	60	150	60Р	150Р	60	150	60Р	150Р	60	150	60Р	150Р	60	150	60Р	150Р	60	150	60Р	150Р	60	150	60Р	60	60Р	60	60Р
Диаметр условного прохода, Ду, мм	20				25				32				40				50				65				80				100			150		200	
Максимальное рабочее давление, МПа	6,0	15,0	6,0	15,0	6,0	15,0	6,0	15,0	6,0	15,0	6,0	15,0	6,0	15,0	6,0	15,0	6,0	15,0	6,0	15,0	6,0	15,0	6,0	15,0	6,0	15,0	6,0	15,0	6,0	15,0	6,0	6,0	6,0	6,0	6,0
Габаритные размеры, мм:																																			
длина	220				220				220				250				250				280				320				350			470		840	
ширина	220				220				220				250				250				280				235				265			380		630	
высота, Hmax**	1770				1770				1770				1770				1760				1760				1760				1780			1900		2080	
Высота коллектора, H*, мм	1180				1180				1180				1180				1180				1180				1045				1045			1045		1045	
Расстояние между устройствами, Lmin, мм	250				250				300				300				300				350				450				450			550		700	
Масса, кг	10,8	11,1	11,3	11,8	10,9	11,2	11,4	11,8	13,1	13,6	13,8	14,4	22,4	22,9	23,1	23,7	28,1	28,6	28,8	29,3	30,5	31,0	31,2	31,7	45,1	45,8	45,9	46,6	66,2	67,0	67,2	160	162	318,2	320,7
Коэффициент гидравлического сопротивления КГС, не более	0,5				0,45				0,4				0,4				0,35				0,35				0,3				0,25			0,225		0,2	

*Размер для справок. Максимальная высота коллектора определяется от высоты размещения местного пуска распределительного устройства, которая в соответствии с НББ 88-2001, не должна превышать 1,7 м от пола.

** Максимальная высота устройства указана от пола до верхней точки патрубка при условии, что он установлен на коллекторе.

7.6. Герметичные обратные клапаны (ОКГ).

НАЗНАЧЕНИЕ: Герметичные обратные клапаны (ОКГ) предназначены для защиты от несанкционированного срабатывания модулей газового пожаротушения при испытании (опрессовке) трубопроводов или при срабатывании соседних модулей.

Клапаны применяютсяч в составе установок газового пожаротушения общегражданского и промышленного назначения, для противопожарной защиты помещений и технологического оборудования.

ОКГ выпускают нескольких исполнений и семи типоразмеров с условным проходом: Ду=16, 20, 25, 32, 40, 50 м 80 мм.

ТЕХНИЧЕСКИЕ ХАРАКТЕРИСТИКИ:

Код ОКП – 48 5484.

Температура окружающей среды в процессе эксплуатации ОКГ, °С – от минус 40 до плюс 55.

Наименование показателей	тип герметичного обратного клапана																		
	ОКГ-16	ОКГ-20	ОКГ-25					ОКГ-32	ОКГ-40					ОКГ-50					ОКГ-80
Диаметр условного прохода Ду, мм	16	20	25					32	40					50					80
Максимальное рабочее давление, МПа	15,0	15,0	15,0					15,0	6,5					6,5					6,5
Габаритные размеры, мм, не более:																			
Длина	70	100	107					122	135					147					122
Ширина	40	68	70					74	90					100					160
Исполнение	-	-	0	1	2	3	4	-	0	1	2	3	4	0	1	2	3	4	-
Тип соединения*: Верхний штуцер	М30х2В	Ø28П	Ø32П	Труб 1" Н	М60х2В	Труб 1" Н	М60х2В	Ø42П	Ø48П	Труб 1 1/2" Н	М60х2В	Труб 1 1/2" Н	М60х2В	Ø60П	Труб 2" Н	М60х2В	Труб 2" Н	М60х2В	Ø90П
Нижний штуцер	М30х2В	Ø28П	Ø32П	Ø32П	Ø32П	Труб 1" Н	Труб 1" Н	Ø42П	Ø48П	Ø48П	Ø48П	Труб 1 1/2" Н	Труб 1 1/2" Н	Ø60П	Ø60П	Ø60П	Труб 2" Н	Труб 2" Н	Ø90П
Масса, кг	0,46	1,24	1,31	1,32	1,33	1,33	1,34	5,4	2,53	2,51	2,76	2,58	2,64	4,07	4,0	4,13	3,85	3,98	7,2

Примечание: * П – соединение под приварку; В – внутренняя резьба; Н – наружная резьба.

Пример записи обозначения герметичного обратного клапана:
« А-ОКГ-25 исп.1»
Клапан обратный герметичный с условным проходом Ду25, исполнение 1

ЗАВОД-ИЗГОТОВИТЕЛЬ – ЗАО «АРТСОК» Г. Москва

ГЕРМЕТИЧНЫЙ ОБРАТНЫЙ КЛАПАН ОКГ-25

Рис.1

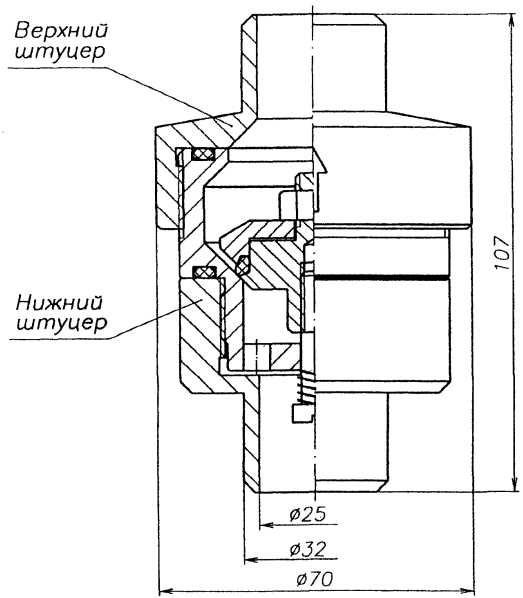

Обозначение	Рис.
А-ОКГ-25 000	1
-01	2
-02	3
-03	4
-04	5

Рис.2 (уменьшено)
Остальное – см. рис. 1

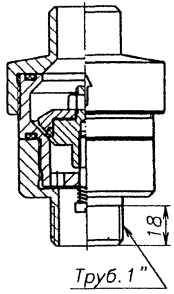

Рис.3 (уменьшено)
Остальное – см. рис. 1

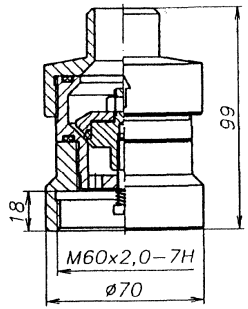

Рис.4 (уменьшено)
Остальное – см. рис. 1

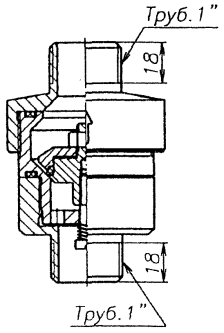

Рис.5 (уменьшено)
Остальное – см. рис. 1

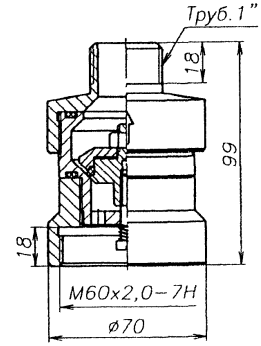

ГЕРМЕТИЧНЫЙ ОБРАТНЫЙ КЛАПАН ОКГ-16

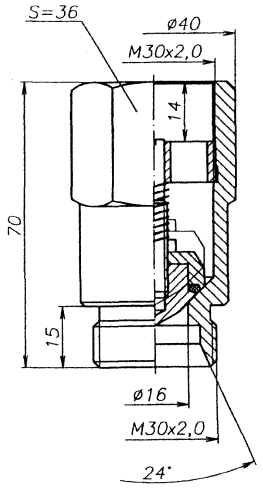

ГЕРМЕТИЧНЫЙ ОБРАТНЫЙ КЛАПАН ОКГ-80

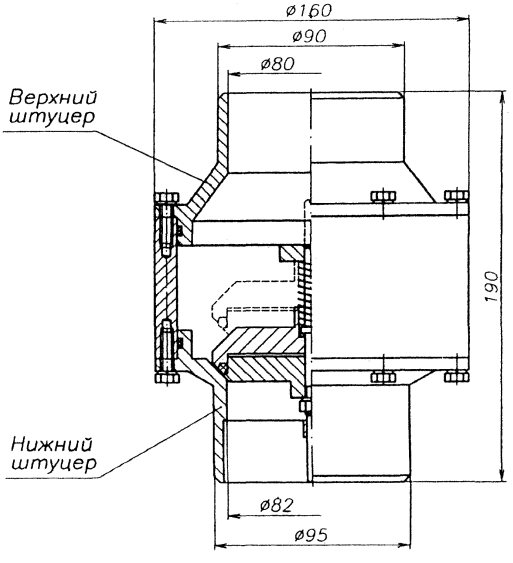

1. Модуль порошкового пожаротушения МПП-5 «Шквал».

НАЗНАЧЕНИЕ: Модуль «Шквал» МПП(Н)-5-КД-1-ГЭ-УХЛ.2 предназначен для применения в автоматических установках пожаротушения при тушении пожаров классов А, В, С и электрооборудования под напряжением до 1000 В (в зависимости от марки огнетушащего порошка).

Модуль предназначен для защиты объектов производственного назначения, складских и бытовых помещений, транспортных средств и применяется как для защиты отдельных пожароопасных участков, так и для тушения локальных очагов на защищаемой площади или в объеме.

Модуль не предназначен для тушения загораний веществ, горение которых может происходить без доступа воздуха, а также горящих металлов и металлоорганических соединений.

ТЕХНИЧЕСКИЕ УСЛОВИЯ: ТУ 4854-003-11776979-00.

Сертификаты:
пожарной безопасности № ССПБ.RU.УП001.В03522;
соответствия № РОСС.RU.ББ02.Н01964.

ТЕХНИЧЕСКИЕ ХАРАКТЕРИСТИКИ:

Защищаемая площадь, м^2, не более	10
Время действия, с	1 - 4
Быстродействие, с	1 – 5
Масса, кг, и марка огнетушащего вещества: - ПСБ-3М (ТУ 2149-017-10968286-95) - "Вексон-АВС" (ТУ 2149-028-10968286-97) - П-2АПМ (ТУ 46-05766362.001.97)	4 + 0,2
Вместимость корпуса, л	5 + 0,25
Масса модуля с огнетушащим веществом полная, кг	7,5 + 0,4
Габаритные размеры модуля, мм, не более: - высота - ширина (диаметр корпуса)	 500 150
Рабочее давление в корпусе (давление разрыва пусковой мембраны), МПа	0,8 + 0,2
Статическая нагрузка на кронштейн крепления модуля, приложенная по оси МПП, кг, не менее	38
Усилие приведения МПП в действие в ручную от устройства ручного пуска, Н, не более	230
Диапазон температур эксплуатации, °С	-50 … 50
Цена розничная без НДС (2006г.), руб.	1950

Параметры электрического запуска:	
- сопротивление мостика накаливания, Ом	2,5 - 4,5
- ток срабатывания, А, не менее	0,4
- напряжение, В	9 - 27
- время действия тока срабатывания, мс, не менее	8
- безопасный ток проверки при времени проверки не более 5 мин	0,05 А
- безопасный ток проверки без ограничения времени действия	0,005 А

Конструкция модуля

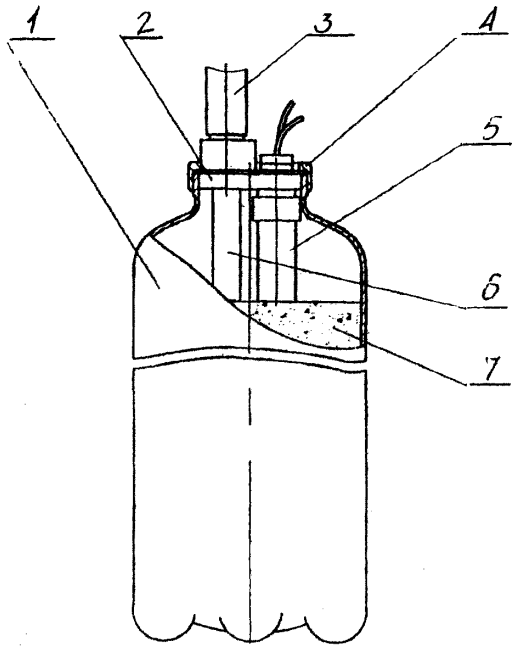

1 – корпус; 2 – пусковая головка; 3 – патрубок или распределительный трубопровод; 4 – накидная гайка; 5 – генератор газа ГПЭ; 6 – заборник; 7 – огнетушащее вещество.

ЗАВОД-ИЗГОТОВИТЕЛЬ – ООО НТК «Пламя»,г.Реутов

№ п/п	Наименование оборудования изделия	Тип, марка. Код ОКП	ГОСТ или ТУ	Завод-изготовитель	Технические характеристики
2.	**Модуль порошкового пожаротушения**	**«Ураган-1» МПП(Н)-6-КД-1-ГЭ-У3**	**ТУ 4854—001-57872429-02**	**ООО ПК «Сибирский Проект», г.Новосибирск**	Предназначен для локализации и тушения пожаров классов А, В, С и электрооборудования, находящегося под напряжением до 1000 В, в промышленных, складских, жилых, торговых, административных помещениях и гаражах. МПП не предназначен для тушения загораний веществ, горение которых может происходить без доступа воздуха (алюминий, магний и их сплавы, натрий и калий). МПП используется как для площадного, так и для объемного тушения очагов пожара. МПП является исполнительным элементом в автоматических и автономных установках порошкового пожаротушения.. По согласованию с заказчиком МПП может быть доукомплектован для работы в автономном режиме. Вместимость модуля, л — 6,0 Масса огнетушащего порошка, кг — 6,1 Максимальная защищаемая площадь, $м^2$ — 36 Максимальный защищаемый объем, $м^3$ — 75 Быстродействие модуля, с — 4 – 6 Огнетушащий порошок – ИСТО-1 ТУ 2149-001-54572789-00 или П-АГС. Источник холодного газа – ИХГ-10(М)02 СИАВ 066614.020.00ТУ Ток срабатывания, А — 0,12 Габаритные размеры (диаметр х высота), мм — 280 х 285 Масса модуля, кг — 9,35 *Цена (01.2006г.), руб.* — 2000
	Сертификаты: ***пожарной безопасности № ССПБ.RU.ОП002.В01760;*** ***соответствия № РОСС.RU.ББ05.Н00822*** *действуют до 30.08.2008г.*				
3.	**То же**	**«Ураган-3» МПП(Р)-3-И-ГЭ-О5**	**ТУ 4854-002-74936504-05**	**то же**	***Сертификаты:*** ***пожарной безопасности № ССПБ.RU.ОП002.В01773;*** ***соответствия № РОСС.RU.ББ05.Н00828*** *действуют до 23.09.2008г* Модуль порошкового пожаротушения с газогенерирующим элементом быстрого реагирования(импульсный) предназначен для локализации и тушения пожаров классов А, В, С и электрооборудования, находящегося под напряжением, при этом параметр пробивного напряжения в расчет может не приниматься.

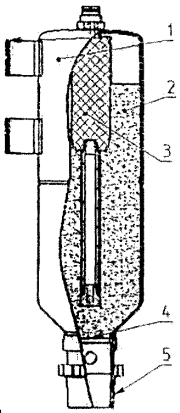

1. Корпус МПП
2. Огнетушащий порошок
3. Газогенератор
4. Мембрана
5. Насадок-распылитель

Огнетушащая способность при тушении очагов пожара класса «А» / «В»

Высота установки, м	Площадь, $м^2$	Объем $м^3$
10,6	14 / -	25 /
6,0	18 / 12	32 / 24
3,0	28 / 14	50 / 14

Масса МПП (полная) / огнетушащего порошка, кг	5,35 / 3,0
Температура воздуха при хранении, °С	+50 … -50
Напряжение / ток срабатывания модуля, В / А	2,0 / 0,12
Габаритные размеры (ширина х высота), мм	160 х 460
Расположение – горизонтальное, под разными углами	
Цена (01.2006г.), руб.	1700

№ п/п	Наименование оборудования изделия	Тип, марка. Код ОКП	ГОСТ или ТУ	Завод-изготовитель	Технические характеристики
4.	**Модуль порошкового пожаротушения**	**«Ураган-5» МПП(р)-5-И-ГЭ-О5**	**ТУ 4854—002-74936504-05**	**ООО ПК «Сибирский Проект», г.Новосибирск**	Модуль порошкового пожаротушения с газогенерирующим элементом быстрого реагирования(импульсный) предназначен для локализации и тушения пожаров классов А, В, С и электрооборудования, находящегося под напряжением, при этом параметр пробивного напряжения в расчет может не приниматься. МПП не предназначен для тушения загораний веществ, горение которых может происходить без доступа воздуха (алюминий, магний и их сплавы, натрий и калий). Модули выполняют функции огнетушителя в автоматических и автономных установках пожаротушения при обнаружении загорания подконтрольного объекта или его части.
	Сертификаты: ***пожарной безопасности № ССПБ.RU.ОП002.В01773;*** ***соответствия № РОСС.RU.ББ05.Н00828*** *действуют до 23.09.2008г.*				**Огнетушащая способность при тушении очагов пожара класса «А» / «В»**

Высота установки, м	Площадь, м^2	Объем м^3
10,6	20 / 6	36 / 22
6,0	25 / 13	45 / 26

Быстродействие, с	до 10
Масса модуля (полная), кг	8,0
Масса огнетушащего порошка, кг	4,95-0,1
Напряжение срабатывания модуля, В	2,0
Сопротивление воспламенителя, Ом	8-16
Ток срабатывания, А	0,12
Габаритные размеры (диаметр х высота без кронштейна), мм	280 x 310
Цена (01.2006г.), руб.	1850

5.	**то же**	**МПП(н)-2(3, 4, 6)-КД1-3**		**ОАО «Пожтехника» г.Торжок**	Модули применяются в системах противопожарной защиты технологических объектов на промышленных предприятиях, складах горючих материалов, технологических объектах газовой промышленности. Модули закачного типа устанавливаются в помещениях на высоте не более 3,5 м над возможным местом возгорания. Они снабжены запорной головкой (спринклером) с тепловым замком и индикатором давления. Температура срабатывания спринклера 68°С. Диапазон рабочих температур от –40 до + 50°С.

	МПП(н)-2-КД1-3	**МПП(н)-3-КД1-3**	**МПП(н)-4-КД1-3**	**МПП(н)-6-КД1-3**
Кат. №	151	152	153	154
Кол-во огнетушащего вещества, кг	2	3	4	6
Огнетушащая способность (площадь, м^2)	0,8	1,2	1,2	1,2
Рабочее давление, МПа (кгс/см^2)	1,18…1,57 (12…16)			
Время выхода огнетуш. вещ-ва, с	5 …15			
Габаритные размеры, мм	375 x 180 x 180	435 x 180 x 180	490 x 180 x 180	605 x 180 x 180
Масса, кг	4,4	5,7	7,2	10,5

<table>
<tr><th>№ п/п</th><th>Наименование оборудования изделия</th><th>Тип, марка. Код ОКП</th><th>ГОСТ или ТУ</th><th>Завод-изготовитель</th><th>Технические характеристики</th></tr>
<tr><td>6.</td><td>Модуль порошкового пожаротушения для потолочного крепления)</td><td>МПП-25(Н) (ОПАН-25)</td><td>ТУ 4854-002-02070464-97</td><td>ООО «ИВЦ Техномаш», г.Пермь</td><td>Отличительные особенности:
- декоративное исполнение «под люстру» или закрывается навесным потолком;
- решена проблема слеживаемости порошка;
- проницаемость порошка в затененные места на уровне газовых систем.
Защищаемая площадь, м^2 — 35
Продолжительность подачи порошка, с — 3
Масса порошка, кг — 20
Габаритные размеры (диаметр х высота), мм — 400 х 15
Температура эксплуатации, °С — -50 … +50
Способы запуска:
- электрический (импульс 0,01с; 1,5 А; 24V);
- запуск от автономных электротехнических устройств (тепловых датчиков 72°С, 93°С, 116°С и ручных пускателей типа УСП).</td></tr>
<tr><td colspan="5">Сертификаты: соответствия № РОСС RU.ББ02.Н02714 и пожарной безопасности № ССПБ RU.УП001.В04718.</td><td></td></tr>
<tr><td>7.</td><td>Модуль порошкового пожаротушения</td><td>МПП-50(Н) (ОПАН-50); МПП-100(Н) (ОПАН-100)</td><td>ТУ 4854-002-02070464-97</td><td>то же</td><td>Сертификаты: соответствия № РОСС RU.ББ02.Н02715 и пожарной безопасности № ССПБ RU.УП001.В04719.
Предназначены для тушения пожаров класса А, В, С, Д, электрооборудования до 35 кВ, в том числе в помещениях категорий А и Б со взрывоопасными зонами по ПУЭ как объемным способом, так и по площадям.
<table>
<tr><th></th><th>МПП-50 (ОПАН-50)</th><th>МПП-100 (ОПАН-100)</th></tr>
<tr><td>Защищаемая площадь, м^2</td><td>40</td><td>80</td></tr>
<tr><td>Защищаемый локальный объем, м^3</td><td>80</td><td>180</td></tr>
<tr><td>Вместимость корпуса, л</td><td>50</td><td>100</td></tr>
<tr><td>Масса огнетушащего порошка, кг</td><td>40</td><td>80</td></tr>
<tr><td>Марка аэрозольобразующего состава (АОС)</td><td>ПТ-50-2 (ПТ-4)</td><td>ТУ-3-7509009.61-93</td></tr>
<tr><td>Масса элемента АОС, кг</td><td>0,75</td><td>1,2</td></tr>
<tr><td>Рабочее давление, МПа (кгс/см^2)</td><td colspan="2">1,5 (15)</td></tr>
<tr><td>Продолжительность подачи смеси, с</td><td>18</td><td>18</td></tr>
<tr><td>Длина распределительной сети модуля, м</td><td>15</td><td>24</td></tr>
<tr><td>Кол-во распылителей на распределительной сети</td><td>3</td><td>6</td></tr>
<tr><td>Полная масса, кг</td><td>70,5</td><td>125</td></tr>
<tr><td>Габаритные размеры (высота х диаметр), мм</td><td>640 х 480</td><td>1100 х 480</td></tr>
<tr><td>Занимаемая площадь, м^2</td><td colspan="2">0,2</td></tr>
<tr><td colspan="3">Конструкция МПП в течение срока эксплуатации обеспечивает герметичность (степень защиты IP67) и взрывозащищенность (маркировка взрывозащиты 2ExmsIIAT3X)/</td></tr>
<tr><td>Электрические параметры запуска МПП: ток, А
длительность импульса, с</td><td colspan="2">1,5 … 3
0,01</td></tr>
</table></td></tr>
</table>

№ п/п	Наименование оборудования изделия	Тип, марка. Код ОКП	ГОСТ или ТУ	Завод-изготовитель	Технические характеристики	
8.	**Модуль порошкового пожаротушения**	**МПП(р)-0,3 «БУРАН-0,3»**		**ООО «Эпотос» г.Москва**	Предназначен для локализации и тушения пожаров класса А., В, С и электрооборудования находящегося под напряжением в автоматических установках порошкового пожаротушения на подвижном составе метрополитена, а также в производственных, складских, бытовых и других помещениях.	
					Защищаемая площадь, $м^2$	до 1,0
					Защищаемый объем, $м^3$	до 1,2
					Максимальный ранг пожара очага класса В	8В
					Полная масса заряженного модуля, без кронштейна, кг	0,74
					Габаритные размеры (диаметр х длина), мм	55 х 280
					Время действия, сек	0,1
					Масса заряда огнетушащего порошка типа АВС, кг	0,3
					Пусковой ток, мА	400
	Цена с НДС (03.2006г.) – 932,20 руб.				Температурные условия эксплуатации, °С	-50 … +50
					Коэффициент вероятности безотказной работы	0,97
9.	то же	**МПП(р)-0,5 «БУРАН-0,5»**		то же	Назначение то же, что «БУРАН-0,3».	
					Защищаемая площадь, $м^2$	до 2,0
					Защищаемый объем, $м^3$	до 2,0
	Модификации:				Максимальный ранг пожара очага класса В	13В
	- МПП(р)-0,5Ш («БУРАН-0,5Ш) – для стационарных объектов;				Полная масса заряженного модуля, без кронштейна, кг	1,5
	- МПП(р)-0,5ШМ («БУРАН-0,5ШМ) – для стационарных объектов и транспортного подвижного состава.				Время действия, сек	0,5
					Время срабатывания, сек	2
					Масса заряда огнетушащего порошка типа АВС, кг	0,48
					Пусковой ток, мА	100
	Цена с НДС (03.2006г.) – 932,20 руб.				Температурные условия эксплуатации, °С	-50 … +50
					Коэффициент вероятности безотказной работы	0,95
10.	«	**МПП(р)-2,5 «БУРАН-2,5»**		«	Предназначен для тушения и локализации пожаров твердых горючих материалов, горючих жидкостей и электрооборудования под напряжением. МПП обладает функцией самосрабатывания при температуре 85°С.	
					Огнетушащая способность МПП при высоте установки 3,0±0,5м:	
					- защищаемый объем (класс пожара А / В), $м^3$;	18,0 / 16,0
					- защищаемая площадь (класс пожара А / В), $м^2$	7,0 / 7,0
					Максимальный ранг пожара очага класса В	34В
					Количество огнетушащего порошка типа АВС, кг	1,95 ±0,05
					Полная масса заряженного модуля, кг	2,9
	Цена с НДС (03.2006г.) – 920,40 руб. (до 10 шт.);				Габаритные размеры (диаметр х длина), мм	250 х 140
	Цена с НДС (03.2006г.) во взрывозащищенном исполнении «БУРАН-2,5взр» – 2 242,00 руб. (до 50 шт.).				Пусковой ток, мА	100
					Время действия, сек	0,5
					Температурные условия эксплуатации, °С	-50 … +50

№ п/п	Наименование оборудования изделия	Тип, марка. Код ОКП	ГОСТ или ТУ	Завод-изготовитель	Технические характеристики
11.	**Модуль порошкового пожаротушения**	**МПП(р)-8 «БУРАН-8»**		**ООО «Эпотос» г.Москва**	Предназначен для локализации и тушения пожаров класса А., В, С и электрооборудования находящегося под напряжением в автоматических установках порошкового пожаротушения на подвижном составе метрополитена, а также в производственных, складских, бытовых и других помещениях. Полная масса заряженного модуля, кг — 12 Габаритные размеры (диаметр х высота), мм: «БУРАН-8СВ» — 250 х 350 «БУРАН-8В» — 250 х 380 «БУРАН-8Н» — 250 х 350 Время действия, сек — 1,0 Масса заряда огнетушащего порошка типа АВС, кг — 7,0 Вместимость емкости с огнетушащим порошком, л — 7,8 Защищаемая площадь, м² / защищаемый объем, м³ - «БУРАН-8В» — 24,0 / 48,0 - «БУРАН-8СВ», «БУРАН-8Н» — 32,0 / 64,0 Пусковой ток, мА — 100 Температурные условия эксплуатации, °С — -50 … +50 Коэффициент, неравномерности распыления порошка K_1 — 1
	Модификации: - МПП(р)-8СВ («БУРАН-8СВ») – средневысотный, потолочного крепления, для помещений с высотой потолка до 3,5 м; - МПП(р)-8В («БУРАН-8В») – высотный, потолочного крепления, для помещений с высотой потолка от 3,5 до 6,0 м; - МПП(р)-8Н («БУРАН-8Н») – настенный, настенное крепление. Для моделей с функцией самосрабатывания в условном обозначении после букв, характеризующих модификацию, через дефис ставится буква «С» (МПП(р)-8СВ-С («БУРАН-8СВ-С»).				
	Цена с НДС (03.2006г.) – 2 501,60 руб. (до 10 шт.); *Цена с НДС (03.2006г.) во взрывозащищенном исполнении «БУРАН-8В (СВ,Н)-взр» – 4 130,00 руб. (до 50 шт.).*				
					Стоимость с НДС модулей порошкового пожаротушения, изготавливаемых ООО «Эпотос»: - МПП(Н)-15-КД «БУРАН-15КД» (кратковременного действия) – 3 304,00 руб.; - МПП(Н)-15-И «БУРАН-15КИ (импульсного действия) – 3 363,00 руб.; - МПП(Н)-15 «БУРАН-15взр» (взрывозащищенное исполнение) – 3 953,00 руб.; - МПП(Н)-50-КД «БУРАН-50КД» - 12 0,36,00 руб.; - МПП(Н)-50 «БУРАН-50взр» (взрывозащищенное исполнение) – 13 688,00 руб.
12	**Модуль газопорошковый**	**«БiZone»**		**ООО «Калан-ча», г.Сергиев Посад**	Модуль специально создан для объемного тушения пожара классов А, В, С и Е в отсутствии людей. При установке модуля в небольшом помещении (в системе пожарной автоматики) достаточно укрепить его на стене. В то же время, учитывая те или иные особенности объекта, в модуле предусмотрена и возможность трубной разводки. Защищаемый объем (класс А / класс В, С), м³ — 90 / 60 Защищаемая площадь, м² — 17 Диапазон температур эксплуатации, °С — -20 … +50 Масса огнетушащего порошка, кг — 7,6 Масса вытесняющего газа, кг — 3,5 Продолжительность подачи огнетушащего порошка, с. — 15 Быстродействие, с — 5 Рабочее давление в емкости с порошком, МПа — 1,0 – 1,4 Возможность трубной разводки – до 12 м, с 3-мя поворотами под 90°. Масса модуля полная, кг — 35 Габаритные размеры, мм — 205 х 750 х 305

13. Модули порошкового пожаротушения «Мангуст».

НАЗНАЧЕНИЕ: Предназначены для подавления очагов пожара классов А, В, С, Е (без ограничения величины пробивного напряжения) в автономном или автоматическом режиме.

Особенности:

«Мангуст-2» - импульсное действие, многократное применение корпуса, может работать при вертикальном и горизонтальном положении;

«Мангуст-4» - импульсное действие, стоимость защиты 1 кв.м не превышает 42 руб. для класса А и 100 руб. для класса В;

«Мангуст-6И» - возможно многократное использование корпуса, стоимость защиты 1 кв.м – для класса А – 33 руб., ддддля класса В – 65 руб.;

«Мангуст-24» - импульсное действие, функционирует при любой ориентации.

Основные технические характеристики

Наименование МПП	Масса модуля, кг	Масса порошка, кг	Габариты высота/ диаметр, мм	Максимальная высота установки, м	Максимальная защищаемая площадь, м²		Максимальный защищаемый объем, м³		Ориентация в пространстве	Условия применения
					класс А	класс В	класс А	класс В		
Мангуст-6	10	6,0	270/286	1..4	50	25	150	18..33	вертикальная	В помещении
				2..9	35	12,5..16				На открытой площадке
Мангуст-2	5	1,8	280/124	1..3	25		38	8.	вертикальная	В помещении
				1..4	13	6	18	8		На открытой площадке
								8,5	горизонтальная	Тушение в кабельном канале квадратного сечения 0,9*0,9 м, защищаемая длина 10,5 м
Мангуст-4	7	4,0	195/280	2,5..4	40	16	100		вертикальная	В помещении
				2..9	35	10..12	70			На открытой площадке
Мангуст-24	37	20	870/245	1	75	58	250	40	горизонтальная	В помещении
					70		155			Тушение в кабельном канале квадратного сечения 2,2*2,2 м, защищаемая длина 32 м
						13,7				Расстояние от очага пожара В233 - 18м на открытой площадке

Стоимость с НДС на 01.04.2006г.

«Мангуст-6И» на основе ИХГ	1900	«Мангуст-6И» взрывозащищенного исполнения	2550
«Мангуст-2» на основе ИХГ	1350	«Мангуст-2» взрывозащищенного исполнения	1900
«Мангуст-4» на основе ИХГ	1850	«Мангуст-4» взрывозащищенного исполнения	2500
«Мангуст-24» на основе ИХГ	7500	«Мангуст-24» взрывозащищенного исполнения	9900

ЗАВОД-ИЗГОТОВИТЕЛЬ - ЗАО «Источник плюс» г.Бийск

<table>
<tr><th>№ п/п</th><th>Наименование оборудования изделия</th><th>Тип, марка. Код ОКП</th><th>ГОСТ или ТУ</th><th>Завод-изготовитель</th><th>Технические характеристики</th></tr>
<tr><td>14.</td><td>Модуль порошкового пожаротушения</td><td>МПП-6 «Смерч»</td><td></td><td>ООО НТК «Пламя», г.Реутов</td><td>
Сертификаты: соответствия № РОСС RU.ББ02.Н01963 и пожарной безопасности № ССПБ RU.УП001.В03521.
Предназначен для локализации и тушения пожаров класса А., В, С и электрооборудования находящегося под напряжением до 1000 В.
Импульсный модуль многоразового действия наиболее эффективен:
- для защите кабель-каналов, фальш-потолков, фальш-полов,
- для защиты малых помещений, в которых экономически нецелесообразно использовать МПП-100.
Защищаемая площадь, м^2 — до 32
Защищаемый объем, м^3 — до 32
Температура эксплуатации, °С — -50 … +50
Цена розничная без НДС (2006г.), руб. — 2 180
</td></tr>
<tr><td>15.</td><td>То же</td><td>МПП-100 «Лавина»</td><td></td><td>то же</td><td>
Сертификат пожарной безопасности ССПБ.RU.УП001.В04418 действует до 2008г.
МПП-100 "Лавина" имеет взрывозащищенное исполнение 2ExdIICT3X и температурный предел эксплуатации от -40^{0}С до +50^{0}С, что делает его лучшим средством для защиты взрывопожароопасных помещений категории А, Б, В1.
Модуль может применяться для объемного, поверхностного, локального тушения даже в условиях неограниченного газообмена, т. е. на открытом воздухе.
Диапазон температур эксплуатации, °С — от –40 до +50
<table>
<tr><th></th><th>Защищаемая площадь, м^2</th><th>Защищаемый объем, м^3</th><th>Наличие взрывозащиты</th></tr>
<tr><td>МПП-100.07-модернизированный вариант (с насадкамим НР3.8, 6.12)</td><td>до 90</td><td>от 100 до 120</td><td>есть</td></tr>
<tr><td>МПП-100.07</td><td>от 60 до 80</td><td>от 100 до 120</td><td>есть</td></tr>
<tr><td>МПП-100.08</td><td>от 60 до 80</td><td>от 100 до 120</td><td>нет</td></tr>
<tr><td>МПП-100.05</td><td>до 40</td><td>до 100</td><td>нет</td></tr>
<tr><td>МПП-100.06-2</td><td>до 40</td><td>до 100</td><td>есть</td></tr>
</table>
Цена розничная без НДС (2006г.), руб.:
МПП-100.08 (невзрывозащ. вариант) — 16 940
МПП-100.07 (взрывозащищ. вариант) — 18 100
МПП-100.08А (исполнение для АЭС, сейсмостойкость до 7 баллов) — 34 940
Насадки-распылители: НР 38, НР 612 — 5 820
НР 32-6; — 2 980
НР 25-5, НР 25-6 — 1 580
НРГ — 1 650
</td></tr>
</table>

8.2. Установки порошкового пожаротушения.

№ п/п	Наименование оборудования изделия	Тип, марка. Код ОКП	ГОСТ или ТУ	Завод-изготовитель	Технические характеристики
1.	**Установка автоматическая порошкового пожаротушения стационарная**	**АУПТС 600-4000**		**ООО НТК «Пламя», г.Реутов**	Стационарные установки порошкового тушения емкостью от 600 до 4000 кг обеспечивают подачу огнетушащего порошка по 12 направлениям тушения с любым алгоритмом вскрытия устройств запорно-пусковых УЗП. Область применения: химическое машиностроение, нефтегазовая промышленность, общее машиностроение и специальные установки по переработке отходов. ***Режимы работы*** АУПТС может работать в автоматическом, автоматизированном и ручном режиме. Основные характеристики АУПТС-1000: Полная масса, кг — 3300 Масса огнетушащего порошка (при насыпной плотности 1 кг/дм^3), кг — 1000+50 Время работы (в зависимости от количества направлений), с — 10 - 120 Защищаемая площадь, м^2, не более — 800 Максимальное рабочее давление, кг/см^2 — 16 Остаток огнетушащего порошка при полном использовании (не более), % — 10
2.	**Установка порошкового тушения мобильная**	**УПТ-600М «Ураган»**		**то же**	Предназначен для локализации и тушения пожаров класса А., В, С и электрооборудования находящегося под напряжением до 1000 В. Установка оснащена лафетным и ручными стволами. Размещается стационарно или на любой подвижной платформе. - Дальность тушения не менее 30 м. - Площадь тушения до 300 м^2. - Быстро приводится в действие. - Может быть размещена на любом передвижном средстве (а/м грузоподъемностью от 1,5 т, вездеход, вертолетная платформа, катер и др). ***Цена розничная без НДС (2006г.), руб.:*** **УПТ-600М «Ураган»** — 368 500 **УПТ-1000М «Ураган»** — 462 000 **УПТ-1500М «Ураган»** — 544 500 **УПТ-3000М «Ураган»** — 643 000

9. ШКАФЫ.

№ п/п	Наименование оборудования изделия	Тип, марка. Код ОКП	Код	Завод-изготовитель	Тип	Цвет	Способ крепления	Габариты, мм (по коробу)	Примечания	Цена* с учетом НДС, руб. (2006г.)
	Шкафы для пожарного крана диам. 51/66 мм металлические.									
1.	Шкаф для оборудования внутренних пожарных кранов	ШПК-310В	331101	НПО «Пульс», г.Москва; ООО «РУ-САРСЕНАЛ» г.Москва	закр.	Красный	в стену	540 х650 х 230	для укомплектования шкафа под диам. 66 мм применяется угловой вентиль диам. 65 мм	1536,00
2.		ШПК-310В	331102		закр.	Белый	в стену	540 х650 х 230		1536,00
3.		ШПК-310В	331103		откр.	Красный	в стену	540 х650 х 230		1642,00
4.		ШПК-310В	331104		откр.	Белый	в стену	540 х650 х 230		1642,00
5.		ШПК-310Н	331111		закр.	Красный	навесной	540 х650 х 230		1450,00
6.		ШПК-310Н	331112		закр.	Белый	навесной	540 х650 х 230		1450,00
7.		ШПК-310Н	331113		откр.	Красный	навесной	540 х650 х 230		1595,00
8.		ШПК-310Н	331114		откр.	Белый	навесной	540 х650 х 230		1595,00
9.		ШПК-315В	331121		закр.	Красный	в стену	840 х 650 х 230		2235,00
10.		ШПК-315В	331122		закр.	Белый	в стену	840 х 650 х 230		2235,00
11.		ШПК-315В	331126		откр.	Красный	в стену	840 х 650 х 230		2392,00
12.		ШПК-315В	331127		откр.	Белый	в стену	840 х 650 х 230		2392,00
13.		ШПК-315Н	331131		закр.	Красный	навесной	840 х 650 х 230		2086,00
14.		ШПК-315Н	331132		закр.	Белый	навесной	840 х 650 х 230		2086,00
15.		ШПК-315Н	331136		откр.	Красный	навесной	840 х 650 х 230		2392,00
16.		ШПК-315Н	331137		откр.	Белый	навесной	840 х 650 х 230		2392,00
17.		ШПК-320В	331141		закр.	Красный	в стену	540 х 1300 х 230		2843,00
18.		ШПК-320В	331142		закр.	Белый	в стену	540 х 1300 х 230		2843,00
19.		ШПК-320В	331143		откр.	Красный	в стену	540 х 1300 х 230		3095,00
20.		ШПК-320В	331144		откр.	Белый	в стену	540 х 1300 х 230		3095,00
21.		ШПК-320Н	331151		закр.	Красный	навесной	540 х 1300 х 230		2710,00
22.		ШПК-320Н	331152		закр.	Белый	навесной	540 х 1300 х 230		2710,00
23.		ШПК-320Н	331153		откр.	Красный	навесной	540 х 1300 х 230		2930,00
24.		ШПК-320Н	331154		откр.	Белый	навесной	540 х 1300 х 230		2930,00
25.		ШПК-320Н-21	331160		закр.	Красный	навесной	540 х 1300 х 300	2 корзины	3410,00
26.		ШПК-320Н-21	331161		закр.	Белый	навесной	540 х 1300 х 300		3410,00
27.		ШПК-320Н-21	331162		откр.	Красный	навесной	540 х 1300 х 300		3657,00
28.		ШПК-320Н-21	331163		откр.	Белый	навесной	540 х 1300 х 300		3657,00

** Цена приведена по данным НПО «Пульс» г.Москва*

№ п/п	Наименование оборудования изделия	Тип, марка. Код ОКП	Код	Завод-изготовитель	Тип	Цвет	Способ крепления	Габариты, мм (по коробу)	Примечания	Цена с НДС, руб. (01.2006г.)
	Шкафы для пожарного крана квартирные.									
1.	**Шкаф пожарный ШПК-ЕВРО**	**КПК-01/2**	**331602**	**НПО «Пульс», г.Москва**	закр.	белый	навесной	300 x 300 x 50		990,00
					Корпус КПК-1 изготавливается из оцинкованной стали.					
	Шкафы для хранения огнетушителей металлические									
1.	**Шкаф пожарный**	**ШПО-100**	**332101/102**	**НПО «Пульс», г.Москва; ООО «РУ-САРСЕНАЛ» г.Москва**	закр.	крас./бел.	навесной	300 x 730 x 220	1 огн. 6 ... 12 кг	842,00
2.		**ШПО-102**	**332103/104**		закр.	крас./бел.	навесной	300 x 730 x 220		876,00
3.		**ШПО-103**	**332105/106**		откр.	крас./бел.	навесной	300 x 730 x 220		991,00
4.		**ШПО-106**	**332109/110**		закр.	крас./бел.	угловой	300 x 700 x 240		854,00
5.		**ШПО-107**	**332111/112**		откр.	крас./бел.	угловой	300 x 700 x 240		981,00
6.		**ШПО-112**	**332115/116**		закр.	крас./бел.	навесной	600 x 730 x 220	2-3 огн. до 12 кг	1376,00
7.		**ШПО-113**	**332117/118**		откр.	крас./бел.	навесной	600 x 730 x 220		1518,00
	Шкафы для пожарного крана ЕВРО диам. 51/66 мм металлические с ручкой защелкой									
1.	**Шкаф пожарный**	**ШПК-310В**	**331701/02**	**НПО «Пульс», г.Москва**	закр.	крас./бел.	в стену	540 x 650 x 230	Для укомплектования шкафа под диам. 66 мм, применяется угловой вентиль диам. 65 мм.	1536,00
2.		**ШПК-310В**	**331703/04**		откр.	крас./бел.	в стену	540 x 650 x 230		1642,00
3.		**ШПК-310Н**	**331711/12**		закр.	крас./бел.	навесной	540 x 650 x 230		1476,00
4.		**ШПК-310Н**	**331713/14**		откр.	крас./бел.	навесной	540 x 650 x 230		1595,00
5.		**ШПК-315В**	**331721/22**		закр.	крас./бел.	в стену	840 x 650 x 230	место огн. 6 кг	2235,00
6.		**ШПК-315В**	**331726/27**		откр.	крас./бел.	в стену	840 x 650 x 230		2392,00
7.		**ШПК-315Н**	**331731/32**		закр.	крас./бел.	навесной	840 x 650 x 230		2171,00
8.		**ШПК-315Н**	**331736/37**		откр.	крас./бел.	навесной	840 x 650 x 230		2392,00
9.		**ШПК-320В**	**331741/42**		закр.	крас./бел.	в стену	540 x 1300 x 230	2 огнетушителя до 10 кг	2843,00
10.		**ШПК-320В**	**331743/44**		откр.	крас./бел.	в стену	540 x 1300 x x230		3095,00
11.		**ШПК-320Н**	**331751/52**		закр.	крас./бел.	навесной	540 x 1300 x 230	2 огнетушителя до 10 кг	2843,00
12.		**ШПК-320Н**	**331753/54**		откр.	крас./бел.	навесной	540 x 1300 x 230		3043,00
13.		**ШПК-320Н-21**	**331760/61**		закр.	крас./бел.	навесной	540 x 1300 x 300	2 корзины	3410,00
14.		**ШПК-320Н-21**	**331762/63**		откр.	крас./бел.	навесной	540 x 1300 x 300		3657,00

№ п/п	Наименование оборудования изделия	Тип, марка. Код ОКП	Кат.№	Завод-изготовитель	Количество		Габариты, мм	Масса, кг
					катушек	огнетушителей		
	Шкафы для хранения огнетушителей и катушек с рукавами металлические							
1	Шкаф пожарный с прозрачной вставкой	ШП-00	378	ОАО «Пожтехника», г.Торжок	1	1	850 x 210 x 660	21
2.	Шкаф пожарный без прозрачной вставкой	ШП-03	379		1	1	850 x 210 x 660	23
3.	Шкаф пожарный с прозрачной вставкой	ШП-01	374		1	-	545 x 210 x 660	15
	Шкаф пожарный без прозрачной вставкой	ШП-04	375		1	-	545 x 210 x 660	15
	Шкаф пожарный с прозрачной вставкой	ШП-02	376		-	2	310 x 210 x 660	8
	Шкаф пожарный без прозрачной вставкой	ШП-05	377		-	2	310 x 210 x 660	8

ШП-00

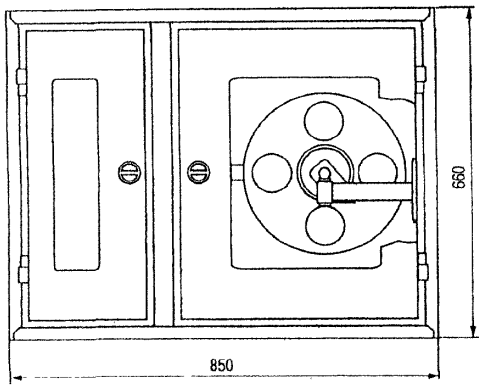

ШП-03

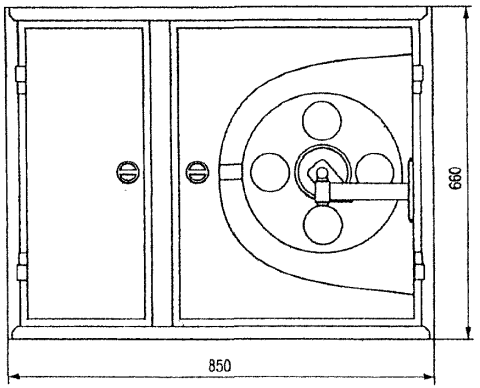

ШП-01, ШП-04

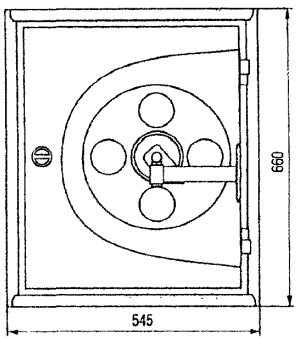

ШП-02, ШП-05

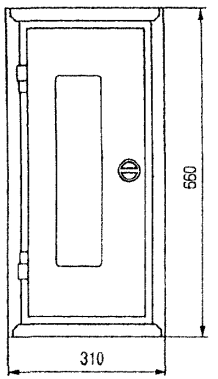

10. СРЕДСТВА ЗАЩИТЫ ОРГАНОВ ДЫХАНИЯ.

№ п/п	Наименование оборудования изделия	Тип, марка. Код ОКП	ГОСТ или ТУ	Завод-изготовитель	Технические характеристики
1.	**Самоспасатель изолирующий противопожарный**	**СИП-1**	**ТУ 2568-207-05808014-2002**	**ОАО «Тамбовмаш», г.Тамбов**	Предназначен для защиты органов дыхания и зрения при самостоятельной эвакуации из помещений во время пожара или при других аварийных ситуациях. Является средством одноразового применения, но, по желанию клиента, после проведения каких-либо обучающих или других мероприятий изделие может быть восстановлено с соответствующей гарантией, при возвращении его на завод. Время защитного действия при эвакуации, мин — 15 Диапазон температуры эксплуатации, °С — 0 … 60 Температура вдыхаемого воздуха, °С — плюс 45 Габаритные размеры, мм: в футляре — 120 x 220 x 250; в сумке — 110 x 230 x 270 Масса рабочей части, кг — 1,8 *Цена с НДС от 01.02.2006г., руб.* — 1360,00
	*Сертификаты: **соответствия РОСС RU.АЯ73.Н10573** действует до 12.05.2008; **пожарной безопасности ССПБ.RU.УП001.В04730** действует до 07.08.2008.*				
2.	**Самоспасатель фильтрующий противопожарный**	**СФП-1**	**ТУ 2568-262-05808014-2003**	**то же**	***Сертификат пожарной безопасности ССПБ.RU.УП001.В04730** действует до 07.08.2008.* Предназначен для защиты органов дыхания и зрения при самостоятельной эвакуации из помещений во время пожара или при других аварийных ситуациях, при концентрации кислорода в окружающей атмосфере не менее 17% (об.) Является средством одноразового применения. Время защитного действия при воздействии оксида углерода, хлористого водорода, цианистого водорода, акролеина, мин, мин — 15 Диапазон температуры эксплуатации, °С — 0 … 60 Габаритные размеры в сумке, мм — 110 x 230 x 270 Масса рабочей части, кг — 1,0 *Цена с НДС от 01.02.2006г., руб.* — 1222,00
3.	**Самоспасатель портативный фильтрующий**	**СПФ**	**ЕКЦТ.061438.009.000 ТУ**	**«**	Для использования при экстренной эвакуации людей в случае террористических актов, а также с мест пожара в общественных зданиях, гостиницах и т.д. Время защитного действия при нагрузке средней тяжести, мин — 15 Общее поле зрения, % — 70 Габаритные размеры в футляре, мм — 250 x 153 x 105 Диапазон температуры эксплуатации, °С — 0 … 60 Масса, кг — 0,650

№ п/п	Наименование оборудования изделия	Тип, марка. Код ОКП	ГОСТ или ТУ	Завод-изготовитель	Технические характеристики
4.	**Самоспасатель промышленный изолирующий**	**СПИ-20** Кат.№329 **СПИ-20**		**ОАО «Пожтехника» г.Торжок** **ООО «Калан-ча», г.Сергиев Посад**	Защищает органы дыхания и зрения людей при эвакуации из высотных зданий при пожарах и других авариях с непригодной для дыхания атмосферой. Время защиты 15 мин. Температурный диапазон эксплуатации от 0 до +60°С. Габаритные размеры – 140 х 260 х 330 мм. Масса – 2,3 кг.
5.	**Газодымозащитный комплект**	**ГДЗК**		**ООО «Калан-ча», г.Сергиев Посад**	Газодымозащитный комплект – фильтрующее средство защиты одноразового использования. Применяется при эвакуации во время пожара в гостиницах, высотных административных зданиях и других аналогичных объектах. Температурный диапазон эксплуатации от -40 до +60°С. Время действия – 15 мин. Габаритные размеры – 180 х 180 х 130 мм. Масса – 0,8 кг.
6.	**Портативный дыхательный аппарат**	**ПДА**	**ВТ 8.115.000 ТУ**	**ОАО «Тамбовмаш», г.Тамбов**	Предназначен для экстренной защиты органов дыхания, зрения и кожи лица человека в аварийных ситуациях от любых вредных примесей в воздухе. ПДА используется при выполнении первичных мероприятий по ликвидации аварий и эвакуации из аварийной зоны в условиях недостатка кислорода. При замене регенеративного патрона используется многократно. Маска ПДА позволяет вести переговоры как при непосредственном общении, так и при работе с техническими средствами. Время защитного действия, мин: - при тяжелой физической нагрузке (бег) 7 - при средней физической нагрузке 15 - в состоянии покоя (ожидание помощи) 60 Рабочий интервал температур, °С 0 … +50 Габаритные размеры (в футляре), мм 248 х 149 х 103 Масса, кг, не более 1,8 Масса рабочей части ПДА, кг 1,3 *Цена с НДС от 01.02.2006г., руб.* 4016,17
7.	**Дыхательный аппарат**	**АП-98-7К**		**ОАО «ПКП «Респиратор» г.Орехово-Зуево; ООО «РУ-САРСЕНАЛ» г.Москва**	Предназначен для использования частями ГПС, МЧС, ВГСО, производственным персоналом и аварийно-спасательными формированиями предприятий с потенциально опасным производством.

Время защитного действия, мин	Масса аппарата, кг	Параметры баллонов		
		кол-во	тип	техн. характеристики
60	15,5	1	стальной	7л/300кг/см^2
80	14,5	2	металлокомпозитный	
120	17,5	2		

<table>
<tr><th>№ п/п</th><th>Наименование оборудования изделия</th><th>Тип, марка. Код ОКП</th><th>ГОСТ или ТУ</th><th>Завод-изготовитель</th><th>Технические характеристики</th></tr>
<tr><td>8.</td><td>Дыхательный аппарат</td><td>ПТС «Профи»:</td><td></td><td>ООО «РУСАРСЕНАЛ» г.Москва</td><td>Дыхательный аппарат со сжатым воздухом ПТС «Профи» для пожарных является базовой моделью (взамен аппарата АИР-98МИ) и предназначен для индивидуальной защиты органов дыхания и зрения пожарного от вредного воздействия непригодной для дыхания, токсичной и задымленной газовой среды при тушении пожаров в зданиях, сооружениях и на производственных объектах, а также выполнения других видов аварийных работ в различных отраслях народного хозяйства при температуре окружающей среды от –40 до +60°С.
<table>
<tr><th></th><th>Кол-во баллонов, шт.</th><th>Емкость баллона, л</th><th>Обозначение баллона</th><th>Условное ВЭД, мин</th><th>Габаритные размеры, мм</th><th>Масса, кг</th></tr>
<tr><td>ПТС «Профи»-168А</td><td>1</td><td>6,8</td><td>R-EXTRA-5/PTS</td><td>60</td><td>680х290х220</td><td>15,4</td></tr>
<tr><td>ПТС «Профи»-168М</td><td>1</td><td>6,8</td><td>БК-7-300С</td><td>60</td><td>670х290х220</td><td>12,3</td></tr>
<tr><td>ПТС «Профи»-168П</td><td>1</td><td>6,8</td><td>БГ-6,8-30,4-ОП</td><td>60</td><td>680х290х230</td><td>10,4</td></tr>
<tr><td>ПТС «Профи»-240М</td><td>2</td><td>4,0</td><td>БК-4-300С</td><td>72</td><td>648х290х220</td><td>14,6</td></tr>
<tr><td>ПТС «Профи»-268П</td><td>2</td><td>6,8</td><td>БГ-6,8-30,4-ОП</td><td>120</td><td>680х320х230</td><td>17,5</td></tr>
</table></td></tr>
<tr><td>9.</td><td>Аппараты (самоспасатели) изолирующие воздушные</td><td>ИВА-12С; ИВА-12СП</td><td></td><td>ОАО «ПКП «Респиратор» г.Орехово-Зуево</td><td>Предназначен для индивидуальной защиты органов дыхания и зрения и кожного покрова лица от воздействия опасных химических веществ в виде газа, пара и аэрозолей, а также обеспечения дыхания человека воздухом, изолированным от внешней среды.
<table>
<tr><th></th><th>ИВА-12С</th><th>ИВА-12СП</th></tr>
<tr><td>Количество баллонов, шт.</td><td>1</td><td>2</td></tr>
<tr><td>Вместимость баллонов, л</td><td>2</td><td>2</td></tr>
<tr><td>Рабочее давление в баллоне, МПа</td><td colspan="2">19,5</td></tr>
<tr><td>Время защитного действия при легочной вентиляции 30 л/мин и температуре окружающей среды 25°С, мин</td><td>12</td><td>25</td></tr>
<tr><td>Габаритные размеры, мм</td><td>130х130х400</td><td>130х270х400</td></tr>
<tr><td>Масса снаряженного аппарата (без лицевой части), кг</td><td>3,5</td><td>5</td></tr>
</table></td></tr>
<tr><td>10.</td><td>Аппарат дыхательный</td><td>АИР-300СВ</td><td></td><td>то же</td><td>Предназначен для защиты органов дыхания и зрения человека от вредного воздействия непригодной для дыхания газовой среды в диапазоне температур окружающей среды от минус 40°С до 60°С.
<table>
<tr><td>Вместимость баллона для сжатого воздуха, л</td><td>6,8</td></tr>
<tr><td>Условное время защитного действия, мин.</td><td>60</td></tr>
<tr><td>Рабочее давление сжатого воздуха в баллоне, МПа</td><td>29,4</td></tr>
<tr><td>Избыточное давление под лицевой частью маски, Па</td><td>400</td></tr>
<tr><td>Габаритные размеры, мм</td><td>700х320х220</td></tr>
<tr><td>Масса аппарата, кг</td><td>13</td></tr>
</table></td></tr>
</table>

№ п/п	Наименование оборудования изделия	Тип, марка. Код ОКП	ГОСТ или ТУ	Завод-изготовитель	Технические характеристики
11.	**Воздушно дыхательный аппарат**	**ИВА-24М**		**ОАО «ПКП «Респиратор», г.Орехово-Зуево**	Аппарат создает избыточное давление под маской, что обеспечивает стопроцентную защиту пользователя от окружающей атмосферы. Возможно кратковременное погружение в аппарате в воду на глубину 10 метров. Емкость баллона, л — 2 x 4 Рабочее давление, МПа (кгс/см^2) — 20 (200) Время защитного действия, мин. — 50 Диапазон температур, °С — -40 … +50 Габаритные размеры, мм — 10 x 305 x 165 Масса аппарата, кг — 14
12.	**Противогаз гражданский**	**ГП-8В**	**ТУ 2568-232-05808014-2001**	**ОАО «Тамбовмаш», г.Тамбов**	Предназначен для защиты от отравляюще-агрессивных аэрозолей присутствующих в воздухе и обеспечивает надежную защиту в интервале температур от минус 40 до плюс 40°С и объемной доле свободного кислорода в воздухе не менее 18% относительной влажности 100%. Маска противогаза выпускается 3-х ростов и имеет переговорное устройство, позволяющее вести переговоры как при непосредственном общении, так и с применением технических средств. Габаритные размеры (в сумке), мм — 285 x 250 x 215 Масса, кг — 1,3
13.	**Противогаз изолирующий**	**ИП-4М**	**ВТ 8-083.000 ТУ**	**то же**	***Сертификат соответствия на противогаз ИП-4МК с регенеративными патронами РП-7Б - № РОСС RU.АЯ73.Н10163*** *действует до 16.07.2006г.* Предназначены для защиты от любых вредных примесей в воздухе независимо от их концентрации, а также для работы в условиях недостатка кислорода в воздухе. Регенеративные патроны РП-4-01 к противогазу ИП-4М поставляются отдельно. Противогаз ИП-4МК поставляется в комплекте с регенеративными патронами РП-7 и РП-7Б. Время защитного действия, мин: при выполнении работ — 40 в состоянии покоя — 180 Рабочий интервал температур, °С — -40 … +50 Габаритные размеры, мм — 340 x 290 x 165 Габаритные размеры регенеративного патрона, мм — диам.125 x 250 Масса снаряженного противогаза, кг — 4,0 Масса регенеративного патрона, кг — 1,8
		ИП-4МК	**ВП 09243.00.000 ТУ**		

Цена с НДС от 01.02.2006г.:
ИП-4М – 2034,00 руб.;
ИП-4МК с патр. РП-7Б – 3690,00 руб.

<table>
<tr><th>№ п/п</th><th>Наименование оборудования изделия</th><th>Тип, марка. Код ОКП</th><th>ГОСТ или ТУ</th><th>Завод-изготовитель</th><th>Технические характеристики</th></tr>
<tr><td rowspan="2">14.</td><td rowspan="2">Противогазы промышленные</td><td>ППФ-95; ППФ-95С;</td><td>ТУ 2568-181-05808014-95</td><td rowspan="2">ОАО «Тамбовмаш», г.Тамбов</td><td rowspan="2">Сертификат соответствия на противогаз:
ППФ-95 – РОСС RU.АЯ73.Н10489 действует до 26.01.2008г.;
ППФ-95М – РОСС RU.АЯ73.Н10514 действует до 23.02.2008г.
Предназначены для защиты от воздействия вредных паров, газов, пыли, дыма и тумана, присутствующих в воздухе.
Противогаз комплектуется фильтрующими коробками: малого, среднего и большого габаритов; с аэрозольным фильтром (фильтрующе-поглощающие) и без аэрозольного фильтра (поглощающие).
Фильтрующие коробки специализированны по назначению и различаются по составу и объему поглотителя, по внешнему виду отличаются окраской (окраской этикетки) и маркировкой.
Противогаз может быть укомплектован шлем-маской ШМП или маской МГП, или маской с панорамным очковым узлом ППМ-88. Маски МГП и ППМ-88 снабжены переговорными устройствами.</td></tr>
<tr><td>ППФ-95М</td><td>ТУ 2568-177-05808014-95</td></tr>
<tr><td colspan="4">Цена с НДС от 01.02.2006г, руб..:
ППФ-95М с маской ШМП – 515,20,
с маской МГП – 683,55,
с маской ППМ-88 – 638,52;
ППФ-95С с маской ШМП – 665,75,
с маской МГП – 824,10,
с маской ППМ-88 – 736,12;
ППФ-95 с маской ШМП – 677,88,
с маской МГП – 836,29,
с маской ППМ-88 – 748,24.</td><td colspan="2"><table>
<tr><th></th><th>ППФ-95 (большого габарита)</th><th>ППФ-95С (среднего габарита)</th><th>ППФ-95М (малого габарита)</th></tr>
<tr><td>Масса противогаза в комплекте без сумки, кг</td><td>1,8</td><td>1,6</td><td>1,6</td></tr>
<tr><td>Высота коробки, мм</td><td>145</td><td>124</td><td>90</td></tr>
<tr><td>Масса коробки, кг</td><td>0,6</td><td>0,5</td><td>0,3</td></tr>
<tr><td>Габаритные размеры противогаза, мм</td><td colspan="2">285x250x150</td><td>285x250x 118</td></tr>
<tr><td>Рабочий интервал температур, °С</td><td colspan="3">-40 … +50</td></tr>
</table></td></tr>
<tr><td>15</td><td>Капюшон</td><td>«Феникс»</td><td></td><td>ООО «РУСАРСЕНАЛ» г.Москва</td><td>Портативное средство индивидуальной защиты органов дыхания, глаз и кожи лица для эвакуации из опасных зон при пожарах, техногенных авариях, природных катастрофах, может использоваться детьми от 7 лет.</td></tr>
<tr><td>16.</td><td>Самоспасатель</td><td>«Экстремал»</td><td></td><td>то же</td><td>Предназначены для индивидуальной защиты от вредного воздействия непригодной для дыхания, токсичной и задымленной газовой среды. Применяется при экстренной эвакуации людей в случае террористических актов, а также с места пожара в общественных зданиях, на транспорте, их жилых домов и т.п.</td></tr>
<tr><td>17.</td><td>Портативное дыхательное устройство</td><td>ПДУ-3</td><td></td><td>ООО «Каланча», г.Сергиев Посад</td><td>Устройство одноразового применения предназначено для защиты при недостатке или отсутствии кислорода в воздухе, в том числе при наличии в нем сероводорода.<table>
<tr><td>Температурный диапазон эксплуатации, °С</td><td>-35 … +40</td></tr>
<tr><td>Время действия, мин</td><td>20</td></tr>
<tr><td>Габаритные размеры, мм</td><td>225 x 150 x 100</td></tr>
<tr><td>Масса, кг</td><td>1,7</td></tr>
</table></td></tr>
</table>

№ п/п	Наименование оборудования изделия	Тип, марка. Код ОКП	ГОСТ или ТУ	Завод-изготовитель	Технические характеристики
18.	Дыхательный аппарат	АП «Омега»		ЗАО «Дыхательные системы-2000», г.Москва	Предназначен для использования частями ГПС, МЧС, ВГСО, производственным персоналом и аварийно-спасательными формированиями предприятий с потенциально опасным производством. Аппарат работоспособен при давлении воздуха в баллоне от 29, 4 до 1, 0 МПа (от 300 до 10 кгс/см^2). Масса маски не превышает 0,7 кг.

Параметры баллона: Тип, производитель, технические характеристики		Кол-во	Время защитного действия, мин	Масса аппарата, кг
Стальной (ГНПП «СПЛАВ», «FABER»)	6,8/300 кгс/см^2	1	60	16
Металлокомпозитный (ЗАО НПП «Маштест»)	7/300 кгс/см^2	1	60	12
Металлокомпозитный («SCI»)	6,8/300 кгс/см^2	1/2	60/120	11/17,5
Металлокомпозитный (ЗАО НПП «Маштест»)	7/300 кгс/см^2	2	68	15,5
Металлокомпозитный («SCI»)	6/300 кгс/см^2	2	105	17
Металлокомпозитный («SCI»)	4,7/300 кгс/см^2	2	8	14,8
Металлокомпозитный («SCI»)	9/300 кгс/см^2	1	80	13,5
Металлокомпозитный (НПО«Полиск»)	6,8/300 кгс/см^2	1/2	60/120	10,5/17,5

№ п/п	Наименование оборудования изделия	Тип, марка. Код ОКП	ГОСТ или ТУ	Завод-изготовитель	Технические характеристики
19.	То же	АП «Омега-С»		то же	Баллон аппарата выдерживает не менее 5000 циклов нагружений (заправок) между нулевым и рабочим давлением.

Аппарат работоспособен при:
- давлении воздуха в баллоне (баллонах):
- для АП «Омега-С»-300 от 1,0 до 29,4 МПа (от 10 до 300 кгс/см^2);
- для АП «Омега-С»-200 от 1,0 до 19,6 МПа (от 10 до 200 кгс/см^2).

Параметры баллона: Тип, производитель, технические характеристики		Кол-во	Время защитного действия, мин	Масса аппарата, кг
Стальной (ГНПП «СПЛАВ», «FABER»)	6,8/300 кгс/см^2	1	60	12,5
Металлокомпозитный (ЗАО НПП «Маштест»)	7/300 кгс/см^2	1	60	9,2
Металлокомпозитный («SCI»)	6,8/300 кгс/см^2	1/2	60/120	7/11,8
Металлокомпозитный (ЗАО НПП «Маштест»)	4/300 кгс/см^2	1/2	35/70	6,5/11,5
Металлокомпозитный («SCI»)	6/300 кгс/см^2	1/2	52/105	7/11,5
Металлокомпозитный («SCI»)	4,7/300 кгс/см^2	1/2	40/80	6,8/10,8
Металлокомпозитный («SCI»)	9/300 кгс/см^2	1	80	8,5
Металлокомпозитный (НПО«Полиск»)	6,8/300 кгс/см^2	1/2	60120	7/11,5
Стальной («ОАО Первоуральский новотрубный завовд»)	6/200 кгс/см^2	1	36	11,8
Металлокомпозитный (ОАО «НПП Звезда»)	4/300 кгс/см^2	1/2	35/70	6,5/11,5
Металлокомпозитный («Luxfer»)	9/300 кгс/см^2	1	80	8,9
Металлокомпозитный (ООО «Элина Т»)	7/300 кгс/см^2	1/2	60/120	7,2/11,8

11. ПРОЧЕЕ ОБОРУДОВАНИЕ ПОЖАРНОЕ.

11.1. Инструменты и снаряжение пожарных.

№ п/п	Наименование оборудования изделия	Тип, марка. Код ОКП	ГОСТ или ТУ	Завод-изготовитель	Технические характеристики.
1.	**Пояс пожарный спасательный**			**ООО «Калан-ча», г.Сергиев Посад ОАО «По-жтехника» г.Торжок ПО «БЕРЕГ» пос.Большие Дворы**	Предназначен для спасения людей, самоспасения пожарных, а также для закрепления и страховки при работе на высоте. Габаритные размеры – 145 х 85 мм. Масса – 1,2 кг. *Цена с НДС от 16.01.2006г. (ПО «БЕРЕГ») – 171,13 руб.*
2.	**Топор пожарный поясной**			**то же**	Используется при передвижении по крутым скатам крыши, вскрытия кровли, дверей и окон горящих зданий, открывание крышек колодцев и пожарных гидрантов. Габаритные размеры – 21 х 200 х 360 мм. Масса – 1,2 кг. *Цена с НДС от 16.01.2006г. (ПО «БЕРЕГ») – 186,44 руб.*
3.	**Кобура**			**«**	Предназначена для размещения поясного топора на спасательном поясе пожарного. Габаритные размеры – 325 х 140 х 20 мм. Масса – 0,15 кг. *Цена с НДС от 16.01.2006г. (ПО «БЕРЕГ») – 74,93 руб.*
4.	**Карабин**			**«**	Предназначен для проведения спасательных работ, самоспасения пожарных и страховки при работе на высоте. Габаритные размеры – 160 х 92 х 92 мм. Масса – 0,35 кг. *Цена с НДС от 16.01.2006г. (ПО «БЕРЕГ») –133,34 руб.*
5.	**Ножницы**			**«**	Предназначены для перекусывания электрических проводов под напряжением. Габаритные размеры – 540 х 340 х 50 мм. Масса – 1,8 кг. *Цена с НДС от 16.01.2006г. (ПО «БЕРЕГ») – 1198,88 руб.*

11.2. Средства спасательные пожарные.

1.	**Лестница штурмовая**			**ОАО «По-жтехника» г.Торжок ПО «БЕРЕГ» пос.Большие Дворы; ООО «РУ-САРСЕНАЛ» г.Москва**	Лестница пожарная штурмовая металлическая – переносная конструкция, входящая в состав пожарно-технического вооружения пожарного автомобиля. Предназначена для обеспечения боевых действий при тушении пожаров и проведения связанных с ними первоочередных аварийно-спасательных работ на высотах. Длина в рабочем состоянии – 4110 мм. Ширина лестницы в свету – 250 мм. Ширина в транспортном положении – 300 мм. Вылет крюка – 655 мм. Масса – 10,8 кг *Цена с НДС от 20.09.2006г. (ООО «РУСАРСЕНАЛ») – 2664 руб.-*

№ п/п	Наименование оборудования изделия	Тип, марка. Код ОКП	ГОСТ или ТУ	Завод-изготовитель	Технические характеристики
2.	**Лестница трехколенная**	**Л-2К**		**ОАО «Пожтехника» г.Торжок ПО «БЕРЕГ» пос.Большие Дворы; ООО «РУСАРСЕНАЛ» г.Москва**	Лестница пожарная ручная трехколенная металлическая предназначена для подъема на верхние этажи зданий, а также для спасения людей. Длина в рабочем состоянии – 10700 мм. Длина в транспортном положении – 4380 мм. Ширина лестницы в свету: I кол. – 355 мм; II кол. – 392 мм; III кол. – 427 мм. Ширина в транспортном положении – 480 мм. Высота в сложенном состоянии – 202 мм. Масса – 48,2 кг. *Цена с НДС от 20.09.2006г. (ООО «РУСАРСЕНАЛ») – 12 742 руб.*
3.	**Лестница-палка**			**То же**	Лестница служит средством подъема пожарных на высоте первого этажа, а также для пробивания перегородок и отбивания штукатурки. Длина в рабочем состоянии – 3120 мм. Длина в транспортном положении – 3415 мм. Ширина лестницы в свету – 250 мм; Ширина в транспортном положении – 60 мм. Высота в сложенном состоянии – 50 мм. Масса – 9,7 кг. *Цена с НДС от 20.09.2006г. (ООО «РУСАРСЕНАЛ») – 2 491 руб.*
4.	**Пожарные веревки**	**ВПС-30/50**		**ООО «РУСАРСЕНАЛ» г.Москва; ОАО «Пожтехника» г.Торжок**	Предназначены для обеспечения проведения спасательных работ при тушении пожаров и ликвидации аварийных ситуаций в помещениях и на открытом воздухе при температуре окружающей среды от –40°С до +50°С. при диаметре 11 мм разрывная нагрузка составляет 1500 кгс. Веревка состоит из полиамидного шнура в оплетке, коушей и металлических гильз.
5.	**Эвакуатор**	**«Слип-Эвакуатор»**		**ООО «РУСАРСЕНАЛ» г.Москва**	Предназначен для проведения работ по вертикали, операций спецназначения, десантирования с вертолета, регламентных и тренировочных работ, для проведения эвакуации пожарными и другими спецподразделениями. Он содержит рабочую веревку и спусковое устройство, позволяющее производить автоостанов и освобождение обеих рук, а также автономную систему для спасания пострадавшего с возможностью регулирования скорости спуска с земли. Высота спуска – до 30 м (более – по желанию заказчика). Масса – 5 кг.
6.	**Автоматическое спасательное устройство**	**«Барс»**		**то же**	Предназначено для экстренной эвакуации людей (массой до 120 кг) из зданий и других высотных сооружений (до 150 м) в аварийной ситуации, когда другие пути спасения невозможны. Оно не требует какой-либо регулировки – вне зависимости от веса человека поддерживает постоянную скорость спуска 1,0 м/с. Время приведения устройства в готовность не более 60 сек. Вес комплекта (в зависимости от длины троса) – от 4 до 10 кг.

<table>
<tr><th>№ п/п</th><th>Наименование оборудования изделия</th><th>Тип, марка. Код ОКП</th><th>ГОСТ или ТУ</th><th>Завод-изготовитель</th><th>Технические характеристики</th></tr>
<tr><td rowspan="9">7.</td><td rowspan="9">Лестница навесная спасательная</td><td>ЛНС</td><td rowspan="9"></td><td rowspan="9">ООО «РУСАРСЕНАЛ» г.Москва</td><td>Обеспечивает возможность экстренного спуска людей из окна (балкона, лоджии) здания на землю или на нижерасположенные этажи при возникновении чрезвычайной ситуации.
Ширина лестницы – 400 мм. предельно допустимая нагрузка – 300 кгс.</td></tr>
<tr><td>ЛНС-6</td><td>Длина лестницы, м: 6 | Этаж здания, соответствующий длине лестницы: 2 | Масса, кг: 5 | Габаритные размеры в сумке, мм: 430 x 300 x 300</td></tr>
<tr><td>ЛНС-9</td><td>9 | 3 | 7 | 430 x 300 x 300</td></tr>
<tr><td>ЛНС-12</td><td>12 | 4 | 9 | 430 x 340 x 440</td></tr>
<tr><td>ЛНС-15</td><td>15 | 5 | 11 | 430 x 340 x 440</td></tr>
<tr><td>ЛНС-18</td><td>18 | 6 | 13 | 430 x 340 x 500</td></tr>
<tr><td>ЛНС-21</td><td>21 | 7 | 15 | 430 x 340 x 500</td></tr>
<tr><td>ЛНС-24</td><td>24 | 8 | 17 | 430 x 340 x 620</td></tr>
<tr><td>ЛНС-29</td><td>27 | 9 | 19 | 430 x 340 x 620</td></tr>
<tr><td colspan="6">11.3. Боевая одежда пожарного.</td></tr>
<tr><td>1.</td><td>Боевая одежда пожарного первого уровня защиты</td><td>БОП-I</td><td rowspan="3"></td><td rowspan="3">ООО «РУСАРСЕНАЛ» г.Москва
ОАО «Пожтехника» г.Торжок
ПО «БЕРЕГ» пос.Большие Дворы</td><td>Защита при температуре – 300°С.
Время защиты при плотности теплового потока – 240 с при 5 кВт/м^2.
Устойчивость к воздействию открытого пламени – 15 с.
Масса – 5 кг.
Цена с НДС от 20.09.2006г. (ООО «РУСАРСЕНАЛ») «Силотекс», тип А/ тип Б – 4803./ 4118 руб.</td></tr>
<tr><td>2.</td><td>Боевая одежда пожарного второго уровня защиты</td><td>БОП-II</td><td>Защита при температуре – 250°С.
Время защиты при плотности теплового потока – 240 с при 5 кВт/м^2.
Устойчивость к воздействию открытого пламени – 5 с.
Масса – 6,5 кг.
Цена с НДС от 20.09.2006г. (ООО «РУСАРСЕНАЛ») брезент, тип А/ тип Б – 1962./ 1823 руб.</td></tr>
<tr><td>3.</td><td>Боевая одежда пожарного третьего уровня защиты</td><td>БОП-III</td><td>Защита при температуре – 200°С.
Время защиты при плотности теплового потока – 240 с при 5 кВт/м^2.
Устойчивость к воздействию открытого пламени – 5 с.
Масса – 5,5 кг.
Цена с НДС от 20.09.2006г. (ООО «РУСАРСЕНАЛ») ВИК-Т, тип А/ тип Б – 1973 / 1807 руб.</td></tr>
<tr><td>4.</td><td>Комплект теплоотражающий</td><td>ТОК-200</td><td></td><td>то же</td><td>Изготавливается из металлизированного материала на основании стеклоткани.
Температура – 200°С. Время воздействия – 900с.
Тепловой поток – 10 кВт/м^2.
Устойчивость к контакту с нагретой до 400°С твердой поверхностью – 5 с.
Допустимое время воздействия огня – 20с. Масса – 10 кг.
Цена с НДС от 20.09.2006г. (ООО «РУСАРСЕНАЛ»), р.II / р.III – 7919 / 8158 руб.</td></tr>
</table>

№ п/п	Наименование оборудования изделия	Тип, марка. Код ОКП	ГОСТ или ТУ	Завод-изготовитель	Технические характеристики
5.	Комплект теплозащитной одежды	ТК-800		ООО «РУСАРСЕНАЛ» г.Москва ПО «БЕРЕГ» пос.Большие Дворы	Обеспечивает защиту пожарного от повышенных температур, теплового потока, открытого пламени и других опасных факторов, возникающих при тушении пожара. Изготавливаются из металлизированного материала с высокотемпературным полимерным покрытием.

Температура. °С	200	800	-
Время воздействия, с	600	240	120
Тепловой поток, кВт/м^2	18,0	25,0	40,0
Устойчивость к контакту с нагретой до 400°С твердой поверхностью	-	5	-
Допустимое время воздействия огня, с	-	30	-
Масса, кг	20	-	-

Цена с НДС от 20.09.2006г. (ООО «РУСАРСЕНАЛ»), р.II / р.III – 20367 / 20990 руб.

Боевая одежда пожарного дополнительно комплектуется подшлемниками (зимний и летний термостойкий), а также рукавицами с крагами. В зависимости от выбранного типа боевой одежды рукавицы изготавливаются из брезента со специальными пропитками, винилискожи-Т или огнетермостойких тканей со специальным покрытием.

11.4. Щиты и стенды пожарные.

1.	Стенд пожарный	«Комби»		ПО «БЕРЕГ» пос.Большие Дворы	Предназначен для хранения пожарного инвентаря и запаса песка. Изготавливается из листовой стали. В комплект инвентаря входят: лом, багор, лопата, два ведра и два огнетушителя (по выбору заказчика). *Цена с НДС от 16.01.2006г. (ПО «БЕРЕГ») (без огнетушителей) – 5 192,00 руб.*
2.	Щит пожарный открытый			то же	Габаритные размеры – 1200 х 1250 х 25 мм. Масса – 20 кг. *Цена с НДС от 16.01.2006г. (ПО «БЕРЕГ») (неукомплектованный) – 984,71 руб.*
3.	Щит пожарный закрытый			«	Габаритные размеры – 1300 х 1000 х 300 мм. Масса – 38 кг. *Цена с НДС от 16.01.2006г. (ПО «БЕРЕГ») (неукомплектованный) – 3080,39 руб.*
4.	Щиты пожарные			ООО «РУСАРСЕНАЛ» г.Москва	Щиты пожарные изготавливаются из дерева или тонколистовой стали. Бывают двух видов: открытые и закрытые. В стандартную комплектацию входят: лом, багор, лопата и два конусных ведра. Могут быть доукомплектованы огнетушителями по желанию заказчика. *Цена с НДС от 20.09.2006г. (ООО «РУСАРСЕНАЛ»)* • *щит пожарный открытый деревянный без комплекта / с комплектом – 684 / 1161 руб.;* • *щит пожарный закрытый деревянный без комплекта / с комплектом – 2241 / 2597 руб.;* • *щит пожарный открытый металлический без комплекта / с комплектом – 1179 / 1656 руб.;* • *щит пожарный закрытый металлический без комплекта – 3585 руб.*

12. Адреса заводов – изготовителей.

№ п/п	Наименование завода	Краткое наименование завода	Адрес завод	Код города	Телефон, факс.
1.	ОАО «Барнаульский аппаратурно-механический завод»	ОАО БАМЗ	656031, г.Барнаул, пр-т Строителей, 117	3852	62-52-27; тел./факс.62-47-09
			E-mail:gost.e-ecolog.ru gost.e-ecolog.ru		
2	ЗАО «ПО «Спецавтоматика»		659316, Алтайский край, г.Бийск, ул.Лесная, 10	3854	23-5220, 23-2172; т/ф. 24-6887
			E-mail:info@sauto.biysk.ru www.sauto.biysk.ru		
3	ЗАО «Источник плюс»		659322, Алтайский край, г.Бийск, ул.Социалистическая, 1	3854	30-58-59; т/факс. 30-40-46
			E-mail:gost.e-ecolog.ru , gost.e-ecolog.ru gost.e-ecolog.ru		
4	ПО «БЕРЕГ»		142541, Московская обл., Павлово-Посадский район, пос.Большие Дворы	243 (из Москвы и обл.) 49643	2-00-90; 7-94-91 т/ф. 2-11-57; 7-95-79
			E-mail:bereg@flexuser.ru gost.e-ecolog.ru		
5	ОАО «Варгашский завод противопожарного и специального оборудования»	ВЗППСО	641231, Курганская обл., р.п.Варгаши, ул.Кирова, 83	35233	2-10-09, 2-10-60 т./ф.2-18-77, 2-15-26
			E-mail:gost.e-ecolog.ru gost.e-ecolog.ru		
			Московское представительство: тел./факс. (495) 728-72-12		
6	ОАО завод «Водмашоборудование»		394646, г.Воронеж, проспект Труда, 111	4732	471-762; тел./факс. 210-139, 210-222
			E-mail:gost.e-ecolog.ru gost.e-ecolog.ru		
7	ОАО Приборный завод «Тензор»		141980, Московская обл., г.Дубна, ул.Приборостроителей, 2	49621	т./факс. 43-434, 46-124, 49-632
				495	745-8633
			E-mail:gost.e-ecolog.ru gost.e-ecolog.ru		
8	ЗАО Научно-производственное предприятие «Маштест»	ЗАО НПП «Маштест»	141070, г.Королев, Москвовская обл., ул.Пионерская, д.4, ЦНИИмаш	495	513-40-98, 513-46-92 факс.513-53-49
			E-mail:gost.e-ecolog.ru mashtest@mashtest gost.e-ecolog.ru		
9	ОАО «Ливенский завод противопожарного машиностроения»		303800, Орловская обл., г.Ливны, ул.Гражданская, 23	48677	2-12-79, 7-34-44, 7-39-13
			E-mail:gost.e-ecolog.ru gost.e-ecolog.ru		
10	ООО «ОГНЕБОРЕЦ люкс»		127238, г.Москва, Дмитровское шоссе, д.85, оф.310	495	Тел./факс. 744-06-23 (многоканальный), 481-48-55, 480-48-55
			E-mail:gost.e-ecolog.ru gost.e-ecolog.ru		
11	ЗАО «МЭЗ «Спецавтоматика»		123007, г.Москва, ул.Шеногина, д.4, к.1	495	Т./ф. 259-23-21, 256-70-52
			E-mail:gost.e-ecolog.ru gost.e-ecolog.ru		
12	ООО «РУСАРСЕНАЛ»		125373, г.Москва, ул.Василия Петушкова, д.8	495	107-09-55, т./ф. 781-62-42 (многоканальный)
			E-mail:gost.e-ecolog.ru gost.e-ecolog.ru		
13	ЗАО «АРТСОК»		117465, г.Москва, аб. ящик 7	495	Тел./факс. 775-27-96, 641-09-80
			E-mail:gost.e-ecolog.ru , gost.e-ecolog.ru www.artsok.com		

Адреса заводов – изготовителей.

№ п/п	Наименование завода	Краткое наименование завода	Адрес завод	Код города	Телефон, факс.
14	НПО «Пожарная автоматика сервис»	НПО ПАС	109129, г.Москва, ул. 8-я Текстильщиков, д.18, корп.3	495	179-84-44, 179-02-89 факс.179-67-61
			E-mail: gost.e-ecolog.ru gost.e-ecolog.ru		
15	ООО «Эпотос»		127349, г.Москва, Алтуфьевское шоссе, д.102, к.Б	495	Тел./факс. 916-6116, 909-0561, 909-1137
			E-mail: gost.e-ecolog.ru gost.e-ecolog.ru		
16	НПО «Пульс»		107014, г.Москва, ул.Русаковская, д.28, стр.1а	495	Тел./факс. 933-0990, 775-2220
			gost.e-ecolog.ru www.center01.ru ; gost.e-ecolog.ru		
17	ЗАО «Дыхательные системы-2000»		119361, г.Москва, ул.Озерная, 42	495	784-77-25 (многоканальный), 437-01-22 факс. 437-04-88
			gost.e-ecolog.ru gost.e-ecolog.ru		
18	ЗАО "Соболевский завод"		105187, г.Москва, ул.Щербаковская, 40/42,под.7А	495	Тел./факс. 166-3518, 166-3511
			gost.e-ecolog.ru gost.e-ecolog.ru		
19	ООО ПК «Сибирский Проект»		630004, г.Новосибирск, ул.Ленина, 48	383	Т./факс. 217-80-16, 210-33-56, 222-65-44
			gost.e-ecolog.ru gost.e-ecolog.ru		
20	ОАО «ПКП «Респиратор»		142602, г.Орехово-Зуево, Московская обл., ул.Гагарина, 1	0964	13-16-69, 13-16-59, 13-16-41 факс. 12-76-18, 13-16-04
			gost.e-ecolog.ru gost.e-ecolog.ru		
21	НТК «Пламя»		143966, г.Реутов, Московская обл., ул.Гагарина, 33	495	528-67-02, 528-24-81 факс. 307-37-50
			E-mail: gost.e-ecolog.ru gost.e-ecolog.ru		
22	ООО «Каланча»		141313, Московская обл., г.Сергиев Посад, ул.Железнодорожная, 22/1	495	Т./ф. 721-2654, 742-44-26
				49654	Т./ф. 1-32-69, 8-61-41, 7-44-26
			gost.e-ecolog.ru gost.e-ecolog.ru		
23	ОАО «ТАМБОВМАШ»		392010, г.Тамбов, пр.Монтажников, 10	0752	53-17-30, тел./факс. 53-65-62
			gost.e-ecolog.ru gost.e-ecolog.ru		
24	ООО «Тольяттинский завод противо-пожарного оборудования» ВДПО	ООО «ТЗПО» ВДПО	445045, г.Тольятти, ул.Громовой, 56	8482	24-35-08, тел./факс. 24-14-45
			gost.e-ecolog.ru www.firefighting.ru		
25	ОАО «Пожтехника»		172003, г.Торжок, Тверская обл., Ленинградское шоссе, д.34	08251	Тел/факс. 5-50-50, 9-70-70
			gost.e-ecolog.ru gost.e-ecolog.ru		
26	ФГУП «Машиностроительный завод Штамп» им. Б.Л. Ванникова»	ФГУП «Машза-вод «Штамп»	300004, г.Тула, Веневское шоссе, 4	0872	46-51-04; 46-53-15; 46-51-84 Тел./факс. 41-17-52;
			gost.e-ecolog.ru		
27	Машиностроительный завод		Украина, 86700, Донецкая обл., г.Харцызск, пер.Кононенко, 2	+38 (06257)	Тел./факс. 4-60-77, 4-31-82, 4-45-21, 4-27-69
			gost.e-ecolog.ru , gost.e-ecolog.ru gost.e-ecolog.ru		

gost.e-ecolog.ru