типовой проект

П-1-93

416-1-150.84

БЫТОВОЙ КОРПУС ОТКРЫТОЙ СТОЯНКИ СО ЗДАНИЯМИ И СООРУЖЕНИЯМИ ДЛЯ ТЕХНИЧЕСКОГО ОБСЛУЖИВАНИЯ И ТЕКУЩЕГО РЕМОНТА НА 200 ГРУЗОВЫХ АВТОМОБИЛЕЙ В КРУПНОПАНЕЛЬНЫХ БЕСКАРКАСНЫХ КОНСТРУКЦИЯХ

АЛЬБОМ VIII

ПРОЕКТНАЯ ДОКУМЕНТАЦИЯ ПО ПЕРЕВОДУ ПОМЕЩЕНИЙ ПОДВАЛА БЫТОВОГО КОРПУСА НА РЕЖИМ ПРУ

Нф 1218/08

Цена 0-23

				Привязан:	

gost.e-ecolog.ru

ТИПОВОЙ ПРОЕКТ

П-1-93

416-1-150.84

БЫТОВОЙ КОРПУС ОТКРЫТОЙ СТОЯНКИ СО ЗДАНИЯМИ И СООРУЖЕНИЯМИ ДЛЯ ТЕХНИЧЕСКОГО ОБСЛУЖИВАНИЯ И ТЕКУЩЕГО РЕМОНТА НА 200 ГРУЗОВЫХ АВТОМОБИЛЕЙ В КРУПНОПАНЕЛЬНЫХ БЕСКАРКАСНЫХ КОНСТРУКЦИЯХ

АЛЬБОМ VIII

ПРОЕКТНАЯ ДОКУМЕНТАЦИЯ ПО ПЕРЕВОДУ ПОМЕЩЕНИЙ ПОДВАЛА БЫТОВОГО КОРПУСА НА РЕЧНИМ ПРУ

РАЗРАБОТАН
НОВОСИБИРСКИМ ФИЛИАЛОМ
ИНСТИТУТА „ГИПРОАВТОТРАНС"

ГЛАВНЫЙ ИНЖЕНЕР ФИЛИАЛА
Я.И. ВИЛЬБЕРГЕР

ГЛАВНЫЙ ИНЖЕНЕР ПРОЕКТА
Ю.В. НИКИТИН

УТВЕРЖДЕН
ГОСКОМСЕЛЬХОЗТЕХНИКОЙ
СССР 23.12.1983г.
ПРОТОКОЛ № 78 И ВВЕДЕН
В ДЕЙСТВИЕ
НОВОСИБИРСКИМ ФИЛИАЛОМ
ИНСТИТУТА „ГИПРОАВТОТРАНС"
23.05.84 г. ПРИКАЗ N 66

Привязан:

Инв. №

Альбом VIII

Типовой проект П-1-93 / 416-1-150.84

Содержание альбома

Наименование листа	Лист	Стр.
Содержание альбома	1	2
Пояснительная записка (начало)	АР-1	3
Пояснительная записка (окончание)	АР-2	4
План на отметке - 3.000. Разрез 1-1	АР-3	5
План на отмете - 3.000. Расстановка оборудов.	АР-4	6
Пояснительная записка (начало)	ОВ-1	7
Пояснительная записка (окончание)	ОВ-2	8
Вентиляция. План на отметке -3.000	ОВ-3	9
План сетей радиофикации на отметке -3.000	СС-1	10

Привязан

Инв. №

ГИП	Никитин		
Нач.отд.	Сидорова		
Гл.арх.	Серебров		
Рук.гр.	Власовская		
Рук.гр.	УС		09.84
Вед.арх.	Евсюкова		

П-1-93
416-1-150.84

Открытая стоянка со зданиями и сооружениями для 10 и ТР на 200 грузовых автомобилей

Проектная документация по переводу помещения подвала бытового корпуса на режим ПРУ

Стадия	Лист	Листов
Р	1	1

Содержание альбома

ГИПРОАВТОТРАНС
Новосибирский филиал

Инв. № подл. | Подпись и дата | Взам. инв. №

Копировал Грузя. Формат А4

Общая часть

Проектная документация на перевод помещений бытового корпуса под ПРУ разработана на основании задания №175-388 от 19.03.79, утвержденного Госкомсельхозтехникой СССР и согласованного 11 Управлением ГО СССР.

Проект противорадиационного укрытия П-1 выполнен в соответствии со СНиП II-11-77. В проекте применен основной вариант защиты. Организация, привязывающая проект, может изменить конструкцию защиты в соответствии с местными условиями.

Архитектурно-строительная часть.

Под укрытие используются административно-бытовые помещения, расположенные на отм. -3.000: кабинет по технике безопасности, кладовая имущества ГО. Вместимость укрытия определена по количеству работающих в наиболее многочисленной смене с учетом 25% водителей - 94 человека. В состав укрытия входят помещения для укрываемых, кладовая для хранения загрязненной одежды, санузлы.

Помещение двойного использования оборудовано двухъярусными металлическими нарами по серии У-02-03. При привязке проекта конструкция нар может быть изменена, для этого привязывающая организация в альбоме 1 серии У-02-03 должна привязать соответствующие чертежи. Нижний ярус нар предназначается для сидения - 76 мест, для лежания - верхний ярус - 17 мест.

Для эвакуации из укрытия служит наружный выход по оси „Г". Входные двери в местах примыкания к дверным коробкам уплотняются.

При привязке типового проекта противорадиационного укрытия коэффициент защиты следует уточнять с учетом местных условий. Примененные в проекте конструкции стеновых ограждений обеспечивают укрытию защитные свойства по группе П-1.

Привязан

Инв. №

Инв. № подл. | Подпись и дата | Взам. инв. №

		П-1-93 416-1-150.84	АР
ГИП	Никитин		
Нач. отд	Сидоробо		
Гл. арх.	Серебров		
Рук. гр.	Власовская		
Вед. арх.	Власакова		
Арх	Карташова		

Пояснительная записка. Общая часть. Архитектурно-строительная часть (начало)

Стадия	Лист	Листов
Р	1	8

ГИПРОАВТОТРАНС
Новосибирский филиал

Копировал

Формат А4

Для перевода помещений в режим ПРУ входы в подвал защищаются экранами-стенками из мешков с песком. Мешки с песком имеют размеры 750х250х100мм и весом до 32кг.

Стоимость перевода помещений подвала на-режим ПРУ- 0,406 тыс. руб. Стоимость дополнительных затрат по приспособлению помещений подвала под ПРУ на 1 укрываемого-4,4 руб. Трудоемкость работ по переводу на режим ПРУ – 7,10 чел.- дн.

Расход материалов:

Лесоматериал	0,39 м³
Песок	3.0 м³
Металл на нары	0.63 т.
Мешки	126 шт.
Пористая резина для уплотнения дверных проемов	11.2 п.м

Электрическая часть, связь и сигнализация

Для электроосвещения и вентиляции используется оборудования и материалы предназначенные для обычных условий. В кабинете по технике безопасности, используемом в режиме ПРУ в качестве помещения для укрываемых, освещенность 30лк обеспечивается включением только среднего ряда светильников. Телефонная связь со штабом ГО обеспечивается путем установки телефонных аппаратов типа ТАН-70. Для радиофикации используется абонентский громкоговоритель.

Типовой проект П-1-93 416-1-150.84 Альбом VIII

Привязан

Инв. N

Взам. инв. N | Подпись и дата | Инв. N подл.

ГИП	Никитин		П-1-93 416-1-150.84 АР
Нач.отд.	Сидорова		Пояснительная записка. Архитектурно-строительная часть (окончание)
Гл.арх.	Серебров		Стадия: Р; Лист: 2; Листов:
Рук. гр	Власовская		ГИПРОАВТОТРАНС Новосибирский филиал
Рук. гр.	Смирнова		
Вед.арх	Евсюкова		

Копировал Самсонова

Формат А4

План на отметке -3.000

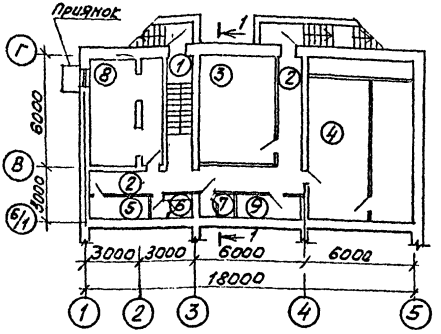

Разрез 1-1

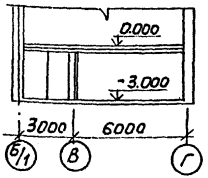

Экспликация

1.	Лестничная клетка	8,5
2.	Коридор	24,9
3.	Кабинет по технике безопасности	24,0
4.	Венткамера	49,6
5.	Кладовая	4,0
6.	Женская уборная	2,2
7.	Мужская уборная	2,1
8.	Кладовая имущества го	21,4
9.	Электрощитовая	4,4

Привязан

Инв. №

Взам. инв. №

Подпись и дата

Инв. № подл.

ГИП	Никитин	
Нач.отд	Сиборова	
Гл.арх.	Серебров	
Рук. гр.	Власовская	
Вед.арх.	Евлюкова	
Арх.	Чарташево	
Арх.	Самсонов	

П-1-93
416-1-150.84 -АР

План на отметке -3.000. Разрез 1-1

Стадия	Лист	Листов
Р	3	

ГИПРОАВТОТРАНС
Новосибирский филиал

Копировал [illegible] Формат А4

Альбом VIII

Типовой проект П-1-93 416-1-150.84

План на отметке -3.000

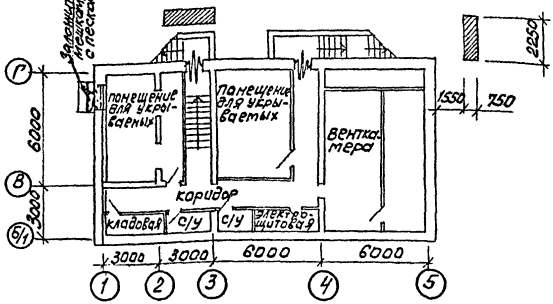

План расстановки оборудования

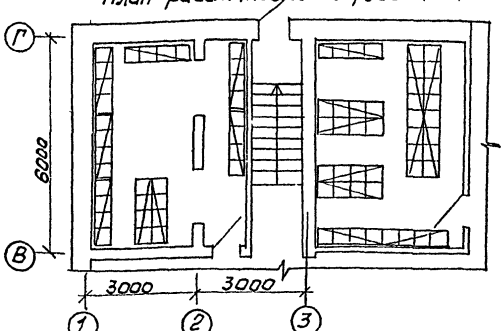

Условные обозначения:

- Уплотнение дверных проемов
- Места для сидения
- Места для лежания
- Экран-стенка из мешков с песком h=1.1м

Привязан:

Инв. №

Инв.№ подл. | Подпись и дата | Взам. инв.№

ГИП	Никитин	
Нач. отд.	Сидорова	
Гл. арх.	Серебров	
Рук. гр.	Власовская	
Вед. арх.	Евюкова	
Арх.	Карташова	
Арх.	Самсонов	

П-1-93
416-1-150.84 - АР

План на отметке -3.000
План расстановки оборудования

Стадия	Лист	Листов
Р	4	

ГИПРОАВТОТРАНС
Новосибирский филиал

Копировал

Формат А4

Типовой проект 416-1-150.84 Альбом VIII П-1-93

Санитарно-техническая часть

Проект отопления и вентиляции, водопровода и канализации разработан в соответствии со СНИП II-11-77 на основании архитектурно-строительного задания. Для подачи воздуха в помещения укрытия и удаления воздуха из них используются системы П1; В7; В8; В9, работающие в мирное время.
Для подачи резервного количества приточного воздуха в помещения укрытия предусмотрен естественный приток (системы ПЕ1; ПЕ2).
Для удаления резервного количества воздуха из помещения укрытия запроектирована система ВЕ14.
Заслонки на системах ПЕ1, ПЕ2, ВЕ14 - открыты.
Система отопления противорадиационного укрытия проектируется общей с отопительной системой здания. Водоснабжение противорадиационного укрытия решается от внутренних сетей корпуса. Расход воды равен 0,19 м³/час.
Сброс в канализацию - во внутриплощадочную сеть. Расход стоков равен 0,19 м³/ч.
Подключение к внутриплощадочным сетям решается при привязке проекта.

Привязан:			
Инв. №			

ГИП	Никитин	[signature]	
Нач. отд.	Айзикович	[signature]	
Гл. спец.	Голубев	[signature]	06.84
Рук. гр.	УС	[signature]	06.84
Инж.	Павлова	В. Павл.	06.84

П-1-93
416-1-150.84

ОВ, ВК

Пояснительная записка (начало)

Стадия	Лист	Листов
Р	1	3

ГИПРОАВТОТРАНС
Новосибирский филиал

Инв. № подл. | Подпись и дата | Взам. инв. №
Рук. гр. | УС | [signature] | 06.84
Рук. гр. | Бульба | [signature] | 17.84

Копировал [signature] Формат А4

Типовой проект П-1-93 416-1-150.84 Альбом VIII

Расчет потребного количества воздуха для помещений противорадиационного укрытия

N N п/п	Наименование помещений	режим	Количество укрываемых, чел.	Расчетный параметр „А" наружн. воздуха	Норма подачи воздуха м3/чел.	Объем воздуха м3/час	N вытяжных систем	N приточных систем
1	Помещения для							
	укрываемых	II	94	20...25	10	940	В7;В8;В9	П1
					3	282	ВЕ14	ПЕ1;ПЕ2

Привязан:

Инв.N

Инв.N подл.	Подп. и дата	Взам.инв.N

ГИП	Никитин		
Нач.отд.	Айзикович		
Гл.спец.	Голубев		06.84
Рук.гр.	УС		
Инж.	Павлова		06.84

П-1-93
416-1-150.84 ОВ

Пояснительная записка (окончание)

Стадия	Лист	Листов
Р	2	

ГИПРОАВТОТРАНС
Новосибирский филиал

Ред. Повстянов. Проект: А4

Альбом №

Типовой проект П-1-93 416-1-150.84

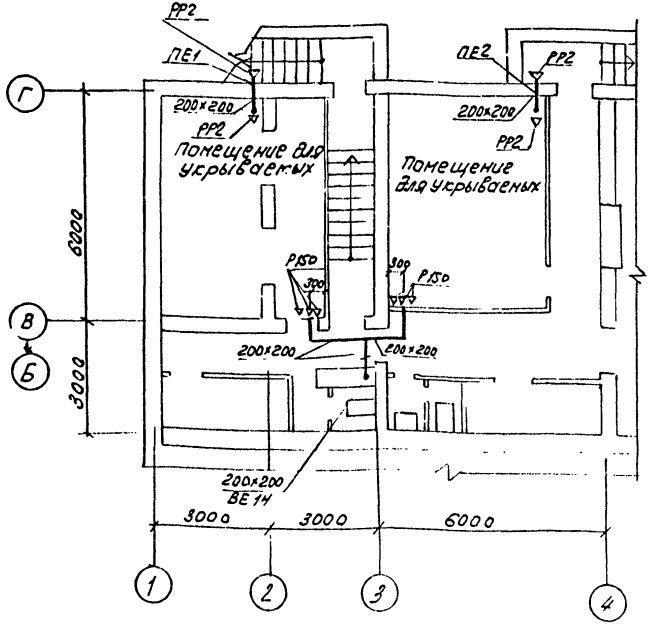

Привязан

Инв. №

ГИП	Никитин		
Нач. отд.	Абзиковичу		
Гл. спец.	Горубев		06.84
Рук. гр.			
Инж.	Павлова		06.84

П-1-93
416-1-150.84

ОВ

Вентиляция. План на отм. -3.000

Стадия	Лист	Листов
Р	3	

ГИПРОАВТОТРАНС
Новосибирский филиал

Копировал

Формат А4

Инв. № подл. | Подпись и дата | Взам. инв. №

Типовой проект 416-1-150.84 альбом III

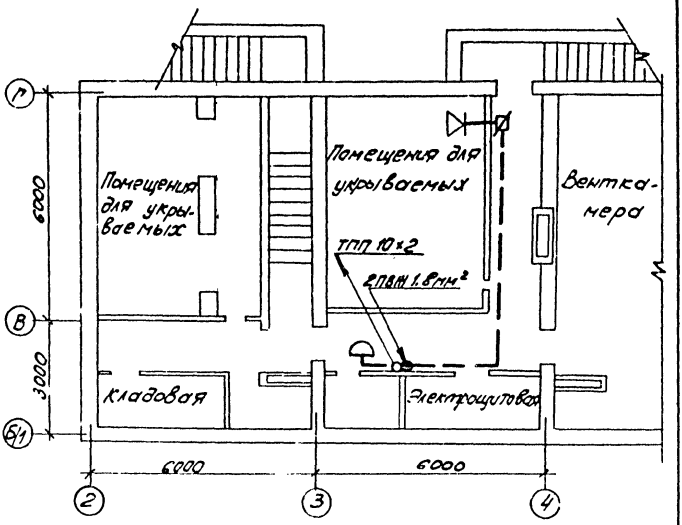

Привязан

Инв. №

ГИП	Никитин		
Нач.отд.	Архипов		
Гл.спец.	Степнин		
Рук.гр.	Смирнова		
Ст.инж.	Игнатьева		

П-1-93
416-1-150.84

СС

План сетей телефонизации и радиофикации на отм. -3.000

Стадия	Лист	Листов
Р	1	1

ГИПРОАВТОТРАНС
Новосибирский филиал

Инв. № подл. | Подпись и дата | Взам. инв. №

Инв. № дубл. | Подпись и дата

Отпечатано
в Новосибирском филиале ЦИТП
630064 г Новосибирск пр. Карла Маркса 1

Выдано в печать "5" V 1987 г.
Заказ I-1147 Тираж 120

gost.e-ecolog.ru