Типовой проект
416-1-150.84

БЫТОВОЙ КОРПУС ОТКРЫТОЙ СТОЯНКИ СО ЗДАНИЯМИ И СООРУЖЕНИЯМИ ДЛЯ ТЕХНИЧЕСКОГО ОБСЛУЖИВАНИЯ И ТЕКУЩЕГО РЕМОНТА НА 200 ГРУЗОВЫХ АВТОМОБИЛЕЙ В КРУПНОПАНЕЛЬНЫХ БЕСКАРКАСНЫХ КОНСТРУКЦИЯХ

АЛЬБОМ IV

ЗАДАНИЕ ЗАВОДУ-ИЗГОТОВИТЕЛЮ НА ЭЛЕКТРООБОРУДОВАНИЕ И АВТОМАТИЗАЦИЮ САНИТАРНО-ТЕХНИЧЕСКИХ СИСТЕМ

Нф 1218/04

0-5%

Привязан:

Инв. №

gost.e-ecolog.ru

ТИПОВОЙ ПРОЕКТ
416-1-150.84

БЫТОВОЙ КОРПУС ОТКРЫТОЙ СТОЯНКИ СО ЗДАНИЯМИ И СООРУЖЕНИЯМИ ДЛЯ ТЕХНИЧЕСКОГО ОБСЛУЖИВАНИЯ И ТЕКУЩЕГО РЕМОНТА НА 200 ГРУЗОВЫХ АВТОМОБИЛЕЙ В КРУПНОПАНЕЛЬНЫХ БЕСКАРКАСНЫХ КОНСТРУКЦИЯХ

АЛЬБОМ IV

СОСТАВ ПРОЕКТА

АЛЬБОМ I Технология производства, силовое электрооборудование, электрическое освещение, автоматизация санитарно-технических систем, связь и сигнализация
АЛЬБОМ II Архитектурные решения, конструкции железобетонные, отопление и вентиляция, внутренние водопровод и канализация
АЛЬБОМ III Строительные изделия
АЛЬБОМ IV Задание заводу-изготовителю на электрооборудование и автоматизацию санитарно-технических систем
АЛЬБОМ V Спецификации оборудования
АЛЬБОМ VI Сметы
АЛЬБОМ VII Ведомости потребности в материалах
АЛЬБОМ VIII Проектная документация по переводу помещении подвала бытового корпуса на режим ПРУ

РАЗРАБОТАН НОВОСИБИРСКИМ ФИЛИАЛОМ ИНСТИТУТА „ГИПРОАВТОТРАНС"

УТВЕРЖДЕН ГОСКОМСЕЛЬХОЗТЕХНИКОЙ СССР 23.12.1983 г., ПРОТОКОЛ № 78 И ВВЕДЕН В ДЕЙСТВИЕ НОВОСИБИРСКИМ ФИЛИАЛОМ ИНСТИТУТА „ГИПРОАВТОТРАНС" ОТ 23.05.84 г. ПРИКАЗ № 66

ГЛАВНЫЙ ИНЖЕНЕР ФИЛИАЛА Я.И.ВИЛЬБЕРГЕЙ
ГЛАВНЫЙ ИНЖЕНЕР ПРОЕКТА Ю.В.НИКИТИН

ПРИВЯЗАН:

ИНВ. №

Типовой проект 416-1-150.84 Альбом IV

Начало

Наименование	Марка листа	№ страницы
Содержание альбома	ЭМ-1 АСС-1	2
Шкаф учета энергии ШУС. Технические данные аппаратов	ЭМ2	3
Шкаф учета энергии ШУС. Чертеж общего вида	ЭМ-3	4
Шкаф учета энергии ШУС. Схема электрическая соединений	ЭМ4	5
Приточная система П1. Щит управления. Технические данные аппаратов (на 2х листах)	АСС2	6
Приточная система П1. Щит управления. Чертеж общего вида	АСС3	7

Окончание

Наименование	Марка листа	№ страницы
Приточная система П1. Щит управления Схема электрическая соединений (на 2х листах)	АСС-4	8
Приточная система П1. Щит управления Таблица перечня надписей (на 2х листах)	АСС-5	9
Ворота. Щит управления. Технические данные аппаратов	АСС-6	10
Ворота. Щит управления. Чертеж общего вида	АСС-7	11
Ворота. Щит управления. Таблица перечня надписей	АСС-8	12
Ворота. Щит управления. Схема электрическая соединений	АСС-9	13

Инв. № подл. | Подпись и дата | Взам. инв. №

Инв. №			
ГИП	Никитин		
Нач. отд.	Архипов		
Гл. спец.	Богданов		
Рук. гр.	Смирнова		
Ст. инж.	Коновалова		11.83 г.

Привязан

416-1-150.84 ЭМ, АСС

Открытая стоянка со зданиями и сооружениями для ТО и ТР на 200 грузовых автомобилей

Бытовой корпус в крупнопанельных бескаркасных конструкциях

Стадия	Лист	Листов
	1	12

Содержание альбома

ГИПРОАВТОТРАНС Новосибирский филиал

Копировал [подпись] Формат А3

Формат	Зона	Поз.	Обозначение	Наименование	Кол.	Примечание
				Документация		
А3			416-1-150.84ЭМ3	Чертеж общего вида		
А3			416-1-150.84ЭМ4	Схема электрическая соединений		
				Сборочные единицы		
				Н1	01	
		01		Выключатель АЕ2036-10Б, ~380 В, 50 Гц, $I_н$ = 25 А, $I_{отс}$ = 12 $I_н$	01	QF
		02		Счетчик активной энергии САЧУ-И672М, ~380 В, 50 Гц, 5 А	01	PI
					03	Трансформатор тока ТК-20.30/5А	03	1ТА, 2ТА, 3ТА

Инв. № подл. | Подп. и дата | Взам. инв. №

ГИП	Никитин	
Нач. отд.	Архипов	
Гл. спец.	Бадачев	
Рук. гр.	Смирнова	
Ст. инж.	Колобаева	

416-1-150.84 ЭМ

Открытая стоянка со зданиями и сооружениями для ТО и ТР на 200 грузовых автомобилей

Бытовой корпус в крупнопанельных бескаркасных конструкциях

Стадия: — | Лист: 2-1 | Листов: 2

Шкаф учета энергии ШУЭ. Технические данные аппаратов

ГИПРОАВТОТРАНС
Новосибирский филиал

Формат А4

Инв. № подл. | Подп. и дата | Взам. инв. №

416-1-150.84 ЭМ

Лист 2-2

Копировал [illegible] Формат А4

Типовой проект 416-1-150.84 Альбом IV

Инв. № подл. | Подпись и дата | Взам. инв. №

Вид спереди
Дверь не показана

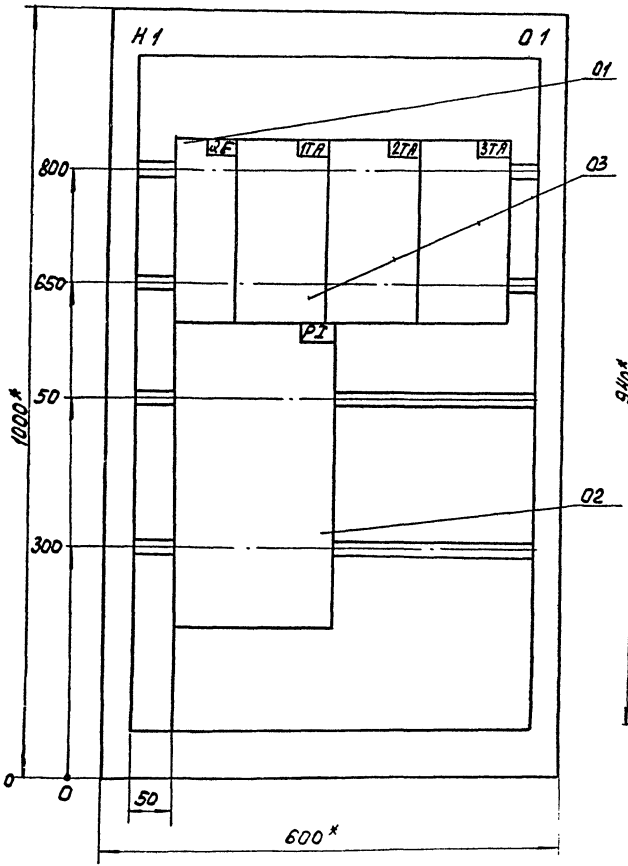

Дверь ящика
Вид спереди

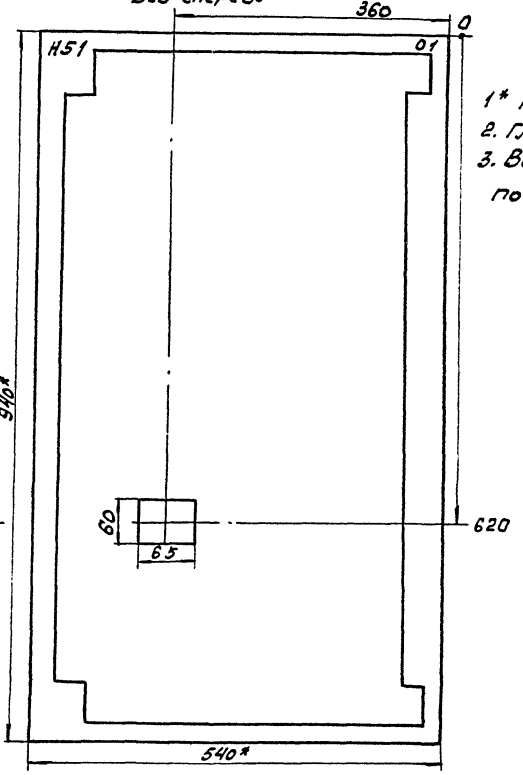

1* Размеры для справок
2. Глубина ящика 350 мм
3. Вырез в двери уточнить по месту

ГИП	Никитин			416-1-150.84 ЭМ	
Нач.отд.	Архипов			Открытая стоянка со зданиями и сооружениями для ТО и ТР на 200 грузовых автомобилей	
Гл.спец.	Богданов				
Рук.гр.	Смирнова			Бытовой корпус в крупнопанельных вескарасных конструкциях	Стадия: — Лист: 3 Листов: —
Ст.инж.	Коновалова		1183.		
				Шкаф учета энергии ШУЭ. Чертеж общего вида	ГИПРОАВТОТРАНС Новосибирский филиал

Копировал Друзь- Формат А3

Типовой проект 416-1-150.84 Альбом IV

Вид спереди

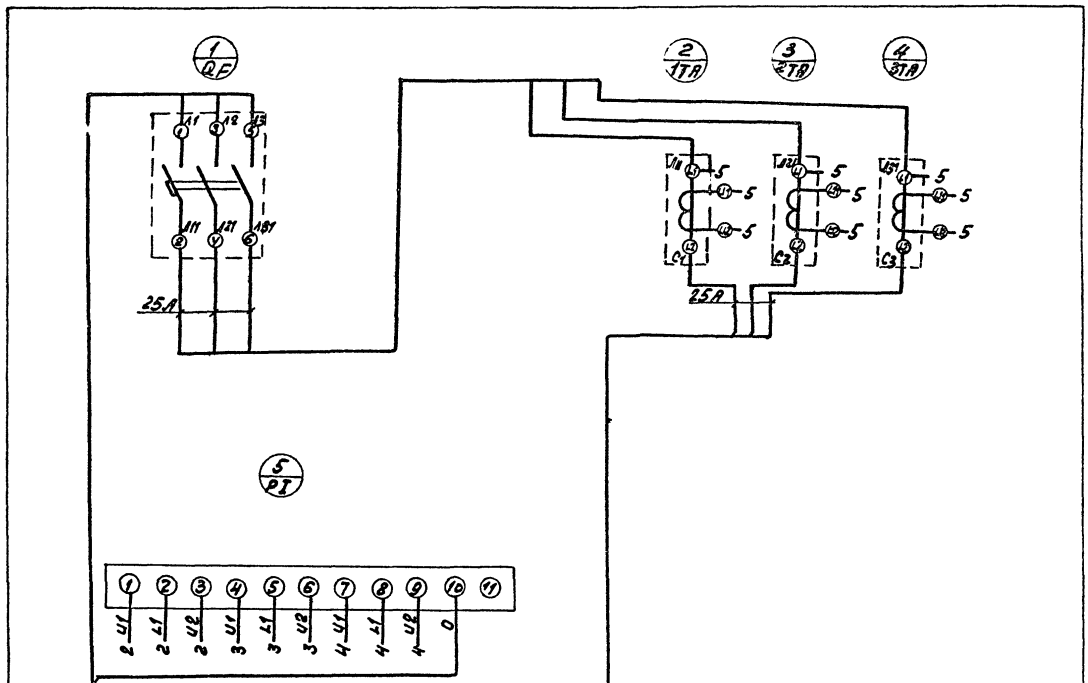

ГИП	Никитин		416-1-150.84 ЭМ
Нач.отд.	Архипов		Открытая стоянка со зданиями и сооружениями для ТО и ТР на 200 грузовых автомобилей
Гл.спец.	Богданов		Бытовой корпус в крупнопанельных бескаркасных конструкциях
Рук.гр.	Смирнова		Стадия: — Лист: 4 Листов: —
Ст.инж.	Коновалова		Шкаф учета энергии ШУС. Схема электрическая соединений
			ГИПРОАВТОТРАНС Новосибирский филиал
			Копировал Формат А3

Инв.№ подл. | Подпись и дата | Взам. инв.№

Альбом II

Типовой проект 416-1-150.84

Формат	Зона	Позиция	Обозначение	Наименование	Кол.	Примечание
				Документация		
А3			416- АОС2	Чертеж общего вида	01	
А3			416- АОС3	Схема электрическая соединений	02	
А4			416- АОС4	Таблица перечня надписей	02	
				Сборочные единицы		
				Н1 01		
		01		Выключатель автоматический АВ3-мУ3 I н.расц. 1А, Уотс=10Ун	01	SF
		02		Реле РС-10-33У4 ~220В, 50Гц	01	KT
		03		Реле РПУ2-3640233У3 ~220В, 50Гц	05	KV5
				Реле РПУ2-3622033 ~220В, 50Гц	02	KV6, KV7
				Предохранитель ПДТ-10, Упл.вст=6А	01	FU1
				Н51 01		
				Переключатель УП5312-С82У3	01	SA1
				то же, УП53Н-А225У3	01	SA3
				" , ПКЕ-10/Н2 У3	01	SA5
				" , ПВ1-10У3 исп.П	02	SA2, SA4
				Пост управления кнопочный ПКЕ-112-2У3	03	SB1, SB2, SB6
				кнопка КЕ-011У3, исп.5	01	SB5
				Арматура светосигнальная АСЛ 12У3 „зеленый"	01	HL1
				то же, „оранжевый"	01	HL2
				Колодка из 153 зажимов на ток 10А	02	

Инв.№ подл. | Подпись и дата | Взам. инв.№

ГИП	Никитин	
Нач.отд	Архипов	
Гл.спец	Богданов	
Рук.гр.	Смирнова	
Ст.инж.	Колокольцев	11.83

416-1-150.84 АОС

Открытая стоянка со зданиями и сооружениями для ТО и ТР на 200 грузовых автомобилей

Бытовой корпус в крупнопанельных бескаркасных конструкциях

Стадия	Лист	Листов
	2-1	2

Приточная система П1 Щит управления технологическими ванными аппаратов

ГИПРОАВТОТРАНС Новосибирский филиал

Формат А4

Инв.№ подл. | Подпись и дата | Взам. инв.№

416-1-150.84 АОС

Лист 2

Копировал Формат А4

Альбом II

Типовой проект 416-1-150.84

Вид спереди (дверь не показана)

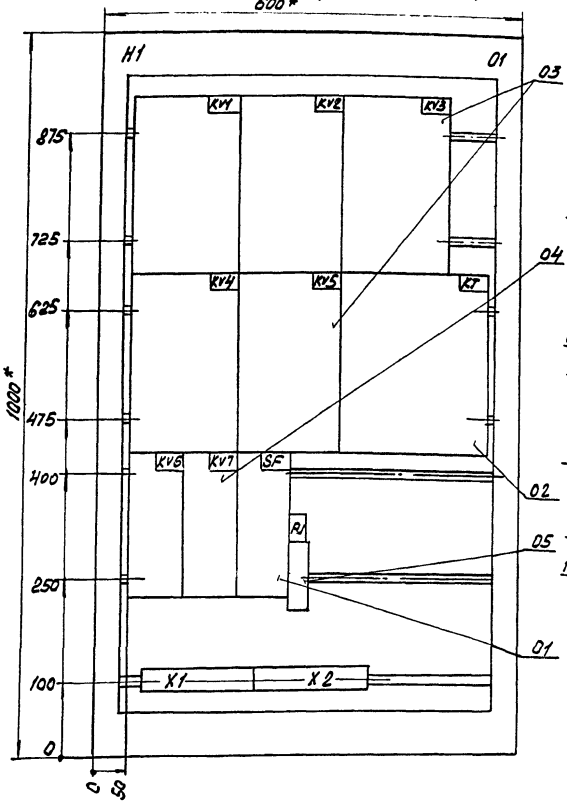

Дверь щита (вид спереди)

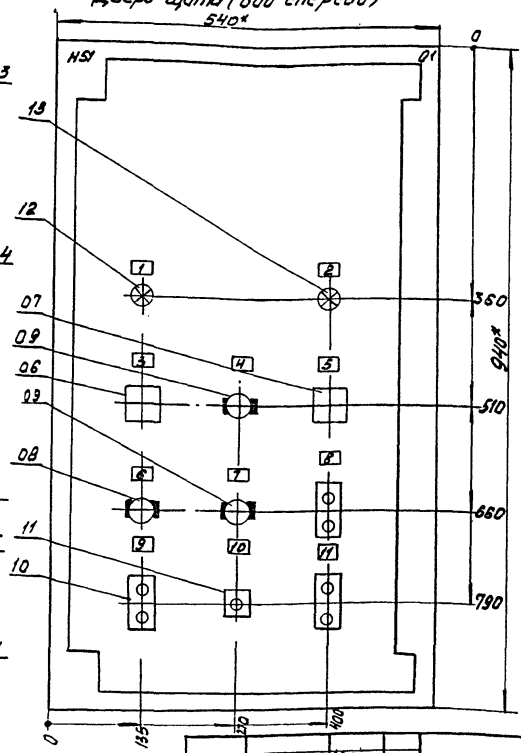

1.* Размеры для справок
2. Глубина ящика 350 мм
3. В контуре табличек номера надписей по перечню надписей

ГИП	Никитин		
Нач.отд	Архипов		
Гл.спец	Богданов		
Рук.гр.	Смирнова		
Ст.инж.	Конобалова		11.83

416-1-150.84 АСС

Открытая стоянка со зданиями и сооружениями для ТО и ТР на 200 грузовых автомобилей

Бытовой корпус в крупнопанельных бескаркасных конструкциях

Стадия	Лист	Листов
	3	

Приточная система П1. Щит управления. Чертеж общего вида

ГИПРОАВТОТРАНС Новосибирский филиал

Копировал

Формат А3

Инв.№ подл. | Подпись и дата | Взам.инв.№

Типовой проект 416-1-150.84 Альбом IV

Вид спереди

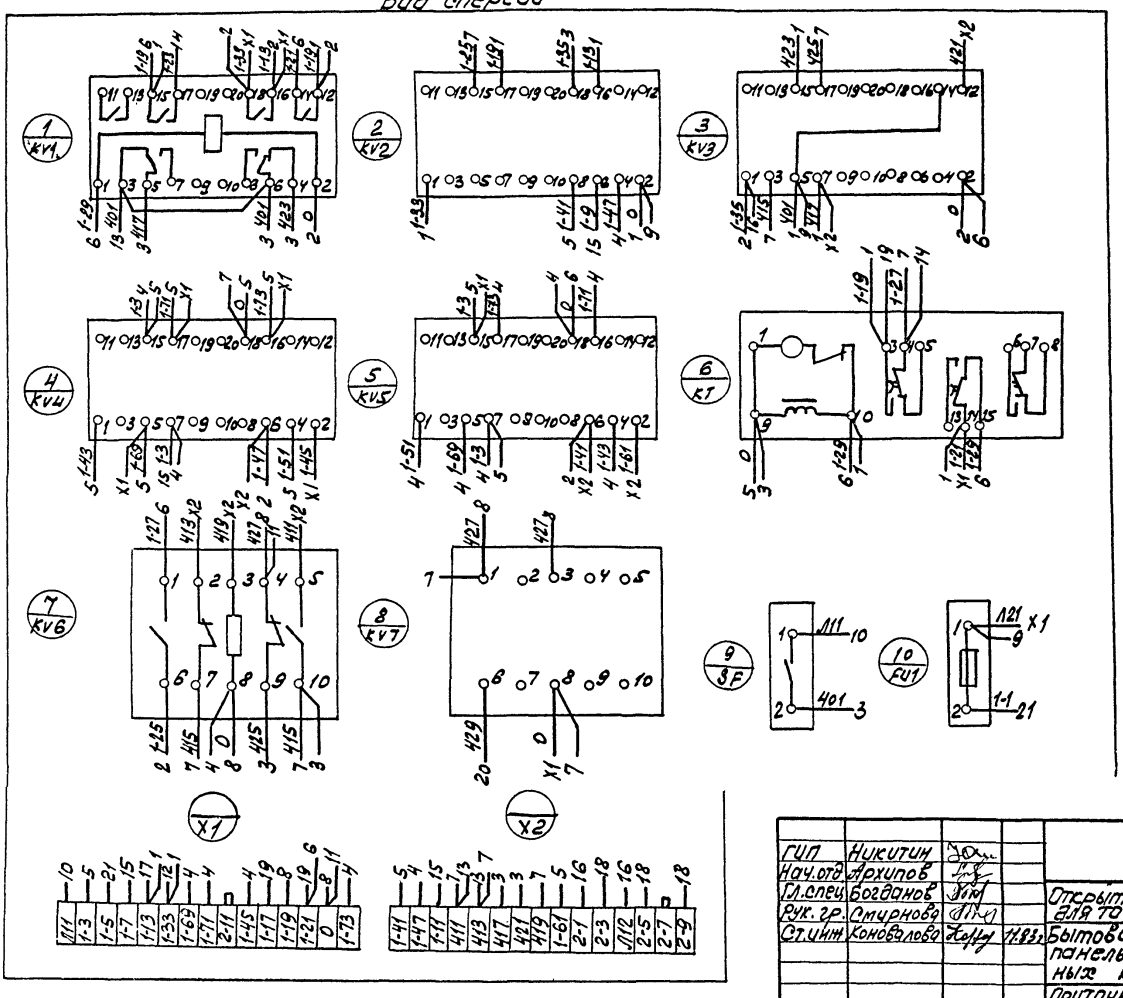

Инв.№ подл. | Подпись и дата | Взам. инв.№

ГИП	Никитин			416-1-150.84 АСС
Нач.отд	Архипов			Открытая стоянка со зданиями и сооружениями для ТО и ТР на 200 грузовых автомобилей
Гл.спец	Богданов			Бытовой корпус в крупнопанельных бескаркасных конструкциях
Рук. гр.	Смирнова			Приточная система П1. Щит управления. Схема электрическая соединений
Ст.инж	Коновалова		11.83	

стадия	лист	листов
	4-1	2

ГИПРОАВТОТРАНС Новосибирский филиал

Копировал Ярд- Формат А3

Альбом IV

Типовой проект 416-1-150.84

Инв.№подл. | Подпись и дата | Взам.инв.№

Дверь щита (вид со стороны монтажа)

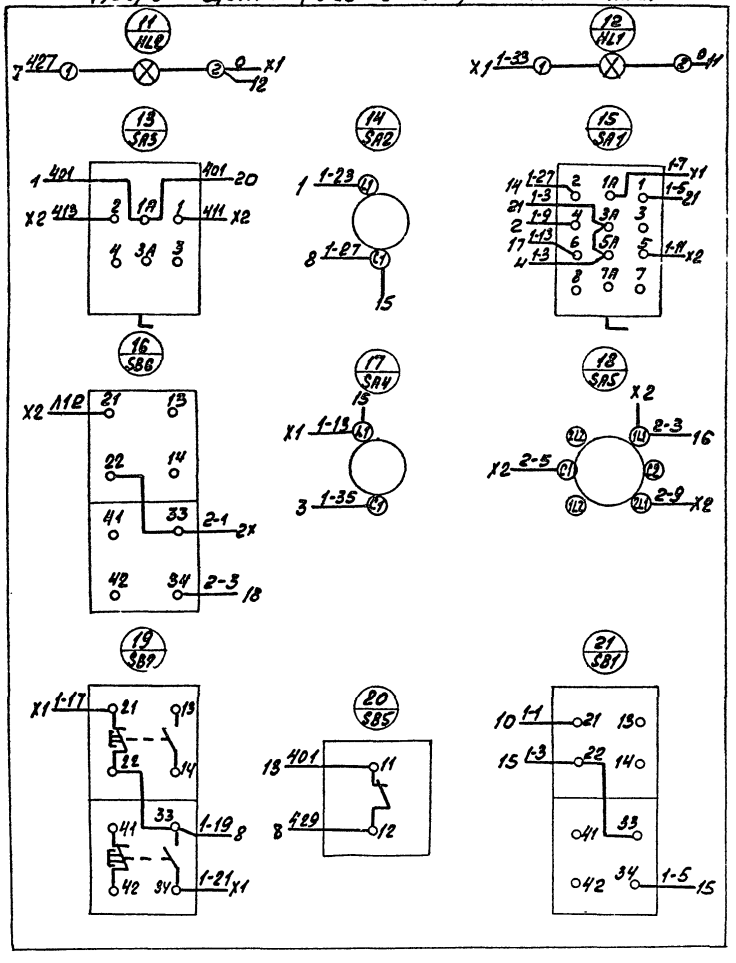

ГИП	Никитин		416-1-150.84 АСС
Нач. отд	Архипов		Открытая стоянка со зданиями и сооружениями для ТО и ТР на 200 грузовых автомобилей
Гл.спец.	Богданов		Бытовой корпус в крупнопанельных бескаркасных конструкциях
Рук.гр.	Онирнова		Стадия: — Лист: 4-2 Листов: —
Ст. инж.	Коковалова		Приточная система П1. Щит управления освещением
			ГИПРОАВТОТРАНС

Копировал Формат А3

Типовой проект 416-1-150.84 Альбом IV

Панель	Строка	Надпись	Поз. обозначение	Место надписи	Текст	Кол.	Вид шрифта	Заготовка
		1	HL1	Табличка	нормальная работа	01		
		2	HL2	тоже	Авария	01		
		3	SA1	"	Управление системой			
					„местное - Откл. - Дистанцион"	01		
		4	SA2	"	Режим „Зима - Лето"	01		
		5	SA3	"	Температура			
					„Понизить - Откл. - Повысить"	01		
		6	SA5	"	Электронагреватель			
					Местное - Дистанцион.	01		
		7	SA4	"	Промежуточное реле			
					Вкл - Выкл	01		
		8	SB6	"	Электронагреватель			
					Вкл - Выкл.	01		
		9	SB1	"	Местное управление			
					Пуск - Стоп	01		
		10	SB5	"	Объем аварийного сигнала	01		
		11	SB2	"	Автоматическое управ-			
					ление			
					Пуск - Стоп	01		

Взам. инв. №

Подпись и дата

Инв. № подл.

ГИП	Никитин		
Нач. отд.	Архипов		
Гл. спец.	Богданов		
Рук. гр.	Смирнова		
Ст. инж.	Коновалова		11.83г.

416-1-150.84 АСС

Открытая стоянка со зданиями и сооружениями для ТО и ТР на 200 грузовых автомобилей

Бытовой корпус в крупнопанельных бескаркасных конструкциях

Стадия	Лист	Листов
	5	

Приточная система П1. Щит управления. Таблица перечня написей

ГИПРОАВТОТРАНС
Новосибирский филиал

Формат А4

Панель	Строка	Надпись	Поз. обозначение	Место надписи	Текст	Кол.	Вид шрифта	Заготовка

Взам. инв. №

Подпись и дата

Инв. № подл.

Лист

копировал [illegible]. Формат А4

Типовой проект 416-1-150.84 Альбом IV

Формат	Зона	Позиция	Обозначение	Наименование	Кол.	Примечание
				Документация		
А4			416- АСС-7	Чертеж общего вида		
А3			416- АСС-8	Схема электрическая соединений		
А4			416- АСС-9	Таблица перечня надписей		
				Сборочные единицы		
				Н1 01		
		01		Реле РПУ-2-362003УЗ, ~220В, 50Гц	01	К
		02		Предохранитель ППТ-10, Iпл.Б=6А	01	FU
				Н51 01		
		03		Кнопка толк. черн. КЕ011УЗ исп. 4	02	SB2, SB3

ГИП	Никитин		
Нач. отд.	Архипов		
Гл. спец.	Богданов		
Рук. гр.	Смирнова		
Ст. инж.	Коновалова		11.83г.

416-1-150.84 АСС

Открытая стоянка со зданиями и сооружениями для ТО и ТР на 200 грузовых автомобилей

Бытовой корпус в крупнопанельных бескаркасных конструкциях

Ворота. Щит управления технические данные

Стадия	Лист	Листов
	6-1	2

ГИПРОАВТОТРАНС Новосибирский филиал

Формат А4

Формат	Зона	Позиция	Обозначение	Наименование	Кол.	Примечание
		04		Кнопка толк. красн. КЕ011УЗ, исп. 5	01	SB1
		05		Арматура АСЛ12УЗ, зеленая	01	HL
				Колодка из 10 зажимов на ток 10А	02	X1, X2

Взам. инв. | Подпись и дата | Инв. № подл.

416-1-150.84 АСС

Лист 6-2

Копировал Друд. Формат А4

Типовой проект 416-1-150.84 Альбом IV

Вид спереди
Дверь не показана

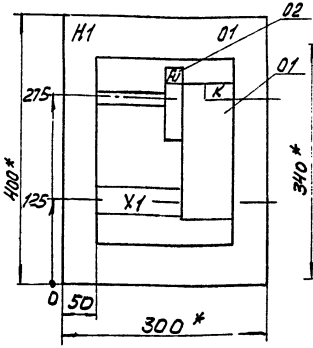

Дверь ящика
Вид спереди

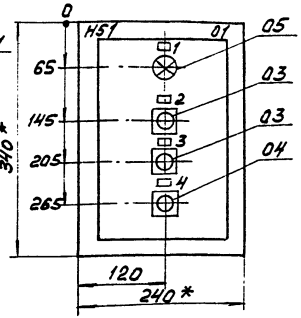

1.* Размеры для справок
2. В контуре табличек номера надписей по перечню надписей
3. Глубина ящика 250мм.

Взам.инв.№ | Подпись и дата | Инв.№ подл.

ГИП	Никитин		416-1-150.84 АСС
Нач.отд.	Архипов		Открытая стоянка со зданиями и сооружениями для ТО и ТР на 200 грузовых автомобилей
Гл.спец.	Богданов		Бытовой корпус в крупнопанельных бескаркасных конструкциях
Рук.гр.	Смирнова		Стадия: — Лист: — Листов: —
Ст.инж.	Коновалова	11.83	Ворота. Щит управления. Чертеж общего вида
			ГИПРОАВТОТРАНС Новосибирский филиал

Формат А4

Панель	Строка	Надпись	Поз. обозначение	Место надписи	Текст	Кол.	Вид шрифта	Заготовка
		1	HL	Табличка	Ворота „Открыто-Закрыто"	1		
		2	SB2	то же	Ворота „Открыть"	1		
		3	SB3	"	Ворота „Закрыть"	1		
		4	SB1	"	Ворота „Стоп"	1		

Взам.инв.№ | Подпись и дата | Инв.№ подл.

ГИП	Никитин		416-1-150.84 АСС
Нач.отд.	Архипов		Открытая стоянка со зданиями и сооружениями для ТО и ТР на 200 грузовых автомобилей
Гл.спец.	Богданов		Бытовой корпус в крупнопанельных бескаркасных конструкциях
Рук.гр.	Смирнова		Стадия: — Лист: 8 Листов: —
Ст.инж.	Коновалова	11.83	Ворота КТП. Щит управления. Таблица перечня надписей
			ГИПРОАВТОТРАНС Новосибирский филиал

Копировал Бунина. Формат А4

Типовой проект 416-1-150.84 Альбом IV

Вид спереди

Дверь щита (вид со стороны монтажа)

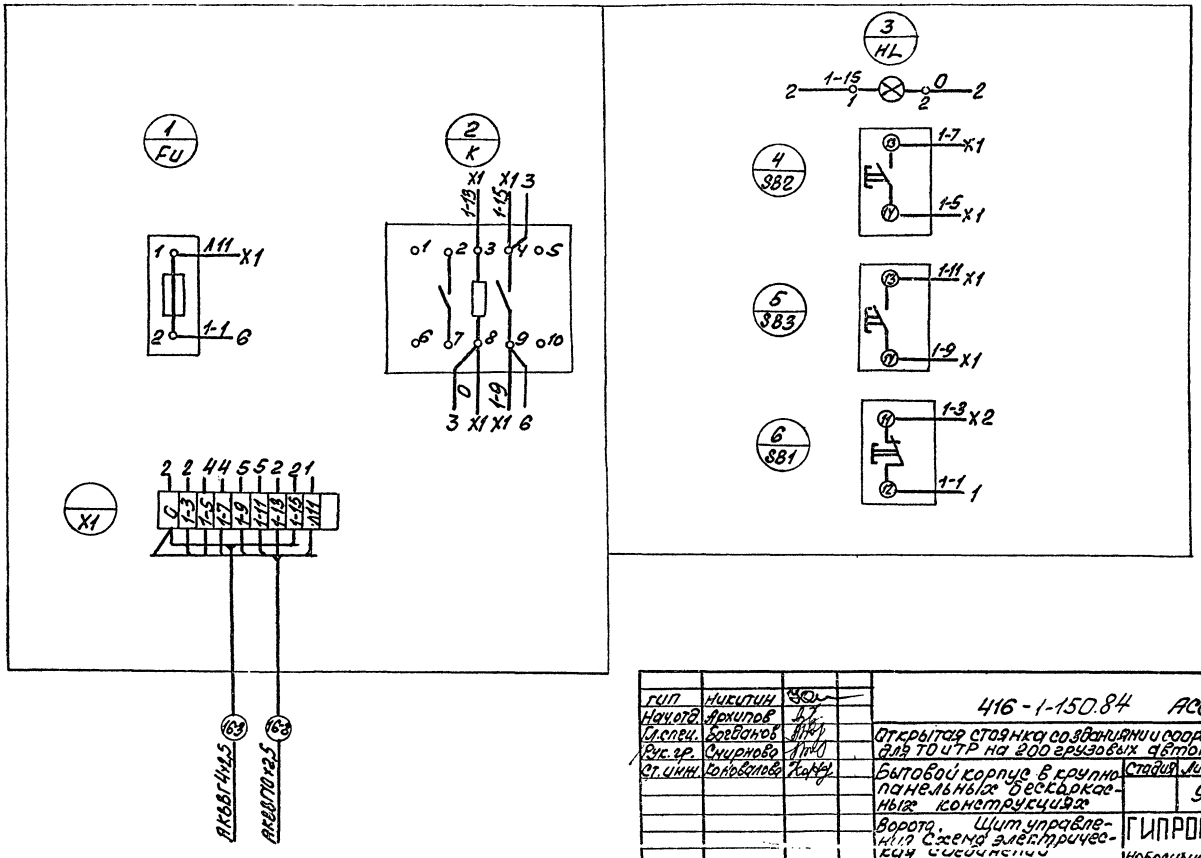

ГИП	Никитин		416-1-150.84 АСС
Нач.отд.	Архипов		Открытая стоянка со зданиями и сооружениями для ТО и ТР на 200 грузовых автомобилей
Гл.спец.	Богданов		
Рук.гр.	Смирнова		Бытовой корпус в крупнопанельных бескаркасных конструкциях
Ст.инж.	Коновалова		Стадия: 9; Лист; Листов
			Ворота. Щит управления. Схема электрическая соединений
			ГИПРОАВТОТРАНС Новосибирский филиал

Копировал Груз. Формат А3

Инв. № подл. | Подпись и дата | Взам. инв. №

Отпечатано
в Новосибирском филиале ЦИТП
630064 г. Новосибирск пр. Карла Маркса 1
Выдано в печать „5" V 1987 г.
Заказ I - 1143 Тираж 120

gost.e-ecolog.ru