ТИПОВОЙ ПРОЕКТ

416-1-130

АДМИНИСТРАТИВНО-БЫТОВОЕ ЗДАНИЕ НА 100 ЧЕЛОВЕК ДЛЯ РЕМОНТНЫХ ЦЕХОВ СИСТЕМЫ „ГОСКОМСЕЛЬХОЗТЕХНИКА"

Альбом I

Архитектурно-строительные, технологические, санитарно-технические и электротехнические чертежи.

ОТМЕНЕН

1100-01
5-09

Привязан:

Инв. №

gost.e-ecolog.ru

ТИПОВОЙ ПРОЕКТ

416-1-130

АДМИНИСТРАТИВНО-БЫТОВОЕ ЗДАНИЕ НА 100 ЧЕЛОВЕК ДЛЯ РЕМОНТНЫХ ЦЕХОВ СИСТЕМЫ „ГОСКОМСЕЛЬХОЗТЕХНИКА"

Альбом I

СОСТАВ ПРОЕКТА:

Альбом I - Архитектурно-строительные, технологические, санитарно-технические и электротехнические чертежи.
Альбом II - Сметы.
Альбом III - Заказные спецификации.

Примененные типовые проекты:

Типовой проект 416-0-1	Альбомы 2.3. Унифицированные секции зданий административно-бытового назначения. (Распространяет Минский филиал ЦИТП)

Разработан:
проектным институтом
„Гипропромсельстрой"
Главный инженер института — /Шестернев/
Главный инженер проекта — /Евелев/

Утвержден Госкомсельхозтехникой СССР
Протокол №62 от 16 декабря 1980 г.
Введен в действие Гипропромсельстроем
Приказ № 224 от 10-06-1981 г.

Привязан:

Инв. №

Содержание альбома

Лист	Наименование	Примечание
1	2	3
1.	Содержание альбома.	2
	Пояснительная записка. Технико-экономическая часть.	3
	Архитектурно-строительные решения - АР	
1÷3.	Общие данные.	4÷6
4	Фасады 1-7; 7-1; Б-Л; А-Б. Фасад переходной галереи.	7
5	План на отм. 0.000.	8
6.	План на отм. 3,300.	9
7	Разрезы 1-1÷2-2. Грузовой лифт. Ведомость проемов дверей.	10
8	Фрагмент 1. Фрагмент 2. Узлы 6÷9.	11
9	Фрагмент 3. Узлы 1÷5.	12
10.	Экспликация полов. Планы полов. Ведомость перемычек	13
11.	Схема расположения перегородок и отверстий в них на отм. 0.000 и 3,300.	14
12.	Сечения 1-1÷8-8. Спецификация элементов перегородок.	15
13	Блоки 1÷3. Спецификация заполнения оконных проемов.	16
14	Подвесной потолок ПСШ-1.	17
15.	Металлическая лестница ЛМ-1. Закладные детали МН-1 ÷ МН-4.	18
	Конструкции железобетонные - КЖ	
1.	Общие данные.	19
2.	Схема расположения элементов фундаментов.	20
3.	Узлы к схеме расположения элементов фундаментов I - V.	21
4.	Схема расположения элементов каркаса на отм. 3,300 и 6,600	22
5.	Схемы расположения элементов лестницы Л1 в осях 1-2; Л2 в осях 5-6.	23
6	Схемы расположения элементов перекрытия, покрытия.	24
7	Спецификация к схемам расположения элементов перекрытия, покрытия.	25
8	Схемы расположения стеновых панелей.	26
9	Спецификация к схемам расположения стеновых панелей.	27
10	Фундаменты монолитные ФМ1 ÷ ФМ3.	28
11	Колонны с дополнительными закладными деталями.	29
12	Колонны, ригели, стеновая панель с дополнительными закладными деталями.	30
13	Плиты с отверстиями.	31
14	Каркасы КП1÷КП3, арматурные сетки С1÷С3, закладные детали МН1; МН2.	32
	Технология производства - ТХ	
1	Планы на отм. 0.000 в осях Б-5; на отм. 3.300 в осях А-В; 4-7. Спецификация технологического оборудования. Перечень мебели не указанной на плане.	33
	Внутренние водопровод и канализация - ВК.	
1÷4	Общие данные.	34÷37
5	План на отм 0,000.	38
6	План на отм. 3,300. Схема системы Т3.	39
7	План водостоков. Расчетные расходы и площадь водосбора. Схемы систем В1; К1; К2.	40
	Отопление, вентиляция и кондиционирование воздуха - ОВ.	
1÷6	Общие данные.	41÷46
	Вентиляция.	
7	План на отм. 0.000, 3,300.	47
8	Установки систем П1, П2. Спецификация отопительно-вентиляционных установок.	48
9	Схемы систем П1, П2, В1, В2, В3, В4, В5, В6, ВЕ1, ВЕ2, ВЕ3.	49
	Отопление	
10	План на отм. 0,000.	50
11	План на отм. 3,300.	51
12	Схема системы отопления 1.	52
13	Фрагмент. Схема узла управления. Спецификация узла управления.	53
	Теплоснабжение.	
14	Схема системы теплоснабжения установок П1, П2.	
	Схема обвязки клапана 15кч 877бр	54
	Силовое оборудование - ЭМ	
1÷2	Общие данные.	55÷56
3.	План распределительных сетей на отм. 0,000 и 3,300.	
	Магистральная схема питающей сети.	57
4	Расчетно-монтажная таблица.	58
5	Приводы №№ 1, 2. Схемы электрические: принципиальная управления, подключений.	59
	Электрическое освещение - ЭО	
1	Общие данные.	60
2	План на отм 0,000. План переходной галереи. Таблица	
	пунктов и щитков.	61
3	План на отм 3,300. Питающая сеть. Схема принципиальная.	62
	Связь и сигнализация - СС	
1	Общие данные.	63
2	План на отм 0,000.	64
3	План на 3,300. Скелетная схема сетей связи и сигнализации.	65

Альбом I

Типовой проект

Пояснительная записка

1. Общие положения

Административно-бытовое здание предназначено для обслуживания работающих в ремонтных цехах Госкомсельхозтехники с количеством производственного персонала 100 человек.

Здание 2х этажное с размерами в плане 24,0×12,0 м с высотой этажа 3,3 м с переходной галереей.

В здании предусмотрены административные помещения, красный уголок, мужской и женский гардеробы с душевыми, буфет на 18 посадочных мест, комнаты для общественных организаций.

Снабжение водой предусматривается от существующих сетей.

Запроектировано горячее водоснабжение.

Снабжение здания теплом осуществляется от существующих сетей.

Вентиляция здания приточно-вытяжная с механическим побуждением.

Снабжение здания электроэнергией осуществляется от сетей ремонтного цеха. Напряжение питающей сети 380/220

Потребная мощность электроэнергии - 32,0 кВт.

Примечание: За проект-аналог принят типовой проект 416-1-56, который приведен в сопоставимый вид за счёт добавления переходной галереи - 4,63 т.р. разницы в стоимости оборудования буфета - 12,25 т. временных зданий и сооружений - 1,82 т и зимнего удорожания - 1,68 т.р.

2. Краткие рекомендации по организации строительных и монтажных работ

Основными ведущими работами на проектируемом объекте являются монтаж сборных железобетонных конструкций и устройство монолитных бетонных конструкций.

Выемка грунта по вертикальной планировке и устройству корыт производится при помощи бульдозера.

Котлованы под фундаменты разрабатываются экскаваторами Э-652. Монтаж сборных конструкций производится автомобильным краном КС-3561А со стрелой 18 м.

Технико-экономические показатели

Наименование показателей	Единицы измерения	Показатели: по проекту	Показатели: по проекту-аналогу т.п. 416-1-56
1. Общее число работающих	чел.	100	100
2. Технические характеристики:			
Строительный объем здания	м³	2241,26	2258.17
Строительный объем на 1 чел.	м³	22.4	22.58
Площадь застройки	м²	365.80	353.50
Общая площадь	м²	621.68	625.38
Общая площадь на 1 чел.	м²	6.22	6.25
3. Общая сметная стоимость строительства	тыс.руб	74.44	79.85
в том числе:			
строительно-монтажных работ	—"—	63.87	63.85
оборудования	—"—	10.57	16.0
Общая сметная стоимость на 1 чел.	руб.	744.4	799
Стоимость строительно-монтажных работ на 1 м² общей площади	руб.	102.73	102
Стоимость строительно-монтажных работ на 1 м³ строительного объёма	—"—	28.94	28
4. Трудоемкость			
Построечные трудовые затраты	чел/дн	1696.86	1685.13
Построечные трудовые затраты на 1 м² общей площади	—"—	2.73	2.69
Построечные трудовые затраты на 1 м³ строительного объема	—"—	0.76	0.75
Построечные трудовые затраты на 1 чел.	—"—	16.97	16.85
5. Расход строительных материалов:			
цемент, приведенный к марке М-400	т	116.29	
Расход цемента на 1 м² общей площади	—"—	0.19	
Расход цемента на 1 м³ строительного объема	—"—	0.05	
Сталь, приведенная к классам А-I	т	24.31	
Сталь, приведенная к классам А-I, на 1 м² общей площади	—"—	0.04	
Сталь, приведенная к классам А-I, на 1 м³ строительного объёма	—"—	0.01	
Бетон и железобетон, общий	м³	243.89	
в том числе:			
монолитный	—"—	128.17	

1	2	3	4
сборный	м³	115.72	
Бетон и железобетон на 1 м² общей площади	т	0.39	
Бетон и железобетон на 1 м³ строительного объема	—"—	0.11	
Лесоматериалы, общий	м³	139,28	
Лесоматериалы, приведенные к круглому лесу	м³	201.92	
Лесоматериалы, приведенные к круглому лесу, на 1 м² общей площади	—"—	0.32	
Лесоматериалы, приведенные к круглому лесу, на 1 м³ строительного объема	—"—	0.09	
Кирпич	тыс. шт.	21.91	
Кирпич на 1 м² общей площади	—"—	0.04	
6. Эксплуатационные показатели:			
Расход воды холодной	м³/сут.	8.94	
—"— —"— горячей	—"—	6.00	
Канализационные стоки	л/сек.	3.09	
Расход тепла:	ккал/час / кВт	289261 / 336,35	384600 / 447.2
В том числе: на отопление	—"—	57100 / 66,40	49800 / 57.9
на вентиляцию		103161 / 119.95	40800 / 47.44
на горячее водоснабжение	—"—	129000 / 150.0	294000 / 341.86
Расход тепла на отопление на 1 м² общей площади	ккал/час / кВт	91.8 / 0.11	65.4 / 0.08
Удельный расход тепла на отопление	ккал / м³час°С	0.6	
Контрольный показатель удельного расхода тепла на отопление	—"—	0.6	
Потребная электрическая мощность	кВт	32	30

Гл.инжин-та	Шестернёв	[подпись]	23.06.81
ГИП	Евелев	[подпись]	19.6.81
Нач отд.	Деревнин	[подпись]	19.6.81
Гл.спец.	Савинов	[подпись]	19.6.81
Рук.бр.	Василец	[подпись]	19.6.81
Инженер	Оверченко	[подпись]	19.6.81
Н контр	Есина	[подпись]	19.6.81

Т.П. 416-1-130 0

Административно-бытовое здание на 100 человек для ремонтных цехов системы „Госкомсельхозтехника"

Стадия	Лист	Листов
Р		1

Пояснительная записка

Госкомсельхозтехника СССР ГИПРОПРОМСЕЛЬСТРОЙ г. Саратов

Привязан

Инв №

Подп. | Подпись и дата | Взам. инв. №

Копировал В. Евстегнеева Формат 22

Альбом I

Типовой проект

Ведомость чертежей основного комплекта АР

Лист	Наименование	Примечание
1.	Общие данные (начало)	
2.	Общие данные (продолжение)	
3.	Общие данные (окончание)	
4.	Фасады 1-7; 7-1; В-А; А-В. Фасад переходной галереи.	
5.	План на отм. 0.000	
6.	План на отм. 3.300	
7.	Разрезы 1-1÷2-2. Грузовой лифт. Ведомость проемов дверей.	
8.	Фрагмент 1. Фрагмент 2. Узлы 6÷9	
9.	Фрагмент 3. Узлы 1÷5	
10.	Экспликация полов. Планы полов. Ведомость перемычек.	
11.	Схема расположения перегородок и отверстий в них на отм. 0.000 и 3.300	
12.	Сечения 1-1 ÷ 8-8. Спецификация элементов перегородок.	
13.	Блоки 1÷3. Спецификация заполнения оконных проемов.	
14.	Подвесной потолок ПСЩ-1	
15.	Металлическая лестница ЛМ1. Закладные детали МН1÷МН4.	

Основные строительные показатели

Наименование	Ед. изм.	Количество при толщине стен		
		250	300	350
Площадь застройки	$м^2$	361.90	365.80	369.70
Общая площадь	$м^2$	621.68	621.68	621.68
Строительный объем	$м^3$	2218.26	2241.26	2264.51

Проект соответствует действующим нормам и правилам.

Главный инженер проекта _____ /Евелев/

Ведомость ссылочных и прилагаемых документов

Обозначение	Наименование	Примечание
	Ссылочные документы	
ГОСТ 11214-78	Окна и балконные двери деревянные для жилых и общественных зданий	
ГОСТ 6629-74	Двери деревянные для жилых и общественных зданий.	
ГОСТ 18124-75	Листы асбоцементные плоские	
ГОСТ 12394-66	Плиты мягкие и полужесткие минераловатные на битумном связующем	
ГОСТ 22414-77	Шкафы металлические для хранения одежды в санитарно-бытовых помещениях промышленных предприятий.	
ГОСТ 13603-68	Сетки проволочные крученые с шестиугольными и трапецеидными ячейками	
1.135-1. Альбом I.II	Двери деревянные входные и служебные для жилых и общественных зданий	
1.136-2	Плиты подоконные деревянные	
ИИ-04-10. Вып. 5.6.	Монтажные узлы и детали	
1.245-1. Вып. 0.1	Унифицированные подвесные потолки	
2.244-1. Вып. 4	Детали полов общественных зданий	
1.472-5. Вып. 2	Оборудование гардеробных бытовых помещений промышленных предприятий (скаты)	
2.460-5. Вып. 1.2	Архитектурные детали утепленных покрытий одноэтажных промышленных зданий	
2.460-5	Кабины душевых вспомогательных помещений производственных зданий	
1.138-10. Вып. 1	Перемычки железобетонные для зданий с кирпичными стенами	
1.137-3. Вып. 1	Железобетонные балконные плиты для жилых зданий	
2.236-2. Вып. 1	Детали примыкания оконных и дверных блоков в общественных зданиях	
2.430-3. Вып. 3.	Типовые архитектурно-строительные детали промышленных зданий с кирпичными стенами ТДА	
2.260-1. Вып. 3.4.	Детали покрытий общественных зданий, бесчердачные невентилируемые покрытия каркасно-панельных зданий	
416-0-1. Вып. 7 Альбомы 2.3	Унифицированные секции зданий административно-бытового назначения	
1.431-6	Кирпичные перегородки для одноэтажных и многоэтажных производственных зданий.	
1.231-1, вып. 12	Панели перегородок гипсобетонные для общественных зданий.	
2.230-1, вып. 10.5	Детали стен и перегородок общественных зданий	
3.400-6/76.	Унифицированные закладные детали сборных железобетонных конструкций инженерных сооружений промышленных предприятий	
ИИ-03-03 альбом 71-64	Рабочие чертежи металлических изделий.	
1.494-27. Вып. 5	Воздухоприемные устройства с подвесными утепленными клапанами	
2.460-14. Вып. 1	Типовые узлы покрытия промышленных зданий в местах прохождения вентиляционных шахт.	

Ведомость основных комплектов

Обозначение	Наименование	Примечание
АР	Архитектурно-строительные решения	
КЖ	Конструкции железобетонные	
ТХ	Технология производства	
ВК	Внутренние водопровод и канализация.	
ОВ	Отопление, вентиляция и кондиционирование воздуха.	
ЭМ	Силовое оборудование	
ЭО	Электрическое освещение	
СС	Связь и сигнализация	
АП	Автоматизация производства	

Инв. N подл. | Подпись и дата | Взамен инв. N | Инв. N дубл. | Подпись и дата

Инв. N			
Гл.инж-т А	Шестернев		23.06.81
ГИП	Евелев		26.05.81
Нач.отд.	Салин		26.05.81
Гл.спец.	Макулов		4.8.81
Рук.др.	Лепень		4.8.81
Вед.инж.	Салина		12.5.81

Привязан:

тп 416-1-130 АР

Административно-бытовое здание на 100 человек для ремонтных цехов системы „Госкомсельхозтехника"

Стадия	Лист	Листов
Р	1	15

Общие данные

Госкомсельхозтехника СССР

Альбом I

Типовой проект

Общая часть

1. Проект административно-бытового здания разработан для строительства в районах со следующей характеристикой природных условий:

а) Расчетная зимняя температура наружного воздуха $t_н$ = -20°С, -30°, -40°С, сухая и нормальная зона влажности;

б) Вес снегового покрова для следующих районов: II района - 70 кгс/м², III района - 100 кг/м², IV района - 150 кгс/м²;

в) скоростной напор ветра для III района - 45 кгс/м²;

г) Сейсмичность не выше 6 баллов:

д) рельеф местности горизонтальный

Грунтовые условия площадки строительства даны на листе КН-2

к) строительство в условиях вечной мерзлоты, просадочных, насыпных грунтов и подрабатываемых территорий не предусматривается

г. Степень огнестойкости здания - II

3. Здание снабжается электроэнергией, водой, паром, оборудуется сантехническими устройствами и средствами пожаротушения.

Архитектурно - планировочное решение

Административно-бытовое здание — двухэтажное с сеткой колонн (6+6)×6 м, высотой этажа - 3.3 м, и размерами в плане 12×24м

Административно-бытовое здание сообщается с производственным корпусом переходной галереей размером 2.4×12м, Проект подлежит привязке в том случае, когда блокировка АБЗ с производственным корпусом невозможна.

Административно-бытовое здание для системы „Госкомсельхозтехника" разработано в соответствии со СНиП II-92-76 „Вспомогательные здания и помещения промышленных предприятий Нормы проектирования". Расчет бытовых помещений и их оборудования произведен в соответствии со штатной ведомостью производственных, вспомогательных рабочих и административно-технического персонала.

Штаты и принятое санитарно-техническое оборудование приведены в ведомости гардеробного и сантехнического оборудования

Указания по привязке проекта

При привязке типового проекта необходимо:

1. Установить климатический район и расчетную температуру наружного воздуха пункта строительства.

2. Назначить толщину стен и утеплителя в покрытии в соответствии с расчетной температурой,

3. Откорректировать фундаменты и подземное хозяйство в соответствии с геологическими условиями площадки строительства.

Исключить из состава проекта данные, не относящиеся к принятой расчетной температуре наружного воздуха и весу снегового покрова.

Общие указания

1. За относительную отметку 0.000 принят уровень чистого пола первого этажа, которая соответствует абсолютной отметке [ ]

2. Наружные стены - панельные из легкого бетона с объемной массой 900 кг/м³, кирпичные участки наружных стен и кирпичные перегородки выполняются из силикатного кирпича (ГОСТ 379-79), во влажных помещениях из глиняного обыкновенного (ГОСТ 530-71).

Участки наружных стен и переходная галерея из кирпича марки 75 на растворе марки 25. Перегородки и цоколь из кирпича марки 75 на растворе марки 50.

3. Толщина наружных стен в зависимости от расчетной зимней температуры воздуха $t_н$ дана в таблице на листе 3.

4. По периметру здания устраивается асфальтовая отмостка шириной 750 мм по щебеночному основанию.

5. Кровля - рулонная, конструкция и указания по устройству кровли даны на листе 3.

6. Производство работ вести в соответствии с требованиями действующих норм и правил по каждому виду работ и правилами по технике безопасности в строительстве.

7. Внутренняя отделка помещений запроектирована на основании СН 181-70 „Указания по проектированию цветовой отделки интерьеров производственных зданий и промышленных предприятий и приведена в таблице на листе 3.

Столярные изделия окрашиваются масляной краской за 2 раза.

8. Наружная отделка фасадов дана на листе 4.

Спецификация перемычек

Марка поз.	Обозначение	Наименование	Кол.	Масса ед, кг	Примечание
		Внутренние стены			
ПР-3	1.138-10, вып.1	Перемычка 1пр3-19.12.14	3		
		Наружные стены толщ. δ=380			
ПР-1	1.138-10, вып.1	Перемычка 1пр3-19,12,14	3		
	1.137-3, вып.1	Козырек ПБ-27-4	2		
ПР-2	1.138-10, вып.1	Перемычка 1пр2-16,12,14	3		
	1.137-3, вып.1	Козырек ПБ-27-4	1		
ПР-4	1.138-10, вып.1	Перемычка 1пр3-22,12,14			
ПР-5	То же	„ 1пр38-24,25,22Ч	6		
		„ 1пр3-22,14.14	6		
		Наружные стены толщ. δ=510			
ПР-1	1.138-10, вып.1	Перемычка 1пр3-19,12,14	4		
	1.137-3, вып.1	Козырек ПБ-27-4	2		
ПР-2	1.138-10, вып.1	Перемычка 1пр2-16,12,14	4		
	1.137-3, вып.1	Козырек ПБ-27-4	1		
ПР-4	1.138-10 вып.1	Перемычка 1пр3-22,12,14	4		

Ведомость гардеробного и санитарно-технического оборудования

Группа произв. процессов	Количество обслуживаемых: Списочный состав	Наиболее многочисл. смена	Крючки скамьи в предд. душев	Шкафы гардеробные: Одинарные 500×250	500×330	Вентилир. 500×330	Душевые сетки	Краны в умывальных	Ножные ванны	Унитазы
Для мужчин										
Iа	2	1		2	—	—	—	0.14	1 ванна	2 унитаза + 1 писсуар
Iб	47	27		47	—	—	1.8	2.7		
Iв	6	5		—	6	—	0.7	0.5		
IIа	3	2		—	3	—	0.28	0.10		
IIб	2	1		2	—	2	0.33	0.05		
IIв	2	1		2	—	2	0.20	0.05		
IIг	1	1		1	—	1	0.33	0.05		
IIIа	5	4		5	—	5	1.30	0.40		
служащие	8	7			9	—				
Итого	76	49		59	9	10	4.94	3.99	1	3
Для женщин										
Iб	9	6		9	—	—	0.50	0.60	1 ванна	1 унитаз
Iв	6	4		—	—	6	0.66	0.40		
IIв	3	2		3	3		0.50	0.10		
IIIб	3	2		3	3	—	0.50	0.20		
служащие	3	2		—	—	—				
Итого	24	16		15	6	6	2.16	1.30		
Всего	100	65		74	15	16	7.0	3.00	1	1

Привязан

Инв. №

Гл. инж. ин-та	Шестернев		23.03.81
ГИП	Евелев		23.03.81
Нач. отд.	Салин		23.03.81
Гл. спец.	Макулов		1/4-81
Гл. спец.	Ерохин		10.4.81
Рук. бриг.	Ленень		1.4.81
Вед. инж.	Салина		20.2.81
Н. контр.	Ершов		27.5.81

ТП 416-1-130 АР

Административно-бытовое здание на 100 человек для ремонтных цехов системы „Госкомсельхозтехника"

Стадия	Лист	Листов
Р	2	

Общие данные (продолжение)

Госкомсельхозтехника СССР
ГИПРОПРОМСЕЛЬСТРОЙ
г. Саратов

Альбом I

Типовой проект

Схема кровли

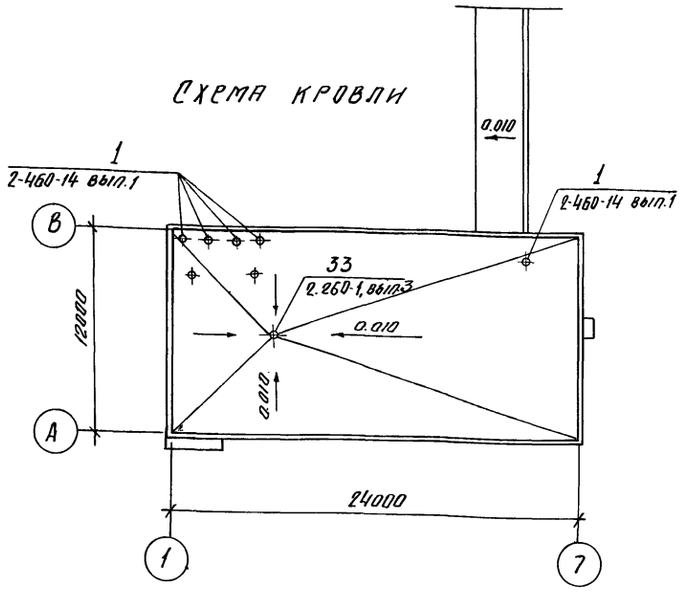

Ведомость спецификаций

Лист	Наименование	Примечание
2	Спецификация перемычек	
12	Спецификация заполнения оконных проемов	
6	Спецификация шкафов гардеробных и екамей душевых	
7	Спецификация деревянных изделий	
12	Спецификация элементов на душевые кабины и уборные	

Таблица толщин стен и утеплителя, мм

Климатические условия / Буквенные обозначения	Зоны влажности: Сухая при $t_н$ -20°С	-30°С	-40°С	Нормальная при $t_н$ -20°С	-30°С	-40°С	Примечание
Стеновые панели из легкого бетона γ=900 кг/м³							
	λ=0.245 ккал/м·ч·°С			λ=0.31 ккал/м·ч·°С			
б	250	250	300	250	300	350	
Кирпичные участки стен							
в	380	380	510	380	510	510	
Утеплитель-ячеистый бетон γ=400 кг/м³							ГОСТ 5742-76
	λ=0,12 ккал/м·ч·°С			λ=0.13 ккал/м·ч·°С			
	80	100	120	80	100	120	

Ведомость отделки помещений

Наименование помещений	Потолок: Штукатурка или затирка	Окраска	Стены и перегородки: Штукатурка или затирка	Окраска или облицовка	Отделка низа стен и перегородок (панель): Окраска или облицовка	Высота м
Вестибюль, переход	Затирка швов	Клеевая	Затирка перегородок, штукатурка кирпичных участков стен.	Водоэмульсионная окраска на всю высоту.		
Обеденный зал буфета, красный уголок	то же	"		то же		
Гардероб уличной домашней и специальной одежды инвентарная	"	"	то же	Масляная окраска стен на всю высоту		
Гардероб специальной одежды мясная, подсобное помещение буфета, комната сушки и обеспыливания одежды	"	"	"	Водоэмульсионная окраска	Облицовка глазурованной белой керамической плиткой	h=2.10
Душевые, преддушевые	"	Масляная	"	Облицовка глазурованной белой керамической плиткой на всю высоту		
Кабинет заведующего мастерской, рабочие комнаты, кабинет общественных организаций, респираторная, кладовая грязного и чистого белья.	"	Клеевая	"	Водоэмульсионная окраска стен на всю высоту		
Коридоры, тамбуры, пестничные клетки	"	"	"	Клеевая	Масляная окраска	h=2.10
Венткамеры		"	"	Клеевая окраска стен на всю высоту.		

Указания по устройству кровли

1. Кровля запроектирована согласно СНиП II-26-76.
2. В местах примыкания кровли к стенам, парапетам, основной водоизоляционный ковер усиливается тремя слоями рубероида (верхний слой-рубероид с крупнозернистой посыпкой РКК-400-6 (ГОСТ 10923-76), 2 нижних слоя-рубероид с мелкозернистой посыпкой РКМ-350 Б (ГОСТ 10923-76).
3. Марки мастик для устройства кровли принимаются в зависимости от района строительства, вида и уклона кровли по таблице 3 СНиП II-26-76
4. В цементно-песчаной стяжке предусмотреть температурно-усадочные швы шириной до 5мм, разделяющие поверхность стяжки на участки 3х3 м
5. Для защитного слоя из гравия предусмотреть горячую битумную антисептированную мастику толщиной слоя 2 мм.

Мастику антисептировать добавками порошковых гербицидов (см. п. 2.10 СНиП II-26-76 „Кровли. Нормы проектирования")

Состав кровли:

1. Защитный слой гравия на антисептированной битумной мастике-10мм.
2. 4 слоя стеклорубероида марки С-Рт (ГОСТ 15879-70) на битумной мастике
3. Выравнивающий слой – цементно-песчаный раствор марки 50-15
4. Плитный утеплитель γ=400 кг/м³, толщину слоя см. таблицу.
5. Керамзит по уклону.
6. Пароизоляция – 1 слой рубероида марки РКМ-350 Б (ГОСТ 10923-76) на горячем битуме.
7. Сборная железобетонная плита.

Инв.№ подл. | Подпись и дата | Взам.инв.№

Гл.инженер	Шестернев		23.06.81	т.п. 416-1-130 АР
ГИП	Евелев		26.05.81	
Нач.отд.	Салин		20.05.81	
Гл.спец.	Макулов		1.06.81	Административно-бытовое здание на 100 человек для ремонтных цехов системы „Госкомсельхозтехника"
Гл.спец.	Ерохин		10.4.81	
Рук.бриг.	Лемень		13.3.81	
Вед.инж.	Салина		16.3.81	

Привязан

Стадия	Лист	Листов
Р	3	

Общие данные (окончание)

Госкомсельхозтехника СССР
ГИПРОПРОМСЕЛЬСТРОЙ
г. Саратов

Альбом I

Типовой проект

Фасад 1-7

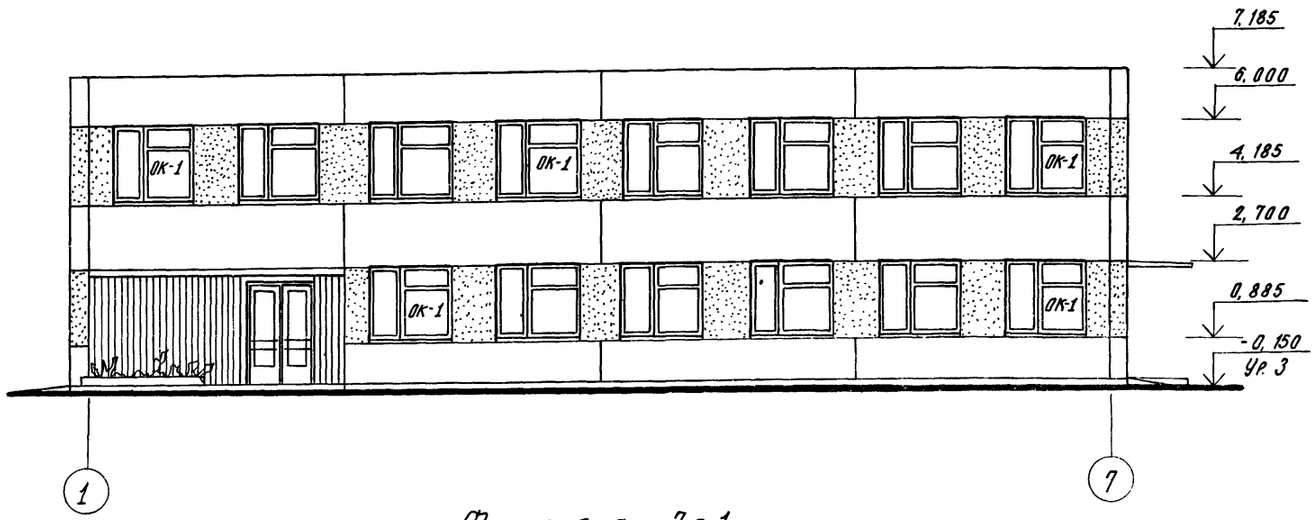

Фасад В-А

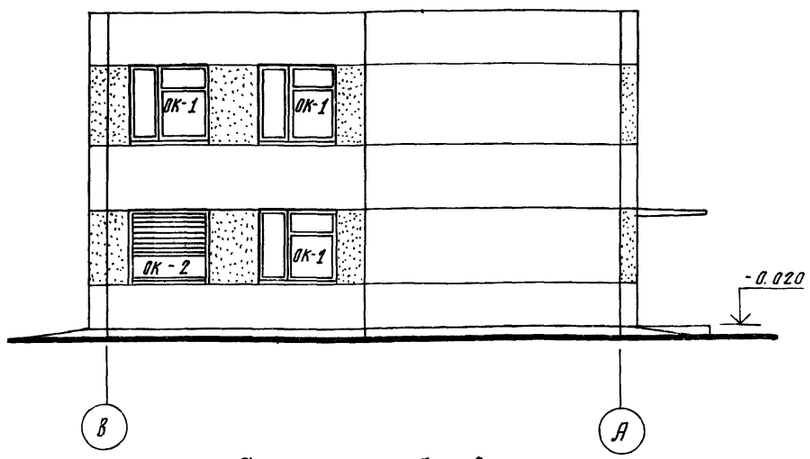

Фасад 7-1

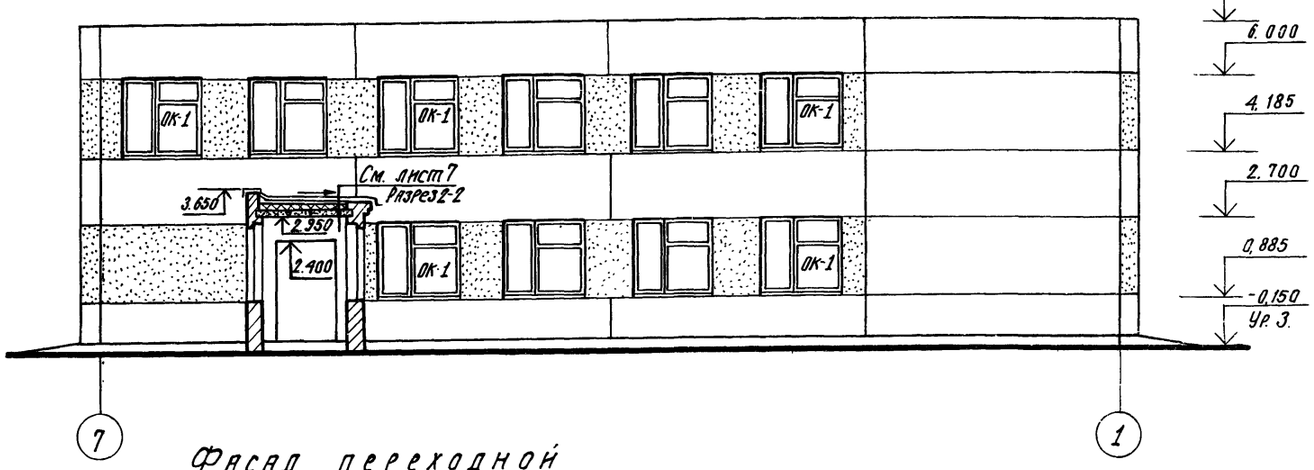

Фасад А-В

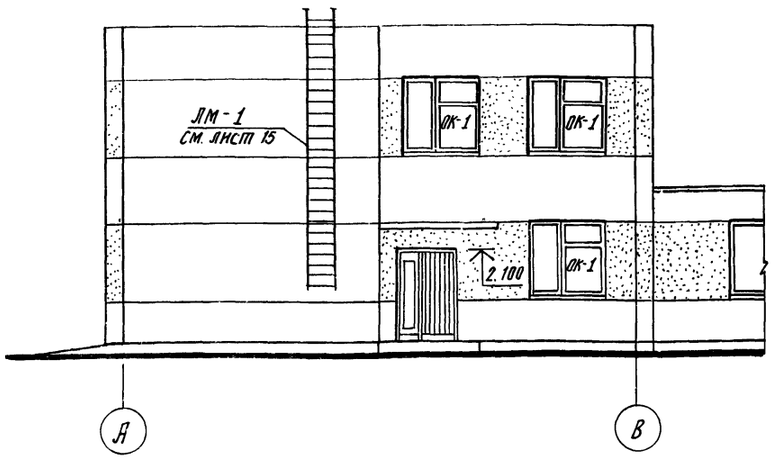

Фасад переходной галереи

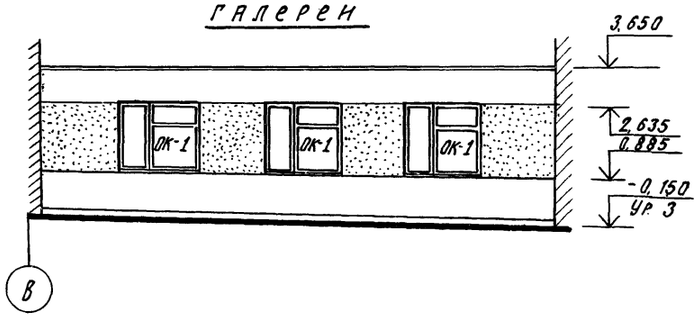

Наружная отделка фасадов: 1. Кирпичные участки наружных стен (кроме главного входа) оштукатурить, произвести расшивку швов под панели.

2. Кирпичный участок стены главного входа выполняется из отборного силикатного или керамического кирпича с углубленным швом.

3. Швы между панелями расшить.

4. Стеновые панели, оштукатуренные участки кирпичной кладки, и кирпичный участок главного входа окрасить гидрофобными красками в белый цвет.

5. Лицевые поверхности простеночных панелей (обозначенных точками на фасадах), окрашиваются гидрофобными красками в терракотовый фирменный цвет.

Привязан

Гл.инж.проекта	Шестернев		23.06.83
ГИП	Евелев		16.05.84
Нач.отд.	Салин		26.12.84
Гл.спец.	Макулов		1.04.84
Гл.спец.	Ерохин		10.4.84
Рук.бриг.	Лежень		26.12.84
Вед.инж.	Салина		16.3.84

Т.П.416-1-130 АР

Административно-бытовое здание на 100 человек для ремонтных цехов системы Госкомсельхозтехники

Стадия	Лист	Листов
Р	4	

Фасады 1-7; 7-1; Б-А; А-Б. Фасад переходной галереи

Госкомсельхозтехника СССР
ГИПРОПРОМСЕЛЬСТРОЙ

Типовой проект альбом 1

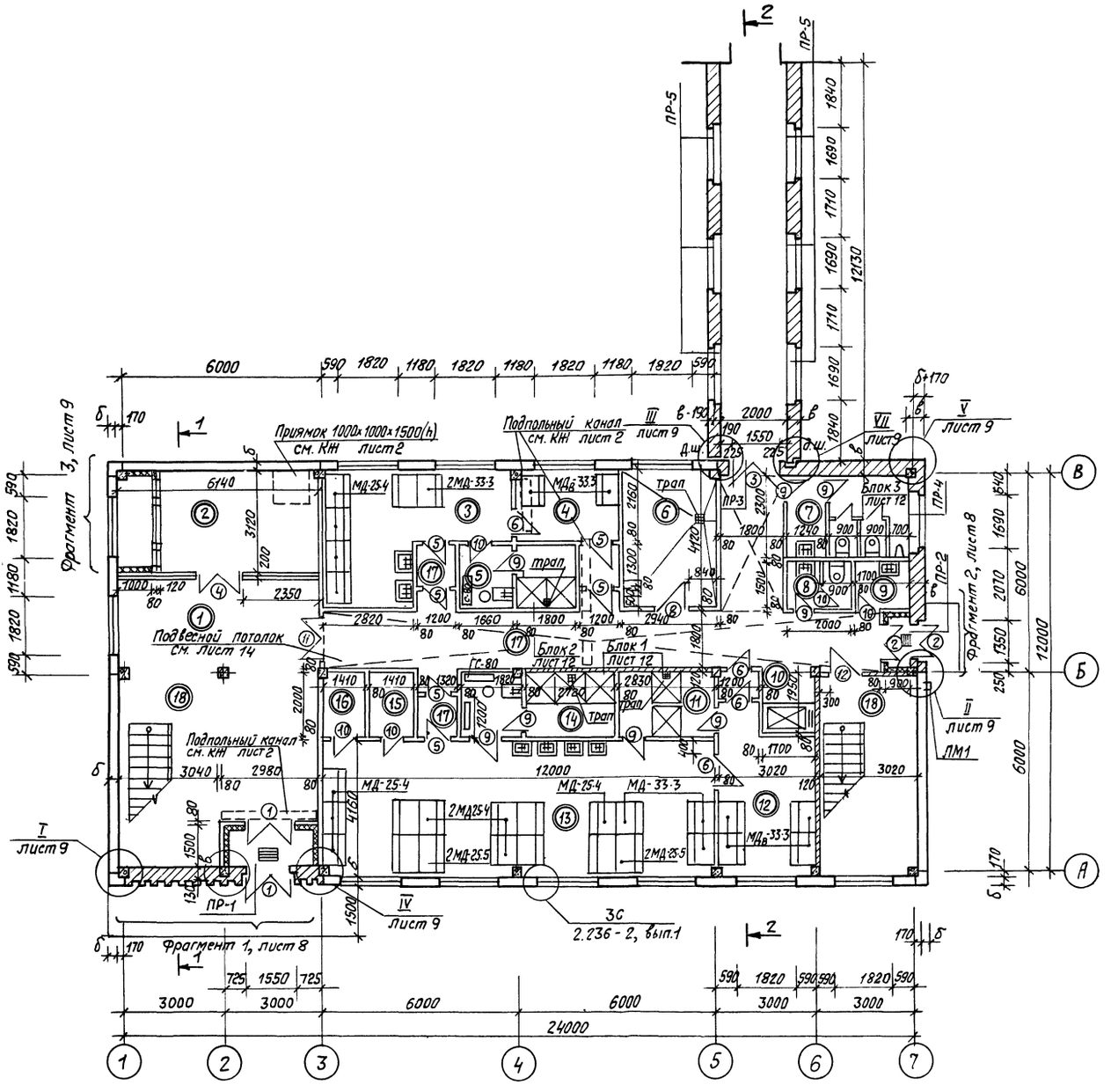

Экспликация помещений

№	Наименование	Площадь м²
1	Вестибюль	31.00
2	Венткамера	19.09
3	Женский гардероб уличной, домашней	
	и специальной одежды на 21 шкаф	17.80
4	Женский гардероб специальной одеж-	
	ды на 6 вентилируемых шкафов	6.57
5	Женская душевая	6.46
6	Комната обеспыливания	
	одежды	12.18
7	Мужской санузел	8.36
8	Женский санузел	3.00
9	Инвентарная	2.55
10	Загрузочная лифта	3.06
11	Душевая - санпропускник мужская	5.60
12	Мужской гардероб специальной	
	одежды на 10 вент. шкафов	14.10
13	Мужской гардероб уличной, домашней	
	и специальной одежды на 68 шкафов	49.44
14	Мужская душевая	9.00
15	Кладовая грязной одежды	2.80
16	Кладовая чистой одежды	2.80
17	Коридоры, проходы, тамбуры	52.45
18	Лестницы	36.00
19	Переход	24.26

Указания см. лист 2,6

Привязан

Гл.инж.инст.	Шестернев		25.11.81
ГИП	Евелев		21.11.81
Нач.отд.	Салин		20.11.81
Гл.спец.	Макулов		14-31 10.11.81
Гл.спец.	Ерохин		10.11.81
Рук.бриг.	Летень		
Вед.инж.	Салина		

ТП 416-1-130 АР

Административно-бытовое здание на 100 человек для ремонтных цехов системы „Госкомсельхозтехника"

Стадия	Лист	Листов
Р	5	

План на отм. 0.000

Госкомсельхозтехника СССР ГИПРОПРОМСЕЛЬСТРОЙ

Инв. № подл. | Подпись и дата | Взам. инв. №

Альбом I

Типовой проект

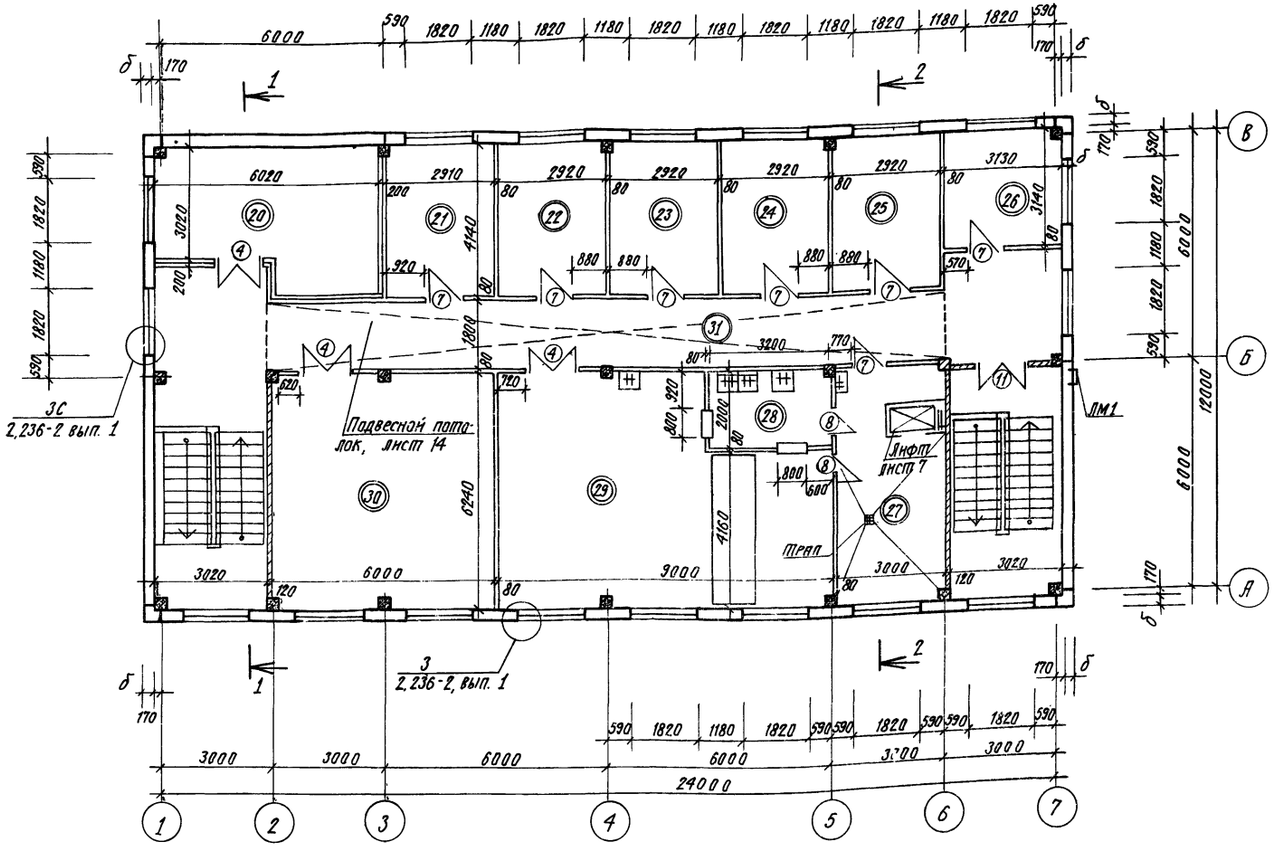

Экспликация помещений

№	Наименование		Площадь м²
20	Венткамера.		22,00
21	Кабинет заведующего мастерской.		11,95
22	Рабочая комната.		11,95
23	То же		11,95
24	Комната общественных организаций.		11,95.
25	Рабочая комната		11,95
26	Респираторная		3,77
27	Буфет на 18 посадочных мест	Подсобное помещение	17,80
		Моечная посуды	6,40
		Обеденный зал с раздачей	48,50
30	Красный уголок.		37,0
31	Коридоры.		50,4

1. Площади помещений в экспликации помещений даны для $t_н = -30°C$ нормальной зоны влажности.
2. В кладку дверных проемов, выполняемых в стенах и перегородках из кирпича, закладываются деревянные антисептированные пробки (не менее 2 х по высоте на проём).
3. Ведомость проемов дверей см. лист 7.
4. Отверстия в стенах и перегородках см. лист 11.
5. Трапы на перекрытии выполняются по детали Д38 СНиП II-В.8-71.
6. Экспликацию полов и ведомость перемычек см. лист 10.
7. Конструкцию подвесного потолка см. лист 14.

Спецификация шкафов гардеробных и скамей душевых

Марка поз.	Обозначение	Наименование		Масса ед. кг	Примечание
		Шкафы металлические			
МД-25,4	ГОСТ 22414-77	" МД-25,4	8		
2МД-25,4	"	" 2МД-25,4	3		
МД-33,3	"	" МД-33,3	3		
2МД-25,5	"	" 2МД-25,5	2		
2МД-33,3	"	" 2МД-33,3	1		
С-80	1.472-5, вып.2	Скамьи С-80	3		
С-40	"	С-40	1		

Гл.инженер	Шестернев		23.04.81	Т.П.416-1-130 АР
ГИП	Евелев		23.04.81	
Нач.отд.	Салин		22.04.81	
Гл.спец.	Макулов		24.04.81	Административно-бытовое здание на 100 человек для ремонтных цехов системы „Госкомсельхозтехники."
Гл.спец.	Ерохин		10.04.81	
Рук.бриг.	Летень		23.04.81	Стадия Р; Лист 6; Листов
Вед.инж.	Салина		13.04.81	План на отм. 3,300.

Госкомсельхозтехникасервис ГИПРОПРОМСЕЛЬСТРОЙ

Привязан

Инв.№ подл. | Подпись и дата | Взам.инв.№ | Инв.№ дубл. | Подпись и дата | Гл.спец. отд. ВК | Кавалькова | Гл.спец. отд. ОВ | Ушакова

Альбом I

Типовой проект

Разрез 1-1

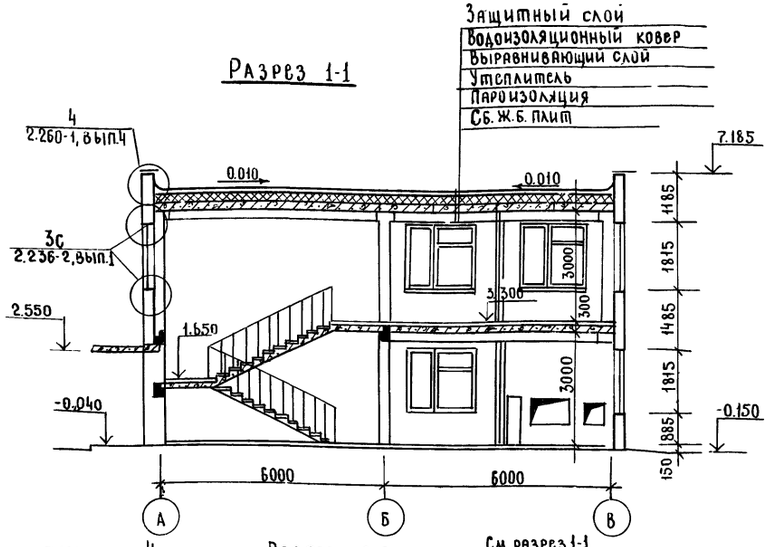

Разрез 2-2

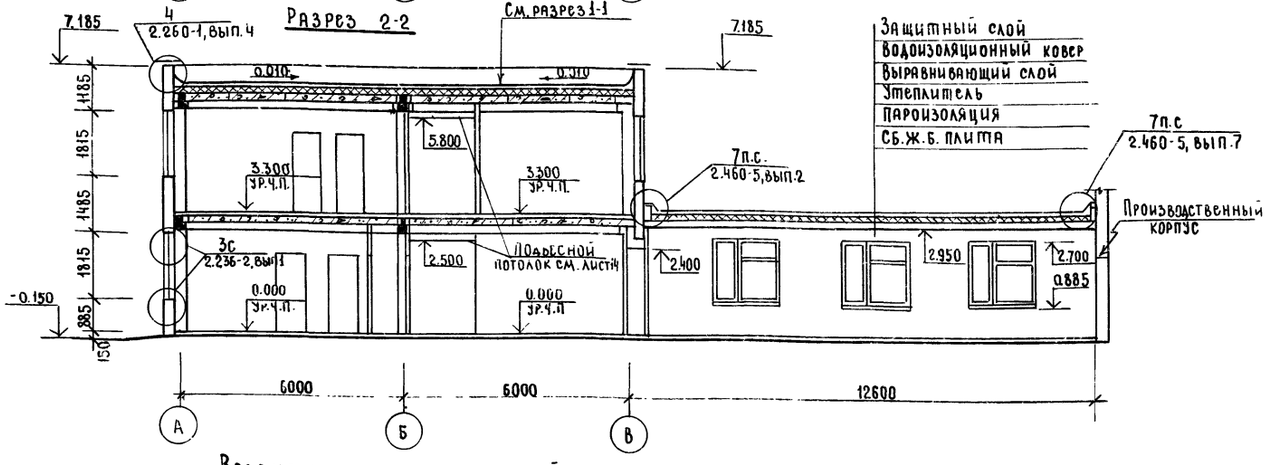

Характеристика грузового лифта		Q_1=100 кг
1	Назначение	Грузовой малый
2	Грузоподъемность	100 кг
3	Скорость	0.5 м/сек.
4	Количество остановок	2
5	Расположение противовеса относительно кабины	сбоку
6	Размеры кабины	900×650×1000 мм
7	Шахта	Металлокаркасная
8	Размеры	1300×750 мм
9	Машинное помещение	верхнее
10	Размеры	300×750×800 мм
11	Вводимая мощность	1.0 квт

Лифт грузовой малый с верхним машинным помещением в металлической шахте Q_1 = 100 кг

Вид А-А

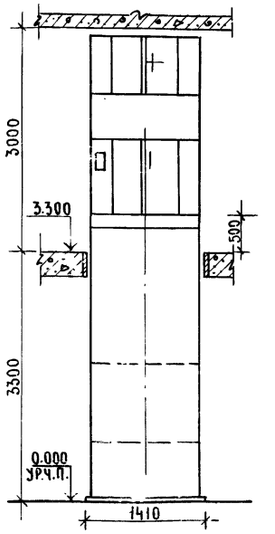

Вид Б-Б

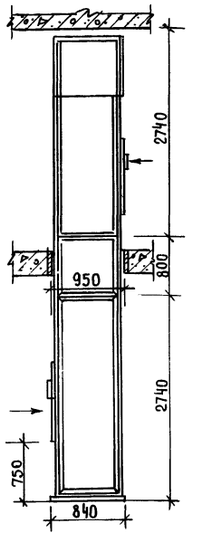

План шахты

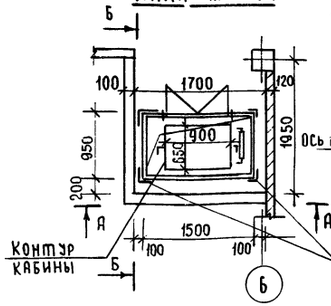

План гнезд под анкерные болты для крепления шахты

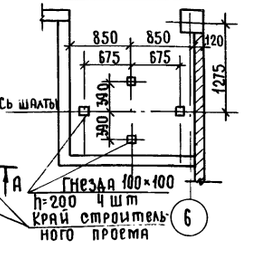

Состав и указания по устройству кровли см. лист 3.

Ведомость проемов дверей

Проемы			Элементы заполнения проемов		
Тип по проекту	Размер в кладке bxh мм	Кол. мест	Марка	Обозначение	Кол.
1	1550×2400	2	ДН23-7.7-10	1.136-11 часть I	1
2	1350×2100	2	ДН 20-4.8.6	то же	1
3	1510×2370	1	ДГ24-15СП	ГОСТ 6629-74	1
4	1310×2070	7	ДО21-13СП	то же	1
5		6	ДГ21-10СП	"	1
6		4	ДГ21-10 СЛП	"	1
7		7	ДГ21-9СП	"	1
8		3	ДГ21-7П	"	1
9		7	ДГ21-7ЛП	"	1
10		3	ДГ21-7П	"	2
11		2	ДО21-13СУП	"	1
12		1	ДГ21-10СУП	"	1

Внутренние двери тип 11 и 12 снабдить односторонними пружинами.

Гл. инж. инст.	Шестернев		23.06.81
Тип	Евелев		26.05.81
Нач. отд.	Салин		20.05.81
Гл. спец.	Макулов		01.04.81
Гл. спец.	Ерохин		10.4.81
Рук. бриг.	Лежень		.3.81
Вед. инж.	Салина		10.11.81
Н. контр.	Есина		30.5.81

Привязан

Инв. N

ТП 416-1-130 АР

Административно-бытовое здание на 100 человек для ремонтных цехов системы „Госкомсельхозтехника"

Стадия	Лист	Листов
Р	7	

Разрезы 1-1 ÷ 2-2
Грузовой лифт
Ведомость проемов дверей

Госкомсельхозтехника СССР
ГИПРОПРОМСЕЛЬСТРОЙ
г. Саратов

Инв. N подл. | Подпись и дата | Взам. инв. N

Фрагмент 1

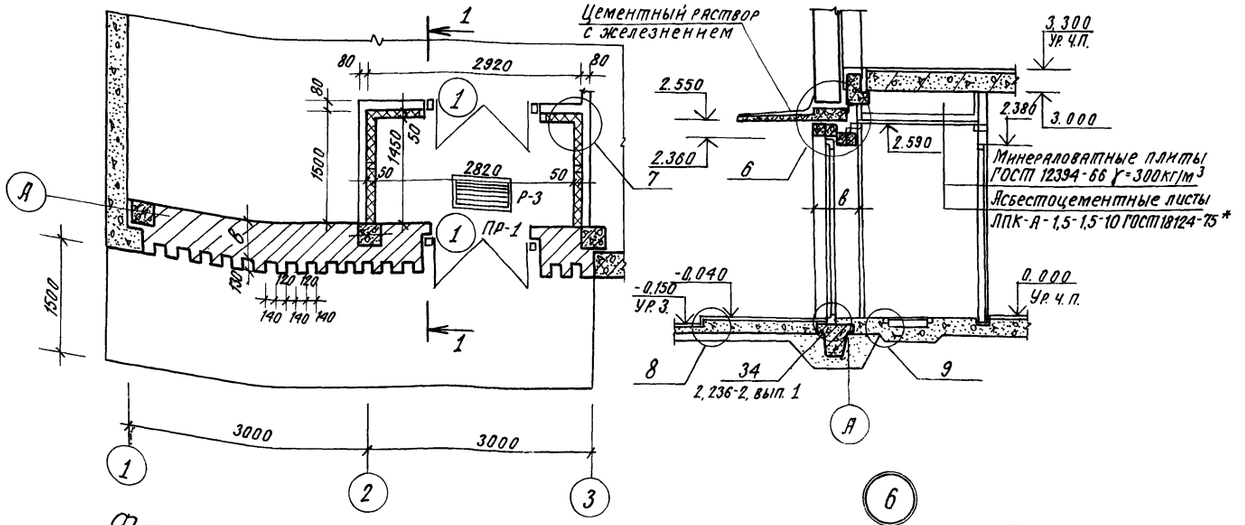

Спецификация элементов на лист

Марка	Обозначение	Наименование	Кол.	Масса ед. кг	Примечание
	ГОСТ 18124-75*	Асбестоцементные листы			
		ЛПК-А-1,5-1,5-10	3		
	ГОСТ 13603-68*	Сетка Кш № 25-13	19		м²
	ГОСТ 12394-66	Минераловатные плиты			
		δ=50 γ=300 кг/м³	25		м²
МН4-13	3.400-6/76	Изделие закладное МН4-13	14.0		м
1	ГОСТ 8510-72	∠ 50×5	4,8	37,2	м
2	ГОСТ 5781-75	ф 10 AI ℓ=500	4,8		м
Р-3	НИОЗ-03 Альбом 71-64	Решетка для ног Р-3	2	12,71	
МН4	АР-14	Изделие закладное МН4	9	2,11	

Фрагмент 2

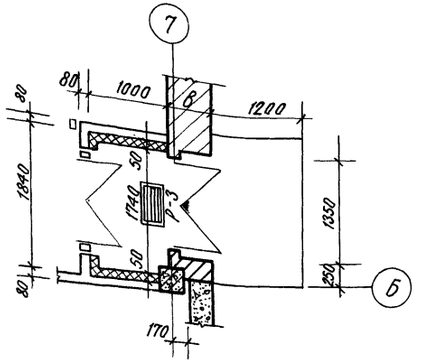

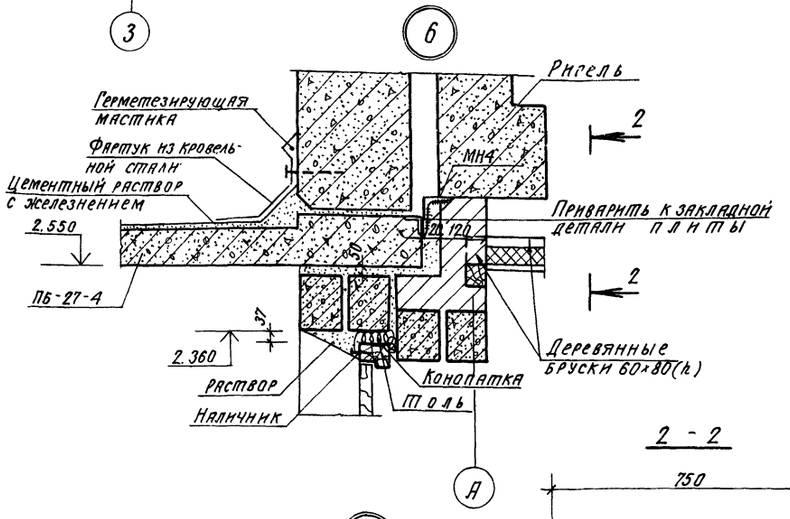

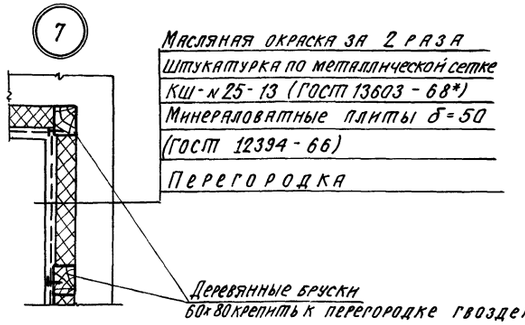

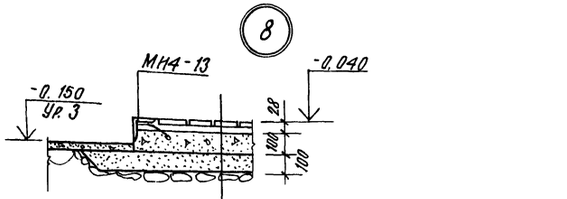

Керамические плиты
Цем.-песч. раствор марки 150
Бетон марки М 100
Песчаная подготовка
Уплотненный сощебнем грунт

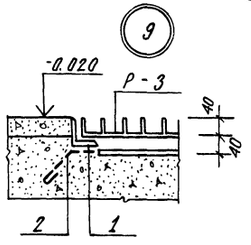

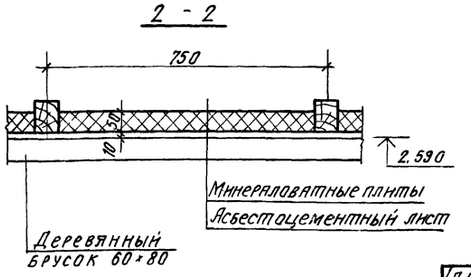

ГИП	Евелев		26.03.81	ТП 416-1-130 АР
Нач. отд.	Салин		26.03.81	
Гл. спец.	Макулов		4-91	
Гл. спец.	Ерохин		10.4.81	Административно-бытовое здание на 100 человек для ремонтных цехов системы „Госкомсельхозтехника"
Рук. бал.	Ленень		10.3.81	
Вед. инж.	Салина		10.3.81	
Н. контр.	Ерина		27.5.81	Фрагменты 1, 2. Узлы 6÷9.

Стадия	Лист	Листов
Р	8	

Госкомсельхозтехники СССР ГИПРОПРОМСЕЛЬСТРОЙ г. Саратов

Привязан

Инв. №

Подпись и дата | Взам. инв. №

Инв. № подл.

Альбом I

Типовой проект

Фрагмент 3

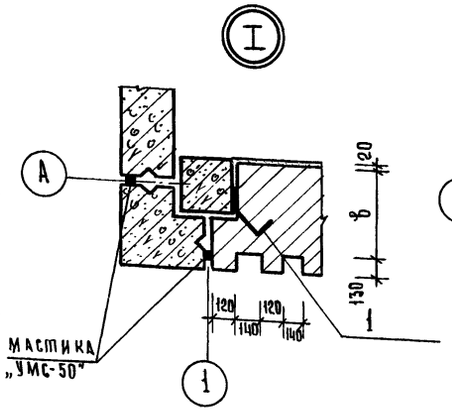

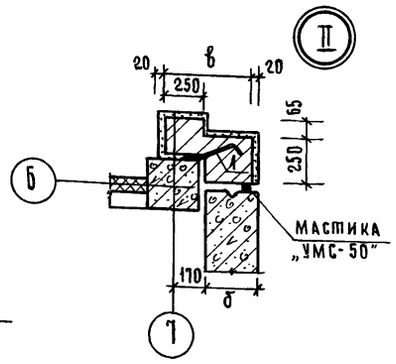

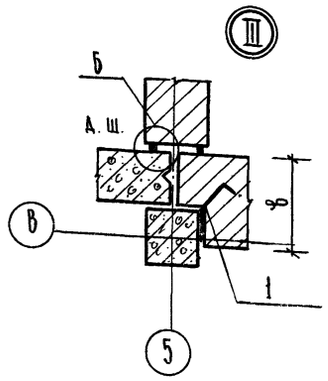

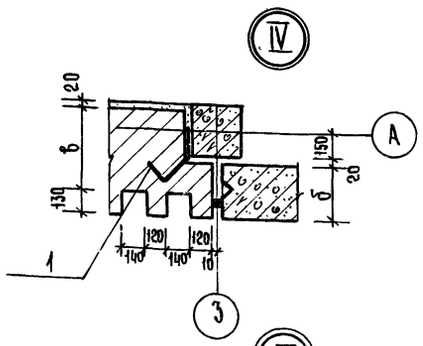

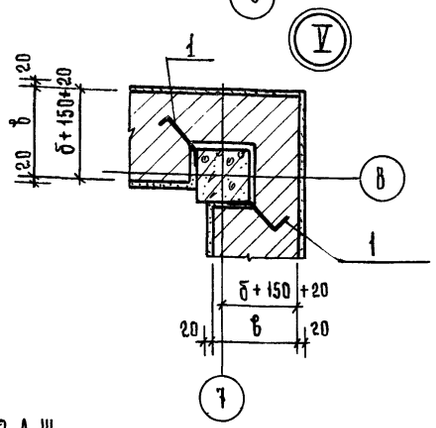

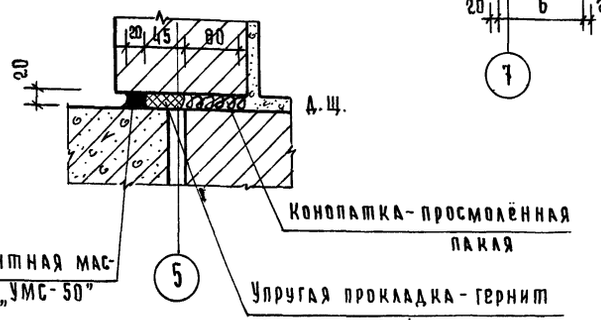

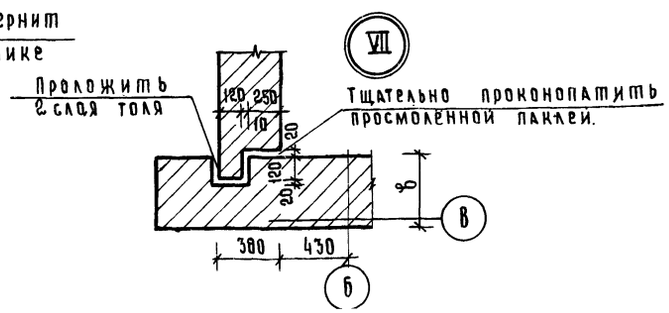

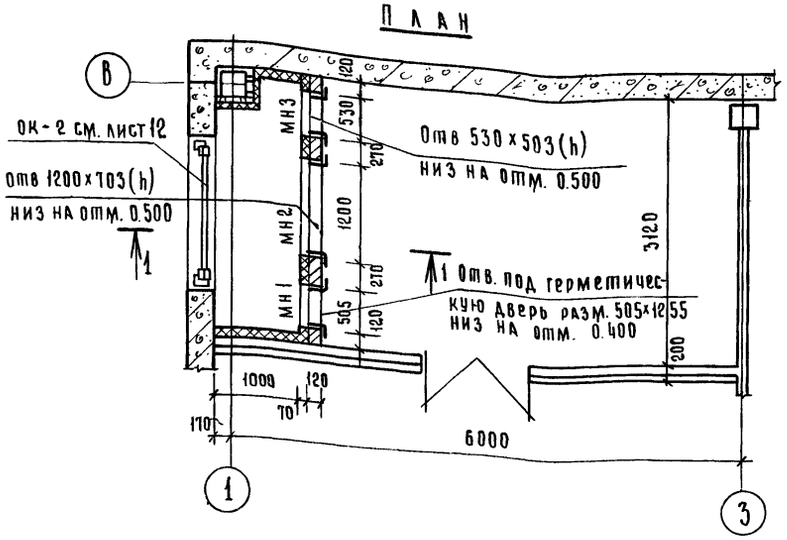

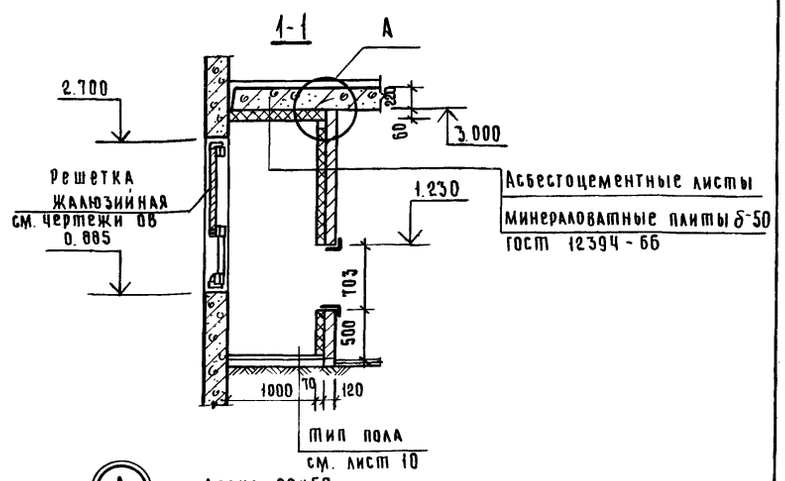

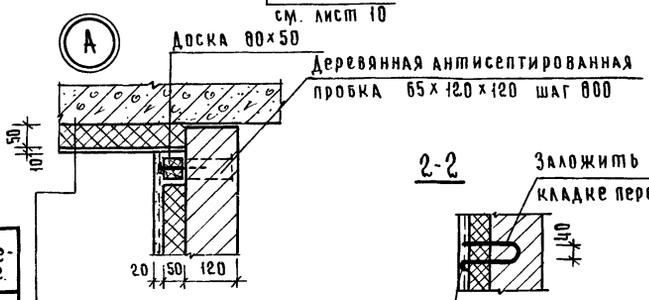

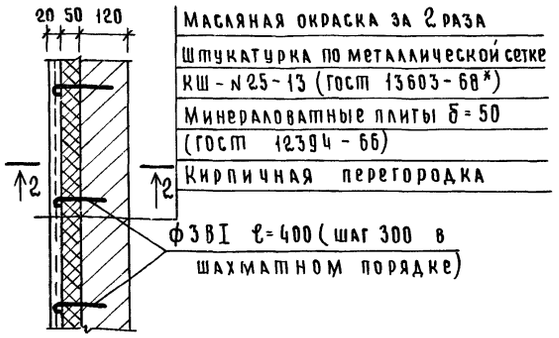

Спецификация элементов на лист.

Марка	Обозначение	Наименование	Кол.	Масса ед. кг.	Примечание
		Металлические рамы			
МН-1	лист 14	Рама МН-1	1	23.70	
МН-2	то же	То же МН-2	1	17.03	
МН-3	"	" МН-3	1	10.03	
	ГОСТ 6727-53*	Анкер, хомут ф3 В I	6		кг
	ГОСТ 18124-75	Асбестоцементные листы			
		ЛПК-А-1.5-1.5-10	2		
	ГОСТ 12394-66	Минераловатные плиты			
		δ=50 γ=300 кг/м³	18		м²
	ГОСТ 13603-68*	Сетка КШ №25-13	15		м²
1	ГОСТ 2590-71	• ф10 А-I ℓ=600	20		

1. Металлические рамы МН1÷МН3 установить при кладке перегородок.
2. Анкера поз.1 крепить к закладным деталям колонн.

ГИП	Евлаев		26.05.81
Нач. отд.	Салин		26.05.81
Гл. спец.	Макулов		1/4-81
Гл. спец.	Ерохин		10.4.81
Рук. бриг.	Лежень		14.3.81
Вед. инж.	Салина		14.3.81
Н. контр.	Есина		27.5.81

Привязан

Инв. №

ТП 416-1-130 АР

Административно-бытовое здание на 100 человек для „Ремонтных цехов системы „Госкомсельхозтехника"

Стадия	Лист	Листов
Р	9	

Фрагмент 3
Узлы 1÷5

Госкомсельхозтехника СССР
ГИПРОПРОМСЕЛЬСТРОЙ
г. Саратов

Инв. № подл. | Подпись и дата | Взам. инв. №

Альбом I

Типовой проект

План полов на отм. 3.300

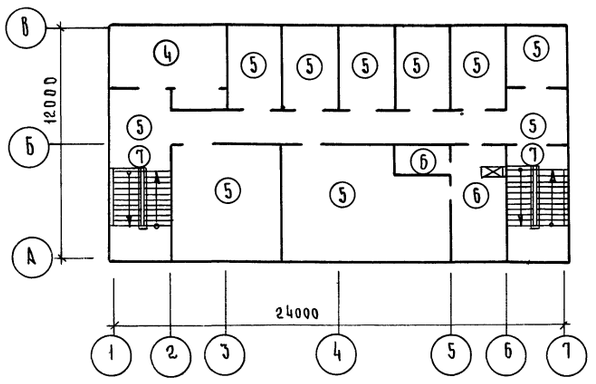

План полов на отм. 0.000

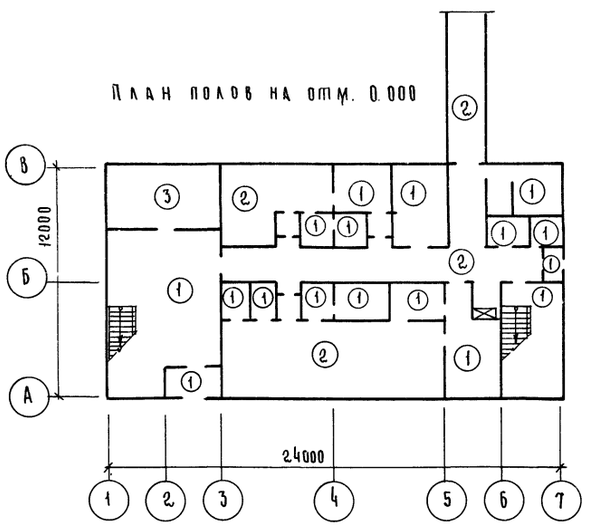

1. Грунт под основание пола уплотнить с доведением объёмного веса скелета грунта до 1,6 тс/м³.
2. Уклон полов и трапы показаны на планах. Листы 5, 6.
3. В основание под полы втрамбовать слой щебня крупностью 40 ÷ 60 мм.
4. Расположение перемычек см. листы 5, 6.
5. Крепление козырьков см. лист 8.

Экспликация полов.

Тип по проекту	Конструкция пола	Материал слоя	Тип слоя	Толщ. слоя мм	Дополнительные указания
1		Керамические плиты (ГОСТ 6787-69*)	П-43	13	плинтус Д-26
		Цем.-песч. раствор марки 150	—	15	В тамбуре и вестибюле плинтус Д-5
		Бетон марки М 100	—	100	
		Грунт, уплотненный со щебнем.	—	—	
2		Линолеум (ГОСТ 7251-77)	П-81	4	плинтус Д-4
		Прослойка из холодной мастики на водостойких вяжущих	—	1	
		Цем. песч. раствор марки 150	С-1	20	
		Бетон марки М 100	—	100	
		Грунт уплотнённый со щебнем	—	—	
3		Цем. песч. раствор марки 200	П-10	20	
		цем. песч. стяжка из раствора марки 150	С-1а	20	
		Бетон марки М 100		100	
		Грунт, уплотненный со щебнем	—	—	
4		Цем.-песч. раствор марки 200	П-10	20	
		цем.-песч. стяжка из раствора марки 150	С-1а	20	
		Керамзитобетон γ = 1200 кг/м	—	40	
		Сборные ж.-б. плиты	—	—	
5		Линолеум (ГОСТ 7251-77)	П-81	4	плинтус Д-4
		Прослойка из холодной мастики на водостойких вяжущих	—	1	
		Керамзитобетон марки 75 γ = 1100 кг/м³	—	75	
		Сборные ж.-б. плиты	—	—	
6		Керамические плиты (ГОСТ 6787-69)	П-50	13	плинтус Д-26
		битумная мастика	—	2	
		2 слоя гидроизола на битумной мастике	Р-1а	5	
		Бетон марки М 100	—	20	
		Керамзитобетон марки 75 γ = 1100 кг/м³	—	40	
		Сборные ж.-б. плиты	—	—	
7		Керамические плиты (ГОСТ 6787-69)	П-43	13	То же
		цементно-песчанный раствор марки 150	—	12	
		цементно-песчанная стяжка марки 150	С-1	20	
		Керамзитобетон γ = 1200 кг/м³	—	35	
		Сборные ж.-б. плиты	—	—	

Типы слоев и плинтусов обозначены ПОСН и П II-в 8-71

Ведомость перемычек.

Перемычки: Марка по проекту	Перемычки: Схема сечения	Перемычки: Кол. мест.	Элементы перемычки: Марка	Элементы перемычки: Обозначение	Элементы перемычки: Кол.
Наружные стены					
Для толщины стены δ = 380 мм					
ПР-1		1	1пр3-19.12.14	1.138-10. вып. 1	3
			ПБ-27-4	1.137-3, вып. 1	2
ПР-2		1	1пр2-16.12.14	1.138-10. вып. 1	3
			ПБ-27-4		1
ПР-3		1	1пр3-19.12.14	1.138-10, вып 1	3
ПР-4		1	1пр3-22.12.14	1.138-10, вып 1	3
ПР-5		6	1пр38-24.25.22з	1.138-10. вып. 1	1
			1пр3-22.12.14	То же	1
Для толщины стены δ = 510 мм					
ПР-1		1	1пр3-19.12.14	1.138-10, вып. 1	4
			ПБ-27-4	1.137-3, вып. 1	2
ПР-2		1	1пр2-16.12.14	1.138-10, вып. 1	4
			ПБ-27-4		1
ПР-3		1	1пр3-19.12.14	1.138-10. вып. 1	
ПР-4		1	1пр3-22.12.14	1.138-10. вып. 1.	

ГИП	Евелев		22.05.81
Нач. отд.	Салин		2.4.81
Гл. спец.	Макулов		2.4.81
Гл. спец.	Ерохин		13.4.81
Рук. бриг.	Лежень		2.4.81
Вед. инж.	Салина		12.3.81

Привязан

ТП 416-1-130 АР

Административно-бытовое здание на 100 человек для ремонтных цехов системы „Госкомсельхозтехника"

Стадия	Лист	Листов
Р	10	

Экспликация полов. Планы полов Ведомость перемычек

Госкомсельхозтехника СССР ГИПРОПРОМСЕЛЬСТРОЙ

Инв. № подл. | Подпись и дата | Взам. инв. №

Схема расположения перегородок и отверстий в них на отм. 3.300

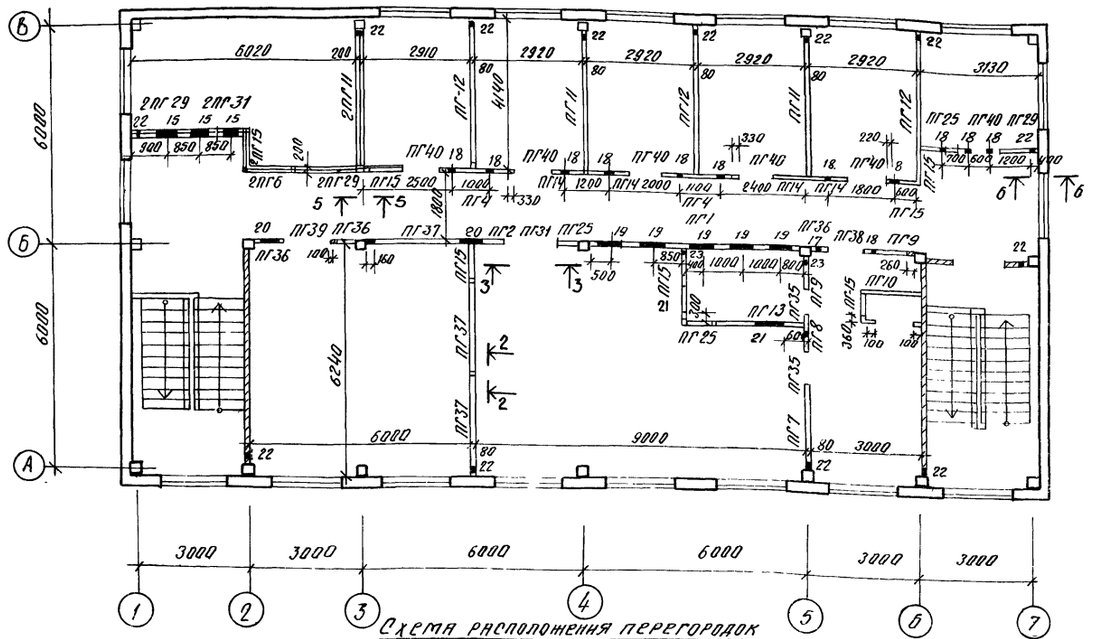

Схема расположения перегородок и отверстий в них на отм. 0.000

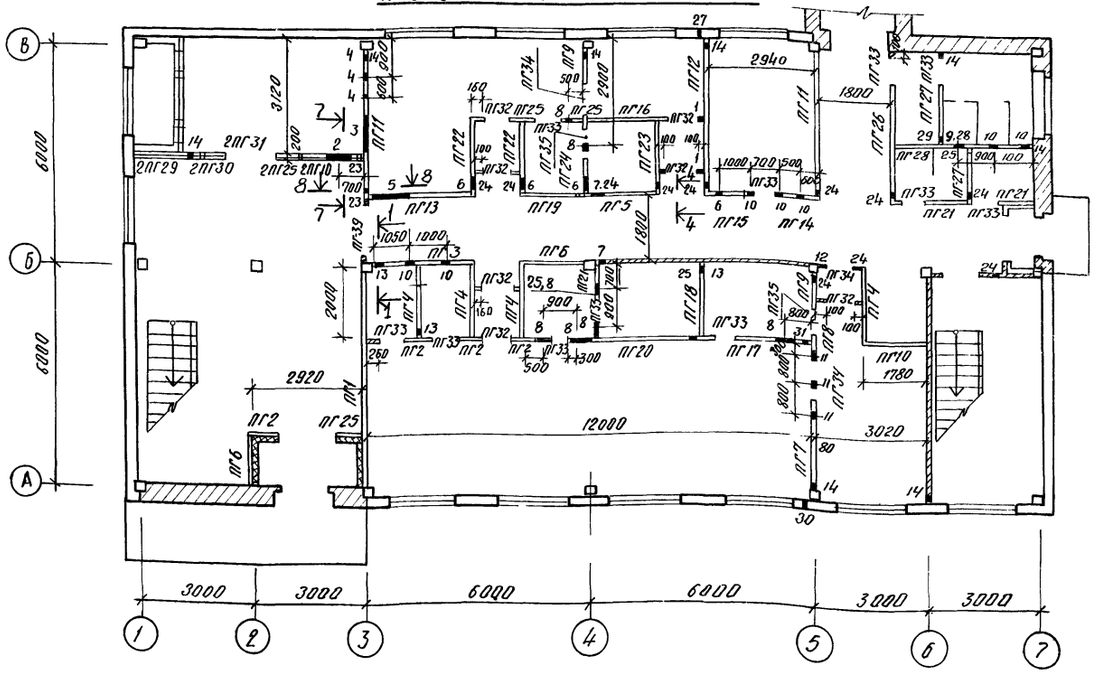

Таблица отверстий

Тип по плану	Размеры в×h (мм)	Отм. низа отверстий	Тип по плану	Размеры в×h (мм)	Отм. низа отверстий
1	500×300	2.700	22	100×100	3.350
2	1000×400	2.600	23	50×50	2.400
3	900×600	2.500	24	50×250	2.200
4	150×150	2.450	25	50×50	0.000
5	600×300	2.700	26	100×150	0.000
6	500×300	2.450	27	ф25	0.002
7	500×300	2.700	28	ф10	0.000
8	440×140	2.400	29	50×100	0.000
9	150×150	2.500	30	ф25	0.200
10	150×150	2.750	31	ф25	2.200
11	340×150	2.500			
12	300×600	2.450			
13	250×300	2.700			
14	100×100	0.05			
15	440×200	6.100			
16	1300×400	5.900			
17	300×300	6.000			
18	150×150	5.800			
19	680×200	5.700			
20	600×400	5.900			
21	800×800	4.200			

1. При монтаже панельных перегородок руководствоваться пояснительной запиской к сериям 1.231-1 вып. 1,2 и 2.230-1 вып. 10
2. Все соединительные изделия затереть цементным раствором марки 50, толщиной не менее 10 мм.
3. Участки перегородок по месту выполнять по детали 56 серии 2.230-1 вып. 10.
4. Сечения см. лист 12.
5. Отверстия в сборных перегородках выполнять по месту при производстве сантехнических работ.

Гип	Евелев		26.10.81	ТП 416-1-130 АР
Нач.отд.	Салин		20.10.81	
Гл.спец.	Макулов		1/4-81	
Гл.спец.	Ерохин		10.4.81	Административно-бытовое задание на 100 человек для ремонтных цехов системы „Госкомсельхозтехника"
Рук.бриг.	Лежень		20.5.81	
Вед.инж.	Салина		15/IV-81	
Вед.инж.	Алимова		7.IV.81	

Привязан

Стадия	Лист	Листов
Р	11	

Схема расположения перегородок и отверстий в них на отм.

Госкомсельхозтехника СССР
ГИПРОПРОМСЕЛЬСТРОЙ

Альбом 1

Типовой проект

1-1

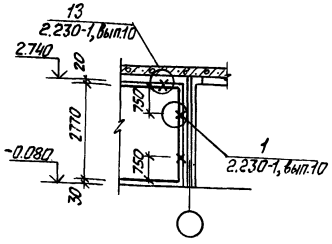

2-2

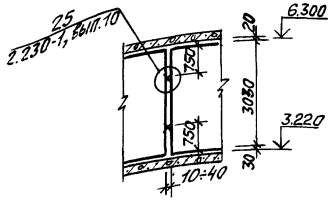

3-3

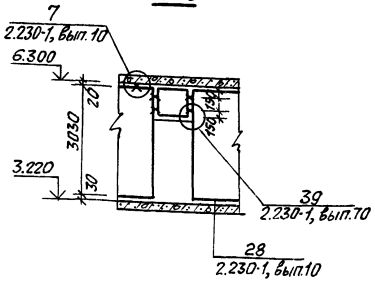

4-4

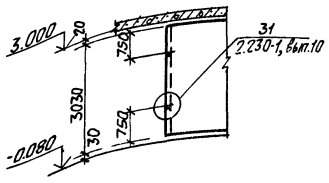

5-5

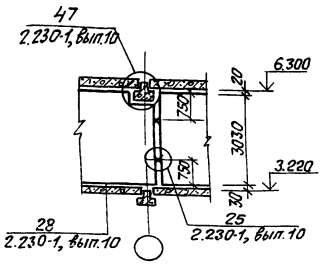

6-6

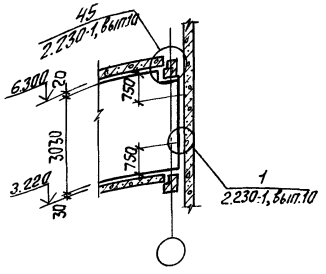

7-7

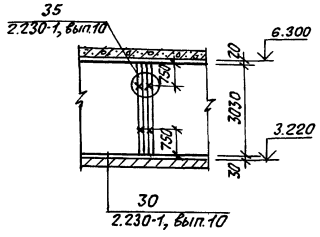

8-8

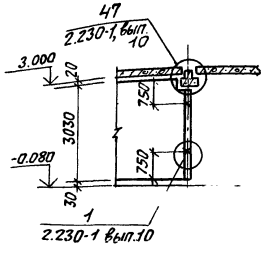

Спецификация элементов перегородок

Марка	Обозначение	Наименование	Кол.	Масса ед., кг	Примечание
ПГ1	1.231-1, вып.1	Панели ПГ33-57	2	1785	
ПГ2	1.231-1, вып.1	ПГ33-7	5	230	
ПГ3	1.231-1, вып.1	ПГ33-30	1	940	
ПГ4	1.231-1, вып.1	ПГ33-20.3	6	640	
ПГ5	1.231-1, вып.1	ПГС7-33-20Б	1	615	
ПГ6	1.231-1, вып.1	ПГ33-14.2	3	450	
ПГ7	1.231-1, вып.1	ПГ33-31.3Р	2	905	
ПГ8	1.231-1, вып.1	ПГ33-5Р	2	135	
ПГ9	1.231-1, вып.1	ПГ33-9Р	4	265	
ПГ10	1.231-1, вып.1	ПГ33-18А	4	560	
ПГ11	1.231-1, вып.1	ПГ33-38Р	6	1100	
ПГ12	1.231-1, вып.1	ПГ33-41	4	1280	
ПГ13	1.231-1, вып.1	ПГ33-27А	2	835	
ПГ14	1.231-1, вып.1	ПГ33-9А	5	285	
ПГ15	1.231-1, вып.1	ПГ33-9	9	290	
ПГ16	1.231-1, вып.1	ПГС7-33-20А	1	625	
ПГ17	1.231-1, вып.1	ПГС7-33-20.3А	1	635	
ПГ18	1.231-1, вып.1	ПГС7-33-20.3	1	640	
ПГ19	1.231-1, вып.1	ПГ33-17	1	525	
ПГ20	1.231-1, вып.1	ПГС7-33-31.3Б	1	980	
ПГ21	1.231-1, вып.1	ПГС7-33-9	2	290	
ПГ22	1.231-1, вып.1	ПГ33-19	2	590	
ПГ23	1.231-1, вып.1	ПГС7-33-19	1	590	
ПГ24	1.231-1, вып.1	ПГС7-33-9Р	1	265	
ПГ25	1.231-1, вып.1	ПГ33-6	8	180	
ПГ26	1.231-1, вып.1	ПГ33-31.3	1	990	
ПГ27	1.231-1, вып.1	ПГС7-33-14.2	2	450	
ПГ28	1.231-1, вып.1	ПГС7-33-37	1	1170	
ПГ29	1.231-1, вып.1	ПГ33-17Б	7	515	
ПГ30	1.231-1, вып.1	ПГ33-8	2	260	

Марка	Обозначение	Наименование	Кол.	Масса ед., кг	Примечание
ПГ31	1.231-1, вып.2	Панели ПГ33-13.9	5	122	
ПГ32	1.231-1, вып.2	ПГ33-10.9	7	94	
ПГ33	1.231-1, вып.2	ПГ33-7.9	10	65	
ПГ34	1.231-1, вып.2	ПГ33-10.6	2	63	
ПГ35	1.231-1, вып.2	ПГ33-7.6	4	46	
ПГ36	1.231-1, вып.1	ПГ33-6.2Р	2	180	
ПГ37	1.231-1, вып.1	ПГ33-27	3	840	
ПГ38	1.231-1, вып.1	ПГ33-9.6	1	57	
ПГ39	1.231-1, вып.2	ПГ33-13.6	1	88	
ПГ40	1.231-1, вып.2	ПГ33-9.9	6	85	
		Соединительные			
		изделия			
ММ39	2.230-1, вып.10	ММ 39	262	0.16	
ММ40	2.230-1, вып.10	ММ 40	6	0.24	
ММ44	2.230-1, вып.10	ММ 44	184	0.15	
ММ1	2.230-1, вып.5	ММ 1	21	0.55	
К5	2.230-1, вып.5	К5, п.м.	54	0.16	

Схема крепления кирпичных перегородок

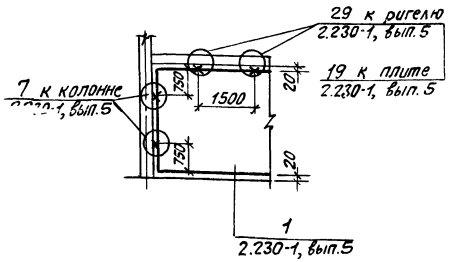

ГИП	Евелев		16.03.81
Нач.отд.	Солин		10.03.81
Гл.констр.	Ерохин		10.03.81
Гл.спец.	Каткова		6.03.81
Рук.бюр.	Матерный		06.03.81
Вед.инж.	Алимова		7.03.81

ТП 416-1-130 АР

Административно-бытовое здание на 100 человек для ремонтных цехов системы „Госкомсельхозтехника"

Стадия	Лист	Листов
Р	12	

Привязан

Сечения 1-1 ÷ 8-8
Спецификация элементов

Госкомсельхозтехника СССР
ГИПРОПРОМСЕЛЬСТРОЙ

Аль-бом 1

Типовой проект

Блок 1

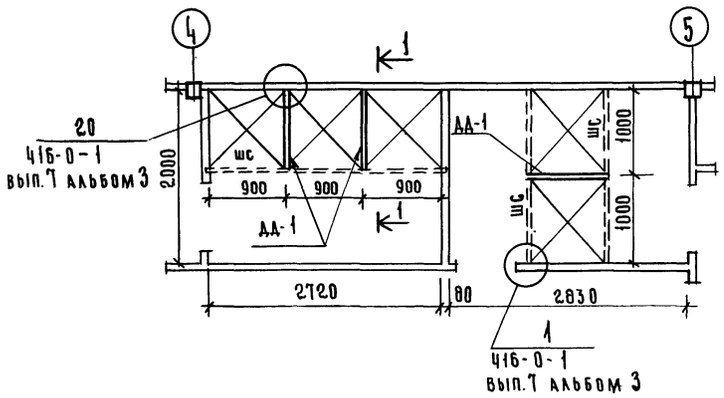

1-1

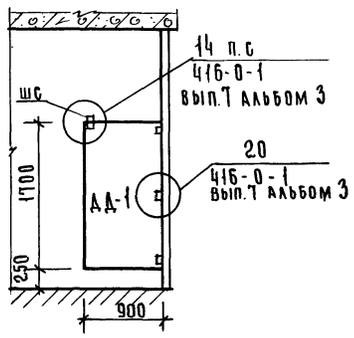

Блок 2

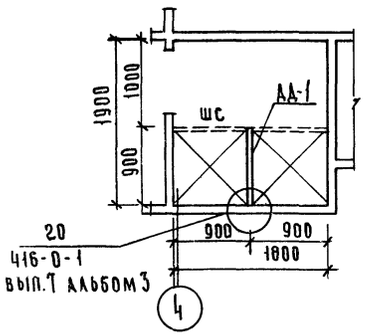

Блок 3

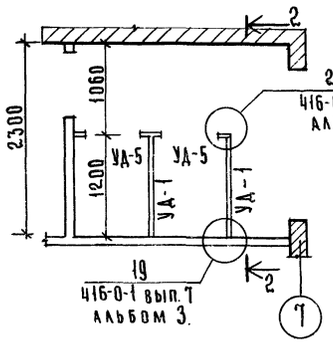

2-2

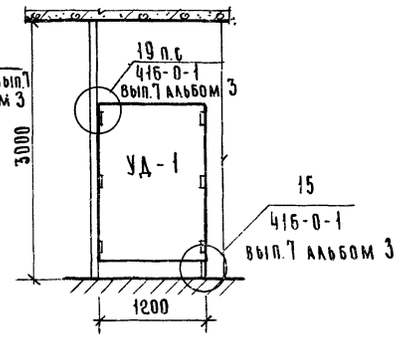

Спецификация элементов на душевые кабины и уборные.

Марка поз.	Обозначение	Наименование	Кол.	Масса ед, кг	Примечание
ДД-1	416-0-1, вып.7, альбом 2	Щит душевой кабины ДД-1	4	49.5	
УД-1	То же	Щит кабины санузла УД-1	2	66,6	
УД-5	"	Щит дверь УД-5	2	49,6	
ЩС	4мту 638-64	Штанга ЩС □40×40×3	9	3,7	м
С	ГОСТ 3262-75	Стойка ф-25, фланец ф-50	6	0,64	
ММ2	416-0-1 вып.7. альбом 2	Соединительная деталь ММ2	12	0,40	
ММ3	То же	То же ММ3	18	0,40	
ММ4	"	" ММ4	7	0,20	
ММ9	"	" ММ9	45	—	
		Металлическая про-			
		кладка – 40×6, ℓ=120	9	0,25	

ОК-1
(мест 33)

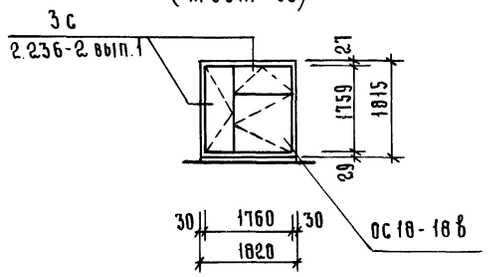

ОК-2
(мест-1)

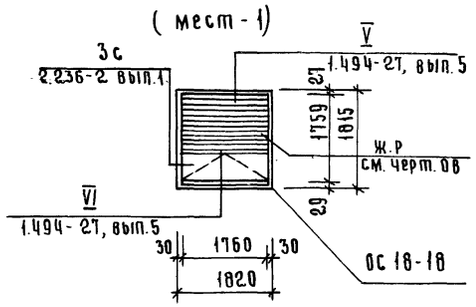

Спецификация заполнения оконных проёмов.

Марка поз.	Обозначение	Наименование	Кол.	Масса ед. кг	Примечание.
		Для $t_н$=-20°С и $t_н$=-30°С			
		Проём ОК-1			
ОС18-18в	ГОСТ 11214-78	Оконный блок ОС18-18в	1		
ПО1	1.136-2	Подоконная доска ДО19-15	1		
		Проём ОК-2			
ОС18-18	ГОСТ 11214-78	Оконный блок ОС18-18в	1		
	1.494-27, вып.5	Сборка жалюзийных			
		решеток	1		
		Для $t_н$ = -40°С			
		Проем ОК-1			
ОС18-18в	ГОСТ 11214-78	Оконный блок ОС18-18в	1		
ПО1	1.136-2	Подоконная доска ДО19-20	1		
		Проем ОК-2			
ОС18-18	ГОСТ 11214-78	Оконный блок ОС18-18в	1		
	1.494-27, вып 5.	Сборка жалюзийных			
		решеток	1		

ГИП	Евелев	[signature]	26.05.81
Нач. отд.	Салин	[signature]	20.05.81
Гл. спец.	Макулов	[signature]	1/4-81
Рук. бриг	Лежень	[signature]	[illegible]
Вед. инж.	Салина	[signature]	3.IV.81

ТП 416-1-130 АР

Административно-бытовое здание на 100 человек для ремонтных цехов системы „Госкомсельхозтехника"

Стадия	Лист	Листов
Р	13	

Привязан

Блоки 1÷3. Спецификация заполнения оконных проёмов

Госкомсельхозтехника СССР
ГИПРОПРОМСЕЛЬСТРОЙ
г. Саратов

Подвесной потолок ПСШ-1

Схема расположения элементов на 1 этаже.

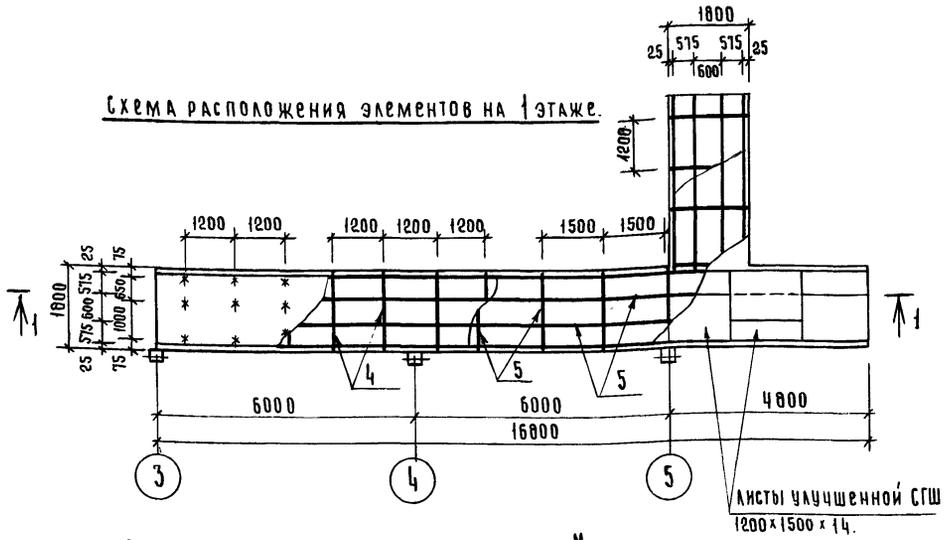

Схема расположения элементов на 2^м этаже.

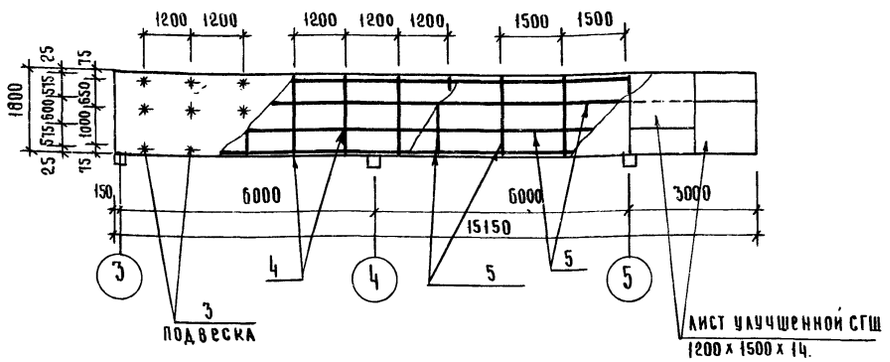

1-1

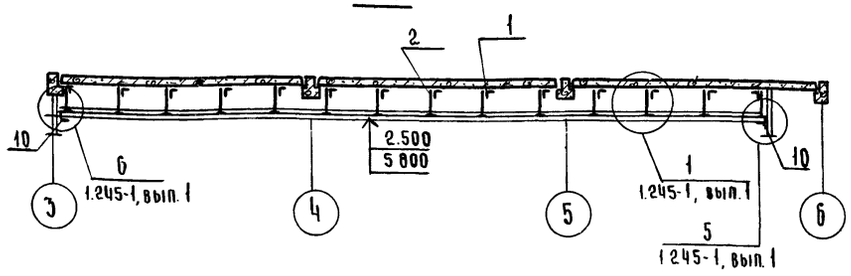

1. Все метизы и соединительные монтажные детали хромировать Толщина покрытия должна быть не менее 30 мк.
2. При монтаже подвесного потолка с каркасом в 2^х уровнях марки ПСШ-1 руководствоваться указаниями серии 1.245-1 вып. 0.

Спецификация элементов.

Марка поз.	Обозначение	Наименование.	Кол.	Масса ед. кг	Примечание
		Детали.			
2	1.245-1 вып. 1	Подвеска из проволоки 1псш 01.00.02	60		
3	То же	Пружина подвески 1ясш 01.00.03	60		
4	"	Главный профиль каркаса 1псш 01.00.04	19	2.8	
5	"	Второстепенный профиль каркаса 1псш 01.00.05	39	0,4	
6	"	Стыковой профиль каркаса 1псш 01.00.06	78		
7	"	Соединительная накладка главных профилей 1 псш 01.00.07	20		
8	"	Соединительная накладка второстепенных профилей 1 псш 01.00 08.	40		
9	"	Стыковая накладка 1 псш 01.00.09	155		
10	"	Хомут крепления второстепенного профиля 1 псш 01.00, 10	195		
15	"	Пристенный уголок 1 псш 01, 00, 15	21	0.8	
16	ГОСТ 14918-69 ГОСТ 19904-74	Подкладная пластина 30х25х1,5 из листа 1псш. 01.00, 16	60	0.009	
		Стандартные изделия.			
1	ВТУ ММСС СССР 2-66 ст.70 ОСТ-14 271	Дюбель-гвоздь ДГИ 3,5х30	122	0.003	
11	ТУ 400-28-494-77 Главмонтажспецстроя МГИ	Самосверлящий самонарезающий винт СМ-1-25	910	0,0035	Покрытие хромир.
		Материалы			
13	ТУ 21-29-25-74 МПСМ СССР	Клеющая мастика „Полинит"			Расход 0,3 кг/м²
14		Перфорированная бумажная клейкая лента-0,10х30 в рулонах.			Расход 0,2 кг/м²
12	ту 400-1/54-9 76 МПСМ МГИ	Лист улучшенной сухой гипсовой штукатурки со скошенными кромками разм. 500х1200х14	40	20,16	

Гип	Евелев			тп 416-1-130 АР
Нач.отд.	Салин			Административно-бытовое здание на 100 человек для ремонтных цехов системы „Госкомсельхозтехника"
Гл. спец.	Макулов			
Гл. спец.	Ерохин			
Рук. бриг.	Лежень			
Вед. инж.	Салина			

Привязан

Стадия	Лист	Листов
Р	14	

Подвесной потолок ПСШ-1.

Госкомсельхозтехника СССР
ГИПРОПРОМСЕЛЬСТРОЙ
г. Саратов

Альбом I

Типовой проект

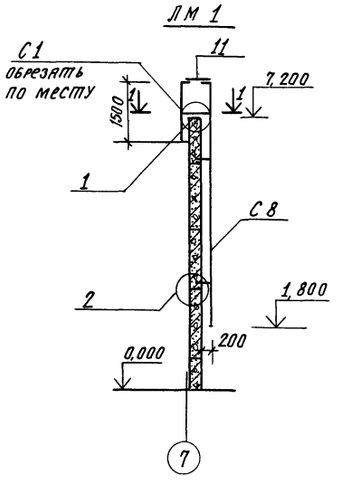

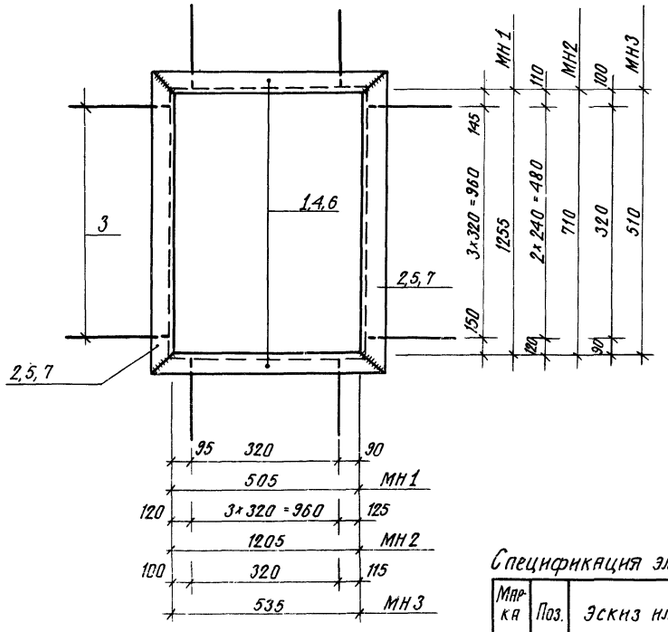

Спецификация элементов на марку

Марка	Обозначение	Наименование	Кол.	Масса ед, кг	Примечание
		Л·1			
С1	1.459-2 вып. 1	Стремянка С1	1	36	
С8	1.459, 2 вып. 1	С8	1	102	
		Материалы			
10		∠80×6 ℓ=160 ГОСТ8509-72*	4	1,2	
11		∠63×5 ГОСТ8509-72*	2	4,8	м
12		-100×8 ℓ=350 ГОСТ 19903-74	4	2,2	
13		ф18 ℓ=590 ГОСТ2590-71*	8	1,2	

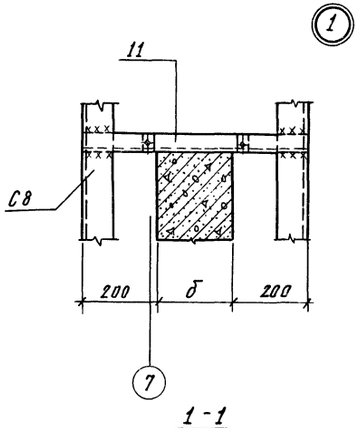

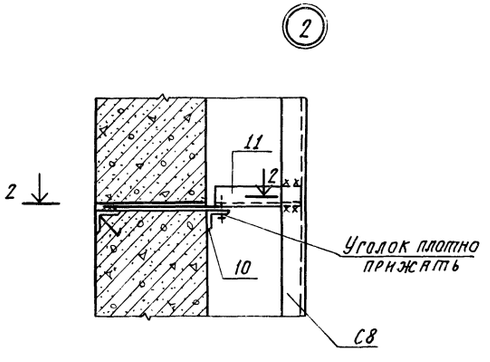

Спецификация элементов на марку

Марка	Поз.	Эскиз или сечение	ф мм	Длина мм	Кол.
МН1	1	∟63×5	–	631	2
	2	∟63×5	–	1381	2
	3	250 50	6АI	300	12
МН2	3	250 50	6АI	300	14
	4	∟50×5	–	1305	2
	5	∟50×5	–	810	2
МН3	3	250 50	6АI	300	8
	6	∟50×5	–	635	2
	7	∟50×5	–	610	2
МН4	8	–90×8	–	90	2
	9	∟100×10	–	100	1

Ведомость расхода стали на один элемент, кг

Марка элемента	Закладные изделия						Всего
	Профильная сталь				Арм. сталь ГОСТ5781-75 Класс А I		
	∠63×5	∠50×5	∠100×10	δ=8	ф мм 6		
МН1	22,9	–	–	–	0,80	–	23.70
МН2	–	16,10	–	–	0,93	–	17.03
МН3	–	9,50	–	–	0,53	–	10.03
МН4	–	–	1,51	0,6	–	–	2,11

Сварку производить электродом Э42 ГОСТ9467-75 hш = 5мм.

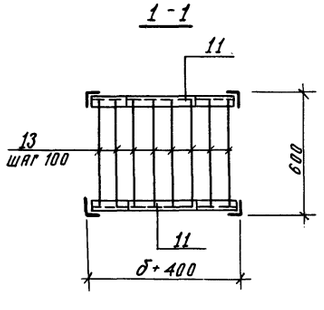

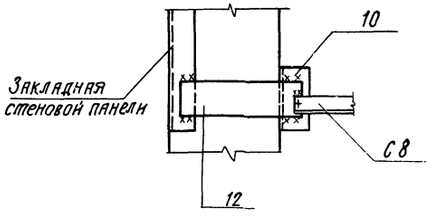

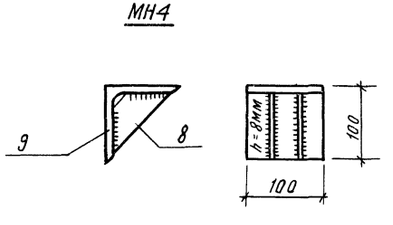

Гип	Евелев		2.05.81
Нач отд	Салин		2.05.81
Гл констр	Ерохин		10.4.81
Гл спец	Каткова		6.4
Рук бриг	Матерный		18.4.81
Вед инж	Алимова		5.4.81

т.п 416-1-130 - АР

Административно-бытовое здание на 100 человек для ремонтных цехов системы „Госкомсельхозтехника."

Стадия	Лист	Листов
Р	15	

Металлическая лестница

Госкомсельхозтехника СССР

Привязан

Инв. № подл. | Подпись и дата | Взам. инв. №

Альбом I

Типовой проект

Ведомость рабочих чертежей основного комплекта КЖ

Лист	Наименование	Примечание
1	Общие данные	
2.	Схема расположения элементов фундаментов	
3	Узлы к схеме расположения элементов фундаментов I–V	
4.	Схема расположения элементов каркаса на отм. 3.300, 6.600	
5	Схемы расположения элементов лестницы Л1 в осях 1-2 Л2 в осях 5-6.	
6	Схемы расположения элементов перекрытия, покрытия.	
7.	Спецификация к схемам расположения элементов перекрытия, покрытия.	
8	Схемы расположения стеновых панелей	
9.	Спецификация к схемам расположения стеновых панелей.	
10	Фундаменты монолитные фм1 ÷ фм3	
11	Колонны с дополнительными закладными деталями	
12	Колонны, ригели, стеновая панель с дополнительными закладными деталями.	
13	Плиты с отверстиями	
14	Каркасы КП1 ÷ КП3, арматурные сетки С1 ÷ С3, закладные детали МН1, МН2.	

Нагрузки на покрытие для расчётной температуры наружного воздуха -30°С приняты следующие

Вес снегового покрова на 1м² горизонтальной поверхности земли	Нормативные нагрузки кгс/м²	Расчётные нагрузки кгс/м²
70 кгс	560	658
100 кгс	610	722
150 кгс	660	792

Величина нагрузки включает в себя собственный вес кровли, утеплителя, железобетонных плит покрытия с заливкой швов, снеговую нагрузку.

Проект соответствует действующим нормам и правилам.

Главный инженер проекта /Евелев/

Ведомость ссылочных и прилагаемых документов

Обозначение	Наименование	Примечание
	Ссылочные документы	
1.412-3 вып. II, III	Монолитные железобетонные фундаменты под типовые колонны многоэтажных промышленных зданий	
1.415-1 вып. 1	Железобетонные фундаментные балки для стен производственных зданий.	
ИИ-04-0 вып. 6	Указания по применению изделий	
ИИ-04-2 вып. 7, 10, 124. I	Колонны	
ИИ-04-3 вып. 4 ч. I, II	Ригели	
ИИ-04-4 вып. 17, 20	Панели перекрытий железобетонные	
ИИ-04-5 вып. 5, 6, 7	Панели наружных стен.	
ИИ-04-4 вып. 23	Карнизные плиты и фризовый камень.	
ИИ-04-7 вып. 1	Лестницы	
ИИ-04-14 вып 3	Дополнительные конструкции и детали каркаса с сеткой колонн 9×6 м	
1.141.1 вып. 18	Панели перекрытий	
ИИ-03-02 кл. 15-64	Панели перекрытий	
1.465-7 вып. 3 ч. 2	Сборные железобетонные предварительно напряженные плиты для покрытий производственных зданий.	
1.494-24 вып. 1	Стаканы для крепления крышных вентиляторов дефлекторов и зонтов.	
1.138-10 вып. 1	Перемычки железобетонные для зданий с кирпичными стенами	
ИИ-04-8 вып. 4	Металлические ограждения лестниц.	
3.400-6/76	Унифицированные закладные детали сборных железобетонных конструкций инженерных сооружений промышленных предприятий.	
ИИ-04-10 вып. 5, 6	Монтажные узлы и детали.	

Ведомость спецификаций.

Лист	Наименование	Примечание.
2.	Спецификация к схеме расположения элементов фундаментов.	
4.	Спецификация к схеме расположения элементов каркаса на отм. 3.300, 6.600	
5	Спецификация к схемам расположения элементов лестниц.	
7	Спецификация к схеме расположения элементов перекрытия, покрытия.	
9.	Спецификация к схемам расположения стеновых панелей.	

Инв. №			
Гл. ин. ин-та	Шестернев		23.06.81
Гип	Евелев		26.05.81
Нач. отд.	Салин		
Гл. конст.	Ерохин		10.7.81
Гл. спец.	Каткова		6.11.81
Рук. бриг.	Матерный		18.11.81
Вед. инж.	Алимова		18.11.81

Привязан

ТП 416-1-130 - КЖ

Административно-бытовое здание на 100 человек для ремонтных цехов системы „Госкомсельхозтехника"

Стадия	Лист	Листов
Р	1	14

Общие данные

Госкомсельхозтехника СССР

Взам. инв. № | Подпись и дата | Инв. № подл.

Альбом I

Типовой проект

Схема расположения элементов фундаментов

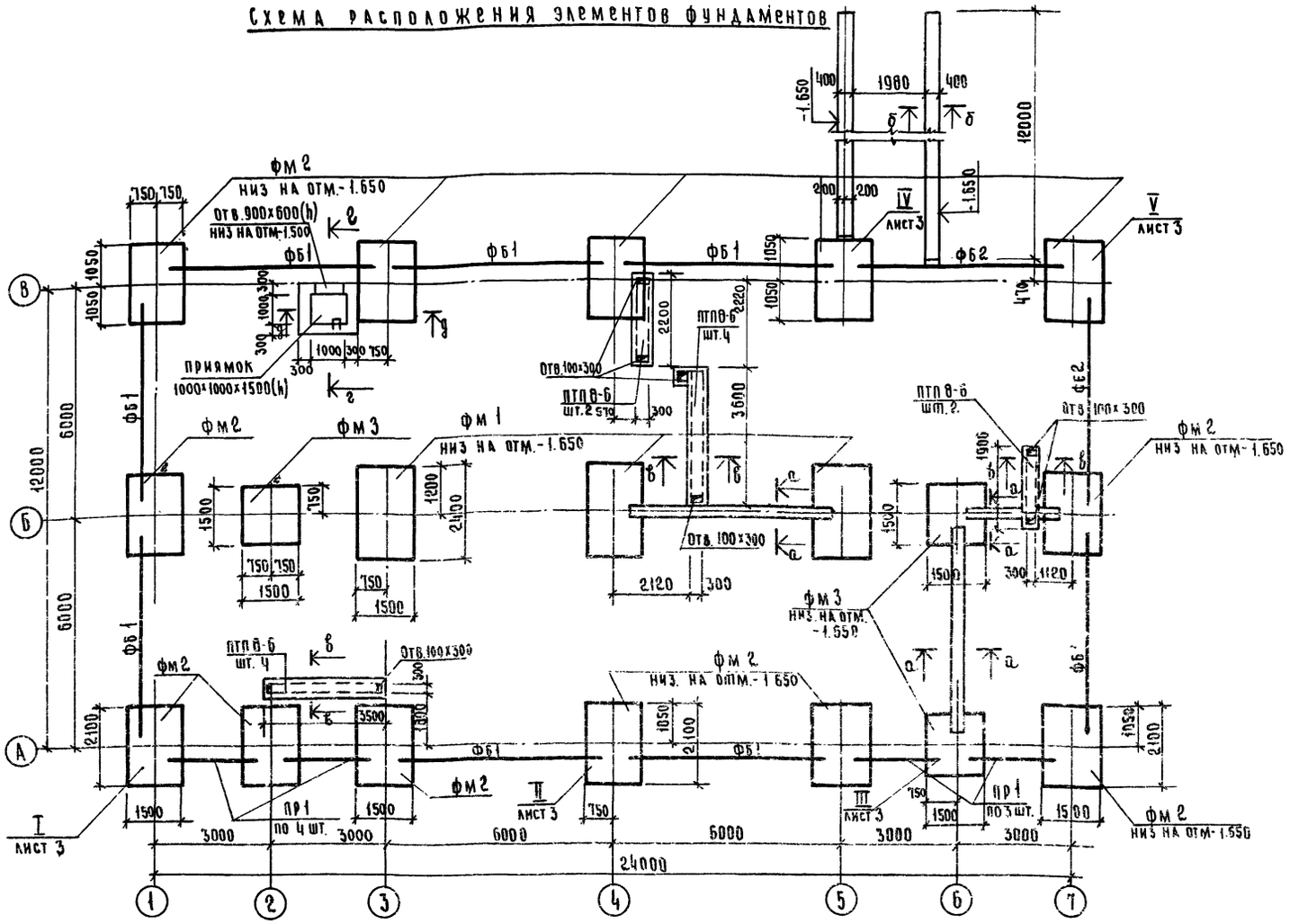

1. За относительную отметку 0.000 принят уровень чистого пола первого этажа административно-бытовых помещений.
2. При разработке фундаментов приняты следующие расчётные данные:
   а). Нормативная снеговая нагрузка - 100 кгс/м² (III район по СНиП II-6-74)
   б). Нормативная ветровая нагрузка - 45 кгс/м² (III район по СНиП II-6-74)
   в). Расчётная зимняя температура воздуха - 30°С.
3. Основанием для фундаментов служат непучинистые, непросадочные грунты со следующими нормативными характеристиками: γ = 1.8 тс/м³, E = 150 кгс/см², φ = 28°, $C^н$ = 0.02 кгс/см².
4. Грунтовые воды отсутствуют.
5. Под монолитные фундаменты устраивать щебёночную подготовку толщиной 100 мм.
6. Фундаментные балки укладывать на цементный раствор марки 150
7. Набетонки под фундаментные балки и перемычки выполнять одновременно с устройством соответствующих фундаментов
8. Горизонтальная гидроизоляция - 2 слоя гидроизола (ГОСТ 7415-74) на битумной мастике (ГОСТ 15836-79).
9. Выпуски арматуры фундаментных балок обмазать горячим битумом за 2 раза.
10. Зазоры между фундаментными балками и фундаментами заполнить бетоном марки 100
11. Ленточные фундаменты выполнить из бетона марки 100.

Спецификация к схеме расположения элементов фундаментов

Марка	Обозначение	Наименование	Кол.	Масса ед. кг	Примечание
		Сборные ж.б. элементы			
фб1	1.415-1 вып.1	фундаментная балка фб6-4в	8	900	
фб2	то же	то же фб6-29	2	1900	
пр1	1.138-10 вып.1	перемычка 1ПР8-20.12.22у	14	125	
птпв-6	ИИ-03-02 аа.15-64	плита перекрытия ПТПВ-6	12	90	
		Монолитные ж.б. конструкции			
фм1	КЖ-10	фундамент фм1	3		
фм2	КЖ-10	фм2	13		
фм3	КЖ-10	фм3	3		
		Материалы			
	ГОСТ 8239-72*	I 10 ℓ=900	4	8.5	
	ГОСТ 8509-72*	L 63×6 ℓ=1100	4	6.3	
	ГОСТ 5781-75	ф6AI ℓ=150	8	0.03	
	ГОСТ 5781-75	ф12AI ℓ=1400	3	1,3	
	ГОСТ 5781-75	ф20AI ℓ=1000	4	2.5	
	ГОСТ 8568-77*	Рифленая сталь δ=5	1,5	42.3	м²
		Бетон марки 100	16.6		м³
		Бетон марки 150	2.6		м³
		Бетон марки 200	2.6		м³
		Кирпич красный марки 100	1.0		м³

Тип	Евелев		
Нач. отд.	Салин		
Гл. констр.	Ерохин		
Гл. спец.	Каткова		
Рук. бриг.	Матёрный		
Вед. инж.	Алимова		

ТП 416-1-130 - КЖ

Административно-бытовое здание на 100 человек для ремонтных цехов системы „Госкомсельхозтехника"

Стадия	Лист	Листов
Р	2	

Схема расположения

Госкомсельхозтехника СССР

Привязан

Инв. № подл. | Подпись и дата | Взам. инв. №

Альбом I

Типовой проект

1-1

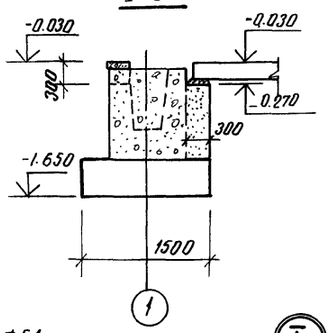

2-2

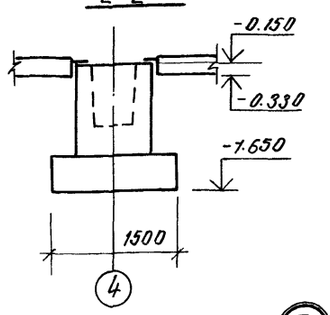

3-3

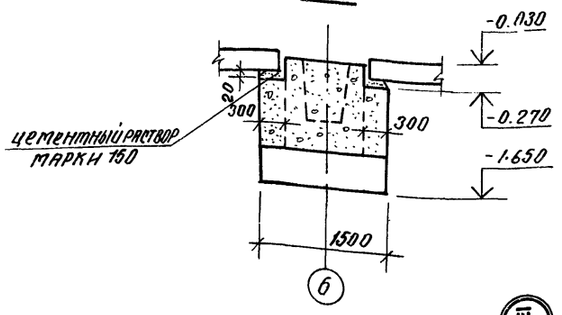

4-4

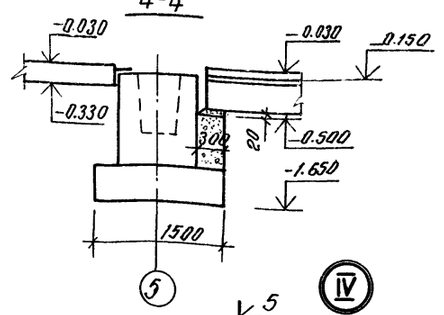

I

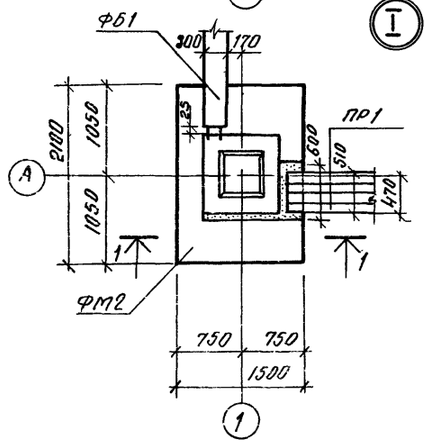

II

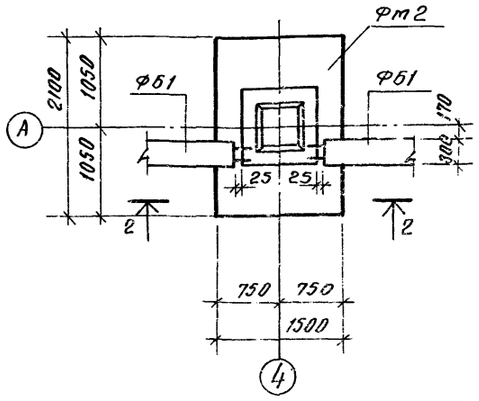

III

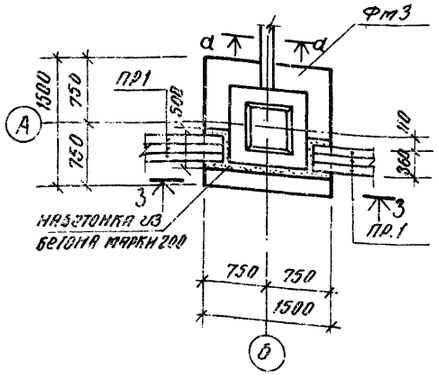

IV

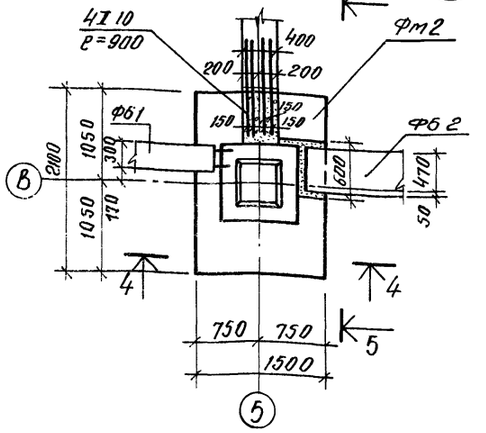

V

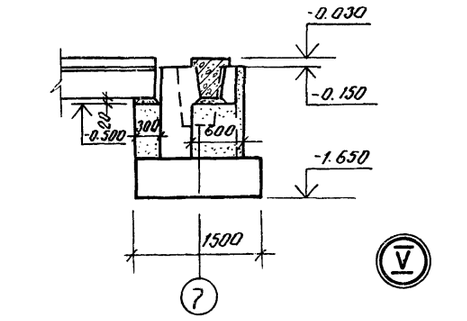

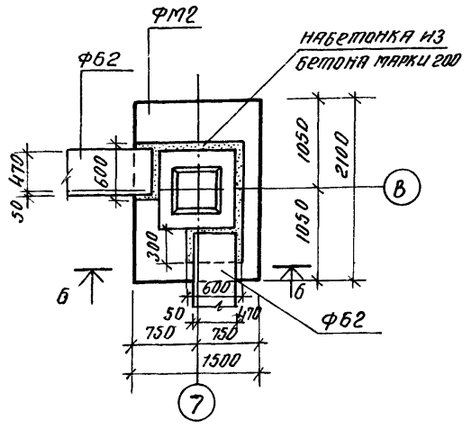

а-а

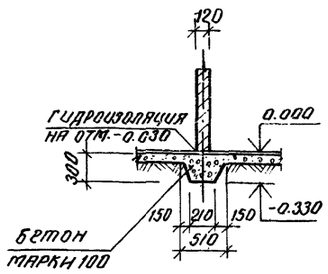

б-б

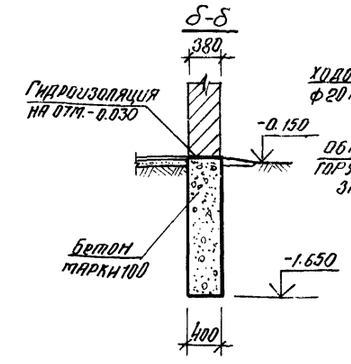

в-в

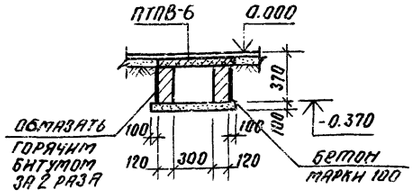

г-г

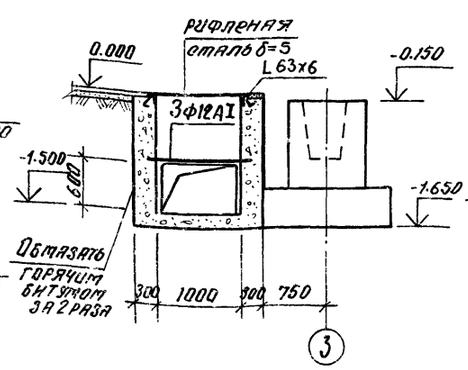

2-2

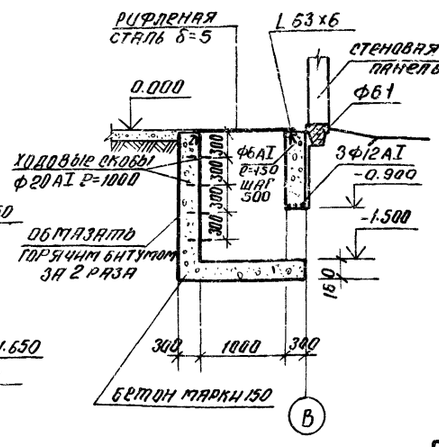

5-5

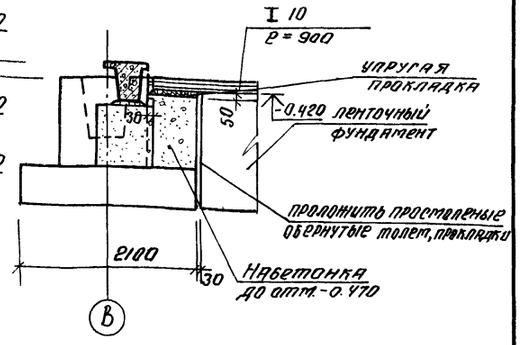

1. Стенки каналов выполнить из красного обожженого кирпича марки 100 на растворе марки 50.
2. Данные по грунтам основания и устройству фундаментов приведены на листе КЖ-2

ГИП	Евелев		24.08.81
Нач. отд.	Салин		19.08.81
Гл. констр.	Ерохин		24.08.81
Гл. спец.	Каткова		24.08.81
Рук. бриг.	Матерный		19.08.81
Вед. инж.	Климова		23.08.81

Привязан

ТП 416-1-130 - КЖ

Административно-бытовое здание на 100 человек для ремонтных цехов системы „Госкомсельхозтехника"

Стадия	Лист	Листов
Р	3	

Узлы к схеме расположения фундаментов V-V

Госкомсельхозтехника СССР
ГИПРОПРОМСЕЛЬСТРОЙ

Подпись и дата | Инв. № подл. | Взам. инв. №

Альбом I

Типовой

Инв. № подл. | Подпись и дата | Взам. инв. №

Схема расположения элементов каркаса на отм. 3.300, 6.600.

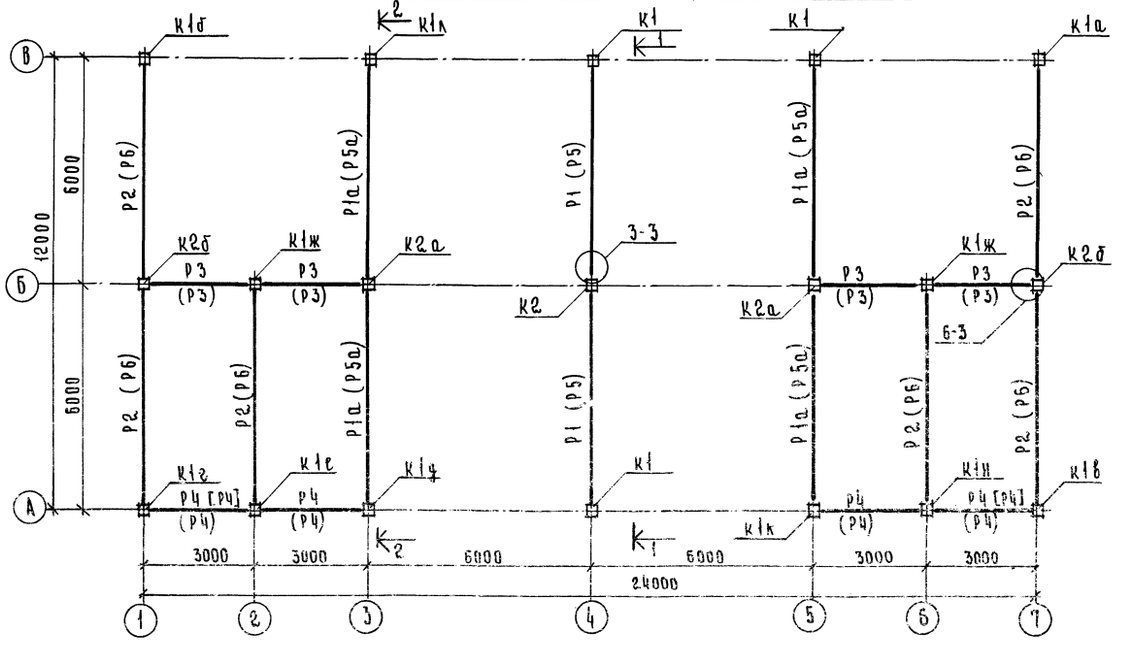

1-1

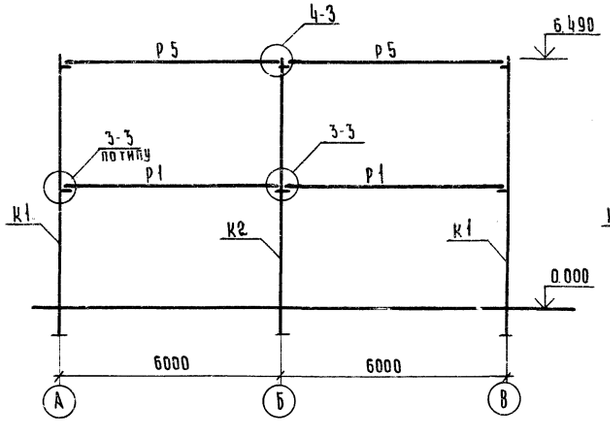

2-2

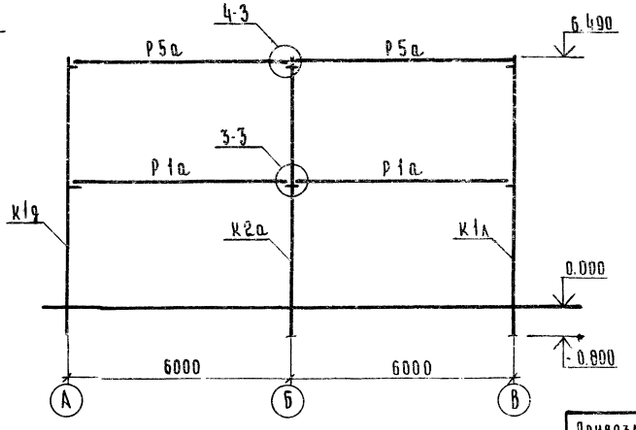

Спецификация к схеме расположения элементов каркаса на отм. 3.300; 6.600

Марка	Обозначение	Наименование	Кол.	Масса ед. кг.	Примечание
		Элементы конструкций			
		Колонны:			
К1	ии-04-2 вып.7, вып.12 ч.I	КК-366-11-1	3	1700	
К1а	ии-04-2 вып.7, вып.12 ч.I кж-12	КК-366-11-1-7	1	1700	
К1б	ии-04-2 вып.7, вып.12 ч.I кж-11	КК-366-11-2у-8	1	1700	
К1в	ии-04-2 вып.7, вып.12 ч.I, кж-11	КК-366-11-2у-8	1	1700	
К1г	ии-04-2 вып.7, вып.12 ч.I, кж-11	КК-366-11-2-9	1	1700	
К1д	ии-04-2 вып.7 вып.12 ч.I кж-12	КК-366-11-1-7	1	1700	
К1е	ии-04-2 вып.7, кж-11	КК-366-11-10	1	1700	
К1ж	ии-04-2 вып.7; кж-12	КК-366-11-10	2	1700	
К1и	ии-04-2 вып.7 кж-11	КК-366-11-10	1	1700	
К1к	ии-04-2 вып.7 вып.12 ч.I, кж-12	КК-366-11-1-7	1	1700	
К1л	ии-04-2 вып.7 вып.12 ч.I, кж-11	КК-366-11-2-9	1	1700	
К2	ии-04-2 вып.7	КР-366-11	1	1700	
К2а	ии-04-2 вып.7, кж-12	КР-366-11-11	2	1700	
К2б	ии-04-2 вып.7, вып.12 ч.I кж-12	КР-366-11-2-12	2	1700	
		Ригели:			
Р1	ии-04-3 вып.4 ч.I, II	Р2-72-57	2	1950	
Р1а	ии-04-3 вып.4 I, II кж-12	Р2-72-57-1	4	1950	
Р2	ии-04-3 вып.4 ч.I-II	Р 52-57	6	1610	
Р3	ии-04-3 вып.4 ч.I-II	Р 2-72-27	8	870	
Р4	ии-04-3 вып.4 ч I, II	Р 40-27	10	750	
Р5	ии-04-3 вып.4 ч.I-II	Р 2-52-57	2	1950	
Р5а	ии-04-3 вып.4 ч.I-II, кж-12	Р 2-52-57-1	4	1950	
Р6	ии-04-3 вып.4 ч I-II	Р 40-57	6	1610	
		Соединительное изделие			
ММД-4	ии-04-8 вып. 3	ММД 4	36	8,5	

1. Маркировка узлов принята по серии ИИ-04-10 вып.5
2. Марки ригелей в скобках даны для отметки 1.650, 6.600.
3. Монтаж элементов каркаса выполнять в соответствии со СНиП III-16-79, указаний серии ИИ-04-10 вып.5. Качество сварных швов должно удовлетворять требованиям СН-393-78.

ГИП	Евлаев		26.12.84
Нач. отд.	Салин		12.12.84
Гл. конст.	Ерохин		12.12.84
Гл. спец.	Каткова		6.12.84
Рук. бриг.	Матерный		12.12.84
Вед. инж.	Алимова		12.12.84

ТП 416-1-130 - КЖ

Административно-бытовое здание на 100 человек для ремонтных цехов системы „Госкомсельхозтехника"

Стадия	Лист	Листов
Р	4	

Схема расположения

Госкомсельхозтехника СССР
ГИПРОПРОМСЕЛЬГЕОРДЕЙ

Привязан

Схема расположения элементов лестницы Л1 в осях 1-2

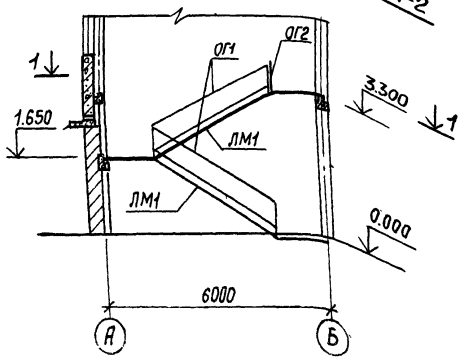

Схема расположения элементов лестницы Л2 в осях 6-7

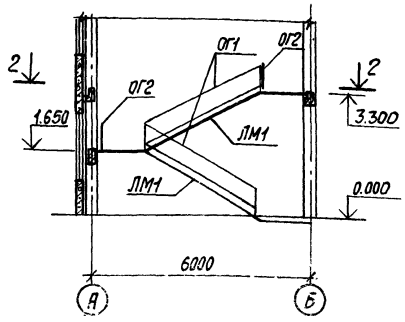

1-1

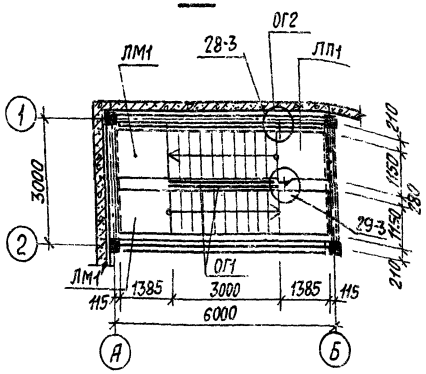

2-2

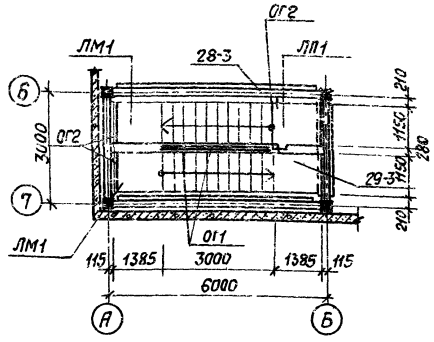

Спецификация к схемам расположения элементов лестниц

Марка	Обозначение	Наименование	Кол. на схему 1	Кол. на схему 2	Масса ед, кг	Примечание
		Элементы конструкций				
ЛМ1	ИИ-04-7 вып.1	Лестничный марш ЛМ58-14-17	2	2	2290	
ЛП1	ИИ-04-14 вып.3	Лестничная площадка ЛП-15-14а	1	1	575	
СТ1а	ИИ-04-14 вып.3	Накладная проступь СТ1а	–	2	45	
СТ1	ИИ-04-7 вып.1	СТ1	20	18	48	
СТ2	ИИ-04-7 вып.1	СТ2	4	4	40	
СТ3	ИИ-04-7 вып.1	СТ3	8	8	50	
СТ4л	ИИ-04-7 вып.1	СТ4л	2	2	50	
СТ4пр	ИИ-04-7 вып.1	СТ4пр	2	2	50	
		Ограждение лестниц				
ОГ1	ИИ-04-8 вып.4	ОЛ-33-1	2	2	46.24	
ОГ2	ИИ-04-8 вып.4	ОВПЛ-33-1	1	3	18.98	
ММД28	ИИ-04-10 вып.5	Соединительный элемент	2	2	1.22	

1. Узлы замаркированы по серии ИИ-04-10 вып.5.
2. Ограждения промежуточных площадок крепить к колоннам пристреливая закладные детали дюбелями при монтаже.

Схемы расположения накладных проступей

на промежуточной площадке

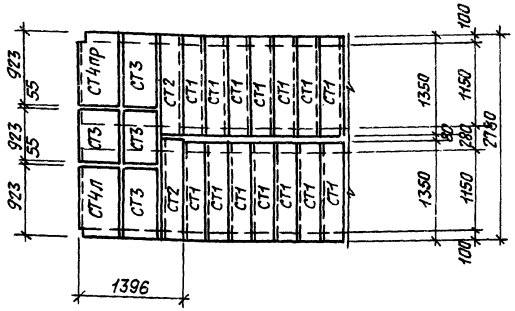

на верхней площадке

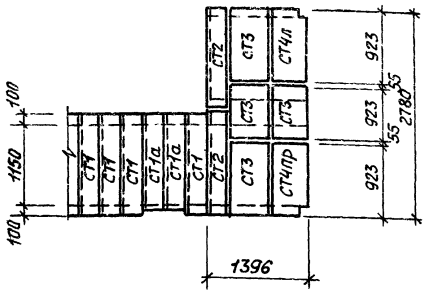

Гл.конст.	Ерохин		
Гл.спец.	Каткова		
Рук.бриг.	Матерный		
Вед.инж.	Алимова		

ТП 416-1-130 КЖ

Административно-бытовое здание на 100 человек для ремонтных цехов системы „Госкомсельхозтехника"

Стадия	Лист	Листов
Р	5	

Схемы расположения элементов лестницы Л1 в осях 1-2; 5-6

Госкомсельхозтехника СССР
ГИПРОПРОМСЕЛЬСТРОЙ
г. Саратов

Привязан

N подл.	Подпись и дата	Взам. инв. N

Альбом I

Схема расположения элементов перекрытия

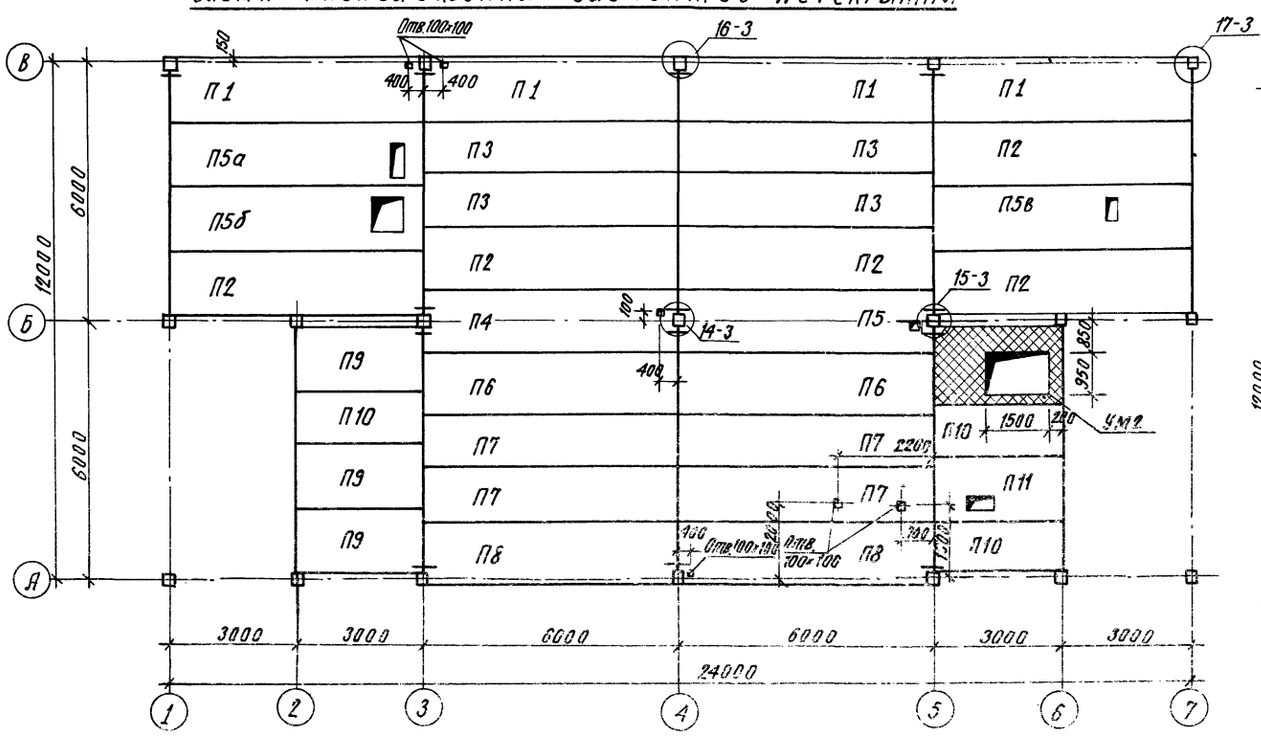

Схема расположения элементов покрытия

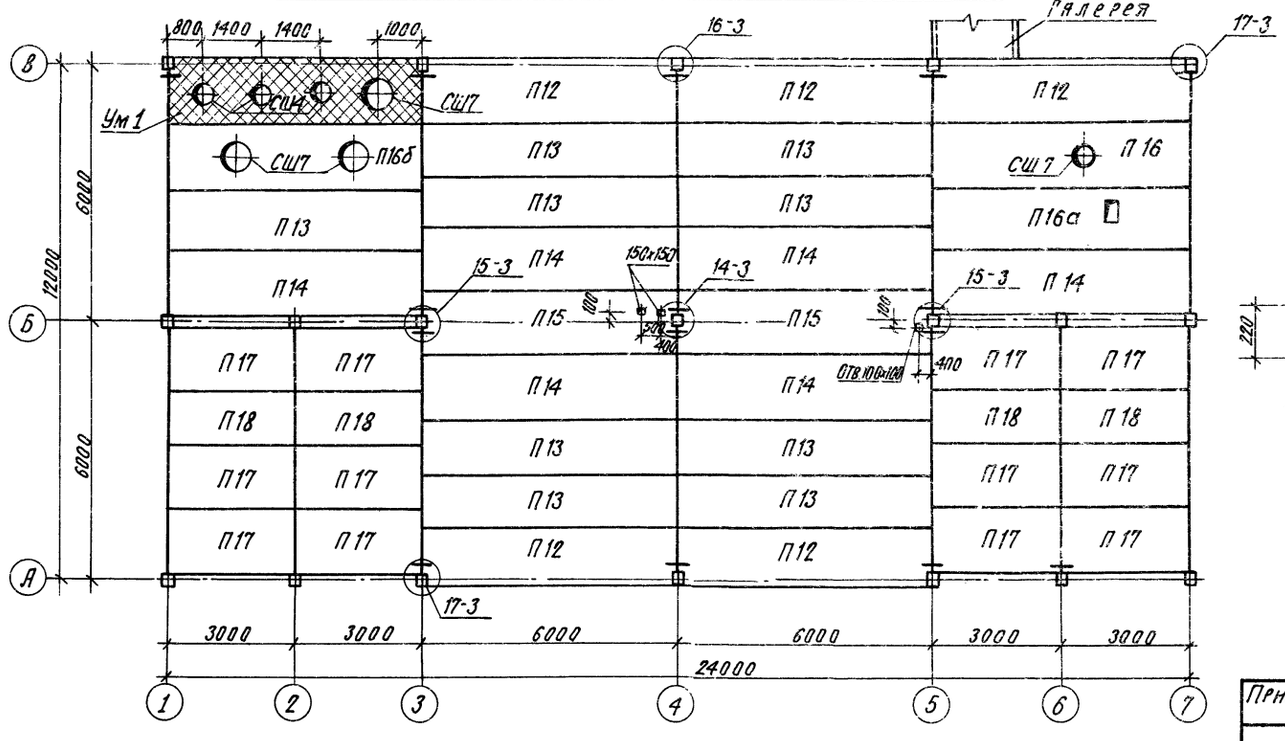

Схема расположения элементов покрытия на отм. 3.300

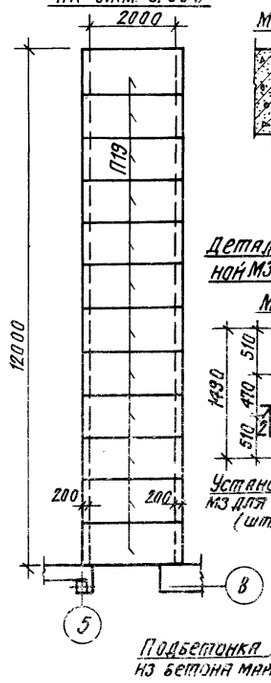

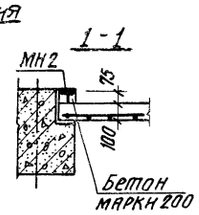

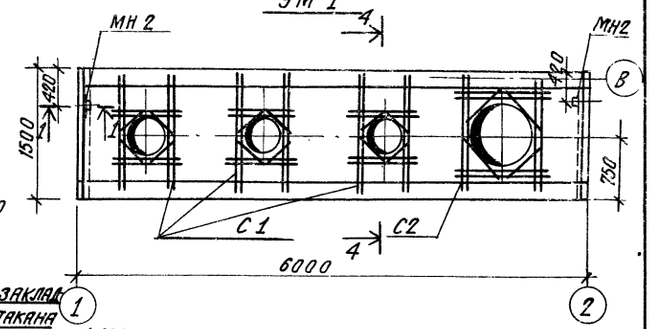

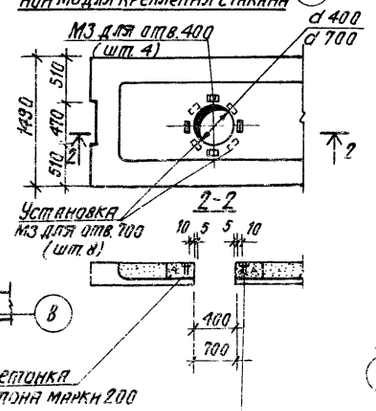

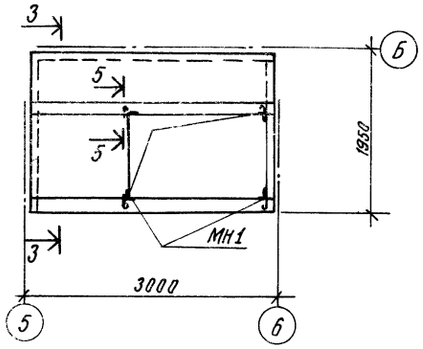

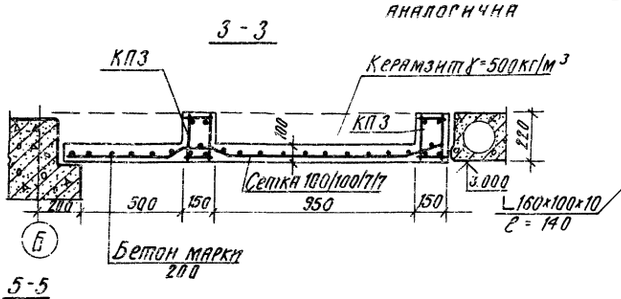

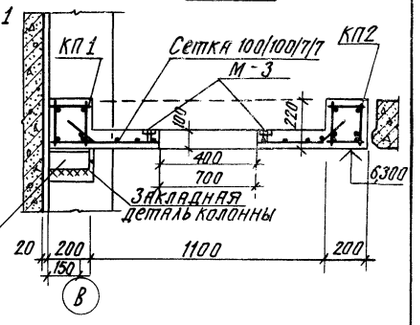

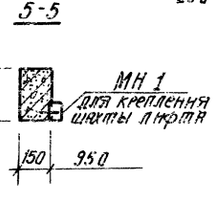

1. Узлы, замаркированные на данном листе, смотри серию ИИ-04-10 вып.5.
2. Швы между плитами заполнить бетоном марки 150 на мелком заполнителе
3. Отверстия в плитах покрытия и перекрытия до 150 мм пробиваются по месту не нарушая ребер жесткости с предварительной рассверловкой по контуру.
4. Монолитные участки выполнять в соответствии с требованиями глав СНиП III-15-76 при строгом соблюдении требований по технике безопасности на строительстве СНиП III 4-80.
5. Сварку металлоконструкций производить электродами Э42 ГОСТ 9467-75.
6. Временные нормативные нагрузки на перекрытие приняты согласно СНиП II-6-74 „Нагрузки и воздействия".
в осях А-Б; 2-4 - 400 кгс/м²
в осях А-Б; 4-5 - 300 кгс/м²
в осях Б-В; 1-7 - 200 кгс/м².

ГИП	Евелев		26.05.81
Нач. отд.	Салин		15.05.81
Гл. констр.	Ерохин		10.4.81
Гл. спец.	Каткова		6.IV.81
Рук. бриг.	Матерный		17.III.81
Вед. инж.	Алимова		17.II.81

ТП 416-1-130 - КЖ

Административно-бытовое здание на 100 человек „для ремонтных цехов системы „Госкомсельхозтехника".

Стадия	Лист	Листов
Р	6	

Привязан

Схемы расположения элементов перекрытия, покрытия.

Госкомсельхозтехника СССР ГИПРОПРОМСЕЛЬСТРОЙ

Альбом I

Типовой проект

Марка	Обозначение	Наименование	Кол.	Масса ед. кг.	Примечание
		Плиты перекрытия			
П1	ИИ-04-4 вып.17	ПК6-58-15п	4	2670	
П2	ИИ-04-4 вып.17	ПК6-58-15	4	2710	
П3	ИИ-04-4 вып.17	ПК6-58-12	4	2040	
П4	ИИ-04-4 вып.17	ПК8-58-15с	1	2650	
П5	ИИ-04 вып.17. кж13	ПР8-58-15с-1	1	2630	
П5а	ИИ-04-4 вып.17. кж13	ПР8-58-15с-2	1	2630	
П5б	ИИ-04-4 вып.17. кж13	ПР8-58-15с-3	1	2630	
П5в	ИИ-04-4 вып.17. кж13	ПР8-58-15с-4	1	2630	
П6	ИИ-04-4 вып.17	ПК8-58-15	2	2710	
П7	ИИ-04-4 вып.17	ПК8-58-12	4	2040	
П8	ИИ-04-4 вып.17	ПК8-58-15п	2	2670	
П9	ИИ-04-4 вып.20	ПК8-28-15	3	1320	
П10	ИИ-04-4 вып.20	ПК8-28-12	3	1000	
П11	ИИ-04-4 вып.20, кж13	ПР8-28-15с-1	1	1190	
		Плиты покрытия			
		Снег $P^н$=70 кгс/м²			
П12	ИИ-04-4 вып.17	ПК4.5-58-15п	5	2670	
П13	ИИ-04-4 вып.17	ПК4.5-58-12	9	2040	
П14	ИИ-04-4 вып.17	ПК4.5-58-15	6	2710	
П15	ИИ-04-4 вып.17	ПК4.5-58-15с	2	2650	
П16	ИИ-04-4 вып.17 кж13	ПР8-58-15с-1	1	2630	
П16а	ИИ-04-4 вып.17 кж13	ПР8-58-15с-2	1	2630	
П16б	ИИ-04-4 вып.17 кж13	ПР8-58-15с-3	1	2630	
П17	ИИ-04-4 вып.20	ПК8-28-15	12	1320	
П18	ИИ-04-4 вып.20	ПК8-28-12	4	1000	
СБ1	1.494-24 вып.1	стакан СБ4А-1	3	150	
СБ2	1.494-24 вып.1	стакан СБ7А-1	4	290	
		Снег $P^н$=100 кгс/м²			
П12	ИИ-04-4 вып.17	ПК4.5-58-15п	5	2670	
П13	ИИ-04-4 вып.17	ПК4.5-58-12	9	2040	
П14	ИИ-04-4 вып.17	ПК4.5-58-15	6	2710	
П15	ИИ-04-4 вып.17	ПК4.5-58-15с	2	2650	
П16	ИИ-04-4 вып.17 кж13	ПР8-58-15с-1	1	2630	
П16а	ИИ-04-4 вып.17 кж13	ПР8-58-15с-2	1	2630	
П16б	ИИ-04-4 вып.17 кж13	ПР8-58-15с-3	1	2630	

Марка	Обозначение	Наименование	Кол.	Масса ед. кг.	Примечание
П17	ИИ-04-4 вып.20	ПК8 28-15	12	1320	
П18	ИИ-04-4 вып.20	ПК8-28-12	4	1000	
СБ1	1.494-24 вып.1	стакан СБ4А-1	3	150	
СБ2	1.494-24 вып.1	стакан СБ7А-1	4	290	
		Снег $P^н$=150 кгс/м²			
П12	ИИ-04-4 вып.17	ПК6-58-15п	5	2670	
П13	ИИ-04-4 вып.17	ПК6-58-12	9	2040	
П14	ИИ-04-4 вып.17	ПК6-58-15	6	2710	
П15	ИИ-04-4 вып.17	ПК6-58-15с	2	2650	
П16	ИИ-04-4 вып.17. кж13	ПР8-58-15с-1	1	2630	
П16а	ИИ-04-4 вып.17. кж13	ПР8-58-15с-2	1	2630	
П16б	ИИ-04-4 вып.17. кж13	ПР8-58-15с-3	1	2630	
П17	ИИ-04-4 вып.20	ПК8-28-15	12	1320	
П18	ИИ-04-4 вып.20	ПК8-28-12	4	1000	
СБ1	1.494-24 вып.1	стакан СБ4А-1	3	150	
СБ2	1.494-24 вып.1	стакан СБ7А-1	4	290	
П19	1.141-1 вып.18	Плита ПК6-24-10	12	700	
		Стальные изделия			
ММД16	ИИ-04-10 вып.5	ММД16	4	0.73	
ММД17	ИИ-04-10 вып.5	ММД17	8	1.29	
ММД18	ИИ-04-10 вып.5	ММД18	8	1.15	
ММД23	ИИ-04-10 вып.5	ММД23	20	0.39	
ММД24	ИИ-04-10 вып.5	ММД24	20	0.13	
ММД25	ИИ-04-10 вып.5	ММД25	24	0.32	
ММД26	ИИ-04-10 вып.5	ММД26	24	0.10	
ММД30лев	ИИ-04-10 вып.5	ММД30лев	4	3.78	
ММД30пр	ИИ-04-10 вып.5	ММД30пр	4	3.78	

Марка	Обозначение	Наименование	Кол.	Масса ед. кг.	Примечание
		Монолитные участки Ум1, Ум2			
КП1	КЖ-14	Каркас пространственный КП1	1	90.8	
КП2	КЖ-14	КП2	1	83.4	
КП3	КЖ-14	КП3	2	41.	
	ГОСТ 8478-66	Сетка арматурная			
		100/100/7/7	14.4	6.4	м²
С1	КЖ-14	Сетка С1	3	5.3	
С2	КЖ-14	Сетка С1	1	7.0	
МН1	КЖ-14	Изделие закладное МН1	4	1.53	
МН2	КЖ-14	Изделие закладное МН2	2	0.62	
Уголок	ГОСТ 8510-72	L 160×100×10 ℓ=140	2	3.0	
М3	1.465-7 вып.3 ч.2	Изделие закладное М3	44	1.6	
		Материалы			
		Бетон марки 200	1.6		м³

Гип	Евелев	[signature]	26.05.81
Нач.отд.	Салин	[signature]	15.05.81
Гл.констр.	Ерохин	[signature]	10.7.81
Гл.спец.	Каткова	[signature]	6.6.81
Рук.бриг.	Матерный	[signature]	17.11.81
Вед.инж.	Алимова	[signature]	20.12.81

ТП 416-1-130 - КЖ

Административно-бытовое здание на 100 человек для ремонтных цехов системы „Госкомсельхозтехника"

Стадия	Лист	Листов
Р	7	

Спецификация к схемам расположения элементов

Госкомсельхозтехника СССР ГИПРОРОМСЕЛЬСТРОЙ

Привязан

Взам. инв. №

Подпись и дата

Инв. № подл.

Альбом I

Типовой проект

Схема расположения стеновых панелей по оси А

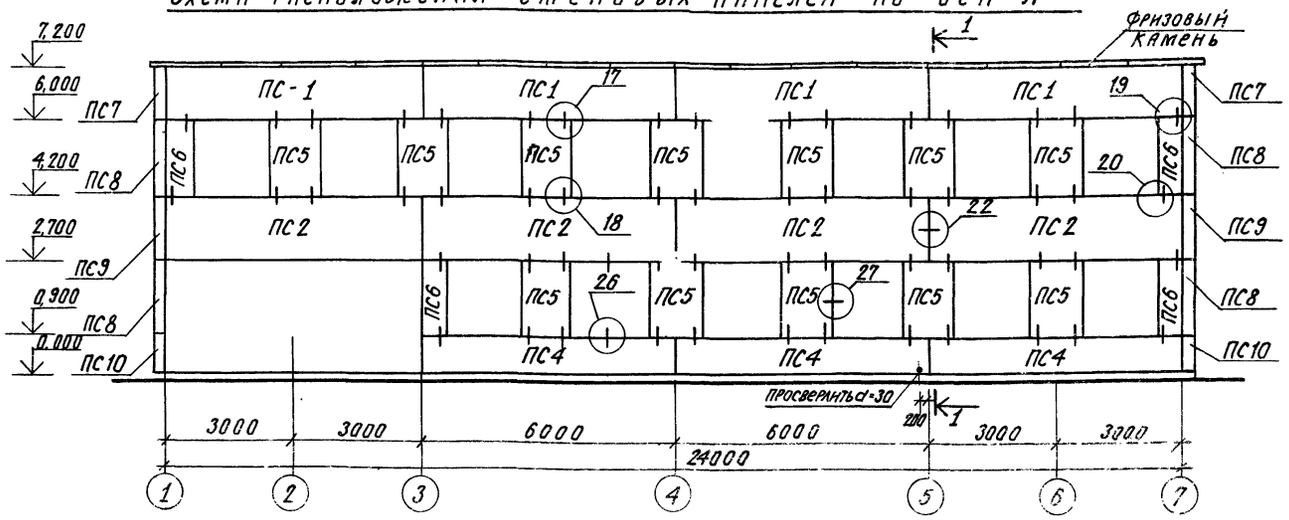

Схема расположения стеновых панелей по оси В

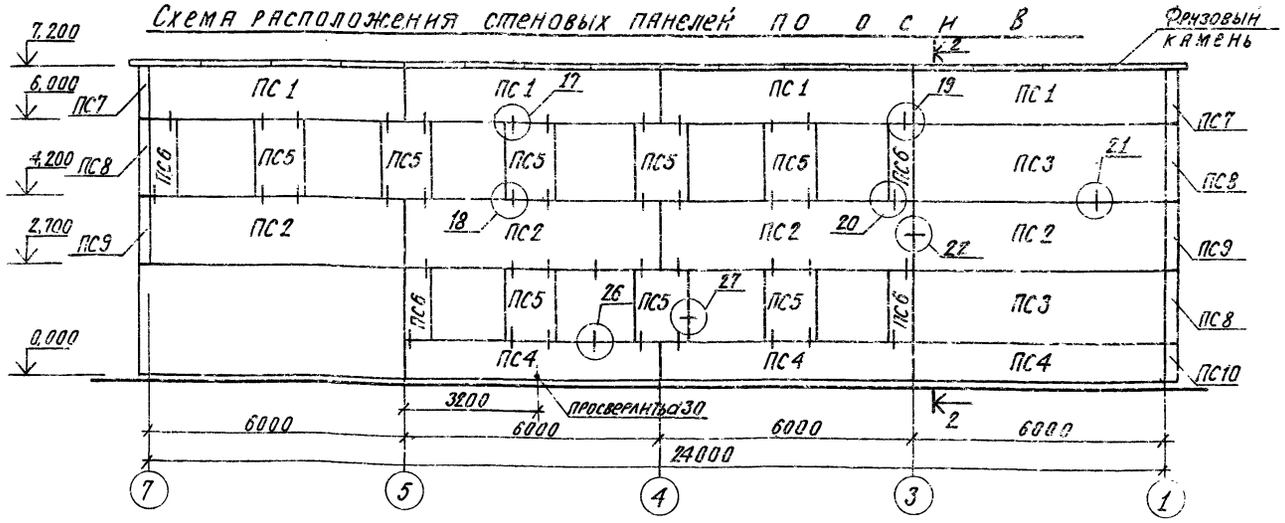

Схема расположения стеновых панелей по оси 1

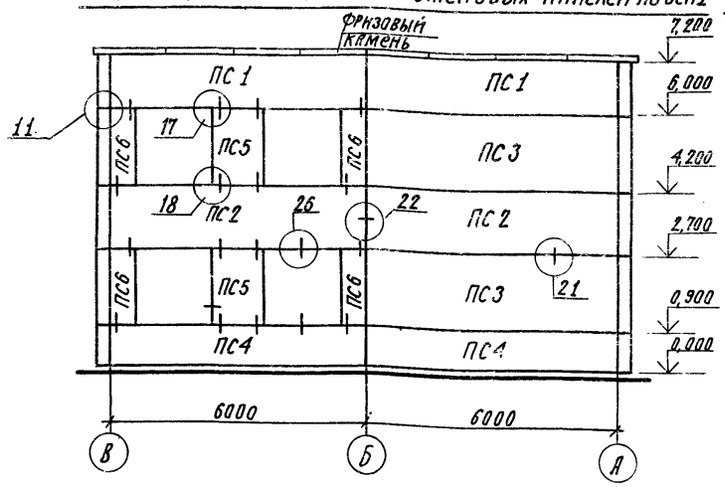

Схема расположения стеновых панелей по оси 7

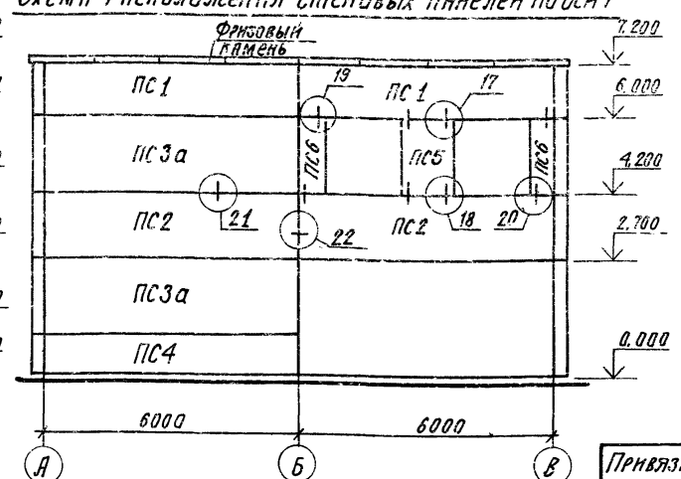

1 - 1

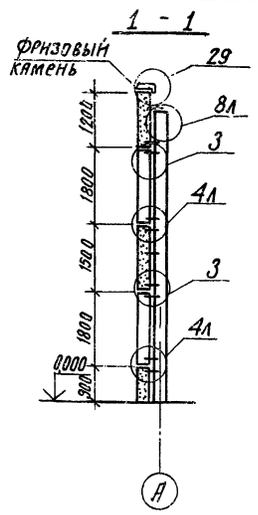

2 - 2

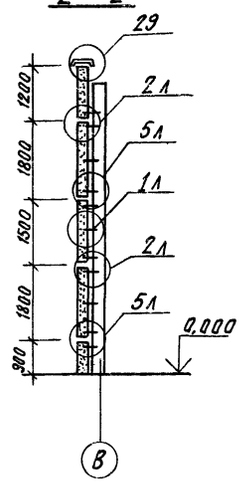

1. Данный чертеж рассматривать совместно с КЖ-9.
2. Узлы, замаркированные на данном чертеже смотри серию ИИ-04-10 вып. 6.
3. Монтаж стеновых панелей каждого этажа можно производить только после сварки и заделки стыков каркаса и монтажа панелей перекрытия.
4. Сварку соединительных элементов осуществлять электродами Э42, ниши после сварки соединительных элементов с закладными деталями должны быть заделаны цементным раствором марки „100."
5. Горизонтальные и вертикальные стыки стеновых панелей заделываются цементным раствором марки „100" и герметиком по узлам 21, 22.

ГИП	Евелев			ТП 416-1-130 - КЖ	
Нач. отд.	Салин				
Гл. констр.	Ерохин				
Гл. спец.	Каткова			Административно-бытовое здание на 100 человек для ремонтных цехов системы „Госкомсельхозтехника"	
Рук. бриг.	Материный				
Вед. инж.	Ялимова				
Привязан				Стадия: Р	Листы: 8
				Схемы расположения	Госкомсельхозтехника СССР Гипропромсельхозтрой

Инв. № подл. | Подпись и дата | Взам. инв. №

Альбом I

Типовой проект

Марка	Обозначение	Наименование	Кол.	Масса ед., кг	Примечание
		Стеновые панели			
		$t_{нв}$ = -20°С			
ПС-1	ИИ-04-5 вып. 5	Парапетная панель НП60-12	12	2030	
ПС2	ИИ-04-5 вып. 5	Рядовая панель Н60-15	12	2540	
ПС3	ИИ-04-5 вып. 5	Рядовая панель Н60-18	4	2980	
ПС3а	ИИ-04-5 вып. 5 КЖ-12	Рядовая панель Н60-18-1	2	2980	
ПС4	ИИ-04-5 вып. 5	Рядовая панель Н60-9	9	1530	
ПС5	ИИ-04-5 вып. 5	Простеночная панель Н12-18	23	590	
ПС6	ИИ-04-5 вып. 5	Простеночная панель Н6-18	14	300	
ПС7	ИИ-04-5 вып. 5	Угловой блок НУ1-12	4	210	
ПС8	ИИ-04-5 вып. 5	Угловой блок НУ1-18	7	310	
ПС9	ИИ-04-5 вып. 5	Угловой блок НУ1-15	4	250	
ПС10	ИИ-04-5 вып. 5	Угловой блок НУ1-9	3	180	
ФК1	ИИ-04-4 вып. 23	Фризовый камень ФК15-4	48	100	
		Стеновые панели			
		$t_{нв}$ = -30°С			
ПС1	ИИ-04-5 вып. 6	Парапетная панель НП50-12	12	2390	
ПС2	ИИ-04-5 вып. 6	Рядовая панель Н60-15	12	2990	
ПС3	ИИ-04-5 вып. 6	Рядовая панель Н60-18	4	3590	
ПС3а	ИИ-04-5 вып. 6 КЖ-12	Рядовая панель Н60-18-1	2	3590	
ПС4	ИИ-04-5 вып. 6	Рядовая панель Н60-9	9	1790	
ПС5	ИИ-04-5 вып. 6	Простеночная панель Н12-18	23	710	
ПС6	ИИ-04-5 вып. 6	Простеночная панель Н6-18	14	350	
ПС7	ИИ-04-5 вып. 6	Угловой блок НУ1-12	4	270	
ПС8	ИИ-04-5 вып. 6	Угловой блок НУ1-18	7	400	
ПС9	ИИ-04-5 вып. 6	Угловой блок НУ1-15	4	330	
ПС10	ИИ-04-5 вып. 6	Угловой блок НУ1-9	3	200	
ФК1	ИИ-04-4 вып. 23	Фризовый камень ФК15-4	48	100	

Марка	Обозначение	Наименование	Кол.	Масса ед., кг	Примечание
		Стеновые панели			
		$t_{нв}$ = -40°С			
ПС1	ИИ-04-5 вып. 7	Парапетная панель НП60-12	12	2730	
ПС2	ИИ-04-5 вып. 7	Рядовая панель Н60-15	12	3440	
ПС3	ИИ-04-5 вып. 7	Рядовая панель Н60-18	4	4130	
ПС3а	ИИ-04-5 вып. 7 КЖ-12	Рядовая панель Н60-18-1	2	4130	
ПС4	ИИ-04-5 вып. 7	Рядовая панель Н60-9	9	2030	
ПС5	ИИ-04-5 вып. 7	Простеночная панель Н12-18	23	810	
ПС6	ИИ-04-5 вып. 7	Простеночная панель Н6-18	14	400	
ПС7	ИИ-04-5 вып. 7	Угловой блок НУ1-12	4	320	
ПС8	ИИ-04-5 вып. 7	Угловой блок НУ1-18	7	480	
ПС9	ИИ-04-5 вып. 7	Угловой блок НУ1-15	4	460	
ПС10	ИИ-04-5 вып. 7	Угловой блок НУ1-9	3	240	
ФК1	ИИ-04-4 вып. 23	Фризовый камень ФК15-4	48	100	
		Стальные элементы			
		(для всех температур)			
		Соединительные детали			
ММН1	ИИ-04-10 вып. 6	ММН1	40	1,68	
ММН3	ИИ-04-10 вып. 6	ММН3	56	0,46	
ММН4	ИИ-04-10 вып. 6	ММН4	64	0,47	
ММН6	ИИ-04-10 вып. 6	ММН6	16	0,63	
ММН7	ИИ-04-10 вып. 6	ММН7	24	2,06	
ММН10	ИИ-04-10 вып. 6	ММН10	8	13,40	
ММН14	ИИ-04-10 вып. 6	ММН14	120	0,24	
ММН17	ИИ-04-10 вып. 6	ММН17	4	1,57	

Гип	Евелев		26.05.81
Нач. отд.	Салин		19.05.81
Гл. констр.	Ерохин		10.V.81
Гл. спец.	Каткова		6.IV.81
Рук. бриг.	Матерный		1.IV.81
Вед. инж.	Алимова		5.I.81

ТП 416-1-130 - КЖ

Административно-бытовое здание на 100 человек для ремонтных цехов системы „Госкомсельхозтехника"

Стадия	Лист	Листов
Р	9	

Спецификация к схемам расположения стеновых

Госкомсельхозтехника СССР ГИПРОПРОМСЕЛЬСТРОЙ

Привязан

№ подл.	Подпись и дата	Взам. инв. №

Альбом I

Типовой проект

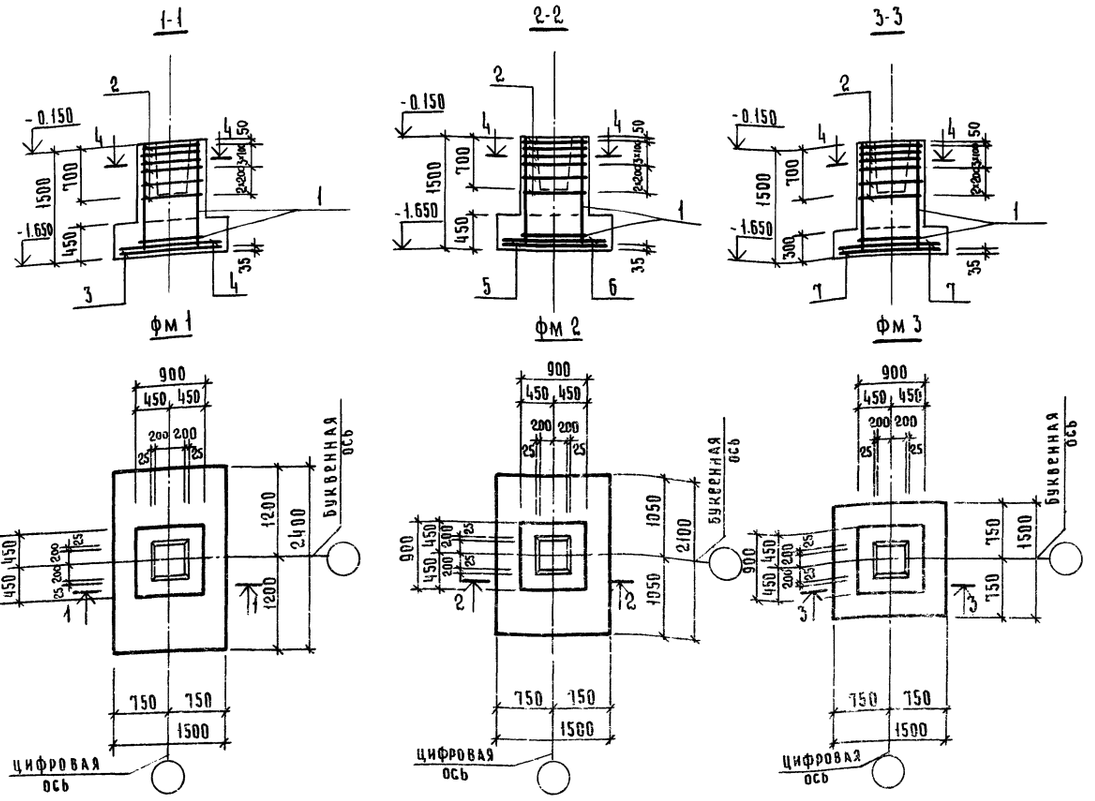

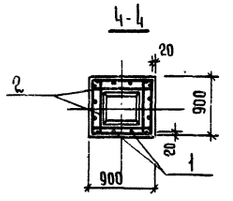

Схема раскладки сеток подошвы фундамента фм 1.

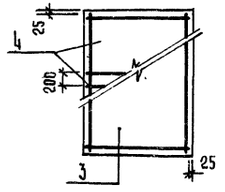

Схема раскладки сеток подошвы фундамента фм 2

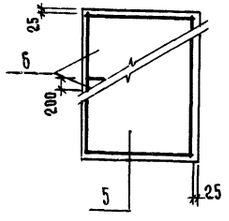

Схема раскладки сеток подошвы фундамента фм 3

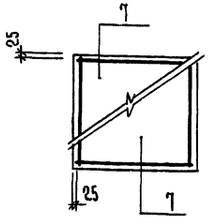

Нагрузки на фундамент.

Марка фунд.	Расчетная схема	Нагрузки	N тс	Mx тс.м	Qx тс
фм 1	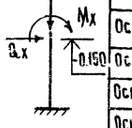	Основное сочетание расч. нагр.	64.3	3.9	1.1
		Основное сочетание нормат. нагр.	53.6	3.2	0.91
фм 2		Основное сочетание расч. нагр.	44.5	6.5	1.1
		Основное сочетание нормат. нагр.	37.0	5.2	0.91
фм 3		Основное сочетание расч. нагр.	19.5	3.2	0.54
		Основное сочетание нормат. нагр.	16.2	2.7	0.27

Ведомость расхода стали на один элемент, кг.

Марка эл-та	Арматурные изделия. Арматурная сталь ГОСТ 5781-75								Всего
	Класс AI				Класс AII				
	ф мм			итого	ф мм			итого	
	6	8			10	12			
фм 1	8.0	16.2	—	24.2	10.8	37.1	—	—	47.9	72.1
фм 2	8.0	16.2	—	24.2	20.9	20.4	—	—	41.3	65.5
фм 3	7.2	16.2	—	23.4	14.4	20.4	—	—	34.8	58.2

Спецификация элементов монолитных фундаментов.

Формат	Зона	Поз.	Обозначение	Наименование	Кол.	Примечание
				Документация		
				Сборочный чертёж.		
				фм 1		
				Сборочные единицы и детали.		
II		1	1.412-3 вып. II, лист 7	Каркас пространственный КПА7	1	
II		2	1.412-3 вып. II, лист 49	Сетка арматурная СА8	6	
II		3	1.412-3 вып. II, лист 63	Сетка арматурная С24-12	1	
II		4	1.412-3 вып. II, лист 52	Сетка арматурная С1-10	2	
				Материалы		
				Бетон марки 200	2.4	м³
				фм 2.		
				Сборочные единицы и детали.		
II		1	1.412-3 вып. II, лист 7	Каркас пространственный КПА7	1	
II		2	1.412-3 вып. II, лист 49	Сетка арматурная СА8	6	
II		5	1.412-3 вып. II, лист 62	Сетка арматурная С23-10	1	
II		6	1.412-3 вып. II, лист 52	Сетка арматурная С1-10	2	
				Материалы		
				Бетон марки 200	2.2	м³
				фм. 3		
				Сборочные единицы и детали		
II		1	1.412-3 вып. II, лист 7	Каркас пространственный КПА7	1	
II		2	1.412-3 вып. II, лист 49	Сетка арматурная СА8	6	
II		7	1.412-3 вып. II, лист 60	Сетка арматурная С21-10	2	
				Материалы		
				Бетон марки 200	1.5	м³

Маркировку осей для фундаментов смотри схему расположения элементов фундаментов.

ГИП	Евелев		
Нач. отд.	Салин		
Гл. конст.	Ерохин		
Гл. спец.	Каткова		
Рук. бриг.	Материный		
Вед. инж.	Алимова		

ТП 416-1-130 - КЖ.

Административно-бытовое здание на 100 человек для ремонтных цехов системы „Госкомсельхозтехника"

Стадия	Лист	Листов
Р	10	

Фундаменты монолитные фм 1 – фм 3

Госкомсельхозтехника СССР Гипропромсельстрой

Привязан

Инв. № подл. | Подпись и дата | Взам. инв. №

Альбом I

Типовой проект

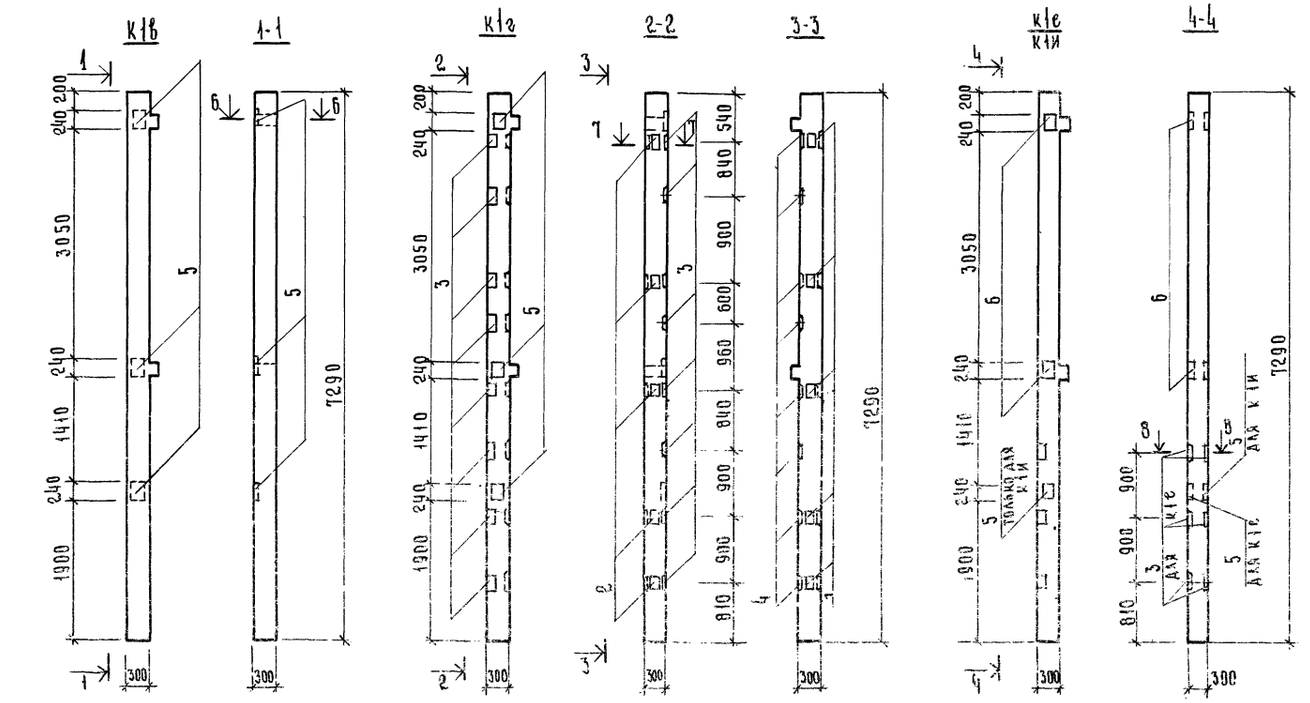

Спецификация дополнительных закладных деталей на 1 элемент.

Формат	Зона	Поз.	Обозначение	Наименование	Кол.	Примечание
А2				Сборочные единицы и детали		
				К1б		
		5	ии-04-2 вып.10 ч.II л.23	Изделие закладное М13	3	6.85 кг
				К1г		
		1	ии-04-2 вып.12 ч.I л.103	Изделие закладное МС6	5	2.07 кг
		2	ии-04-2 вып.12 ч.I л.103	Изделие закладное МС7	5	2.07 кг
		3	ии-04-2 вып.12 ч.I л.103	Изделие закладное МС8	8	2.65 кг
		4	ии-04-2 вып.12 ч.I л.103	Изделие закладное МС9	8	2.65 кг
		5	ии-04-2 вып.10 ч.II л.23	Изделие закладное М13	3	6.85 кг
				К1е		
		3	ии-04-2 вып.12 ч.I л.103	Изделие закладное МС8	6	2.65 кг
		5	ии-04-2 вып.10 ч.II л.23	Изделие закладное М13	1	6.85 кг
		6	ии-04-2 вып.10 ч.II л.23	Изделие закладное М14	2	11.67 кг
				К1и		
		5	ии-04-2 вып.10 ч.II л.23	Изделие закладное М13	1	6.85 кг
		6	То же	Изделие закладное М14	2	11.67 кг
				К1б		
		5	ии-04-2 вып.10 ч.II л.23	Изделие закладное М13	1	6.85 кг
				К1к		
		5	ии-04-2 вып.10 ч.II л.23	Изделие закладное М13	1	6.85 кг

Ведомость расхода стали на один элемент, кг

Марка эл-та	Закладные изделия							Итого	Всего
	Профильная сталь		Арм. сталь ГОСТ 5781-75 класс А III						
			ф мм						
	10	12	10	12	16	18			
К1б	—	13.53	—	0.54	—	5.48	7.02	20.55	
К1г	17.66	13.53	5.2	0.54	10.24	6.48	22.46	83.65	
К1е	12.1	22.55	—	0.89	3.84	6.76	7.65	53.80	
К1и	—	22.55	—	0.89	—	6.76	7.65	30.20	
К1б	—	4.51	—	0.18	—	2.16	2.34	6.85	
К1к	—	4.51	—	0.18	—	2.16	2.34	6.85	

ГИП	Евсеев		
Нач.отд	Салин		
Гл.конст.	Ерохин		
Гл.спец.	Каткова		
Рук.гр.	Материный		
Вед.инж.	Алимова		

ТП 416-1-130 - КЖ

Административно-бытовое здание на 100 человек для ремонтных цехов системы „Госкомсельхозтехника"

Стадия	Лист	Листов
Р	11	

Госкомсельхозтехника СССР Гипропромсельстрой

Колонны с дополнительными

Привязан

Инв.№ подл. | Подпись и дата | Взам. инв.№

Альбом I

Типовой проект

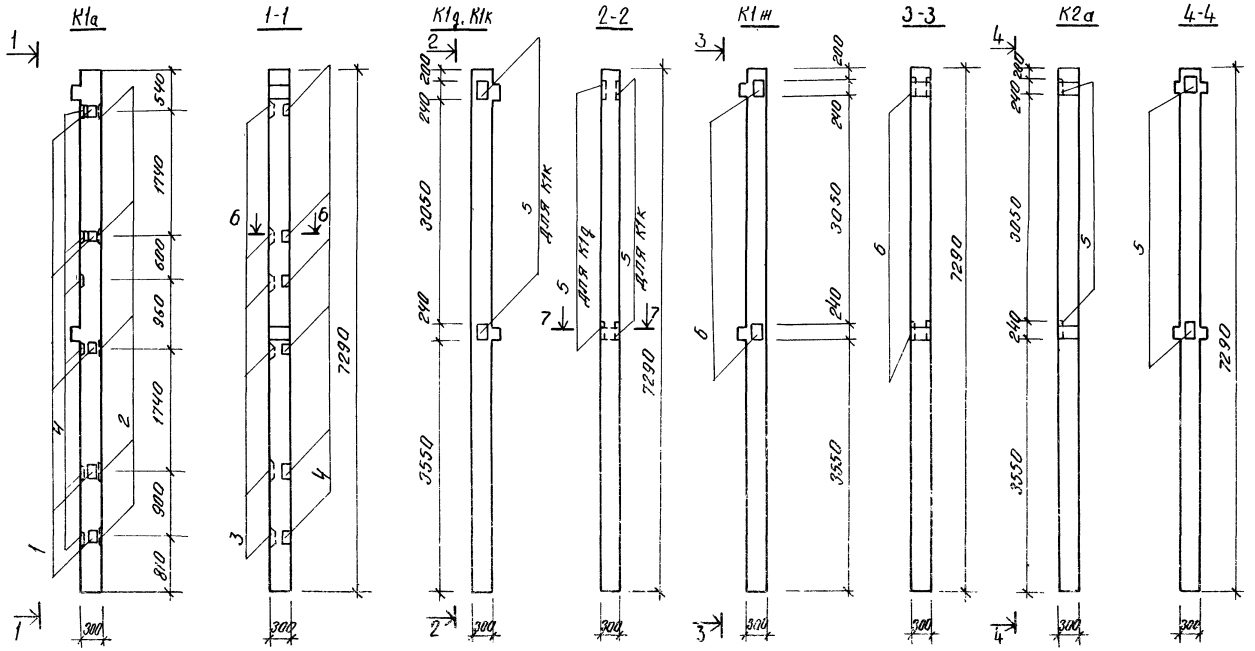

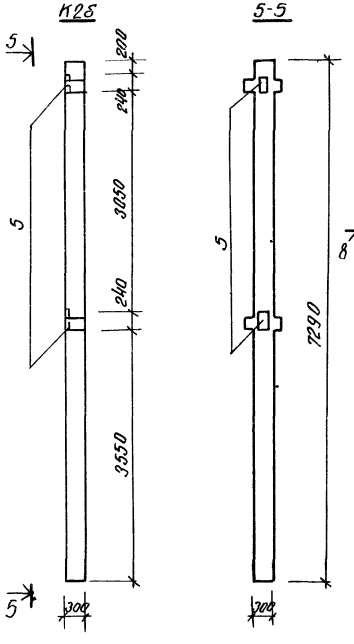

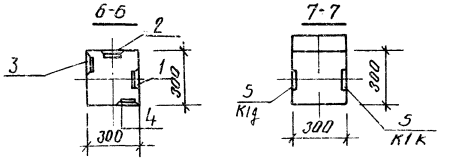

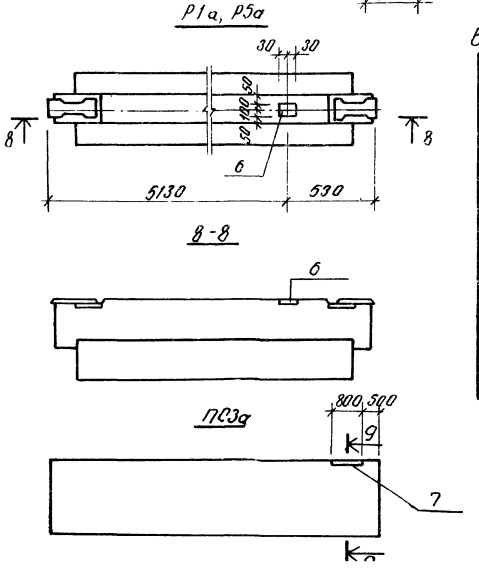



Спецификация дополнительных закладных деталей на 1 элемент.

Формат	Зона	Поз.	Обозначение	Наименование	Кол.	Примечание
22г				Сборочные единицы и детали		
				К1а		
		1	ИИ-04-2 вып.12ч.I л. 103	Изделие закладное МС6	5	2.07кг
		2	ИИ-04-2 вып.12ч.I л.103	Изделие закладное МС7	5	2.07кг
		3	ИИ-04-2 вып. 12ч.I л.103	Изделие закладное МС8	6	2.65кг
		4	ИИ-04-2 вып.12ч.I л.103	Изделие закладное МС9	6	2.65кг
				К1д		
		5	ИИ-04-2 вып.10ч.II л.23	Изделие закладное М13	2	6.85кг
				К1к		
		5	ИИ-04-2 вып.10ч.II л.23	Изделие закладное М13	2	6.85кг
				К1ж		
		6	ИИ-04-2 вып.10ч.II л.23	Изделие закладное М14	2	11.65кг
				К2а		
		5	ИИ-04-2 вып.10ч.II л.23	Изделие закладное М13	2	6.85кг
				К2б		
		5	ИИ-04-2 вып.10ч.II л.23	Изделие закладное М13	2	6.85кг
				Р1а		
		6	ИИ-04-0 вып. 6 л. 47	Изделие закладное МР7	1	1.37кг
				Р5а		
		6	ИИ-04-0 вып. 6 л. 47	Изделие закладное МР7	1	1.37кг
				ПС3а		
		7	3.400-6/76. л. 34	Изделие закладное МН417	0.8	м

Ведомость расхода стали на один элемент, кг

Марка эл-та	Закладные изделия: Профильная сталь 10	Профильная сталь 12	Арм. сталь ГОСТ 5781-75, класс А III, ф мм 10	12	16	18	Итого	Всего
К1а	39.62	—	5.2	—	7.68	—	12.88	52.50
К1д	—	9.02	—	0.36	—	4.32	4.68	13.70
К1к	—	9.02	—	0.36	—	4.32	4.68	13.70
К1ж	—	18.02	—	0.71	—	4.6	5.31	23.33
К2а	—	9.02	—	0.36	—	4.32	4.68	13.70
К2б	—	9.02	—	0.36	—	4.32	4.68	13.70
Р1а	0.75	—	—	0.61	—	—	0.61	1.36
Р5а	0.75	—	—	0.61	—	—	0.61	1.36

Гип	Евелев		26.05.81
Нач. отд.	Салин		19.05.81
Гл. констр.	Ерохин		10.4.81
Гл. спец.	Каткова		6.4.81
Рук. бр.	Матерный		18.04.81
Вед. инж.	Алимова		23.04.81
Н. контр.	Епина		27.5.81

ТП 416-1-130 -КЖ

Административно-бытовое здание на 100 человек, для ремонтных цехов системы „Госкомсельхозтехника"

Стадия	Лист	Листов
Р	12	

Колонны, ригели, стеновая панель с дополнительными закладными деталями.

Госкомсельхозтехника СССР ГИПРОПРОМСЕЛЬСТРОЙ г. Саратов

Привязан

Инв. №

Подпись и дата

Взам. инв. №

Типовой проект

П5а

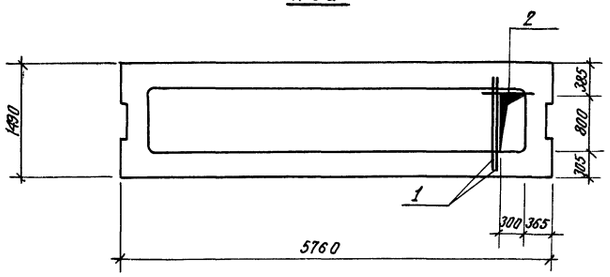

П5б

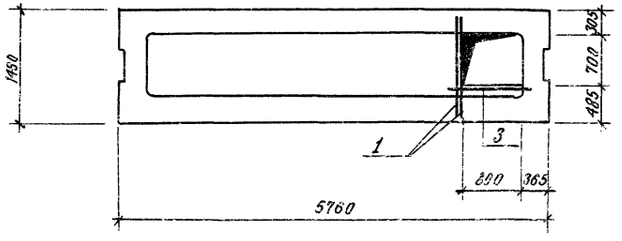

П5в, П16а

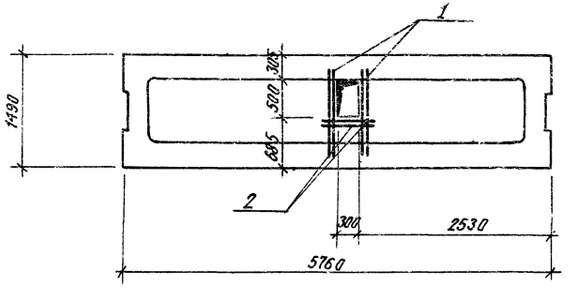

П16б

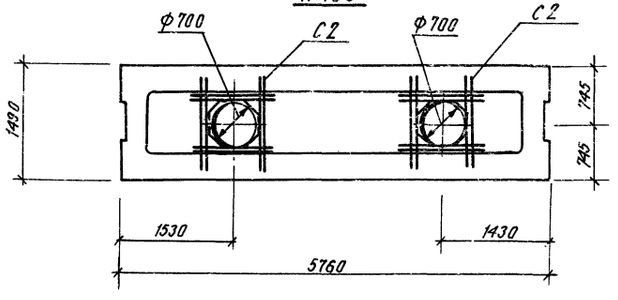

П16

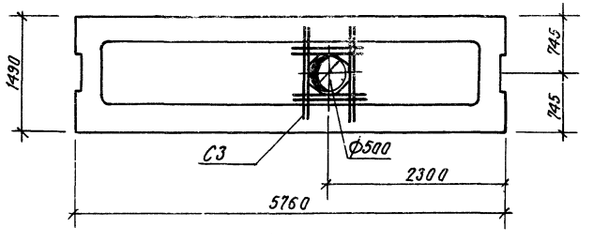

П11

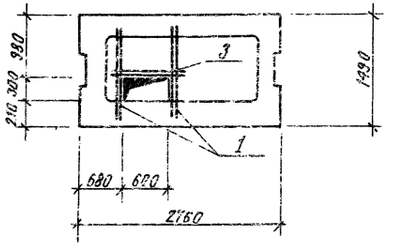

П5

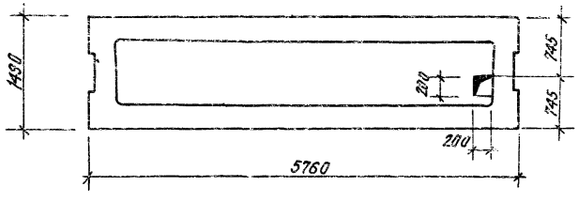

Ведомость расхода стали на один элемент, кг

Марка эл-та	Арматурные изделия Арм. сталь Гост 5781-75 Класс A III				Всего
	ф мм 10			Итого	
П5а	1,91	—	—	1,91	1,91
П5б	2,12	—	—	2,12	2,12
П5в	3,82	—	—	3,82	3,82
П11	2,7	—	—	2,7	2,70
П16	6,5	—	—	6,5	6,50
П16а	3,82	—	—	3,82	3,82
П16б	14,0	—	—	14,0	14,0

Спецификация дополнительных арматурных изделий

Формат	Зона	Поз.	Обозначение	Наименование	Кол.	Примечание
				П5а		
Б4.		1	КЖ-13	ф10 A III ℓ = 1250	2	
Б4.		2	КЖ-13	ф10 A III ℓ = 600	1	
				П5б		
Б4.		1	КЖ-13	ф10 A III ℓ = 1250	2	
Б4.		3	КЖ-13	ф10 A III ℓ = 950	1	
				П5в		
Б4.		1	КЖ-13	ф10 A III ℓ = 1250	4	
Б4.		2	КЖ-13	ф10 A III ℓ = 600	2	
				П16а		
Б4.		1	КЖ-13	ф10 A III ℓ = 1250	4	
Б4.		2	КЖ-13	ф10 A III ℓ = 600	2	
				П16б		
22Г			КЖ-14	Арматурная сетка С2	2	
				П16		
22Г			КЖ-14	Арматурная сетка С3	1	
				П11		
22Г		1	КЖ-13	ф10 A III ℓ = 1250	2	
		3	"	ф10 A III ℓ = 950	2	

1. Основное армирование плит покрытия и перекрытия смотри серию ИИ-04-4 вып. 17, 20.
2. Сетку плиты, попадающую в отверстие, вырезать.

ГИП	Евдев			ТП 416-1-130 - КЖ	
Нач. отд.	Сазин				
Гл. констр.	Ерохин				
Гл. спец.	Каткова			Административно-бытовое здание на 100 человек для ремонтных цехов системы Госкомсельхозтехники	
Рук. бриг.	Матерный				
Вед. инж.	Алимова				
Привязан.				Стадия: Р; Листа: 13; Листов:	
				Плиты с отверстиями	Госкомсельхозтехники СССР ГИПРОПРОМСЕЛЬСТРОЙ

Альбом I

Типовой проект

КР1, КР2

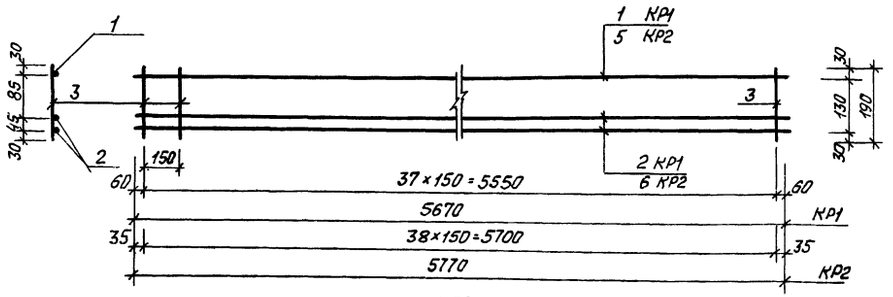

КП1, КП2

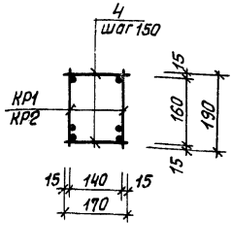

КР3

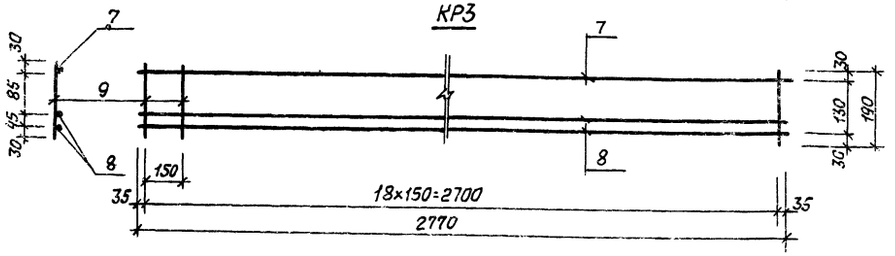

КП3

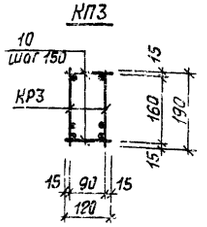

МН1

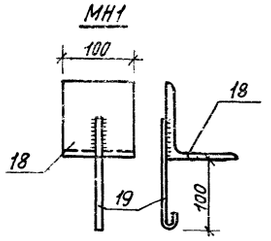

МН2

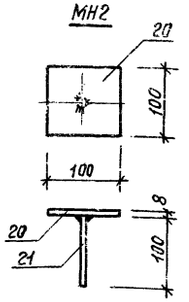

С1, С2, С3

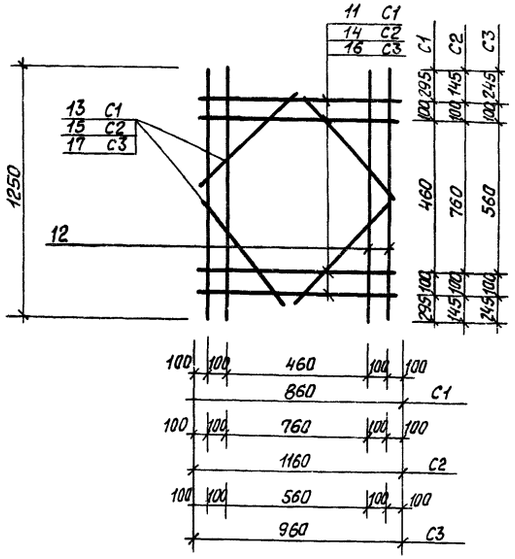

Ведомость расхода стали на один элемент, кг

Марка эл-та	Арматурные изделия: Арматурная сталь ГОСТ 5781-75, Класс A II, Фмм 10	Фмм 16	Фмм 20	—	Итого	A III, Фмм 10	Закладные изделия: Прокатная сталь, Итого	Прокат ГОСТ 19903-74 Ст3кп, Фмм δ=8	Фмм δ	Итого	Всего
КП1	17.0	17.8	56.0	—	73.8	—	—	—	—	—	90.8
КП2	11.3	9.1	57.0	—	66.1	—	—	—	—	—	83.4
КП3	5.0	8.8	27.4	—	36.2	—	—	—	—	—	41.2
С1	—	—	—	—	—	5.3	—	—	—	—	5.3
С2	—	—	—	—	—	7.0	—	—	—	—	7.0
С3	—	—	—	—	—	6.5	—	—	—	—	6.5
МН1	—	—	—	—	—	—	1.5	—	0.03	1.53	1.53
МН2	—	—	—	—	—	—	—	0.6	0.02	0.62	0.62

Спецификация элементов на одну марку

Формат	Зона	Поз.	Обозначение	Наименование	Кол.	Примечание
				КП1		
				Сборочные единицы и детали		
22г			КЖ-14	Каркас плоский КР1	2	
Б.Ч		4	КЖ-14	Стержни одиночные	76	
				КП2		
				Сборочные единицы и детали		
22г			КЖ-14	Каркас плоский КР2	2	
Б.Ч		4	КЖ-14	Стержни одиночные	78	
				КП3		
				Сборочные единицы и детали		
22г			КЖ-14	Каркас плоский КР3	2	
Б.Ч		10	КЖ-14	Стержни одиночные	38	

Ведомость стержней на один элемент

Марка эл.	Поз.	Эскиз или сечение	Фмм	Длина мм	Кол.
КР1	1	—	16 AIII	5670	1
	2	—	20 AIII	5670	2
	3	—	10 AI	190	38
КР2	3	—	10 AI	190	39
	5	—	16 AIII	5770	1
	6	—	20 AIII	5770	2
КР3	7	—	16 AIII	2770	1
	8	—	20 AIII	2770	2
	9	—	10 AI	190	19
С1	11	—	10 AIII	860	4
	12	—	10 AIII	1250	4
	13	—	10 AIII	320	4
С2	12	—	10 AIII	1250	4
	14	—	10 AIII	1160	4
	15	—	10 AIII	450	4
С3	12	—	10 AIII	1250	4
	16	—	10 AIII	960	4
	17	—	10 AIII	400	4
МН1	18	L 100×10	—	100	1
	19	—	6 AI	150	1
МН2	20	— 100×8	—	100	1
	21	—	6 AI	100	1
отд.	4	—	10 AI	170	1
ст.	10	—	10 AI	120	1

ГИП	Евелев		26.05.87
Нач. отд.	Салин		13.05.87
Гл. конст.	Ерохин		12.05.87
Гл. спец.	Каткова		6.05.87
Рук. бриг.	Матерный		11.05.87
Вед. инж.	Алимова		10.05.87

ТП 416-1-130 -КЖ

Административно-бытовое здание на 100 человек для ремонтных цехов системы „Госкомсельхозтехника"

Стадия	Лист	Листов
Р	14	

Каркасы КП1÷КП3
Арматурные сетки С1÷С3

Госкомсельхозтехника СССР
ГИПРОПРОМСЕЛЬСТРОЙ

Привязан

Инв. № подл. | Подпись и дата | Взам. инв. №

Типовой проект Альбом I

План на отм. 3.300 в осях А÷В - 4÷7

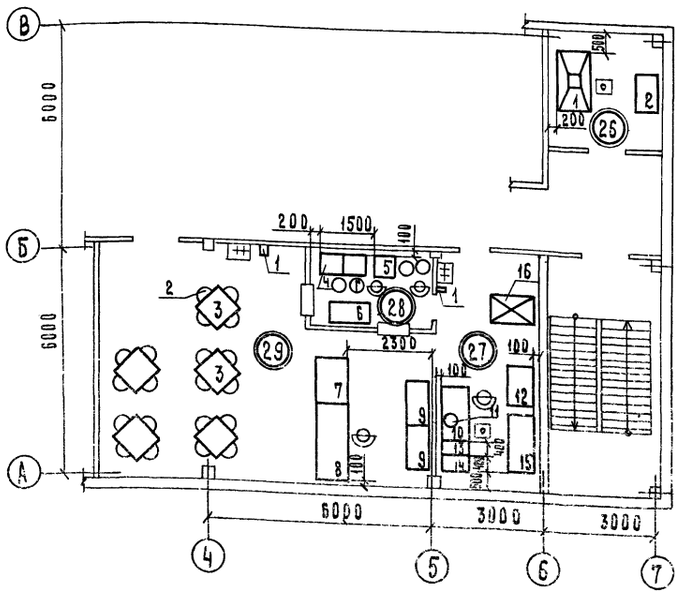

План на отм. 0.000 в осях 8-5

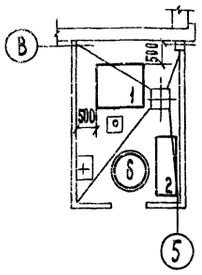

Экспликация помещений

N	Наименование помещений	Категория помещения по взрыво и пожаропасности
	План на отм. 0.000 в осях 8-5	
8	Комната обеспыливания одежды	—
	План на отм. 3.300 в осях А-В 4÷7	
26	Респираторная	—
27	Подсобное помещение	—
28	Моечная посуды	—
29	Обеденный зал на 18 посадочных мест с раздаточной	—

Спецификация технологического оборудования

Марка, поз.	Обозначение	Наименование	Кол.	Масса ед.кг	Примечание
1	2	3	4	5	6
	План на отм. 0.000	в осях 8-5			
	8. Комната обеспыливания одежды		ж д	61	
1	Донецкий Промстройниипроект	Машина обеспыливающая МО-3 черт. 9212.00.00.000			
		1290 х 1205 х 1400	1	420	1.10 квт
2	Московский опытный завод торгового оборудования	Вешало 18Ш-14			
		1500 х 630 х 1500	1		
	План на отм. 3.300 в осях А÷В-4÷7				
	26. Респираторная				
1	Гипроавтотранс	Шкаф вытяжной для лабораторных работ			
		Р-403, 1600х950 х 2350	1	197	
2	в/о „Союзторгоборудование" Министерство торговли СССР	Стол производственный СП-1050 А			
		1050 х 630 х 860	1	77	
	27, 28, 29 Буфет	На 18 посадочных мест			
1	Уманский завод лабораторных электропечей	Электросушитель ЭР-4			
		202 х 230 х 193	2	4	1.36 квт
2	Учреждение Ч3-62/1 пос. Сухобезводное Горьковской области	Стул жесткий			
		040 - 161 / А			
		400 х 420 х 775	20		
3	то же	Стол 2002/А-00-00			
		800 х 800 х 730	5		
4	Кибартайский завод торгового оборудования	Ванна моечная стационарная ВМСМ-2			
		1250 х 630 х 860	1	42	
5	то же	Ванна моечная стационарная ВМСМ-1			
		630 х 630 х 860	1	29	
6	в/о „Союзторгоборудование" Министерство торговли СССР	Стол для сбора остатков пищи СО-1			
		1050 х 630 х 860	1	39	
7	1271-4 выпуск 3 ЦИТП Свердловский филиал	Стойка буфетная для хранения товаров и посуды			
		Б.01. 1200 х 750 х 900	1		
8	Люберецкий завод торгового машиностроения	Прилавок-витрина для буфетов ПВ-Ш 2058х845х1035	1	380	3,17 квт
9	1.271-4 выпуск 4 ЦИТП Свердловский филиал	Шкаф приемный для хранения товаров			
		П.01 1200 х 630 х 800	2		
10	в/о „Союзторгоборудование" Министерство торговли СССР	Стол секционный производственный СП-1470			
		1470 х 840 х 860	1	108	
11	Калининградский завод торгового машиностроения	Кипятильник непрерывного действия электрический КНЭ-50. Производительность 50 л/ч	1	22	6.00 квт
12	в/о „Союзторгоборудование" Министерство торговли СССР	Стеллаж производственный СПС-2 1050 х 840 х 2000	1	89	
13	Объединение Таджикторгмаш" г. Душанбе	Плита электрическая секционная модулированная			
		ПЭСМ-2 420 х 840 х 860	1	110	6.00 квт
14	то же	Вставка секционная модулированная ВСМ-210			
		210 х 840 х 860	1	36	
15	Производственное объединение „Мариховлодмаш"	Шкаф холодильный ШХ - 0.80 м 1500х750х1820	1	300	0.42 квт
16	„Союзлифтмаш"	Лифт грузовой малый общего назначения			
		Грузоподъемность 100 кг	1		1.00 квт

Перечень мебели, не указанной на плане

N	Обозначение	Наименование	Кол.	Масса ед. кг	Примечание
1	Торговая сеть	Стол рабочий			
		1500 х 750 х 720	13		
2	то же	Стул, 470х430х760	115		
3	— " —	Шкаф конторский			
		950 х 375 х 1270	7		
4	— " —	Кресло рабочее поворотное 600х630х790	2		

Проект соответствует действующим нормам и правилам и обеспечивает безопасную эксплуатацию здания при соблюдении предусмотренных проектом мероприятий

Главный инженер проекта Евглев

Привязан

Гл. инженер	Цветиков		22.06.81
ГИП	Евглев		30.03
Нач. отд.	Зарайская		30.03
Гл. конструктор	Кабанов		30.03
Рук. бриг.	Калашников		30.03
Ст. инж.	Шварц		30.03
Н. контр.	Есина		30.03

ТП 416-1-130 ТХ

Административно-бытовое здание на 100 человек для ремонтных цехов системы „Госкомсельхозтехника"

Стадия	Лист	Листов
Р		1

Планы на отм. 0.000 в осях 8-5, на отм. 3.300 в осях А-В 4-7. Спецификация технологического оборудования. Перечень мебели, не указанной на плане

Госкомсельхозтехника СССР ГИПРОПРОМСЕЛЬСТРОЙ г. Саратов

Инв. № подл. | Подпись и дата | Взам. инв. №

Сан. тех. | Отопл. | Эл. | Конструкции

Альбом I

Типовой проект

1. Общие указания.

В проекте предусмотрены объединенный хозяйственно-питьевой и производственный водопровод, горячее водоснабжение, бытовая канализация, внутренние водостоки.
Основные показатели по водопроводу и канализации сведены в таблицу.

2. Хозяйственно-питьевой и производственный водопровод.

Хозяйственно-питьевой и производственный водопровод предусмотрен для подачи воды к санитарно-техническим приборам и технологическому оборудованию.
Расход воды на хозяйственно-питьевые и производственные нужды - 8.94 м³/сут; 3,14 м³/ч; 1,69 л/с.
Ввод водопровода запроектирован в административно-бытовой корпус ф 65.
На вводе предусмотрен водомер УВК-25
Расход воды на наружное пожаротушение 10 л/с.

3. Горячее водоснабжение.

Горячее водоснабжение централизованное. Расход воды на нужды горячего водоснабжения составляет: 6.00 м³/сут; 2,48 м³/ч; 1,49 л/с.

4. Бытовая канализация.

Бытовая канализация служит для отведения сточных вод от санитарных приборов и оборудования буфета.
Расход сточных вод составляет: 14.70 м³/сут; 5,47 м³/ч; 3,09 л/с.

5. Внутренние водостоки.

Внутренние водостоки проектируются для отведения дождевых вод с кровли во внутриплощадочную сеть дождевой канализации. Расход дождевых вод определён по формуле $Q_{расч.} = \frac{F \cdot q_{20}}{10000}$ л/с и составляет 2.30 л/с.
Расчёт системы внутренних водостоков произведён для климатических условий г. Москвы. При привязке проекта необходимо произвести проверочный расчёт с учётом климатических условий местности. При привязке проекта, в случае отсутствия на площадке дождевой канализации, отвод дождевых вод с кровли предусматривается на отмостку.

Проект соответствует действующим нормам и правилам.

Главный инженер проекта [illegible] (Евелев)

Ведомость ссылочных и прилагаемых документов.

Обозначение	Наименование	Примечание
1	2	3
	ссылочные документы	
Серия 4.900-8 выпуск 1-4	Альбом оборудования фасонных частей и арматуры для сетей и сооружений водопровода и канализации.	
Серия 4.904-69	Средства креплений санитарнотехнических устройств.	
Серия 4.901-8	Вводы водопровода и установка счётчиков холодной воды.	
Серия 2.190-1/72 выпуск 3	Узлы и детали инженерного оборудования жилых и общественных зданий для сельского строительства.	

6. Указания по привязке проекта

При привязке проекта в местах расположения резервуаров для воды и пожарных гидрантов, предусматреть установку флуоресцентные указатели в соответствии с п. 1.9 ГОСТ 12.4.009-75. или световые указатели.

Основные показатели по чертежам водопровода и канализации.

Наименование системы	Потребный напор на вводе, м	Расчётные расходы				Установочная мощность электродвигателей КВТ	Примечание
		м³/сут	м³/ч	л/с	при пожаре лк		
1	2	3	4	5	6	7	8
Хозяйственно-питьевой и производственный водопровод	13	8.94	3.14	1.69	—	—	
Горячее водоснабжение	14	6.00	2.48	1.49	—	—	
Бытовая канализация	—	14.70	5.47	3.09	—	—	

Ведомость рабочих чертежей основного комплекта ВК.

Лист	Наименование	Примечание
1	2	3
1÷4	Общие данные	
5	План на отм. 0.000	
6	План на отм. 3.300. Схема системы Т3	
7	План водостоков. Расчётные расходы и площадь водосбора. Схемы систем В1; К1; К2.	

Инв. №			
Гл. инж. ин-та	Шестернёв	[illegible]	23.06.81
Гип	Евелев	[illegible]	3.04.81
Нач. отд.	Свирепов	[illegible]	3.04.81
Гл. спец.	Белоглазова	[illegible]	3.04.81
Рук. гр.	Лежень	[illegible]	3.04.81
Техник	Тощева	[illegible]	3.04.81

Привязан

ТП 416-1-130-ВК

Административно-бытовое здание на 100 человек „для ремонтных цехов системы„ Госкомсельхозтехника

Стадия	Лист	Листов
Р	1	7

Общие данные (начало)

Госкомсельхозтехника СССР
ГИПРОПРОМСЕЛЬСТРОЙ

№ подл.	Подпись и дата	Взам. инв. №	Гл. инж. тех. отд.	Рейфец

Альбом I

Типовой проект

Данные по производственному водопотреблению и водоотведению

№ потребителя по плану	Наименование потребителя	Количество потребителей	Количество час. раб. в сутки	Водопотребление: Требования к качеству воды	Потребный напор у потребителя, м. вод. ст.	Режим водопотребления	Расход воды на одного потребителя м³/ч	Из хозяйственно-питьевого водопровода м³/сут	м³/ч	л/с	Из системы горячего водоснабжения м³/сут	м³/ч	л/с	Водоотведение: Характеристика сточных вод	Режим водопотребления	В бытовую канализацию м³/сут	м³/ч	л/с	Концентрация загрязнений сточных вод после локальных очистных сооружений, мг/л	Примечание
	17, 18, 20 Буфет на																			
	18 посадочных мест																			
4	Ванна моечная ста-			Гост 2874-73										Вода с содер.						
	ционарная ВМСМ-2	1	3	вода питьев.	≥ 5	промывка непрерывно	1.08	2.59	0.86	0.24	0.65	0,22	0.06	жанием растительных и животных жиров	непрерывно	3.24	1.08	0.30	—	
5	Ванна моечная																			
	стационарная ВМСМ-1	1	3	тоже	≥ 5	промывка непрерывно	0.54	1.30	0.43	0.12	0.32	0.11	0.03	то же	непрерывно	1.62	0.54	0.15	—	
11	Кипятильник непре-																			
	рывного действия																			
	электрический	1	5	—"—	≥ 5	наполнение непрерывно	0.05	0.25	0.05	0.01	—	—	—	Л е	Р е	Л	И В		—	
	Итого:							4.14	1.34	0.37	0.97	0.33	0.09			4.86	1.62	0.45		

Инв. № подл. | Подпись и дата | Взам. инв. №

Гл. инж. ин.	Шестернёв		23.06.81
ГИП	Евелев		3.04
Нач. отд	Свирепов		3.04
Гл. спец	Белоглазова		3.04
Рук. гр.	Лежень		3.04
Техник	Тощева		3.04

Привязан

ТП 416-1-130-ВК

Административно-бытовое здание на 100 человек для ремонтных цехов системы „Госкомсельхозтехника"

Стадия	Лист	Листов
Р	2	

Общие данные

Госкомсельхозтехника СССР

Альбом I

Типовой проект

Спецификация систем водопровода и канализации. (начало)

Марка поз.	Обозначение	Наименования	Кол.	Масса ед. кг.	Примечание
1.	2	3	4	5	6
		Водопровод			
		Хозяйственно-питьевой			
1.	Каталог ЦКБА	Задвижка-чугунная			
		30ч 47бр ф50	4	20.00	
2	ГОСТ 1255-67*	Фланец стальной ф50	6	1.33	
3	ГОСТ 1255-67*	То же ф25	5	0.64	
4	ГОСТ 5525-61**	Колено фланцевое ф50	2	7.70	
5	Каталог ЦКБА	Вентиль муфтовый			
		15ч 8р ф25	7	1,75	
6	Каталог ЦКБА	То же ф15	9	0,75	
7	Каталог ЦКБА	Вентиль муфтовый			
		15ч. 8р 2 ф32	1	2.70	
8	ГОСТ 5525-61**	Троиник фланцевый			
		ф 50×50	2	11.90	
9	Каталог ЦКБА	Кран поливочный			
		15ч 8р ф25	3	1,75	
10		Рукав резинотканевый			
		ℓ=35,00м ГОСТ 18698-			
		-73^{x} ГОСТ 2217-76 ф25	2		
11	ГОСТ 8625-77	Манометр общего			
		назначения ОБМ1-100	1		
12		Кран водоразборный КВ-15	2	0.25	
13	ГОСТ 5525-61**	Колено чугунное раст-			
		руб гладкий конец ф50	1	9,80	
14	ГОСТ 17378-77	Переход стальной			
		ф 50×25	2	0,2	
15	Серия 4.901-8	Водомер УВК-25	1		
16		Трубопровод из во-			
		догазопроводных -			
		оцинкованных			
		легких труб на вы-			
		соте до 3.0 м и по			
		полу ГОСТ 3262-75			

1	2	3	4	5	6
		ф 50	29,6	4.22	м
17		То же ф 32	5,5	2.73	м
18		—"— ф 25	40,0	2.12	м
19		—"— ф 20	12,5	1,50	м
20		—"— ф 15	43,3	1,16	м
21		То же на высоте до 5,0 м ф25	4,1	2,12	м
22		—"— ф15	13,1	1,16	м
23		Трубопровод из чугунных			
		водопроводных труб в			
		земле вне здания			
		ГОСТ 9583-75 ф 65	5.0	16,50	м
		Горячее водоснабжение			
1	Каталог ЦКБА	Задвижка чугунная			
		30ч 47бр ф50	3	20.00	
2	Серия 4 901-8	Водомер ВКМСГ -32	1		
3	ГОСТ 8625-77	Манометр общего наз-			
		начения ОБМ1-100	1		
4	Каталог ЦКБА	Вентиль муфтовый			
		15ч 8бр ф40	2	4.15	
5	Каталог ЦКБА	То же ф 32	2	2.7	
6	Каталог ЦКБА	—"— ф 20	2	1.1	
7	Каталог ЦКБА	—"— ф 15	7	0.75	
8	Каталог ЦКБА	Вентиль муфтовый			
		15ч 8п ф 25	1	1.75	
9		Кран водоразборный КВ-15	1	0.25	
10	Каталог ЦКБА	Кран поливочный			
		15ч 8п ф 25	1	1,75	
11		Рукав резинотка-			
		невый ℓ = 35.0 м			
		ГОСТ 18698-73*			
		ГОСТ 2217-76 ф 25	—		
12		Смеситель со стаци-			

1	2	3	4	5	6
		онарной душевой труб-			
		кой и сеткой СМ-Д-СТ	7		
13		Смеситель для мойки			
		СМ-М-ВКСЦР	3	1,23	
14	ГОСТ 1255-67*	Фланцы переходные			
		ф 50×25	2	1.33	
15		Трубопровод из водо-			
		газопроводных оцин-			
		кованных легких			
		труб на высоте			
		до 3,0м и по полу			
		ГОСТ 3262-75 ф 50	9.0	4.22	м
16		То же ф 40	21.0	3.33	м
17		—"— ф 32	8.0	2.73	м
18		—"— ф 25	4.0	2.12	м
19		—"— ф 20	3.0	1.50	м
20		—"— ф 15	44,5	1.16	м
		Канализация			
		бытовая.			
1	ГОСТ 22847-77	Унитаз с косым вы-			
	ГОСТ 21485.0-77	пуском ∠ 130°	3		
2	ГОСТ 755-72	Писсуар настенный			
		с цельноотлитым			
		сифоном	1		
3	ГОСТ 23759-79	Умывальник кера-			
		мический прямо-			
		угольный со спин-			
		кой и подводкой			
		холодной и горя-			
		чей воды.	11		

Гл.инж.инт.	Шестернёв	[signature]	23.06.81
ГИП	Евелев	[signature]	3.04.81
Нач.отд.	Свирепов	[signature]	3.04.81
Гл.спец.	Белоглазова	[signature]	3.04.81
Рук.гр.	Лежень	[signature]	3.04.81
Техник	Тощева	[signature]	3.04.81

ТП416-1-130-ВК

Административно-бытовое здание на 100 человек „Для ремонтных цехов системы „Госкомсельхозтехника"

Стадия	Лист	Листов
Р	3	

Общие данные. (продолжение)

Госкомсельхозтехника СССР ГИПРОПРОМСЕЛЬСТРОЙ

Привязан

В.№ подл.	Подпись и дата	Взам. инв. №

Спецификация систем водопровода и канализации. (окончание)

Марка поз.	Обозначение	Наименование	Кол.	Масса ед. кг	Примечание
1	2	3	4	5	6
4	Гост 8631-75	Раковина стальная			
		эмалированная	1		
5	Гост 1811-73	Трап чугунный ф50	4		
6	Гост 1811-73	То же ф100	1		
7	ТУ 21-26-100-74	Заглушка из поли-			
		этилена высокой			
		плотности ф50	7	0.02	
8	ТУ 21-26-100-74	То же ф100	5	0.10	
	Гост 6924-73	Сифон двухоборот-			
		ный ф50	8	4.10	
9	Гост 7506-73	Ножная ванна	2		
10	ТУ 21-26-100-74	Ревизия из поли-			
		этилена высокой			
		плотности ф100	2	0.50	
11	Индивидуально	Воронка стальная ф100х50	1		
12	ТУ 21-26-100-74	Колено из полиэти-			
		лена высокой плот-			
		ности ф100	7	0.30	
13	ТУ 21-26-100-74	То же ф50	8	0.10	
	ТУ 21-26-100-74	Отвод из полиэти-			
		лена высокой плот-			
		ности ∠135° ф100	1	0.30	
14	ТУ 21-26-100-74	То же ф50	5	0.10	
15	ТУ 21-26-100-74	Тройник косой 45°			
		из полиэтилена			
		высокой плотности			
		ф100х50	3	0.30	
16	ТУ 21-26-100-74	То же ф100х100	2	0.50	
17	ТУ 21-26-100-74	—"— ф50х50	3	0,10	
18	ТУ 21-26-100-74	Тройники прямые			
		из полиэтилена			
		высокой плотности			
		ф100х100	8	0.50	

1	2	3	4	5	6
19	ТУ 21-26-100-74	То же ф100х50	10	0.30	
20	ТУ 21-26-100-74	—"— ф50х50	10	0.10	
21	Гост 6942.8-69	Колено чугунное ка-			
		нализационное ф100	1	5.10	
22	Гост 6942.17-69	Тройник чугунный			
		канализационный			
		ф100х100	1	7.70	
23	Гост 6942.17-69	То же ф100х50	1	5.00	
24	Гост 6942.4-69	Прочистка чугун-			
		ная канализацион-			
		ная ф100	1	3.40	
25	ТУ 21-26-100-74	Переход из полиэти-			
		лена высокой плот-			
		ности ф100х50	1	0.20	
26		Трубопровод из чугун-			
		ных канализационных			
		труб вне здания в зем-			
		леГост 6942.3-59 ф100	7.0	109.0	м
27		Трубопровод из поли-			
		этиленовых труб вы-			
		сокой плотности			
		в земле внутри зда-			
		ния по ТУ 21-26-100			
		-74 ф100	25.0	0.95	м
28		То же ф50	21.0	0.32	м
29		То же по полу ф100	10.0	0.95	м
30		—"— ф50	7.0	0.32	м
31		То же по стенам ф100	8.0	0.95	м
32		—"— ф50	14.0	0.32	м
		Водостоки			
1	ТУ 21-26-100-74	Заглушка из поли-			
		этилена высокой плот-			

1	2	3	4	5	6
		ности ф100	1	0.10	
2	Гост 6942.8-69	Колено чугунное ф100	1	5.10	
3	ТУ 21-26-100-74	Ревизия из полиэ-			
		тилена высокой			
		плотности ф100	2	0.50	
4	Гост 6942.4-69	Прочистка чугунная			
		ф100	1	3.40	
5	Гост 6942.17-69	Тройник чугунный			
		канализационный			
		ф100х100	1	8.00	
6	ТУ 21-26-100-74	Тройник прямой из			
		полиэтилена высо-			
		кой плотности			
		ф100х100	1	0.50	
7	ТУ 21-26-100-74	Тройник косой из			
		полиэтилена высокой			
		плотности ф100х100	1	0.50	
8	ТУ 21-26-100-74	Колено из полиэти-			
		лена высокой плот-			
		ности ф100	2	0.30	
9	Серия 2.190-1/72 вып.3	Воронка водосточная			
		чугунная Вр 95 ф100	2	38.00	
10		Трубопровод из чугун-			
		ных канализацион-			
		ных труб в земле вне			
		зданияпоГОСТ 6942.3-			м
		-69 ф100	7.0	109.00	
11		Трубопровод из поли-			
		этиленовых труб вы-			
		сокой плотности в			
		земле внутри здания			
		поТУ21-26-100-74 ф100	8.5	0.95	м
12		То же по стенам ф100	9.0	0.95	м

Гл.инж.	Шестернёв		3.04.81
ГИП	Евлаев		3.04.81
Нач.отд.	Свирепов		3.04.81
Гл.спец.	Белоглазова		3.04.81
Рук.гр.	Лежень		3.04.81
Техник	Тощева		3.04.81

ТП 416-1-130 ВК

Административно-бытовое здание на 100 человек для ремонтных цехов системы Госкомсельхозтехника

Стадия	Лист	Листов
Р	4	

Общие данные (окончание)

Госкомсельхозтехника СССР Гипропромсельстрой

Привязан

Инв.№ подл. | Подпись и дата | Взам. инв.№

Альбом I

Типовой проект

ПЛАН НА ОТМ. 0.000

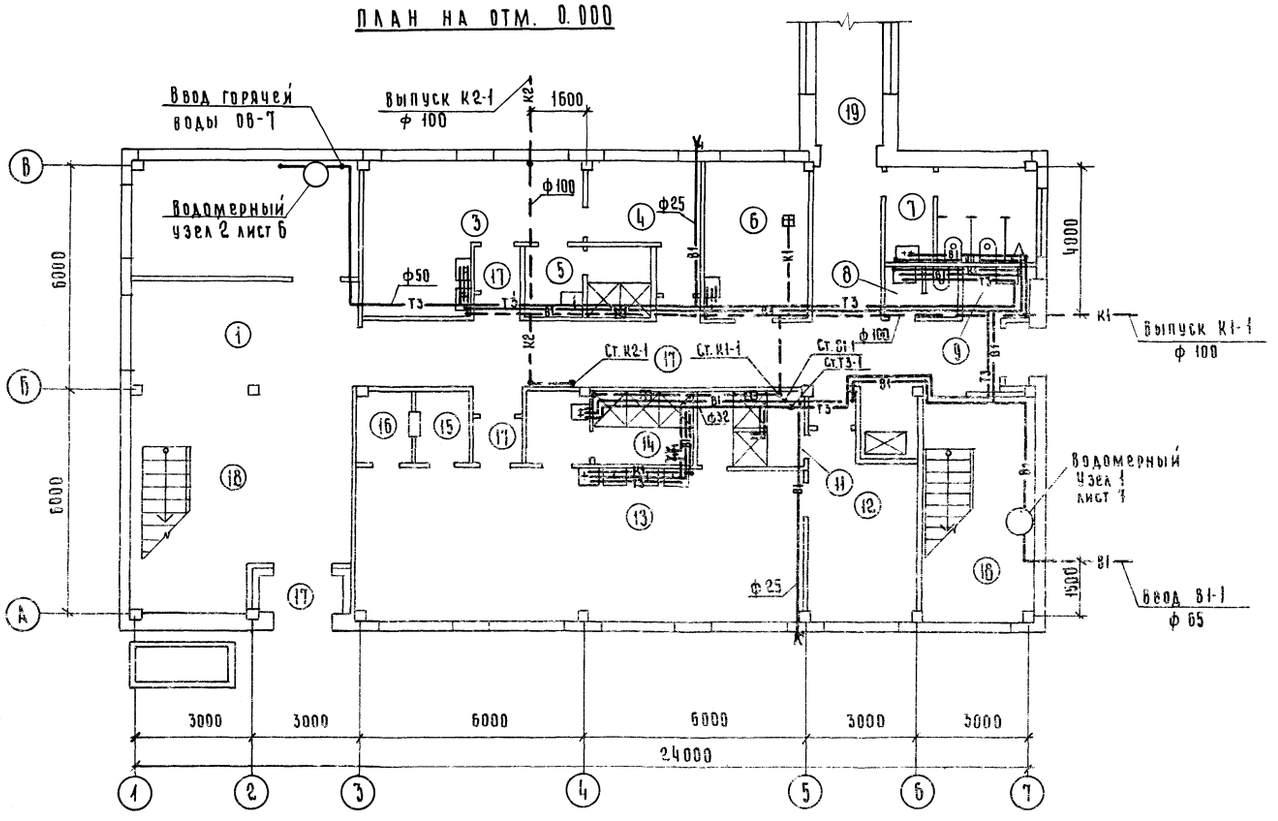

ЭКСПЛИКАЦИЯ ПОМЕЩЕНИЙ.

№ по плану	Наименование	Категория производства по взрыво и пожарной опасности
1	2	3
1	Вестибюль	не категорийно
2	Венткамера	То же
3	Женский гардероб уличной	
	домашней и специальной	
	одежды на 21 шкаф	—„—
4	Женский гардероб специаль-	
	ной одежды на 6 вент. шкафов	—„—
5	Женская душевая	—„—
6	Комната сушки и обеспы-	
	ливания одежды	—„—
7	Мужской санузел	—„—
8	Женский санузел	—„—
9	Инвентарная	—„—
10	Загрузочная лифта	—„—
11	Душевая - санпропускник	
	мужская	—„—
12	Мужской гардероб специаль-	
	ной одежды на 10 вент. шкафов	—„—
13	Мужской гардероб уличной,	
	домашней и специаль -	
	ной одежды на 58 шкафов	—„—
14	Мужская душевая	—„—
15	Кладовая грязного белья	—„—
16	Кладовая чистого белья	—„—
17	Коридоры, проходы, там-	
	буры	—„—
18	Лестницы	—„—
19	Переход	—„—

Гл. инж-та	Шестернев		3.04.81
ГИП	Евсеев		3.04.81
Нач. отд.	Свирепов		3.04.81
Гл. спец.	Белоглазова		3.04.81
Рук. гр.	Лежень		3.04.81
Техник	Тощева		3.04.81

ТП 416-1-130- ВК

Административно-бытовое здание на 100 человек для ремонтных цехов системы „Госкомсельхозтехники"

Стадия	Лист	Листов
Р	5	

План на отм. 0.000

Госкомсельхозтехника СССР Гипроагропромсельстрой

Привязан

Инв. № подл. | Подпись и дата | Взам. инв. №

Гл. спец. проекта Ерухин

Нач. отд. ОВ Цыганок

Гл. инж. отд. за. Гайкин

Гл. инж. техн. отд. Кабалов

Альбом I

Типовой проект.

План на отм. 3.300

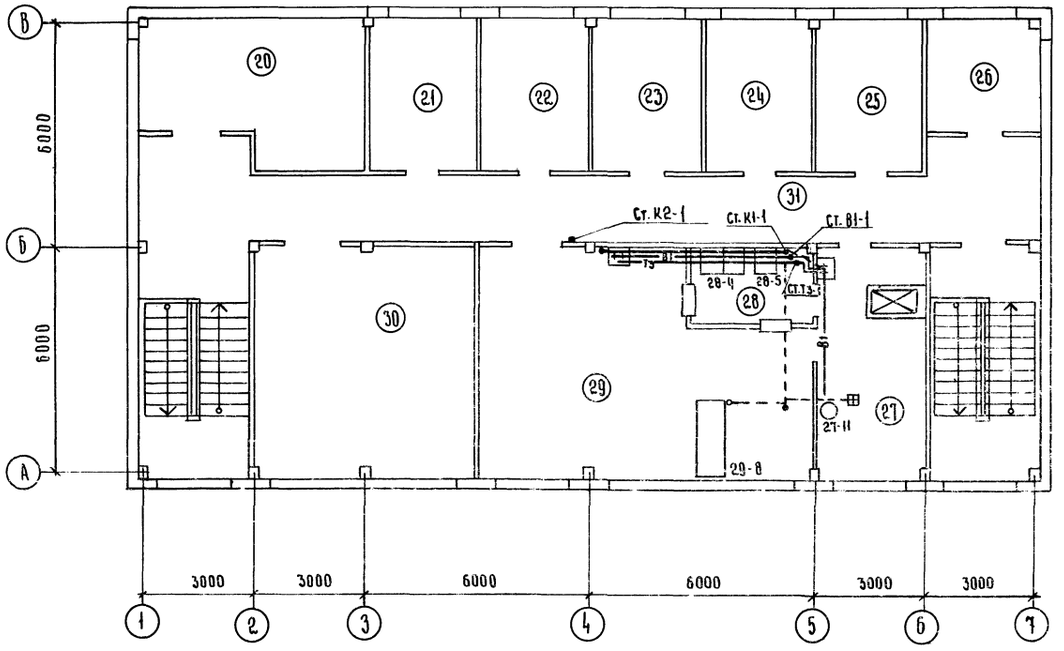

Экспликация помещений.

N по плану	Наименование	Категория производств по взрыво и пожарной опасности
1	2	3
20	Венткамера	не категорийно
21	Кабинет заведующего мастерской	то же
22	Рабочая комната	—"—
23	То же	—"—
24	Комната общественных организаций.	—"—
25	Рабочая комната	—"—
26	Респираторная	—"—
27	Подсобное помещение	—"—
28	Моечная посуды	—"—
29	Обеденный зал на 18 посадочных мест с раздаточной	—"—
30	Красный уголок.	—"—
31	Коридоры.	—"—

Т3

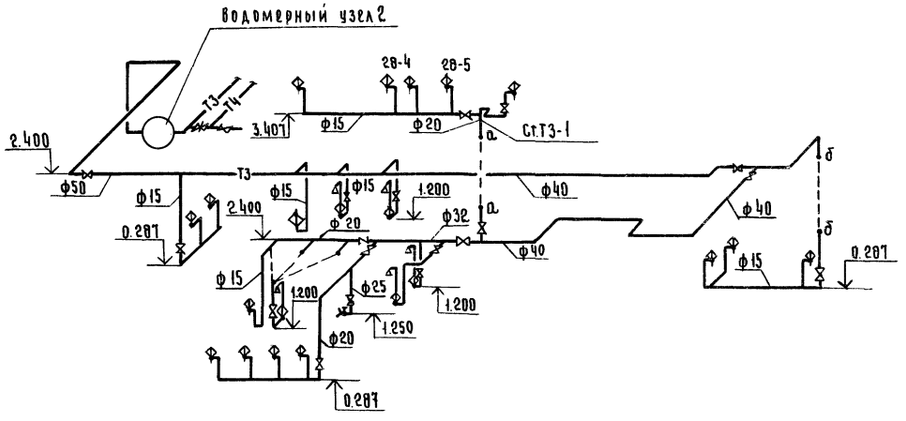

Водомерный узел 2.

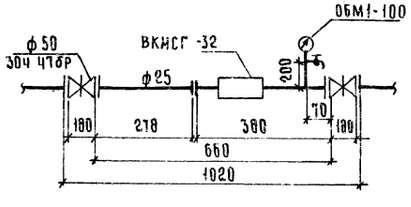

Гл. инж. ин-та	Шестернев		
ГИП	Евелев		3.04.81
Нач. отд.	Свирепов		3.04.81
Гл. спец.	Белоглазова		3.04.81
Рук. гр.	Лежень		3.04.81
Техник	Гощева		3.04.81

ТП 416-1-130 ВК

Административно-бытовое здание на 100 человек для ремонтных цехов системы „Госкомсельхозтехника"

Стадия	Лист	Листов
Р	6	

План на отм. 3.300
Схема системы Т3

Госкомсельхозтехника СССР
ГИПРОПРОМСЕЛЬСТРОЙ

Привязан

Гл. спец. отд. Ерохин

Нач. отд. Дыганок 2.04.81
Гл. инж. отд. Майкин 3.04.81
Гл. инж. техн. отд. Кабанов 3.04.81

Взам. инв. N

Подпись и дата

N подл.

Альбом I

Типовой проект

План водостоков.

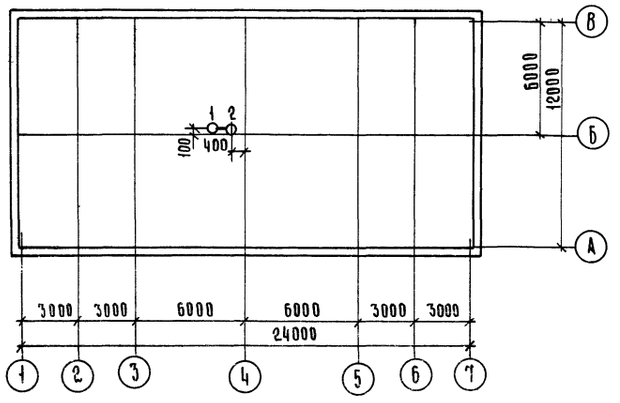

К2

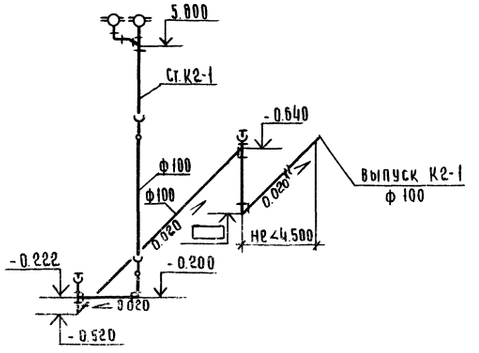

Расчётные расходы и площадь водосбора.

Номера воронок	F водосбора на одну воронку, м²	q5 л/с на одну воронку	F водосбора на один стояк, м²	Расход на один стояк, л/с
1	2	3	4	5
1	144.0	1.15	Ст. К2-1 / 144,0	Ст. К2-1 / 1,15
2	144.0	1.15	Ст. К2-1 / 144,0	Ст. К2-1 / 1,15

В1

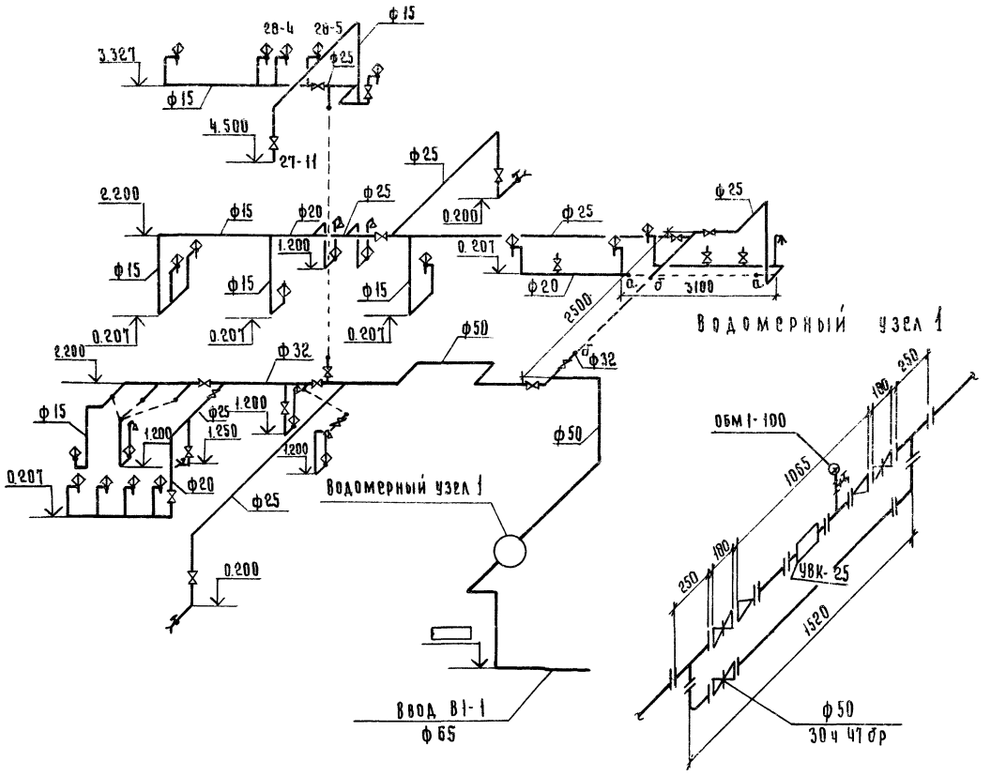

К1

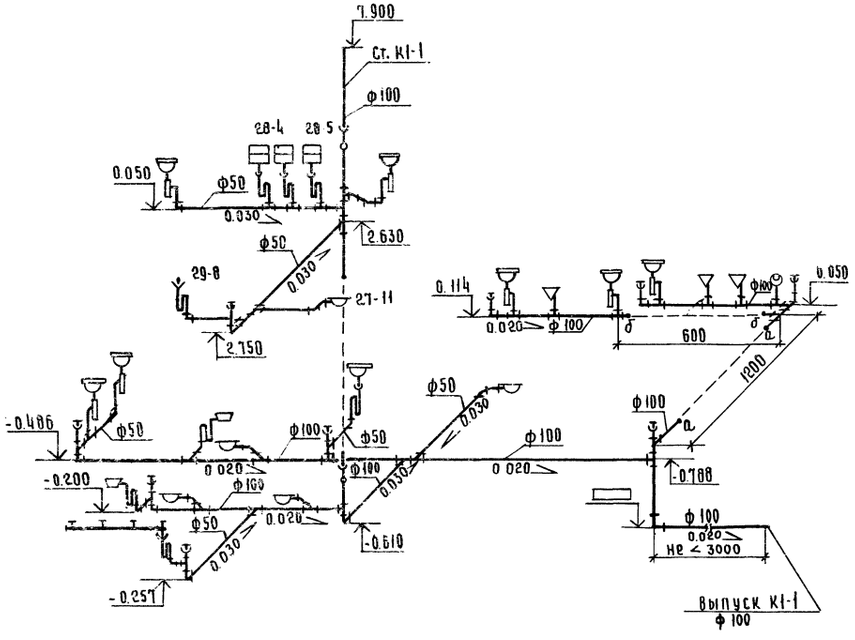

Гл. инж. инд.	Шестернев		23.06.81
ГИП	Евелев		3.04.81
Нач. отд.	Свирепов		3.04.81
Гл. спец.	Белоглазова		3.04.81
Рук. гр.	Лежень		3.04.81
Техник	Тощева		3.04.81

ТП 416-1-130 ВК

Административно-бытовое здание на 100 человек для ремонтных цехов системы „Госкомсельхозтехника"

Стадия	Лист	Листов
Р	7	

План водостоков. Расчётные расходы и площадь водосбора.

Госкомсельхозтехника СССР Гипропромсельстрой

Привязан

Гл. спец. СО-3 Ерохин

Взам. инв. №

Подпись и дата

В.N подл.

Альбом I

Типовой проект

Ведомость рабочих чертежей основного комплекта ОВ

Лист	Наименование	Примечание
	Общие данные	
1÷6	Общие данные.	
	Вентиляция	
7.	План на отм. 0.000; 3.300.	
8.	Установки систем П1, П2. Спецификация ото-	
	пительно-вентиляционных установок.	
9.	Схемы систем П1, П2, В1, В2, В3, В4, В5, В6, ВЕ1, ВЕ2, ВЕ3.	
	Отопление. Теплоснабжение.	
10.	План на отм. 0.000.	
11.	План на отм. 3.300.	
12.	Схема системы отопления 1.	
13.	Фрагмент 1. Схема узла	
	управления. Спецификация узла управ-	
	ления.	
	Теплоснабжение	
14.	Схема системы теплоснабжения установок П1, П2	
	Схема обвязки клапана 15кч 977бр	

Параметры наружного воздуха

Наименование	Ед. изм.	При расчетной температуре -20°С	-30°С	-40°С
Средняя скорость ветра за 3 наиболее				
холодных месяца.	м/сек	4,5	5,0	4,0
Средняя температура отопительно-				
го периода.	градус	-0,7	-6,2	-10,2
Продолжительность отопительного периода.	суток	187	232	246
Наружная зимняя температура				
для расчета вентиляции.	градус	-9,5	-19,0	-2,8
Наружная летняя температура				
для расчета вентиляции:				
а. Для нормальной зоны наружного климата.	градус	+22	+22	+21
б. Для сухой зоны наружного климата.	градус	+28	+22	+21

Проект соответствует действующим нормам и правилам.

Ведомость ссылочных и прилагаемых документов

Обозначение	Наименование	Примечание
1	2	3
	Ссылочные документы	
ГОСТ 2823-73*Е	Термометры стеклянные	
	технические. Технические условия.	
ГОСТ 8625-77	Манометры избыточного	
	давления, вакуумметры и мано-	
	вакуумметры показываю-	
	щие. Основные параметры и размеры.	
ГОСТ 7201-70*	Калориферы стальные оборре-	
	вреные водой и паром.	
ГОСТ 3262-75*	Трубы стальные водогазо-	
	проводные.	
ГОСТ 10704-76	Трубы стальные электросвар-	
	ные прямошовные.	
	Сортамент.	
ГОСТ 10944-75	Краны регулирующие	
	для нагревательных	
	приборов систем водяного	
	отопления зданий.	
ГОСТ 8690-75	Радиаторы отопительные чугунные	
Серия 1.494-32	Зонты и дефлекторы вентиля-	
	ционных систем.	
Серия 1.494-10	Решетки щелевые регулиру-	
	ющие. Тип Р.	
Серия 1.494-2 "в" вып. 4,5,8.	Воздухоприемные устройства	
	с подвесными утепленными	
	клапанами.	
Серия 5.904-4	Двери и люки для вентиля-	
	ционных камер.	
Серия 2.494-1 6ып. 1	Узлы прохода вентиляционных	
	шахт через покрытия зданий.	
Серия 1.494-8	Решетки воздухоприточные. Тип ВР	
Серия 2.400-4 "в" вып. 1,2.	Детали тепловой изоляции про-	
	мышленных объектов с положи-	
	тельными температурами.	
Серия 4.904-25	Подставки под калориферы.	
Серия 4.903-10 "в" вып. 8	Изделия и детали трубопроводов	
	для тепловых сетей.	
Серия 5.904-5	Гибкие вставки к центробеж-	
	ным вентиляторам.	
Серия 3.904-18 "в" вып. 0.2.	Клапаны и заслонки для вен-	
	тиляционных систем взрыво-	
	опасных производств.	

1	2	3
Серия 5.904-18 вып. 0.1; 4.1 и 4.2	Детали крепления воздуховодов.	
Серия 4.904-18/76 вып. 0,1	Шумоглушители вентиляционных	
	установок.	
Серия 3.904-15 вып. 1-8	Приточные вентиляционные	
	камеры типа 1ПК10-1ПК150	
	производительностью от	
	3,5 до 150 тыс. м³/ч с секциями	
	орошения для тепло-	
	носителя - вода.	
Серия 4.904-69	Детали крепления санитарно-	
	технических приборов и трубопроводов.	

План - схема

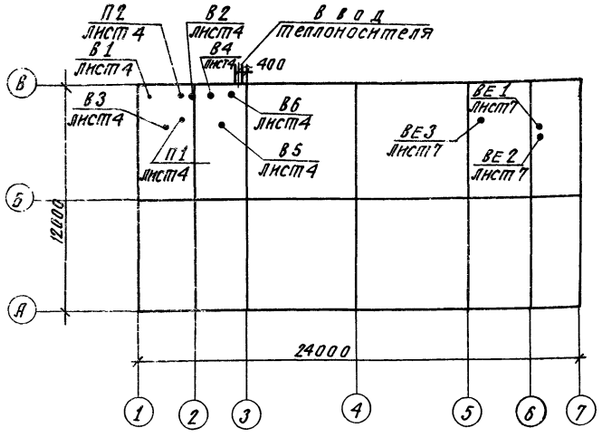

Привязан

Инв. № подл.			
Изм.	Кол. уч.	Лист	№ док.
Нач. отд.	Цыганок		16.04.81
Гл. спец.	Федоркин		
Рук. гр.	Нефедова		20.04.81
Инжен.	Чулкова		17.11.81

Т.П. 416-1-130 - ОВ

Административно-бытовое здание на 100 человек для ремонтных цехов системы „Госкомсельхозтехника"

Стадия	Лист	Листов
Р	1	14

Общие данные

Госкомсельхозтехника СССР ГИПРОПРОМСЕЛЬХОЗТОПИ

Инв. № подл. | Подпись и дата | Взам. инв. №

Альбом I

Типовой проект

Общие указания

Проект разработан для районов с расчетной зимней температурой наружного воздуха -20°С; -30°С; -40°С. Расчетные температуры внутреннего воздуха в холодный период приняты -17-19°С согласно ГОСТ 12.1005-76 для производственных помещений и СНиП II-92-76 для бытовых помещений. Источником теплоснабжения являются внутриплощадочные тепловые сети. Теплоноситель-вода с параметрами 150-70°С.

1. Отопление.

Для системы отопления предусматривается вода с параметрами 95-70°С, для теплоснабжения отопительно-вентиляционных установок 150-70°С. Система отопления - горизонтальная однотрубная. В качестве нагревательных приборов приняты радиаторы „М 140-АО." Спуск воды из системы отопления предусматривается через ближайший канализационный трап.

2. Вентиляция.

Вентиляция приточно-вытяжная с механическим и естественным побуждением.

В производственных помещениях локализация вредностей осуществляется местными отсосами, прорвавшиеся в помещения вредности растворяются до ПДК общеобменной вентиляцией. В бытовых помещениях воздухообмен определен согласно СНиП II-92-76.

3. Горячее водоснабжение.

Горячее водоснабжение - централизованное от внешних сетей.

Общие положения.

1. Проект выполнен в соответствии с требованиями СНиП II-33-75.
2. Воздуховоды приточных и вытяжных систем выполняются из стали δ = 0,5; 0,6; 0,7; 1,0 мм и окрашиваются масляной краской.
3. Трубопроводы, прокладываемые в подпольных каналах, изолируются пухшнуром с покрытием из лакостеклоткани. До изоляции трубопроводы покрываются битумной грунтовкой.
4. Неизолированные трубопроводы и нагревательные приборы окрашиваются масляной краской за 2 раза.
5. Все круглые воздуховоды выполняются спирально-замковым способом.
6. Необозначенные диаметры трубопроводов приняты 15 мм.
7. В бытовых помещениях воздуховоды - асбоцементные короба.
8. Расчетные величины звукового давления от вентиляционного оборудования даны на листе 3.
9. Для глушения шума предусмотрена установка шумоглушителей ШТП-10, ШТК-2.
10. Воздуховоды системы В-2 по всей длине изолировать штукатуркой толщиной 25 мм по металлической сетке.

Основные показатели по чертежам отопления и вентиляции

Наименование здания (сооружения) помещения	Объем, м3	Периоды года при $t_н$, °С	Расход тепла, ккал/ч: На отопление	На вентиляцию	На горячее водоснабжение	Общий	Расход холода, ккал/ч	Установленная мощность электродвигателей квт
Административно-бытовое здание	2218,26	-20	51400	78641	129000	259041	—	7,25
	2241,26	-30	57100	103161	129000	289261	—	7,25
	2264,51	-40	68500	126612	129000	324112	—	7,25

Гидравлические потери, кгс/м²

Наименование систем	$t_н$, °С: -20	-30	-40
Система отопления	945	830	970
Система теплоснабжения установок П1; П2	1000	1100	1200
Необходимый напор на вводе	1200	1200	1200

Сопротивление теплопередаче ограждающих конструкций

Наименование ограждающих конструкций	Толщина, мм: Сухой климат	Нормальный климат	Значение R_0 при условии эксплуатации: Сухой климат	Нормальный климат
Стены керамзитобетонные панельные γ=900 кг/м3				
при $t_н$ = -20°С	250	250	1,00	1,00
при $t_н$ = -30°С	300	300	1,20	1,20
при $t_н$ = -40°С	350	350	1,37	1,37
Покрытие-утеплитель керамзитобетон γ=900 кг/м3				
при $t_н$ = -20°С	100	100	1,40	1,40
при $t_н$ = -30°С	140	140	1,70	1,70
при $t_н$ = -40°С	180	180	1,96	1,96

Гл. инж. ин-та	Шестернев	[подпись]	23.06.81
ГИП	Евелев	[подпись]	16.06.81
Нач. отд.	Цыганок	[подпись]	16.06.81
Гл. спец.	Федоркин	[подпись]	16.06.81
Рук. гр.	Нефелова	[подпись]	20/III-81

ТП-416-1-130 ОВ

Административно-бытовое здание на 100 человек „для ремонтных цехов системы „Госкомсельхозтехника"

Привязан

Стадия	Лист	Листов
Р	2	

Общие данные (продолжение)

Госкомсельхозтехника СССР ГИПРОПРОМСЕЛЬСТРОЙ г. Саратов

Инв. № подл. | Подпись и дата | Взамен инв. №

Альбом I

Типовой проект

Местные отсосы от технологического оборудования.

Технологическое оборудование			Характеристика выделяющихся вредностей.	Объём вытяжки, м³/ч		Характеристика местного отсоса		Обозначение системы	Примечание
Поз.	Наименование	Кол.		на ед. оборуд.	Всего	Обозначение	Применяемые документы		
	12. Комната сушки и обеспыливания одежды.								
1	Машина обеспыливающая МО-3	1	Сварочный аэрозоль, марганец и его окислы, фтористый водород	1200	1200	технологический отсос	Технический паспорт	В6	
	20. Подсобное помещение								
13	Плита электрическая секционная модулированная	1	Продукты горения растительных и животных жиров	400	400	Модулированный отсос МВО-420Ф	То же	В4	
	24. Помещение респираторной								
1	Шкаф вытяжной для лабораторных работ, Р-403	1	Пыль минеральных удобрений.	400	400	Технологический отсос	—„—	ВЕ3	

Таблица расчёта уровня загрязнения воздуха вентиляционными выбросами

Наименование участка	№ вентустановки	Загрязняющие вещества	Объём газовоздушной смеси, м³/сек	Интенсивность источника, мг/сек	Начальная концентрация в удаляемом воздухе мг/м³	Диаметр выброса, м	ОЗС пок, мг/м³	Граница низких источников м	Высота выброса (без факела) м	Концентрация в месте воздухозабора, мг/м³	
										низкие источники	высокие источники
Комната сушки и обеспыливания одежды	В3	марганец и его окислы	0,38	0,11	0,008	0,28	0,016	27,8	9	0,0105	—

План кровли.

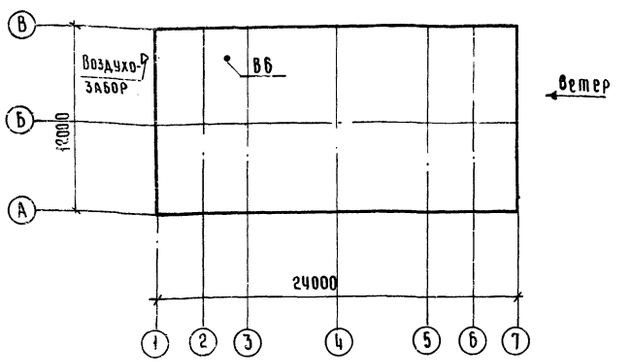

Таблица уровней звукового давления.

N п/п	Наименование	Среднегеометрические частоты октавных полос в Гц.							
		63	125	250	500	1000	2000	4000	8000
		Уровни звукового давления в дБ							
1	Нормативные уровни звукового давления	66	56	49	44	40	37	35	33
2	Фактические уровни звукового давления от системы П1	68,5	66,5	79	76,5	63	55	48,5	38
3	Требуемое снижение шума	2,5	10,5	30	32,5	23	18	13,5	5
4	Эффективность шумоглушителя „ШТП-10"-4шт	10,0	14,0	28	30,0	48	32	20	12
5	Фактические уровни звукового давления от системы В6	60	63,4	66,1	64,0	55,6	44,3	37,3	30,1
6	Требуемое снижение шума	-6,0	7,4	17,1	18,0	15,6	7,3	2,3	-2,9
7	Эффективность шумоглушителя „ШТК-2" - 2шт	5,0	11,0	29,0	26,0	35,6	35,0	22,0	18,0
8	Фактические уровни звукового давления от системы В5	69,2	61,2	72,7	69,0	56,4	49,6	45,6	38,4
9	Требуемое снижение шума	-4,2	5,2	23,7	25,0	16,4	12,6	10,6	5,4
10	Эффективность шумоглушителя „ШТП-10"- 4шт.	10,0	14,0	28,0	30,0	48,0	32,0	20,0	12,0

Привязан:

Инв. №

Гл. инж. ин-та	Шестернев		23.04.81
Гип	Евелев		19.4.81
Нач. отд.	Цыганок		16.04.81
Гл. спец.	Федоркин		
Рук. гр.	Нефелова		20.4.81
Н. контр.	Есина		

ТП 416-1-130-ОВ.

Административно-бытовое здание на 100 человек для ремонтных цехов системы „Госкомсельхозтехника"

Стадия	Лист	Листов
Р	3	

Общие данные (продолжение)

Госкомсельхозтехника СССР
Гипропромсельстрой
г. Саратов

Взам. инв. №

Подпись и дата

Ин. № подл.

Характеристика отопительно-вентиляционных систем

Обозначение системы	Кол. систем	Наименование обслуживаемого помещения (технологического оборудования)	Тип установки, агрегата	Вентилятор: Тип, исполнение по взрывозащите	Вентилятор: №	Вентилятор: Схема исполнения	Вентилятор: Положение	Вентилятор: L, м³/ч	Вентилятор: P, кгс/м²	Вентилятор: n, об/мин	Электродвигатель: Тип, исполнение по взрывозащите	Электродвигатель: N, квт	Электродвигатель: n, об/мин	Воздухонагреватель: Тип	Воздухонагреватель: №	Воздухонагреватель: Кол.	Воздухонагреватель: Температура нагрева, °С: от	Воздухонагреватель: Температура нагрева, °С: до	Воздухонагреватель: Расход тепла ккал/ч	Воздухонагреватель: ΔP, кгс/м²	Фильтр: Тип	Фильтр: №	Фильтр: Кол.	Фильтр: ΔP, кгс/м²	Фильтр: Концентрация кг/м³: начальная	Фильтр: Концентрация кг/м³: конечная	Примечание
П1	1	Административно-																									Индивидуальная приточная камера без рециркуляционной заслонки, без приемной заслонки
		бытовые помеще-	В-Ц4-70	центро										КВС-П	10	2	-9,5	20	63100								
		ния	А5105-2а	бежный	5	1	ПРО°	7130	74	1425	4А100S4	3,0	1425	КВС-П	10	2	-19	20	83421	—	—	—	—	—	—	—	
														КВБ-П	10	2	-28	20	102672								исполнение левое
П2	1	Комната сушки и																									
		обеспыливания	В-Ц4-70											КВС-П	5	1	-20	+17	15540								
		одежды	А25095-2а	—"—	2,5	1	ПРО°	1400	58	2800	4АА63В2	0,55	2800	КВС-П	6	1	-30	+17	19740	—	—	—	—	—	—	—	то же
														КВС-П	6	1	-40	+17	23940								исполнение правое
В1	1	Душевые	В-Ц4-70 А25100-2	—"—	2,5	1	ЛО°	1500	64	2800	4АА63В2	0,55	2800	—	—	—	—	—	—	—	—	—	—	—	—	—	—
В2	1	Женский гардероб																									
		специальной одежды																									
		мужской гардероб																									
		специальной одежды	В-Ц4-70																								
		(от шкафов)	А25100-2	—"—	2,5	1	ЛО°	550	72	2800	4АА63В2	0,55	2800	—	—	—	—	—	—	—	—	—	—	—	—	—	—
В3	1	Административно-																									
		бытовые	В-Ц4-70																								
		помещения	А25105-2	—"—	2,5	1	ПРО°	1045	105	2810	4А71А2	0,75	2810	—	—	—	—	—	—	—	—	—	—	—	—	—	—
В4	1	Подсобные	В-Ц4-70																								
		помещения	А25100-2	—"—	2,5	1	ЛО°	400	72	2860	4АА63В2	0,55	2800	—	—	—	—	—	—	—	—	—	—	—	—	—	—
В5	1	Обеденный зал	В-Ц4-70																								
		с раздаточной	А4100-2	—"—	4	1	ЛО°	2960	48	1370	4А71В4	0,75	1370	—	—	—	—	—	—	—	—	—	—	—	—	—	—
В6	1	Комната сушки																									
		и обеспыливания	В-Ц4-70																								
		одежды	А25095-2а	—"—	2,5	1	ЛО°	1200	58	2800	4АА63В2	0,55	2800	—	—	—	—	—	—	—	—	—	—	—	—	—	—

Гл. инж. инд.	Шестернёв		
Гип	Евелев		
Нач. отд.	Цыганок		
Гл. спец.	Федоркин		
Рук. гр.	Нефелова		
Инженер	Федорова		

Привязан

Инв. №

тп 416-1-130 ОВ

Административно-бытовое здание на 100 человек для ремонтных цехов системы „Госкомсельхозтехника"

Стадия	Лист	Листов
Р	4	

Общие данные (продолжение)

Госкомсельхозтехника СССР
ГИПРОПРОМСЕЛЬСТРОЙ
г. Саратов

Копировал

Формат А4

Альбом I

Типовой проект

Спецификация систем отопления и вентиляции

Марка поз	Обозначение	Наименование	Кол.	Масса ед. кг	Примечание
1	2	3	4	5	6
		Вентиляция			
1		Индивидуальная			
		приточная камера			
		П1, П2	2		лист 8
2.	Учреждение УЮ-400/4	Агрегат вентиля-			
		торный А2,5 100-2			
		(В1, В2, В4) компл	3	28,00	
		а. Вентилятор центро-			
		бежный В-Ц4-70 №2,5 испол-			
		нение 1, положение Л0°			
		б. Электродвигатель			
		4АА63В2, 2800 об/мин,			
		0,55 кВт.			
3	Учреждение УЮ-400/4	Агрегат вентиляторный			
		А2,5 105-2 (В3)			
		компл.	1	30,00	
		а. Вентилятор центробежный			
		В-Ц4-70 №2,5			
		исполнение 1, положение Пр0°			
		б. Электродвигатель			
		4А71А2, 2810 об/мин,			
		0,75 кВт			
4.	Учреждение УЮ-400/4	Агрегат вентиляторный			
		А4100-2 (В5)			
		компл	1	89.00	
		а. Вентилятор центробежный			
		В-Ц4-70 №4			
		исполнение 1, положение Л0°			
		б. Электродвигатель			
		4А71В4, 1370 об/мин,			
		0,75 кВт.			
5	Учреждение УЮ-400/4	Агрегат вентиляторный			
		А2,5095-2а			
		(В6) компл.	1	27,00	
		а. Вентилятор центробежный			
		В-Ц4-70			
		№2,5 исполнение 1,			
		положение Л0°			
		б. Электродвигатель			
		4АА63В2, 2800 об/мин, 0,55 кВт			
6	5.904-5	Гибкие вставки В6-17	6	2.82	
7	5.904-5	То же ВН-10	6	2.66	
8	5.904-5	Гибкие вставки ВВ-19	1	5,13	
9	5.904-5	То же ВН-12	1	4,12	
10	5.904-5	—„— ВВ-20	1	6,76	
11	5.904-5	—„— ВН-13	1	5,02	
12	ТУ-21-24-70-76	Короба прямоугольные			
		асбоцементные (горизонтальные) δ=0,5 150×200	12.60	7,70	м
13	ТУ-21-24-70-76	То же δ=0,5 200×200	62,50	10,50	м
14	ТУ-21-24-70-76	—„— δ=0,6 200×300	26,00	11,20	м
15	ТУ-21-24-70-76	—„— δ=0,6 200×400	38,00	14,00	м
16		Короба из асбоцементных плит по ГОСТ 8928-70			
		(горизонтальные) δ=0,7 300×500	23,00	34,80	м
17	ТУ-21-24-70-76	Короба прямоугольные асбоцементные (вертикальные)			
		δ=0,5 150×200	1,6	7,70	м
18	ТУ-21-24-70-76	То же δ=0,5 200×200	15,50	11,20	м
19	ТУ-21-24-70-76	—„— δ=0,6 300×300	2,00	14,00	м
20	ТУ-21-24-70-76	—„— δ=0,6 200×400	2,50	14,00	м
21		Короба из асбоцементных			
		плит по ГОСТ 8928-70 (вертикальные) δ=0,7 300×500	4,00	34,80	м
22		Воздуховод прямоугольный из листовой			
		холоднокатаной			
		стали по ГОСТ 19904-74**			
		δ=0,7 500×250	6,2	8,30	м
23		То же δ=0,6 400×400	2,20	8,80	м
24		—„— δ=0,6 400×250	5,00	7,20	м
25		—„— δ=0,5 200×200	2,20	4,50	м
26		—„— δ=0,5 100×200	4,5	3,06	м
27		Воздуховод			
		круглый из			
		листовой холод-			
		нокатаной			
		стали по			
		ГОСТ 19904-74**			
		δ=0,5 ф400	16,00	5,65	м
28		То же δ=0,6 ф315	2,00	4,41	м
29		—„— δ=0,6 ф280	13,10	3,94	м
30		—„— δ=0,6 ф250	17,60	3,51	м
31		—„— δ=0,6 ф200	58,00	2,81	м
32		Воздуховод круг-			
		лый из листо-			
		вой холодно-			
		катаной			
		стали по			
		ГОСТ 19904-74**			
		δ=0,5 ф160	13,60	2,25	м
33	1.494-10	Решетки регулирующие,			
		типР Р150 I	40,00	0,41	
34	1.494-10	То же Р200 сх II	5	1,28	
35	1.494-10	—„— Р200 сх III	5	1,92	
36	1.494-10	—„— Р150 сх II	3	0,82	
37	1.494-8	Декоративные решетки В3	7	0,15	
38	2.494-1 вып. 1	Узлы прохода без клапана и			
		кольца для сбора конденсата УП1	3	28,40	
39	2.494-1 вып. 1	То же УП3	1	32,90	
40	2.494-1 вып. 1	—„— УП4	3	52,60	
41	2.494-1 вып. 1	—„— УП5	1	53,40	
42		Асбест для прокладок			
		по ГОСТ 2850-75			
		δ=0,5	8,00	7,22	
43	1.494-32	Дефлектор Д.00.000	2	7,50	
44	1.494-32	—„— Д.00.000-02	1	24,10	
45	3.904-18 вып. 0,2	Заслонка воздушная в. искро-			
		защитном исполнении АЗД077.000	1	5,10	
46	3.904-18 вып. 0,2	То же АЗД077.000-04	1	8,30	
47	1.494-32	Зонт Д.00.000	2	7,50	
48	1.494-32	То же Д.00.000-01	1	12,50	
49	1.494-32	—„— Д.00.000-02	2	24,10	
50		Уголок равнополочный			
		по ГОСТ 8509-72* (30×3)	123	2,18	м
51	4.904-18/76 вып. 0,1	Шумоглушители, ШТП-10			
		АТЕ 148.000-09	8	37,10	
52	4.904-18/76 вып. 0,1	То же „ШТК-2" АТЕ 150.000-01	2	19.50	

Гл. инж. ин-та	Шестернев		23.06.81
Гип	Евелев		17.4.81
Нач. отд	Цыганок		16.4.81
Гл. спец	Федоркин		
Рук. гр.	Нефелова		20.12.81
Техник	Абузярова		13.7.81

ТП 416-1-130 ОВ

Административно-бытовое здание на 100 человек для ремонтных цехов системы „Госкомсельхозтехника"

Стадия	Лист	Листов
Р	5	

Привязан

Общие данные (продолжение)

Госкомсельхозтехника СССР
ГИПРОПРОМСЕЛЬСТРОЙ
г. Саратов

№ подл. | Подпись и дата | Взам. инв. №

Продолжение

Марка, поз.	Обозначение	Наименование	Кол.	Масса ед. кг	Примечание
1	2	3	4	5	6
		Отопление			
1		Трубопровод из водогазопроводных труб по ГОСТ 3262-75* $t_н$=-20°,-30,40°С ф15	10	1.16	м
2		То же $t_н$=-20°С ф20	100	1.50	м
		-"- $t_н$=-30°,-40°С ф20	70	1.50	м
3		-"- $t_н$=-30°,-40°С ф25	30	2.12	м
4		-"- $t_н$=-20°С ф32	210	273	м
5		-"- $t_н$=-20°С ф40	6	3.33	м
		-"- $t_н$=-30°,-40°С ф40	210	3.33	м
6		-"- $t_н$=-30°,-40°С ф50	6	4.22	м
7	ГОСТ 8690-75	Радиатор М140-АО $t_н$=-20°С	108,29	24.50	3КМ
			311	8.60	секции
		$t_н$=-30°С	123,98	24.50	3КМ
			354	8.60	секции
		$t_н$=-40°С	141,05	24.50	3КМ
			403	8.60	секции
8	Каталог ЦКБА	Вентиль запорный муфтовый			
		15ч8бр $t_н$=-20°С ф20	1	1.10	
9	То же	15ч8п2 $t_н$=-30°,-40°С ф25	1	1.75	
10	—"—	15ч8бр $t_н$=-20°С ф32	4	2.70	
11	—"—	То же $t_н$=-30°С,-40°С ф40	4	4.15	
12	—"—	Кран для выпуска воздуха 15ч8бр			
		$t_н$=-20°,-30°,-40°С ф15	35	0.75	
13	ГОСТ 10944-75	Кран двойной регулировки КДР			
		$t_н$=-20°,-30°,-40°С ф20	34	049	
14	2.400-4 вып. 1.2	Пухшнур	0.1		м³
15	2.400-4 вып. 1.2	Лакостеклоткань	5		м²

1	2	3	4	5	6
		Теплоснабжение			
1		Трубопровод из водогазопроводных труб по ГОСТ 3262-75*			
		$t_н$=20°,-30°,-40°С ф15	2	1.16	м
2		То же $t_н$=-20°С ф20	40	1.50	м
3		-"- $t_н$=-30°,-40°С ф25	40	2.12	м
4		-"- $t_н$=-20°С ф32	90	2.73	м
5		-"- $t_н$=-30°,-40°С ф40	90	3.33	м
6	Каталог ЦКБА	Кран для выпуска воздуха			
		15ч8бр $t_н$=-20°,-30,-40°С ф15	6	0.75	
7	То же	Вентиль запорный муфтовый			
		15ч8бр $t_н$=-20°С ф20	3	1.10	
8	—"—	15ч8п2 $t_н$=-30°,-40°С ф25	3	1.75	
9	—"—	15ч8бр $t_н$=-20°С ф32	3	2.70	
10	—"—	То же $t_н$=-30°,-40°С ф40	3	4.15	
11	—"—	Вентиль с электромагнитным			
		приводом 15кч877бр $t_н$=-20°С ф25	2	17.10	
12	—"—	То же $t_н$=-30°,-40°С ф25	1	17.10	
13	—"—	-"- $t_н$=-30°,-40°С ф50	1	24.80	
		Узел управления			
1		Трубопровод из водогазопроводных труб по ГОСТ			
		3262-75* $t_н$=-20°,-30°,-40°С ф15	2	1.16	м
2		То же $t_н$=-20°,-30°,-40°С ф25	20	2.12	м
3		-"- $t_н$=-20°С ф32	30	2.73	м
4		-"- $t_н$=-20°С ф40	15	3.33	м
		-"- $t_н$=-30°,-40°С ф40	30	3.33	м
5		-"- $t_н$=-20°С -ф50	45	4.22	м
		-"- $t_н$=-30°С,-40°С ф50	60	4.22	м

1	2	3	4	5	6
6	Каталог ЦКБА	Вентиль запорный муфтовый 15ч8п2			
		$t_н$=-20°,-30°,-40°С ф25	3	1.75	
7	То же	15ч8бр $t_н$=-20°С ф32	2	2.70	
8	Каталог ЦКБА	Вентиль запорный муфтовый			
		15ч8бр $t_н$=-20°,-30,-40°С ф40	2	4.15	
9	То же	Задвижка фланцевая			
		30с76нж $t_н$=-20°,-30°,-40°С ф50	1	38.60	
10	—"—	Задвижка фланцевая			
		30ч6бр $t_н$=-20°С ф50	1	17.8	
11	—"—	То же $t_н$=-30°,-40°С ф50	3	17.8	
12	ГОСТ 2823-73* Е	Термометр технический			
		П5-2 240-163	2		
13	ГОСТ 2823-73* Е	То же П4-1 240-163	1		
14	ГОСТ 8625-77	Манометр показывающий			
		ОБМ1-160-10	1		
15		Обратный коллектор			
		по ГОСТ 10704-76			
		P_y=500, ф76×3	1	5.40	
16	4.903-10 вып.8	Грязевик абонентский			
		Т.34.02	1	19.00	
17	ВМ-ТС-3-77	Элеватор стальной			
		№1 типа ВТИ d_c=31			
		$d_г$=15	1	8.30	
18	Ленводоприбор	Водомер турбинный			
		ВТГ-50	1	9.00	
19	Каталог ЦКБА	Кран для выпуска			
		воздуха 15ч8бр $t_н$=-20°,			
		-30°,-40°С ф15	1	0.75	

Гл. инж. пр.	Шестернев		
ГИП	Евелев		
Нач. отд.	Быганок		
Гл. спец.	Федоркин		
Рук. гр.	Нефелова		
Ст. инж.	Полякова		

Т.П 416-1-130 ОВ

Административно-бытовое здание на 100 человек для ремонтных цехов системы „Госкомсельхозтехника"

Стадия	Лист	Листов
Р	6	

Общие данные

Госкомсельхозтехника СССР

Привязан:

Инв. № подл. | Подпись и дата | Взам. инв. №

Альбом I

Типовой проект

План на отм. 3.300

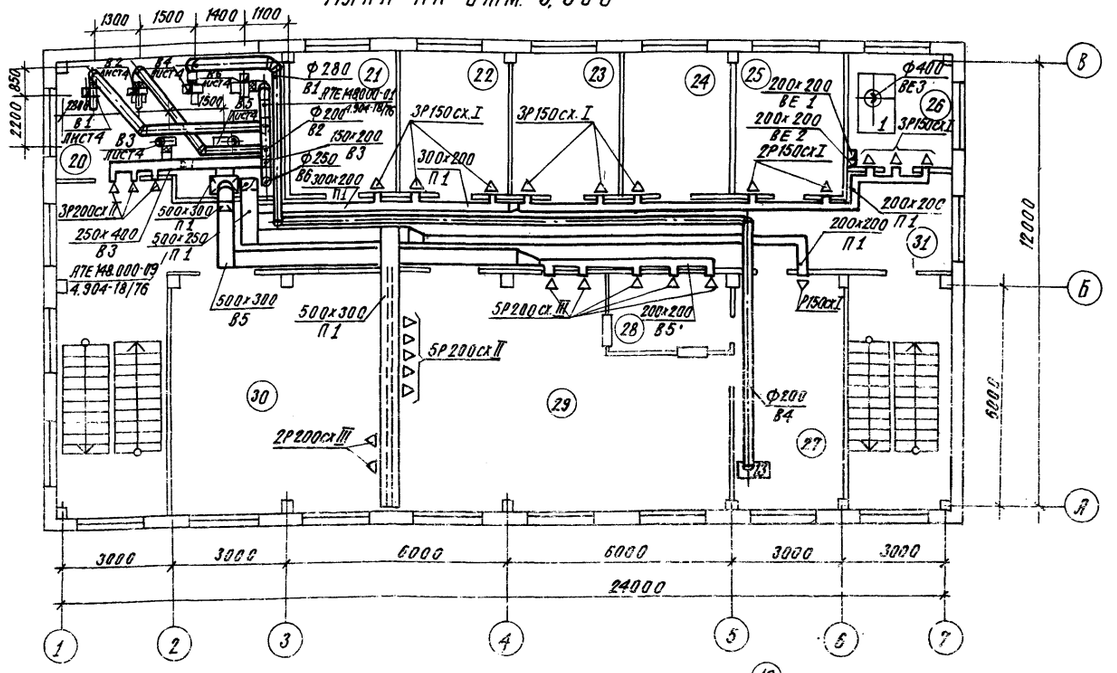

План на отм. 0.000

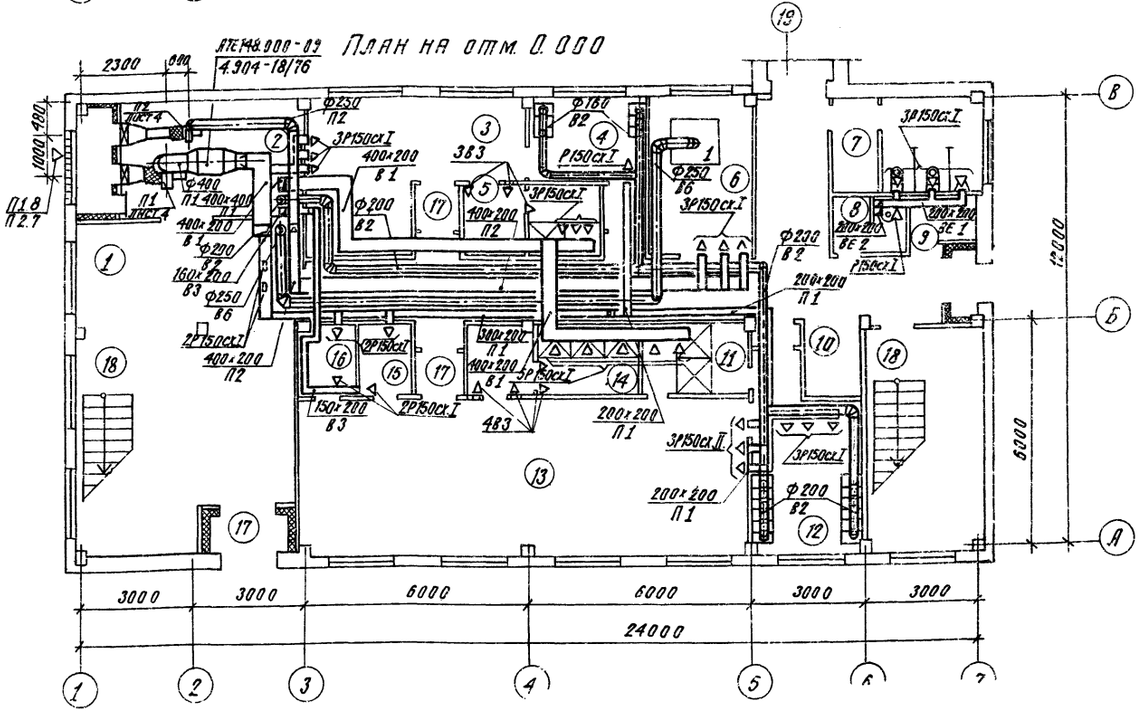

Экспликация помещений

N	Наименование	Категория производства по взрыво- и пожароопасности
1	2	3
1.	Вестибюль.	Некатегорируется
2.	Венткамера.	То же
3.	Женский гардероб уличной, домашней и специальной одежды на 21 шкаф.	—"—
4.	Женский гардероб специальной одежды на 6 вент. шкафов.	—"—
5.	Женская душевая.	—"—
6.	Комната сушки и обеспыливания одежды.	—"—
7.	Мужской санузел.	—"—
8.	Женский санузел.	—"—
9.	Инвентарная.	—"—
10.	Загрузочная лифта.	—"—
11.	Душевая - санпропускник мужская.	—"—
12.	Мужской гардероб специальной одежды на 108 вент шкафов.	—"—
13.	Мужской гардероб уличной, домашней и специальной одежды на 68 шкафов.	—"—

1	2	3
14.	Мужская душевая.	Некатегорируется
15.	Кладовая грязного белья.	То же
16.	Кладовая чистого белья.	—"—
17.	Коридоры, проходы, тамбуры.	—"—
18.	Лестницы.	—"—
19.	Переход.	—"—
20.	Венткамера.	—"—
21.	Кабинет заведующего мастерской.	—"—
22.	Рабочая комната.	—"—
23.	Рабочая комната.	—"—
24.	Комната общественных организаций.	—"—
25.	Рабочая комната.	—"—
26.	Респираторная.	—"—
27.	Подсобное помещение	—"—
28.	Моечная посуды.	—"—
29.	Обеденный зал на 18 посадочных мест с раздаточной	—"—
30.	Красный уголок.	—"—
31.	Коридоры.	—"—

Гл. инженер	Шестернев		13.04.81
Гл. КП	Евелев		14.04.81
Нач. отд.	Цыганок		21.04.81
Гл. спец.	Федоркин		20.04.81
Рук. гр.	Нефелова		20.04.81
Техник	Абузярова		21.04.81

Т. п. 416-1-130 - 08

Административно-бытовое здание на 100 человек для ремонтных цехов системы „Госкомсельхозтехника"

Стадия	Лист	Листов
Р	7	

Госкомсельхозтехника СССР

План на отм. 0.000; 3.300

ГИПРОСЕЛЬХОЗТЕХЭНЕРГО

Привязан

Инв. № подл. | Подпись и дата | Взам. инв. №

Альбом I

Типовой проект

Разрез 1-1

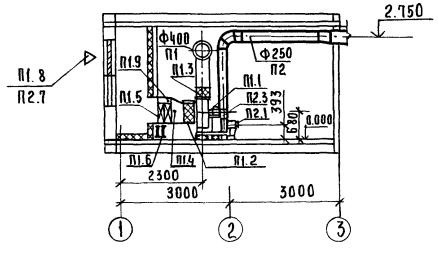

Разрез 2-2

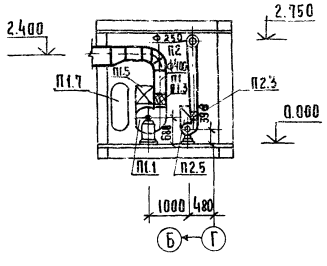

План

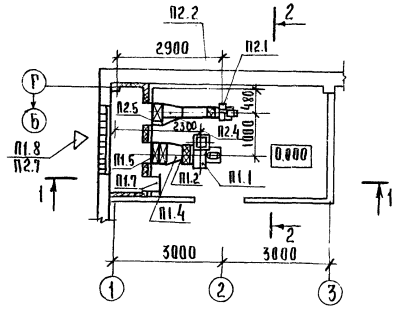

Спецификация отопительно-вентиляционных установок

Марка поз.	Обозначение	Наименование	Кол.	Масса ед. кг	Примечание
1	2	3	4	5	6
		П1			
П1.1	Учреждение УЮ-400/4	Агрегат вентиляторный			
		А5105-2а. компл.	1	124	
		а. Вентилятор центробеж			
		ный В-Ц4-70 №5;			
		исполнение 1;			
		положение ПРО°;			
		б. Электродвигатель 4А100SА4			
		1400 об/мин; 3,0 кВт			
П1.2	5.904-5	Гибкая вставка ВВ20	1	6,76	
П1.3	5.904-5	Гибкая вставка ВН13	1	5.02	
П1.4		Диффузор ф380 ℓ=530			
		по ГОСТ 19904-74	1	12.00	
П1.5	ГОСТ 7201-70*	Калорифер КВС-10п			
		при $t_н$=-9,5°; -19°С	2	102.20	
П1.5	ГОСТ 7201-70*	Калорифер КВБ-10п			
		при $t_н$=-28° С	2	133,70	
П1.6	4.904-25	Подставки под калори-			
		фер П-00	8	2.10	
П1.7	5.904-4	Дверь герметическая			
		утеплённая Ду 1.25×0.5	1	36.00	
П1.8	1.494-27 вып.5	Воздухоприёмное устрой-			
		ство 3С1 000.000-12	1	42.40	

1	2	3	4	5	6
П1.9	3.904-15. вып. 1-8	Заслонка обводная			
		К 200×1200	1	12,30	
		П-2			
П2.1	Учреждение УЮ-400/4	Агрегат вентиляторный			
		А2,5095-2а, компл.	1	27	
		а. Вентилятор центро-			
		бежный В-Ц4-70 №2,5;			
		исполнение 1;			
		положение ПРО°;			
		б. Электродвигатель 4АА63В2			
		2.800 об/мин, 0,55 кВт			
П2.2	5.904-5	Гибкая вставка ВВ17	1	2.82	
П2.3	5.904-5	Гибкая вставка ВН10	1	2.66	
П2.4		Диффузор ф 200			
		ℓ=500 по ГОСТ 19904-74	1	4.68	
П2.5	ГОСТ 7201-70*	Калорифер КВС-5п			
		при $t_н$=-20° С	1	79.50	
П2.5	ГОСТ 7201-70*	Калорифер КВС-6п			
		при $t_н$=-30°, -40° С	1	56.20	
П2.6	4.904-25	Подставки под			
		калорифер П-00	4	2.10	
П2.7	1.494-27 вып.5	Воздухоприёмное устрой-			
		ство 3С1.000.000-12	1	42.40	
П2.8	3.904-15 вып.1-8	Заслонка обводная К200×1200	1	12.30	

Гл. инж. ин-та	Шестернев		23.06.87
Гип	Евелев		17.4.87
Нач. отд.	Цыганок		16.4.87
Гл. спец.	Федоркин		
Рук. гр.	Нефёлова		20.4.87
Техник	Абузярова		18.3.87

ТП-416-1-130 -ОВ

Административно-бытовое здание на 100 человек для ремонтных цехов системы „Госкомсельхозтехника"

Стадия	Лист	Листов
Р	8	

Установки систем П1, П2. Спецификация отопительно-вентиляционных установок

Госкомсельхозтехника СССР

Привязан.

№ подл.	Подпись и дата	Взам. инв. №	Гл. инж. отд.	Панкин

Альбом I

Типовой проект

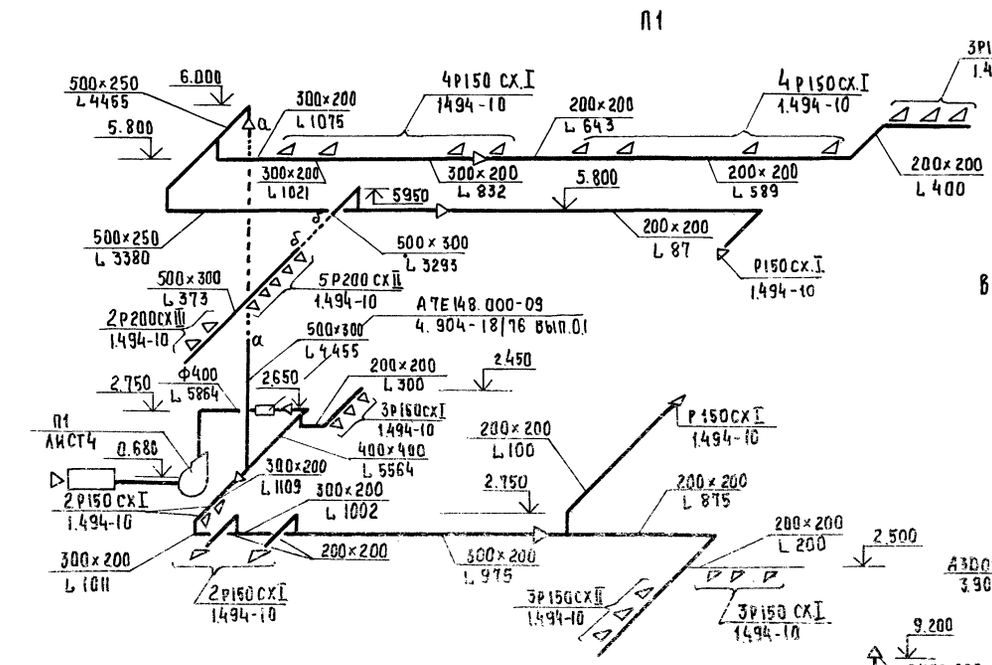

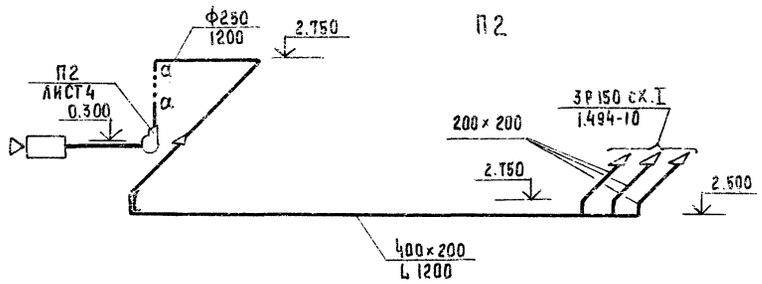

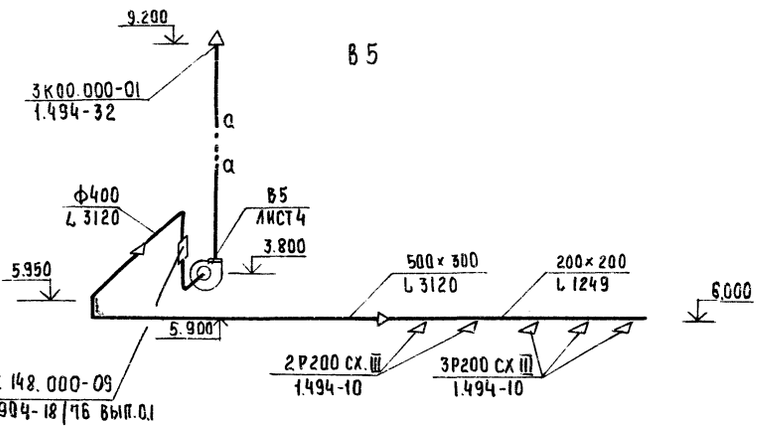

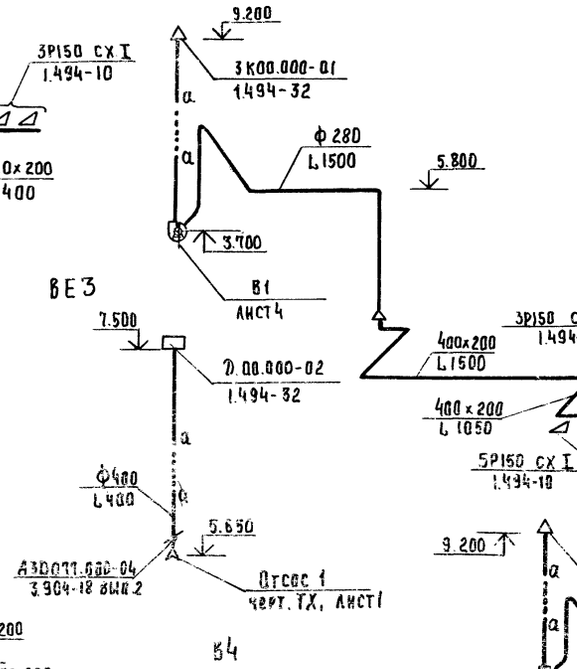

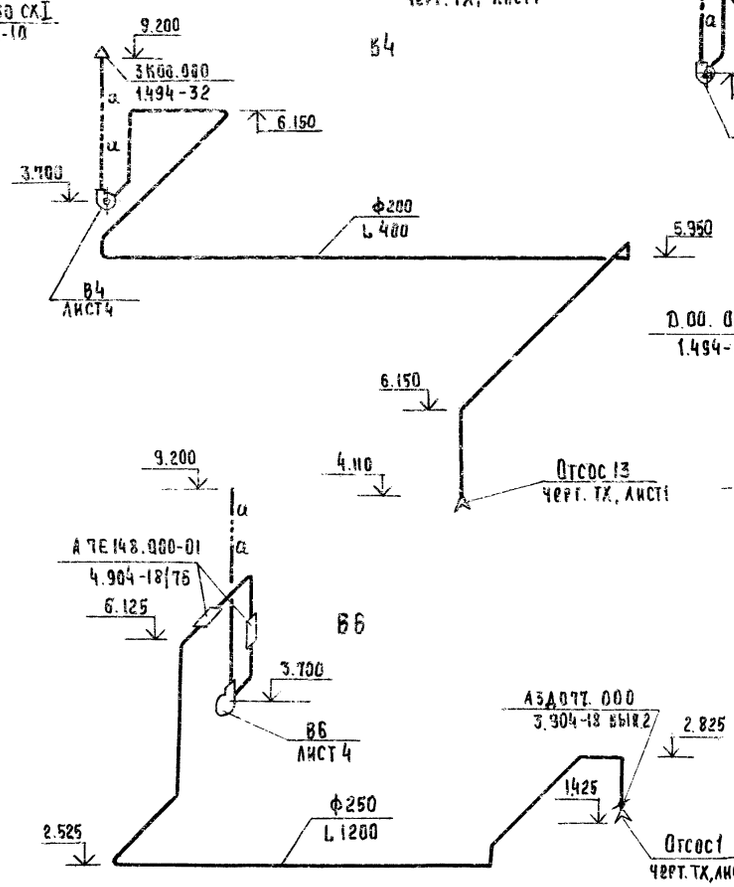

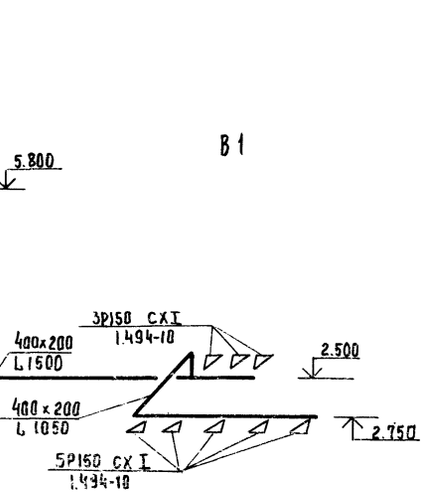

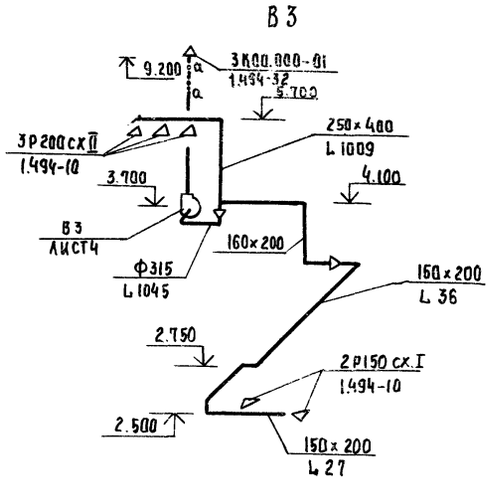

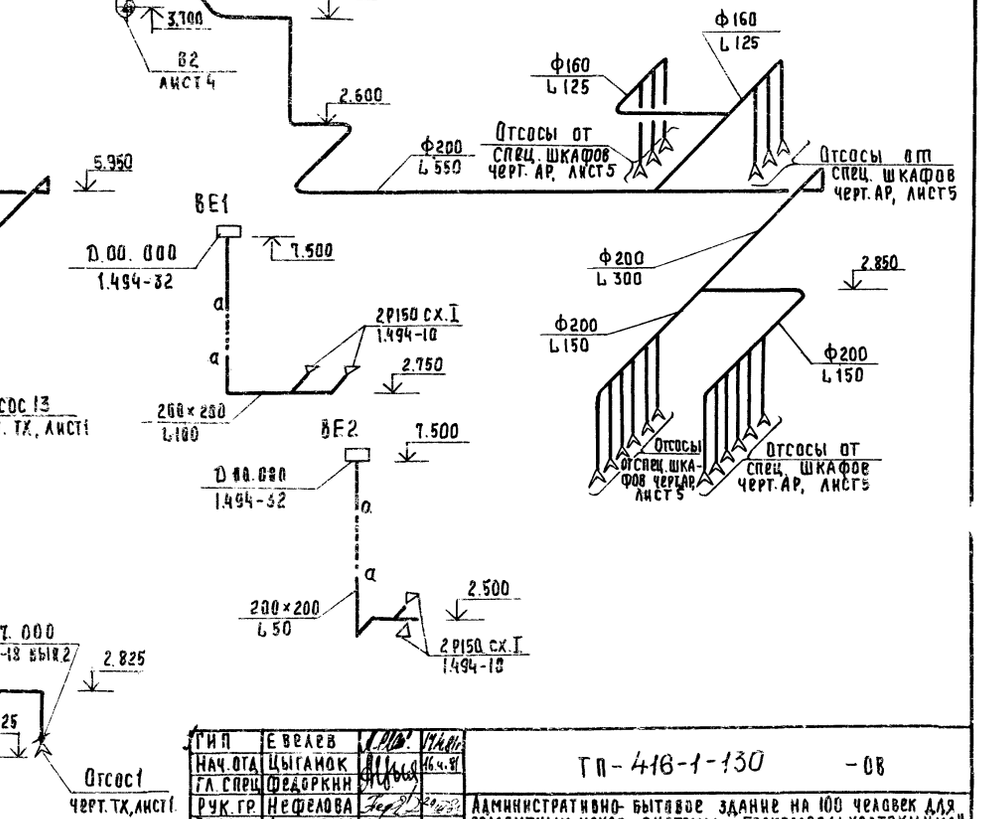

ГИП	Евдаев		
Нач. отд	Цыганок		
Гл. спец	Федоркин		
Рук. гр	Нефелова		
Техник	Абузярова		

ТП-416-1-130 -ОВ

Административно-бытовое здание на 100 человек для ремонтных цехов системы „Госкомсельхозтехника"

Стадия	Лист	Листов
Р	9	

Схемы систем П1, П2

Госкомсельхозтехника СССР

Привязан:

Инв. № подл. | Подпись и дата | Взам. инв. №

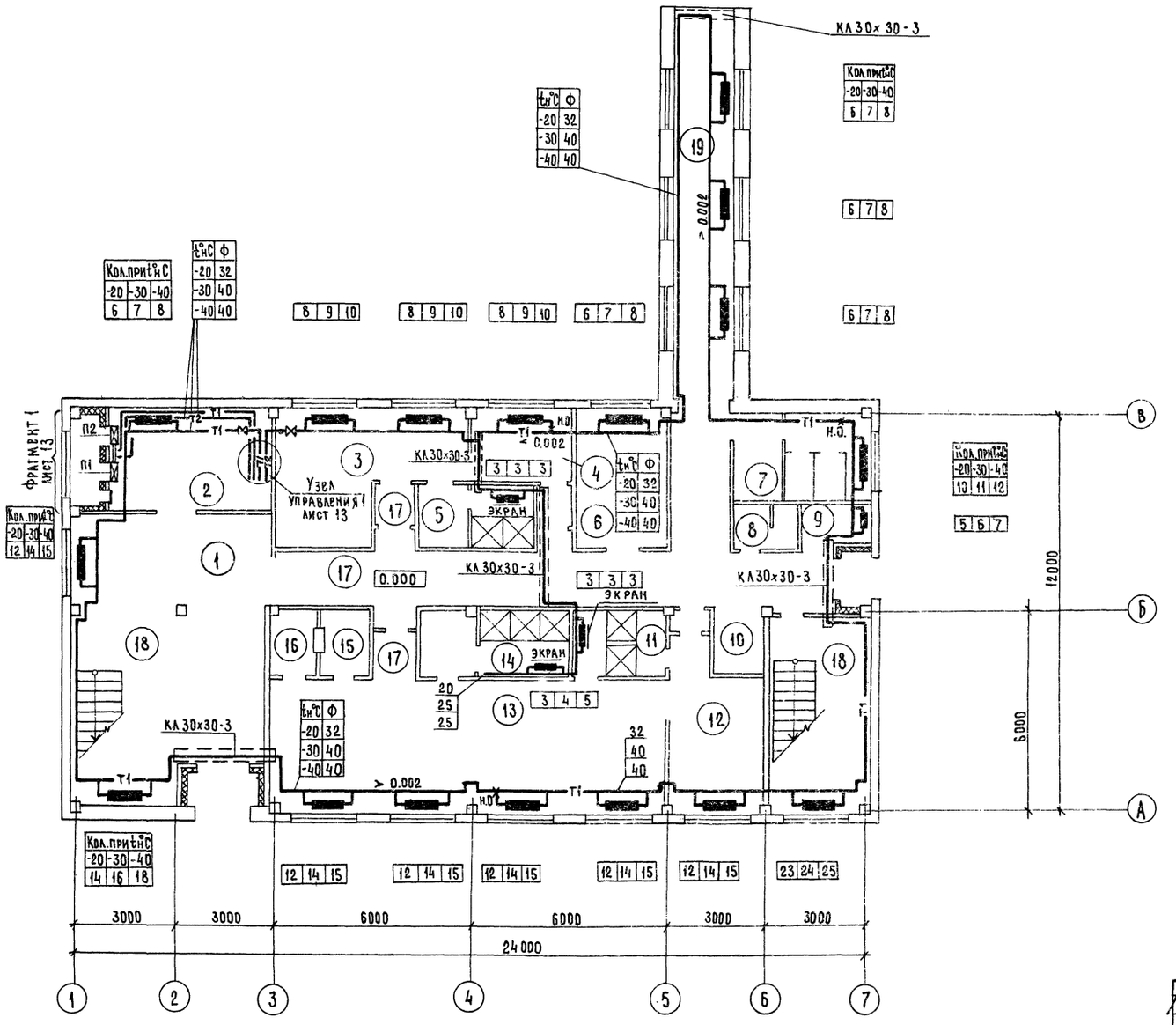

Экспликация помещений

№	Наименование	Категория производства по взрыво- и пож. опасности
1	Вестибюль	не категорируется
2	Венткамера	то же
3	Женский гардероб уличной, специальной одежды на 21 шкаф	—"—
4	Женский гардероб специальной одежды на 6 вент. шкафов	—"—
5	Женская душевая	—"—
6	Комната сушки и обеспыливания одежды	—"—
7	Мужской санузел	—"—
8	Женский санузел	—"—
9	Инвентарная	—"—
10	Загрузочная лифта	—"—
11	Душевая - санпропускник мужская	—"—
12	Мужской гардероб специальной одежды на 10 вент. шкафов	—"—
13	Мужской гардероб уличной, домашней и специальной одежды на 68 шкафов	—"—
14	Мужская душевая	—"—
15	Кладовая грязного белья	—"—
16	Кладовая чистого белья	—"—
17	Коридоры, проходы, тамбуры	—"—
18	Лестницы	—"—
19	Переход	—"—

Гл. инж. инв.	Шестернев		23.06.81
ГИП	Евелев		30.4.81
Нач. отд.	Цыганок		28.4.81
Гл. спец.	Федоркин		20.8.81
Рук. гр.	Нефелова		18.10.81
Ст. инж.	Полякова		17.03.81
Н. контр.	Есина		30.4.81

Т П 416-1-130 -ОВ

Административно-бытовое здание на 100 человек для ремонтных цехов системы „Госкомсельхозтехника"

Стадия	Лист	Листов
Р	10	

План на отм. 0.000

Госкомсельхозтехника СССР ГИПРОПРОМСЕЛЬСТРОЙ г. Саратов

Привязан:

Инв. №

Нач. отд. ВК Свирепов

Гл. инж. отд. ЭЛ Пайкин

Взамен инв. №

Подпись и дата

Инв. № подл.

Альбом I

Типовой проект

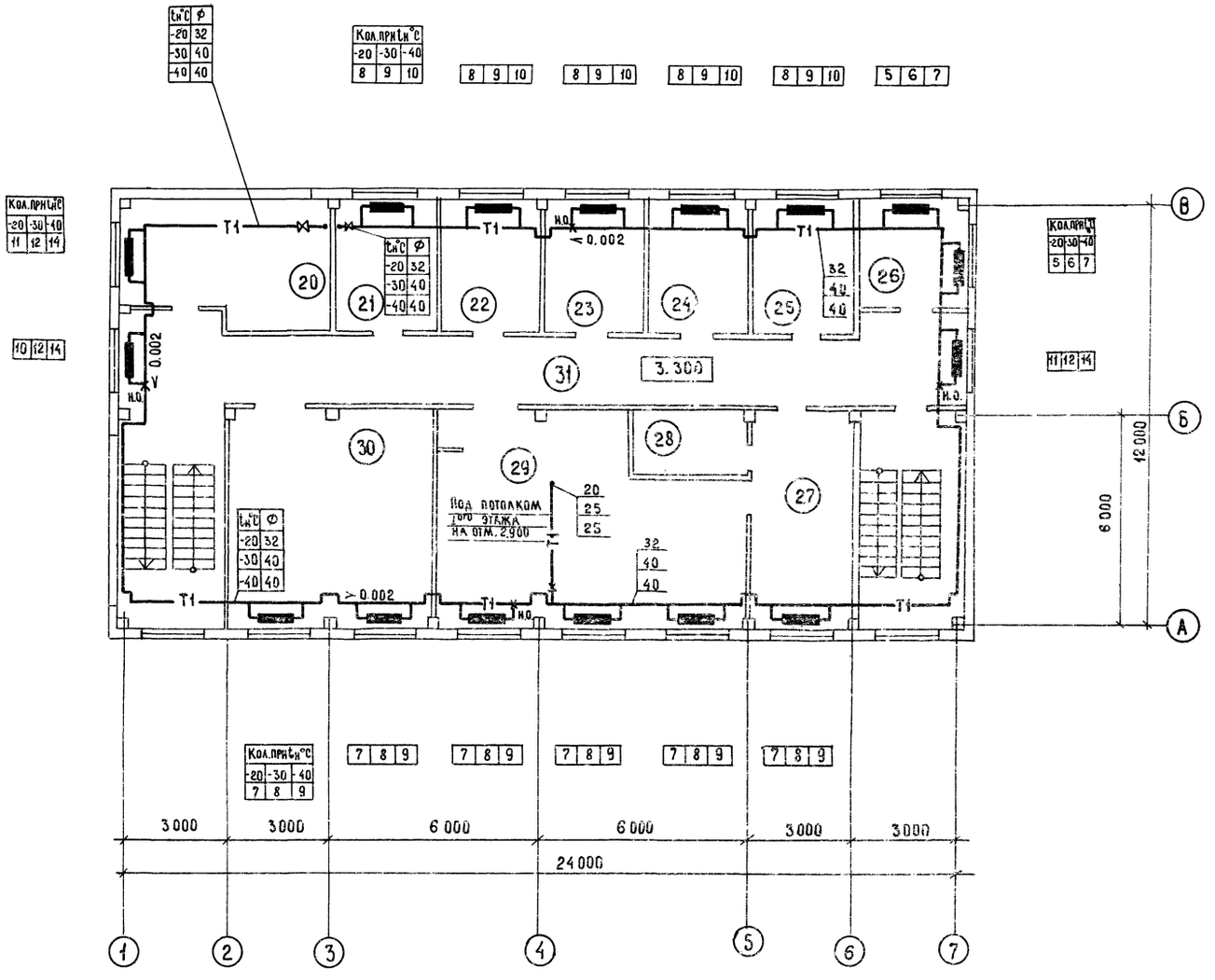

Экспликация помещений

N°	Наименование	Категория производства по взрыво- и пож. опасности
20	Венткамера	не категорируется
21	Кабинет заведующего	
	мастерской	то же
22	Рабочая комната	—"—
23	то же	—"—
24	Комната общественных	
	организаций	—"—
25	Рабочая комната	—"—
26	Респираторная	—"—
27	Подсобное помещение	—"—
28	Моечная посуды	—"—
29	Обеденный зал на 18 поса-	
	дочных мест с раздаточной	—"—
30	Красный уголок	—"—
31	Коридоры	—"—

Гл. инж. пр.	Шестернев		21.08.81
ГИП	Евелев		17.08.81
Нач. отд.	Цыганок		16.08.81
Гл. спец.	Федоркин		
Рук. гр.	Нефелова		20.08.81
Ст. инж.	Полякова		17.08.81
Н. контр.	Есина		20.08.81

Привязан

Инв. №

гп 416-1-130 - 08

Административно-бытовое здание на 100 человек для ремонтных цехов системы „Госкомсельхозтехника"

Стадия	Лист	Листов
Р	11	

План на отм. 3.300

Госкомсельхозтехника СССР
ГИПРОПРОМСЕЛЬСТРОЙ
г. Саратов

Альбом I

Типовой проект

Система отопления 1

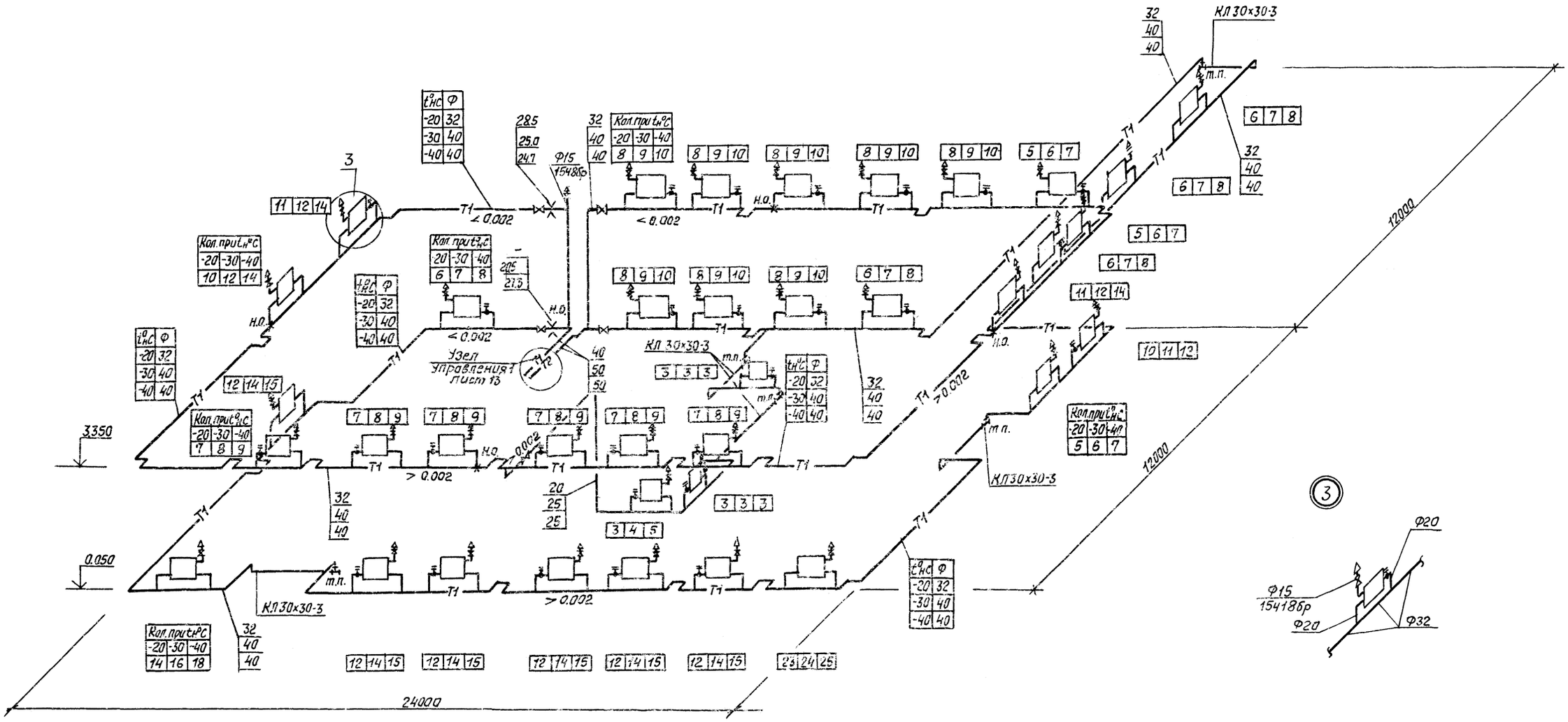

ГИП	Евелев		11.4.81г.
Нач.отд.	Цыганок		16.04.81
Гл.спец.	Федоркин		
Рук.гр.	Нефелова		20.04.81
Ст.инж.	Полякова		17.03.81

Привязан

ТП-416-1-130-ОВ

Административно-бытовое здание на 100 человек для ремонтных цехов системы „Госкомсельхозтехника"

Стадия	Лист	Листов
Р	12	

Схема системы отопления 1

Госкомсельхозтехника СССР

Фрагмент 1.
(подающий трубопровод).

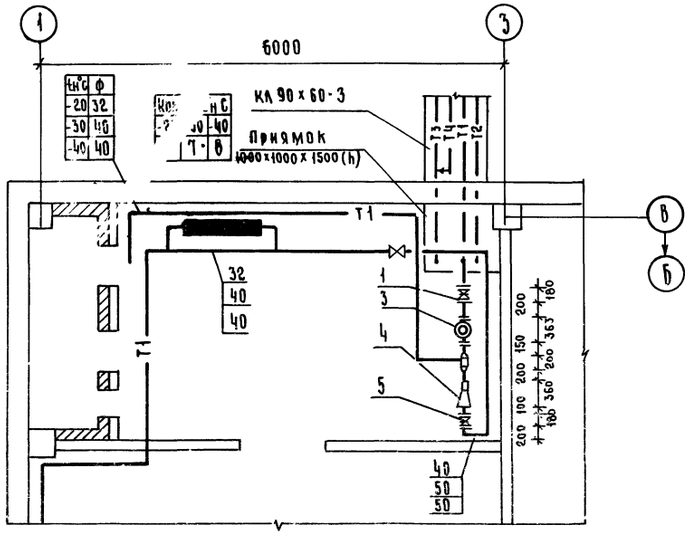

Фрагмент 1
(обратный трубопровод)

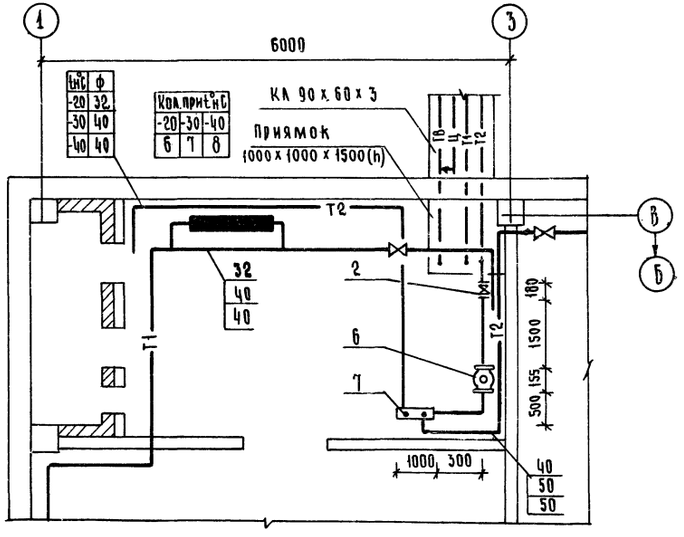

Схема узла управления.

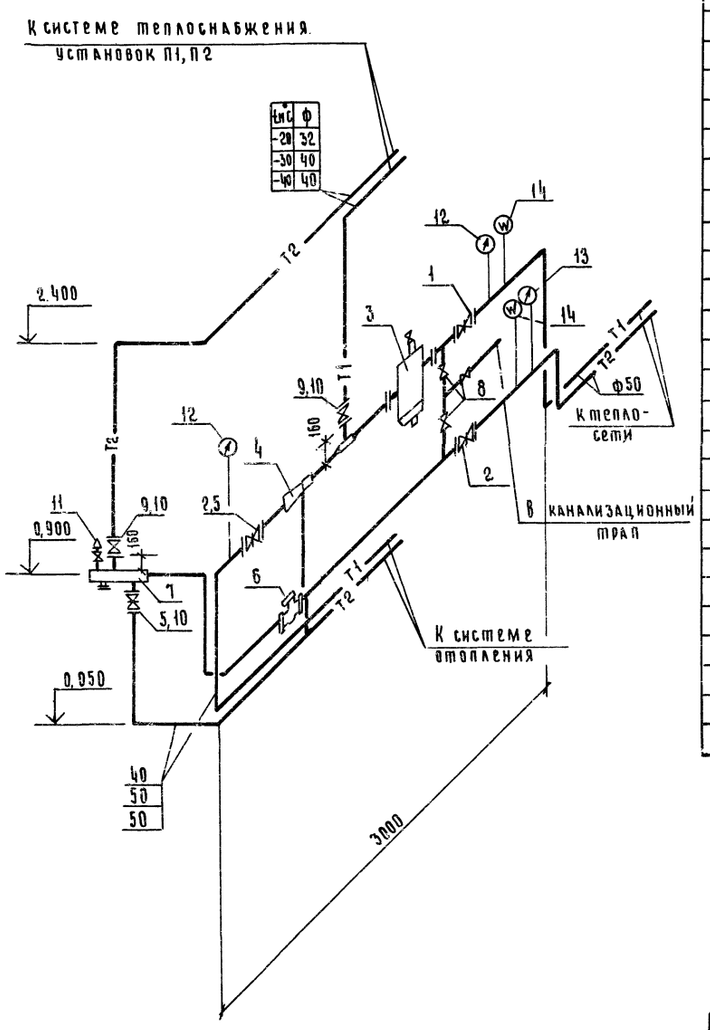

Спецификация узла управления.

Марка поз.	Обозначение	Наименование	Кол.	Масса ед. кг	Примечание
1	2	3	4	5	6
1	Каталог ЦКБА	Задвижка фланцевая			
		30с76нж: ф50	1	38,50	
2		То же 30ч6бр ф50	1	17,8	
3	4.903-10, вып. 8	Грязевик абонентский Т.34.02	1	19,00	
4	ВМ-ТС-3-77	Элеватор стальной			
		№ 1 типа ВТИ dc=3.1			
		dг=15	1	8.30	
5	Каталог ЦКБА	Задвижка фланцевая			
		30ч6бр ф50	3	17.8	
6	Ленводоприбор	Водомер турбинный			
		ВТГ-50	1	9.86	
7		Обратный коллектор ℓ=500			
		ф76×3 по ГОСТ 10704-76	1	5,40	
8	Каталог ЦКБА	Вентиль запорный			
		15ч8бр ф25	3	1,75	
9	То же	То же tн=-20°с ф32	2	2,70	
10	—"—	—"— tн=-20°,-30°,-40°с ф40	2	4,15	
11	—"—	Кран для выпуска			
		воздуха 15ч8бр ф15	1	0,75	
12	ГОСТ 2823-73*Е	Термометр технический			
		П5-2 240-163	2		
13	ГОСТ 2823-73*Е	То же П4-1 240-163	1		
14	ГОСТ 8625-77	Манометр показывающий			
		ОБМ 1-160-10	2	1,40	

ТИП	Евелев		17.4.81
НАЧ. ОТД.	ЦЫГАНОК		16.04.81
ГЛ. СПЕЦ.	ФЕДОРКИН		
РУК. ГР.	НЕФЕЛОВА		20.04.81
СТ. ИНЖ.	ПОЛЯКОВА		17.03.81

ТП-416-1-130 ОВ

Административно-бытовое здание на 100 человек для ремонтных цехов системы „Госкомсельхозтехника"

СТАДИЯ	ЛИСТ	ЛИСТОВ
Р	13	

Фрагмент 1. Схема узла управления. Спецификация узла управления

Госкомсельхозтехника СССР
ГИПРОПРОМСЕЛЬСТРОЙ
г. Саратов

Привязан

Альбом I

Типовой проект

Система теплоснабжения установок П1, П2

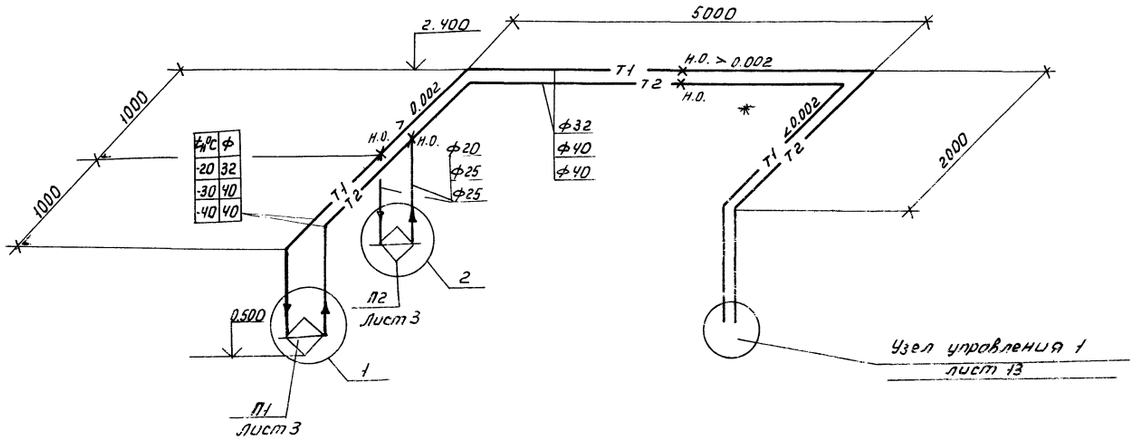

$t_н$°C	Ф
-20	32
-30	40
-40	40

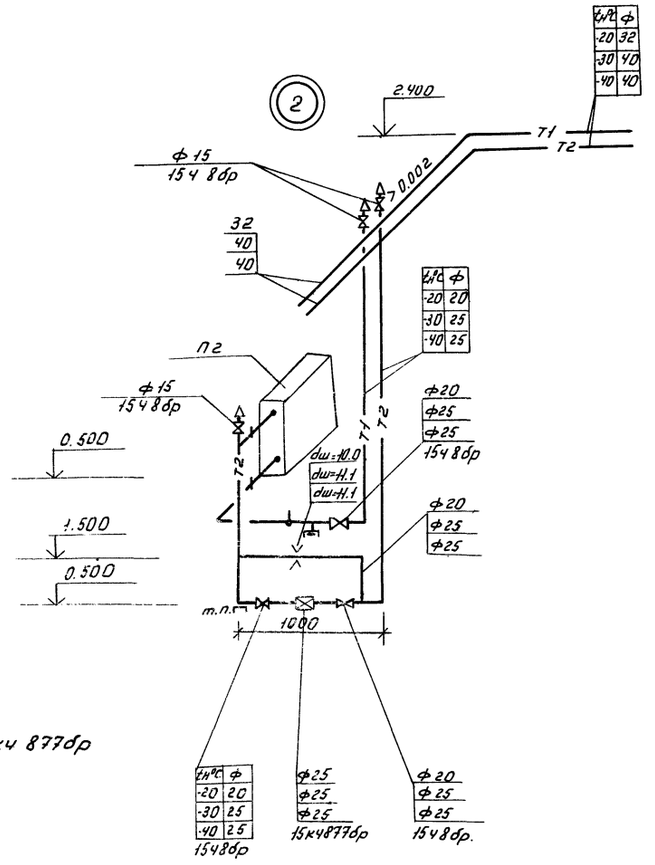

$t_н$°C	Ф
-20	32
-30	40
-40	40

$t_н$°C	Ф
-20	20
-30	25
-40	25

$t_н$°C	Ф
-20	20
-30	25
-40	25

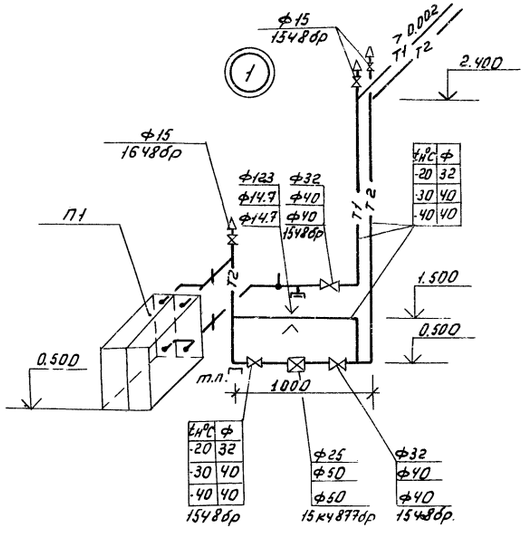

$t_н$°C	Ф
-20	32
-30	40
-40	40

Схема обвязки клапана 15кч 877бр

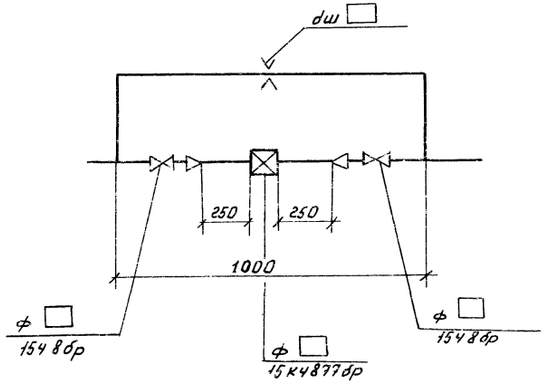

ГИП	Евелев		17.4.81
Нач. отд.	Цыганок		16.04.81
Гл. спец.	Федоркин		
Рук. гр.	Нефелова		20.08.81
Ст. инж.	Полякова		17.03.81

ТП 416-1-130-ОВ

Административно-бытовое здание на 100 человек для ремонтных цехов системы „Госкомсельхозтехника"

Стадия	Лист	Листов
Р	14	

Схема системы теплоснабжения установок П1, П2. Схема обвязки клапана 15кч 877бр

Госкомсельхозтехника СССР
ГИПРОПРОМСЕЛЬСТРОЙ
г. Саратов

Привязан

Инв. № подл. | Подпись и дата | Взам. инв. №

Альбом I

Типовой проект

Ведомость рабочих чертежей основного комплекта ЭМ

Лист	Наименование	Примечание
1	2	3
1÷2	Общие данные	
3	План распределительных сетей на отм. 0.000 и 3.300. Магистральная схема питающей сети	
4	Расчётно-монтажная таблица	
5	Приводы №№1,2. Схемы электрические принципиальная управления, подключений	

Основные показатели по электротехническим чертежам

Наименование	Ед. изм.	Примечание
1. Установленная мощность		
1.1 Силовых токоприёмников	кВт	28.9
1.2 Осветительных токоприёмников	кВт	11.0
2. Средняя потребляемая мощность		
2.1 Силовых токоприёмников	кВт	22.1
2.2 Осветительных токоприемников	кВт	9.9
3. Расчётная нагрузка на стороне 0.4 кВ	кВ·А	33.0
4. Годовой расход электроэнергии	ткВт·ч	67.2

Общие указания

1. Электроснабжение

1.1. Электроснабжение административно-бытового корпуса решается при привязке проекта.

1.2. Согласно технологическому заданию корпус по обеспечению надёжности электроснабжения относится к 3 категории.

2. Силовое электрооборудование

2.1 Магистральные сети выполняются кабелем АЛГ-1кВ.

2.2. Распределительные сети выполняются:

2.2.1. В помещениях с нормальной средой-проводом АПВ в винипластовых трубах;

2.2.2. К электродвигателям установленным на виброоснованиях - кабелем КРПТ.

2.3. Для обеспечения безопасности обслуживающего персонала предусматривается зануление всех металлических частей электроустановок и оборудования, нормально не находящихся под напряжением.

2.6. Для распределительной сети зануления используются четвертый или пятый провода при прокладке в винипластовых трубах, нулевая жила гибкого кабеля к передвижным токоприёмникам.

2.7. Сети зануления присоединить к нейтрали трансформатора при помощи нулевой жилы, алюминиевой оболочки питающего кабеля.

Ведомость ссылочных и прилагаемых документов

Обозначение	Наименование	Примечание
1	2	3
	Ссылочные документы	
4.407-219 А388	Установка комплектов из двух магнитных пускателей серии ПМЕ и токоподводы	
4.407-260 А159	Прокладка кабелей на конструкциях	
ТМ 143-75	Термометр технический ртутный в оправе. Установка на трубопроводе Д15... 57мм.	
ТМ 142-75	Термометр технический ртутный в оправе. Установка на трубопроводе Д>76мм или металлической стенке	
4.407-185 А384	Установка распределительных щитов и шкафов (изготовления заводов треста „Электромонтажконструкция")	
4.407-229 А396	Установка одиночных магнитных пускателей серии ПМЕ и токоподводы (1Р30)	
4.407-255 А155	Узлы и детали для прокладки кабелей	
4.407-232 А393	Прокладка винипластовых труб в непожароопасных и невзрывоопасных помещениях	
4.407-235 А397	Установка одиночных ящиков с рубильниками, автоматов, кнопок ПКЕ, ПКУ и сигнальных аппаратов	
М03-4206	Узлы принципиальных схем торгового и холодильного оборудования. Электротехническая часть	Главэлектромонтаж
4.407-211 А390 вып.1	Установка одиночных электроаппаратов и токоподводы	
4.407-249 А406	Установка комплектов из ящиков с рубильниками, автоматов, кнопок ПКЕ, ПКУ и токоподводы	

Проект соответствует действующим нормам и правилам

/Главный инженер проекта /Евелев/

Инв. №			
Гл. инж. инж.	Шестернёв		23.06.81
ГИП	Евелев		1.04.81
Нач. отд.	Елистратова		1.04.81
Гл. инж. отд.	Пайкин		1.04.81
Рук. гр.	Романенко		25.03.81
Ст. инж.	Дудакова		25.03.81
Рук. гр.	Каган		25.03.81
Рук. гр.	Хомяков		25.03.81
Н. контр.	Есина		23.4.81

Привязан:

ТП-416-1-130 - ЭМ

Административно-бытовое здание на 100 человек для ремонтных цехов системы „Госкомсельхозтехника"

Стадия	Лист	Листов
Р	1	5

Общие данные (начало)

Госкомсельхозтехника СССР
ГИПРОПРОМСЕЛЬСТРОЙ
г. Саратов

Инв. № подл. | Подпись и дата | Взам. инв. №

Альбом I

Типовой проект

Уточнённая ведомость изделий и материалов комплектуемых заказчиком.

N п.п	Наименование и техническая характеристика изделия, материала	Тип, марка	Ед. изм.	Потребность по проекту
1	2	3	4	5
	1. Аппараты напряжением до 1000 В			
1.1	Пост управления кнопочный, ТУ 16-526.216-71	ПКЕ 112-2У3	шт	9
1.2	Магнитный пускатель (380/50-2з+2р) ОСТ 16.0.536.001-72, на номинальный ток			
1.2.1	2,5 А	ПМЕ-122	"	8
1.2.2	8,0 А	ПМЕ-122	"	1
1.2.3	То же, (220/50-4з+4р)	ПМЕ-081	"	2
1.3	Ящик однофидерный Iпл. вст = 6А	ЯВПг-15	"	2
1.4	Электромагнитный привод	ЭВ-3М	"	учтен компл. ВВ
1.5.1	Термометр технический ГОСТ 2823-73*Е комплектно с оправой	П52.150-163	"	4
1.5.2	То же	УС.1240141	"	4
1.6	Устройство терморегулирующее дилатометрическое электрическое	ТУДЭ-4	"	2
1.7	Термометр бытовой	ТБ-2М	"	2
	2. Пункты, щитки, ящики			
2.1	Шкаф, ТУ 16-536.506-76, номинальный ток плавких вставок предохранителей НПН-60 63А с токами уставок: 2х6; 2х10; 2х16; 1х20; 1х25	ШРН-73504-2243	"	1
	3. Кабельные изделия			
3.1	Кабель силовой, 4х6, ГОСТ 18410-73*	ААГ	км	уточняется при привязке
3.2	Кабель переносной 3х0,75+1х0,75 ГОСТ 13497-77*Е	КРПТ	"	0,02
3.3	Провод установочный			
3.3.1	1х2,5-0,66 ГОСТ 6323-79	АПВ	"	1,06
3.3.2	1х4-0,66 ГОСТ 6323-79	АПВ	"	0,075
3.4.	1х1-0,66 ГОСТ 6323-79	ПГВ	"	0,015

Уточнённая ведомость изделий и материалов, поставляемых генподрядчиком и электромонтажной организацией.

N п.п.	Наименование и техническая характеристика изделия, материала	Тип марка	Ед. изм.	Потребность по проекту
1	2	3	4	5
	1. Силовое электрооборудование			
1.1	Коробка протяжная, степень защиты IP42, размерами: 200х200х100	У996	шт	14
1.2	Муфта соединительная для винипластовых труб наружным			
1.2.1	диаметром 25	У276	"	80
1.2.2	32	У277	"	4
1.3	Уголок соединительный 90° для винипластовых труб наружным диаметром			
1.3.1	25	У281	"	10
1.3.2	32	У281	"	2
	То же, 120°			
1.3.3	25	У284	"	5
1.4	Эпоксидные заделки внутренней установки	КВЭн-2	"	2
1.5	Коробка соединительная	КСК-8	"	2
	2. Трубы неметаллические			
2.1	Труба винипластовая по ТУ 6-05-1791-76 на рабочее давление 6 кгс/см² прямая длиной не менее 3м наружным			
2.1.1	диаметром: 25 мм		км/т	0,24/0,07
2.1.2	32 мм		"	0,01/0,05

Ведомость изделий мастерских электромонтажных заготовок

Обозначение чертежа	Наименование	Ед. изм	Кол.
1	2	3	4
	Изготовить и скомплектовать:		
ч. 407-229-015	Комплект установки одиночных		
ч. 407-229-032	пускателей ПМЕ-122 на конструкции исполнение 2	шт	9
ч. 407-235-026	Комплект установки кнопочного		
ч. 407-235-059	поста управления ПКЕ на конструкции.	"	9

Ведомость изделий и материалов для изготовления изделий МЭЗ

N п.п.	Наименование и техническая характеристика изделия, материала	Тип марка	Ед. изм.	Потребность по проекту
1	2	3	4	5
	1. Электромонтажные изделия заводов Главэлектромонтажа			
1.1	Профиль монтажный, С-образный, перфорированный, длиной 1м, размерами:			
1.1.1	26х10	К 101	шт	2
1.1.2	40х20	К 108	"	2
1.2	Полоса монтажная перфорированная, длиной 2м, размерами:			
1.2.1	20х3	К 202	"	1
1.2.2	40х4	К 106	"	3
	2. Прокат чёрных металлов			
2.1	Сталь полосовая ГОСТ 103-76	4х40	кг	10
2.2	То же	4х30	"	7

Инв. № подл. | Подпись и дата | Взам. инв. №

Привязан

Инв. №

Гл. инж. ин-та	Шестернёв		03.06.81
ГИП	Евелев		10.06.81
Нач. ОТД	Елистратова		10.06.81
Гл. инж. ОТД	Лайкин		10.06.81
Рук. гр.	Романенко		10.06.81
Ст. инж.	Аудакова		25.03.81
Рук. гр.	Хомяков		26.03.81
Н. контр.	Есина		27.06.81

ТП-416-1-130-ЭМ

Административно-бытовое здание на 100 человек для ремонтных цехов системы „Госкомсельхозтехника"

Стадия	Лист	Листов
Р	2	

Общие данные (окончание)

Госкомсельхозтехника СССР ГИПРОПРОМСЕЛЬСТРОЙ г. Саратов

Альбом I

Типовой проект

План на отм. 3.300

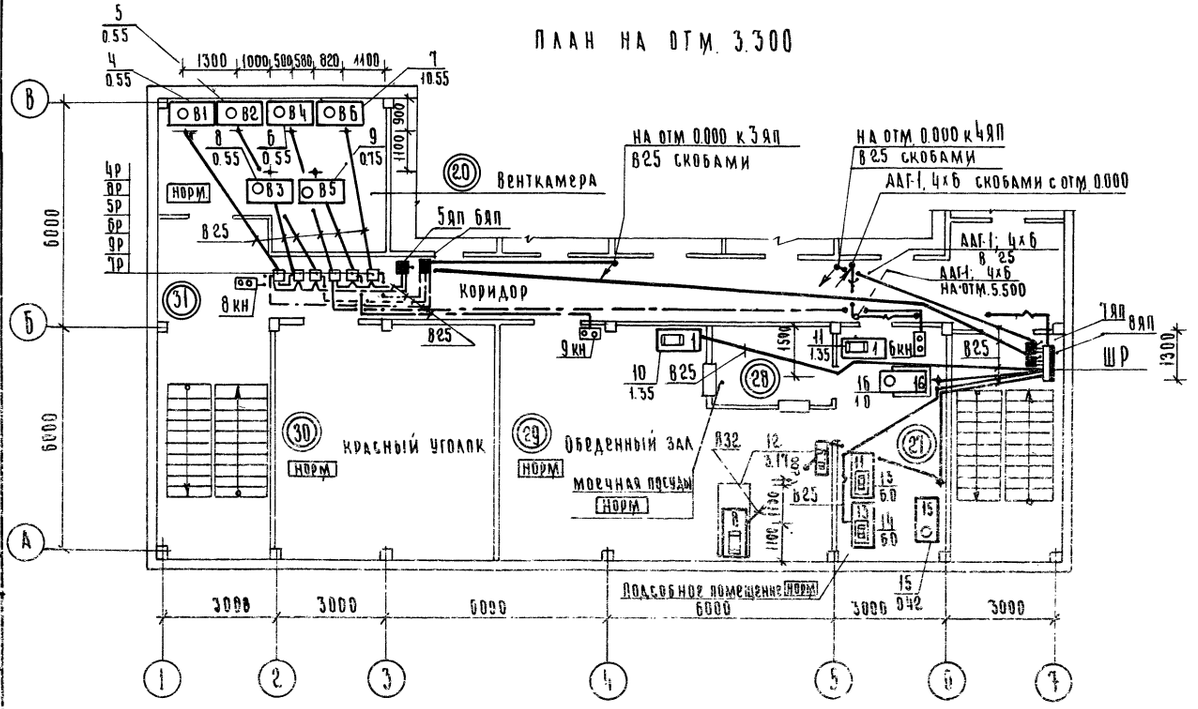

План на отм. 0.000

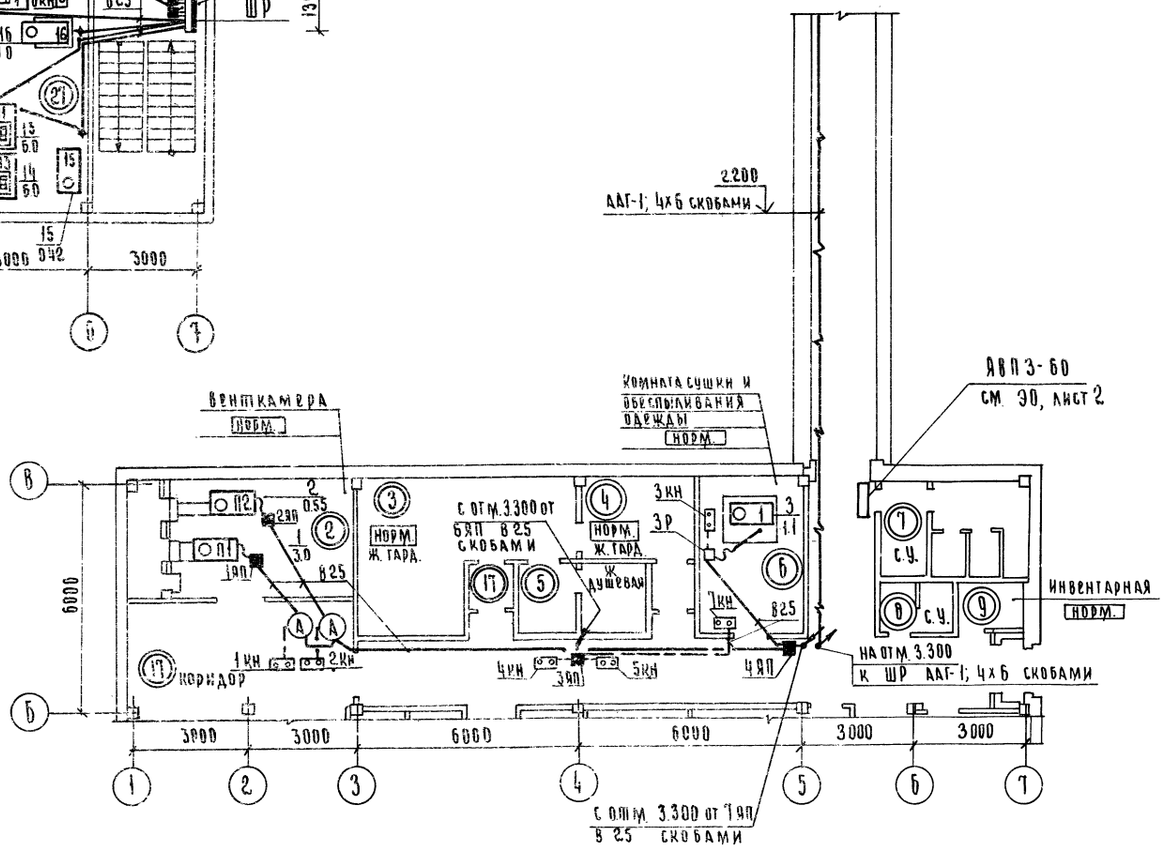

Ввод (решается при привязке проекта)

ААГ-1 4х6 скобами, В25 (уточняется при привязке проекта)

Обозначение и наименование электроустройства	ШР ШРП-13504-2243	АВПЗ-60
Установленная мощность, кВт	29.0	10.98
Расчётный ток А.	35.0	18.1

ГАИнж.	Шестернев		23.06.81
ГИП	Ебелев		1.04.81
Нач. отд.	Елистратова		1.04.81
Гл. инж. отд.	Пайкин		1.04.81
Рук. гр.	Романенко		1.04.81
Сп. инж.	Дудакова		25.3.81
Рук. гр.	Каган		26.3.81
Рук. гр.	Хомяков		26.03.81

ТП 416-1-130 - ЭМ

Административно-бытовое здание на 100 человек для ремонтных цехов системы Госкомсельхозтехника

Стадия	Лист	Листов
Р	3	

План распределительных сетей на отм. 0.000 и 3.300. Магистральная схема питающей

Госкомсельхозтехника СССР ГИПРОПРОМСЕЛЬСТРОЙ г. Саратов

Привязан

Инв. №

Инв. № подл. | Подпись и дата | Взам. инв. №

Гл. инж. СВ. Ипполитова 12.81
Гл. спец. ОТиЭК Вечканова 12.81
Гл. спец. ОТ и ЭЗ Макулова 12.81

ШР

Линейные	Распределительная сеть				Пуск. аппарат	Кнопка управлен.		Распределительная сеть		Выключ. безопасн.		
Автоматы (предохранит.) номинальн. уст. защиты	Iн/Iп А	Установлен. мощн. кВт	Марка, сечение провода, труба, металлорукав	Длина, м	Тип аппарата / Тип реле, так реле	Тип кнопки, марка, сеч. провода, труба	Длина, м	Марка, сечение провода, труба металлорукав	Длина, м	Тип выключ. марка, сечение провода, труба	Длина, м	N по техн. плану, наименование потребителя
пред 63/6	1.29/8.6	0.55	4(1×2.5) ВБ-25 У996 - 8Я0 4(1×2.5) ВБ-25 У996 - 5Я0 4(1×2.5) ВБ-25	2.0 24.0 6.0	ПМЕ-122 ТРН-8 2.5	ПКЕ 712-2 3(1×2.5) ВБ-25 У996 - 6Я0 3(1×2.5) ВБ-25 У996 - 3Я0 3(1×2.5) ВБ-25	6.0 10.0 1.0	4(1×2.5) ВБ-25 У996 КРПТ 3×0.75+1×0.75	4.0 2.0		—	5-В2 вентилятор
↑	1.29/8.6	0.55	4(1×2.5) ВБ-25	1.0	ПМЕ-122 ТРН-8 2.5	ПКЕ 712-2 3(1×2.5) ВБ-25	1.0	4(1×2.5) ВБ-25 У996 КРПТ 3×0.75+1×0.75	2.0 2.0		—	8-В3 вентилятор
↑	1.29/8.6	0.55	4(1×2.5) ВБ-25	1.0	ПМЕ-122 ТРН-8 2.5	ПКЕ 712-2 3(1×2.5) ВБ-25 3(1×2.5) в трубе поз. 5-В2 3(1×2.5) ВБ-25	6.0 10.0 1.0	4(1×2.5) ВБ-25 У996 КРПТ 3×0.75+1×0.75	4.0 2.0		—	4-В1 вентилятор
Пред 63/10	1.29/8.6	0.55	4(1×2.5) ВБ-25 4(1×2.5) в трубе поз. 5-В2 4(1×2.5) ВБ-25	2.0 24.0 2.0	ПМЕ-122 ТРН-8 2.5	ПКЕ 712-2 3(1×2.5) ВБ-25 3(1×2.5) в трубе поз. 5-В2 3(1×2.5) ВБ-25	1.0 10.0 5.0	4(1×2.5) ВБ-25 У996 КРПТ 3×0.75+1×0.75	4.0 2.0		—	7-В6 вентилятор
↑	2.2/14.5	0.75	4(1×2.5) ВБ-25	1.0	ПМЕ-122 ТРН-8 2.5	ПКЕ 712-2 3(1×2.5) ВБ-25	10.0	4(1×2.5) ВБ-25 У996 КРПТ 3×0.75+1×0.75	2.0 2.0		—	9-В5 вентилятор
↑	1.29/8.6	0.55	4(1×2.5) ВБ-25	1.0	ПМЕ-122 ТРН-8 2.5	ПКЕ 712-2 3(1×2.5) ВБ-25	20.0	4(1×2.5) ВБ-25 У996 КРПТ 3×0.75+1×0.75	4.0 2.0		—	6-В4 вентилятор
пред 63/20	1.29/8.5	0.55	4(1×2.5) ВБ-25 У996 - 7Я0 4(1×2.5) ВБ-25 У996 - 4Я0 4(1×2.5) ВБ-25	2.0 10.0 15.0	ПМЕ-122 ТРН-8 2.5	ПКЕ 712-2 3(1×2.5) ВБ-25	1.0	4(1×2.5) ВБ-25 У996 КРПТ 3×0.75+1×0.75	5.0 2.0		—	2-П2 камера приточная
↑	7.0/45.5	3.0	4(1×2.5) ВБ-25	10	ПМЕ-122 ТРН-8 8.0	ПКЕ 712-2 3(1×2.5) ВБ-25	1.0	4(1×2.5) ВБ-25 У996 КРПТ 3×0.75+1×0.75	4.0 2.0		—	1-П1 камера приточная
пред 63/10	2.8/18.0	1.0	4(1×2.5) ВБ-25	6.0			—		—		—	16-16 лифт грузовой малый
пред 63/16 фаза А	6.1	1.35	3(1×2.5) ВБ-25	10.0			—		—		—	11-1 электросушитель
↑	6.1	1.35	3(1×2.5) ВБ-25	13.0			—		—		—	10-1 электросушитель
пред 63/25	9.5	6.0	5(1×4) ВБ-25	15.0			—		—		—	13-11 кипятильник непрерывного действия
↑	13.9	6.0	5(1×2.5) ВБ-25	3.0			—		—		—	14-13 плита электрическая
пред 63/16	1.6/9.5	0.42	4(1×2.5) ВБ-25	10.0			—		—		—	15-15 шкаф холодильный
↑	6.9/14.4	3.17	4(1×2.5) ВБ-25	6.0	ШУ		—	10(1×2.5) ВБ-32	8.0		—	12-В приплавок-витрина
то же	3.0/19.5	1.1	4(1×2.5) ВБ-25 4(1×2.5) в трубе поз. 2-П2 4(1×2.5) ВБ-25	2.0 10.0 4.0	ПМЕ-122 ТРН-8 2.5	ПКЕ 712-2 3(1×2.5) ВБ-25	1.0	КРПТ 3×0.75+1×0.75	3.0		—	3-1 машина обеспыливания
пред 63/6												резерв

ГИП	Евелев			ТП-416-1-130 - ЭМ
Нач. отд.	Елистратова			
Гл. инж. отд.	Пайкин			
Рук. гр.	Романенко			Административно-бытовое здание на 100 человек для ремонтных цехов системы „Госкомсельхозтехника"
Ст. инж.	Дубакова			
Рук. гр.	Камаков			
Привязан				Стадия Р; Лист 4; Листов
Инв. №		Н. контр.	Есина	Расчётно-монтажная таблица

Госкомсельхозтехника СССР ГИПРОПРОМСЕЛЬСТРОЙ г. Саратов

Копировал: Леденева Формат 22В

Схема электрическая принципиальная управления

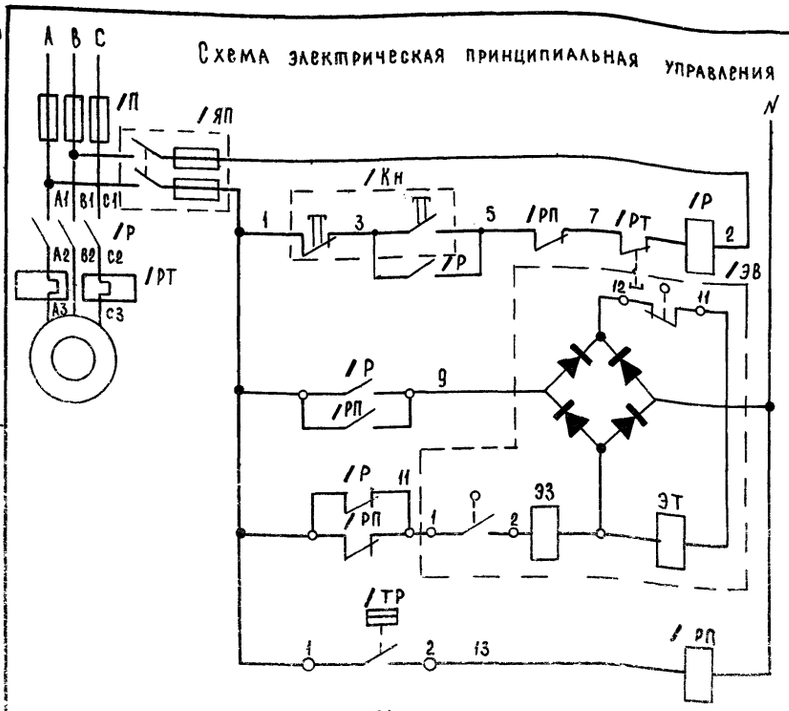

Питание ~380/220В	
Управление электродвигателем вентилятора	
открытие	Сдвоенный вентиль на трубопроводе обратной воды
закрытие	
Датчик температуры	

Узел „А"

М 1:10

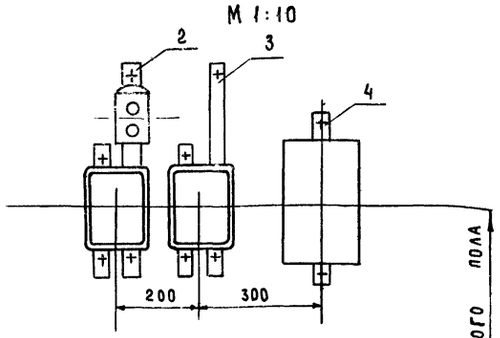

1400 от чистого пола

Диаграмма замыкания контактов регулятора 1ТР

Обозначение контакта	Температура обратного теплоносителя 0°С	25°С	250°С
1-2			

Перечень элементов

Поз. обозн.	Наименование	Кол.	Примечание
	Аппаратура по месту		
1Р	Пускатель магнитный ПМЕ-122		
	Uкат ~380 В Iн.э = 8А	1	
2Р	То же Uкат ~380 В Iн.э = 2.5А	1	
1РП,2РП	То же, но ПМЕ-0.81 Uкат ~220В	2	
1Кн,2Кн	Пост управления ПКЕ-712-2	2	
1ЯП	Ящик однофидерный ЯВП2-15		
2ЯП	Iпл.в ст = 6А	2	
1ТР	Устройство терморегулирующее		
2ТР	диалатометрическое электрическое		
	ТУДЭ-4; 0...250°С; ~220В	2	
1ЭВ	Электромагнитный привод		Комплектно с вентилем
2ЭВ	Эв-3М, ~220В	2	15кч 877бр

Спецификация

поз	Обозначение или тип изделия	Наименование	Кол	Примечание
		Изделия заводов ГМА		
1	КСК-8	Коробка соединительная	2	
		Изделия по чертежам		
2	4.407-229-023	Комплект из одного пускателя и кнопочного поста исп. 2	2	
3	4.407-229-002	То же, исп. 5	2	
4	4.407-235-046	Комплект из одного ящика ЯВП2-15	2	

Схема подключений

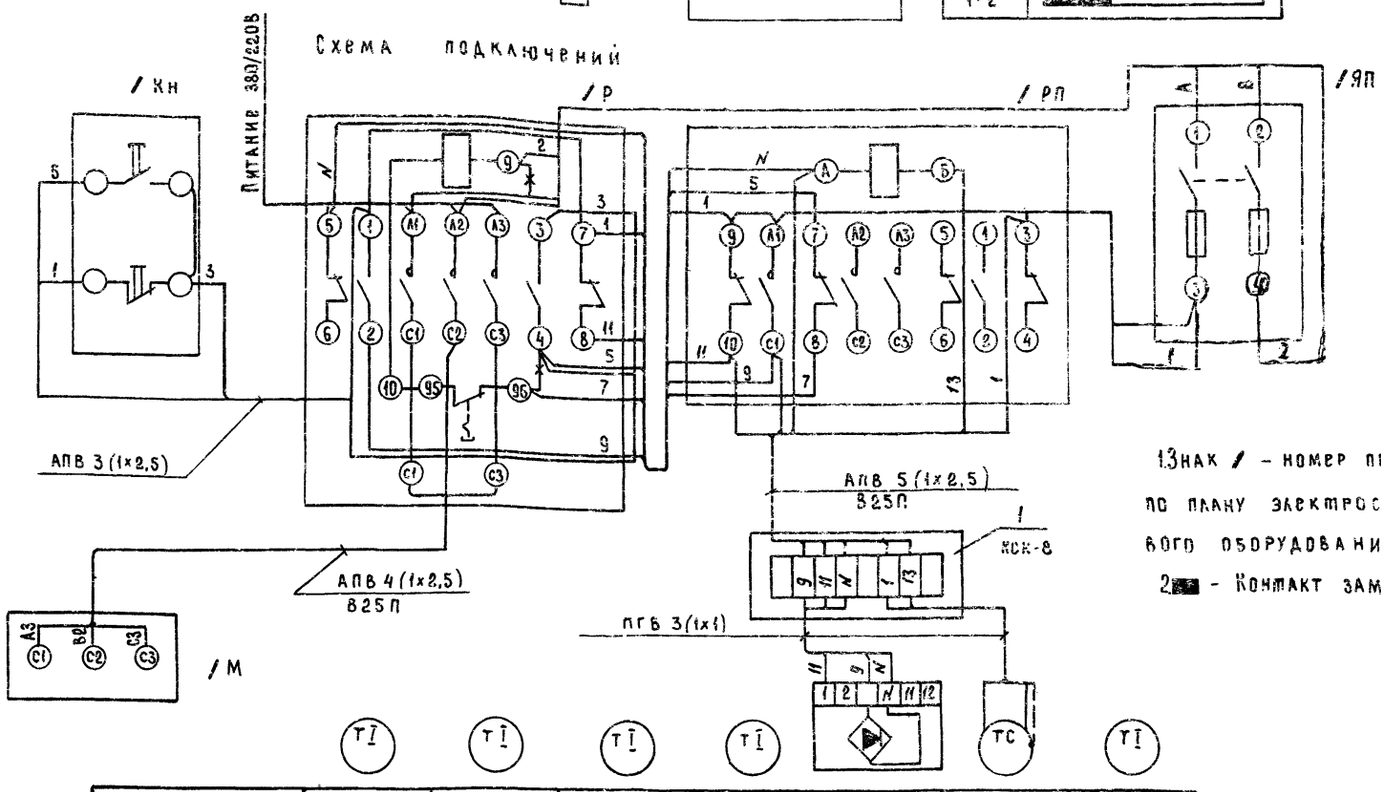

Знак / - номер привода по плану электросилового оборудования

2 - Контакт замкнут

Позиция	2	1	3	5	см комп. ОВ	/ ТР	4
Обозначение монтажного чертежа	ТМ4-143-75	ТМ4-142-75	ТМ4-142-75	—	—	—	ТМ4-143-75
Наименование параметра и место отбора импульса	Температура теплоносителя до калорифера	Температура наружного воздуха	Температура приточного воздуха	Температура воздуха в помещении	Клапан на трубопроводе обратного теплоносителя	Температура теплоносителя после калорифера	

ГИП	Евелев			1ТП 416-1-130 - ЭМ
Нач. отд.	Елистратова		01.04.91	
Гл. инж. пр.	Пайкин		1.04.91	Административно-бытовое здание на 100 человек для ремонтных цехов системы „Госкомсельхозтехника"
Гл. спец.	Никитин		25.3.91	
Рук. гр.	Хомяков		25.3.91	
Рук. гр.	Романенко		25.3.91	Стадия Р, Лист 5, Листов
Привязан:				Приводы NN1,2. Схемы электрические принципиальная и подключений
Инв. №				Госкомсельхозтехника СССР ГИПРОПРОМСЕЛЬСТРОЙ г. Саратов

Инв. № подл. | Подп. и дата | Взам. инв. №

Альбом I

Типовой проект

Ведомость рабочих чертежей основного комплекта ЭО.

Лист	Наименование	Примечание
1	Общие данные.	
2	План на отм. 0.000. План переходной галереи. Таблица	
	пунктов и щитков.	
3.	План на отм. 3.300. Питающая сеть. Схема принципиаль-	
	ная.	

Общие указания

Напряжение питающей сети 380/220в, ламп рабочего и эвакуационного освещения - 220в.

Освещенность помещений соответствует требованиям СНиП II-4-79 „Естественное и искусственное освещение".

Проходы проводов и кабелей через перекрытия выполнить в винипластовых трубах.

С видимой стороны светильников эвакуационного освещения нанести красной нестываемой краской букву „Э" высотой 100мм.

Освещаемая площадь - 576 кв.м. Установленная мощность 11.61 - кВт; Количество светильников - 123 шт.

Осветительные щитки 1ЩО и 2ЩО установить на высоте 2,2м от пола до нижней кромки кожуха.

Условные обозначения, не предусмотренные ЕСКД.

- Класс пожароопасности помещения.
- Выключатель однополюсный в брызгонепроницаемом исполнении
- Выключатель однополюсный для скрытой проводки;
- сдвоенный;
- строенный.
- Розетка штепсельная с защитным контактом для заземления в брызгонепроницаемом исполнении.
- Розетка, штепсельная для скрытой установки, двухполюсная
- З Прокладка в винипластовых трубах.
- П Прокладка в полу.
- С Прокладка по стене.

Проект соответствует действующим нормам и правилам и обеспечивает безопасную эксплуатацию здания при соблюдении предусмотренных проектом мероприятий.

Главный инженер проекта: /Евелев/

Инв.№ подл. | Подпись и дата | Взам. инв.№

Уточненная ведомость изделий и материалов, поставляемых заказчиком

N п/п	Наименование и техническая характеристика изделия и материала	Тип, марка	Ед. изм.	Потребность по проекту
1	2	3	4	5
	1. Аппараты низкого напряжения.			
1.1	Ящик с понижающим трансформатором, 220/36в			
	ОСО-0.25, с тремя автоматами АБ-25 с тепловы-			
	ми расцепителями на 15А.	ЯТП-0.25	шт	2
1.2	Ящик однофидерный, I пл. вст=20А	ЯВ173-60	—"—	1
	2. Пункты и щитки.			
2.1	Щиток групповой осветительный, 380/220в, с 12 авто-			
	матическими выключателями А3161 с тепловыми			
	расцепителями на 15А	ОЩ-12	шт	2
	3. Оборудование светотехническое			
3.1	Арматура потолочная, уплотненная, до 100 Вт	НПО18×100/ IН-02У4	шт	22
3.2	Арматура потолочная, уплотненная, до 60 Вт	НПО18×60/ IР53-01У4	—"—	14
3.3	Арматура настенная, уплотненная, до 60 Вт	НБ008×60/ IР53-01У4	—"—	3
3.4	Арматура потолочная, полностью пылезащищенная до 100 Вт	НППО3	—"—	6
3.5	Арматура пылезащищенная, для люминесцентных			
	ламп, 2×40 Вт	ПБЛП-2×40	—"—	8
3.6	Арматура для люминесцентных ламп, 220в, с рассеива-			
	телем из оргстекла: 2×20 Вт	ЛПО02-2×20/П-01	—"—	15
3.7	То же, 2×40 Вт	ЛПО02-2×40/П-01	—"—	19
3.8	—"— 4×40 Вт.	ЛПО02-4×40/П-01	—"—	15
3.9	Арматура для люминесцентных ламп, 1×40 Вт	ЛПО03×40/Н-03	—"—	11
3.10	Арматура встраиваемая, 2×40 Вт	ЛВО01-2×40	—"—	10
3.11	Лампа накаливания 220в, цоколь Е27/27: 60 Вт	БК 220-60-1	—"—	36
3.12	То же, 75 Вт	БК 220-75	—"—	7
3.13	—"—, 100 Вт	БК 220-100-1	—"—	4
3.14	Лампа люминесцентная белого света, 220в, 20 Вт	ЛБ 20-4	—"—	29
3.15	То же, 40 Вт	ЛБ 40-4	—"—	148
3.16	Стартер для люминесцентных ламп, 220в	80С-220	—"—	130
	4. Кабельные изделия.			
4.1	Кабель силовой, 2×2.5-0.66, ГОСТ 16442-70*	АВВГ	км	0.04
4.2	3×2.5-0.66, ГОСТ 16442-70*	—"—	—"—	0.01
4.3	Провод установочный 2×2.5-660, ГОСТ 6323-79	АППВС	—"—	0.56
4.4	3×2.5-660, ГОСТ 6323-79	—"—	—"—	0.14
4.5	Провод установочный, 2.5-660, ГОСТ 6323-79	АПВ	—"—	0.19
4.6	10-660, ГОСТ 6323-79	—"—	—"—	0.072
4.7	Провод-термостойкий, 1.5-500, ТУ 16.505.347-76	ПРКА	—"—	0.042

Уточненная ведомость изделий и материалов, комплектуемых подрядчиком.

N п/п	Наименование и техническая характеристика изделия и материала	Тип, марка	Ед. изм.	Потребность по проекту
1	2	3	4	5
	1. Электромонтажные изделия заводов			
	Главэлектромонтажа.			
1.1	Коробка ответвительная, подштукатурная	У197	шт.	109
1.2	Коробка для встраивания электромонтаж-			
	ных изделий	У196	—"—	66
1.3	Коробка ответвительная	КОР73	—"—	22
1.4	Коробка защищенного исполнения для			
	трубных проводок.	У494	—"—	19
	2. Электроустановочные изделия.			
2.1	Выключатель, 250в, 6А, однополюсный, для			
	скрытой установки.	индекс 02250	шт	17
2.2	То же, сдвоенный	индекс 02850	—"—	19
2.3	—"—, строенный	индекс 02700	—"—	5
2.4	Выключатель, 250в, 6А, однополюсный, брызгоза-			
	щищенный, для открытой установки	индекс 02820	—"—	8
2.5	Розетка штепсельная, 250в, 6А, двухполюсная, для			
	скрытой проводки	индекс 03270	—"—	22
2.6	Розетка штепсельная, 250в, 10А, брызгозащищенная	У220	—"—	4
	3. Прокат черных металлов.			
3.1	Сталь	Ст2	т	0.03
	4. Трубы неметаллические			
4.1	Труба винипластовая по ТУ6-05-1791-76			
	на рабочее давление 6кгс/см², прямая,			
	длиной не менее 3м, условным проходом			
	и толщиной стенки	25×1,8	км/т	0.113/0.033

				Привязан
Инв.№				
Гл.инж.проекта	Шестернев		23.06.81	ТП 416-1-130 ЭО
ГИП	Евелев		27.3.81	
Нач.отд.	Елистратова		26.3.81	
Гл.инж.отд.	Лайкин		26.3.81	Административно-бытовое здание на 100 человек для ремонтных цехов системы „Госкомсельхозтехника"
Рук.гр.	Каган		26.3.81	
Инженер	Назарова		25.3.81	Стадия: Р; Лист: 1; Листов: 3
Н.контр.	Есина		27.3.81	Общие данные

Госкомсельхозтехника СССР
ГИПРОПРОМСЕЛЬСТРОЙ
г. Саратов

План на отм. 0.000

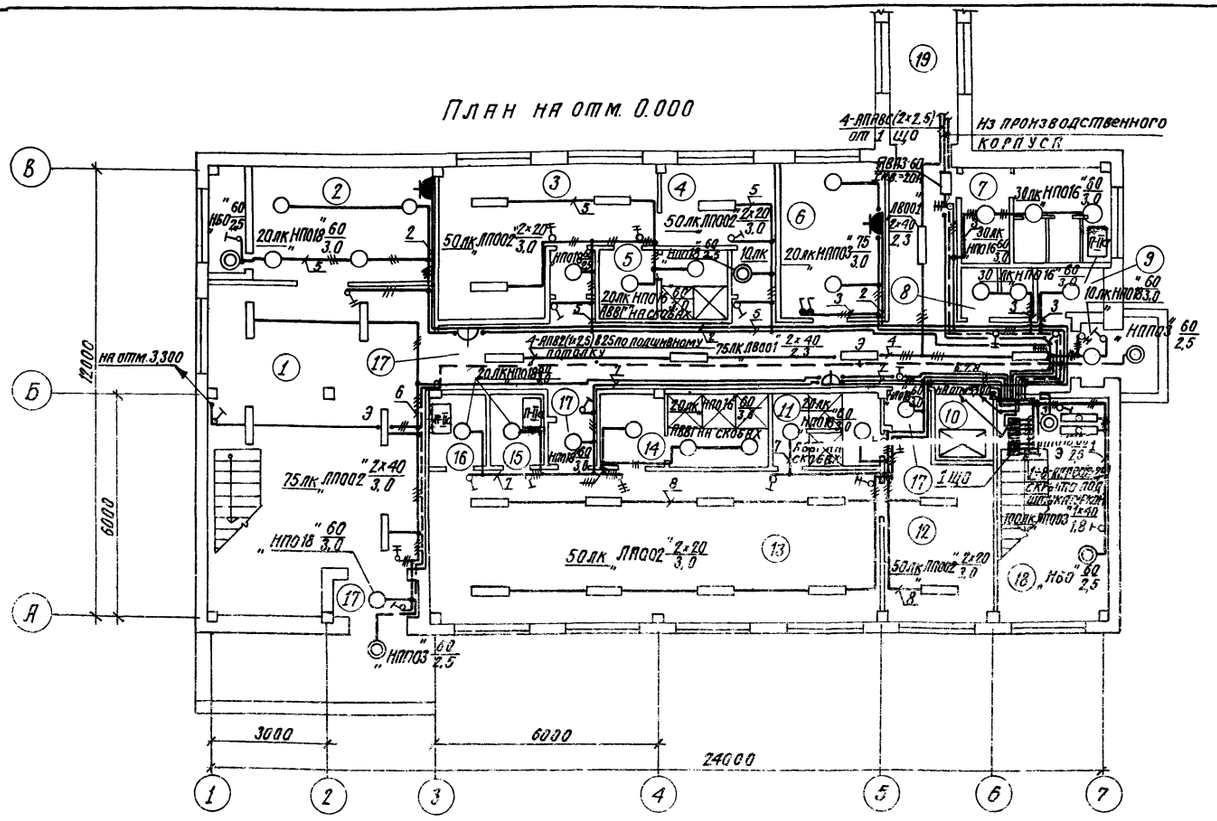

План переходной галереи

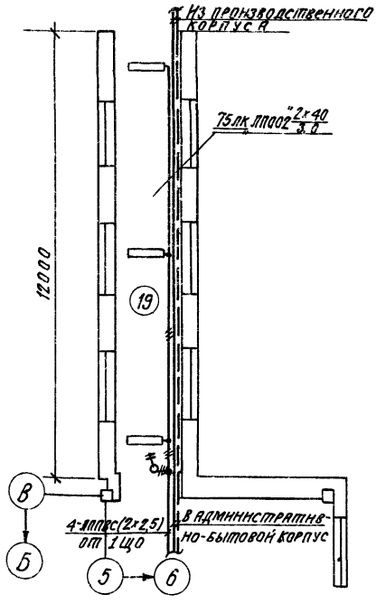

Таблица пунктов и щитков

Пункт или щиток			NN автоматов				Расцепитель автомата, А	
N	Тип	Установленная мощность, кВт	Занятые		Резервные			
			Однополюсные	Трехполюсные	Однополюсные	Трехполюсные	Вводного	Линейного
1ЩО	ОЩ - 12	5.02	1÷8	—	9÷12	—	—	15
2ЩО	ОЩ - 12	5.96	1÷9	—	10÷12	—	—	15

Экспликация помещений

N помещения	Наименование помещений	Класс производства по взрыво- и пожарной опасности
1.	Вестибюль.	Нормальный
2.	Венткамера.	"
3.	Женский гардероб уличной, домашней и специальной одежды на 21 шкаф.	"
4.	Женский гардероб специальной одежды на 6 шкафов.	"
5.	Женская душевая.	"
6.	Комната обеспыливания одежды.	"
7.	Мужской санузел.	"
8	Женский санузел.	"
9.	Инвентарная.	П - II а
10.	Загрузочная лифта.	Нормальный
11.	Душевая - санпропускник мужская.	"
12.	Мужской гардероб специальной одежды на 10 шкафов.	"
13.	Мужской гардероб уличной, домашней и специальной одежды на 68 шкафов.	
14.	Мужская душевая.	"
15.	Кладовая грязного белья.	П - II а
16.	Кладовая чистого белья.	"
17.	Коридоры, проходы, тамбуры.	Нормальный
18.	Лестницы.	"
19.	Переход.	"

Гл. инж. инт.	Шестернев		23.06.81
ГИП	Евелев		27.3.81
Нач. отд.	Елистратова		26.3.81
Гл. инж. отд.	Пайкин		26.3.81
Рук. бр.	Каган		26.3.81
Инженер	Назарова		25.3.81
Н. контр.	Есина		23.4.81

ТП 416-1-130.90

Административно-бытовое здание на 100 человек для ремонтных цехов системы „Госкомсельхозтехника"

Стадия	Лист	Листов
Р	2	

План на отм. 0.000. План переходной галереи. Таблица пунктов и щитков.

Госкомсельхозтехника СССР ГИПРОПРОМСЕЛЬСТРОЙ г. Саратов

Привязан

Инв. №

Копировал: Сидорова

Формат 22с

Альбом 7

Типовой проект

План на отм. 3.300

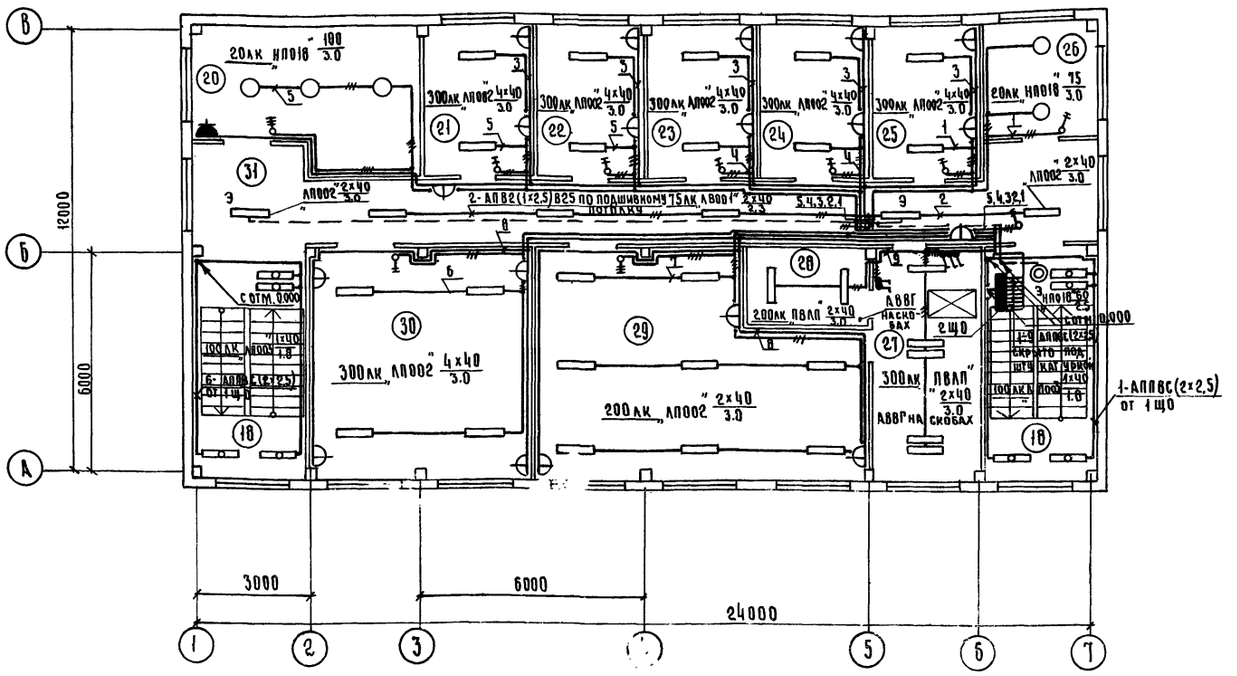

Экспликация помещений

N помещения	Наименование помещений	Класс производства по взрыво- и пожарной опасности
20	Венткамера	нормальный
21	Кабинет заведующего мастерской	"
22	Рабочая комната	"
23	То же	"
24	Комната общественных организаций	"
25	Рабочая комната	"
26	Респираторная	"
27	Подсобное помещение	"
28	Моечная посуды	"
29	Обеденный зал на 18 посадочных мест с раздаточной	"
30	Красный уголок	"
31	Коридоры	"

Питающая сеть. Схема принципиальная

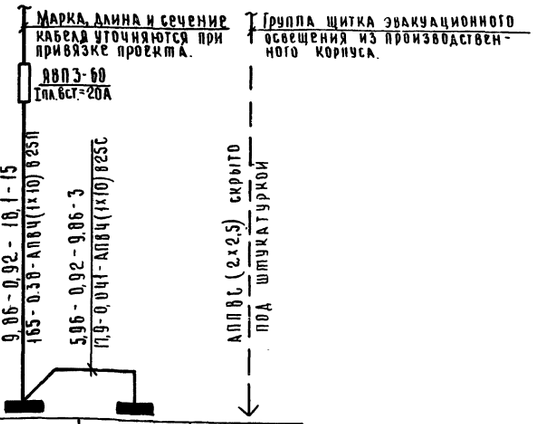

Расчетная нагрузка - кВт
коэффициент мощности -
расчетный ток, А -
длина участка, М

Момент, кВтхМ - потеря напряжения в линии в % - марка проводника

Щиток групповой	№ по плану	1ЩО	2ЩО	эвакуационное освещение
	Тип	ОЩ-12	ОЩ-12	—
	Установленная мощность, кВт	5.02	5.96	0.63
	Потеря напряжения до щитка, %	0.38	0.42	—

Гл.инженер	Шестернёв			23.03.81
ГИП	Евелев			27.3.81
Нач.отд.	Елистратова			26.3.81
Гл.инж.отд	Пайкин			26.3.81
Рук.бр.	Каган			26.3.81
Инженер	Назарова			25.3.81
Н.контр.	Есина			25.3.81

ТП 416-1-130 90

Административно-бытовое здание на 100 человек для ремонтных цехов системы „Госкомсельхозтехника"

Стадия	Лист	Листов
Р	3	

План на отм. 3.300. Питающая сеть. Схема принципиальная.

Госкомсельхозтехника СССР ГИПРОПРОМСЕЛЬСТРОЙ г. Саратов

Привязан

Инв. №

Инв.№ подл. | Подпись и дата | Взамен инв.№

Гл.спец.1.1 Ермакович
Гл.спец.ВК Благовалова
Нач.отд.Т.О. Ворожковская

Копировал: Старшинина Формат А2

Альбом I

Типовой проект

Ведомость рабочих чертежей основного комплекта СС

Лист	Наименование	Примечание
1	Общие данные	
2	План на отм. 0.000	
3	План на отм. 3.300. Скелетная схема сетей связи и сигнализации	

Условные обозначения

Часы электрические вторичные односторонние

Аппарат телефонный настенный

Спецификация устройств связи и сигнализации

№№ п/п	Наименование и технические данные	Ед. изм.	Кол.	Примечание
1	2	3	4	5
1	Телефонизация			
1.1	Аппарат телефонный ТАН-70-1	шт	8	
1.2	Аппарат телефонный ТАСТ-70	шт	1	
1.3	Кабель ТПП20×2×0.4 ГОСТ 22498-77	км	0.010	
1.4	То же ТПП10×2×0.4	км	0.020	
1.5	Провод ТРП1×2×0.5, ГОСТ 20575-95	км	0.160	
1.6	Коробка КРТП-10, ГОСТ 8525-78	шт	2	
1.7	Муфта 2РП-15=11/15+10/13, ТУ16.538.149-72	шт	1	
1.8	То же, 1СП-12	"	1	
1.9	Труба винипластовая 6-25, ТУ6-05-15-77	м/кг	3/0.9	
2	Электрофикация			
2.1	Часы электрические вторичные односторонние ВЧС1-М2ПВ24Р 200-326К	шт	4	
2.2	Провод ПТПЖ 2×0.6 ГОСТ 10254-75*Е	км	0.035	
2.3	Коробка УК-2П, ГОСТ 10040-75	шт	3	
3	Радиофикация			
3.1	Громкоговоритель 0.15ГА-III	шт	9	
3.2	Трансформатор ТАМУ-10Т ГУ45.710.473.004ТУ-77	"	1	
3.3	Провод ПТПЖ 2×1.2 ГОСТ 10254-75Е	км	0.070	
3.4	То же ПТПЖ 2×0.6	"	0.050	
3.5	Коробка УК-2П, ГОСТ 10040-75	шт	7	
3.6	Розетка РШО-2, ГОСТ 8659-78	шт	8	
3.7	Труба винипластовая 6-25, ТУ6-05-15-77	м/кг	3/0.9	
3.8	Сталь круглая (катанка) ф6мм ГОСТ 5781-75	кг	5.00	

Общие указания

Сети связи и сигнализации выполняются кабелями и проводами различной емкости и прокладываются по стенам открыто с креплением скобами, радиофикации - скрыто в штрабе слоя штукатурки.

Условные обозначения приняты согласно ГОСТу 45-3-72.

Проект соответствует действующим нормам и правилам.

Главный инженер проекта (Евдев)

Инв.№ подл. | Подпись и дата | Взам. инв.№

Привязан

Инв.№

Гл.инж.инст.	Шестернев		
ГИП	Евдев		
Нач.отд.	Елистратова		
Гл.инж.отд.	Пайкин		
Гл.спец.	Курицын		
Рук.гр.	Гордиенко		
Инженер	Арестова		
Н.контр.	Есина		

ТП 416-1-130 СС

Административно-бытовое здание на 100 человек для ремонтных цехов системы „Госкомсельхозтехника"

Стадия	Лист	Листов
Р	1	3

Общие данные

Госкомсельхозтехника СССР ГИПРОПРОМЭЛЬСТРОЙ г. САРАТОВ

Копировал Спец. Савина Формат 22

Альб

Типовой проект

План на отм. 0.000

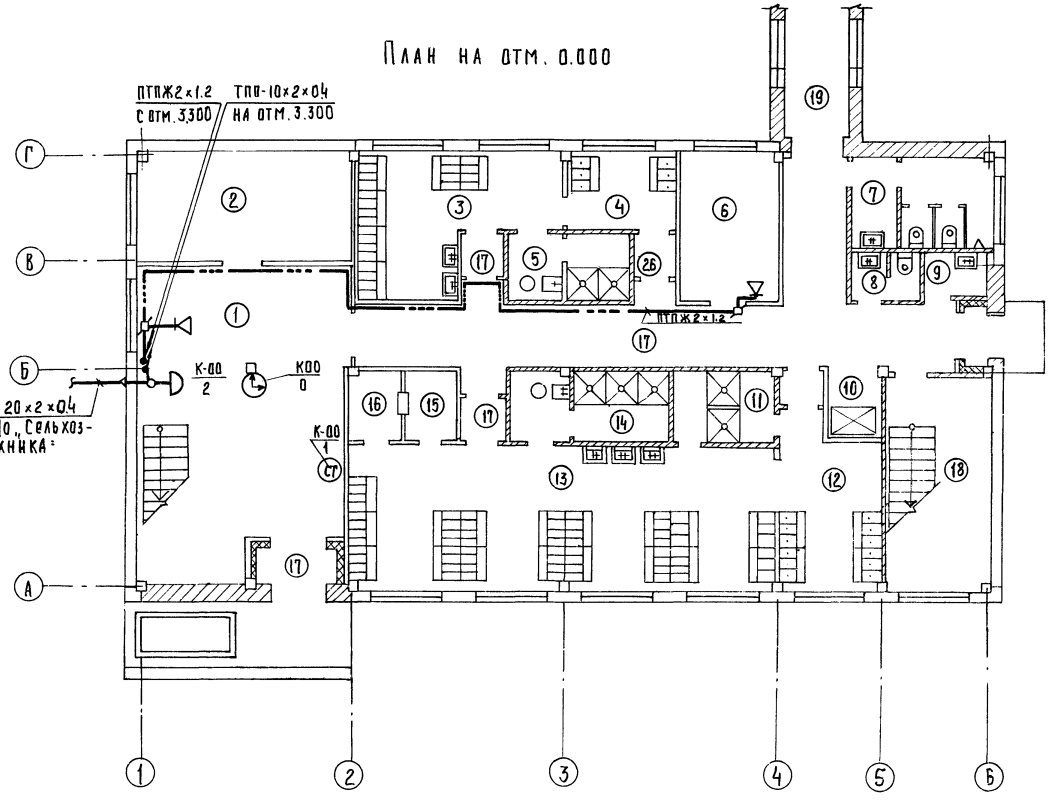

Экспликация помещений

№	Наименование помещений	Категория производства по взрыву и пожарной опасности
1	Вестибюль	Не категорируется
2	Венткамера	То же
3	Женский гардероб уличной, домашней и специальной одежды на 21 шкаф	"
4	Женский гардероб специальной одежды на 6 вент. шкафов	"
5	Женская душевая	"
6	Комната сушки и обеспылевания одежды	"
7	Мужской санузел	"
8	Женский санузел	"
9	Инвентарная	"
10	Загрузочная лифта	"
11	Душевая - санпропускник	"
12	Мужской гардероб специальной одежды на 10 вент. шкафов	"
13	Мужской гардероб уличной, домашней и специальной одежды на 68 шкафов	"
14	Мужская душевая	"
15	Кладовая грязного белья	"
16	Кладовая чистого белья	"
17	Коридоры, проходы, тамбуры	"
18	Лестницы	"
19	Переход	"

Гл. инж. ин-та	Шестернев		23.06.81
ГИП	Евелев		13.04
Нач. отд.	Елистратова		13.04.81
Гл. инж. отд.	Пайкин		13.04.81
Гл. спец.	Курицын		01.04.81
Рук. гр.	Гордиенко		01.04.81
Инженер	Арестова		8.04.81

Привязан:

ТП 416-1-130 -СС

Административно-бытовое здание на 100 человек для ремонтных цехов системы „Госкомсельхозтехника"

Стадия	Лист	Листов
Р	2	

План на отм. 0.000

Госкомсельхозтехника СССР
ГИПРОПРОМСЕЛЬСТРОЙ
г. Саратов

№ подл.	Подпись и дата	Взам. инв. №	Нач. отд. ОВ	Нач. отд. ВК	Сталин	Цыганок	Свирепов

Типовой проект

План на отм. 3.300

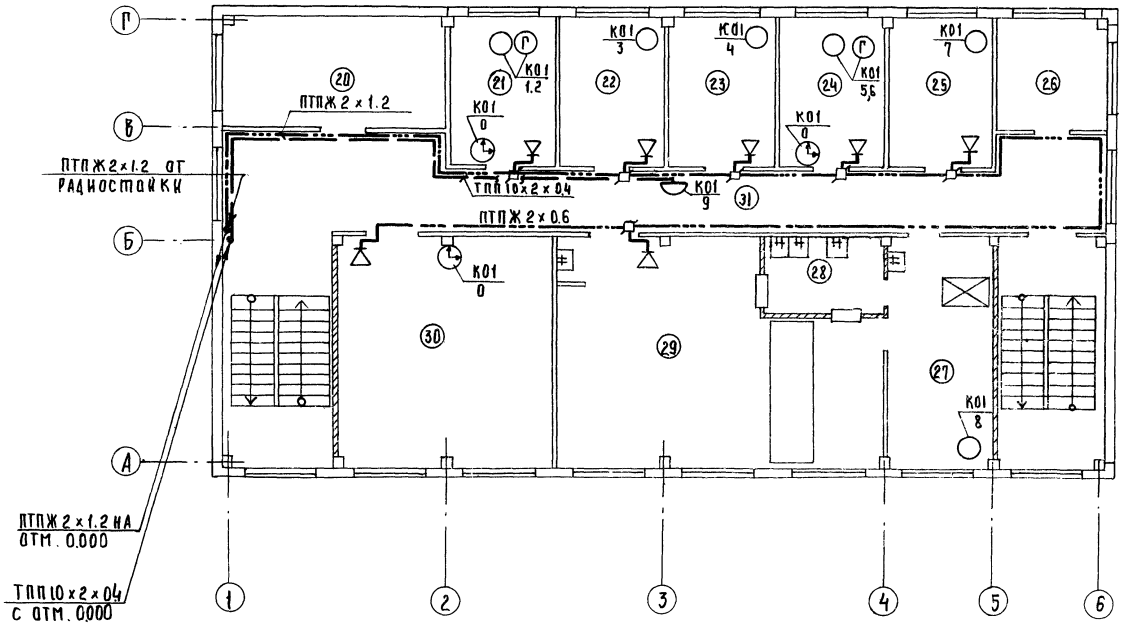

Экспликация помещений

№	Наименование помещений	Категория производства по взрыво и пожарной опасности
20	Венткамера	не категорируется
21	Кабинет заведующего	
	мастерской	То же
22	Рабочая комната	
23	То же	"
24	Комната общественных	
	организации	"
25	Рабочая комната	"
26	Респираторная	"
27	Подсобное помещение	"
28	Моечная посуды	"
29	Обеденный зал на 18	
	посадочных мест с	
	раздаточной	"
30	Красный уголок	"
31	Коридоры	"

Скелетная схема сетей связи и сигнализации

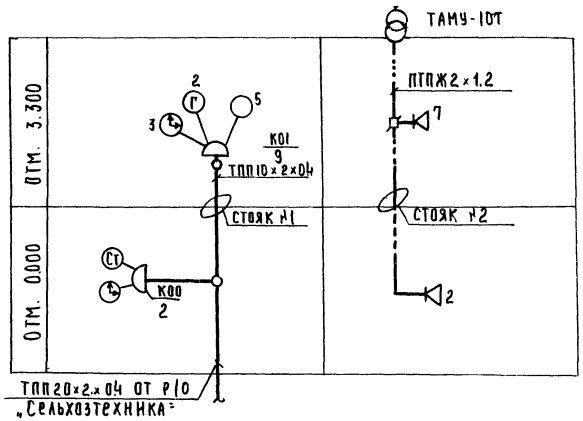

Гл.инж-т	Щестернев		23.04.81
ГИП	Е.Белов		13.04
Нач. ОТА	Елистратова		13.04.81
Гл.инж.ОТА	Панкин		23.04.81
Гл. спец.	Курицын		23.04.81
Рук. гр.	Гордиенко		23.04.81
Инженер	Арестова		23.04.81
Н. контр.	Есина		23.04.81

ТП 416-1-130 -СС

Административно-бытовое здание на 100 человек для ремонтных цехов системы „Госкомсельхозтехника"

Стадия	Лист	Листов
Р	3	

План на отм. 3.300. Скелетная схема сетей связи и сигнализации

Госкомсельхозтехника СССР ГИПРОПРОМСЕЛЬСТРОЙ г. Саратов

Привязан:

Инв. №

Инв. № подл. | Подпись и дата | Взам. инв. № | Нач. ОТА. ОВ Цыганок | Нач. ОТА. ВК Свирепов

ЦЕНТРАЛЬНЫЙ ИНСТИТУТ
ТИПОВОГО ПРОЕКТИРОВАНИЯ ГОССТРОЯ СССР
МИНСКИЙ ФИЛИАЛ
г. Минск, 220600 ул. К. Маркса 32
Сдано в печать 4.10 1990г.
Заказ №10 тираж 100 экз.
Инв. № 11000/14 цена 5-09

gost.e-ecolog.ru