ТИПОВЫЕ ПРОЕКТНЫЕ РЕШЕНИЯ
409-19-05.87
КАМЕРЫ ПЕРИОДИЧЕСКОГО ДЕЙСТВИЯ ДЛЯ ТЕПЛОВОЙ ОБРАБОТКИ ЖЕЛЕЗОБЕТОННЫХ ИЗДЕЛИЙ. ВАРИАНТ С ЭКРАННОЙ ИЗОЛЯЦИЕЙ.

АЛЬБОМ III
ЧАСТЬ 2

СТРОИТЕЛЬНЫЕ ИЗДЕЛИЯ
ВАРИАНТ В СБОРНОМ КЕРАМЗИТОБЕТОНЕ

Н ц. 3-88

Кф ЦИТП инв. N10005/8

ПРИЛАГАН

ИНВ. №

gost.e-ecolog.ru

ТИПОВЫЕ ПРОЕКТНЫЕ РЕШЕНИЯ
409-19-05.87
КАМЕРЫ ПЕРИОДИЧЕСКОГО ДЕЙСТВИЯ ДЛЯ ТЕПЛОВОЙ ОБРАБОТКИ ЖЕЛЕЗОБЕТОННЫХ ИЗДЕЛИЙ. ВАРИАНТ С ЭКРАННОЙ ИЗОЛЯЦИЕЙ.

АЛЬБОМ III
ЧАСТЬ 2

СТРОИТЕЛЬНЫЕ ИЗДЕЛИЯ

Разработан
Проектным институтом №2 Госстроем СССР
Главный инженер института /В.П. Илюхин/
Главный инженер проекта /И.В. Иванова/

© КФ ЦИТП Госстроя СССР 1988 г.
КФ ЦИТП инв. N 10005/8

				Привязан	
				Инв. №	

Содержание

Обозначение	Наименование	стр.
КЖ.И. ТУ1	Технические условия на изготовление арматурных и закладных изделий	3
КЖ.И. 1.0	Стеновая панель (ПС1... ПС7)	4
КЖ.И. 1.0	Стеновая панель (ПС1... ПС7)	4
КЖ.И. 1.0 СБ	Стеновая панель (ПС1... ПС7) сборочный чертеж	5
КЖ.И. 2.0	Стеновая панель (ПС1-1... ПС1-6; ПС2-1... ПС2-4)	6
КЖ.И. 2.0 РС	Ведомость расхода стали на дополнительные арматурные и закладные изделия, кг	7
КЖ.И. 3.0	Изделие соединительное (МС10, МС11)	7
КЖ.И. 4.0	Стеновая панель (ПС3-1; ПС3-2; ПС4-1... ПС4-4)	8
КЖ.И. 5.0	Стеновая панель (ПС3-3... ПС3-6)	9
КЖ.И. 6.0	Каркас пространственный (КП1... КП11)	10
КЖ.И. 6.0	Каркас пространственный (КП1... КП11)	10
КЖ.И. 6.0 СБ	Каркас пространственный (КП1... КП11) сборочный чертеж	11
КЖ.И. 7.0	Каркас пространственный (КП12, КП13)	12
КЖ.И. 8.0	Сетка арматурная (С1... С11)	13
КЖ.И. 9.0	Сетка арматурная (С12, С13)	14
КЖ.И. 10.0	Сетка арматурная С14	14
КЖ.И. 11.0	Сетка арматурная (С15... С18; С44... С49)	15
КЖ.И. 11.0 СБ	Сетка арматурная (С15... С18; С44... С49) сборочный чертеж	15
КЖ.И. 12.0	Сетка арматурная (С19... С24)	16
КЖ.И. 13.0	Сетка арматурная (С25... С27, С29, С30, С32... С37, С39)	17
КЖ.И. 13.0	Сетка арматурная (25... С27, С29, С30, С32... С37, С39)	17
КЖ.И. 13.0 СБ	Сетка арматурная (С25... С27, С29, С30, С32... С37, С39). Сборочный чертеж	18
КЖ.И. 14.0	Сетка арматурная (С28, С31, С38)	18
КЖ.И. 15.0	Сетка арматурная (С40... С43)	19
КЖ.И. 16.0	Изделие закладное (МН1... МН4)	20
КЖ.И. 17.0	Изделие закладное (МН5... МН8)	21
КЖ.И. 18.0	Изделие закладное (МН9, МН10)	22
КЖ.И. 19.0	Изделие закладное (МН11, МН12, МН14)	22
КЖ.И. 20.0	Изделие закладное МН13	23
КЖ.И. 21.0	Изделие соединительное (МС1, МС2)	23
КЖ.И. 22.0	Изделие соединительное (МС3, МС4)	24
КЖ.И. 23.0	Изделие соединительное МС5	25
КЖ.И. 24.0	Изделие соединительное (МС7, МС8)	26
КЖ.И. 25.0	Изделие соединительное (МС6, МС9)	26
КЖ.И. 26.0	Изделие соединительное (МС12, МС13)	27
КЖ.И. 27.0	Изделие соединительное (МС14... МС16)	27
КД.И. 1.0	Рама деревянная (РД1... РД5)	28
КД.И. 2.0	Рама деревянная (РД6... РД8)	29
КД.И. 3.0	Рама деревянная (РД9, РД10)	30
КД.И. 4.0	Рама деревянная РД11	31
КД.И. 5.0	Рама деревянная РД12	32
КД.И. 6.0	Рама деревянная РД13	33
КД.И. 7.0	Рама деревянная (РД14, РД15)	34
КД.И. 8.0	Рама деревянная РД16	35
КД.И. 9.0	Рама деревянная РД17	36
КД.И. 10.0	Рама деревянная РД18	37
КД.И. 11.0	Рама деревянная (РД19, РД20)	38
КД.И. 12.0	Экранный щит (Щ1... Щ5)	39
КД.И. 13.0	Экранный щит (Щ6... Щ8)	40
КД.И. 14.0	Экранный щит (Щ9, Щ10)	41

Альбом III 4.2

Содержание

Обозначение	Наименование	Стр.
КД.Н.15.0	Экранный щит (Щ 11)	42
КД.Н.16.0.	Экранный щит (Щ 12)	43
КД.Н.17.0	Экранный щит (Щ 13)	44
КД.Н.18.0	Экранный щит (Щ 14; Щ 15)	45
КД.Н.19.0	Экранный щит (Щ 16)	46
КД.Н.20.0	Экранный щит (Щ 17)	47
КД.Н.21.0	Экранный щит (Щ 18; Щ 19)	48
КД.Н.22.0	Экранный щит (Щ 20; Щ 21)	49

1. Материал проката ВСт3 кп 2 по ГОСТ 380-71 и ГОСТ 5781-82
2. Материал арматурной стали:
   для класса AI- марка ВСт3 кп 2 по ГОСТ 380-71п ГОСТ 5781-82
   для класса AIII- марка 35ГС по ГОСТ 5781-82.
3. Арматурные сетки выполнять при помощи контактной точечной сварки по ГОСТ 14098-85.
4. Сварку стержней сеток производить во всех пересечениях двух крайних рядов, в остальной зоне допускаются несваренные пересечения в количестве не более 2-х на 1 м².
5. Сварку выполнять электросварочными клещами или дуговой электросваркой.
6. Электроды приняты типа Э42 по ГОСТ 9467-75.
7. Сварку производить в соответствии с ГОСТ 14098-85, ГОСТ 5264-80.
8. Арматурные, закладные и соединительные изделия должны отвечать требованиям ГОСТ 10922-75.
9. Защиту от коррозии закладных и соединительных элементов выполнить в соответствии со СНиП 2.03.11-85 лакокрасочным покрытием I, II и III групп.

Нач.отд.	Рыбкина		ТП 409-19-05.87		
Гл.конс.	Лапкин				
Гл.спец.	Лапкин				
Рук.гр.	Рашевский		Технические условия на изготовление арматурных и закладных изделий	Стадия: Р	Лист	Листов
Ст.инж.	Колядина					
Инж.	Ларкина			Проектный институт № 2		
Провер.	Колядина					

Инв.№ подл. | Подпись и дата | Взам.инв.№

Копировал | Формат А4

Инв.№ подл.	Подпись и дата	Взам. инв.№

Альбом III 4.2

Формат	Зона	Поз.	Обозначение	Наименование	Количество на исполнение КЖИ.К.1.0 –	01	02	03	04	05	06				Примечание
				Документация											
			1.030.1-1.00 1ПЗ л.2	Пояснительная записка											
			КЖИ-10.СБ	Сборочный чертеж											
			КЖИ-1.0СБ	Ведомость расхода стали											
				Сборочные единицы											
А4		1	КЖ.К.10.0	Сетка арматурная С14	2	2	2	2	2	2	2				
А3		2	КЖ.К.11.0	С15	2				2						
А3		3	КЖ.К.11.0	С16		2				2					
А3		4	КЖ.К.11.0	С17			2								
А3		5	КЖ.К.11.0	С18				2			2				
А3		6	КЖ.К.12.0	С19	2				2						
А3		7	КЖ.К.12.0	С20	2	2			2	2					

Нач.отд.	Рыбкина	
Н.контр.	Лапкин	
Гл.конс.	Лапкин	
Рук.гр.	Рашевский	
Ст.инж.	Колядина	
Инж.	Дорожко	
Пров.	Колядина	

ТП 409-19-05.87 КЖ.К.1.0

Стеновая панель (ПС1... ПС7)

Стадия	Лист	Листов
Р	1	2

Проектный институт №2

Инв.№ подл.	Подпись и дата	Взам. инв.№

Формат	Зона	Поз.	Обозначение	Наименование	Количество на исполнение КЖИ.К.1.0 –	01	02	03	04	05	06				Примечание
				Сборочные единицы											
А3		8	КЖ.К.12.0	Сетка арматурная С21		2				2					
А3		9	КЖ.К.12.0	С22			2								
А3		10	КЖ.К.12.0	С23			2	2			2				
А3		11	КЖ.К.12.0	С24				2			2				
		12	1.400-15 вып. 1 120-05	Изделие закладное МК105-6	6	4	6	4	6	4	4				
А4		13	КЖ.К.20.0	МН13	4	4	4	4	4	4	4				
				Детали											
Б4		14		ВАI-ГОСТ 5781-82 Ø-12D	2	2	2	2	2	2	2				
				Материалы											
				Бетон класса В15	1.93	1.24	2.21	1.42	1.93	1.24	1.42				м3
Б4		15		Фольгоизол марки ФГ ГОСТ 20429-87	9.66	6.21	22.12	7.11	19.32	12.42	14.22				м2

10005/8

Армирование

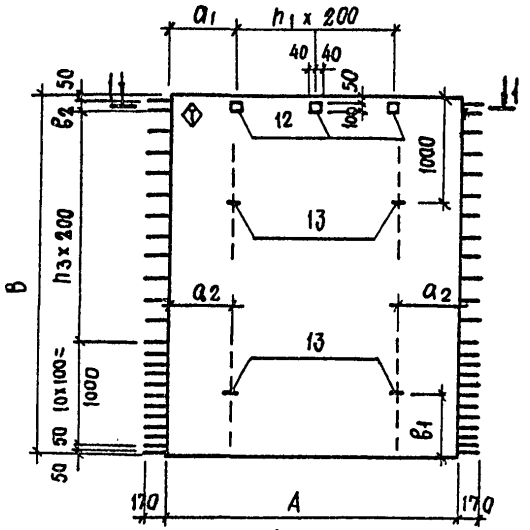

1—1
(рис. 1)

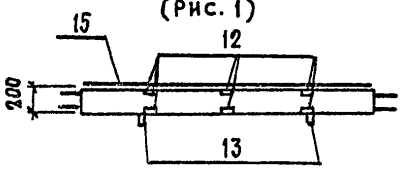

1—1
(рис. 2)

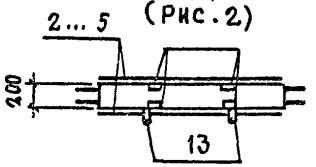

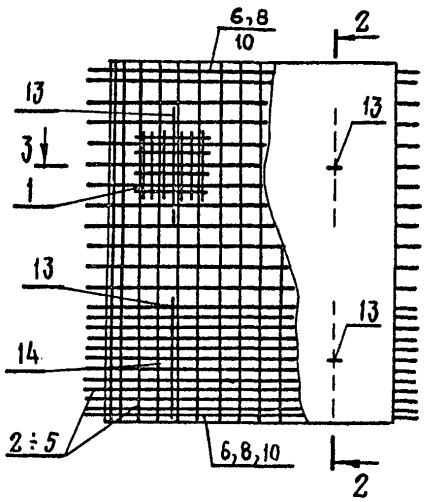

2—2

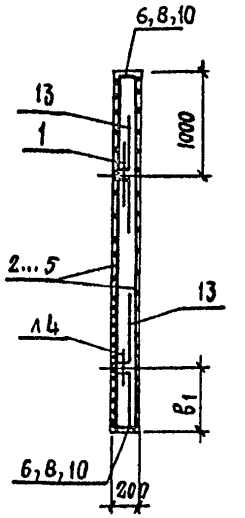

3—3

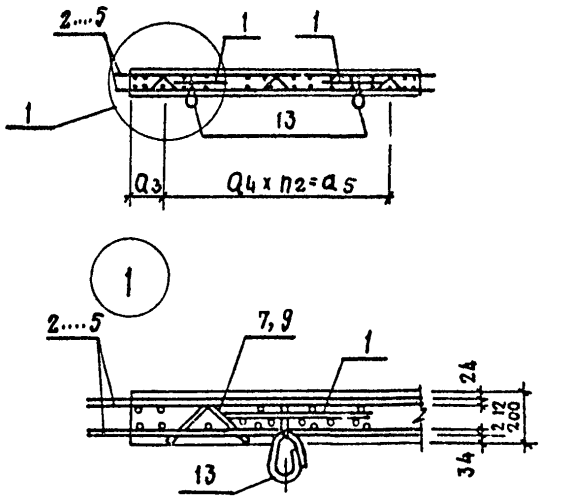

Обозначение	Марка	Рис	Размеры, мм												Масса, кг
			A	a1	a2	a3	a4	a5	B	B1	B2	n1	n2	n3	
КЖИ.-1.0	ПС1	1	2800	650	600	300	1100	2200	3450	600	100	2	2	11	2125,2
-01	ПС2	1	1800	550	500	200	800	800	3450	600	100	1	1	11	1366,2
-02	ПС3	2	2800	650	600	300	1100	2200	3950	800	–	2	2	14	2433,2
-03	ПС4	1	1800	550	500	200	800	800	3950	800	–	1	1	14	1564,2
-04	ПС5	2	2800	650	600	300	1100	2200	3450	600	100	2	2	11	2125,2
-05	ПС6	2	1800	550	500	200	800	800	3450	600	100	1	1	11	1366,2
-06	ПС7	2	1800	550	500	200	800	800	3950	800	–	1	1	14	1564,2

Ведомость расхода стали на один элемент, кг

Марка элемента	Изделия арматурные						Всего	Изделия закладные					Всего	Общий расход
	Арматура класса AI, ГОСТ 5781-82			Арматура класса AIII, ГОСТ 5781-82				Арматура класса AII, ГОСТ 5781-82	Арматура класса AIII, ГОСТ 5781-82	Прокат марки ВСт 3 кп2, ГОСТ 19903-74				
	Ф6	Ф8	Итого	Ф12	Ф14	Итого		Ф18	Ф8	-δ=6	-δ=8	Итого		
ПС1, ПС5	6,6	54,2	60,8	134,4		134,4	195,2	14	7,2	3	2,4	5,4	26,6	221,8
ПС2, ПС6	6,6	41,3	47,9	94,8		94,8	142,7	14	4,8	2	1,6	3,6	22,4	165,1
ПС3	7,6	60,3	67,9		197,6	197,6	265,5	14	7,2	3	2,4	5,4	26,6	292,1
ПС4, ПС7	7,6	46,4	54		135,2	135,2	189,2	14	4,8	2	1,6	3,6	22,4	211,6

Знак ⊕ нанести несмываемой краской

10005/8

Нач. отд.	Рыбкина	
Н. контр.	Лапкин	
Гл. спец.	Лапкин	
Рук. гр.	Рашевский	
Ст. инж.	Колядина	
Инж.	Дорошко	
Провер.	Колядина	

ТП 409-19-05.87 КЖ.И.1.ОСБ

Стеновая панель (ПС1 ... ПС7)
Сборочный чертеж

Стадия	Масса	Масштаб
Р	см. табл.	
Лист	Листов 1	

Проектный институт №2

Копировал:

Формат

Взам. инв. № | Подпись и дата | Инв. № подл.

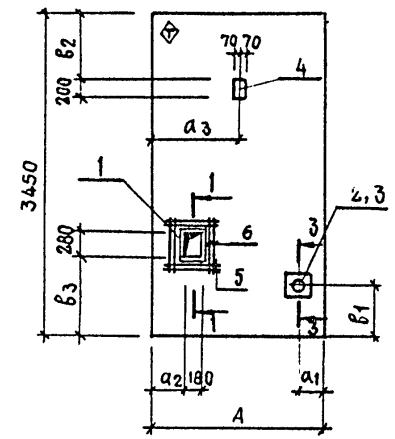

3 — 3

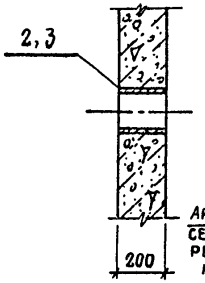

1 — 1 (АРМИРОВАНИЕ)

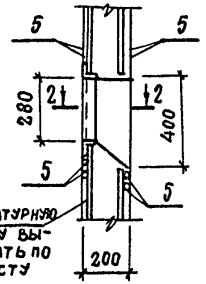

АРМАТУРНУЮ СЕТКУ ВЫРЕЗАТЬ ПО МЕСТУ

2 — 2 (АРМИРОВАНИЕ)

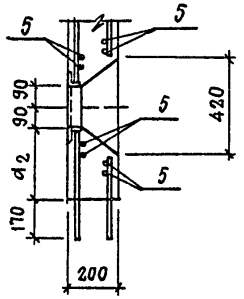

1 — 1

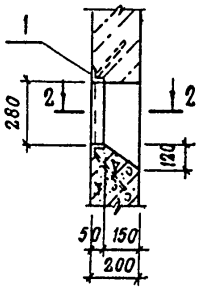

2 — 2

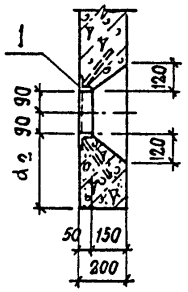

Обозначение	Марка	Размеры, мм						
		A	a_1	a_2	a_3	b_1	b_2	b_3
КЖ.И. 2.0	ПС1-1	2800	1000		1400	730	730	
-01	ПС1-2	2800	150		1400	730	730	
-02	ПС1-3	2800	2660			1430		
-03	ПС1-4	2800	270	320		1280		1210
-04	ПС1-5	2800		320				1210
-05	ПС1-6	2800	2550			730		
-06	ПС2-1	1800	1715			1430		
-07	ПС2-2	1800	270	370		980		
-08	ПС2-3	1800	400		1400	730	730	
-09	ПС2-4	1800			1400		730	

Формат	Зона	Поз.	Обозначение	Наименование	Количество на исполнение КЖ.И. 2.0										Примечание
					—	01	02	03	04	05	06	07	08	09	
				Документация											
			1.030.1-1.00 1ПЗ л.2	Пояснительная записка											
А4			КЖ.И.20РС	Ведомость расхода стали на дополнительные арматурные и закладные изделия, кг											
			КЖ.И.1.0	ПС1... ПС7											
				Сборочные единицы											
А3		1	КЖ.И.16.0	Изделие закладное МН4				1	1			1			
А3		2	КЖ.И.17.0	МН7	1	1	1			1	1		1		
А3		3	КЖ.И.17.0	МН8				1				1			
А4		4	КЖ.И.19.0	МН11	1	1							1	1	
				Детали											
Б4		5		12А III - ГОСТ 5781-82 ℓ=900				8	8			8			
Б4		6		12А III - ГОСТ 5781-82 ℓ=1150				8	8			8			

Масса панелей указана на листе 1.0

10005/2

Нач. отд	Рыбкина	
Н. контр.	Лапкин	
Гл. констр	Лапкин	
Рук. гр.	Рашевский	
Ст. инж.	Колядина	
Инж.	Дорожко	
Провер	Колядина	

ТП 409-19-05.87 КЖИ 2.0

Стеновая панель (ПС1-1 ... ПС1-6; ПС2-1 ... ПС2-4).

Стадия	Масса	Масштаб
Р		
Лист	Листов 1	

Проектный институт

Копировал: Сперанская Формат

Инв.№ подл. | Подпись и дата | Взам.инв.№

Масса в кг

Марка элемента	Изделия арматурные			Изделия закладные									Общий расход
	Арматура класса			Арматура класса		Прокат марки							
	AIII			AIII		Вст3 кп2							
	ГОСТ 5781-82			ГОСТ 5781-82		ГОСТ 8509-72	ГОСТ 19903-74		ГОСТ 9282-75		ГОСТ 2590-71		
	Ф12		Итого:	Ф8	Ф10	∠50×5	-5:4	-5:8	Тр-50×3	Гр-80×5	Болт М8		
ПС1-1					0.4		0.6	1.2	0.9				3.1
ПС1-2					0.4		0.6	1.2	0.9				3.1
ПС1-3							0.6		0.9				1.5
ПС1-4	8.2		8.2	0.5		2.6	2.1			4.3	0.1		17.8
ПС1-5	8.2		8.2	0.5		2.6					0.1		11.4
ПС1-6							0.6		0.9				1.5
ПС2-1							0.6		0.9				1.5
ПС2-2	8.2		8.2	0.5		2.6	2.1			4.3	0.1		17.8
ПС2-3					0.4		0.6	1.2	0.9				3.1
ПС2-4					0.4			1.2					1.6

Нач. отд.	Рыбкина		
Н. контр.	Лапкин		
Гл. конс.	Лапкин		
Рук. гр.	Рашевская		
Ст. инж.	Колядина		
Инж.	Дорожко		
Провер.	Колядина		

ТП 409-19-05.87 КЖ.М 2.0 РС

Ведомость расхода стали на дополнительные арматурные и закладные изделия, кг

Стадия	Лист	Листов
Р		1

Проектный институт ТМ 2

Инв. № подл. | Подп. и дата | Взам. инв. №

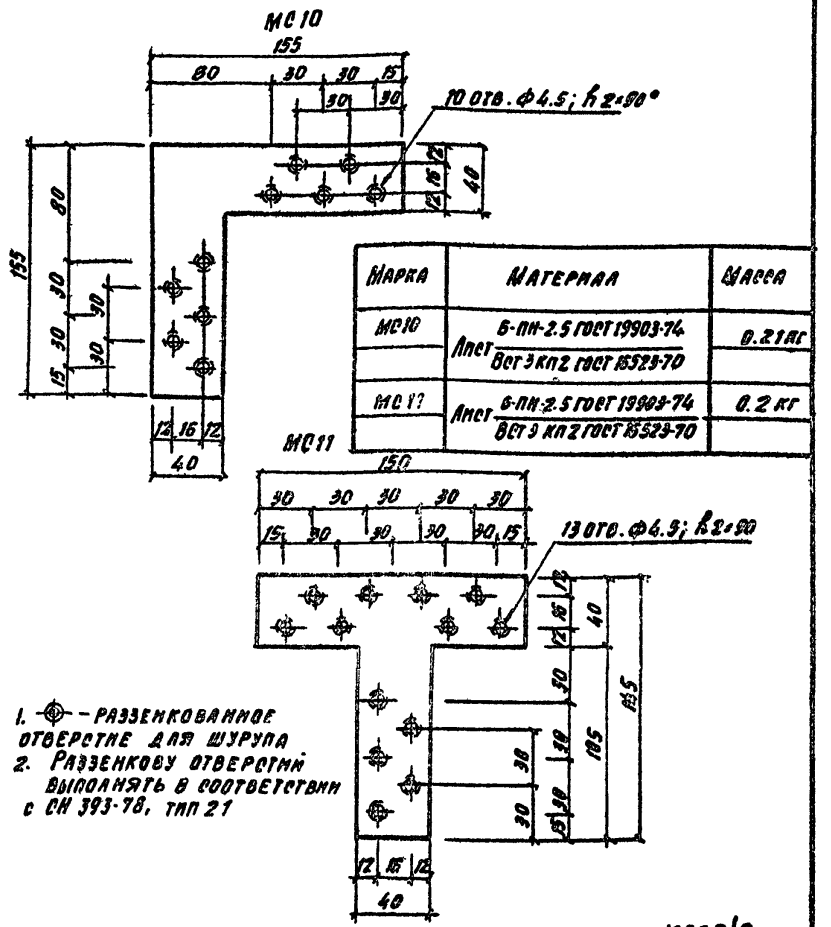

Марка	Материал	Масса
МС10	Лист 6-ПН-2.5 ГОСТ 19903-74 / Вст3кп2 ГОСТ 16523-70	0.21 кг
МС11	Лист 6-ПН-2.5 ГОСТ 19903-74 / Вст3кп2 ГОСТ 16523-70	0.2 кг

1. ⊕ – Разъемкованное отверстие для шурупа
2. Разъемкову отверстий выполнять в соответствии с СН 393-78, тип 21

10005/8

Нач. отд.	Рыбкина		
Н. контр.	Лапкин		
Гл. спец.	Лапкин		
Рук. гр.	Рашевская		
Ст. инж.	Колядина		
Инженер	Изманлов		
Провер.	Колядина		

ТП 409-19-05.87 КЖ.М 3.0

Изделие соединительное (МС10; МС11)

Стадия	Масса	Масштаб
Р	см. табл.	
Лист	Листов 1	

Проектный институт ТМ 2

Инв. № подл. | Подп. и дата | Взам. инв. №

Копировал | Формат

Альбом III ч.2

Рис. 1

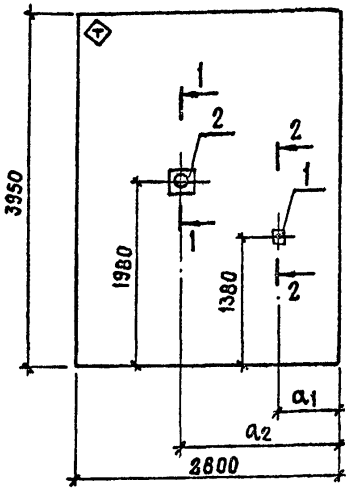

Рис. 2

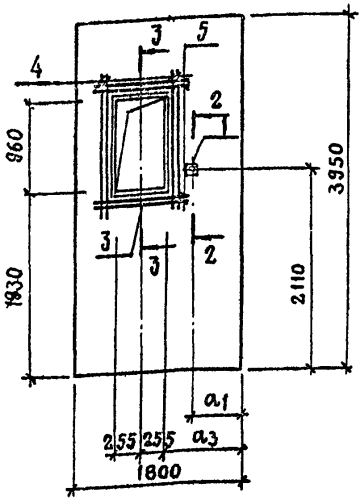

1–1 2–2 3–3 3–3 (армирование)

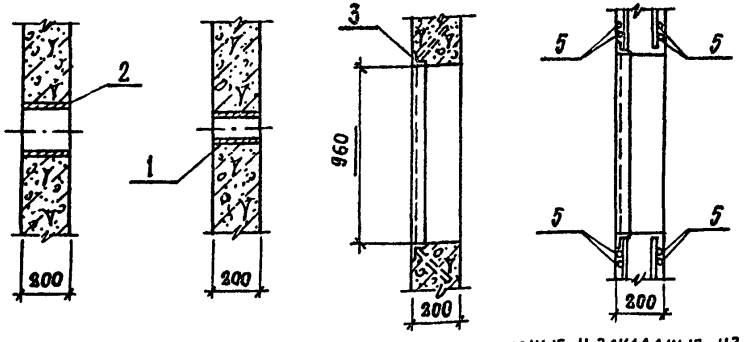

Формат	Зона	Поз.	Обозначение	Наименование	Количество на исполнение —	01	02	03	04	05	Примечание
				Документация							
А4			1.030.1-1.00 1ПЗ л.2	Пояснительная записка							
			КЖ.И.1.0	ПС1... ПС7							
				Сборочные единицы							
А3		1	КЖ.И.17.0	Изделие закладное МН7	1	1	1	1	1	1	
А3		2	КЖ.И.17.0	МН8	1	1					
А3		3	КЖ.И.16.0	МН3			1	1	1	1	
				Детали							
Б4		4		14АIII-ГОСТ 5781-82 ℓ=1300							
Б4		5		ℓ=900							

Масса панелей указана на листе 1.0

Обозначение	Марка	Рис	Размеры, мм a_1	a_2	a_3
КЖ.И.4.0	ПС3-1	1	640	1700	
-01	ПС3-2	1	2116	1100	
-02	ПС4-1	2	530		510
-03	ПС4-2	2	1525		715
-04	ПС4-3	2	415		715
-05	ПС4-4	2	1385		510

Ведомость расхода стали на дополнительные арматурные и закладные изделия, кг

Марка элемента	Изделия арматурные: Арматура класса А III, ГОСТ 5781-82, Ф14		Итого	Изделия закладные: Арматура класса А III, ГОСТ 5781-82, Ф8		Прокат марки В ст. 3 КП2, ГОСТ 8509-72, L63x5		ГОСТ 19903-74, -δ=4		ГОСТ 3262-75, Тр. 50x3	ГОСТ 8732-78, Тр. 180x5		Всего	Общий расход
ПС3-1, ПС3-2								2,7		0,9	4,3		7,9	7,9
ПС4-1...ПС4-4	21,3		21,3	1		19,7		0,6		0,9			22,2	43,5

10005/8

Нач.отд.	Рыбкина	
Н.контр.	Лапкин	
Гл.констр.	Лапкин	
Рук.гр.	Рашевский	
Ст.инж.	Колядина	
Инж.	Дорожко	
Провер.	Колядина	

ТП 409-19-05.87 КЖИ 4.0

Стеновая панель (ПС3-1, ПС3-2, ПС4-1... ПС4-4)

Стадия	Масса	Масштаб
Р		

Лист | Листов 1

Проектный институт №2

Копировал: Стержанова Формат

Рис. 1

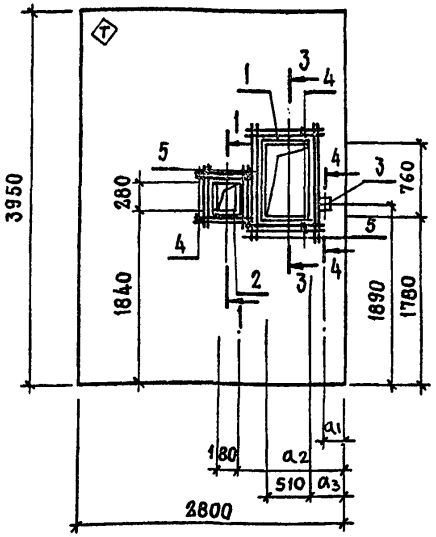

Рис. 2

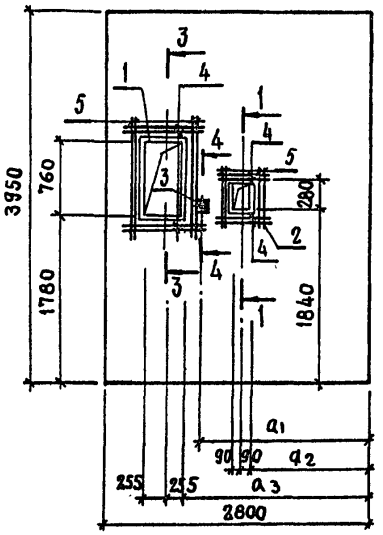

1-1 (армирование)

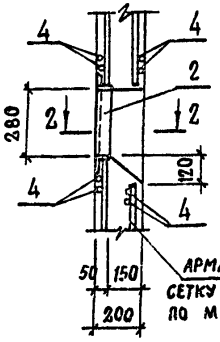

Арматурную сетку вырезать по месту

2-2 (армирование)

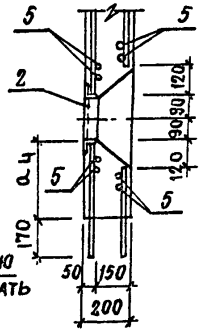

3-3 (армирование)

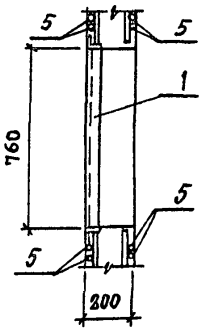

4-4

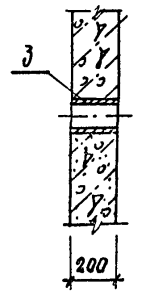

Формат	Зона	Поз.	Обозначение	Наименование	Количество на исполнения —	01	02	03	Примечание
				Документация					
А4			1.030.1-1.00 1ПЗ л.2	Пояснительная записка					
			КЖ.Н.1.0	ПС1... ПС7					
				Сборочные единицы					
А3		1	КЖ.Н.16.0	Изделие закладное Мн2	1	1	1	1	
А3		2	КЖ.Н.16.0	Мн4	1	1	1	1	
А3		3	КЖ.Н.17.0	Мн7	1	1	1	1	
				Детали					
Б4		4		14А III - ГОСТ 5781-82 ℓ=900	8	8	8	8	
Б4		5		ℓ=1150	8	8	8	8	

Обозначение	Марка	Рис	Размеры, мм a_1	a_2	a_3	a_4
КЖН 5.0	ПСЗ-3	1	275	1340	375	1280
-01	ПСЗ-4	2	1815	1280	1915	1340
-02	ПСЗ-5	2	975	1340	375	1280
-03	ПСЗ-6	1	2525	1280	1915	1340

Масса панелей указана на листе 1.0

Ведомость расхода стали на дополнительные арматурные и закладные изделия, кг

Марка элемента	Изделия арматурные: Арматура класса A III, ГОСТ 5781-82, Ф14		Итого	Изделия закладные: Арматура класса A III, ГОСТ 5781-82, Ф8		Прокат марки Вст.3кп2, ГОСТ 8509-72, L50×5	L63×5	Итого	δ=4	ГОСТ 19903-74	ГОСТ 2590-71 Болт М8	ГОСТ 3262-75 Труба 50×3	Всего	Общий расход
ПСЗ-3 ... ПСЗ-6	19,8		19,8	1,5		4	17,5	21,5	0,6		0,1	0,9	24,6	44,4

Нач.отд.	Рыбкина	
Н.контр.	Лапкин	
Гл.конст	Лапкин	
Рук.гр	Рашевский	
Ст.инж.	Колядина	
Инженер	Дорожко	
Проверил	Колядина	

10005/8

ТП 409-19-05.87 КЖН 5.0

Стеновая панель (ПСЗ-3 ... ПСЗ-6)

Стадия	Масса	Масштаб
Р		
Лист	Листов 1	

Проектный институт N 2

Копировал Стержнев Формат

Инв.№ подл. | Подпись и дата | Взам.инв.№

Формат	Зона	Поз.	Обозначение	Наименование	Кол.	Примечание
				Документация		
А4			КЖС.И.ТУ1	Технические условия		
А3			КЖС.И.6.ОСБ.	Сборочный чертеж		
				Сборочные единицы и детали		
				КП1		
А3		1	КЖС.И.8.0	Сетка арматурная С1	6	7,42 кг
Б4		2		6АI-ГОСТ 5781-82 ℓ=1360	16	0,3 кг
				КП2		
А3		1	КЖС.И.8.0	Сетка арматурная С2	6	14,5 кг
Б4		2		6АI-ГОСТ 5781-82 ℓ=1360	28	0,3 кг
				КП3		
А3		1	КЖС.И.8.0	Сетка арматурная С3	6	21,4 кг
Б4		2		6АI-ГОСТ 5781-82 ℓ=1360	40	0,3 кг
				ℓ=1870	4	0,42 кг
				ℓ=1480	4	0,33 кг
				КП4		
А3		1	КЖС.И.8.0	Сетка арматурная С4	6	66,86 кг
Б4		2		6АI-ГОСТ 5781-82 ℓ=1360	52	0,3 кг
Б4		3		ℓ=1870	4	0,42 кг
Б4		4		ℓ=1480	4	0,33 кг
				КП5		
А3		1	КЖС.И.8.0	Сетка арматурная С5	6	10,42 кг
Б4		2		6АI-ГОСТ 5781-82 ℓ=1360	20	0,3 кг
				КП8		
А3		1	КЖС.И.8.0	Сетка арматурная С8	6	11,4 кг
Б4		2		6АI-ГОСТ 5781-82 ℓ=1360	22	0,3 кг

Нач.отд.	Рыбкина	
Н.контр.	Лапкин	
Гл.конс.	Лапкин	
Рук.гр.	Рашевский	
Ст.инж.	Колядина	
Инж.	Измайлов	
Провер.	Колядина	

ТП 409-19-05.87 КЖС.И. 6.0

Каркас пространственный (КП1... КП11).

Стадия	Лист	Листов
Р	1	2

Проектный институт №2

Инв.№ подл. | Подпись и дата | Взам.инв.№

Формат А1

Формат	Зона	Поз.	Обозначение	Наименование	Кол.	Примечание
				КП6		
А3		1	КЖС.И.8.0	Сетка арматурная С6	6	20,1 кг
Б4		2		6АI-ГОСТ 5781-82 ℓ=1360	38	0,3 кг
Б4		3		ℓ=1870	4	0,42 кг
Б4		4		ℓ=1480	4	0,33 кг
				КП7		
А4		1	КЖС.И.9.0	Сетка арматурная С12	3	25,5 кг
А3		5	КЖС.И.8.0	Сетка арматурная С7	3	23,1 кг
Б4		2		6АI-ГОСТ 5781-82 ℓ=1360	28	0,3 кг
Б4		3		ℓ=1870	4	0,42 кг
Б4		4		ℓ=1460	4	0,33 кг
				КП9		
А4		1	КЖС.И.8.0	Сетка арматурная С9	8	22,46 кг
Б4		2		6АI-ГОСТ 5781-82 ℓ=1360	42	0,3 кг
Б4		3		ℓ=1870	4	0,42 кг
Б4		4		ℓ=1470	4	0,33 кг
				КП10		
А4		1	КЖС.И.9.0	Сетка арматурная С13	3	28,32 кг
А3		5	КЖС.И.8.0	Сетка арматурная С10	3	25,92 кг
Б4		2		6АI-ГОСТ 5781-82 ℓ=1360	32	0,3 кг
Б4		3		ℓ=1870	4	0,42 кг
Б4		4		ℓ=1480	4	0,33 кг
				КП11		
А3		1	КЖС.И.8.0	Сетка арматурная С11	6	20,9 кг
Б4		2		6АI-ГОСТ 5781-82 ℓ=1360	38	0,3 кг
Б4		3		ℓ=1870	4	0,42 кг
Б4		4		ℓ=1480	4	0,33 кг

10005/2

ТП 409-19-05.87 КЖС.И. 6.0

Лист 2

Инв.№ подл. | Подпись и дата | Взам.инв.№

Копировал

Рис. 1

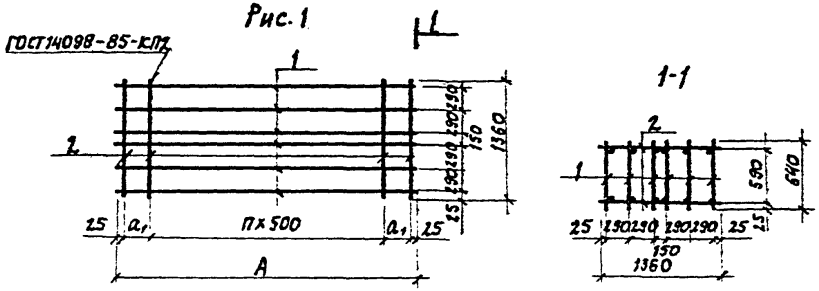

Рис. 2

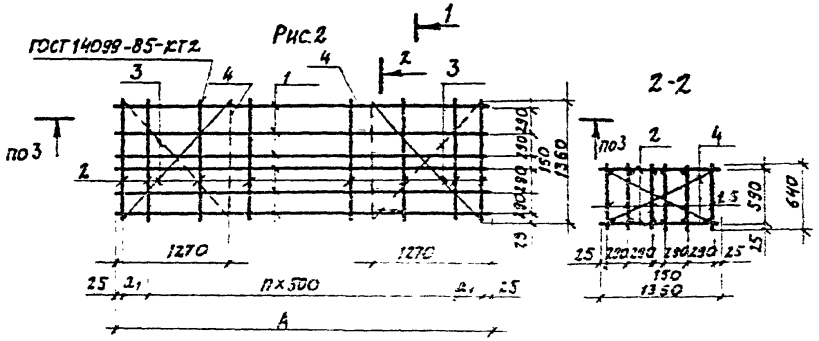

Рис. 3

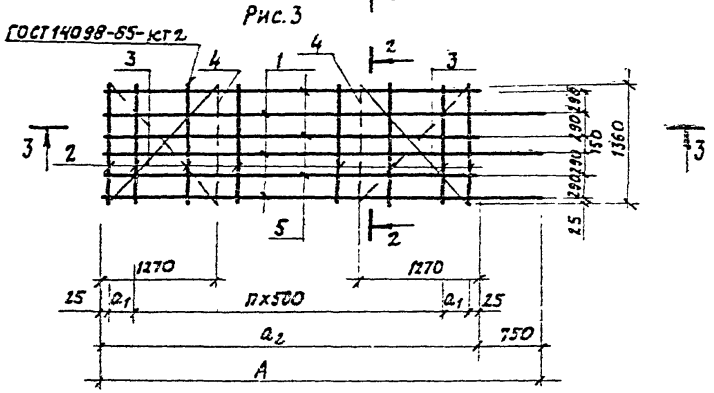

Марка	Рис.	Размеры, мм				Масса, кг
		a_1	a_2	A	n	
КП1	1	300		3150	5	49.3
КП2	1	300		6150	11	95.4
КП3	2	300		9150	17	143.4
КП4	2	300		12150	23	219.8
КП5	1	400		4350	7	67.9
КП6	2	250		8550	16	135
КП7	3	325	6200	6950	11	157.2
КП8	1	400		4950	8	75
КП9	2	250		9550	18	150.4
КП10	3	300	6950	7700	13	175.3
КП11	2	455		8960	16	139.8

10005/8

Нач. отд.	Рыбкина	
Н. контр.	Лапкин	
Гл. констр.	Лапкин	
Рук. гр.	Рашевский	
Ст. инж.	Колядина	
Инж.	Материков	
Чертеж	Колядина	

ТП 409-19-05.87 КЖ.И. 6.005

Каркас пространственный (КП1... КП11)

Сборочный чертеж

Стадия	Масса	Масштаб
Р		
	Лист	Листов
	1	2

Инв. № подл. | Подпись и дата | Взам. инв. №

Альбом III в.2

КП 12

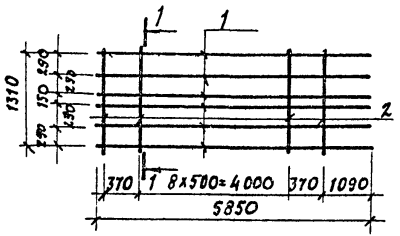

1-1

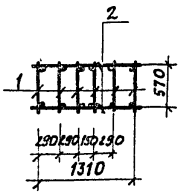

КП13

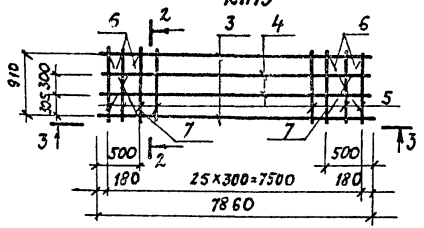

2-2

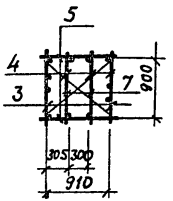

3-3

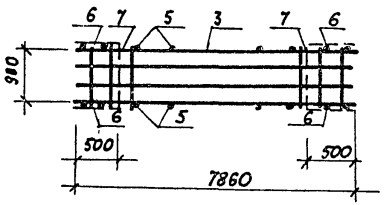

Марка	Масса кг
КП 12	85.8
КП 13	126.5

Формат	Зона	Поз.	Обозначение	Наименование	Кол.	Примечание
				Документация		
А4			К.Ж.И. ТУ1	Технические условия		
				КП12		
				Сборочные единицы		
А3		1	К.Ж.И.15.0	Сетки арматурная С41	6	13,2кг
				Детали		
Б4		2		6АI - ГОСТ 5781-82 ℓ=1360	22	0,3кг
				КП13		
				Сборочные единицы		
А3		3	К.Ж.И.15.0	Сетка арматурная С42	2	33кг
А3		4	К.Ж.И.15.0	С43	2	19,3кг
				Детали		
Б4		5		8АI - ГОСТ 5781-82 ℓ=960	52	0,38кг
Б4		6		6АI - ГОСТ 5781-8 ℓ=1070	4	0,24кг
Б4		7		ℓ=1320	4	0,29кг

10005/8

Нач.отд.	Рыбкина		ТП 409-19-05.87 К.Ж.И. 7.0
Н.контр.	Лапкин		
Гл. спец.	Лапкин		
Рук. гр.	Рашевский		Каркас пространственный (КП 12; КП 13)
Ст. инж.	Колядина		
Инж.	Измайлов		
Провер.	Колядина		

Стадия	Масса	Масштаб
Р	сп. табл.	
Лист	Листов 1	

ПРОЕКТНЫЙ ИНСТИТУТ №2

Копировал:

Формат

Альбом III т.2

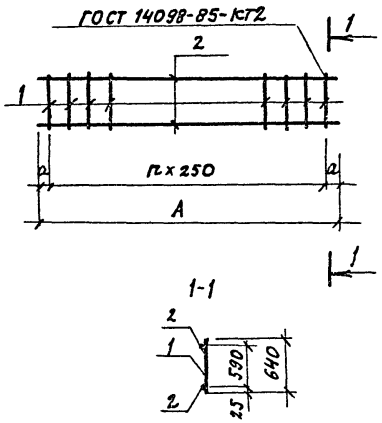

Марка	Размеры, мм			Масса кг
	a	A	n	
С1	75	3150	12	7,42
С2	75	6150	24	14,5
С3	75	9150	36	21,4
С4	75	12150	48	66,9
С5	50	4350	17	10,3
С6	25	8550	34	20,1
С7	100	6200	24	23,1
С8	50	4850	19	11,4
С9	25	9550	38	22,5
С10	100	6950	27	25,9
С11	230	8960	34	20,9

Формат	Зона	Поз.	Обозначение	Наименование	Количество на марку											Примеч.
					С1	С2	С3	С4	С5	С6	С7	С8	С9	С10	С11	
				Документация												
А4			КЖ.И.ТУ1	Технические условия												
				Детали												
Б4		1		6АIII - ГОСТ 5781-82 ℓ=640	13	25	37	49	18	35	25	20	39	28	35	0,14кг
				Переменные данные												
Б4		2		12АIII - ГОСТ 5781-82 ℓ=3150	2											2,8кг
Б4		2		ℓ=4350					2							3,9кг
Б4		2		ℓ=4850								2				4,3кг
Б4		2		ℓ=6150		2										5,5кг
Б4		2		ℓ=8550						2						7,6кг
Б4		2		ℓ=8960											2	8,0кг
Б4		2		ℓ=9150			2									8,1кг
Б4		2		ℓ=9550									2			8,5кг
Б4		2		16АIII - ГОСТ 5781-82 ℓ=6200							2					9,8кг
Б4		2		ℓ=6950										2		11,0кг
Б4		2		20АIII - ГОСТ 5781-82 ℓ=12150				2								30,0кг

10005/8

Нач. отд.	Рыбкина		ТП 409-19-05.87 КЖ.И.8.0
Н. контр.	Ларкин		
Гл. спец.	Ларкин		
Рук. гр.	Рашевский		Сетка арматурная (С1...С11)
Ст. инж.	Колядина		
Инж.	Измайлов		
Провер.	Колядина		

Стадия	Масса	Масштаб
Р	см. табл.	
Лист	Листов 1	
Проектный институт № 2		

Копировал: Формат

Инв.№ подл. | Подпись и дата | Взам.инв.№

Альбом III ч.2

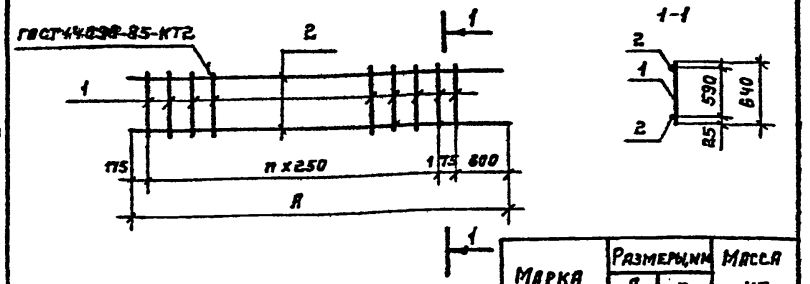

Марка	Размеры, мм		Масса кг
	A	n	
С12	6950	24	25,5
С13	7700	27	28,3

Формат	Зона	Поз.	Обозначение	Наименование	Кол.	Примечание
				Документация		
А4			КЖ.И. ТУ1	Технические условия		
				Детали		
				С12		
Б4		1		6АI-ГОСТ 5781-82 ℓ=640	25	0,14 кг
Б4		2		16АIII-ГОСТ 5781-82 ℓ=6950	2	11,0 кг
				С13		
Б4		1		6АI-ГОСТ 5781-82 ℓ=640	28	0,14 кг
Б4		2		16АIII-ГОСТ 5781-82 ℓ=7700	2	12,2 кг

Нач.отд.	Рыбкина	
Н.контр.	Лапкин	
Гл.спец.	Лапкин	
Рук.гр.	Рашевский	
Ст.инж.	Колядина	
Инж.	Измайлов	
Провер.	Колядина	

ТП 409-19-05.87 КЖ.И.9.0

Сетка арматурная (С12; С13).

Стадия	Масса	Масштаб
Р	см. табл.	
Лист	Листов 1	

ПРОЕКТНЫЙ ИНСТИТУТ №2

Инв. № подл. | Подпись и дата | Взам. инв. №

Копировал Формат

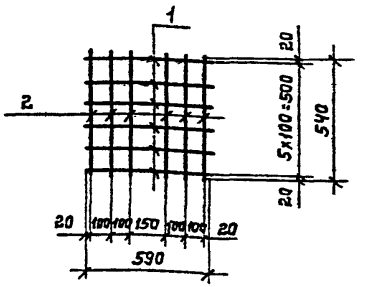

Формат	Зона	Поз.	Обозначение	Наименование	Кол.	Примечание
				Документация		
А4			КЖ.И. ТУ1	Технические условия		
				Детали		
Б4		1		8АI-ГОСТ 5781-82 ℓ=590	6	0,23 кг
Б4		2		ℓ=540	6	0,21 кг

10005/8

Нач.отд.	Рыбкина	
Н.контр.	Лапкин	
Гл.конст.	Лапкин	
Рук.гр.	Рашевский	
Ст.инж.	Колядина	
Инж.	Дорожко	
Провер.	Колядина	

ТП 409-19-05.87 КЖ.И.10.0

Сетка арматурная С14.

Стадия	Масса	Масштаб
Р	26 кг	
Лист	Листов 1	

ПРОЕКТНЫЙ ИНСТИТУТ №2

Инв. № подл. | Подпись и дата | Взам. инв. №

Копировал: Фомин. Формат

Инв. № подл. | Подпись и дата | Взам. инв. №

Альбом III ч. 2

Формат	Зона	Поз.	Обозначение	Наименование	Количество на марку С15	С16	С17	С18	С44	С45	С46	С47	С48	С49	Примечание
				Документация											
А4			КЖ.И. ТУ	Технические условия											
				Детали											
Б4		1		8АII-ГОСТ5781-82 ℓ=3430	16	11			3	4	4				
Б4		2		ℓ=3930			16	11				3	4	5	
Б4		3		10АIII-ГОСТ5781-82 ℓ=500					25						
Б4		4		ℓ=650						25	25				
Б4		5		12АIII-ГОСТ5781-82 ℓ=3140	25										
Б4		6		ℓ=2140		25									
Б4		7		14АIII-ГОСТ5781-82 ℓ=400								27			
Б4		8		ℓ=550									27		
Б4		9		ℓ=800										27	
Б4		10		ℓ=3140			27								
Б4		11		ℓ=2140				27							

Нач.отд.	Рыбкина		ТП 409-19-05.87 КЖ.И.11.0
Н.контр.	Лапкин		
Гл.спец.	Лапкин		
Рук.гр.	Рашевский		Сетка арматурная (С15... С18; С44... С49).
Ст.инж.	Колядина		
Инж.	Дорожко		
Провер.	Колядина		

Стадия	Лист	Листов
Р		1

Проектный институт №2

Инв. № подл. | Подпись и дата | Взам. инв. №

Марка	Рис.	Размеры, мм A	a_1	a_2	a_3	a_4	a_5	B	B_1	n_1	n_2	Масса, кг
С15	1	3140						3430	100	13	11	91.4
С16	1	2140						3430	100	8	11	62.4
С17	1	3140						3930		13	14	127.2
С18	1	2140						3930		8	14	86.9
С44	2	500	50		200			3430	100	2	11	11.8
С45	3	650	25		200	500	150	3430	100	3	11	15.4
С46	2	650	25		200			3430	100	3	11	15.4
С47	2	400	50		150			3930		2	14	17.7
С48	2	550	25	100	200			3930		2	14	24.1
С49	3	800	50	100	200	400	400	3930		3	14	33.9

Рис. 1 (5,6,10,11)

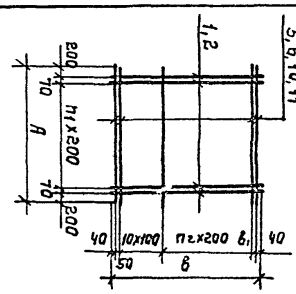

Рис. 2 (3,4,7,8)

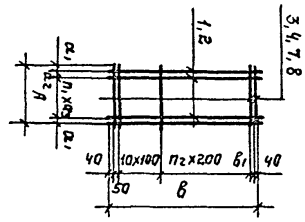

Рис. 3 (развертка) (4,9)

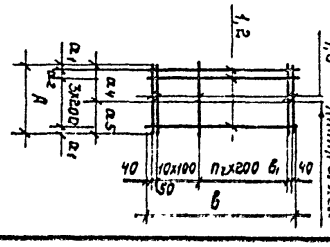

Нач.отд.	Рыбкина		ТП 409-19-05.87 КЖ.И.11.0 ОСБ
Н.контр.	Лапкин		
Гл.спец.	Лапкин		Сетка арматурная (С15...С18; С44...С49) Сборочный чертеж.
Рук.гр.	Рашевский		
Ст.инж.	Колядина		
Инж.	Дорожко		
Провер.	Колядина		

Стадия	Масса	Масштаб
Р		
Лист	Листов	
	1	

Проектный институт №2

Копировал: Формат

Альбом III ч.2

Рис. 1

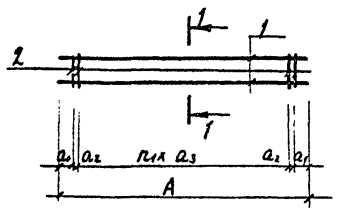

1-1

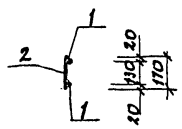

Рис. 2
(Развертка)

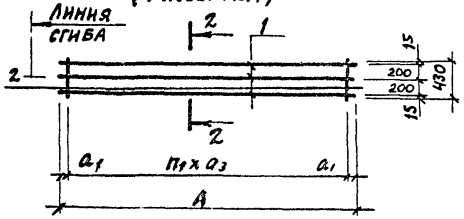

2-2

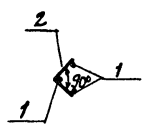

Марка	Рис.	Размеры, мм					Масса, кг
		A	a_1	a_2	a_3	n_1	
С19	1	3140	190	80	100	26	7,6
С20	2	3200	100		250	12	3,3
С21	1	2140	190	80	100	16	6,8
С22	1	3140	190	80	100	26	9,5
С23	2	3200	100		250	14	3,8
С24	1	2140	190	80	100	16	6,5

Формат	Зона	Поз.	Обозначение	Наименование	Кол.	Примечание
				Документация		
А4			КЖ.И.ТУ1	Технические условия		
				Детали		
				С19		
Б4		1		12AIII-ГОСТ 5781-82 ℓ=3140	2	2.8 кг
Б4		2		8AI-ГОСТ 5781-82 ℓ=110	29	0.07 кг
				С20		
Б4		1		6AI-ГОСТ 5781-82 ℓ=3200	3	0.7 кг
Б4		2		ℓ=430	13	0.09 кг
				С21		
Б4		1		12AIII-ГОСТ 5781-82 ℓ=2140	2	2.8 кг
Б4		2		8AI-ГОСТ 5781-82 ℓ=170	17	0.07 кг
				С22		
Б4		1		14AIII-ГОСТ 5781-82 ℓ=3140	2	3.8 кг
Б4		2		8AI-ГОСТ 5781-82 ℓ=170	27	0.07 кг
				С23		
Б4		1		6AI-ГОСТ 5781-82 ℓ=3100	3	0.8 кг
Б4		2		ℓ=430	15	0.09 кг
				С24		
Б4		1		14AIII-ГОСТ 5781-82 ℓ=2140	2	2.6 кг
Б4		2		8AI-ГОСТ 5781-82 ℓ=170	19	0.07 кг

10005/8

Нач.отд.	Рыбкина		ТП 409-19-05.87 КЖ.И. 12.0
Н. контр.	Лапкин		
Гл.констр.	Лапкин		
Рук. гр.	Рашевский		Сетка арматурная (С19... С24)
Ст. инж.	Колядина		
Инж.	Дорожко		
Провер.	Колядина		

Стадия	Масса	Масштаб
Р	см. табл.	
Лист	Листов	
Проектный институт № 2		

Копировал: Формат

Инв.№ подл. | Подпись и дата | Взам.инв.№

Альбом III ч.2

Формат	Зона	Поз.	Обозначение	Наименование	Количество на марку С25	С26	С27	С29	С30	С32	С33	С34	С35	С36	С37	С39	Примечание
				Документация													
А4				Технические условия													
				Детали													
				8АI-ГОСТ 5781-82													
Б4		1		ℓ=3430	5	8	5	6	4	6	8	9	8	9	4	4	
Б4		2		ℓ=1050	25												
				10АIII-ГОСТ 5781-82													
Б4		3		ℓ=1600		25											
Б4		4		ℓ=1100			25										
Б4		5		ℓ=1300				25									
Б4		6		ℓ=750					25							25	

10005/8

Нач.отд.	Рыбкина		ТП 409-19-05.87 КЖИ-13.0
Н.контр.	Лапкин		
Гл.спец.	Лапкин		
Рук.гр.	Рашевская		Сетка арматурная (С25...С27, С29, С30, С32...С37, С39)
Ст.инж.	Колданна		Стадия: Р; Лист: 1; Листов: 2
Инж.	Дорожко		Проектный институт № 2
Провер.	Колданна		

Инв.№ подл. | Подпись и дата | Взам.инв.№

Формат	Зона	Поз.	Обозначение	Наименование	Количество на марку С25	С26	С27	С29	С30	С32	С33	С34	С35	С36	С37	С39	Примечание
				Детали													
				10АIII-ГОСТ 5781-82													
Б4		7		ℓ=1150						25							
Б4		8		ℓ=1650							25						
Б4		9		ℓ=1800								25		25			
Б4		10		ℓ=1250									25				
Б4		11		ℓ=850											25		

Рис. 1

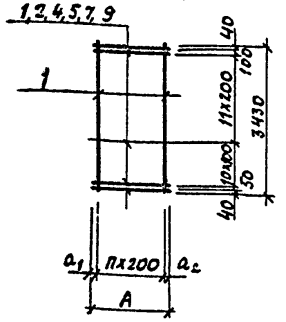

Рис. 2 (РАЗВЕРТКА)

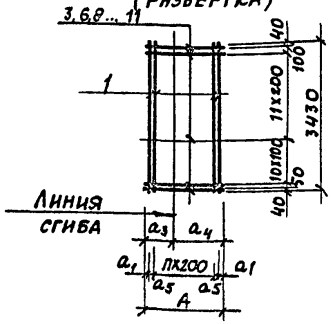

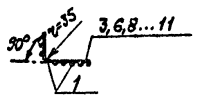

Марка	Рис.	Размеры, мм							Масса, кг
		A	a_1	a_2	a_3	a_4	a_5	n	
С25	1	1050	150	100				4	35,9
С26	2	1600	100		500	1100		7	35,4
С27	1	1100	150	150				4	23,7
С29	1	1300	150	150				5	28,1
С30	2	750	75		270	480		3	17
С32	1	1150	75	75				5	25,8
С33	2	1650	125		480	1170		7	33,5
С34	1	1800	100	100				8	39,9
С35	2	1250	75		770	480	100	5	27,4
С36	2	1800	100		650	1150		8	39,9
С37	2	850	125		250	600		3	18,5
С39	1	750	75		200			3	17

Нач. отд.	Рыбкина	
Н. контр.	Лапкин	
Гл. спец.	Лапкин	
Рук. гр.	Рашевский	
Ст. инж.	Колядина	
Инж.	Дорожко	
Провер.	Колядина	

ТП 409-19-05.87 К9Ж.И.13.0 СБ

Сетка арматурная (С25...С27, С29, С30, С32...С37, С39) Сборочный чертеж.

Стадия	Масса	Масштаб
Р	см. табл.	
Лист	Листов 1	

ПРОЕКТНЫЙ ИНСТИТУТ N 2

Копировал: Формат

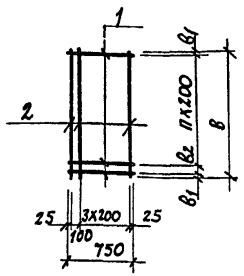

Марка	Размеры, мм				Масса, кг
	B	B_1	B_2	П	
С28	1450	25		7	7
С31	950	25	100	4	5
С38	1100	50		5	5

Формат	Зона	Поз.	Обозначение	Наименование	Кол.	Примечание
				Документация		
А4				Технические условия		
				Детали		
				С28		
Б4		1		10А III-ГОСТ 5781-82 ℓ=750	8	0.5кг
Б4		2		8А I-ГОСТ 5781-82 ℓ=1450	5	0.6кг
				С31		
Б4		1		10А III-ГОСТ 5781-82 ℓ=750	6	0.5кг
Б4		2		8А I-ГОСТ 5781-82 ℓ=950	5	0.4кг
				С38		
Б4		1		10А III-ГОСТ 5781-82 ℓ=750	6	0.5кг
Б4		2		8А I-ГОСТ 5781-82 ℓ=1100	5	0.4кг

Взамен инв. №

Подпись и дата

Инв. № подл.

10005/8

Нач. отд.	Рыбкина	
Н. контр.	Лапкин	
Гл. спец.	Лапкин	
Рук. гр.	Рашевский	
Ст. инж.	Колядина	
Инж.	Дорожко	
Провер.	Колядина	

ТП 409-19-05.87 К9Ж.И.14.0

Сетка арматурная (С28, С31, С38)

Стадия	Масса	Масштаб
Р	см. табл.	
Лист	Листов 1	

ПРОЕКТНЫЙ ИНСТИТУТ N 2

Копировал: Формат

Альбом III ч. 2

С40
Развертка

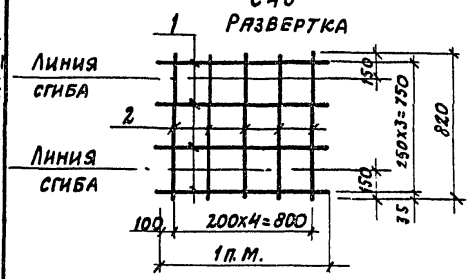

С40

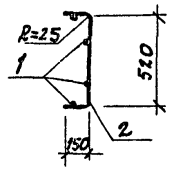

С41

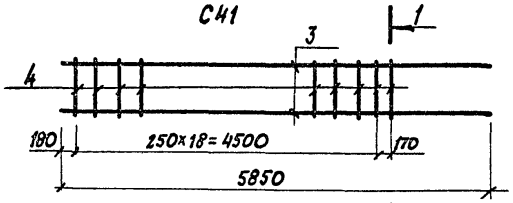

1-1

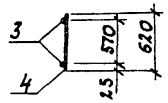

С42

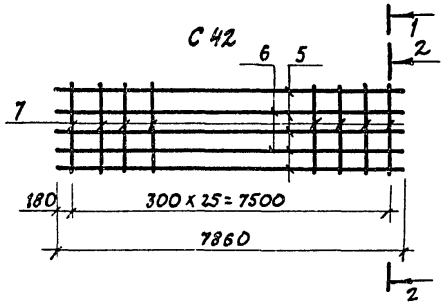

2-2

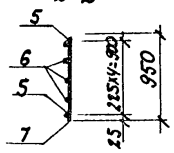

С43

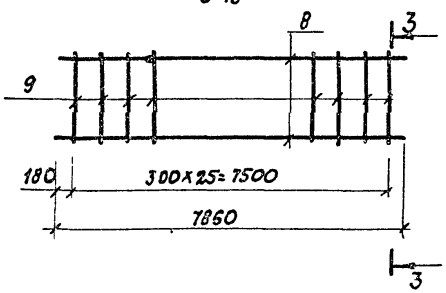

3-3

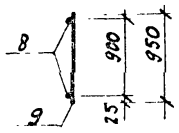

Формат	Зона	Поз.	Обозначение	Наименование	Кол.	Примечание
				Документация		
А4			К§К.И.ТУ1	Технические условия		
				Детали		
				С40		
Б4		1		8 А I ГОСТ 5781-82 ℓ=1000	4	0.4 кг
Б4		2		ℓ= 820	5	0.3 кг
				С41		
Б4		3		18 А III - ГОСТ 5781-82 ℓ=5850	2	5.2 кг
Б4		4		6 А I - ГОСТ 5781-82 ℓ= 620	20	0.14 кг
				С42		
Б4		5		18 А III - ГОСТ 5781-82 ℓ=7860	2	6.8 кг
Б4		6		8 А I - ГОСТ 5781-82 ℓ=7860	3	3.1 кг
Б4		7		ℓ= 950	26	0.38 кг
				С43		
Б4		8		18 А III - ГОСТ 5781-82 ℓ=7860	2	6.8 кг
Б4		9		6 А I - ГОСТ 5781-82 ℓ= 950	26	0.21 кг

Марка	Масса кг
С40	3.1
С41	13.2
С42	33.0
С43	19.3

10005/8

Нач. отд.	Рыбкина	
Н. контр.	Лапкин	
Гл. спец.	Лапкин	
Рук. гр.	Рашевский	
Ст. инж.	Колядина	
Инж.	Измайлов	
Провер.	Колядина	

ТП 409-19-05.87 К§К.И.15.0

Сетка арматурная (С40... С43)

Стадия	Масса	Масштаб
Р	см. табл.	
Лист	Листов 1	

Проектный институт №2

Инв. № подл. | Подпись и дата | Взамен инв. №

Копировал:

Формат

Альбом III ч. 2

Рис. 1

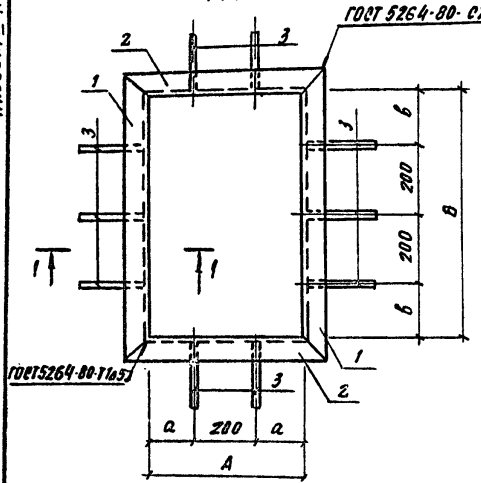

1-1

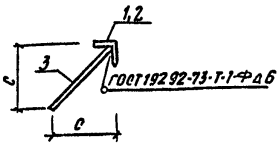

Рис. 2

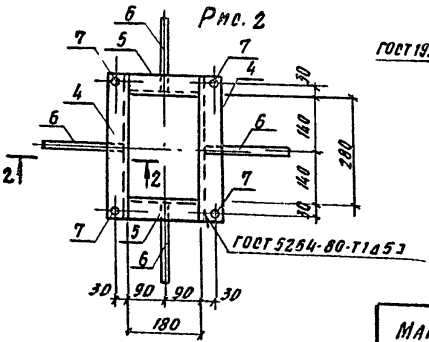

2-2

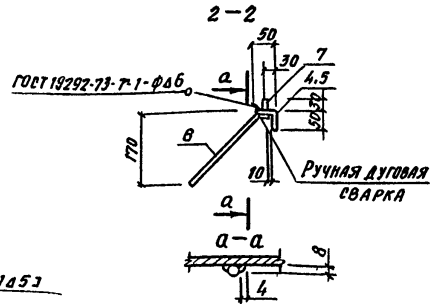

Марка	Рис	Размеры, мм					Масса, кг
		A	a	B	b	c	
МН1	1	280	40	490	45	60	7.7
МН2	1	510	155	760	180	170	18.5
МН3	1	510	155	960	280	170	20.7
МН4	2						4.54

Формат	Зона	Поз.	Обозначение	Наименование	Кол.	Примечание
				Документация		
А4			КЖ.Н.ТУ 1	Технические условия		
				Детали		
				МН1		
Б4		1		Уголок $\frac{6-50\times5\ ГОСТ\ 8509-72}{Ст3\ кп2\ ГОСТ\ 535-79}$ ℓ=590	2	2.2 кг
Б4		2		Уголок $\frac{6-50\times5\ ГОСТ\ 8509-72}{Ст3\ кп2\ ГОСТ\ 535-79}$ ℓ=380	2	1.50 кг
Б4		3		8 А III - ГОСТ 5781-82 ℓ=25	10	0.03 кг
				МН2		
Б4		1		Уголок $\frac{6-63\times5\ ГОСТ\ 8509-72}{Ст3\ кп2\ ГОСТ\ 535-79}$ ℓ=886	2	5.10 кг
Б4		2		Уголок $\frac{6-63\times5\ ГОСТ\ 8509-72}{Ст3\ кп2\ ГОСТ\ 535-79}$ ℓ=636	2	3.65 кг
Б4		3		8 А III - ГОСТ 5781-82 ℓ=240	10	0.1 кг
				МН3		
Б4		1		Уголок $\frac{6-63\times5\ ГОСТ\ 8509-72}{Ст3\ кп2\ ГОСТ\ 535-79}$ ℓ=1136	2	6.20 кг
Б4		2		Уголок $\frac{6-63\times5\ ГОСТ\ 8509-72}{Ст3\ кп2\ ГОСТ\ 535-79}$ ℓ=636	2	3.65 кг
Б4		3		8 А III - ГОСТ 5781-82 ℓ=240	10	0.1 кг
				МН4		
Б4		4		Уголок $\frac{6-50\times5\ ГОСТ\ 8509-72}{Ст3\ кп2\ ГОСТ\ 535-79}$ ℓ=380	2	1.4 кг
Б4		5		Уголок $\frac{6-50\times5\ ГОСТ\ 8509-72}{Ст3\ кп2\ ГОСТ\ 535-79}$ ℓ=180	2	0.6 кг
Б4		6		8 А III - ГОСТ 5781-82 ℓ=280	4	0.11 кг
Б4		7		Болт М8 ГОСТ 2591-71 ℓ=30	4	0.025 кг

10005/8

Нач. отд.	Рыбкина	
Н. контр.	Лапкин	
Гл. конс.	Лапкин	
Рук. гр.	Рашевский	
Ст. инж.	Колядина	
Инж.	Измайлов	
Провер.	Колядина	

ТП 409-19-05.87 КЖ.Н. 16.0

Изделие закладное (МН1.... МН4)

Стадия	Марка	Масштаб
Р	см. табл.	
Лист	Листов 1	

Проектный институт №2

Копировал

Формат

Альбом III ч.2.

Рис.1

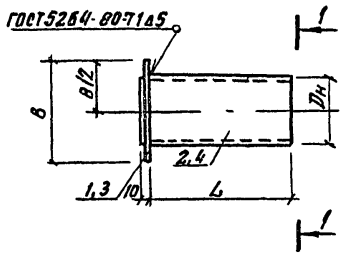

1-1

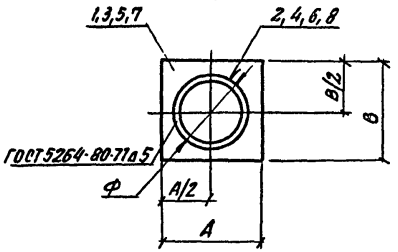

Рис.2

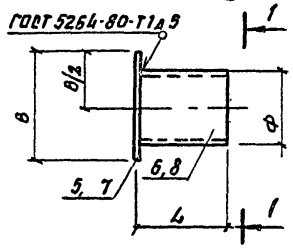

Марка	Рис.	Размеры, мм				Масса, кг
		А	В	L	Ф	
МН5	1	110	110	340	48	1.7
МН6	1	190	240	180	159	4.4
МН7	2	100	100	200	60	1.5
МН8	2	260	260	200	180	6.4

Формат	Зона	Поз.	Обозначение	Наименование	Кол.	Примечание
				Документация		
А4			КН.М.ТУ1	Технические условия		
				Детали		
				МН5		
Б4		1		Лист $\frac{Б4\cdot110\ ГОСТ\ 19903\text{-}74}{Ст3кп2\ ГОСТ\ 14637\text{-}79}$ L=110	1	0.5 кг
Б4		2		Труба 40×3.0 ГОСТ 3262-75 L=150	1	1.2 кг
				МН6		
Б4		3		Лист $\frac{Б4\cdot190\ ГОСТ\ 19903\text{-}74}{Ст3кп2\ ГОСТ\ 14637\text{-}79}$ L=180	1	1.1 кг
Б4		4		Труба $\frac{159\times4.5\ ГОСТ\ 8732\text{-}78}{А\ ГОСТ\ 8731\text{-}74}$ L=190	1	3.3 кг
				МН7		
Б4		5		Лист $\frac{Б4\cdot100\ ГОСТ\ 19903\text{-}74}{Ст3кп2\ ГОСТ\ 14637\text{-}79}$ L=100	1	0.6 кг
Б4		6		Труба 50×3.0 ГОСТ 3262-75 L=200	1	0.9 кг
				МН8		
Б4		7		Лист $\frac{Б4\cdot260\ ГОСТ\ 19904\text{-}74}{Ст3кп2\ ГОСТ\ 14637\text{-}79}$ L=260	1	2.1 кг
Б4		8		Труба $\frac{180\times5.0\ ГОСТ\ 8732\text{-}78}{А\ ГОСТ\ 8731\text{-}74}$ L=200	1	1.3 кг

10005/8

Нач.отд.	Рыбкина		ТП 409-19-05.87 КН.М.17.0
Н.контр.	Лапкин		
Гл.конс.	Лапкин		Изделие закладное (МН5...МН8)
Рук.гр.	Рашевская		Стадия: Р; Масса: см. глава:
Ст.инж.	Ковядина		Лист; Листов 1
Инж.	Узнайков		Проектный институт №2
Пров.	Ковядина		

Копировал

Формат

Инв.№ подл. | Подпись и дата | Взам.инв.№

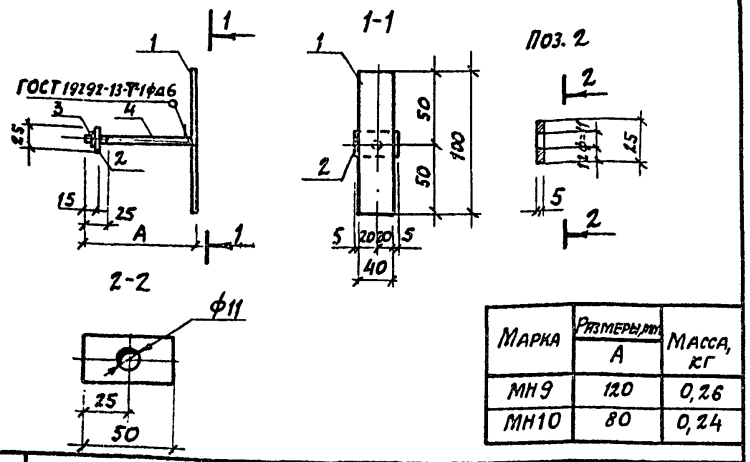

Марка	Размеры, мм A	Масса, кг
МН9	120	0,26
МН10	80	0,24

Формат	Зона	Поз.	Обозначение	Наименование	Кол.	Примечание
				Документация		
А4			КЭЖ.И.ТУ1	Технические условия		
				Детали		
Б4		1		лист Б5х40 ГОСТ 19903-74 / В Ст3кп2 ГОСТ 14637-74 ℓ=100	1	0.16кг
Б4		2		лист Б5х25 ГОСТ 19903-74 / В Ст3кп2 ГОСТ 14637-74 ℓ=50	1	0.02кг
Б4		3		Гайка d=10 ГОСТ 5915-70*	1	0.01кг
				Переменные данные		
				МН9		
Б4		4		10А I - ГОСТ 5781-82 ℓ=120	1	0.07кг
				МН10		
Б4		4		10А I - ГОСТ 5781-82 ℓ=80	1	0.05кг

Нач.отд.	Рыбкина		ТП 409-19-05.87 КЭЖ.И.18.0
Н.контр.	Лапкин		Изделие закладное (МН9; МН10)
Гл.конст.	Лапкин		Стадия: Р; Масса: см. табл.; Масштаб:
Рук.гр.	Рашевский		Лист; Листов 1
Ст.инж.	Колядина		Проектный институт №2
Инж.	Измайлов		
Провер.	Колядина		

Копировал: Формат

Рис. 1

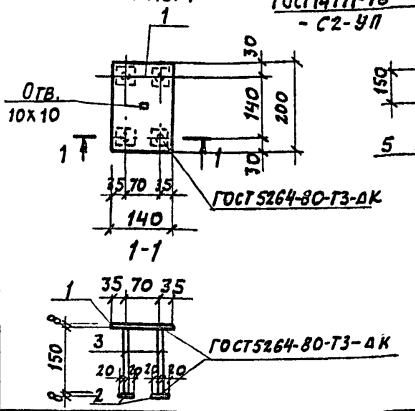

Рис. 2

ГОСТ 14771-76-С2-УП

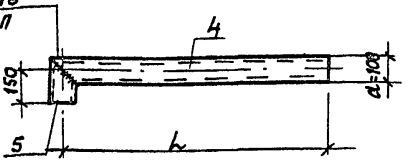

Марка	Рис.	Размер, мм L	Масса, кг
МН11	1		2.6
МН12	2	1200	14.9
МН14	2	1500	17.7

Формат	Зона	Поз.	Обозначение	Наименование	Кол.	Примечание
				Документация		
А4			КЭЖ.И.ТУ1	Технические условия		
				Детали		
				МН11		
Б4		1		лист 58х40 ГОСТ 19903-74 / В Ст3кп2 ГОСТ 14637-79 ℓ=200	1	1.8кг
Б4		2		ℓ=40	4	0.1кг
Б4		3		10А II - ГОСТ 5781-82 ℓ=150	4	0.1кг
				МН12		
Б4		4		труба 108х4.0 ГОСТ 8732-78 / Ч ГОСТ 8731-74 ℓ=1255	1	12.8кг
Б4		5		ℓ=205	1	2.1кг
				МН14		
Б4		5		труба 108х4.0 ГОСТ 8732-78 / Ч ГОСТ 8731-74 ℓ=205	1	2.1кг
Б4		4		ℓ=1555	1	15.6кг

Нач.отд.	Рыбкина		ТП 409-19-05.87 КЭЖ.И.19.0
Н.контр.	Лапкин		Изделие закладное (МН11, МН12, МН14)
Гл.конст.	Ляпкин		Стадия: Р; Масса: см. табл.; Масштаб:
Рук.гр.	Рашевский		Лист; Листов 1
Ст.инж.	Колядина		Проектный институт №2
Инж.	Дорожко		
Провер.	Колядина		

Копировал: Формат

Инв.№ подл. | Подпись и дата | Взам.инв.№

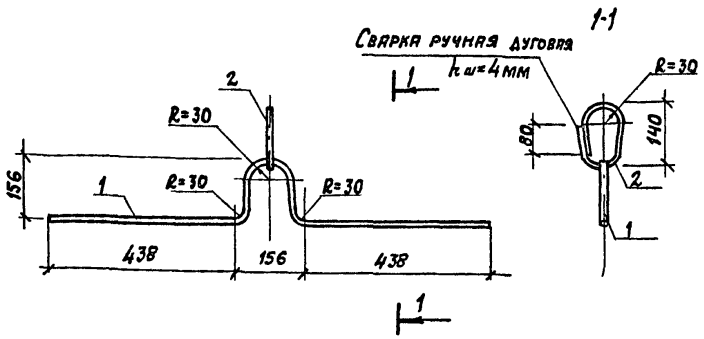

Формат	Зона	Поз.	Обозначение	Наименование	Кол.	Примечание
				Документация		
А4			КЖ.И.ТУ1	Технические условия		
				Детали		
Б4		1		18 А II - ГОСТ 5781-82 ℓ=1260	1	2.5кг
Б4		2		18 А II - ГОСТ 5781-82 ℓ=515	1	1.0кг

Нач. отд.	Рыбкина		ТП 409-19-05.87 КЖ.И. 20.0
Н. контр.	Лапкин		
Гл. констр.	Лапкин		
Рук. гр.	Рашевский		Изделие закладное МН 13
Ст. инж.	Колядина		Стадия: Р; Масса: 3,5кг; Масштаб:
Инж.	Измайлов		Лист; Листов 1
Провер.	Колядина		Проектный институт №2

Инв. № подл. | Подпись и дата | Взамен инв. №

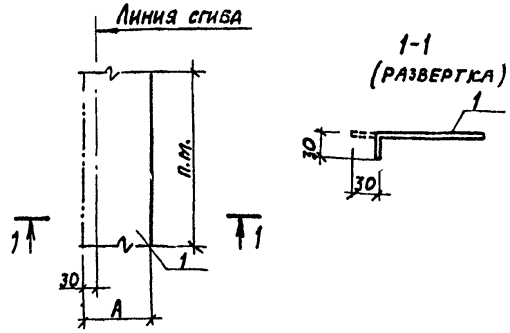

Марка	Размеры, мм A	Материал	Масса кг
МС1	155	Лист Б 0.5×155 ГОСТ 19903-74 / Вст3кп ГОСТ 17715-72 ℓ=1000	0.61
МС2	110	Лист Б 0.5×110 ГОСТ 19903-74 / Вст3кп ГОСТ 17715-72 ℓ=1000	0.43

10005/8

Нач. отд.	Рыбкина		ТП 409-19-05.87 КЖ.И. 21.0
Н. контр.	Лапкин		
Гл. констр.	Лапкин		
Рук. гр.	Рашевский		Изделие соединительное (МС1, МС2)
Ст. инж.	Колядина		Стадия: Р; Масса: см. табл.; Масштаб:
Инж.	Измайлов		Лист; Листов:
Провер.	Колядина		Проектный институт №2

Инв. № подл. | Подпись и дата | Взамен инв. №

Копировал: Формат

Альбом III ч.2

МС3

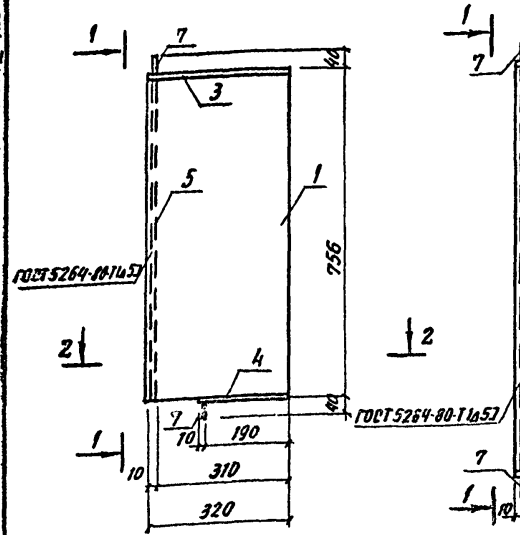

МС4

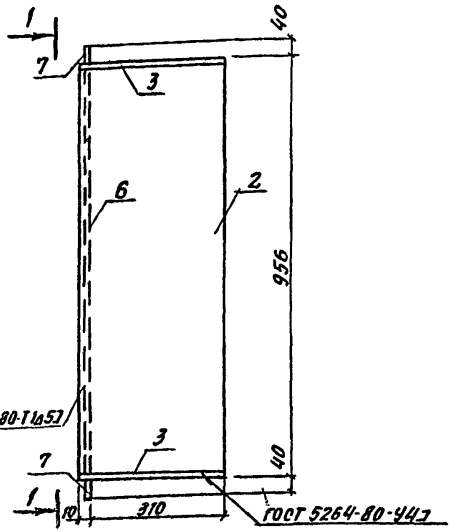

1-1

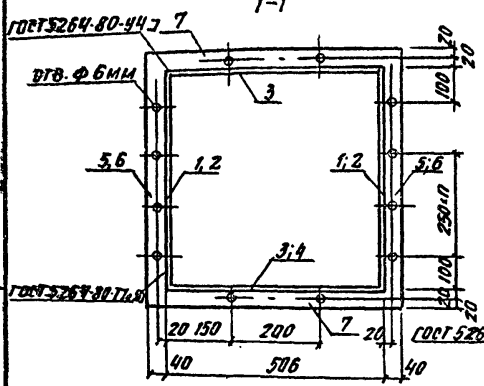

2-2

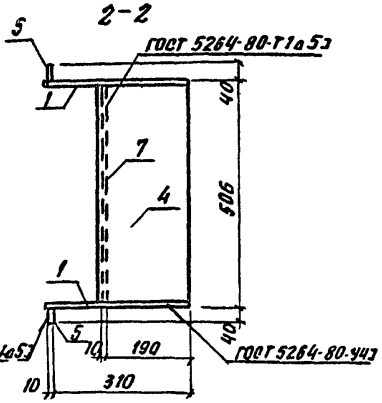

Марка	Размеры, мм	Масса, кг
	n	
МС3	1	19.9
МС4	2	25.0

Формат	Зона	Поз.	Обозначение	Наименование	Кол.	Примечание
				Документация		
А4			КЖ.М. ТУ1	Технические условия		
				Сборочные единицы		
Б4		3		Лист 63×320 ГОСТ 19903-74 / Вст3кп ГОСТ 14637-74 С:500	1	3.8 кг
Б4		7		Лист 63×40 ГОСТ 19903-74 / Вст3кп ГОСТ 14637-74 С:506	2	0.5 кг
				Переменные данные		
				МС3		
Б4		1		Лист 63×320 ГОСТ 19903-74 / Вст3кп ГОСТ 14637-74 С:750	2	5.6 кг
Б4		4		Лист 63×200 ГОСТ 19903-74 / Вст3кп ГОСТ 14637-74 С:500	1	2.4 кг
Б4		5		Лист 63×40 ГОСТ 19903-74 / Вст3кп ГОСТ 14637-74 С:836	2	0.74 кг
				МС4		
Б4		2		Лист 63×320 ГОСТ 19903-74 / Вст3кп ГОСТ 14637-74 С:950	2	7.2 кг
Б4		3		Лист 63×320 ГОСТ 19903-74 / Вст3кп ГОСТ 14637-74 С:500	1	3.8 кг
Б4		6		Лист 63×40 ГОСТ 19903-74 / Вст3кп ГОСТ 14637-74 С:1036	2	1.0 кг

Нач. отд.	Рыбкина	
Н. контр.	Лапкин	
Гл. конс.	Лапкин	
Рук. гр.	Рашевский	
Ст. инж.	Колядина	
Инж.	Измайлов	
Провер.	Колядина	

10005/8

ТП 409-19-05.87 КЖ.М. 22.0

Изделие соединительное (МС3; МС4)

Стадия	Масса	Масштаб
Р	см. табл.	
Лист	Листов 1	

Проектный институт Т.№2

Копировал

Формат

Альбом III ч.2

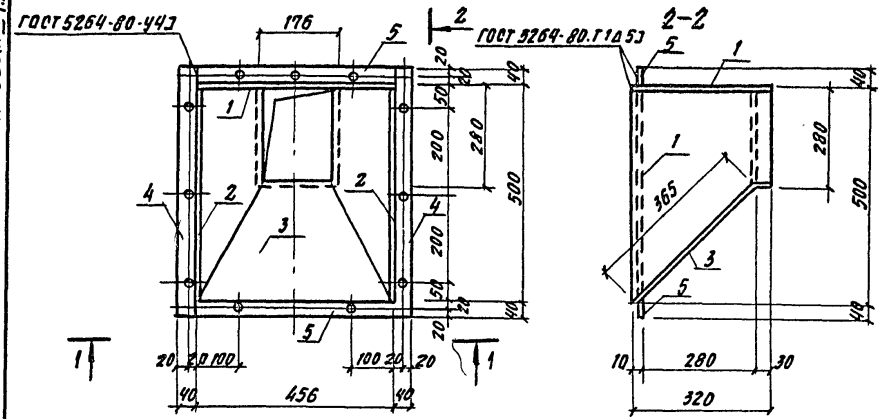

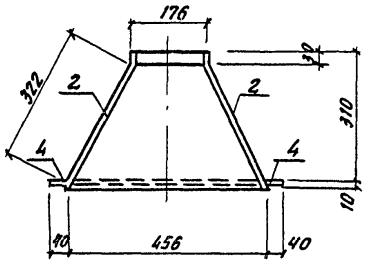

Поз. 3
Развертка

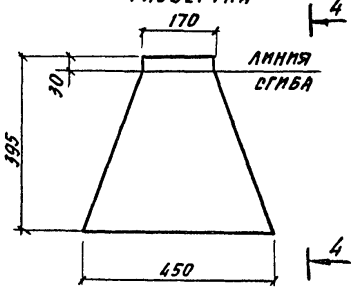

4-4

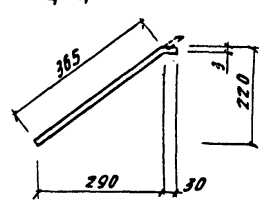

Поз. 2
Развертка

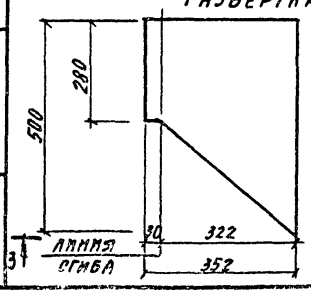

3-3

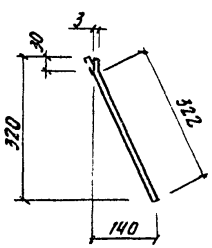

Формат	Зона	Поз.	Обозначение	Наименование	Кол.	Примечание
				Документация		
А4			КЖ.П.ТУ1	Технические условия		
				Деталь		
Б4		1		Лист Б3•320 ГОСТ 19903-74 / Вст3кп ГОСТ 14637-79 С-450	1	3.4 кг
		2		Лист Б3•352 ГОСТ 19903-74 / Вст3кп ГОСТ 14637-79 С-500	2	4.2 кг
		3		Лист Б3•395 ГОСТ 19903-74 / Вст3кп ГОСТ 14637-79 С-450	1	4.2 кг
Б4		4		Лист Б3•40 ГОСТ 19903-74 / Вст3кп ГОСТ 14637-79 С-680	2	0.6 кг
Б4		5		Лист Б3•40 ГОСТ 19903-74 / Вст3кп ГОСТ 14637-79 С-456	2	0.43 кг

10005/6

Нач. отд.	Рыбкина		ТП 409-19-05.87 КЖ-П.23.0
Н. контр.	Лапкин		
Гл. конс.	Лапкин		Изделие соединительное МС5
Рук. гр.	Рашевский		Стадия Р; Масса 18.1 кг; Масштаб
Ст. инж.	Колядина		Лист; Листов
Инж.	Измайлов		Проектный институт №2
Провер.	Колядина		

Копировал

Формат

Инв. № подл. | Подпись и дата | Взам. инв. №

Рис. 1

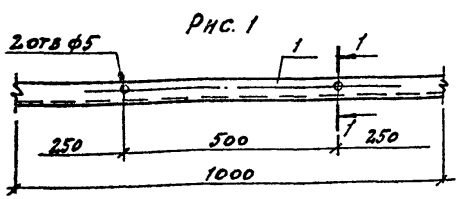

1-1

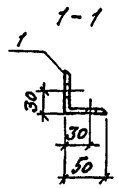

Рис. 2

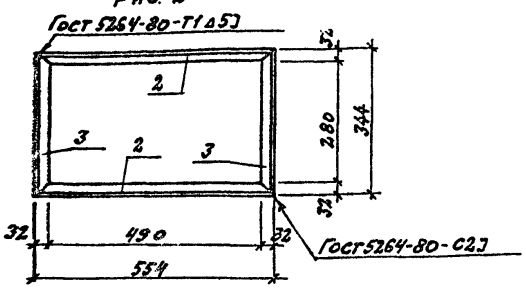

Марка	Рис.	Масса, кг
МС7	1	3,8
МС8	2	4,6

Формат	Зона	Поз.	Обозначение	Наименование	Кол.	Примечание
				Документация		
А4			КЖ.И.ТУ1	Технические условия		
				Детали		
				МС7		
Б4		1		Уголок Б-50х5 ГОСТ 8509-72 / Вст3кп2 ГОСТ 535-79 ℓ=1000	1	3,8 кг
				МС8		
Б4		2		Уголок Б-50х32х4 ГОСТ 8510-72 / Вст3кп2 ГОСТ 535-79 ℓ=554	2	1,4 кг
Б4		3		Уголок Б-50х32х4 ГОСТ 8510-72 / Вст3кп2 ГОСТ 535-79 ℓ=334	2	0,9 кг

Нач.отд.	Рыбкина		ТП 409-19-05.87 КЖ.И.240
Н.контр.	Лапкин		
Гл.конст.	Лапкин		
Рук.гр.	Рашевский		Изделие соединительное (МС7, МС8)
Ст.инж.	Колядина		Стадия: Р; Масса: см. табл.; Масштаб:
Инж.	Измайлов		Лист; Листов 1
Провер.	Колядина		Проектный институт №2

Копировал: Сав Формат

МС6 (развертка)

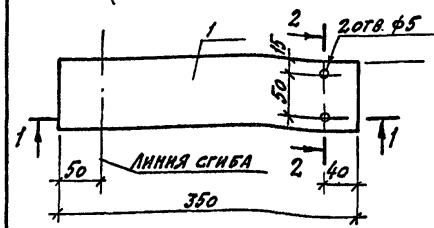

1-1

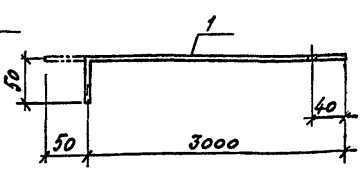

МС9

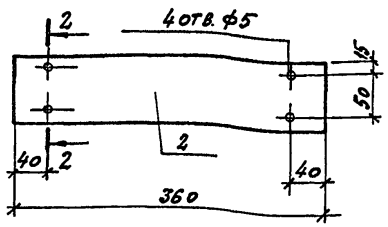

2-2

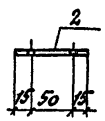

Марка	Материал	Масса, кг
МС6	Лист Б-3х80 ГОСТ 19903-74 / Вст3кп2 ГОСТ 14637-79 ℓ=350	0,66
МС9	Лист Б-3х80 ГОСТ 19903-74 / Вст3кп2 ГОСТ 14637-79 ℓ=360	0,68

10005/8

Нач.отд.	Рыбкина		ТП 409-19-05.87 КЖ.И.250
Н.контр.	Лапкин		
Гл.конст.	Лапкин		
Рук.гр.	Рашевский		Изделие соединительное (МС6, МС9)
Ст.инж.	Колядина		Стадия: Р; Масса: см. табл.; Масштаб:
Инж.	Дорожко		Лист; Листов 1
Провер.	Колядина		Проектный институт №2

Инв.№ подл. | Подпись и дата | Взам.инв.№

Копировал: Сав Формат

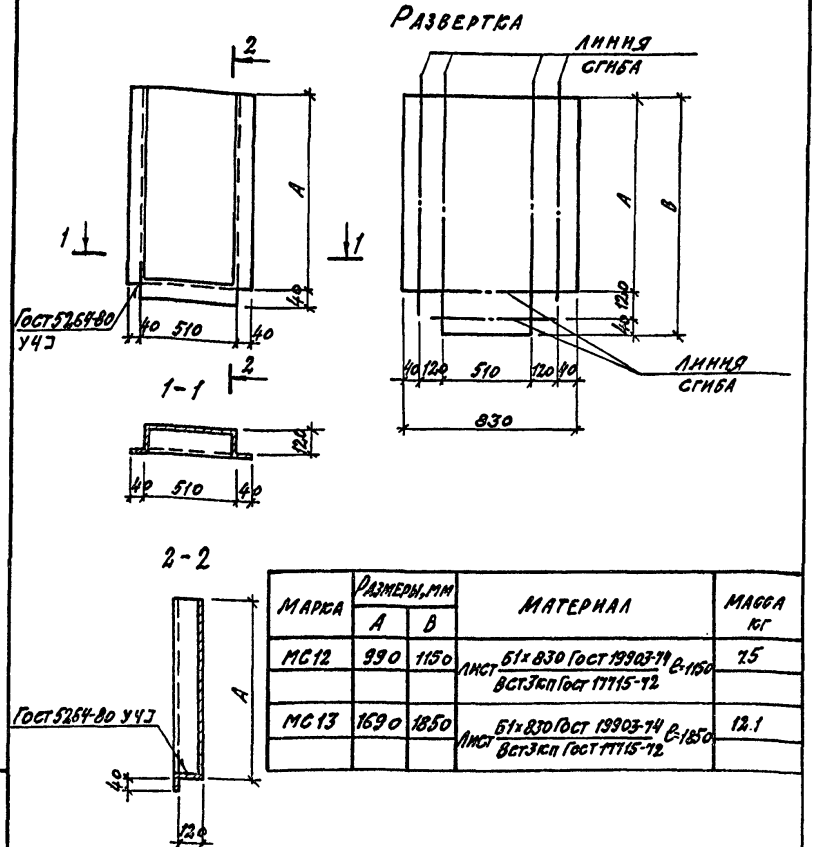

Марка	Размеры, мм A	B	Материал	Масса кг
МС12	990	1150	Лист 61×830 Гост 19903-74 Вст3кп Гост 17715-72	7.5
МС13	1690	1850	Лист 61×830 Гост 19903-74 Вст3кп Гост 17715-72	12.1

Нач.отд.	Рыбкина		ТП 409-19-05.87	КЖ.И. 26.0
Н.контр.	Лапкин			
Гл.спец.	Лапкин			
Рук.гр.	Рашевская		Изделие соединительное (МС 12; МС 13)	Стадия: Р; Масса: см табл.; Масштаб:
Ст.инж.	Колядина			Лист; Листов 1
Инж.	Измайлов			ПРОЕКТНЫЙ ИНСТИТУТ № 2
Провер.	Колядина			

Копировал: Формат

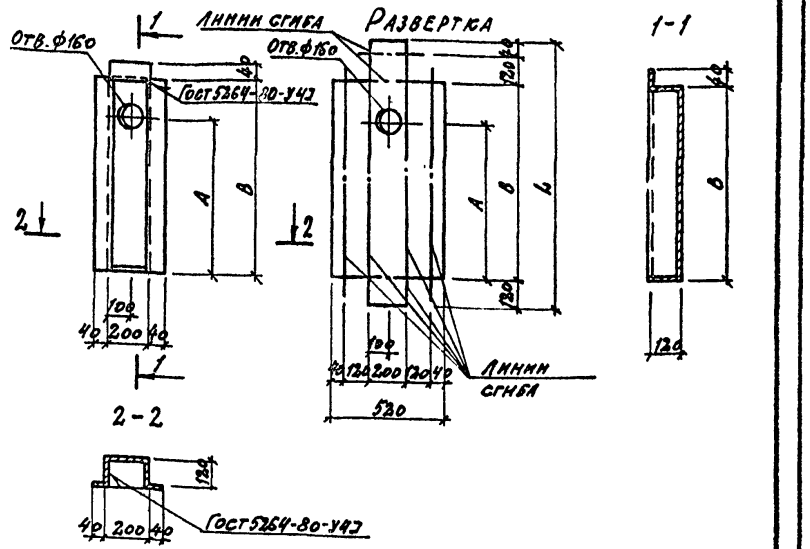

Марка	Размеры, мм A	B	L	Материал	Масса кг
МС14	930	1440	1720	Лист 61×520 Гост 19903-74 Вст3кп Гост 17715-72	9
МС15	1230	1440	1720	Лист 61×520 Гост 19903-74 Вст3кп Гост 17715-72	9
МС16	1930	2160	2440	Лист 61×520 Гост 19903-74 Вст3кп Гост 17715-72	10

10005/8

Нач.отд.	Рыбкина		ТП 409-19-05.87	КЖ.И. 27.0
Н.контр.	Лапкин			
Гл.спец.	Лапкин			
Рук.гр.	Рашевская		Изделие соединительное (МС 14... МС 16)	Стадия: Р; Масса: см. табл.; Масштаб:
Ст.инж.	Колядина			Лист; Листов 1
Инж.	Измайлов			ПРОЕКТНЫЙ ИНСТИТУТ № 2
Провер.	Колядина			

Копировал: Формат

Инв.№ подл. | Подпись и дата | Взам.инв.№

Альбом III ч.2

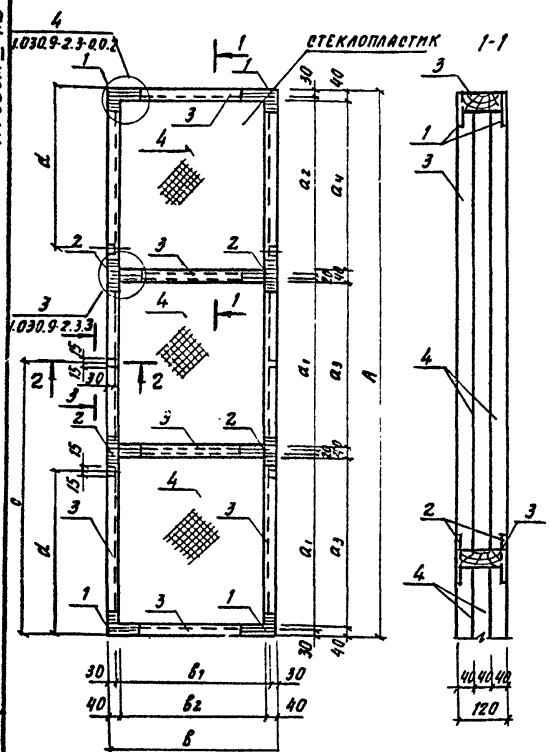

Формат	Зона	Поз.	Обозначение	Наименование	Кол-во на пер. КД.П 1.0					Примеч.
					-	01	02	03	04	
				Документация						
			1.030.9-2.3-0.ОТО	Техническое описание						
			1.030.9-2.3-0.0.2	Узлы 3, 4						
				Сборочные единицы						
А4		1	КЖ.М.3.0	Изделие соединительное МС10	8	8	8	8	8	0.21 кг
А4		2	КЖ.М.3.0	Изделие соединительное МС11	8	8	8	8	8	0.2 кг
				Стандартные изделия						
				Шурупы 7-4×30 ГОСТ 1145-80	1.0	1.0	1.0	1.0	1.0	кг
				Материалы						
БЧ		3		Доска 40×120	0.05	0.04	0.04	0.06	0.05	м3
БЧ		4		Стеклопластик						
				О-5 ОСТ 6-11-390-75	6.6	3.3	2.4	7.6	4.7	м2

Обозначение	Марка	Размеры, мм										Масса кг
		a_1	a_2	a_3	a_4	A	B_1	B_2	B	C	d	
КД.П.1.0	РД1	1100	1100	1080	1080	3400	990	970	1050	1700	—	43.8
-01	РД2	1100	1100	1080	1080	3400	490	470	550	1700	—	29.9
-02	РД3	1100	1100	1080	1080	3400	350	330	410	1700	—	27.5
-03	РД4	1200	1200	1280	1180	3900	990	970	1050	1950	950	51.5
-04	РД5	1300	1200	1280	1180	3900	610	590	670	1950	950	38.7

Нач. отд.	Рыбкина		
Н. контр.	Лапкин		
Гл. спец.	Лапкин		
Рук. гр.	Рашевская		
Ст. инж.	Колядина		
Инж.	Изнайлов		
Провер.	Колядина		

10005/8

ТП 409-19-05.87 КД.П. 1.0.

Рама деревянная (РД 1... РД 5)

Стадия	Масса	Масштаб
Р	сна табл.	
Лист	Листов 1	

Проектный институт

Альбом III 4.2

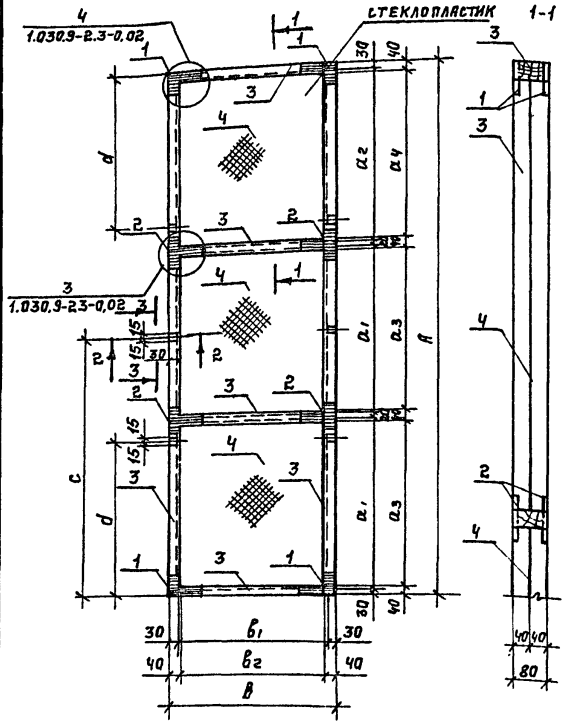

Формат	Зона	Поз.	Обозначение	Наименование	Кол-во на исп. КД.И.2.0 —	01	02	Примеч.
				Документация				
			1.030.9-2.3-0.00 ТО	Техническое описание				
			1.030.9-2.3-0.02	Узлы 3; 4				
				Сборочные единицы				
А4		1	КЖ.И.3.0	Изделие соединительное МС10	8	8	8	0,21 кг
А4		2	КЖ.И.3.0	Изделие соединительное МС11	8	8	8	0,2 кг
				Стандартные изделия				
				Шурупы 1-4х30 ГОСТ 1145-80	1.0	1.0	1.0	кг
				Материалы				
Б4		3		Доска 40х120	0,03	0,04	0,03	м³
Б4		4		Стеклопластик				
				0-5 ОСТ 6-11-390-75	6,8	7,8	4.0	м²

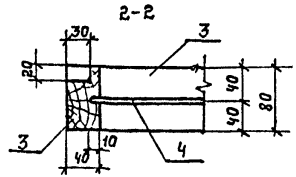

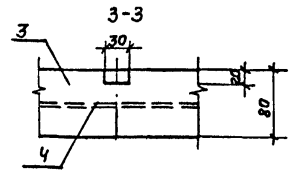

Обозначение	Марка	Размеры, мм. a_1	a_2	a_3	a_4	A	b_1	b_2	B	c	d	Масса кг
КД.И.2.0	РД6	1100	1100	1080	1080	3400	990	970	1050	1700	—	23,5
-01	РД7	1300	1200	1280	1180	3900	990	970	1050	1950	950	29,75
-02	РД8	1300	1200	1280	1180	3900	500	480	560	1950	950	20,0

10005/8

Нач.отд	Рыбкина	
Н.контр	Лапкин	
Гл.спец	Лапкин	
Рук.гр.	Рашевский	
Ст.инж.	Колядина	
Инж.	Измайлов	
Провер.	Колядина	

ТП 409-19-05.87 КД.И. 2.0

Рама деревянная (РД6...РД8).

Стадия	Масса	Масштаб
Р	см. табл.	

Лист | Листов 1

Проектный институт №2

Инв.№ подл. | Подпись и дата | Взам.инв.№

Копировал: Телеш. Формат

Альбом 3 ч. II

Рис.1

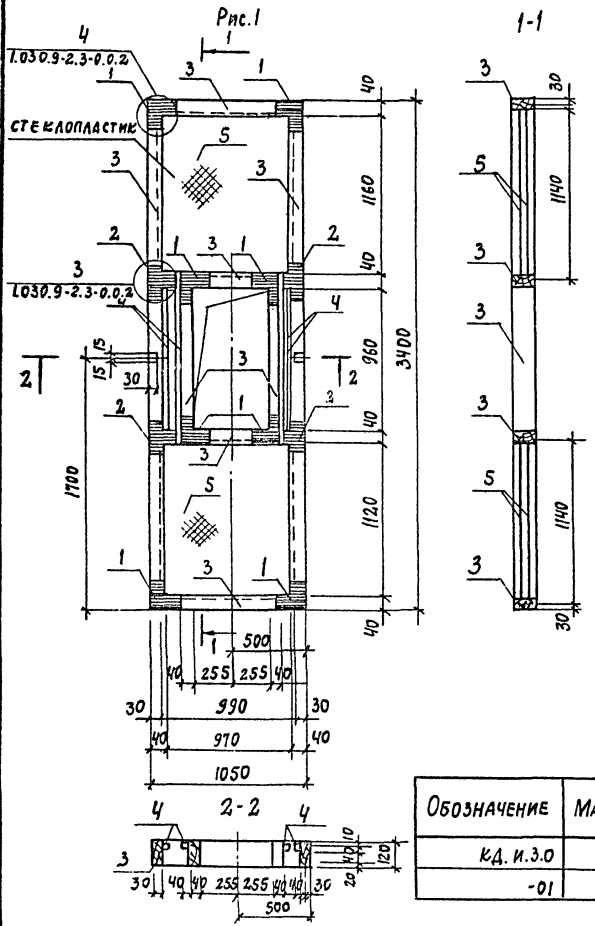

Рис.2 (остальное см. рис.1)

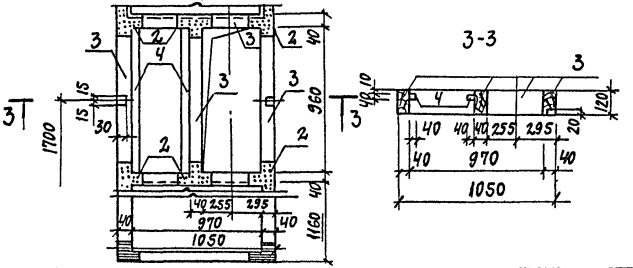

Формат	Зона	Поз.	Обозначение	Наименование	Кол-во на исп. КД. И.3.0 –	01	Примеч.
				Документация			
			1.030.9-2.3-0.0 ОТО	Техническое описание			
			1.030.9-2.3-0.02	Узлы 3; 4			
				Сборочные единицы			
А4		1	КЖС.И.3.0	Изделие соединительное МС10	16	12	0.21 кг
А4		2	КЖС.И.3.0	Изделие соединительное МС11	8	8	0.2 кг
				Стандартные изделия			
				Шурупы 1-4×30 ГОСТ 11145-80	1.2	1.1	кг
				Материалы			
Б4		3		Доска 40×120	0.06	0.06	м³
Б4		4		Брусок 40×40	0.006	0.003	м³
Б4		5		Стеклопластик			
				0-5 ОСТ 6-11-390-75	4.6	4.6	м²

Обозначение	Марка	Рис.	Масса, кг
КД. И.3.0	РД9	1	40.4
-01	РД10	2	38.8

10005/8

Нач. отд.	Рыбкина		ТП 409-19-05.87 КД.И.3.0
Н. контр.	Лапкин		
Гл. спец.	Лапкин		
Рук. гр.	Рашевский		Рама деревянная (РД9; РД10)
Ст. инж.	Колядина		
Инж.	Измайлов		
Провер.	Колядина		

Стадия	Масса	Масштаб
Р	см. табл.	
Лист	Листов 1	

Проектный институт №2

Формат

Альбом III ч.2

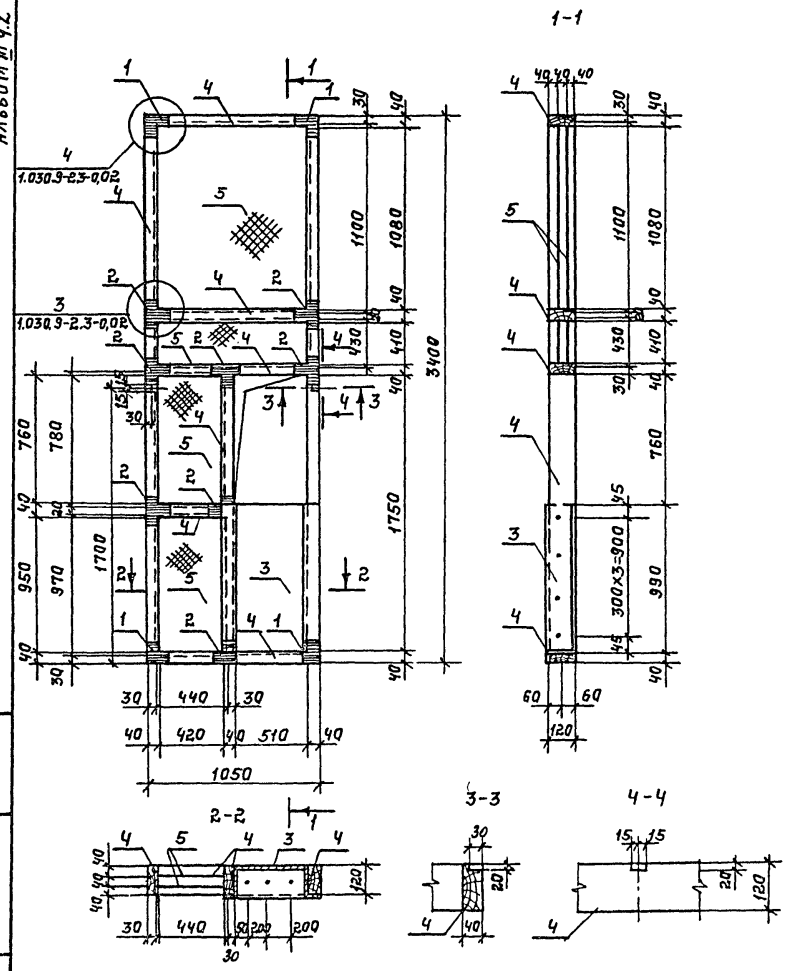

Формат	Зона	Поз.	Обозначение	Наименование	Кол.	Примечание
				Документация		
			1.030.9-2,3-0.0 ОТО	Техническое описание		
			1.030.9-2.3-0.0.2	Узлы 3; 4		
				Сборочные единицы		
А4		1	КЖ.И.3.0	Изделие соединительное МС10	8	0,21 кг
А4		2	КЖ.И.3.0	МС11	16	0,2 кг
А4		3	КЖ.И.2Б	МС12	1	7,5 кг
				Стандартные изделия		
				Шурупы 1-4х30 ГОСТ 1145-80	1,2	кг
				Материалы		
Б4		4		Доска 40х120	0,062	м³
Б4		5		Стеклопластик		
				0-5 ОСТ 6-11-390-75	4,6	м²

10005/8

Нач отд	Рыбкина		
Н.контр.	Лапкин		
Гл.спец	Лапкин		
Рук.гр.	Рашевский		
Ст.инж	Колядина		
Инж.	Измайлов		
Провер.	Колядина		

ТП 409-19-05.87 КД.И. 4.0

Рама деревянная РД 11.

Стадия	Масса	Масштаб
Р	51,9 кг	

Лист | Листов 1

Проектный институт №2

Копировал: Тесёл. Формат

Инв. № подл. | Подпись и дата | Взам. инв. №

Альбом III ч. 1.2

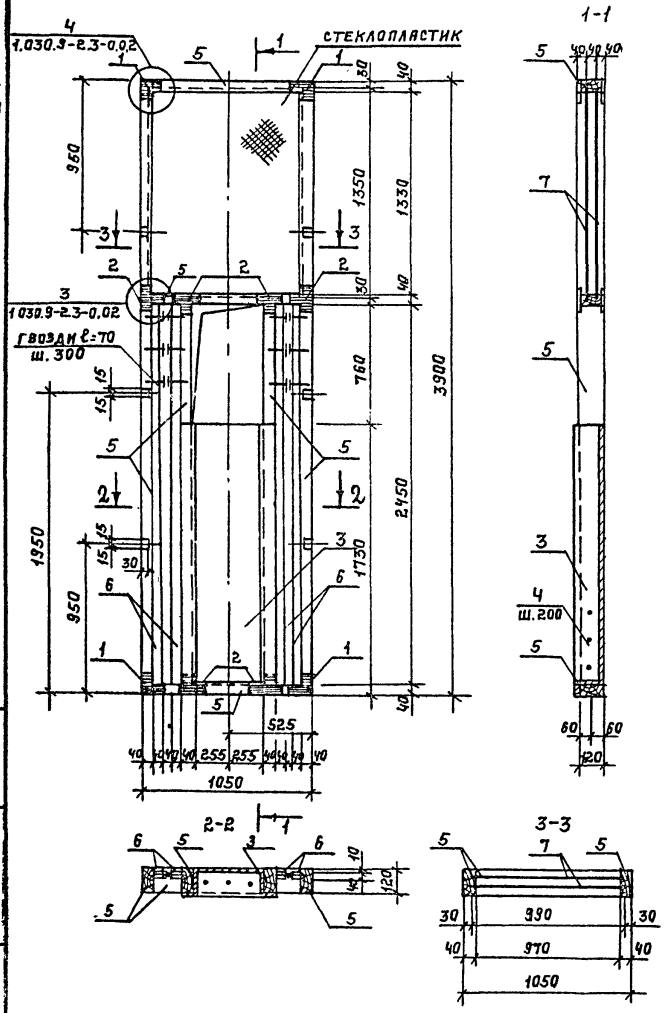

Формат	Зона	Поз.	Обозначение	Наименование	Кол.	Примечание
				Документация		
			1.030.9-2.3-0.0 ОТО	Техническое описание		
			1.030.9-2.3-0.0.2	Узлы 3; 4		
				Сборочные единицы		
		1	Кж.И.3.0	Изделие соединительное МС10	8	0,21 кг
		2	Кж.И.3.0	МС11	12	0,2 кг
		3	Кж.И.26.0	МС13	1	12,1 кг
				Стандартные изделия		
		4		Шурупы 1-4х30 ГОСТ 1145-80	1,3	кг
				Материалы		
		5		Доска 40х120	0,07	м³
		6		Брусок 40х40	0,02	м³
		7		Стеклопластик		
				О-5 ОСТ 6-11-390-75	2,7	м²

10005/8

Нач. отд.	Рыбкина		ТП 409-19-05.87 КД.И.5.0
Н. контр.	Лапкин		
Гл. спец.	Лапкин		
Рук. гр.	Рашевский		Рама деревянная РД 12.
Ст. инж.	Колядина		
Инж.	Измайлов		
Провер.	Колядина		

Стадия	Масса	Масштаб
Р	71,2 кг	
Лист	Листов 1	

Проектный институт № 2

Копировал: Железн

Формат

Альбом III ч.2.

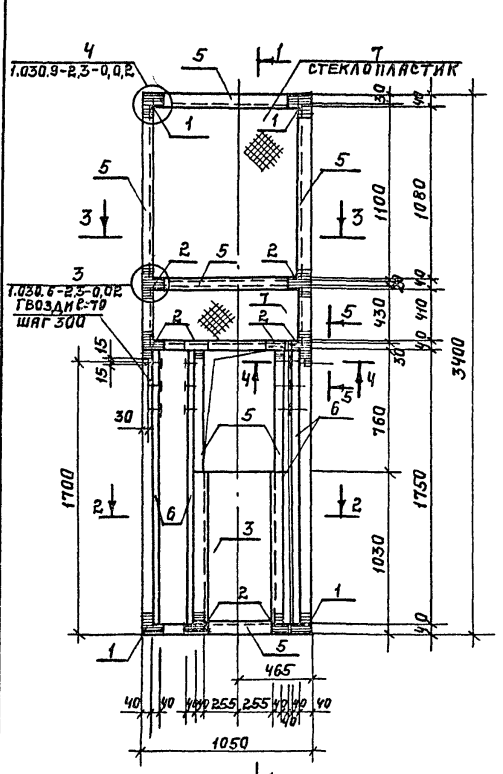

Формат	Зона	Поз.	Обозначение	Наименование	Кол.	Примечание
				Документация		
			1.030.9-2,3-0,0 ОТО	Техническое описание		
			1.030.9-2,3-0,0.2	Узлы 3; 4		
				Сборочные единицы		
А4		1	КЖ.И.3.0	Изделие соединительное МС10	8	0,21 кг
А4		2	КЖ.И.3.0	МС11	12	0,2 кг
А4		3	КЖ.И.2.6.0	МС12	1	7,5 кг
				Стандартные изделия		
Б4		4		Шурупы 1-4х30 ГОСТ 1145-80	1,3	кг
				Материалы		
Б4		5		Доска 40х120	0,06	м³
Б4		6		Брусок 40х40	0,01	м³
Б4		7		Стеклопластик		
				0-5 ОСТ 6-11-390-75	1,53	м²

Нач.отд	Рыбкина		ТП 409-19-05.87 КД.И. 6.0
Н.контр.	Лапкин		
Гл.спец.	Лапкин		
Рук.гр.	Рашевская		Рама деревянная РД 13.
Ст.инж.	Колядина		Стадия: Р; Масса: 52,0 кг; Масштаб:
Инж.	Измайлов		Лист; Листов 1
Провер.	Колядина		Проектный институт 2

Копировал: Формат

Инв.№ подл. | Подпись и дата | Взам. инв. №

Альбом № 4.2

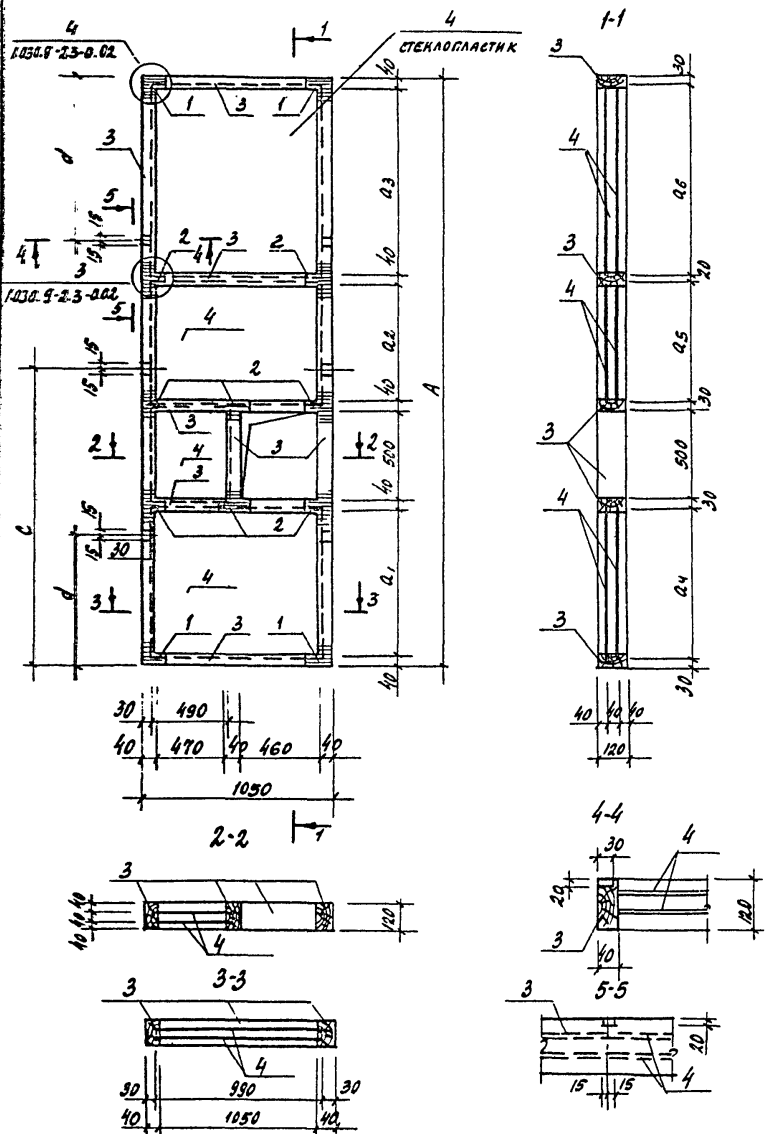

Обозначение	Марка	Размеры, мм									Масса кг
		a_1	a_2	a_3	a_4	a_5	a_6	A	C	d	
КД. И. 7.0	РД 14	860	760	1080	880	780	1100	3400	1700	—	44.5
-01	РД 15	1380	440	1180	1600	460	1200	3980	1950	950	47.3

Формат	Зона	Поз.	Обозначение	Наименование	Кол. на изд. КД. И. 7.0 -	01	Примеч.
				Документация			
			1.030.9-2.3-0.0 ОПС	Техническое описание			
			1.030.9-2.3-0.02	Узлы 3; 4			
				Сборочные единицы			
А4		1	КЖ. И. 3.0	Изделие соединительное МС10	8	8	0.21 кг
А4		2	КЖ. И. 3.0	МС11	16	16	0.2 кг
				Стандартные изделия			
				Шурупы 1-4х30 ГОСТ 1145-80	1.5	1.5	кг
				Материалы			
Б4		3		Доска 40х120	0.08	0.063	м³
Б4		4		Стеклопластик			
				0-5 ОСТ 6-11-390-75	3.0	3.5	м²

10005/8

Нач. отд.	Рыбкина		ТП 409-19-05.87 КД. И. 7.0
Н. контр.	Лапкин		
Гл. спец.	Лапкин		Рама деревянная (РД 14; РД 15)
Рук. гр.	Рашевский		Стадия: Р; Масса: см. табл.; Масштаб:
Ст. инж.	Колядина		Лист; Листов 1
Инж.	Измайлов		Проектный институт №2
Провер.	Колядина		

Копировал

Формат

Альбом III.2

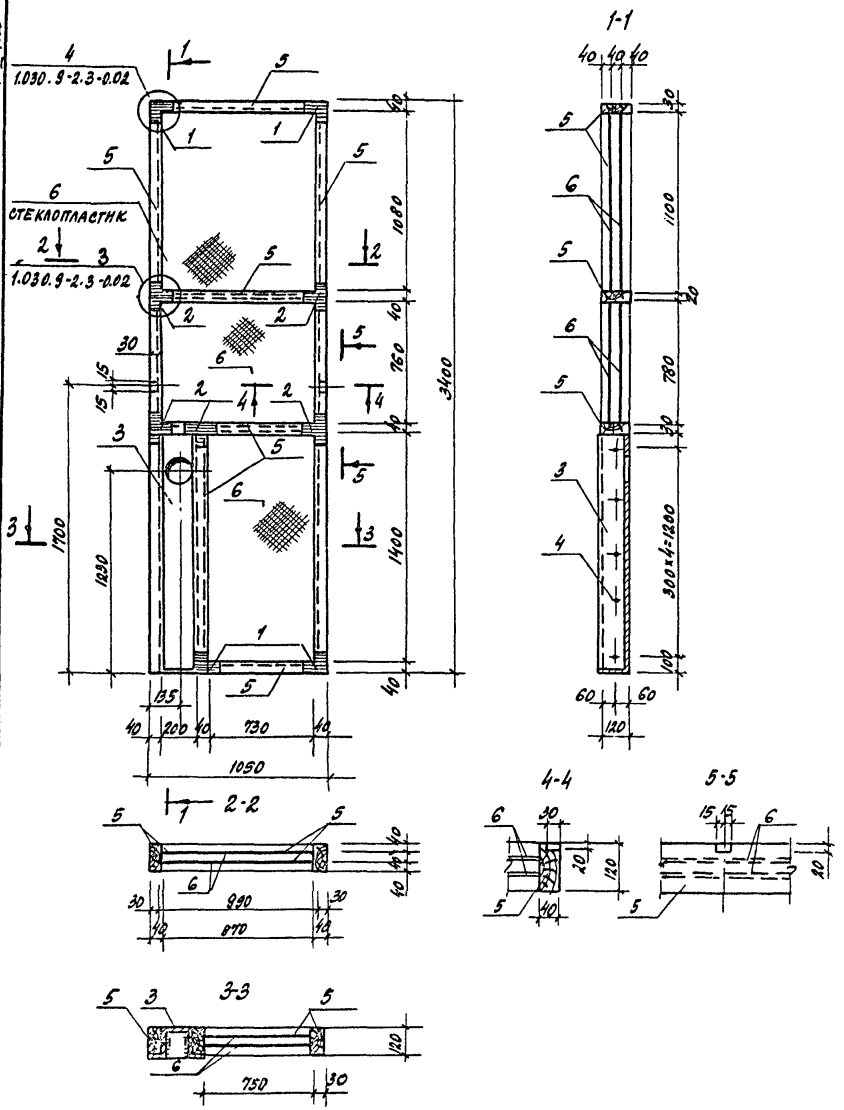

Формат	Зона	Поз.	Обозначение	Наименование	Кол.	Приме-чание
				Документация		
			1.030.9-2.3-0.0 ОТО	Техническое описание		
			1.030.9-2.3-0.0.2	Узлы 3; 4		
				Сборочные единицы		
А4		1	КЖ.И.3.0	Изделие соединительное МС10	8	0.21кг
А4		2	КЖ.И.3.0	МС11	10	0.2кг
А4		3	КЖ.И.27.0	МС15	1	2.0кг
				Стандартные изделия		
Б4		4		Шурупы 1-4×30 ГОСТ 1145-80	1.2	кг
				Материалы		
Б4		5		Доска 40×120	0.06	м3
Б4		6		Стеклопластик 0·5 ОСТ 6-11-390-79	3.0	м2

10005/8

Нач. отд.	Рыбкина		ТП 409-19-05.87 Ад. И. 8.0
К. контр.	Лапкин		
Гл.спец.	Лапкин		Рама деревянная РД 16
Рук. гр.	Рашевский		Стадия: Р; Масса: 50.0кг; Масштаб:
Ст. инж.	Колядина		Лист; Листов
Инж.	Измайлов		Проектный институт №2
Провер.	Колядина		

Копировал Формат

Инв. № подл. | Подпись и дата | Взамен инв. №

Альбом III к.2

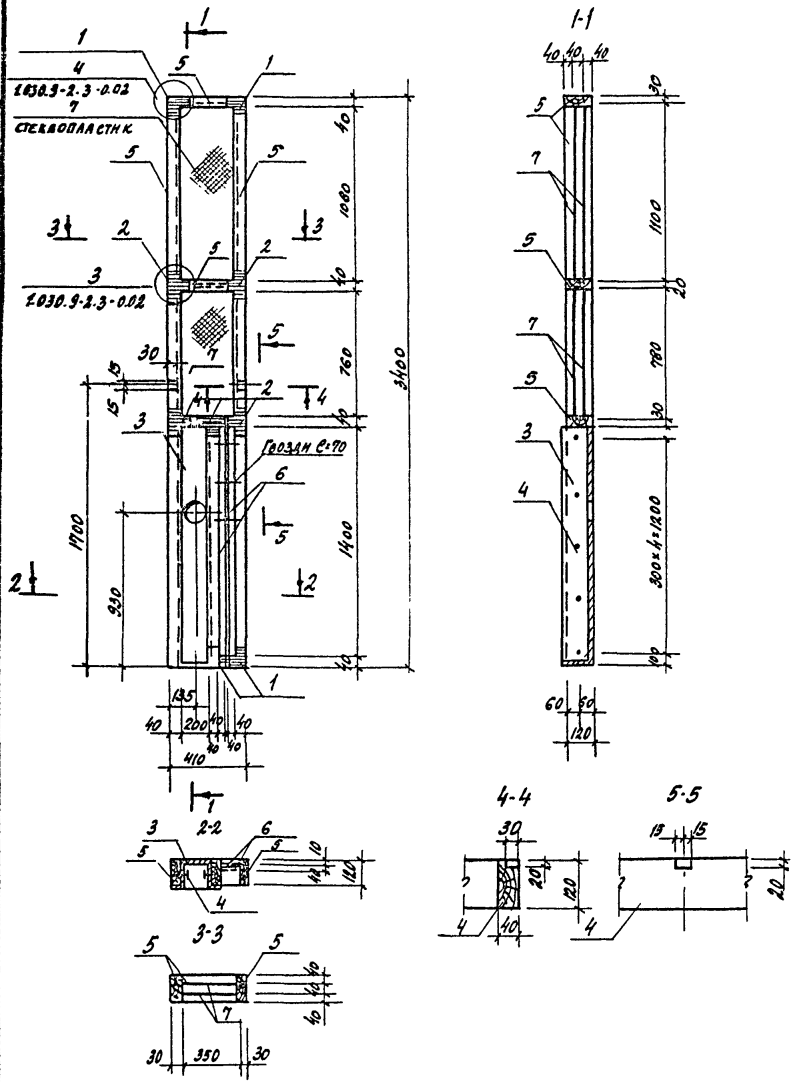

Формат	Зона	Поз.	Обозначение	Наименование	Кол.	Примечание
				Документация		
			1.030.9-2.3-0.0 ото	Техническое описание		
			1.030.9-2.3-0.0.2	Узлы 3; 4		
				Сборочные единицы		
А4		1	КЖ.И.3.0	изделие соединительное мс10	8	0.21 кг
А4		2	КЖ.И.3.0	мс11	10	0.2 кг
А4		3	КЖ·И.27.0	мс14	1	7.0 кг
				Стандартные изделия		
Б4		4		Шурупы 1-4х30 ГОСТ 1145-80	0.8	кг
				Материалы		
Б4		5		Доска 40х120	0.05	м³
Б4		6		Брусок 40х40	0.005	м³
Б4		7		Стеклопластик 0-5 ОСТ 6-11-390-75	0.7	м²

10005/8

Нач.отд.	Рыбкина		ТП 409-19-05.87 Кд.И.9.0
Н.контр.	Лапкин		
Гл.спец.	Лапкин		
Рук.гр.	Рашевский		Рама деревянная РД17
Ст.инж.	Колядина		
Инж.	Измайлов		
Пров.	Колядина		

Стадия	Масса	Масштаб
Р	40.9кг	
Лист	Листов 1	

Проектный институт №2

Копировал Формат

Альбом III у.2

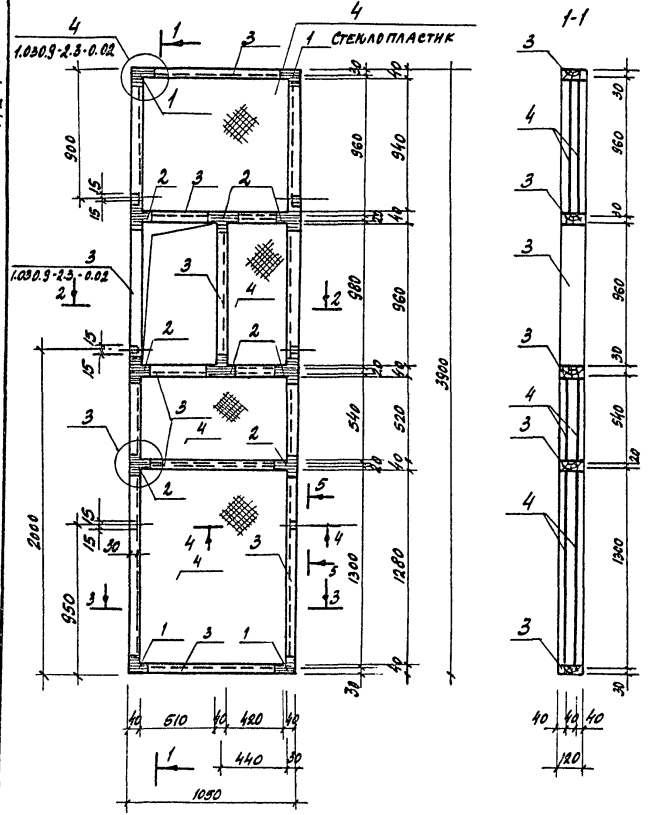

Формат	Зона	Поз.	Обозначение	Наименование	Кол.	Примечание
				Документация		
			1.030.9-2.3-0.0 ото	Техническое описание		
			1.030.9-2.3-0.0.2	Узлы 3; 4		
				Сборочные единицы		
А4		1	КЖ.И.3.0	Изделие соединительное МС10	8	0.21 кг
А4		2	КЖ.И.3.0	МС11	16	0.2 кг
				Стандартные изделия		
				Шурупы 1-4×30 гост 1145-80	1.2	кг
				Материалы		
Б4		3		Доска 40×120	0.066	м³
Б4		4		Стеклопластик		
				0-5 ост 6-11-390-75	6.5	м²

10005/8

Нач. отд.	Рыбкина		ТП 409-19-05.87 Кд. И.10.0
Н. контр.	Лапкин		
Гл. спец.	Лапкин		
Рук. гр.	Рашевский		Рама деревянная Рд 18
Ст. инж.	Колядина		
Инж.	Намаилов		
Провер.	Колядина		

Стадия	Масса	Масштаб
Р	56.6кг	
Лист	Листов 1	
Проектный институт №2		

Инв. № подл. | Подпись и дата | Взамен инв. №

Копировал Формат

Альбом III у.2

Рис. 1

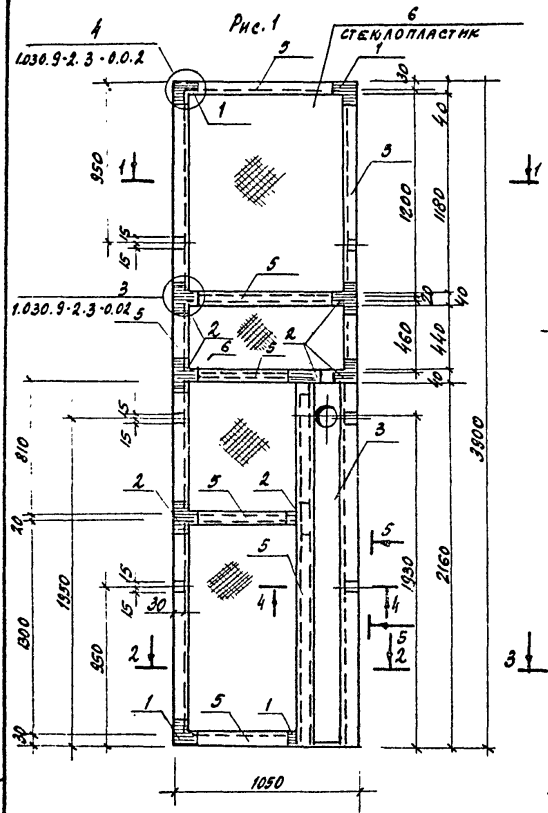

Рис. 2
зеркальное ограждение
Остальное см. рис. 1

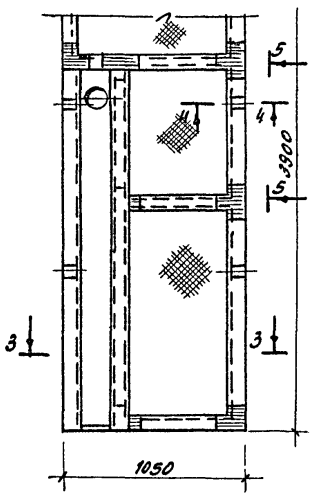

Обозначение	Марка	Рис.	Масса, кг
КД.И.11.0	РД 19	1	59.7
-01	РД 20	2	59.7

Формат	Зона	Поз.	Обозначение	Наименование	Кол. на изд. КД.И.11.0 -	Кол. на изд. КД.И.11.0 01	Примеч.
				Документация			
			1.030.9-2.3-0.0 ОТО	Техническое описание			
			1.030.9-2.3-0.0.2	Узлы 3; 4			
				Сборочные единицы			
А4		1	КЖ.И.3.0	Изделие соединительное ПСЮ	8	8	0.21 кг
А4		2	КЖ.И.3.0	ПС11	14	14	0.2 кг
А4		3	КЖ.И.27.0	МС16	1	1	10.0 кг
				Стандартные изделия			
Б4		4		Шурупы 1-4х30 ГОСТ 11648-80	1.3	1.3	кг
				Материалы			
Б4		5		Доска 40х120	0.07	0.07	м³
Б4		6		Стеклопластик			
				0-5 ОСТ 6-11-390-75	3.3	3.3	м²

10005/8

Нач. отд.	Рыбкина		ТП 409-19-05.87 КД.И.11.0
Н. контр.	Лапкин		
Гл. спец.	Лапкин		
Рук. гр.	Рашевский		Рама деревянная (РД19; РД20)
Ст. инж.	Колядина		Стадия: Р; Масса: см. табл.; Масштаб:
Инж.	Измайлов		Лист; Листов 1
Провер.	Колядина		Проектный институт № 2

Копировал Формат

Инв. № подл. | Подпись и дата | Взам. инв. №

Альбом III. ч.2

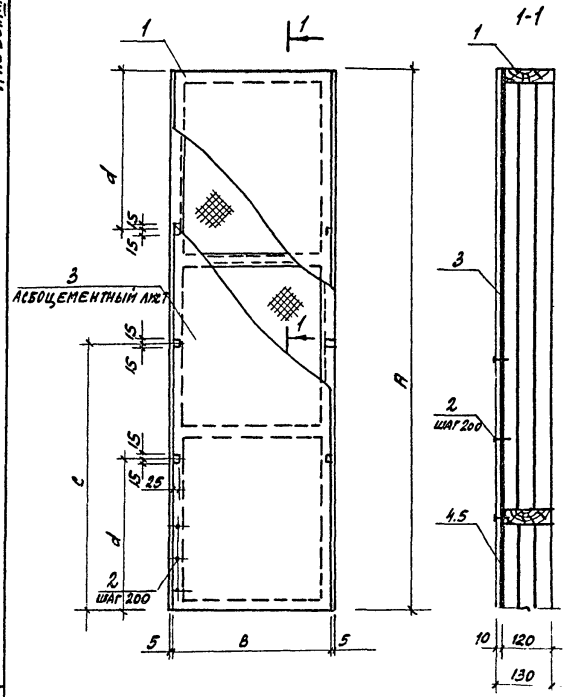

Формат	Зона	Поз.	Обозначение	Наименование	Кол-во на исп. Кд.И.12.0					Примеч.
					-	01	02	03	04	
				Документация						
			1.030.9-2.3-0.0 ото	Техническое описание						
				Сборочные единицы						
А3		1	Кд.И.1.0	Рама деревянная РД1	1					
А3		1	Кд.И.1.0-01	РД2		1				
А3		1	Кд.И.1.0-02	РД3			1			
А3		1	Кд.И.1.0-03	РД4				1		
А3		1	Кд.И.1.0-04	РД5					1	
				Стандартные изделия						
Б4		2		Шурупы 1-4х30 ГОСТ 1145-80	0.4	0.4	0.4	0.5	0.5	кг
				Материалы						
Б4		3		Асбестоцементный лист ГОСТ 18124-75	3.6	1.9	1.4	4.1	2.6	м²
Б4		4		Мастика битумная горячая МБР-1-100 ГОСТ 2889-80						
Б4		5		Фольгоизол марки ФГ ГОСТ 20429-84	3.6	1.9	1.4	4.1	2.6	м²

Обозначение	Марка	Размеры, мм					Масса кг
		A	B	C	d		
Кд.И.12.0	Щ1	3400	1040	1700	–		130.6
-01	Щ2	3400	540	1700	–		75.9
-02	Щ3	3400	400	1700	–		61.5
-03	Щ4	3900	1040	1950	950		150.4
-04	Щ5	3900	660	1950	950		125.6

10005/8

Нач. отд.	Рыбкина		
Н. контр.	Лапкин		
Гл. спец.	Лапкин		
Рук. гр.	Рашевский		
Ст. инж.	Колядина		
Инж.	Измайлов		
Провер.	Колядина		

ТП 409-19-05.87 Кд.И.12.0

Экранный щит (Щ1... Щ5)

Стадия	Масса	Масштаб
Р	См. табл.	
Лист	Листов 1	

ПРОЕКТНЫЙ ИНСТИТУТ № 2

Копировал Формат

Инв. № подл. | Подпись и дата | Взам. инв. №

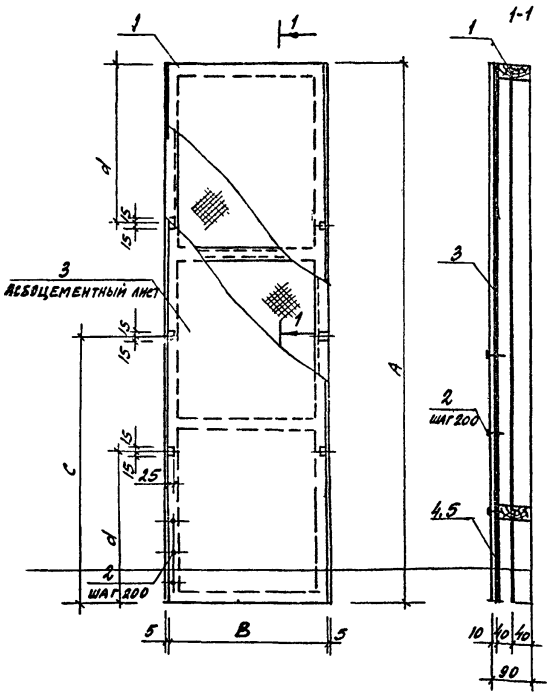

Формат	Зона	Поз.	Обозначение	Наименование	Кол. на изд. К.д.и. 13.0 –	01	02	Примеч.
				Документация				
			1.030.9-2.3-0.0 ото	Техническое описание				
				Сборочные единицы				
А3		1	КД.И.2.0	Рама деревянная РД6	1			
А3		1	КДИ.2.0-01	РД7		1		
А3		1	КД.И.2.0-02	РД8			1	
				Стандартные изделия				
Б4		2		Шурупы 1-4х30 ГОСТ 1145-80	0.4	0.4	0.4	кг
				Материалы				
Б4		3		Асбестоцементный лист ГОСТ 18124-75	3.6	4.1	2.2	м²
Б4		4		Мастика битумная горячая МБР-1-100 ГОСТ 2889-80				
Б4		5		Фольгоизол марки ФГ ГОСТ 20429-84	3.6	4.1	2.2	м²

Обозначение	Марка	Размеры, мм A	B	C	d		Масса кг
КД.И..13.0	Щ6	3400	1040	1700			109.9
-01	Щ7	3900	1040	1950	950		128.5
-02	Щ8	3900	550	1950	950		72.8

Нач.отд.	Рыбкина	
Н.контр.	Лапкин	
Гл.спец.	Лапкин	
Рук.гр.	Рашевский	
Ст.инж.	Колядина	
Инж.	Измайлов	
Провер.	Колядина	

10005/8

ТП 409-19-05.87 КД.И.13.0

Экранный щит (Щ6 ... Щ8)

Стадия	Масса	Масштаб
Р	См. табл.	

Лист | Листов 1

Проектный институт №2

Копировал Формат

Рис.1

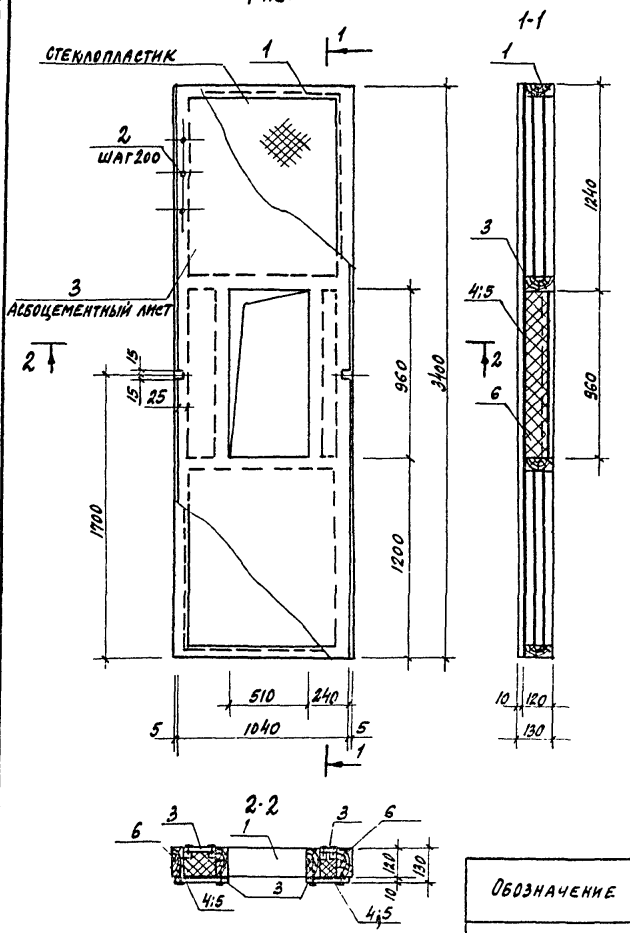

Рис.2 (остальное по рис.1)

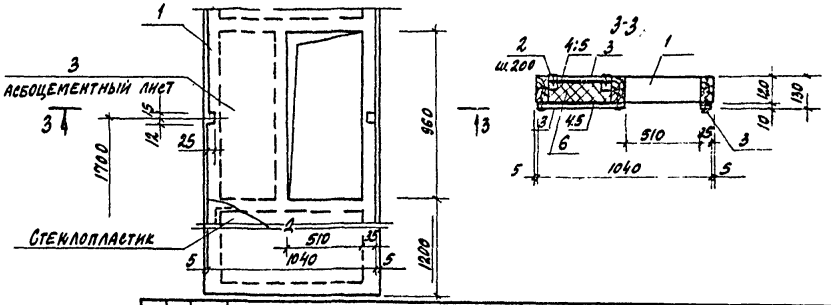

Формат	Зона	Поз.	Обозначение	Наименование	Кол. на исп. КД.И.14.0 -	01	Примеч.
				Документация			
			1.030.9-2.3-0.0 ото	Техническое описание			
				Сборочные единицы			
А3		1	КД.И.3.0	Рама деревянная РД9	1		
А3		1	3.0.01	РД10		1	
				Стандартные изделия			
Б4		2		Шурупы-1-4х30 ГОСТ 1145-80	0.5	0.5	кг
				Материалы			
Б4		3		Асбестоцементный лист ГОСТ 18124-75	3.1	3.1	м²
Б4		4		Мастика битумная горячая МБР-Г-100 ГОСТ 2889-80	3.1	3.1	м²
Б4		5		Фольгоизол марки ФГ ГОСТ 20429-84	3.1	3.1	м²
Б4		6		Плиты минераловатные ГОСТ 9573-82	0.05	0.05	м³

Обозначение	Марка	Рис.	Масса, кг
КД.И 14.0	Щ9	1	130.6
-01	Щ10	2	130.6

Нач.отд.	Рыбкина	
Н.контр.	Лапкин	
Гл.спец.	Лапкин	
Рук.гр.	Рашевский	
Ст.инж.	Колядина	
Инж.	Измайлов	
Провер.	Колядина	

ТП 409-19-05.87 КД.И.14.0

Экранный щит (Щ9; Щ10)

Стадия	Масса	Масштаб
Р	см. табл.	
Лист	Листов 1	

Проектный институт №2

Инв.№ подл. | Подпись и дата | Взам.инв.№

Копировал Формат

Альбом VI.2

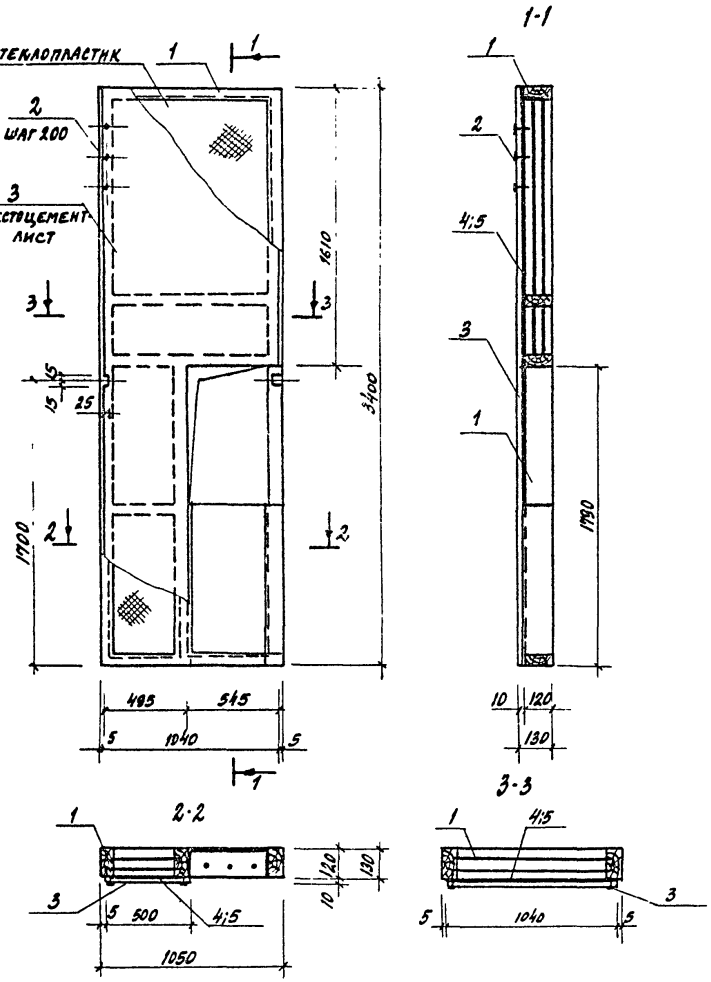

Формат	Зона	Поз.	Обозначение	Наименование	Кол.	Примечание
				Документация		
				Техническое описание		
				Сборочные единицы		
А3		1	КД.И.4.0	Рама деревянная РД11	1	
				Стандартные изделия		
Б4		2		Шурупы 1-4х30 ГОСТ 1145-80	0.4	кг
				Материалы		
Б4		3		Асбестоцементный лист		
				ГОСТ 18124-75	2.6	м²
Б4		4		Мастика битумная горячая		
				МБР-Г-100 ГОСТ 2889-80		
Б4		5		Фольгоизол марки ФГ		
				ГОСТ 20429-84	2.6	м²

10005/8

Нач. отд.	Рыбкина		ТП 409-19-05.87 КД.И.15.0
Н. контр.	Лапкин		
Гл. спец.	Лапкин		Экранный щит Щ 11
Рук. гр.	Рашевский		Стадия: Р; Масса: 114.3 кг; Масштаб:
Ст. инж.	Колядина		Лист; Листов 1
Инж.	Измайлов		Проектный институт №8
Провер.	Колядина		

Копировал Формат

Альбом III у.2

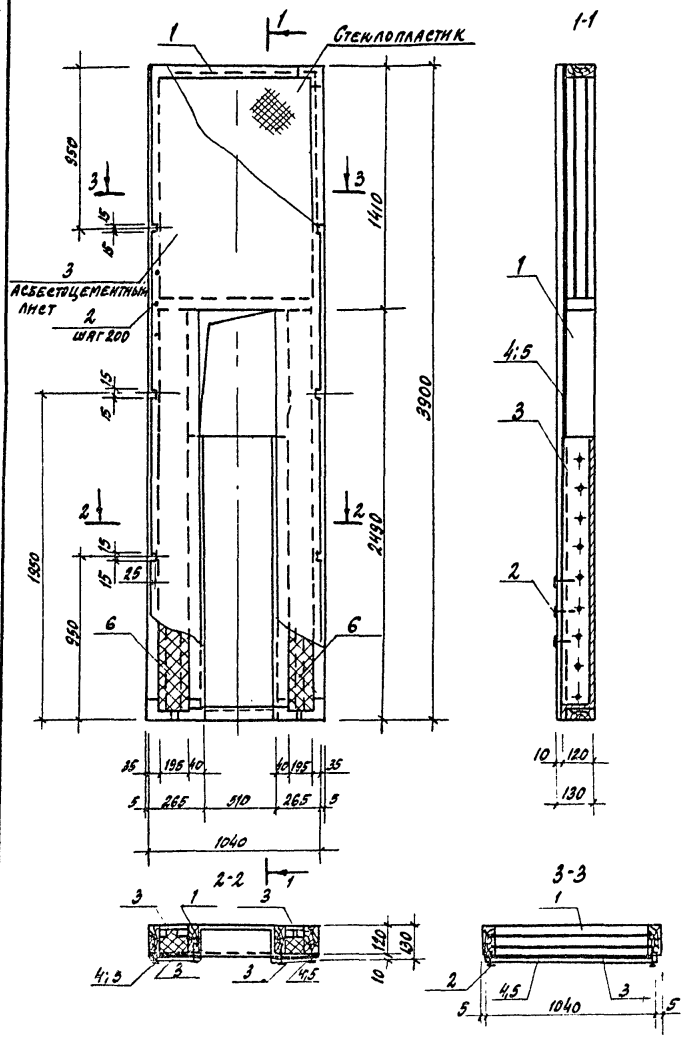

Формат	Зона	Поз.	Обозначение	Наименование	Кол.	Примечание
				Документация		
				Техническое описание		
				Сборочные единицы		
А3		1	КД.И.5.0	Рама деревянная РД 12	1	
				Стандартные изделия		
Б4		2		Шурупы 1-4х30 ГОСТ 1145-80	0.5	кг
				Материалы		
Б4		3		Асбестоцементный лист ГОСТ 18124-75	2.8	м²
Б4		4		Битумная мастика горячая МБР-1-100 ГОСТ 2989-80		
Б4		5		Фольгоизол марки ФГ ГОСТ 20429-84	2.8	м²
Б4		6		Плиты минераловатные ГОСТ 9573-82	0.11	м³

10005/8

Нач.отд.	Рыбкина		ТП 409-19-05.87 КД.И.16.0
Н.контр.	Лапкин		
Гл.спец.	Лапкин		
Рук.гр.	Рашевский		Экранный щит Щ12
Ст.инж.	Колядина		Стадия: Р; Масса: 160.9кг; Масштаб:
Инж.	Нэманлов		Лист; Листов 1
Провер.	Колядина		Проектный институт № 2

Копировал

Формат А4

Инв.№ подл. | Подпись и дата | Взамен инв.№

Альбом III 4.2

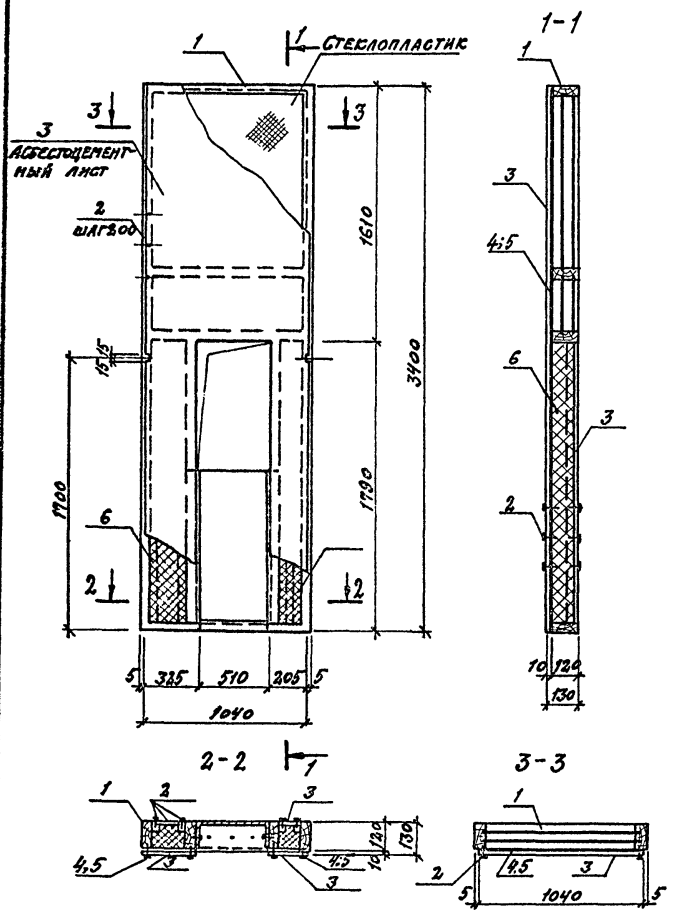

Формат	Зона	Поз.	Обозначение	Наименование	Кол.	Примечание
				Документация		
				Техническое описание		
				Сборочные единицы		
А3		1	КД.И.60	Рама деревянная РД 13	1	
				Стандартные изделия		
Бч		2		Шурупы 1-4х30 ГОСТ 1145-80	0,5	кг
				Материалы		
Бч		3		Асбестоцементный лист ГОСТ 18124-75	1,7	м²
Бч		4		Битумная мастика горячая МБР-Г-100 ГОСТ 2889-80		
Бч		5		Фольгоизол марки ФГ ГОСТ 20429-84	1,7	м²
Бч		6		Плиты минераловатные ГОСТ 9573-82	0,08	м³

10005/8

Нач. отд.	Рыбкина		ТП 409-19-05.87 КД.И. 17.0
Н. контр.	Лапкин		
Гл. спец.	Лапкин		
Рук. гр.	Рашевский		Экранный щит Щ 13
Ст. инж.	Колядина		
Инж.	Измайлов		
Провер.	Колядина		

Стадия	Масса	Масштаб
Р	109,3кг	
Лист	Листов 1	

Проектный институт №2

Копировал: Формат

Альбом III 4.2.

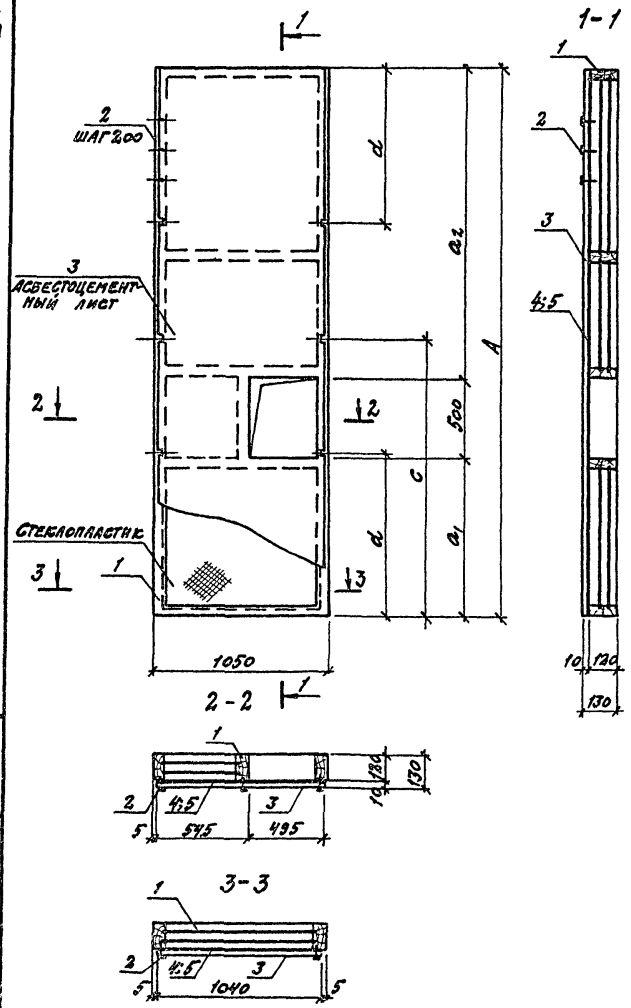

Обозначение	Марка	Размеры, мм					Масса кг
		a_1	a_2	A	C	d	
КДИ 18.0	Щ14	990	1960	3400	1700		125.6
-01	Щ15	1650	1140	3900	1700	950	142.5

Формат	Зона	Поз.	Обозначение	Наименование	Кол. на изд. КДИ. 18.0 —	01	Примеч.
				Документация			
			1.030.9-2.3-0.0 ото	Техническое описание			
				Сборочные единицы			
А3		1	КДИ.7.0	Рама деревянная РД14	1		
А3		1	7.0-01	РД15		1	
				Стандартные изделия			
Б4		2		Шурупы 1-4х30 ГОСТ 1145-80	0,5	0,6	кг
				Материалы			
Б4		3		Асбестоцементный лист ГОСТ 18124-75	3,4	3,9	м²
Б4		4		Мастика битумная горячая МБР-1-100 ГОСТ 2889-80			
Б4		5		Фольгоизол марки ФГ ГОСТ 20429-84	3,4	3,9	м²

10005/8

Нач. отд.	Рябкина	
Н. контр.	Лапкин	
Гл. спец.	Лапкин	
Рук. гр.	Рашевский	
Ст. инж.	Колядина	
Инж.	Измайлов	
Провер.	Колядина	

ТП 409-19-05.87 КДИ 18.0

Экранный щит (Щ14; Щ15)

Стадия	Масса	Масштаб
Р	см. табл.	
Лист	Листов	

Проектный институт №2

Копировал:

Формат

Инв. № подл. | Подпись и дата | Взам. инв. №

Альбом III 4.2

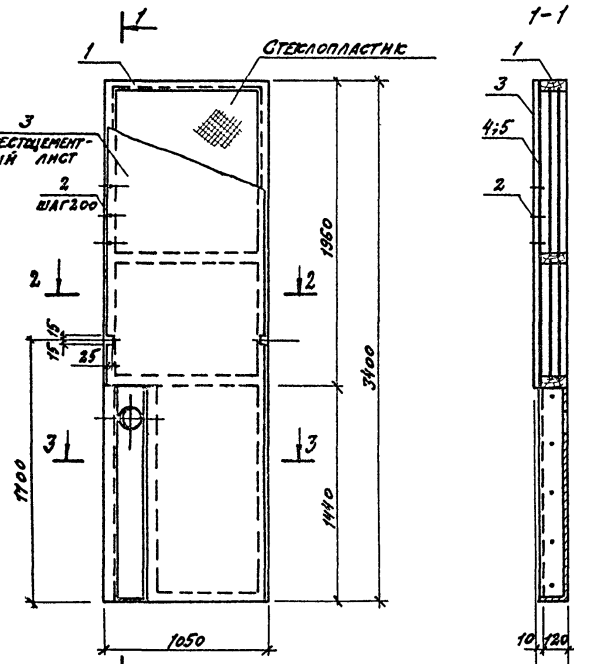

Формат	Зона	Поз.	Обозначение	Наименование	Кол.	Примечание
				Документация		
				Техническое описание		
				Сборочные единицы		
А3		1	КДИ.8.0	Рама деревянная РД16	1	
				Стандартные изделия		
Бч		2		Шурупы 1-4х30 ГОСТ 1145-80	0,4	кг
				Материалы		
Бч		3		Асбестоцементный лист		
				ГОСТ 18124-75	2,8	м²
Бч		4		Мастика битумная горячая		
				МБР-Г-100 ГОСТ 2889-80		
Бч		5		Фольгоизол марки ФГ		
				ГОСТ 20429-84	2,8	м²

10005/8

Нач. отд	Рыбкина		ТП 409-19-05.87	КДИ 19.0
Н. контр.	Лапкин			
Гл. спец.	Лапкин			
Рук. гр.	Рашевский		Экранный щит Щ 16	Стадия: Р; Масса: 117,6 кг; Масштаб:
Ст. инж.	Колядина			Лист; Листов 1
Инж.	Измайлов			Проектный институт г. 2
Провер	Колядина			

Копировал: Формат

Инв. № подл. | Подпись и дата | Взам. инв. №

Альбом III 4.2

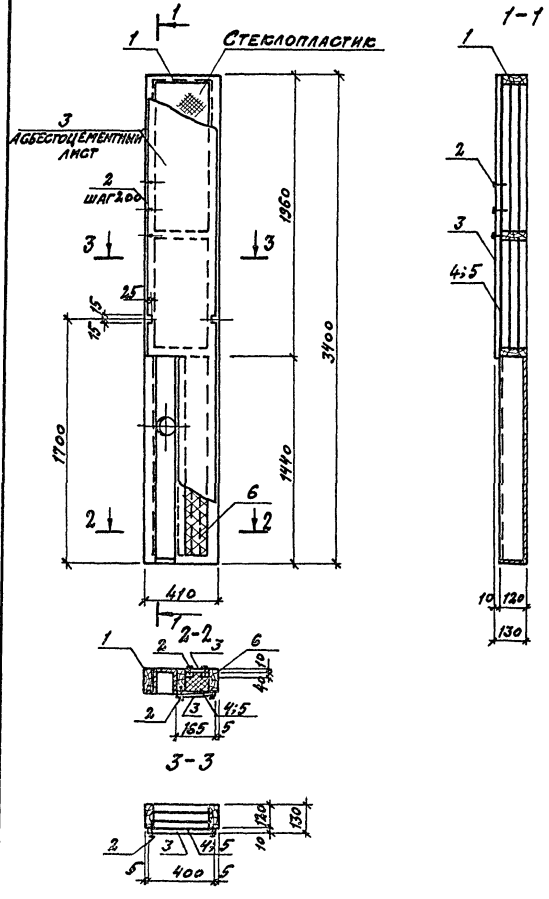

Формат	Зона	Поз.	Обозначение	Наименование	Кол.	Примечание
				Документация		
				Техническое описание		
				Сборочные единицы		
А3		1	КД.И.9.0	Рама деревянная РД17	1	
				Стандартные изделия		
Б4		2		Шурупы 1-4х30 ГОСТ 1145-80	0.4	кг
				Материалы		
Б4		3		Асбестоцементный лист ГОСТ 18124-75	1.3	м²
Б4		4		Битумная мастика горячая МБР-Г-100 ГОСТ 2889-80		
Б4		5		Фольгоизол марки ФГ ГОСТ 20429-84	1.1	м²
Б4		6		Плиты минераловатные ГОСТ 9573-82	0.015	м³

10005/8

Нач.отд.	Рыбкина		ТП 409-19-05.87 КД.И.20.0
Н.контр.	Лапкина		
Гл.спец.	Лапкина		Экранный щит Щ17
Рук.гр.	Рашевская		Стадия Р; Масса 73.7кг; Масштаб
Ст.инж.	Колядина		Лист; Листов
Инж.	Измайлова		ПРОЕКТНЫЙ ИНСТИТУТ К2
Провер.	Колядина		

Копировал: Формат

Инв.№ подл. | Подпись и дата | Взам.инв.№

Альбом III ч.2

Рис. 1

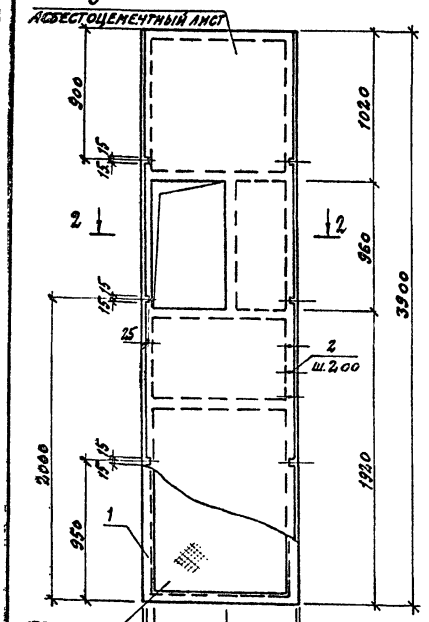

1-1

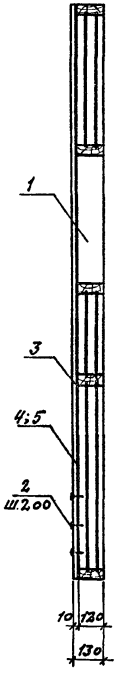

2-2

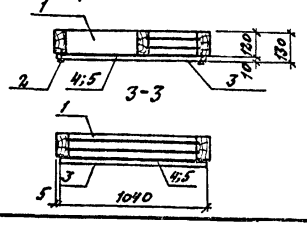

Рис. 2 Зеркальное отражение (остальное см. рис. 1)

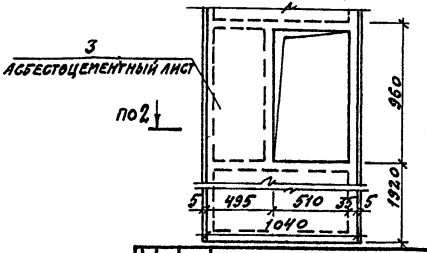

Формат	Зона	Поз.	Обозначение	Наименование	Кол. на изд. КД.И.21.0 —	Кол. на изд. КД.И.21.0 -01	Примеч.
				Документация			
			1.030.9-2.3-0.0 ОТО	Техническое описание			
				Сборочные единицы			
А3		1	КД.И.100	Рама деревянная РД18	1	1	56,6 кг
				Стандартные изделия			
Б4		2		Шурупы-1-4х30 ГОСТ 1145-80	0,6	0,6	кг
				Материалы			
Б4		3		Асбестоцементный лист ГОСТ 18124-75	3,6	3,6	м²
Б4		4		Мастика битумная горячая МБР-Г-100 ГОСТ 2889-80			
Б4		5		Фольгоизол марки ФГ ГОСТ 20429-84	3,6	3,6	м²

10005/8

Обозначение	Марка	Рис.	Масса, кг
КД.И.21.0	Щ18	1	143,6
-01	Щ19	2	143,6

Нач.отд.	Рыбкина		
Н.контр.	Лапкин		
Гл.спец.	Лапкин		
Рук.гр.	Рашевский		
Ст.инж.	Колядина		
Инж.	Измайлов		
Провер.	Колядина		

ТП 409-19-05.87 КД.И.21.0

Экранный щит (Щ18; Щ19)

Стадия	Масса	Масштаб
Р	см. табл.	
Лист	Листов 1	

Проектный институт №2

Копировал: С.Л. Формат

Альбом III. в. 2

Рис. 1

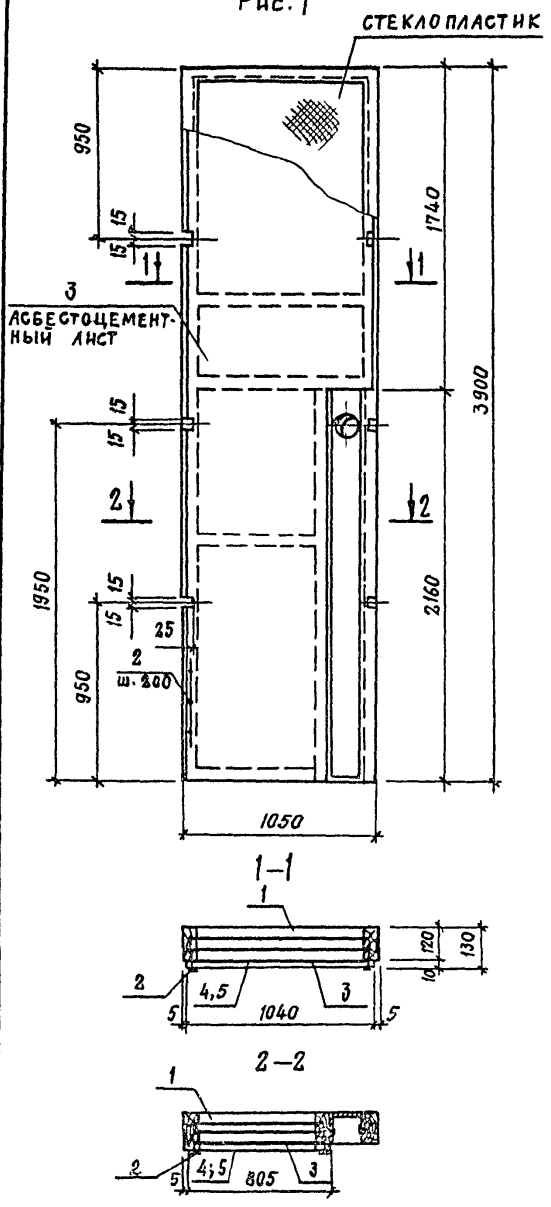

Рис. 2

зеркальное отражение остальное по рис. 1

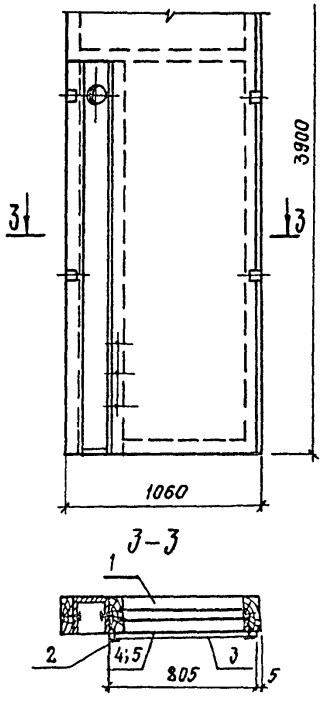

Обозначение	Марка	Рис.	Масса, кг
К.д.и. 22.0	Щ 20	1	137.4
-01	Щ 21	2	137.4

Формат	Зона	Поз.	Обозначение	Наименование	Код. на исп. К.д.и 22.0 —	01	Примеч.
				Документация			
			1.030.9-2.3-0.0 ОТО	Техническое описание			
				Сборочные единицы			
А3		1	К.ж.и. 11.0	Рама деревянная РД 19	1		
А3		1	11.0-01	РД 20		1	
				Стандартные изделия			
Бч		2		Шурупы-1-4х30 ГОСТ 1145-80	0.5	0.5	кг
				Материалы			
Бч		3		Асбестоцементный лист ГОСТ 18124-75	3.6	3.6	м2
Бч		4		Мастика битумная горячая МБР-Г-100 ГОСТ 2889-80			
Бч		5		Фольгоизол марки ФГ ГОСТ 20429-82	3.6	3.6	м2

10005/8

Нач. отд.	Рыбкина	
Н. контр.	Лапкин	
Гл. спец.	Лапкин	
Рук. гр.	Рашевский	
Ст. инж.	Колядина	
Инж.	Измайлов	
Провер.	Колядина	

ТП 409-19-05.87 К.д.и. 22.0

Экранный щит (Щ 20; Щ 21)

Стадия	Масса	Масштаб
Р	См. табл.	
Лист	Листов 1	

Проектный институт № 2

Инв. № подл. | Подпись и дата | Взам. инв. №

Копировал: Старых

Формат

ЦЕНТРАЛЬНЫЙ ИНСТИТУТ ТИПОВОГО ПРОЕКТИРОВАНИЯ
ГОССТРОЯ СССР
КИЕВСКИЙ ФИЛИАЛ
г. Киев-57 ул. Эжена Потье № 12

33/8
Заказ № 1264 Инв. № 10005/8 Тираж 480
Сдано в печать 3/II 1989 Цена 3·88.

gost.e-ecolog.ru