ТИПОВЫЕ ПРОЕКТНЫЕ РЕШЕНИЯ
409 - 19 - 05.87
КАМЕРЫ ПЕРИОДИЧЕСКОГО ДЕЙСТВИЯ ДЛЯ ТЕПЛОВОЙ ОБРАБОТКИ ЖЕЛЕЗОБЕТОННЫХ ИЗДЕЛИЙ. ВАРИАНТ С ЭКРАННОЙ ИЗОЛЯЦИЕЙ.

АЛЬБОМ II
ЧАСТЬ 1
СТРОИТЕЛЬНЫЕ ИЗДЕЛИЯ
ВАРИАНТ В МОНОЛИТНОМ КЕРАМЗИТОБЕТОНЕ

ЦЕНТРАЛЬНЫЙ ИНСТИТУТ ТИПОВОГО ПРОЕКТИРОВАНИЯ
ГОССТРОЯ СССР
КИЕВСКИЙ ФИЛИАЛ
г Киев-57 ул Эжена Потье № 12
33/7
Заказ № 1263 Инв № 10005/7 Тираж 500
Сдано в печать 3/II 1989 Цена 3·12.

ИНВ.№ 10005/7

				ПРИВЯЗАН	
ИНВ.№					

Н Ц. [redacted] 3-12

gost.e-ecolog.ru

ТИПОВЫЕ ПРОЕКТНЫЕ РЕШЕНИЯ
409-19-05.87
КАМЕРЫ ПЕРИОДИЧЕСКОГО ДЕЙСТВИЯ ДЛЯ ТЕПЛОВОЙ ОБРАБОТКИ ЖЕЛЕЗОБЕТОННЫХ ИЗДЕЛИЙ. ВАРИАНТ С ЭКРАННОЙ ИЗОЛЯЦИЕЙ.

АЛЬБОМ III
ЧАСТЬ I

СТРОИТЕЛЬНЫЕ ИЗДЕЛИЯ

Разработан
Проектным институтом №2 Госстроя СССР
Главный инженер института /В.П. Илюхин/
Главный инженер проекта /И.В. Иванова/

© КФ ЦИТП Госстроя СССР 1988 г.

ИНВ.№ 10005/7

				ПРИВЯЗАН
ИНВ. №				

Содержание

Обозначение	Наименование	Стр.
КЖ.И. ТУ1	Технические условия на изготовление арматурных и закладных изделий	3
КЖ.И.1.0	Каркас пространственный (КП1... КП11)	4
КЖ.И.1.0	Каркас пространственный (КП1...КП11)	4
КЖ.И.1.0СБ	Каркас пространственный (КП1... КП11) Сборочный чертеж	5
КЖ.И.2.0	Каркас пространственный (КП12; КП13)	6
КЖ.И.3.0	Сетка арматурная (С1... С11)	7
КЖ.И.4.0	Сетка арматурная (С12; С13)	8
КЖ.И.5.0	Сетка арматурная (С14... С16)	8
КЖ.И.6.0	Сетка арматурная (С17... С20)	9
КЖ.И.7.0	Изделие закладное (МН1... МН4)	10
КЖ.И.8.0	Изделие закладное (МН5... МН8)	11
КЖ.И.9.0	Изделие закладное (МН9, МН10)	12
КЖ.И.10.0	Изделие закладное (МН11... МН13)	12
КЖ.И.11.0	Изделие соединительное (МС1, МС2)	13
КЖ.И.12.0	Изделие соединительное (МС10, МС11)	13
КЖ.И.13.0	Изделие соединительное (МС3; МС4)	14
КЖ.И.14.0	Изделие соединительное МС5	15
КЖ.И.15.0	Изделие соединительное (МС7; МС8)	16
КЖ.И.16.0	Изделие соединительное (МС6; МС9)	16
КЖ.И.17.0	Изделие соединительное (МС12; МС13)	17
КЖ.И.18.0	Изделие соединительное (МС14...МС16)	17
КД.И.1.0	Рама деревянная (РД1... РД5)	18
КД.И.2.0	Рама деревянная (РД6... РД8)	19
КД.И.3.0	Рама деревянная (РД9; РД10)	20
КД.И.4.0	Рама деревянная РД11	21
КД.И.5.0	Рама деревянная РД12	22
КД.И.6.0	Рама деревянная РД13	23
КД.И.7.0	Рама деревянная (РД14; РД15)	24
КД.И.8.0	Рама деревянная РД16	25
КД.И.9.0	Рама деревянная РД17	26
КД.И.10.0	Рама деревянная РД18	27
КД.И.11.0	Рама деревянная (РД19; РД20)	28
КД.И.12.0	Экранный щит (Щ1... Щ5)	29
КД.И.13.0	Экранный щит (Щ6... Щ8)	30

Инв.№ подл. | Подпись и дата | Взам.инв.№

Инв.№ 10005/7

Альбом III ч.1

Содержание

Обозначение	Наименование	Стр.
КД.И.14.0	Экранный щит (щ9; щ10)	31
КД.И.15.0	Экранный щит щ11	32
КД.И.16.0	Экранный щит щ12	33
КД.И.17.0	Экранный щит щ13	34
КД.И.18.0	Экранный щит (щ14; щ15)	35
КД.И.19.0	Экранный щит щ16	36
КД.И.20.0	Экранный щит щ17	37
КД.И.21.0	Экранный щит (щ18; щ19)	38
КД.И.22.0	Экранный щит (щ20; щ21)	39

1. Материал проката ВСт 3 кп2 по Гост 380-71 и Гост 5781-82
2. Материал арматурной стали:
   для класса AI- марка ВСт 3 кп2 по Гост 380-71 и Гост 5781-82
   для класса AIII-марка 35Гс по Гост 5781-82.
3. Арматурные сетки выполнять при помощи контактной точечной сварки по Гост 14098-85.
4. Сварку стержней сеток производить во всех пересечениях двух крайних рядов, в остальной зоне допускаются несваренные пересечения в количестве не более 2х на 1м².
5. Сварку выполнять электросварочными клещами или дуговой электросваркой.
6. Электроды принять типа Э42 по Гост 9467-75.
7. Сварку производить в соответствии с Гост 14098-85, Гост 5264-80.
8. Арматурные, закладные и соединительные изделия должны отвечать требованиям Гост 10922-75
9. Защиту от коррозии закладных и соединительных элементов выполнить в соответствии со СН и П 2.03.1-85 лакокрасочным покрытием I, II и III групп.

Инв.№ 10005/7

Нач.отд.	Рыбкина		ТП 409-19-05.87
Н.контр.	Лапкин		
Гл.спец.	Лапкин		
Рук.гр.	Рашевский		Технические условия на изготовление арматурных и закладных изделий
Ст.инж.	Колядина		
Инж.	Ларина		
Провер.	Колядина		

КЖ.И. ТУ1

Стадия	Лист	Листов
Р		

ПРОЕКТНЫЙ ИНСТИТУТ №2

Инв.№ подл. | Подпись и дата | Взамен инв.№

Копировал: Сов

Формат

Альбом III ч. 1

Формат	Зона	Поз.	Обозначение	Наименование	Кол.	Примечание
				Документация		
А4			КЖЕ.И. ТУ1	Технические условия		
А3			КЖЕ.Н. 1.0СБ	Сборочный чертеж		
				Сборочные единицы и детали		
				КП1		
А3		1	КЖЕ.И.3.0	Сетка арматурная С1	6	7.42 кг
Б4		2		6АI - Гост 5781-82 ℓ=1360	16	0.3 кг
				КП2		
А3		1	КЖЕ.И.3.0	Сетка арматурная С2	6	14.5 кг
Б4		2		6АI - Гост 5781-82 ℓ=1360	28	0.3 кг
				КП3		
А3		1	КЖЕ.И.3.0	Сетка арматурная С3	6	21.4 кг
Б4		2		6АI - Гост 5781-82 ℓ=1360	40	0.3 кг
				ℓ=1870	4	0.42 кг
				ℓ=1480	4	0.33 кг
				КП4		
А3		1	КЖЕ.И.3.0	Сетка арматурная С4	6	66.86 кг
Б4		2		6АI - Гост 5781-82 ℓ=1360	52	0.3 кг
Б4		3		ℓ=1870	4	0.42 кг
Б4		4		ℓ=1480	4	0.33 кг
				КП5		
А3		1	КЖЕ.И.3.0	Сетка арматурная С5	6	10.42 кг
Б4		2		6АI - Гост 5781-82 ℓ=1360	20	0.3 кг
				КП8		
А3		1	КЖЕ.И.3.0	Сетка арматурная С8	6	11.4 кг
Б4		2		6АI - Гост 5781-82 ℓ=1360	22	0.3 кг

Нач.отд.	Рыбенна		ТП 409-19-05.87 КЖЕ.И.1.0
Н.контр.	Лапенин		
Гл.конст.	Лапенин		
Рук.гр	Рашевская		Каркас пространственный (КП1 ... КП11)
Ст.инж.	Колядина		Стадия: Р; Лист: 1; Листов: 2
Инж.	Измайлов		
Провер.	Колядина		ПРОЕКТНЫЙ ИНСТИТУТ №2

Копировал: Формат

Взам.инв.№ | Подпись и дата | Инв.№ подл.

Формат	Зона	Поз.	Обозначение	Наименование	Кол.	Примечание
				КП6		
А3		1	КЖЕ.И.3.0	Сетка арматурная С6	6	20.1 кг
Б4		2		6АI - Гост 5781-82 ℓ=1360	38	0.3 кг
Б4		3		ℓ=1870	4	0.42 кг
Б4		4		ℓ=1480	4	0.33 кг
				КП7		
А4		1	КЖЕ.И.4.0	Сетка арматурная С12	3	25.5 кг
А3		5	КЖЕ.И.3.0	Сетка арматурная С7	3	23.1 кг
Б4		2		6АI - Гост 5781-82 ℓ=1360	28	0.3 кг
Б4		3		ℓ=1870	4	0.42 кг
Б4		4		ℓ=1480	4	0.33 кг
				КП9		
А4		1	КЖЕ.И.3.0	Сетка арматурная С9	6	22.46 кг
Б4		2		6АI - Гост 5781-82 ℓ=1360	42	0.3 кг
Б4		3		ℓ=1870	4	0.42 кг
Б4		4		ℓ=1480	4	0.33 кг
				КП10		
А4		1	КЖЕ.И.4.0	Сетка арматурная С13	3	28.32 кг
А3		5	КЖЕ.И.3.0	Сетка арматурная С10	3	25.92 кг
Б4		2		6АI - Гост 5781-82 ℓ=1360	32	0.3 кг
Б4		3		ℓ=1870	4	0.42 кг
Б4		4		ℓ=1480	4	0.33 кг
				КП11		
А3		1	КЖЕ.И.3.0	Сетка арматурная С11	6	20.9 кг
Б4		2		6АI - Гост 5781-82 ℓ=1360	38	0.3 кг
Б4		3		ℓ=1870	4	0.42 кг
Б4		4		ℓ=1480	4	0.33 кг

Взам.инв.№ | Подпись и дата | Инв.№ подл.

Инв.№ 10095/7

Альбом III ч.1

Рис.1

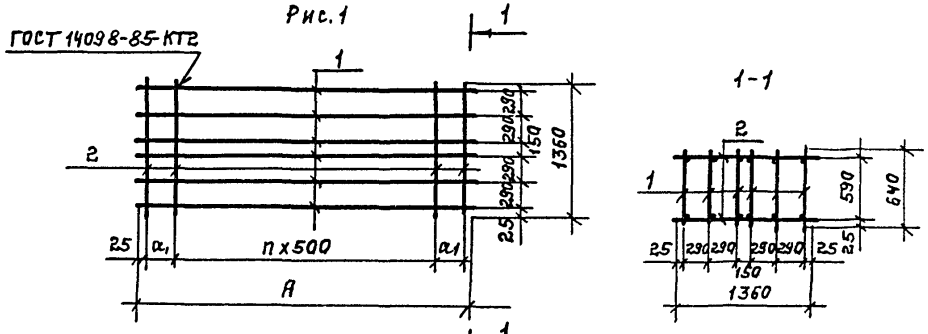

Рис.2

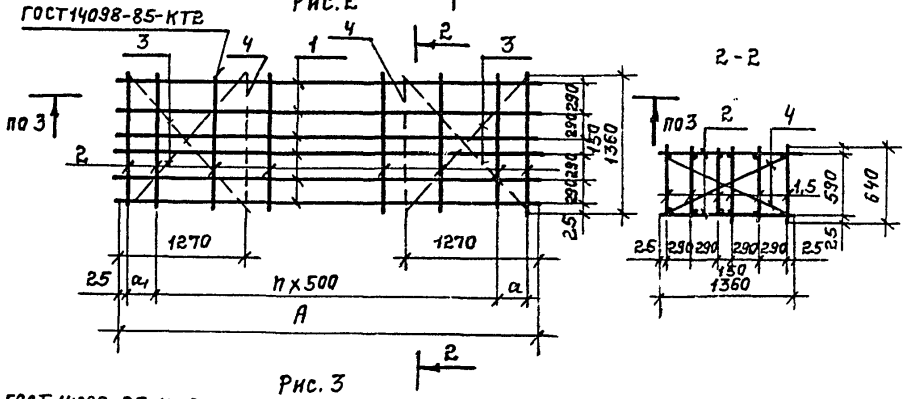

Рис.3

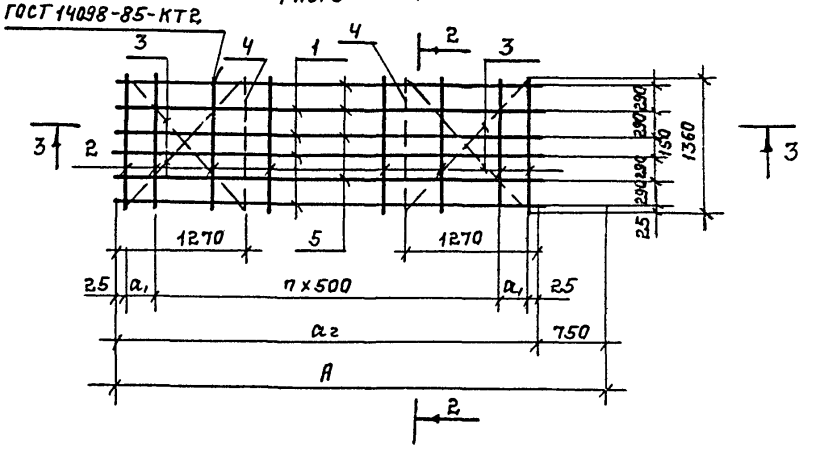

Марка	Рис.	Размеры, мм				Масса, кг
		a_1	a_2	A	n	
КП1	1	300		3150	5	49,3
КП2	1	300		6150	11	95,4
КП3	2	300		9150	17	143,4
КП4	2	300		12150	23	419,8
КП5	1	400		4350	7	67,9
КП6	2	250		8550	16	135
КП7	3	325	6200	6950	11	157,2
КП8	1	400		4850	8	75
КП9	2	250		9550	18	150,4
КП10	3	200	6950	7700	13	175,3
КП11	2	455		8960	16	139,8

3-3

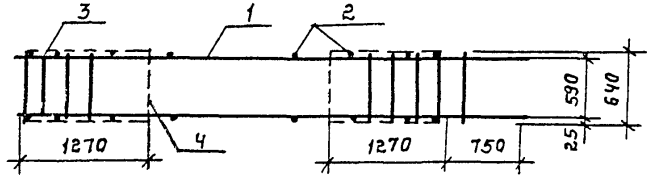

Инв. № 10005/7

Нач.отд.	Рыбкина		ТП 409-19-05.87 КЖ.И. 1.ОСБ
Н.контр	Лапкин		
Гл.конст	Лапкин		
Рук.гр.	Рашевский		Каркас пространственный (КП1... КП11). Сборочный чертеж.
Ст.инж.	Колядина		
Инж.	Измайлов		
Провер.	Колядина		

Стадия	Масса	Масштаб
Р	см. табл.	
Лист	Листов	

Проектный институт №2

Копировал: Телеш. Формат

Альбом III ч. 1

КП12

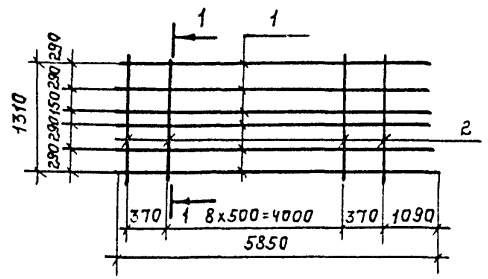

1-1

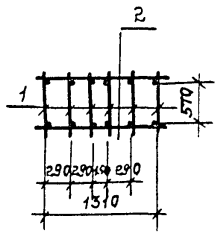

КП13

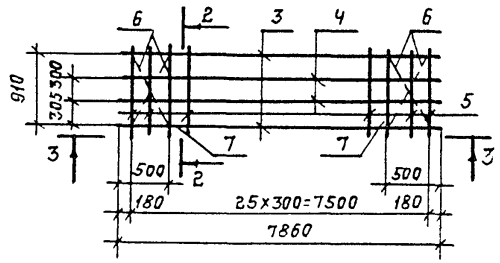

2-2

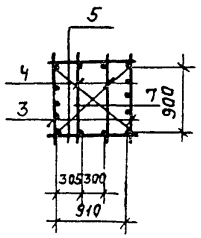

3-3

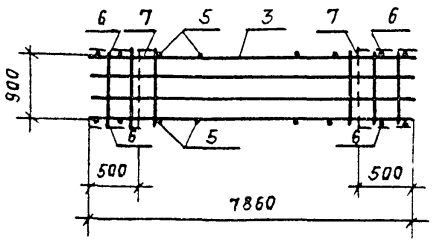

Марка	Масса, кг
КП12	85,8
КП13	126,5

Формат	Зона	Поз.	Обозначение	Наименование	Кол.	Примечание
				Документация		
А4			КЖ.И.ТУ1	Технические условия		
				КП12		
				Сборочные единицы		
А3		1	КЖ.И.6.0	Сетка арматурная С18	6	13,2 кг
				Детали		
Б4		2		8АI-ГОСТ 5781-82 ℓ=1360	22	0,3 кг
				КП13		
				Сборочные единицы		
А3		3	КЖИ. 6.0	Сетка арматурная С19	2	33 кг
А3		4	КЖ.И. 6.0.	С20	2	19,3 кг
				Детали		
Б4		5		8АI-ГОСТ 5781-82 ℓ=960	52	0,38 кг
Б4		6		6АI-ГОСТ 5781-82 ℓ=1070	4	0,24 кг
Б4		7		ℓ=1320	4	0,29 кг

Инв. № 10005/7

Нач.отд.	Рыбкина		ТП 409-19-05.87 КЖ.И. 2.0
Н.контр.	Лапкин		
Гл.спец.	Лапкин		Каркас пространственный (КП12; КП13).
Рук.гр.	Рашевский		Стадия: Р; Масса: см. табл.; Масштаб:
Ст.инж.	Колядина		Лист; Листов 1
Инж.	Измайлов		Проектный институт №2
Провер.	Колядина		

Копировал

Формат

Инв. № подл. | Подпись и дата | Взам. инв. №

Альбом III ч. 1

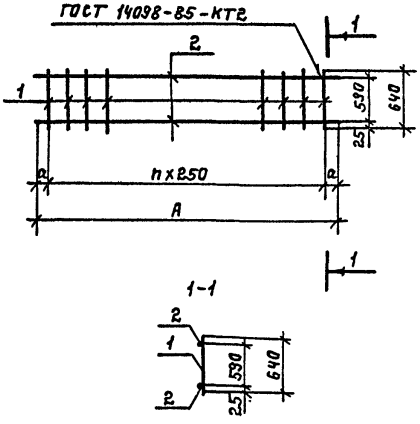

Марка	Размеры, мм.			Масса
	a	A	h	кг
С1	75	3150	12	7,42
С2	75	6150	24	14,5
С3	75	9150	36	21,4
С4	75	12150	48	66,9
С5	50	4350	17	10,3
С6	25	8550	34	20,1
С7	100	6200	24	23,1
С8	50	4850	19	11,4
С9	25	9550	38	22,5
С10	100	6950	27	25,9
С11	230	8960	34	20,9

Формат	Зона	Поз.	Обозначение	Наименование	Количество на марку											Примеч.
					С1	С2	С3	С4	С5	С6	С7	С8	С9	С10	С11	
				Документация												
А4			КЖ.И.ТУ1	Технические условия												
				Детали												
Б4		1		6АI-ГОСТ 5781-82 ℓ=640	13	25	37	49	18	35	25	20	39	28	35	0,14 кг
				Переменные данные												
Б4		2		12АIII-ГОСТ5781-82 ℓ=3150	2											2,8 кг
Б4		2		ℓ=4350					2							3,9 кг
Б4		2		ℓ=4850								2				4,3 кг
Б4		2		ℓ=6150		2										5,5 кг
Б4		2		ℓ=8550						2						7,6 кг
Б4		2		ℓ=8960											2	8,0 кг
Б4		2		ℓ=9150			2									8,1 кг
Б4		2		ℓ=9550									2			8,5 кг
Б4		2		16АIII-ГОСТ5781-82 ℓ=6200							2					9,8 кг
Б4		2		ℓ=6950										2		11,0 кг
Б4		2		20АIII-ГОСТ5781-82 ℓ=12150				2								30,0 кг

Инв. № 10005/7

Нач.отд	Рыбкина		ТП 409-19-05.87 КЖ.И. 3.0
Н. контр.	Лапкин		
Гл. спец	Лапкин		Сетка арматурная (С1... С11).
Рук.гр.	Рашевский		
Ст.инж.	Колядина		
Инж.	Измайлов		
Провер.	Колядина		

Стадия	Масса	Масштаб
Р	см. табл.	
Лист	Листов	
ПРОЕКТНЫЙ ИНСТИТУТ Г2		

Инв. № подл. | Подпись и дата | Взам. инв. №

Копировал: Ткачев Формат

Альбом III ч. 1

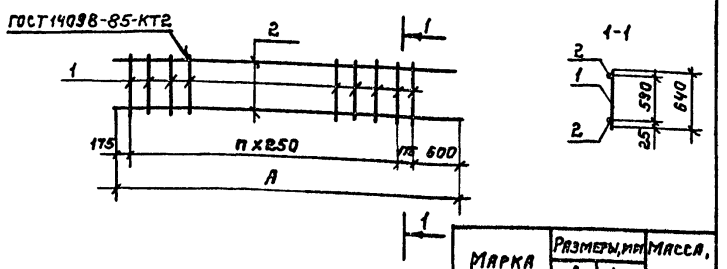

Марка	Размеры, мм		Масса, кг
	A	n	
С12	6950	24	25,5
С13	7700	27	28,3

Формат	Зона	Поз.	Обозначение	Наименование	Кол.	Примечание
				Документация		
А4			КЖ.И.ТУ1	Технические условия		
				Детали		
				С12		
Б4		1		6АI-ГОСТ 5781-82 ℓ=640	25	0,14 кг
Б4		2		16АIII-ГОСТ 5781-82 ℓ=6950	2	11,0 кг
				С13		
Б4		1		6АI-ГОСТ 5781-82 ℓ=640	28	0,14 кг
Б4		2		16АIII-ГОСТ 5781-82 ℓ=7700	2	12,2 кг

Нач. отд.	Рыбкина	
Н. контр.	Лапкин	
Гл. спец.	Лапкин	
Рук. гр.	Рашевский	
Ст. инж.	Колядина	
Инж.	Дорожко	
Провер.	Колядина	

Сетка арматурная (С12; С13).

КЖ.И. 4.0

Стадия	Масса	Масштаб
Р	см. табл.	

Лист | Листов

ПРОЕКТНЫЙ ИНСТИТУТ №2

Формат

Инв. № подл. | Подпись и дата | Взам. инв. №

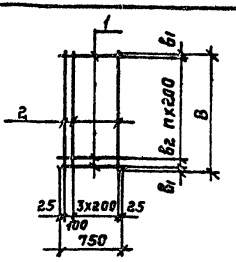

Марка	Размер				Масса, кг
	в	в1	в2	n	
С14	1450	25		7	7
С15	950	25	100	4	5
С16	1100	50		5	5

Формат	Зона	Поз.	Обозначение	Наименование	Кол	Примечание
				Документация		
А4				Технические условия		
				Детали		
				С14		
Б4		1		10АIII-ГОСТ 5781-82 ℓ=750	8	0,5 кг
Б4		2		8АI-ГОСТ 5781-82 ℓ=1450	5	0,5 кг
				С15		
Б4		1		10АIII-ГОСТ 5781-82 ℓ=750	6	0,5 кг
Б4		2		8АI-ГОСТ 5781-82 ℓ=950	5	0,4 кг
				С16		
Б4		1		10АIII-ГОСТ 5781-82 ℓ=750	6	0,5 кг
Б4		2		8АI-ГОСТ 5781-82 ℓ=1100	5	0,4 кг

Инв. № 10005/7

Нач. отд.	Рыбкина	
Н. контр.	Лапкин	
Гл. спец.	Лапкин	
Рук. гр.	Рашевский	
Ст. инж.	Колядина	
Инж.	Дорожко	
Провер.	Колядина	

ТП 409-19-05.87 КЖ.И.5.0

Сетка арматурная (С14 ... С16).

Стадия	Масса	Масштаб
Р	см. табл.	

Лист | Листов

ПРОЕКТНЫЙ ИНСТИТУТ №2

Формат

Копировал: [illegible]

Инв. № подл. | Подпись и дата | Взам. инв. №

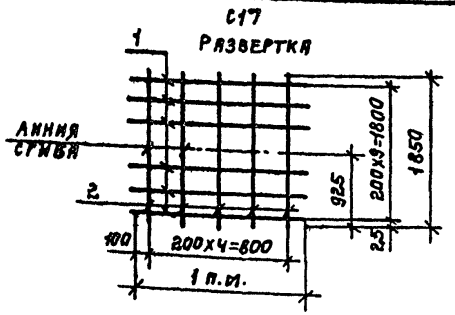

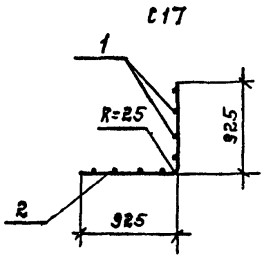

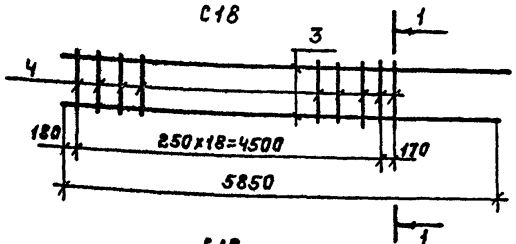

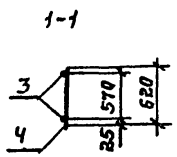

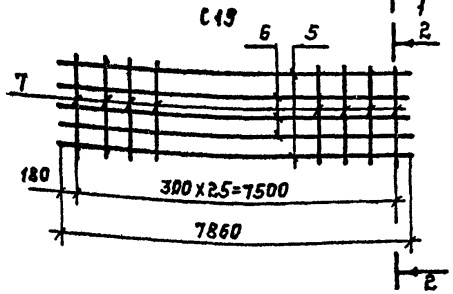

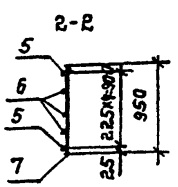

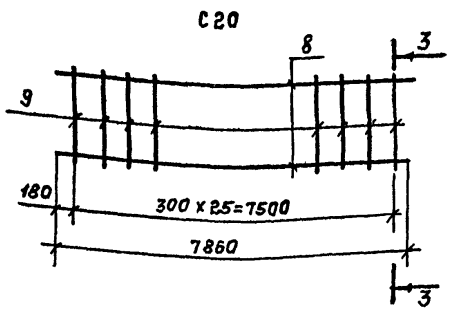

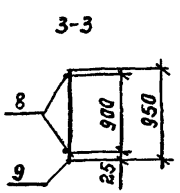

Формат	Зона	Поз.	Обозначение	Наименование	Кол.	Примечание
				Документация		
А4			КЖ.И.ТУ1	Технические условия		
				Детали		
				С17		
Б4		1		10АIII-ГОСТ 5781-82 ℓ=1000	4	0,62 кг
Б4		2		ℓ=1850	5	1,2 кг
				С18		
Б4		3		18АIII-ГОСТ 5781-82 ℓ=5850	2	5,2 кг
Б4		4		6АI-ГОСТ 5781-82 ℓ=620	20	0,14 кг
				С19		
Б4		5		18АIII-ГОСТ 5781-82 ℓ=7860	2	6,8 кг
Б4		6		8АI-ГОСТ 5781-82 ℓ=7860	3	3,1 кг
Б4		7		ℓ=950	26	0,38 кг
				С20		
Б4		8		18АIII-ГОСТ 5781-82 ℓ=7860	2	6,8 кг
Б4		9		6АI-ГОСТ 5781-82 ℓ=950	26	0,21 кг

Марка	Масса кг.
С17	8,5
С18	13,2
С19	33,0
С20	19,3

Инв.№10005/7

Нач.отд.	Рыбкина	
Н.контр.	Лапкин	
Гл.спец.	Лапкин	
Рук.гр.	Рашевский	
Ст.инж.	Колядина	
Инж.	Измайлов	
Провер.	Колядина	

ТП 409-19-05.87 Кж.И. 6.0

Сетка арматурная (С17 ... С20).

Стадия	Масса	Масштаб
Р	сп. табл.	
Лист	Листов 1	

Проектный институт №2

Копировал: Формат

Альбом III ч. 1

Рис. 1

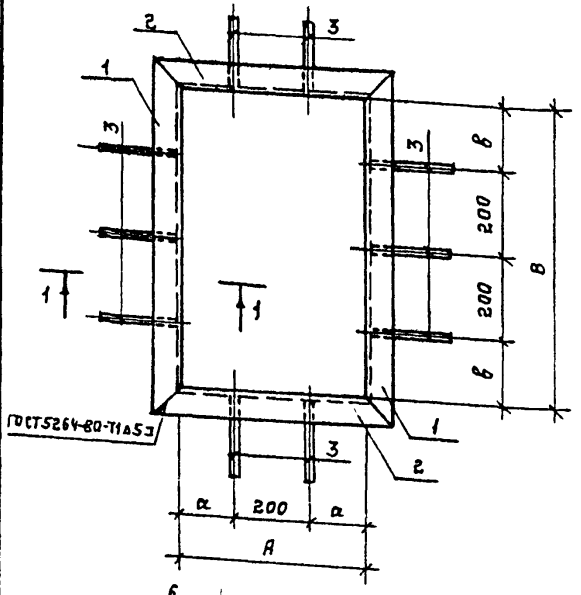

1-1

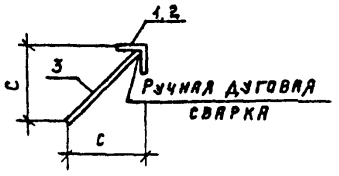

Рис. 2

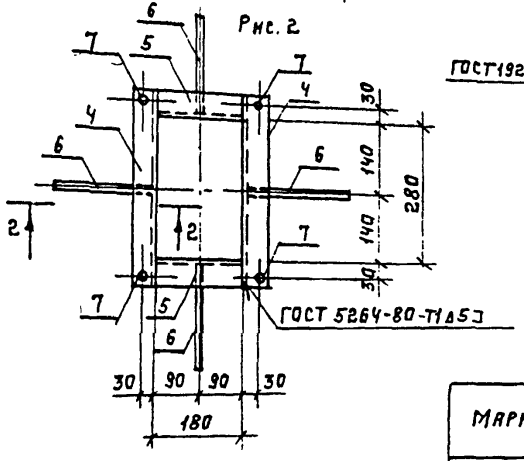

2-2

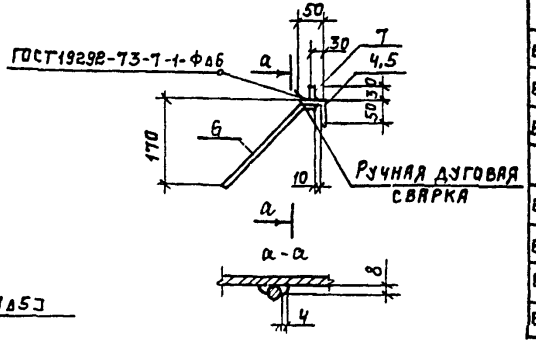

Марка	Рис.	Размеры, мм.					Масса, кг
		А	а	В	в	с	
МН1	1	280	40	490	45	60	7,7
МН2	1	510	155	760	180	170	18,5
МН3	1	510	155	960	280	170	20,7
МН4	2						4,54

Формат	Зона	Поз.	Обозначение	Наименование	Кол	Примечание
				Документация		
А4			КЖ.И. ТУ1	Технические условия		
				Детали		
				МН1		
Б4		1		Уголок $\frac{Б\text{-}50\times5\ ГОСТ\ 8509\text{-}72}{Вст3кп2\ ГОСТ\ 535\text{-}79}$ ℓ=590	2	2,2 кг
Б4		2		Уголок $\frac{Б\text{-}50\times5\ ГОСТ\ 8509\text{-}72}{Вст3кп2\ ГОСТ\ 535\text{-}79}$ ℓ=380	2	1,50 кг
Б4		3		8 А III – ГОСТ 5781-82 ℓ=85	10	0,03 кг
				МН2		
Б4		1		Уголок $\frac{Б\text{-}63\times5\ ГОСТ\ 8509\text{-}72}{Вст3кп2\ ГОСТ\ 535\text{-}79}$ ℓ=886	2	5,18 кг
Б4		2		Уголок $\frac{Б\text{-}63\times5\ ГОСТ\ 8509\text{-}72}{Вст3кп2\ ГОСТ\ 535\text{-}79}$ ℓ=636	2	3,65 кг
Б4		3		8 А III – ГОСТ 5781-82 ℓ=240	10	0,1 кг
				МН3		
Б4		1		Уголок $\frac{Б\text{-}63\times5\ ГОСТ\ 8509\text{-}72}{Вст3кп2\ ГОСТ\ 535\text{-}79}$ ℓ=1036	2	6,20 кг
Б4		2		Уголок $\frac{Б\text{-}63\times5\ ГОСТ\ 8509\text{-}72}{Вст3кп2\ ГОСТ\ 535\text{-}79}$ ℓ=630	2	3,65 кг
Б4		3		8 А III – ГОСТ 5781-82 ℓ=240	10	0,1 кг
				МН4		
Б4		4		Уголок $\frac{Б\text{-}50\times5\ ГОСТ\ 8509\text{-}72}{Вст3кп2\ ГОСТ\ 535\text{-}79}$ ℓ=380	2	1,4 кг
Б4		5		Уголок $\frac{Б\text{-}50\times5\ ГОСТ\ 8509\text{-}72}{Вст3кп2\ ГОСТ\ 535\text{-}79}$ ℓ=180	2	0,6 кг
Б4		6		8 А III – ГОСТ 5781-82 ℓ=280	4	0,11 кг
Б4		7		Болт М8 ГОСТ 2590-71 ℓ=30	4	0,025 кг

Инв. N 10005/1

Нач. отд.	Рыбкина	
Н. контр.	Лапкин	
Гл. конст.	Лапкин	
Рук. гр.	Рашевский	
Ст. инж.	Колдина	
Инж.	Измайлов	
Провер.	Колдина	

ТП 409-19-05.87 КЖ.И. Т.О

Изделие закладное (МН1 ... МН4).

Стадия	Масса	Масштаб
Р	см. табл.	
Лист	Листов 1	

Проектный институт №2

Инв. № подл. | Подпись и дата | Взам. инв. №

Копировал: Телеш Формат

Альбом III ч.1

Рис.1

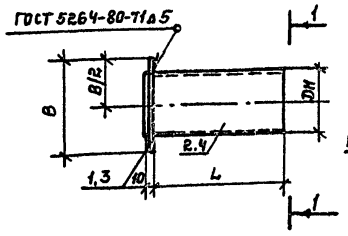

1-1

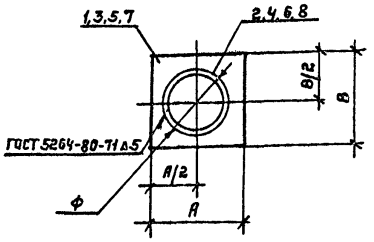

Рис.2

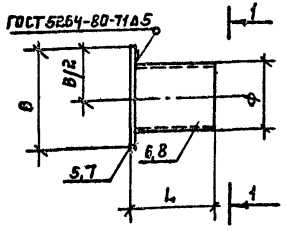

Марка	Рис.	Размеры, мм.				Масса, кг.
		A	B	L	Dн	
МН5	1	110	110	340	48	1,7
МН6	1	190	240	180	159	4,4
МН7	2	100	100	200	60	1,5
МН8	2	260	260	200	180	6,4

Формат	Зона	Поз.	Обозначение	Наименование	Кол.	Примечание
				Документация		
А4			КЖС.И.ТУ1	Технические условия		
				Детали		
				МН5		
Б4		1		Лист $\frac{Б4 \times 110\ ГОСТ\ 19903\text{-}74}{ВСТ3\ КП2\ ГОСТ\ 14637\text{-}79}$ ℓ=110	1	0,5 кг
Б4		2		Труба 40х30 ГОСТ 3262-75; ℓ=350	1	1,2 кг
				МН6		
Б4		3		Лист $\frac{Б4 \times 190\ ГОСТ\ 19903\text{-}74}{ВСТ3\ КП2\ ГОСТ\ 14637\text{-}79}$ ℓ=180	1	1,1 кг
Б4		4		Труба $\frac{159 \times 4,5\ ГОСТ\ 8732\text{-}78}{Д\ ГОСТ\ 8731\text{-}74}$ ℓ=190	1	3,3 кг
				МН7		
Б4		5		Лист $\frac{Б4 \times 100\ ГОСТ\ 19903\text{-}74}{ВСТ3\ КП2\ ГОСТ\ 14637\text{-}79}$ ℓ=100	1	0,6 кг
Б4		6		Труба 50х3,0 ГОСТ 3262-75 ℓ=200	1	0,9 кг
				МН8		
Б4		7		Лист $\frac{Б4 \times 260\ ГОСТ\ 19903\text{-}74}{ВСТ3\ КП2\ ГОСТ\ 14637\text{-}78}$ ℓ=260	1	2,1 кг
Б4		8		Труба $\frac{180 \times 5,0\ ГОСТ\ 8732\text{-}78}{Д\ ГОСТ\ 8731\text{-}74}$ ℓ=200	1	4,3 кг

Инв. N 10005/7

Нач.отд.	Рыбкина	
Н.контр.	Лапкин	
Гл.конст	Лапкин	
Рук.гр.	Рашевский	
Ст.инж.	Колядина	
Инж.	Измайлов	
Провер.	Колядина	

ТП 409-19-05.87 КЖС.И. 8.0

Изделие закладное (МН5... МН8).

Стадия	Масса	Масштаб
Р	см. табл.	

Лист | Листов 1

ПРОЕКТНЫЙ ИНСТИТУТ №2

Копировал: Желем. Формат

Альбом III ч. 1

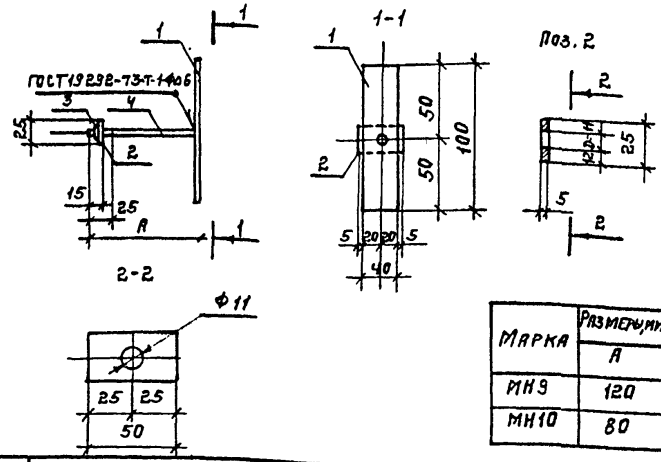

Марка	Размеры, мм A	Масса, кг.
МН9	120	0,26
МН10	80	0,24

Формат	Зона	Поз.	Обозначение	Наименование	Кол.	Примечание
				Документация		
А4			КЖ.И.ТУ1	Технические условия		
				Детали		
Б4		1		Лист $\frac{Б5\times40\ ГОСТ\ 19903-74}{ВСТ3\ КП2\ ГОСТ\ 14637-74}$ ℓ=100	1	0,16 кг
Б4		2		Лист $\frac{Б5\times25\ ГОСТ\ 19903-74}{ВСТ3\ КП2\ ГОСТ\ 14637-74}$ ℓ=50	1	0,02 кг
Б4		3		Гайка d=10 ГОСТ 5915-70*	1	0,01 кг
				Переменные данные		
				МН9		
Б4		4		10АI-ГОСТ 5781-82 ℓ=120	1	0,07 кг
				МН10		
Б4		4		10АI-ГОСТ 5781-82 ℓ=80	1	0,05 кг

ИНВ. N 10005/7

Нач.отд.	Рыбкина	
Н.контр.	Лапкин	
Гл.конс.	Лапкин	
Рук.гр.	Рашевский	
Ст.инж.	Колядина	
Инж.	Измайлов	
Провер.	Колядина	

ТП 409-19-05.87 КЖ.И. 9.0

Изделие закладное (МН9; МН10).

Стадия	Масса	Масштаб
Р	см. табл.	

Лист | Листов 1

ПРОЕКТНЫЙ ИНСТИТУТ №2

Инв. № подл. | Подпись и дата | Взам. инв. №

ФОРМАТ

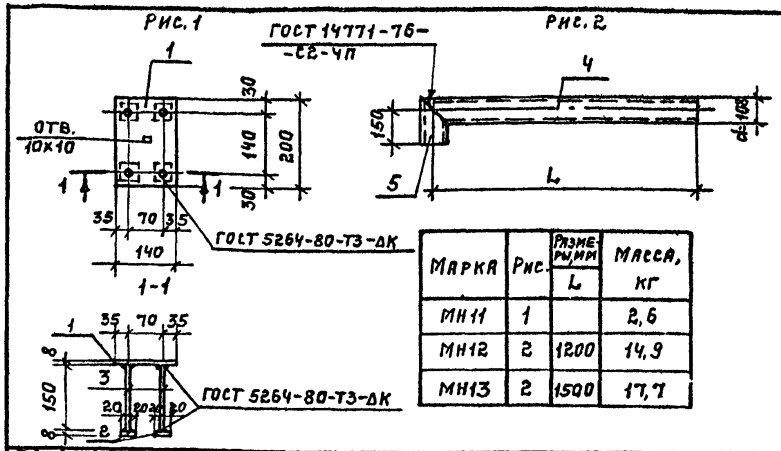

Марка	Рис.	Размеры, мм L	Масса, кг
МН11	1		2,6
МН12	2	1200	14,9
МН13	2	1500	17,7

Формат	Зона	Поз.	Обозначение	Наименование	Кол	Примечание
				Документация		
А4			КЖ.И.ТУ1	Технические условия		
				Детали		
				МН11		
Б4		1		Лист $\frac{Б8\times40\ ГОСТ\ 19903-74}{ВСТ3\ КП2\ ГОСТ\ 14637-79}$ ℓ=200	1	1,8 кг
Б4		2		ℓ=40	4	0,1 кг
Б4		3		10АIII-ГОСТ 5781-82 ℓ=150	4	0,1 кг
				МН12		
Б4		4		Труба $\frac{108\times4,0\ ГОСТ\ 8732-78}{Д\ ГОСТ\ 8731-74}$ ℓ=1255	1	12,8 кг
Б4		5		ℓ=205	1	2,1 кг
				МН13		
Б4		5		Труба $\frac{108\times4,0\ ГОСТ\ 8732-78}{Д\ ГОСТ\ 8731-74}$ ℓ=205	1	2,1 кг
Б4		4		ℓ=1555	1	15,6 кг

Нач.отд.	Рыбкина	
Н.контр.	Лапкин	
Гл.конст.	Лапкин	
Рук.гр.	Рашевский	
Ст.инж.	Колядина	
Инж.	Дорожко	
Провер.	Колядина	

ТП 409-19-05.87 КЖ.И.10.0

Изделие закладное (МН11, МН12, МН13).

Стадия	Масса	Масштаб
Р	см. табл.	

Лист | Листов 1

ПРОЕКТНЫЙ ИНСТИТУТ №2

Инв. № подл. | Подпись и дата | Взам. инв. №

Копировал: [illegible]

ФОРМАТ

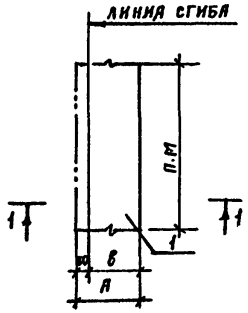

Марка	Материал	Масса, кг
МС1	Лист $\frac{Б\ 0,5\times155\ ГОСТ\ 19903-74}{Вст3кп2\ ГОСТ\ 17715-72}$ $\frac{С-1000}{}$	0,61
МС2	Лист $\frac{Б\ 0,5\times110\ ГОСТ\ 19903-74}{Вст3кп2\ ГОСТ\ 17715-72}$ $\frac{С-1000}{}$	0,43

Нач.отд.	Рыбкина		ТП 409-19-05.87	Кж.м.11.0	
Н.контр.	Лапкин				
Гл.конс.	Лапкин				
Рук.гр.	Рашевский		Изделие соединительное (МС1, МС2).	Стадия: Р; Масса: см. табл.; Масштаб:	
Ст.инж.	Колдакина				
Инж.	Измайлов			Лист	Листов 1
Провер.	Колдакина			Проектный институт №2	

Копировал: Формат

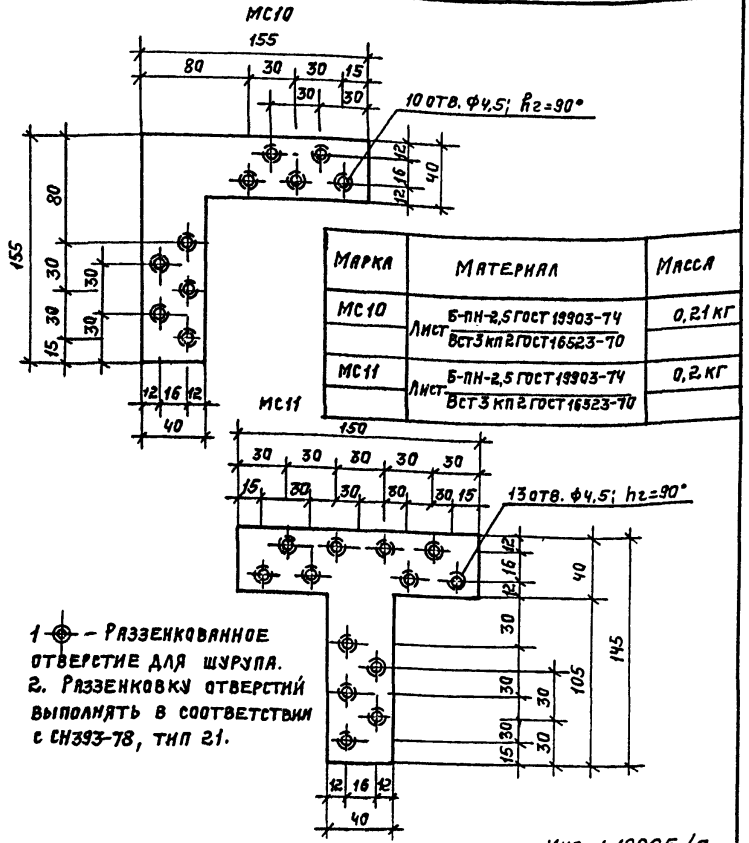

Марка	Материал	Масса
МС10	Лист $\frac{Б-ПН-2,5\ ГОСТ\ 19903-74}{Вст3кп2\ ГОСТ\ 16523-70}$	0,21 кг
МС11	Лист $\frac{Б-ПН-2,5\ ГОСТ\ 19903-74}{Вст3кп2\ ГОСТ\ 16523-70}$	0,2 кг

1 ⊕ – Раззенкованное отверстие для шурупа.
2. Раззенковку отверстий выполнять в соответствии с СН393-78, тип 21.

Инв. № 10005/7

Взам.инв.№ | Подпись и дата | Инв.№ подл.

Нач.отд.	Рыбкина		ТП 409-19-05.87	Кж.м.12.0	
Н.контр.	Лапкин				
Гл.спец.	Лапкин				
Рук.гр.	Рашевский		Изделие соединительное (МС10; МС11).	Стадия: Р; Масса: см. табл.; Масштаб:	
Ст.инж.	Колдакина				
Инж.	Измайлов			Лист	Листов 1
Провер.	Колдакина			Проектный институт №2	

Копировал: Формат

Альбом III ч.1

Рис.1

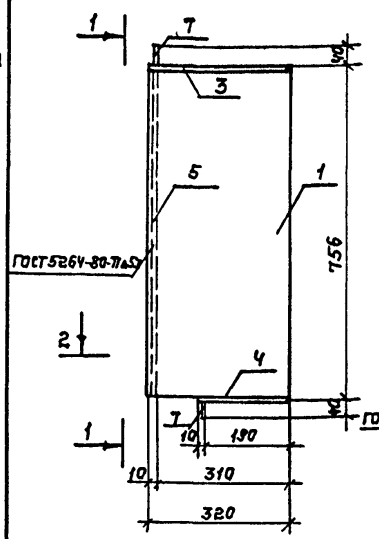

Рис.2

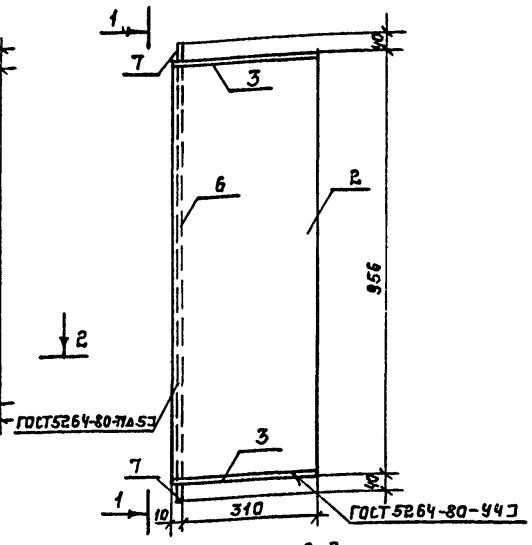

1-1

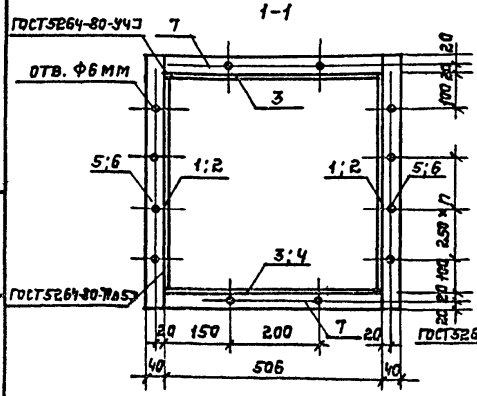

2-2

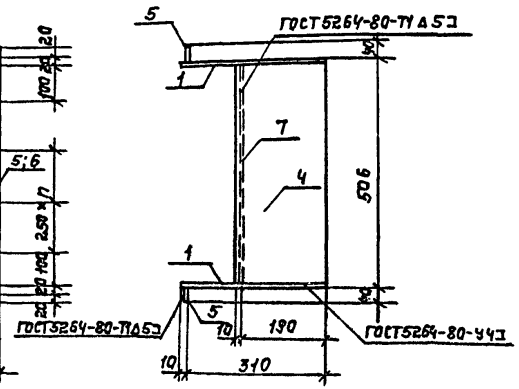

Марка	Рис.	Размеры, мм	Масса кг
		n	
МС3	1	1	19,9
МС4	2	2	25

Формат	Зона	Поз.	Обозначение	Наименование	Кол.	Примечание
				Документация		
А4			КЖС.И.ТУ1	Технические условия		
				Сборочные единицы		
Б4		3		Лист $\frac{Б3 \times 320\ ГОСТ\ 19903-74}{ВСТ3КП\ ГОСТ\ 14637-74}$ ℓ=500	1	3,8 кг
Б4		7		Лист $\frac{Б3 \times 40\ ГОСТ\ 19903-74}{ВСТ3КП\ ГОСТ\ 14637-74}$ ℓ=506	2	0,5 кг
				Переменные данные для ис-ий		
				МС3		
Б4		1		Лист $\frac{Б3 \times 320\ ГОСТ\ 19903-74}{ВСТ3КП\ ГОСТ\ 14637-74}$ ℓ=750	2	5,6 кг
Б4		4		Лист $\frac{Б3 \times 200\ ГОСТ\ 19903-74}{ВСТ3КП\ ГОСТ\ 14637-74}$ ℓ=500	1	2,4 кг
Б4		5		Лист $\frac{Б3 \times 40\ ГОСТ\ 19903-74}{ВСТ3КП\ ГОСТ\ 14637-74}$ ℓ=836	2	0,74 кг
				МС4		
Б4		2		Лист $\frac{Б3 \times 320\ ГОСТ\ 19903-74}{ВСТ3КП\ ГОСТ\ 14637-74}$ ℓ=950	2	7,2 кг
Б4		3		Лист $\frac{Б3 \times 320\ ГОСТ\ 19903-74}{ВСТ3КП\ ГОСТ\ 14637-74}$ ℓ=500	1	3,8 кг
Б4		6		Лист $\frac{Б3 \times 40\ ГОСТ\ 19903-74}{ВСТ3КП\ ГОСТ\ 14637-74}$ ℓ=1036	2	1,0 кг

Инв. N 10005/7

Нач.отд.	Рыбкина	
Н.контр.	Лапкин	
Гл.конст.	Лапкин	
Рук.гр.	Рашевский	
Ст.инж.	Колядина	
Инж.	Измайлов	
Провер.	Колядина	

ТП.409-19-05.87 КЖС.И.13.0

Изделие соединительное (МС3; МС4)

Стадия	Масса	Масштаб
Р	См. табл.	

Лист | Листов

Проектный институт

Копировал: Мелем. Формат

Инв.№ подл. | Подпись и дата | Взам.инв.№

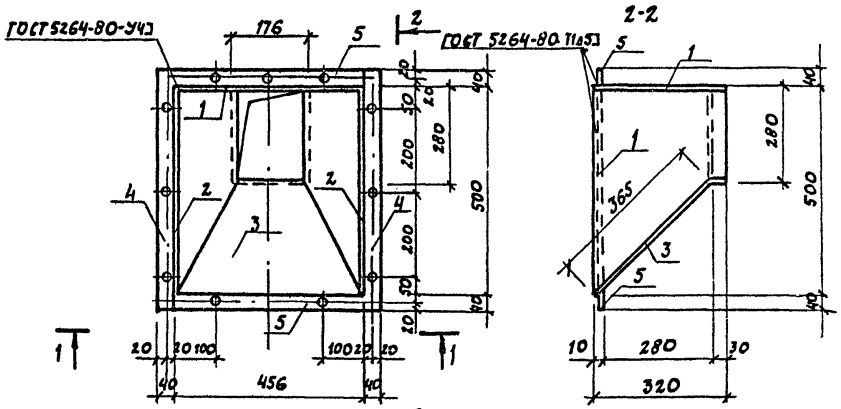

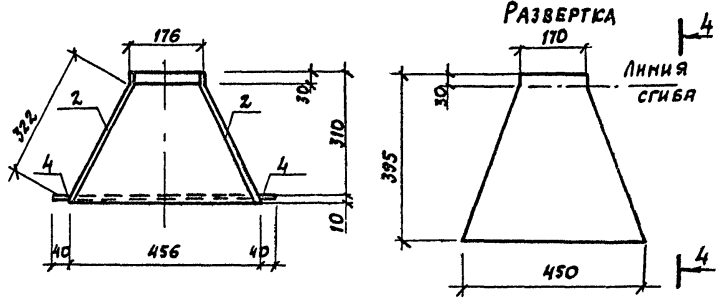

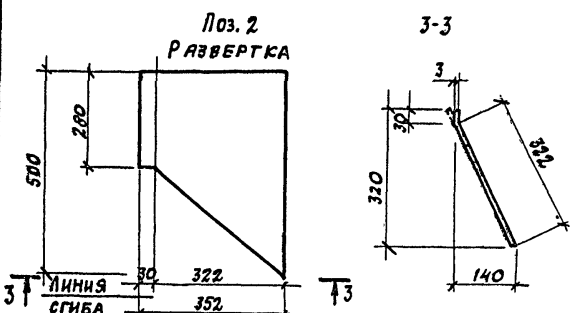

Формат	Зона	Поз.	Обозначение	Наименование	Кол.	Примечание
				Документация		
А4			КЖ.И.ТУ1	Технические условия		
				Детали		
Б4		1		Лист $\frac{Б3\times310\ ГОСТ\ 19903-74}{В\ ст3\ кп\ ГОСТ\ 14637-79}$ t=450	1	3.4 кг
		2		Лист $\frac{Б3\times152\ ГОСТ\ 19903-74}{В\ ст3\ кп\ ГОСТ\ 14637-79}$ t=500	2	4.2 кг
		3		Лист $\frac{Б3\times395\ ГОСТ\ 19903-74}{В\ ст3\ кп\ ГОСТ\ 14637-79}$ t=450	1	4.2 кг
Б4		4		Лист $\frac{Б3\times40\ ГОСТ\ 19903-74}{В\ ст3\ кп\ ГОСТ\ 14637-79}$ t=680	2	0.6 кг
Б4		5		Лист $\frac{Б3\times40\ ГОСТ\ 19903-74}{В\ ст3\ кп\ ГОСТ\ 14637-79}$ t=450	2	0.43 кг

Инв. N 10005/7

Нач. отд.	Рыбкина		ТП 409-19-05.87 КЖ.И.14.0
Н. контр.	Лапкин		
Гл. констр.	Лапкин		
Рук. гр.	Рашевский		Изделие соединительное МС5
Ст. инж.	Колядина		
Инж.	Измайлов		
Провер.	Колядина		

Стадия	Масса	Масштаб
Р	18.1 кг	
Лист	Листов 1	

Проектный институт №2

Копировал:

Формат

Альбом III ч. 1

Рис. 1

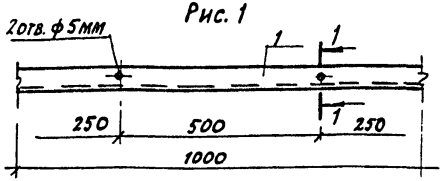

1-1

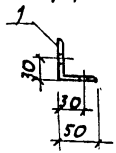

Рис. 2

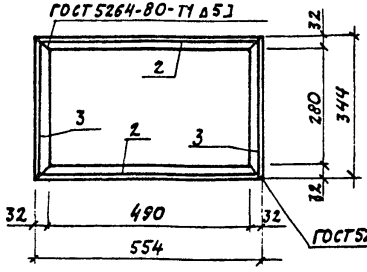

Марка	Рис.	Масса, кг
МС7	1	3.8
МС8	2	4.6

Формат	Зона	Поз.	Обозначение	Наименование	Кол.	Примечание
				Документация		
А4			К.Ж.И.ТУ1	Технические условия		
				Детали		
				МС7		
Б4		1		Уголок Б-50х5 ГОСТ 8509-72 ℓ=1000 / В ст3кп2 ГОСТ 535-79	1	3.8 кг
				МС8		
Б4		2		Уголок Б-50х32х4 ГОСТ 8510-72 ℓ=554 / В ст3 кп2 ГОСТ 535-79	2	1.4 кг
Б4		3		Уголок Б-50х32х4 ГОСТ 8510-72 ℓ=314 / В ст3 кп2 ГОСТ 535-79	2	0.9 кг

Инв. № подл. | Подпись и дата | Взамен инв. №

Нач. отд.	Рыбкина		ТП 409-19-05.87. К.Ж.И. 15.0
Н. контр.	Лапкин		
Гл. констр.	Лапкин		
Рук. гр.	Рашевский		Изделие соединительное (МС7, МС8)
Ст. инж.	Колядина		Стадия: Р; Масса: см. табл.; Масштаб:
Инж.	Измайлов		Лист; Листов
Провер.	Колядина		Проектный институт №2

Развертка

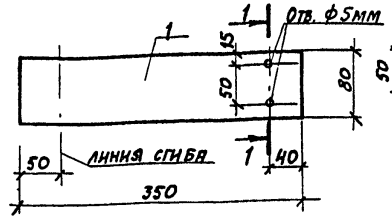

МС6

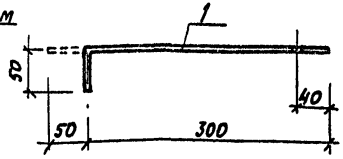

МС9

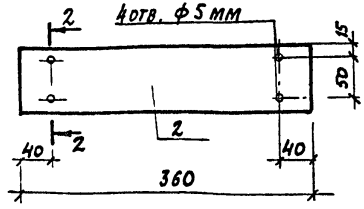

1-1

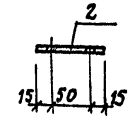

Марка	Материал	Масса, кг
МС6	Лист Б3х80 ГОСТ 19903-74 / В ст3кп2 ГОСТ 14637-79 ℓ=350	0.66
МС9	Лист Б3х80 ГОСТ 19903-74 / В ст3 кп2 ГОСТ 14637-79 ℓ=360	0.68

Инв. N 10005/7

Нач. отд.	Рыбкина		ТП 409-19-05.87 К.Ж.И. 16.0
Н. контр.	Лапкин		
Гл. конст.	Лапкин		
Рук. гр.	Рашевский		Изделие соединительное (МС6, МС9)
Ст. инж.	Колядина		Стадия: Р; Масса: см. табл.; Маркштаб:
Инж.	Дорожко		Лист; Листов
Провер.	Колядина		Проектный институт N 2

Копировал

Формат

Альбом № 4.1

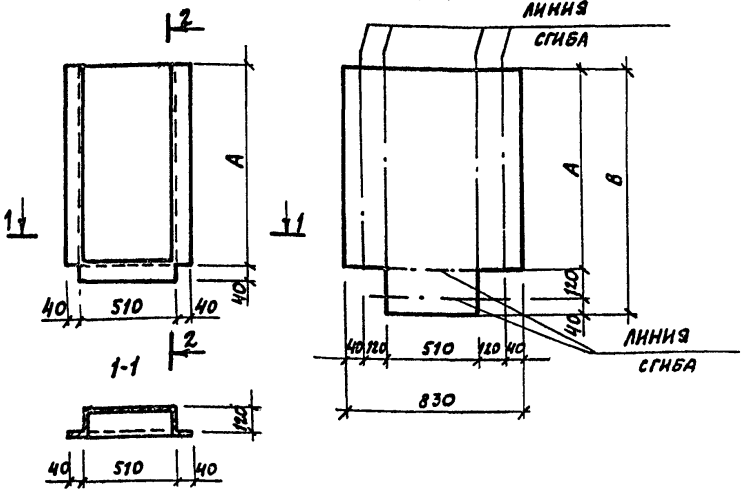

Марка	Размеры, мм А	В	Материал	Масса кг
МС12	990	1150	Лист Б1×830 ГОСТ 19903-74 / В ст3 кп ℓ=1150	7.5
МС13	1690	1850	Лист Б1×830 ГОСТ 19903-74 / В ст3 кп ℓ=1850	12.1

Нач. отд.	Рыбкина		ТП 409-19-05.87	КЖ.И.17.0
Н. контр.	Лапкин			
Гл. спец.	Лапкин			
Рук. гр.	Рашевский		Изделие соединительное (МС12, МС13)	Стадия: Р; Масса: см. табл.; Масштаб:
Ст. инж.	Колядина			Лист; Листов 1
Инж.	Измайлова			Проектный институт № 2
Провер.	Колядина			

Копировал: Формат

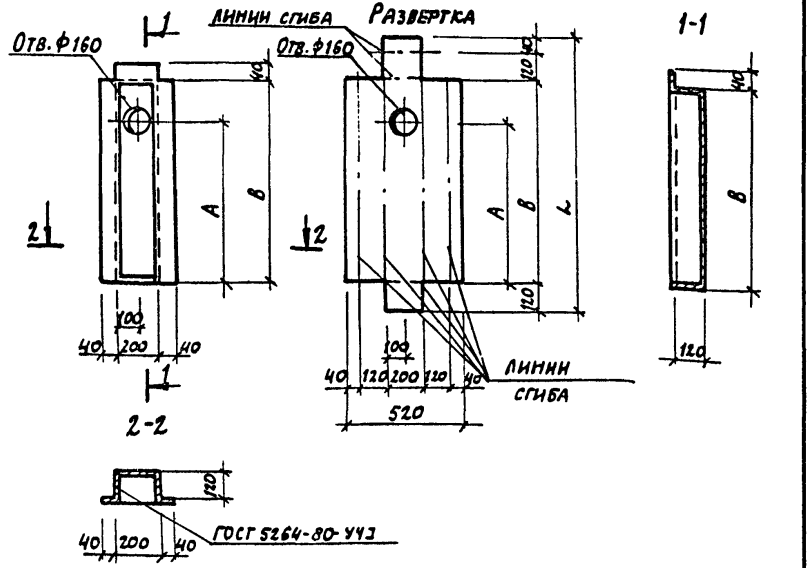

Марка	Размеры, мм А	В	L	Материал	Масса кг
МС14	930	1440	1720	Лист Б1×520 ГОСТ 19903-74 / В ст3 кп ℓ=1720	7
МС15	1230	1440	1720	Лист Б1×520 ГОСТ 19903-74 / В ст3 кп ℓ=1720	7
МС16	1930	2160	2440	Лист Б1×520 ГОСТ 19903-74 / В ст3 кп ℓ=2440	10

Инв. № 10005/7

Нач. отд.	Рыбкина		ТП 409-19-05.87	КЖ.И.18.0
Н. контр.	Лапкин			
Гл. спец.	Лапкин			
Рук. гр.	Рашевский		Изделие соединительное (МС14... МС16)	Стадия: Р; Масса: см. табл.; Масштаб:
Ст. инж.	Колядина			Лист; Листов 1
Инж.	Измайлов			Проектный институт № 2
Провер.	Колядина			

Инв. № подл. | Подпись и дата | Взам. инв. №

Копировал: Формат

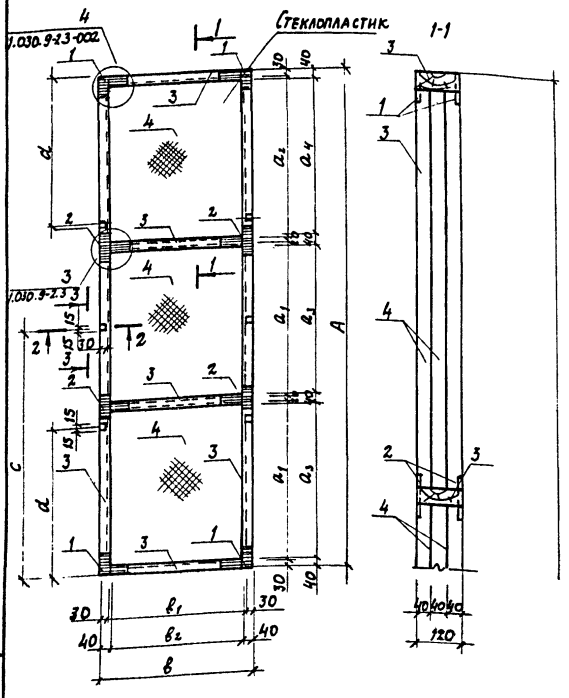

Формат	Зона	Поз.	Обозначение	Наименование	Кол-во на исп. КД.И. 1.0 –	01	02	03	04	Примеч.
				Документация						
			1.030.9-2.3-0.0 ото	Техническое описание						
			1.030.9-2.3-0.02	Узлы 3; 4						
				Сборочные единицы						
А4		1	КЭК.И.12.0	Изделие соединительное МС10	8	8	8	8	8	0.21 кг
А4		2	КЭК.И.12.0	Изделие соединительное МС11	8	8	8	8	8	0.2 кг
				Стандартные изделия						
				Шурупы 1-4х30 ГОСТ 1145-80	1.0	1.0	1.0	1.0	1.0	кг
				Материалы						
Б4		3		Доска 40х120	0.05	0.04	0.04	0.06	0.05	$м^3$
Б4		4		Стеклопластик						
				О-5 ОСТ 6-11-390-75	6.6	3.3	2.4	7.6	4.7	$м^2$

Обозначение	Марка	Размеры, мм a_1	a_2	a_3	a_4	A	$в_1$	$в_2$	в	c	d	Масса кг
КД.И.1.0	РД1	1100	1100	1080	1080	3400	990	970	1050	1700		43.8
-01	РД2	1100	1100	1080	1080	3400	490	470	550	1700		29.9
-02	РД3	1100	1100	1080	1080	3400	350	330	410	1700		27.5
-03	РД4	1300	1200	1280	1180	3900	990	970	1050	1950	950	51.5
-04	РД5	1300	1200	1280	1180	3900	610	590	670	1950	950	38.7

Инв. N 10005/7

Нач. отд.	Рыбкина	ТП 409-19-05.87	КД.И. 1.0
Н. контр.	Лапкин		
Гл. спец.	Лапкин	Рама деревянная (РД1... РД5)	Стадия: Р; Масса: см. табл.; Масштаб:
Рук. гр.	Рашевский		Лист; Листов
Ст. инж.	Колядина		Проектный институт №2
Инж.	Измайлов		
Провер.	Колядина		

Копировал: Формат

Инв. N подл. | Подпись и дата | Взам. инв. N

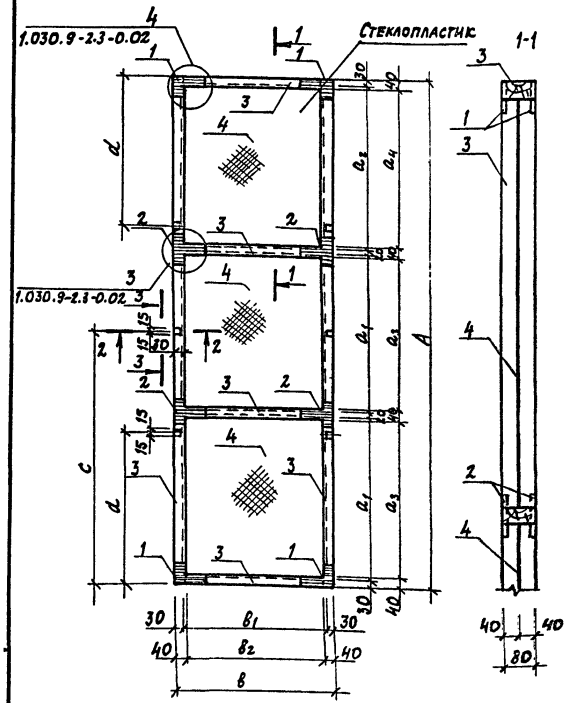

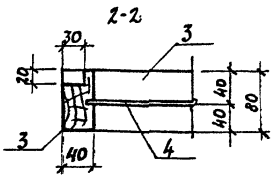

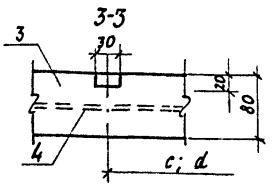

Формат	Зона	Поз.	Обозначение	Наименование	Кол-во на изд.	Кол-во на КД.И.2.0 -01	Кол-во на КД.И.2.0 -02	Примеч.
				Документация				
			1.030.9-2.3-0.0 ОТО	Техническое описание				
			1.030.9-2.3-0.02	Узлы 3; 4				
				Сборочные единицы				
А4		1	К.Ж.И.12.0	Изделие соединительное МС10	8	8	8	0.21 кг
А4		2	К.Ж.И.12.0	Изделие соединительное МС11	8	8	8	0.2 кг
				Стандартные изделия				
				Шурупы 1-4х30 ГОСТ 1145-80	1.0	1.0	1.0	кг
				Материалы				
Б4		3		Доска 40х120	0.03	0.04	0.03	м³
Б4		4		Стеклопластик				
				О-5 ОСТ 6-11-390-75	6.8	7.8	4.0	м²

Обозначение	Марка	Размеры, мм a_1	a_2	a_3	a_4	A	B_1	B_2	B	C	d	Масса кг
КД.И.2.0	РД6	1100	1100	1080	1080	3400	990	970	1050	1700		23.5
-01	РД7	1300	1200	1280	1180	3900	990	970	1050	1950	950	29.75
-02	РД8	1300	1200	1280	1180	3900	690	590	670	1950	950	22.0

Инв.N 10005/7

Нач.отд.	Рыбкина	
Н.контр.	Лапкин	
Гл.спец.	Лапкин	
Рук.гр.	Рашевский	
Ст.инж.	Колядина	
Инж.	Измайлов	
Провер.	Колядина	

ТП 409-19-05.87 КД.И.2.0

Рама деревянная (РД6... РД8)

Стадия	Масса	Масштаб
Р	см. табл.	
Лист	Листов	

Проектный институт №2

Копировал: Формат

Альбом III У.1

Рис.1

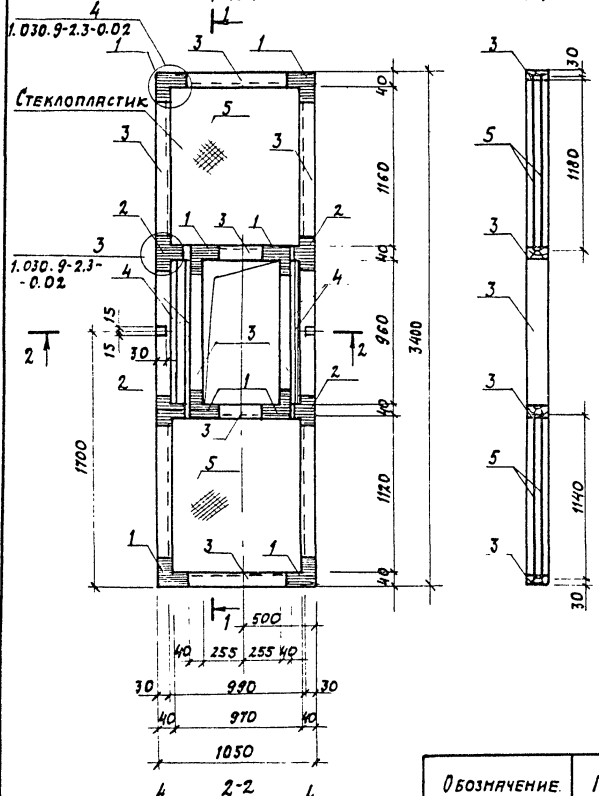

Рис.2 (остальное см. Рис.1)

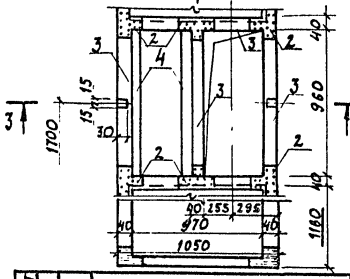

Формат	Зона	Поз.	Обозначение	Наименование	Кол-во на изд. К.А.И.3.0		Примеч.
					-	01	
				Документация			
			1.030.9-2.3-0.0 ото	Техническое описание			
			1.030.9-2.3-0.02	Узлы 3; 4			
				Сборочные единицы			
А4		1	кн.и. 12.0	Изделие соединительное МС10	16	12	0.21 кг
А4		2	кн.и. 12.0	Изделие соединительное МС11	8	8	0.2 кг
				Стандартные изделия			
				Шурупы 1-4х30 ГОСТ 1145-80	1.2	1.1	кг
				Материалы			
Б4		3		Доска 40х120	0.06	0.06	м³
Б4		4		Брусок 40х40	0.006	0.003	м³
Б4		5		Стеклопластик О-5 ОСТ 6-11-390-75	4.6	4.6	м²

Обозначение	Марка	Рис.	Масса, кг
КД.И.3.0	РД 9	1	40.4
-01	РД 10	2	38.8

Инв. N 10005/7

Нач. отд.	Рыбкина		ТП 409-19-05.87 КД.И.3.0
Н. контр.	Лапкин		
Гл. спец.	Лапкин		
Рук. гр.	Рашевский		Рама деревянная (РД 9; РД 10)
Ст. инж.	Колядина		Стадия: Р; Масса: см. табл.; Масштаб:
Инж.	Измайлов		Лист; Листов 1
Прорер.	Колядина		Проектный институт N 2

Копировал:

Формат

Инв. N подл. | Подпись и дата | Взам. инв. N

Альбом № 9.1

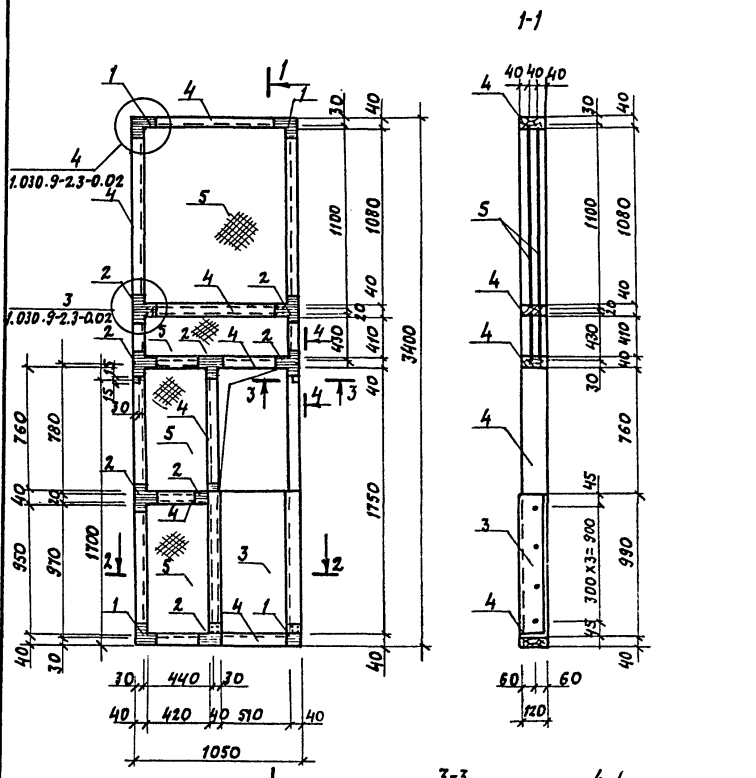

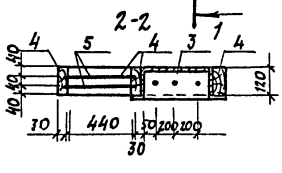

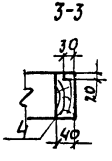

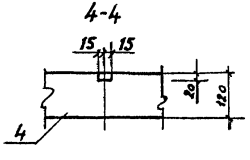

Формат	Зона	Поз.	Обозначение	Наименование	Кол.	Примечание
				Документация		
			1.030.9-2.3-0.0 ото	Техническое описание		
			1.030.9-2.3-0.0.2	Узлы 3; 4		
				Сборочные единицы		
А4		1	КЖ.И.12.0	Изделие соединительное МС10	8	0.21 кг
А4		2	КЖ.И.12.0	МС11	16	0.2 кг
А4		3	КЖ.И.17.0	МС12	1	7.5 кг
				Стандартные изделия		
				Шурупы 1-4х30 ГОСТ 1145-80	1.2	кг
				Материалы		
Б4		4		Доска 40х120	0.062	м³
Б4		5		Стеклопластик		
				О-5 ОСТ 6-11-390-75	4.6	м²

Инв. № 10005/7

Нач. отд.	Рыбкина		ТП 409-19-05.87	КД.И.4.0
Н. контр.	Лапкин			
Гл. спец.	Лапкин			
Рук. гр.	Рашевский		Рама деревянная РД 11	Стадия: Р; Масса: 51.9 кг; Масштаб:
Ст. инж.	Колядина			Лист; Листов 1
Инж.	Измайлов			Проектный институт №2
Провер.	Колядина			

Копировал: Формат

Альбом III ч.1

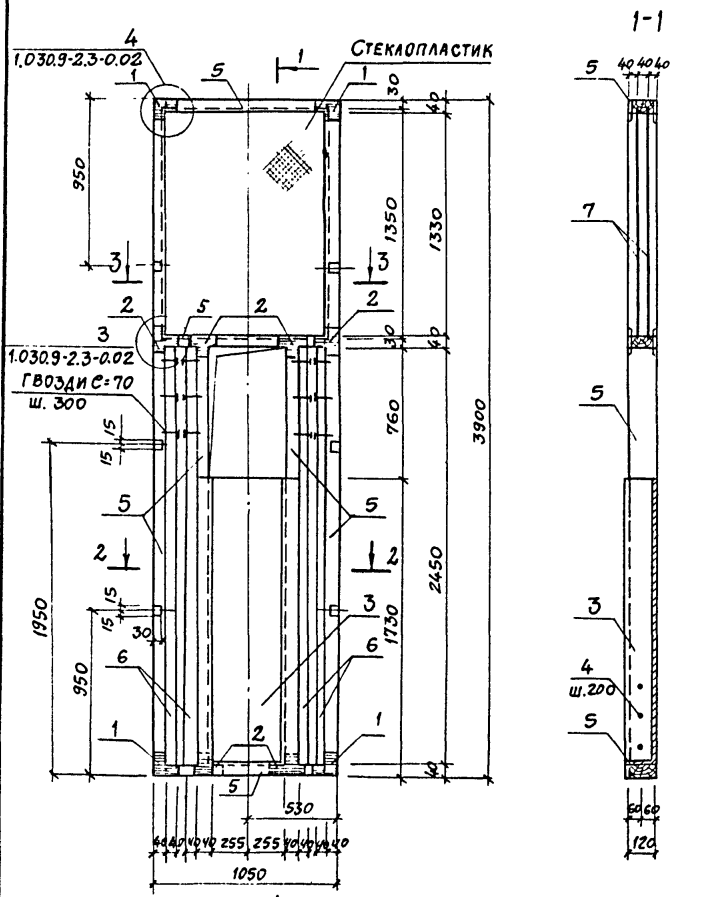

Формат	Зона	Поз.	Обозначение	Наименование	Кол.	Примечание
				Документация		
			1.030.9-2.3-0.0 ОТО	Техническое описание		
			1.030.9-2.3-0.0.2	Узлы 3; 4		
				Сборочные единицы		
		1	КЖ.И.12.0	Изделие соединительное МС10	8	0,21 кг
		2	КЖ.И.12.0	МС11	12	0,2 кг
		3	КЖ.И.17.0	МС13	1	12,1 кг
				Стандартные изделия		
		4		Шурупы 1-4×30 ГОСТ 1145-80	1,3	кг
				Материалы		
		5		Доска 40×120	0,07	м³
		6		Брусок 40×40	0,02	м³
		7		Стеклопластик 0-5 ОСТ 6-11-390-75	2,7	м²

Инв. №10005/7

Нач. отд.	Рыбкина	
Н. контр.	Лапкин	
Гл. спец.	Лапкин	
Рук. гр.	Рашевский	
Ст. инж.	Колядина	
Инж.	Изнайлов	
Провер.	Колядина	

ТП 409-19-05.87 К.Д.И.5.0

Рама деревянная РД 12

Стадия	Масса	Масштаб
Р	71,2 кг	
Лист	Листов 1	

Проектный институт №2

Копировал: Формат

Инв. № подл. | Подпись и дата | Взам. инв. №

Альбом III ч.1

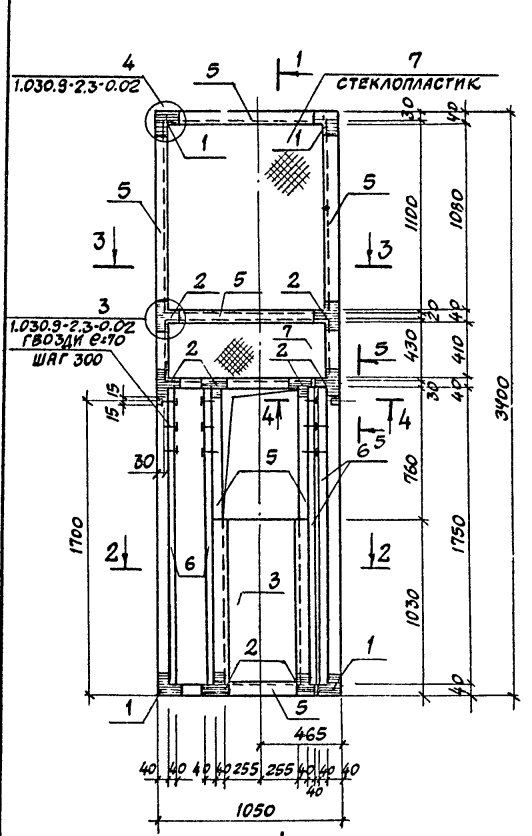

1-1

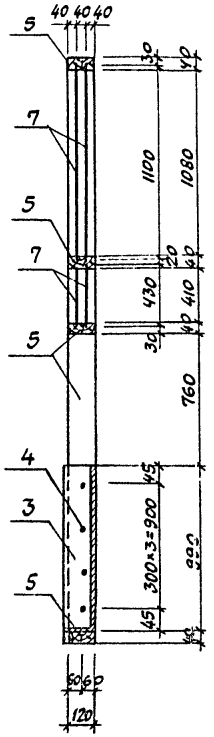

4-4

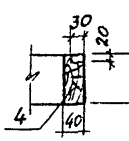

5-5

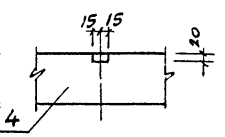

2-2

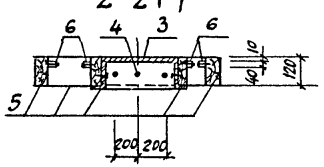

3-3

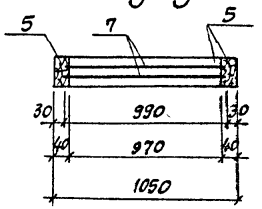

Формат	Зона	Поз.	Обозначение	Наименование	Кол.	Примечание
				Документация		
			1.030.9-2.3-0.0 ОТО	Техническое описание		
			1.030.9-2.3-0.0.2	Узлы 3;4		
				Сборочные единицы		
А4		1	КЖ.И.12.0	Изделие соединительное МС11	8	0,21 кг
А4		2	КЖ.И.12.0	МС11	12	0,2 кг
А4		3	КЖ.И.17.0	МС12	1	7,3 кг
				Стандартные изделия		
Б4		4		Шурупы 1-4×30 ГОСТ 1145-80	1,3	кг
				Материалы		
Б4		5		Доска 40×120	0,06	м³
Б4		6		Брусок 40×40	0,01	м³
Б4		7		Стеклопластик		
				О-5 ОСТ 6-11-390-75	1,53	м²

Инв. №10005/7

Нач. отд.	Рыбкина		ТП 409-19-05.87 КД.И.6.0
Н. контр.	Лапкин		
Гл. спец.	Лапкин		
Рук. гр.	Рашевский		Рама деревянная РД 13
Ст. инж.	Колядина		Стадия: Р; Масса: 52 кг; Масштаб:
Инж.	Измайлов		Лист; Листов
Провер.	Колядина		Проектный институт № 2

Копировал Формат

Альбом III 4.1

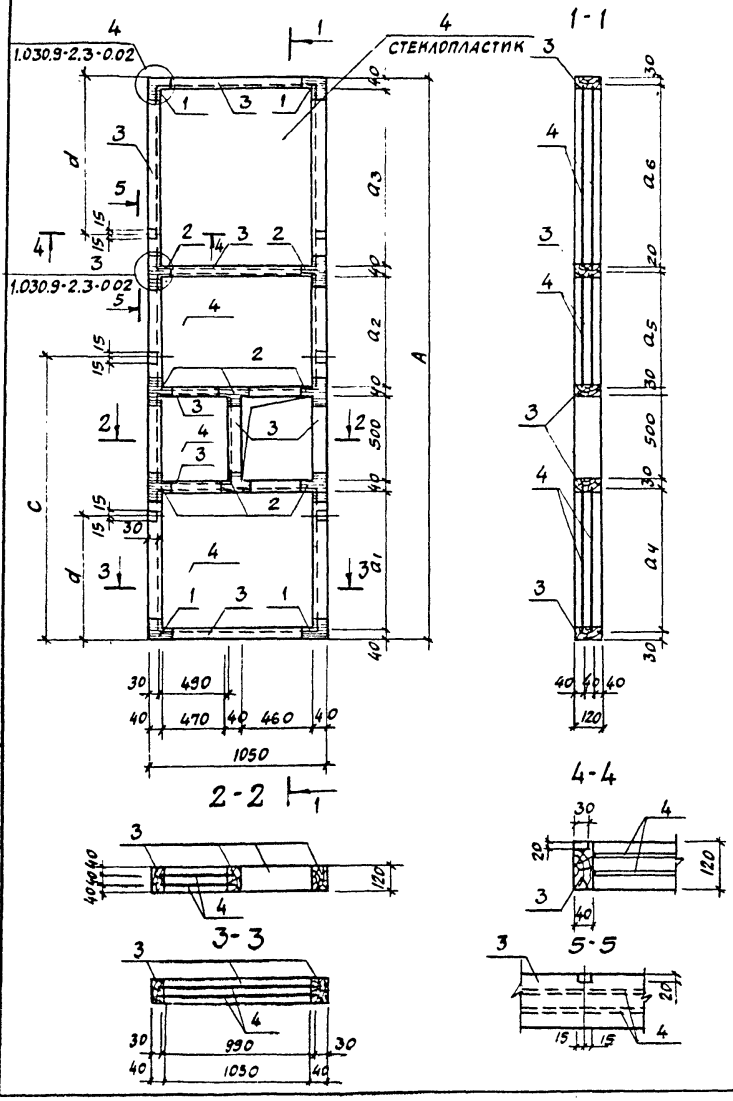

Обозначение	Марка	Размеры, мм									Масса кг
		a_1	a_2	a_3	a_4	a_5	a_6	A	C	d	
КД.И.7.0	РД14	860	760	1080	880	780	1100	3400	1700		44,5
-01	РД15	1580	440	1180	1600	460	1200	3900	1950	950	47,3

Формат	Зона	Поз.	Обозначение	Наименование	Кол. на эл. КД.И.7.0 -	Кол. на эл. КД.И.7.0 01	Примеч.
				Документация			
			1.030.9-2.3-0.0 ОТО	Техническое описание			
			1.030.9-2.3-0.02	Узлы 3; 4			
				Сборочные единицы			
А4		1	КЖ.И.12.0	Изделие соединительное МС10	8	8	0,21 кг
А4		2	КЖ.И.12.0	МС11	16	16	0,2 кг
				Стандартные изделия			
				Шурупы 1-4×30 ГОСТ 1145-80	1,5	1,5	кг
				Материалы			
Б4		3		Доска 40×120	0,06	0,063	м 3
Б4		4		Стеклопластик В-3 ОСТ 6-11-390-75	3,0	3,3	м 2

Инв. № 10005/7

Нач. отд.	Рыбкина		ТП 409-19-05.87 КД.И.7.0
Н. контр.	Лапкин		
Гл. спец.	Лапкин		Рама деревянная (РД14; РД15)
Рук. гр.	Рашевский		Стадия: Р; Масса: См. табл.; Масштаб:
Ст. инж.	Колядина		Лист; Листов 1
Инж.	Измайлов		Проектный институт № 2
Провер.	Колядина		

Копировал Формат

Инв. № подл. | Подпись и дата | Взам. инв. №

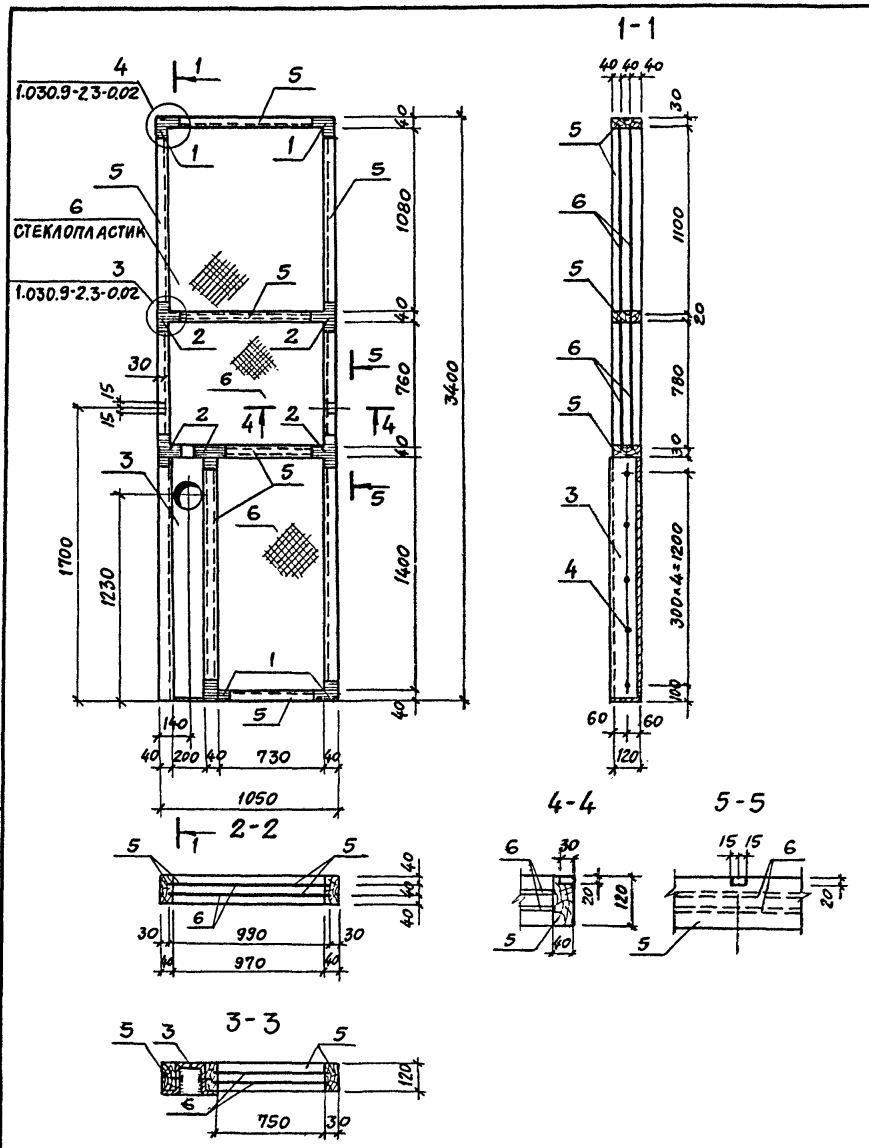

Формат	Зона	Поз.	Обозначение	Наименование	Кол.	Примечание
				Документация		
			1.030.9-2.3-0.0 ОТО	Техническое описание		
			1.030.9-2.3-0.0.2	Узлы 3; 4		
				Сборочные единицы		
А4		1	КЖ.И.12.0	Изделие соединительное МС10	8	0,21 кг
А4		2	КЖ.И.12.0	МС11	10	0,2 кг
А4		3	КЖ.И.18.0	МС15	1	7,0 кг
				Стандартные изделия		
Б4		4		Шурупы 1-4×30 ГОСТ 1145-80	1,2	кг
				Материалы		
Б4		5		Доска 40×120	0,06	м³
Б4		6		Стеклопластик О-5 ОСТ 6-11-390-75	3,0	м²

Инв. № 10005/7

Нач.отд.	Рыбкина		ТП 409-19-05.87 КД.И.8.0
Н.контр.	Лапкин		
Гл.спец.	Лапкин		
Рук.гр.	Рашевский		Рама деревянная РД16
Ст.инж.	Колядина		
Инж.	Измайлов		
Провер.	Колядина		

Стадия	Масса	Масштаб
Р	50кг	
Лист	Листов 1	
Проектный институт №2		

Копировал Формат

Альбом III ч.1

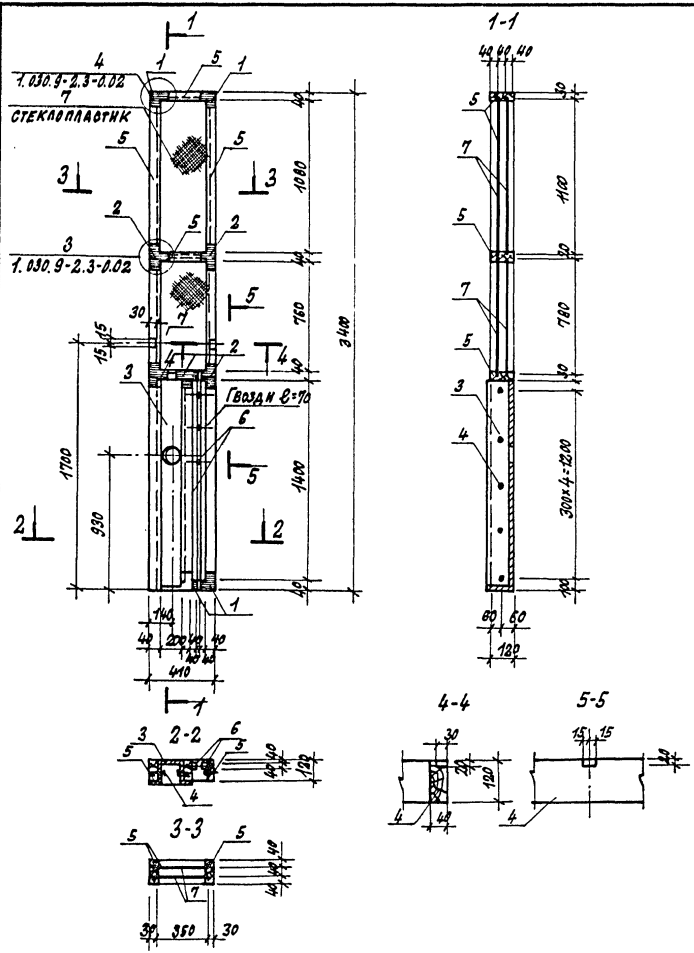

Формат	Зона	Поз.	Обозначение	Наименование	Кол.	Примечание
				Документация		
			1.030.9-2.3-0.0 ОТО	Техническое описание		
			1.030.9-2.3-0.0.2	Узлы 3; 4		
				Сборочные единицы		
А4		1	КЖС.И.12.0	Изделие соединительное МС10	8	0.21 кг
А4		2	КЖС.И.12.0	МС11	10	0.2 кг
А4		3	КЖС.И.18.0	МС14	1	7.0 кг
				Стандартные изделия		
Б4		4		Шурупы 1-4×30 ГОСТ 1145-80	0.8	кг
				Материалы		
Б4		5		Доска 40×120	0.05	м³
Б4		6		Брусок 40×40	0.005	м³
Б4		7		Стеклопластик		
				О-5 ОСТ 6-11-390-75	0.7	м²

Инв. №10005/7

Нач.отд.	Рыбкина		ТП 409-19-05.87 КД.И.9.0
Н. контр.	Лапкин		
Гл.спец.	Лапкин		Рама деревянная РД 17
Рук. гр.	Рашевский		Стадия: Р; Масса: 40.9 кг; Масштаб:
Ст.инж.	Колядина		Лист; Листов 1
Инженер	Измайлова		Проектный институт №2
Провер.	Колядина		

Инв. № подл. | Подпись и дата | Взам. инв. №

Копировал | Формат

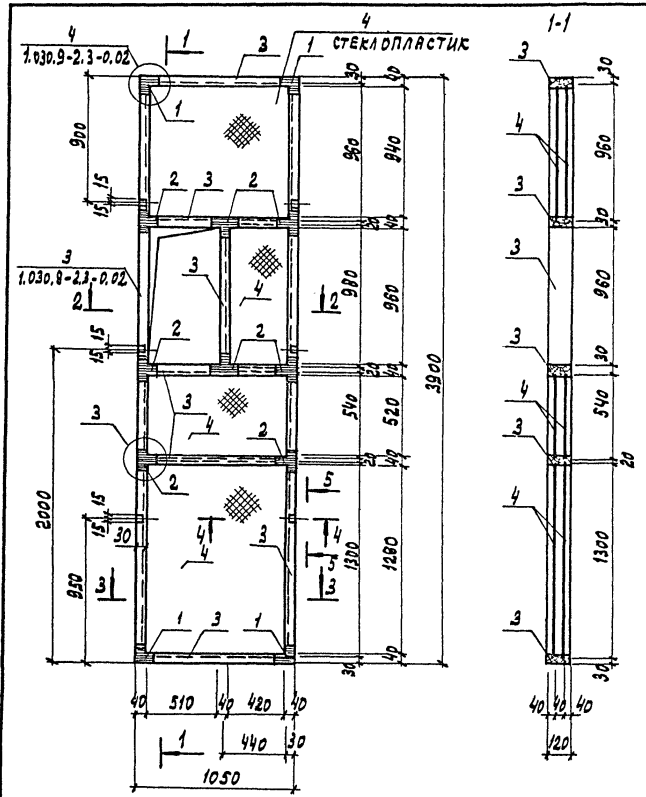

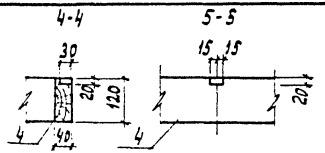

Формат	Зона	Поз.	Обозначение	Наименование	Кол.	Примечание
				Документация		
			1.030.9-2.3-0.0 ОТО	Техническое описание		
			1.030.9-2.3-0.0.2	Узлы 3; 4		
				Сборочные единицы		
А4		1	КЖ.И. 12.0	Изделие соединительное МС11	8	0.27 кг
А4		2	КЖ.И. 12.0	МС11	16	0,2 кг
				Стандартные изделия		
				Шурупы 1-4-30 ГОСТ 1145-80	1.2	кг
				Материалы		
Б4		3		Доска 40х120	0.068	м³
Б4		4		Стеклопластик		
				Д-5 ОСТ 6-11-390-75	6.5	м²

Инв. № 10005/7

Нач. отд.	Рыбкина		ТП 409-19-05.87 Кд.И. 10.0
Н.контр.	Лапкин		
Гл.спец.	Лапкин		Рама деревянная Рд 18
Рук. гр.	Рашевский		
Ст. инж.	Колядина		Стадия: Р; Масса: 56.6кг; Масштаб:
Инж.	Измайлов		Лист; Листов 1
Провер.	Колядина		Проектный институт №2

Копировал: Графская Формат

Альбом III ч.1

Рис. 1

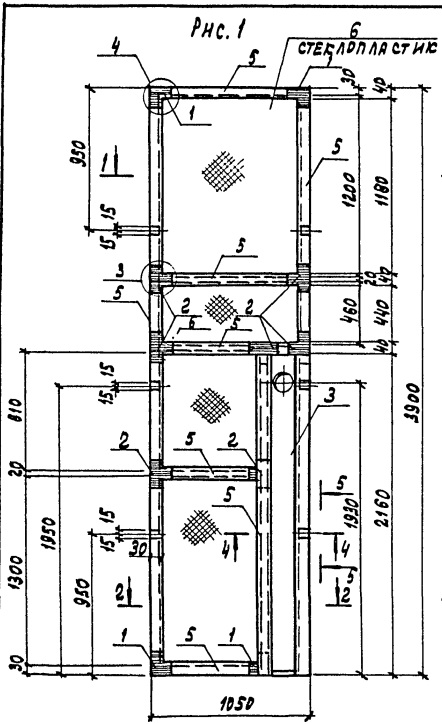

Рис. 2
зеркальное отражение остальное см. рис. 1

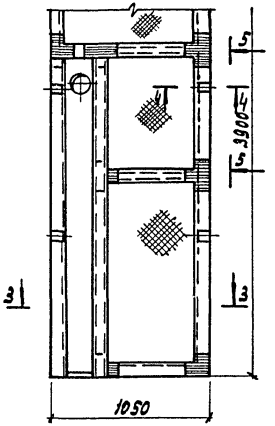

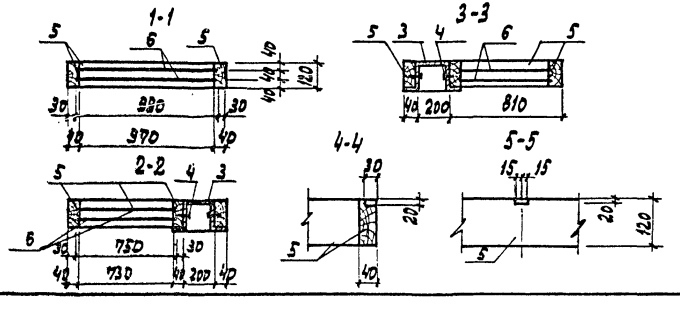

Обозначение	Марка	Рис.	Масса, кг
КД.И.11.0	РД 19	1	59.7
-01	РД 20	2	59.7

Формат	Зона	Поз.	Обозначение	Наименование	кол. на изд. КД.И.11.0 –	кол. на изд. КД.И.11.0 01	Примеч.
				Документация			
			1.030.9-2.3-0.0 ОТО	Техническое описание			
			1.030.9-2.3-0.0.2	Узлы 3; 4			
				Сборочные единицы			
А4		1	КЖ.И.12.0	Изделие соединительное МС10	8	8	0.21 кг
А4		2	КЖ.И.12.0	МС11	14	14	0.2 кг
А4		3	КЖ.И.18.0	МС16	1	1	10.0 кг
				Стандартные изделия			
Б4		4		Шурупы 1.4х30 ГОСТ 1145-80	1.3	1.3	кг
				Материалы			
Б4		5		Доска 40х120	0.07	0.07	м³
Б4		6		Стеклопластик			
				О-5 ОСТ 6-11-390-75	3.3	3.3	м²

Инв.№ 10005/7

Нач.отд.	Рыбкина	
Н.контр.	Лапкин	
Гл.спец.	Лапкин	
Рук.гр.	Рашевский	
Ст.инж.	Колядина	
Инж.	Изтайлов	
Провер.	Колядина	

ТП 409-19-05.87 КД.И.11.0

Рама деревянная (РД 19; РД 20)

Стадия	Масса	Масштаб
Р	см. табл.	
Лист	Листов 1	

Проектный институт К2

Копировал: Графская Формат

Инв.№ подл. | Подпись и дата | Взам.инв.№

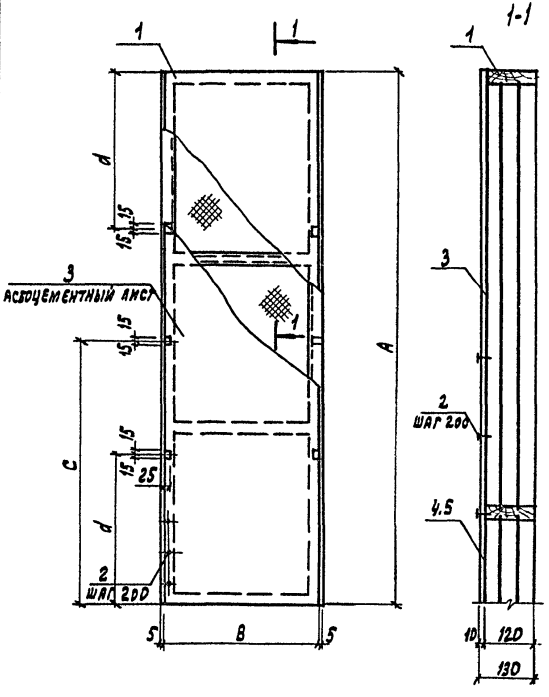

ФОРМАТ	ЗОНА	ПОЗ.	ОБОЗНАЧЕНИЕ	НАИМЕНОВАНИЕ	КОЛ-ВО НА ИСП. КД.И.12.0 —	01	02	03	04	ПРИМЕЧ.
				Документация						
			1.030.9-2.3-0.0 ОТО	Техническое описание						
				Сборочные единицы						
А3		1	КД.И.1.0	Рама деревянная РД1	1					43,8 кг
А3		1	КД.И.1.0-01	РД2		1				29,9 кг
А3		1	КД.И.1.0-02	РД3			1			27,5 кг
А3		1	КД.И.1.0-03	РД4				1		51,5 кг
А3		1	КД.И.1.0-04	РД5					1	38,7 кг
				Стандартные изделия						
БЧ		2		Шурупы 1-4х30 ГОСТ 1145-80	0,4	0,4	0,4	0,5	0,5	кг
				Материалы						
БЧ		3		Асбестоцементный лист ГОСТ 18124-75	3,6	1,9	1,4	4,1	2,6	м²
БЧ		4		Мастика битумная горячая МБР-Г-100 ГОСТ 2889-80						
БЧ		5		Фольгоизол марки ФГ ГОСТ 20429-84	3,6	1,9	1,4	4,1	2,6	м²

ОБОЗНАЧЕНИЕ	МАРКА	РАЗМЕРЫ, мм A	B	C	d		МАССА кг
КД.И.12.0	Щ1	3400	1040	1700			130,6
-01	Щ2	3400	540	1700			75,9
-02	Щ3	3400	400	1700			61,5
-03	Щ4	3900	1040	1950	950		150,4
-04	Щ5	3900	660	1950	950		125,6

Инв. № 10005/7

Нач. отд.	Рыбкина		ТП 409-19-05.87 КД.И. 12.0
И.контр.	Лапкин		
Гл. спец.	Лапкин		
Рук. гр.	Рашевский		Экранный щит (Щ1 .... Щ5)
Ст. инж.	Колядина		
Инж.	Изтайлов		
Провер.	Колядина		

СТАДИЯ	МАССА	МАСШТАБ
Р	см. табл.	
ЛИСТ	ЛИСТОВ 1	

ПРОЕКТНЫЙ ИНСТИТУТ №2

Копировал: Графская Формат

Альбом III в.1

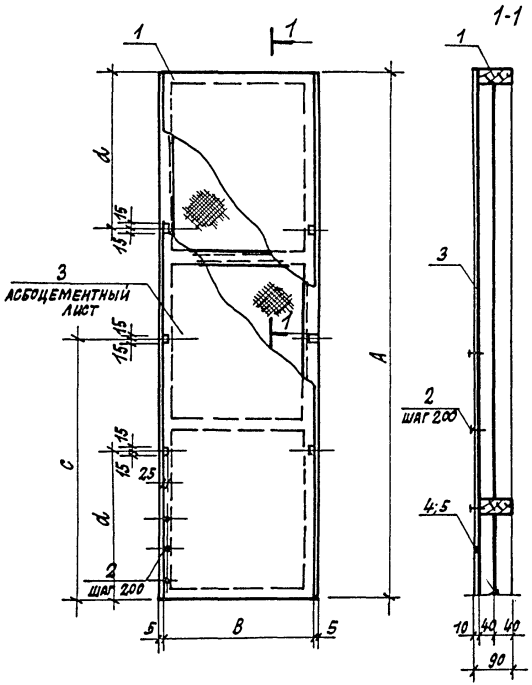

Формат	Зона	Поз.	Обозначение	Наименование	Кол. на изд. КД.И.13.0 —	01	02	Примеч.
				Документация				
			1.030.9-2.3-0.0 ОТО	Техническое описание				
				Сборочные единицы				
А3		1	КД.И. 2.0	Рама деревянная РД6	1			22.5 кг
А3		1	КД.И. 2.0-01	РД7		1		29.75 кг
А3		1	КД.И. 2.0-02	РД8			1	22 кг
				Стандартные изделия				
Б4		2		Шурупы 1-4х30 ГОСТ 1145-80	0.4	0.4	0.4	кг
				Материалы				
Б4		3		Асбестоцементный лист ГОСТ 18124-75	3.6	4.1	2.6	м²
Б4		4		Мастика битумная горячая МБР-Г-100 ГОСТ 2889-80				
Б4		5		Фольгоизол марки ФГ ГОСТ 20429-84	3.6	4.1	2.6	м²

Обозначение	Марка	Размеры, мм A	B	C	d		Масса кг
КД.И.13.0	Щ6	3400	1040	1700			109.9
-01	Щ7	3900	1040	1950	950		128.5
-02	Щ8	3900	660	1950	950		76.8

Инв. № 10005/7

Нач.отд.	Рыбкина	
Н.контр.	Лапкин	
Гл.спец.	Лапкин	
Рук.гр.	Рашевский	
Ст.инж.	Колядина	
Инженер.	Измайлов	
Провер.	Колядина	

ТП 409-19-05.87 КД.И. 13.0

Экранный щит (Щ6...Щ8)

Стадия	Масса	Масштаб
Р	см. табл.	
Лист	Листов 1	

Проектный институт №2

Копировал: Формат

Инв. № подл. | Подпись и дата | Взам. инв. №

Альбом III.47

Рис. 1

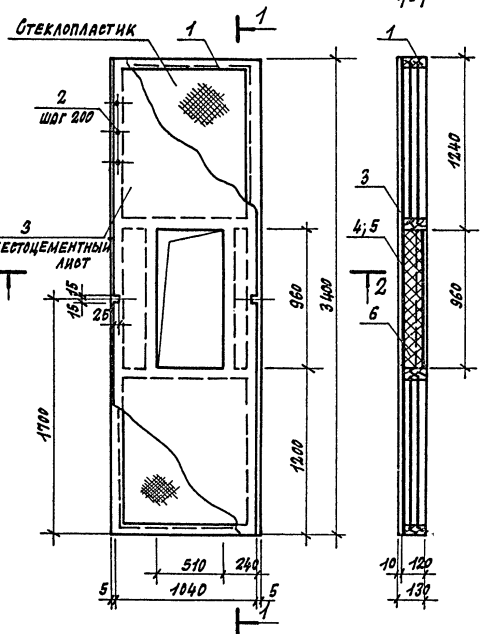

Рис. 2 (остальное по рис. 1)

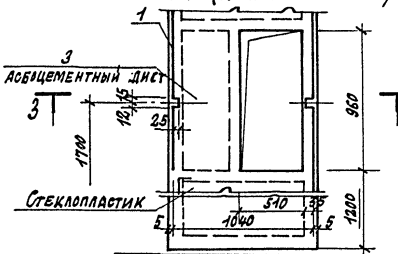

3-3

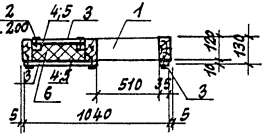

Формат	Зона	Поз.	Обозначение	Наименование	Кол. на усп. Кд.И.14.0 —	Кол. на усп. Кд.И.14.0 01	Примеч.
				Документация			
			1.030.9-2.3-0.0 ОТО	Техническое описание			
				Сборочные единицы			
А3		1	Кд.И.3.0	Рама деревянная РД9	1		40.4 кг
А3		1	3.0-01	РД10		1	38.8 кг
				Стандартные изделия			
Б4		2		Шурупы-1-4х30 гост 1145-80	0.5	0.5	кг
				Материалы			
Б4		3		Асбестоцементный лист гост 18124-75	3.1	3.1	м²
Б4		4		Мастика битумная горячая МБР-г-100 гост 2889-80			
Б4		5		Фольгоизол марки ФГ гост 20429-84	3.1	3.1	м²
Б4		6		Плиты минераловатные гост 9573-82	0.05	0.05	м³

Обозначение	Марка	Рис.	Масса, кг
Кд.И.14.0	Щ9	1	130.6
-01	Щ10	2	130.6

Нач. отд.	Рыбкина	
Н. контр.	Лапкин	
Гл. спец.	Лапкин	
Рук. гр.	Рашевский	
Ст. инж.	Колядина	
Инженер.	Измайлова	
Провер.	Колядина	

ТП 409-19-05.87 Кд.И.14.0

Экранный щит (Щ9; Щ10)

Стадия	Масса	Масштаб
Р	см. табл.	
Лист	Листов 1	

Проектный институт №2

Инв.№ 10005/7

Копировал: Формат

Альбом № 4.1

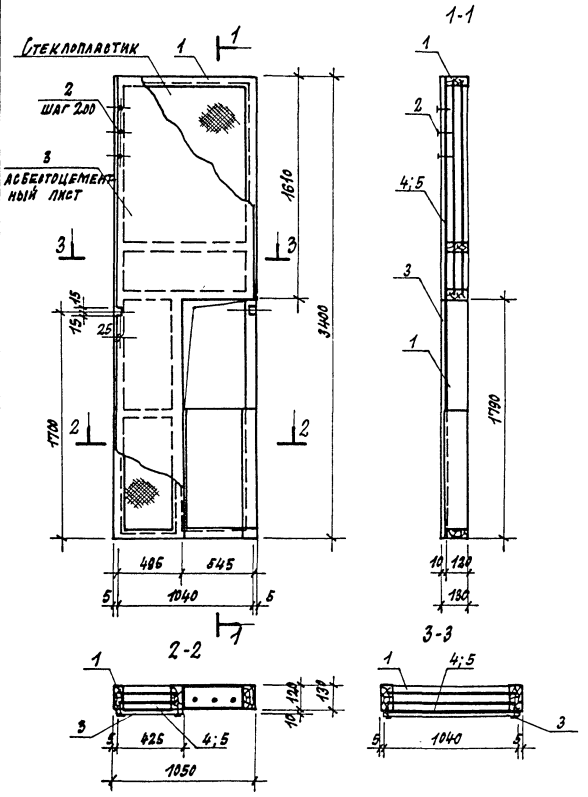

Формат	Зона	Поз.	Обозначение	Наименование	Кол.	Примечание
				Документация		
				Техническое описание		
				Сборочные единицы		
А3		1	КД. И. 4.0	Рама деревянная РД11	1	51.9 кг
				Стандартные изделия		
Б4		2		Шурупы 1-4х30 ГОСТ 1145-80	0.4	кг
				Материалы		
Б4		3		Асбестоцементный лист		
				ГОСТ 18124-75	2.6	м²
Б4		4		Мастика битумная горячая		
				МБР-Г-100 ГОСТ 2889-80		
Б4		5		Фольгоизол марки Фг		
				ГОСТ 20429-84	2.6	м²

Инв. № 10005/7

Нач. отд.	Рыбкина		ТП 409-19-05.87 КД. И. 15.0
Н. контр.	Лапкин		
Гл. спец.	Лапкин		Экранный щит ЩН
Рук. гр.	Рашевский		
Ст. инже.	Колядина		
Инжен.	Измайлов		
Провер.	Колядина		

Стадия	Масса	Масштаб
Р	114.3 кг	
Лист	Листов 1	
Проектный институт №2		

Копировал: Фим. Формат

Инв. № подл. | Подпись и дата | Взамен инв. №

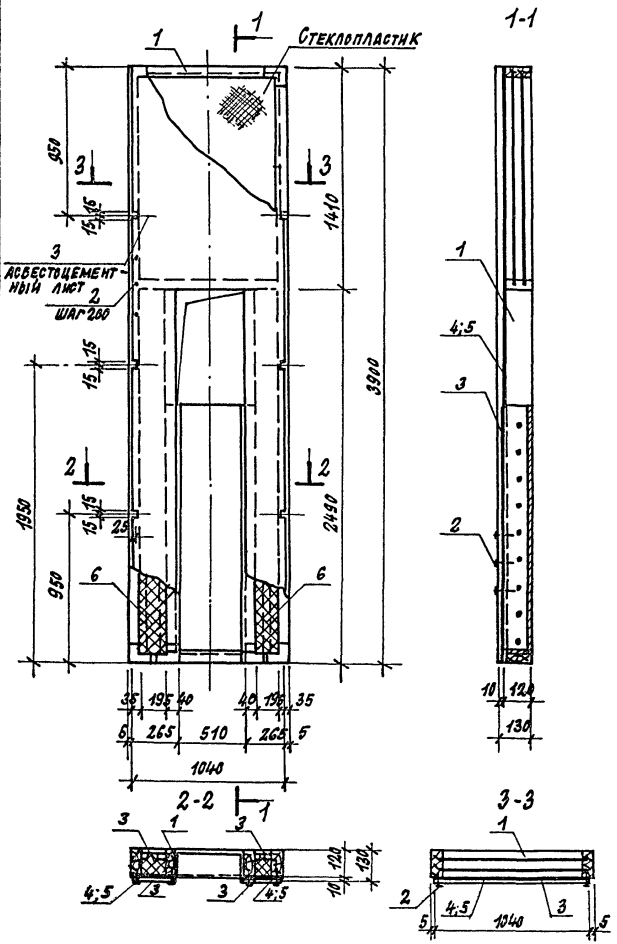

Формат	Зона	Поз.	Обозначение	Наименование	Кол.	Примечание
				Документация		
				Техническое описание		
				Сборочные единицы		
А3		1	КД.И.50	Рама деревянная РД12	1	71.2 кг
				Стандартные изделия		
Б4		2		Шурупы 1-4х30 ГОСТ 1145-80	0.5	кг
				Материалы		
Б4		3		Асбестоцементный лист ГОСТ 18124-75	2.8	м²
Б4		4		Битумная мастика горячая МБР-Г-100 ГОСТ 2889-80		
Б4		5		Фольгоизол марки ФГ ГОСТ 20429-84	2.8	м²
Б4		6		Плиты минераловатные ГОСТ 9573-82	0.11	м³

Инв.№ 10005/7

Нач.отд.	Рыбкина		ТП 403-19-05.87 КД.И.16.0
Н.контр.	Лапкин		
Гл.спец.	Лапкин		
Рук.гр.	Рашевский		Экранный щит (Щ12)
Ст.инж.	Колядина		
Инженер.	Измайлова		
Провер.	Колядина		

Стадия	Масса	Масштаб
Р	160.9кг	
Лист	Листов 1	

Проектный институт №2

Копировал: Формат

Альбом III ч.1

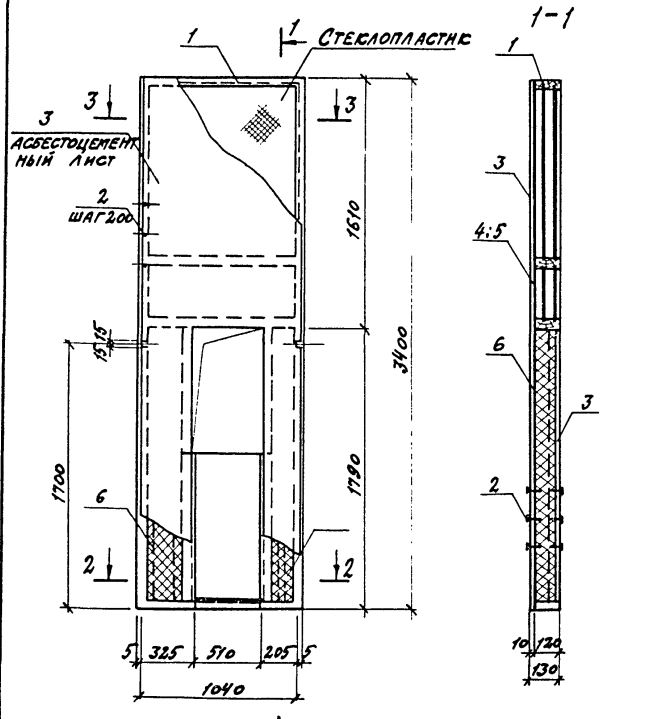

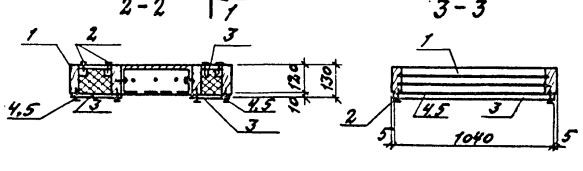

Формат	Зона	Поз.	Обозначение	Наименование	Кол.	Примечание
				Документация		
				Техническое описание		
				Сборочные единицы		
А3		1	КДИ.60	Рама деревянная РД13	1	52 кг
				Стандартные изделия		
Б4		2		Шурупы 1-4х30 Гост 1145-80	0.5	кг
				Материалы		
Б4		3		Асбестоцементный лист Гост 18124-75	1.7	м²
Б4		4		Битумная мастика горячая МБР-Г-100 Гост 2889-80		
Б4		5		Фольгоизол марки ФГ Гост 20429-84	1.7	м²
Б4		6		Плиты минераловатные Гост 9573-82	0.08	м³

Инв. № 10005/7

Нач.отд.	Рыбкина		ТП 409-19-05.87 КДИ.17.0
Н.контр.	Лапкин		
Гл.спец.	Лапкин		Экранный щит Ш 13
Рук.гр.	Рашевский		
Ст.инж.	Колядина		
Инж.	Измайлов		
Провер.	Колядина		

Стадия	Масса	Масштаб
Р	109.3 кг	
Лист	Листов 1	
Проектный институт №2		

Копировал. Формат

Инв.№ подл. | Подпись и дата | Взам.инв.№

Альбом III.1

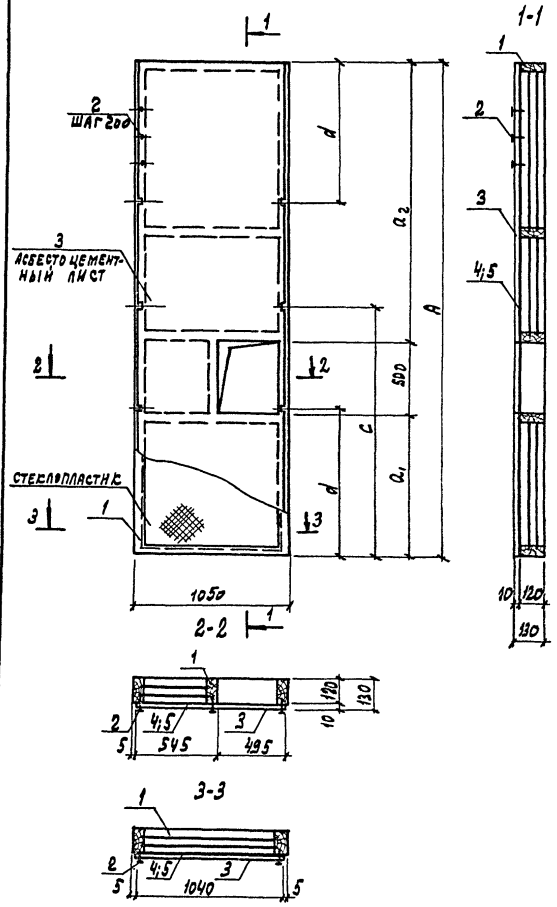

Обозначение	Марка	Размеры, мм					Масса кг
		a_1	a_2	A	c	d	
КД.И. 18	Щ 14	940	1960	3400	1700		126.6
- 01	Щ 15	1660	1740	3900	1700	950	141.5

Формат	Зона	Поз.	Обозначение	Наименование	Кол. на изд. КД.И. 18.0 –	01	Примеч.
				Документация			
			1.030.9-2.1-0.0 ОТО	Техническое описание			
				Сборочные единицы			
А3		1	КД.И. 7.0	Рама деревянная РД 14	1		44,5 кг
А3		1	7.0-01	РД 15		1	49,3 кг
				Стандартные изделия			
БЧ		2		Шуруп 1-4х30 ГОСТ 11475-80	0,5	0,8	кг
				Материалы			
БЧ		3		Асбестоцементный лист ГОСТ 18124-95	3,4	3,9	м²
БЧ		4		Мастика битумная горячая МБР-Г-100 ГОСТ 2889-80			
БЧ		5		Фольгоизол марки ФГ ГОСТ 9573-82	3,4	3,9	м²

Инв. № 10005/7

Нач. отд.	Рыбкина		ТП 409-19-05.87 КД.И. 18.0
Н. контр.	Лапсин		
Гл. спец.	Лапсин		
Рук. гр.	Рашевский		Экранный щит (Щ 14; Щ 15)
Ст. инж.	Колядина		
Инж.	Измайлов		
Провер.	Колядина		

Стадия	Масса	Масштаб
Р	см. табл.	
Лист	Листов 1	
Проектный институт №2		

Копировал: Грабская Формат

Альбом III ч. 1

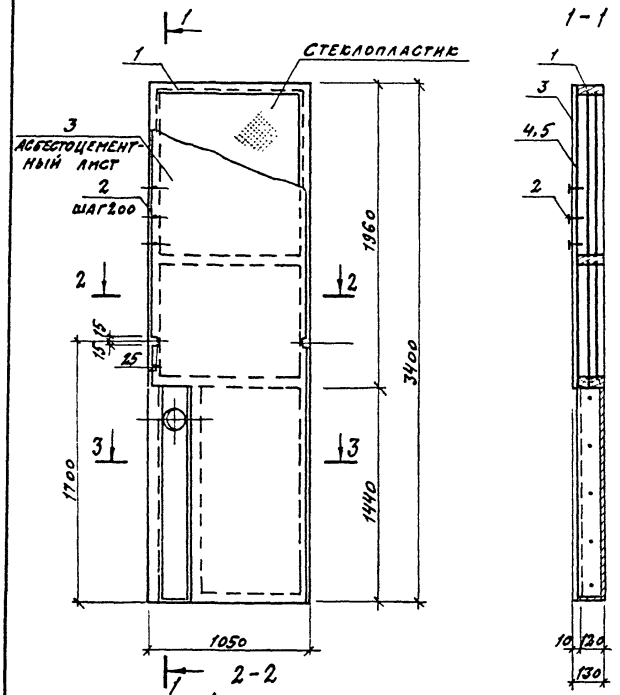

Формат	Зона	Поз.	Обозначение	Наименование	Кол.	Примечание
				Документация		
				Техническое описание		
				Сборочные единицы		
А3		1	КД.И 8.0	Рама деревянная РД 16	1	50кг
				Стандартные изделия		
БЧ		2		Шурупы 1-4х30 ГОСТ 1145-80	0.4	кг
				Материалы		
БЧ		3		Асбестоцементный лист		
				ГОСТ 18124-75	2,8	м²
БЧ		4		Мастика битумная горячая		
				МБР-Г-100 ГОСТ 2889-80		
БЧ		5		Фольгоизол марки Фг		
				ГОСТ 20429-84	2,8	м²

Инв. № подл. | Подпись и дата | Взам. инв. №

Инв. № 10005/7

Нач. отд.	Рыбкина		ТП 409-19-05.87 КД.И 190
Н. контр.	Лапкин		
Гл. спец.	Лапкин		
Рук. гр.	Рашевский		Экранный щит Щ16
Ст. инж.	Колядина		
Инж.	Камайлов		
Провер.	Колядина		

Стадия	Масса	Масштаб
Р	116кг	
Лист	Листов 1	

Проектный институт № 2

Копировал | Формат

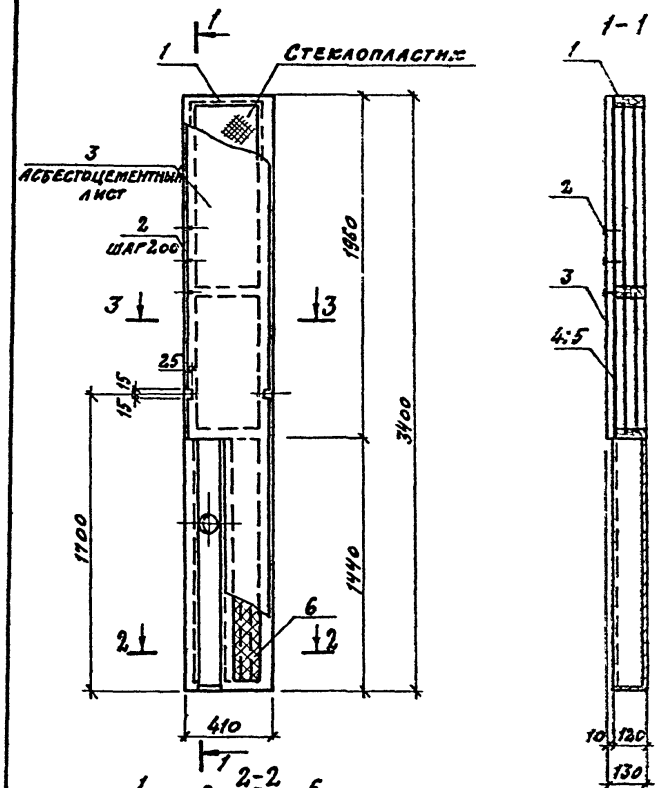

Формат	Зона	Поз.	Обозначение	Наименование	Кол	Примечание
				Документация		
				Техническое описание		
				Сборочные единицы		
А3		1	КД.И.9.0	Рама деревянная РД17	1	40,9 кг
				Стандартные изделия		
Б4		2		Шурупы 1-4х30 ГОСТ 1145-80	0,4	кг
				Материалы		
Б4		3		Асбестоцементный лист ГОСТ 18124-75	1,3	м²
Б4		4		Битумная мастика горячая МБР-Г-100 ГОСТ 2889-80		
Б4		5		Фольгоизол марки ФГ ГОСТ 20429-84	1,1	м²
Б4		6		Плиты минераловатные ГОСТ 8573-82	0,016	м³

Инв. № 10005/17

Нач. отд.	Рыбкина		ТП 409-19-05.87 КД.И.200
Н. контр.	Лапкина		
Гл. спец.	Лапкина		Экранный щит Щ 17
Рук. гр.	Рашевская		
Ст. инж.	Колядина		
Инж.	Измайлов		
Провер	Колядина		

Стадия	Масса	Масштаб
Р	75,7 кг	
Лист	Листов 1	

Проектный институт № 2

Копировал: Формат

Альбом III ч. 1

Рис 1

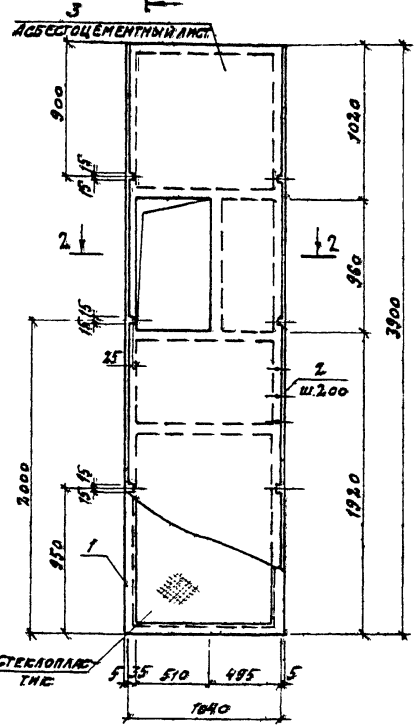

1-1

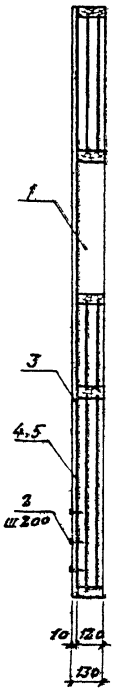

Рис 2. Зеркальное отражение (остальное см. Рис 1)

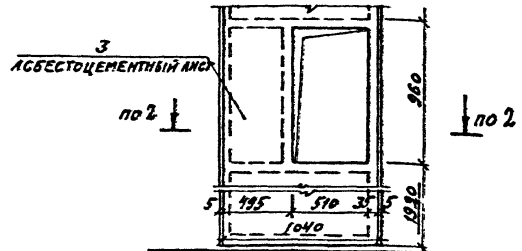

Формат	Зона	Поз.	Обозначение	Наименование	Кол. на изд. КД К 21.0 —	Кол. на изд. КД К 21.0 01	Примеч.
				Документация			
			1.030.9-23-00 ОТО	Техническое описание			
				Сборочные единицы			
А3		1	КД К 100	Рама деревянная РД 18	1	1	
				Стандартные изделия			
Б4		2		Шурупы 1-4х30 ГОСТ 1145-80	0,6	0,6	кг
				Материалы			
Б4		3		Асбестоцементный лист ГОСТ 18124-75	3,6	3,6	м²
Б4		4		Мастика битумная горячая МБР-Г-100 ГОСТ 2889-80			
Б4		5		Фольгоизол марки ФГ ГОСТ 20429-84	3,6	3,6	м²

2-2

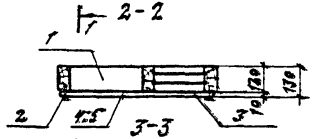

Обозначение	Марка	Рис.	Масса, кг
КД К 21.0	Щ18	1	143,6
-01	Щ19	2	143,6

Инв. № 10005/7

Нач. отд.	Рыбкина	
Н. контр.	Лапенин	
Гл. спец.	Лапенин	
Рук. гр.	Радзевский	
Ст. инж.	Колядина	
Инж.	Измайлов	
Провер.	Колядина	

ТП 409-19-05.87 КД.И.21.0

Экранный щит (Щ18; Щ19)

Стадия	Масса	Масштаб
Р	Ст. табл.	
Лист	Листов 1	

Проектный институт №2

Копировал

Формат

Инв. № подл. | Подпись и дата | Взам. инв. №

Рис. 1

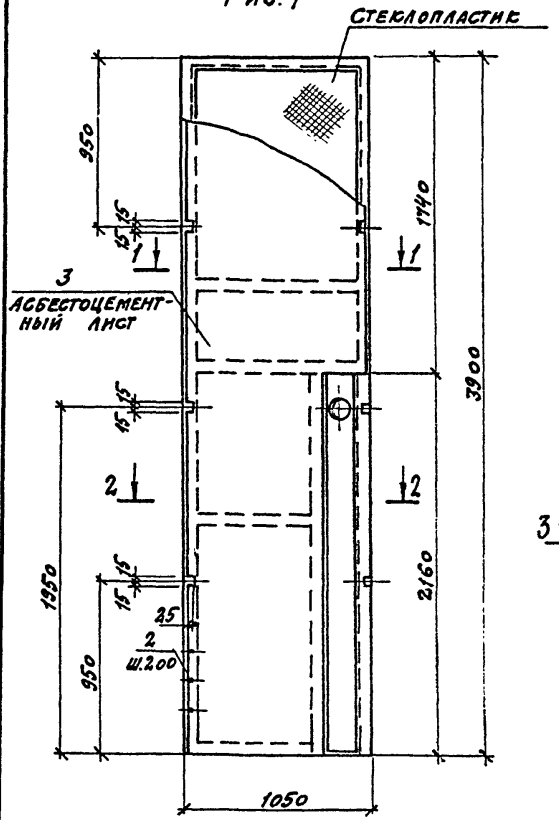

Рис. 2

Зеркальное отражение остальное по рис. 1

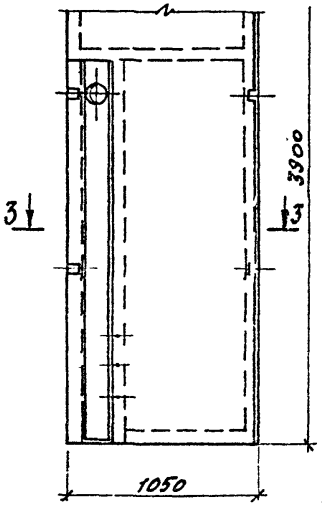

Обозначение	Марка	Рис.	Масса, кг
КЖ.Н	Щ 20	1	137.4
-01	Щ 21	2	137.4

Формат	Зона	Поз.	Обозначение	Наименование	Кол. на исп. КД И. 22.0 —	Кол. на исп. КД И. 22.0 01	Примеч.
				Документация			
			1.030.9.2.3-0.0 ото	Техническое описание			
				Сборочные единицы			
А3		1	КЖ.Н.11.0	Рама деревянная РД 19	1		59.7 кг
А3		1	11.0-01	РД 20		1	59.7 кг
				Стандартные изделия			
Бч		2		Шурупы-1-4х30 ГОСТ 1145-80	0.5	0.5	кг
				Материалы			
Бч		3		Асбестоцементный лист ГОСТ 18124-75	3.6	3.6	м²
Бч		4		Мастика битумная горячая МБР-Г-100 ГОСТ 2889-80			
Бч		5		Фольгоизол марки ФГ ГОСТ 20429-82	3.6	3.6	м²

Инв. № 10005/7

Нач. отд.	Рыбкина	
Н. контр.	Лапкин	
Гл. спец.	Лапкин	
Рук. гр.	Рашевская	
Ст. инж.	Колядина	
Инж.	Измайлов	
Провер.	Колядина	

ТП 409-19-05.87 КД.И.22.0

Экранный щит (Щ20; Щ21)

Стадия	Масса	Масштаб
Р	См. табл.	
Лист	Листов 1	

Проектный институт № 2

Копировал: Формат

gost.e-ecolog.ru