ФЕДЕРАЛЬНОЕ АГЕНТСТВО

ПО ТЕХНИЧЕСКОМУ РЕГУЛИРОВАНИЮ И МЕТРОЛОГИИ

ПРЕДВАРИТЕЛЬНЫЙ НАЦИОНАЛЬНЫЙ СТАНДАРТ РОССИЙСКОЙ ФЕДЕРАЦИИ

ПНСТ 235— 2017

Техника авиационная

СИСТЕМЫ ГИДРАВЛИЧЕСКИЕ. ПРОХОДНИКИ И ПЕРЕХОДНИКИ ДЛЯ СОЕДИНЕНИЙ ТРУБОПРОВОДОВ ПО ВНУТРЕННЕМУ КОНУСУ 24°

(SAE AS6047:2014, NEQ)

Издание официальное

Москва
Стандартинформ
2017

gost.e-ecolog.ru

Предисловие

1 РАЗРАБОТАН Федеральным государственным унитарным предприятием «Всероссийский научно-исследовательский институт стандартизации и сертификации в машиностроении» (ВНИИНМАШ)

2 ВНЕСЕН Техническим комитетом по стандартизации ТК 323 «Авиационная техника»

3 УТВЕРЖДЕН И ВВЕДЕН В ДЕЙСТВИЕ Приказом Федерального агентства по техническому регулированию и метрологии от 31 октября 2017 г. № 36-пнст

4 Настоящий стандарт разработан с учетом основных нормативных положений международного документа SAE AS6047:2014 «Фитинги, проходники и переходники, не требующие развальцовки, повышенной точности» (SAE AS6047:2014 «Fitting, Union, Standard and Reducer, Bulkhead, Flareless, PrecisionType», NEQ)

Правила применения настоящего стандарта и проведения его мониторинга установлены в ГОСТ Р 1.16—2011 (разделы 5 и 6).

Федеральное агентство по техническому регулированию и метрологии собирает сведения о практическом применении настоящего стандарта. Данные сведения, а также замечания и предложения по содержанию стандарта можно направить не позднее чем за четыре месяца до истечения срока его действия разработчику настоящего стандарта по адресу: Москва, ул. Шеногина, 4 и в Федеральное агентство по техническому регулированию и метрологии по адресу: 109074, Москва, Китайгородский проезд, д. 7, стр. 1.

*В случае отмены настоящего стандарта соответствующая информация будет опубликована в ежемесячном информационном указателе «Национальные стандарты» и также будет размещена на официальном сайте Федерального агентства по техническому регулированию и метрологии в сети Интернет (*gost.e-ecolog.ru

© Стандартинформ, 2017

Настоящий стандарт не может быть полностью или частично воспроизведен, тиражирован и распространен в качестве официального издания без разрешения Федерального агентства по техническому регулированию и метрологии

Введение

В целях развития промышленного производства и увеличения доли участия на международном рынке российской авиационной техники гражданского назначения важным условием является обеспечение соответствия создаваемой продукции наилучшим принятым на международном уровне требованиям и нормам.

Настоящий стандарт разработан с учетом основных нормативных положений SAE AS6047:2014. SAE AS6047 наряду с другими стандартами Международного сообщества автомобильных инженеров (Society of Automotive Engineers, SAE International), устанавливающих требования к конструкции и размерам соединительных деталей трубопроводов гидравлических систем, применяемых в аэрокосмической отрасли, имеет положительный опыт успешного применения в международной практике авиастроения.

В целях приведения в соответствие с требованиями основополагающих стандартов национальной системы стандартизации Российской Федерации и российского законодательства текст настоящего стандарта по сравнению с исходным текстом SAE AS6047 имеет технические отклонения и различия по форме представления, в том числе изменено графическое представление конструкции детали, значения величин выражены в единицах СИ (кроме случаев, установленных Постановлением Правительства Российской Федерации от 31 октября 2009 № 879 «Об утверждении Положения о единицах величин, допускаемых к применению в Российской Федерации»), приведены установленные в Российской Федерации технические условия, требования к маркировке, термообработке, покрытию деталей.

Учитывая объем изменений по сравнению с исходным текстом SAE AS6047, настоящий стандарт разработан в целях предварительной апробации установленных в нем требований, накопления дополнительной информации об объекте стандартизации посредством производства и проведения необходимых испытаний данного объекта.

ПРЕДВАРИТЕЛЬНЫЙ НАЦИОНАЛЬНЫЙ СТАНДАРТ РОССИЙСКОЙ ФЕДЕРАЦИИ

Техника авиационная

СИСТЕМЫ ГИДРАВЛИЧЕСКИЕ. ПРОХОДНИКИ И ПЕРЕХОДНИКИ ДЛЯ СОЕДИНЕНИЙ ТРУБОПРОВОДОВ ПО ВНУТРЕННЕМУ КОНУСУ 24°

Aviation equipment. Hydraulic systems. Unions and adapters for tube connections on internal cone 24°

Срок действия — с 2018—07—01
до 2021—07—01

1 Область применения

Настоящий стандарт устанавливает требования к конструкции и размерам проходников и переходников с дюймовой резьбой для соединений трубопроводов по внутреннему конусу 24°.

2 Нормативные ссылки

В настоящем стандарте использована нормативная ссылка на следующий стандарт:
ГОСТ 13977 Соединения трубопроводов по наружному конусу. Технические условия

Примечание — При пользовании настоящим стандартом целесообразно проверить действие ссылочных стандартов в информационной системе общего пользования — на официальном сайте Федерального агентства по техническому регулированию и метрологии в сети Интернет или по ежегодному информационному указателю «Национальные стандарты», который опубликован по состоянию на 1 января текущего года, и по выпускам ежемесячного информационного указателя «Национальные стандарты» за текущий год. Если заменен ссылочный стандарт, на который дана недатированная ссылка, то рекомендуется использовать действующую версию этого стандарта с учетом всех внесенных в данную версию изменений. Если заменен ссылочный стандарт, на который дана датированная ссылка, то рекомендуется использовать версию этого стандарта с указанным выше годом утверждения (принятия). Если после утверждения настоящего стандарта в ссылочный стандарт, на который дана датированная ссылка, внесено изменение, затрагивающее положение, на которое дана ссылка, то это положение рекомендуется применять без учета данного изменения. Если ссылочный стандарт отменен без замены, то положение, в котором дана ссылка на него, рекомендуется применять в части, не затрагивающей эту ссылку.

3 Термины и определения

В настоящем стандарте применены следующие термины с соответствующими определениями:

3.1 **соединительная деталь трубопровода:** Элемент трубопровода, предназначенный для изменения направления его оси, ответвления от него, изменения его диаметра и др.

3.2 **проходник (переходник):** Соединительная деталь трубопровода.

3.3 **базовый размер детали:** Размер детали, определяемый по размеру наибольшего наконечника данной детали.

4 Технические требования

4.1 Конструкция и размеры проходников (переходников) должны соответствовать указанным на рисунке 1 и в таблицах 1—5.

Издание официальное

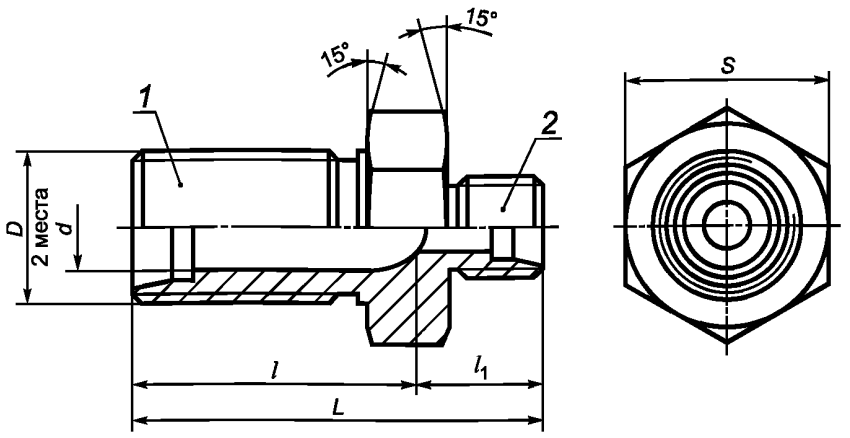

1, *2* — наконечник

Рисунок 1 — Проходник (переходник)

Примечание — Если размер наконечника *1* равен или менее размера наконечника *2*, то отверстие сквозное; если размер наконечника *1* более, то глубина отверстия соответствует приведенной в таблице 3. Если размер наконечника *2* равен или менее размера наконечника *1*, то отверстие сквозное; если размер наконечника *2* более, то глубина соответствует приведенной в таблице 2.

Таблица 1 — Общая длина

В миллиметрах

Типоразмер наконечника *2*	Типоразмер наконечника *1*												
	02	03	04	05	06	08	10	12	14	16	20	24	32
02	37,69	38,51	40,08	40,87	43,26	46,84	50,80	54,76	54,76	54,76	54,76	54,76	61,52
03	38,51	39,70	41,27	42,06	44,45	48,03	51,99	55,96	55,96	55,96	55,96	55,96	62,71
04	39,29	40,49	42,06	42,88	45,24	48,82	52,78	56,74	56,74	56,74	56,74	56,74	63,50
05	40,08	41,27	42,88	42,88	45,24	48,82	52,78	59,03	56,74	56,74	56,74	56,74	63,50
06	41,68	42,88	44,45	44,45	45,64	49,23	2,39	57,15	57,15	57,15	57,15	57,15	63,91
08	44,04	45,24	46,84	46,84	48,03	51,59	55,58	59,54	59,54	59,54	59,54	59,54	66,27
10	46,05	47,22	48,82	48,82	50,01	53,57	57,15	61,11	61,11	61,11	61,11	61,11	67,87
12	48,82	50,01	51,59	51,59	52,78	56,36	59,94	63,09	62,71	62,71	62,71	62,71	69,44
14	48,82	50,01	51,59	51,59	52,78	56,36	59,94	62,71	62,71	62,71	62,71	62,71	69,44
16	48,82	50,01	51,59	51,59	52,78	56,36	59,94	62,71	62,71	62,71	62,71	62,71	69,44
20	48,82	50,01	51,59	51,59	52,78	56,36	59,94	62,71	62,71	62,71	62,71	62,71	69,44
24	48,82	50,01	51,59	51,59	52,78	56,36	59,94	62,71	62,71	62,71	62,71	62,71	69,44
32	50,39	51,59	53,19	53,19	54,38	57,94	61,52	64,29	64,29	64,29	64,29	64,29	69,44

Таблица 2 — Глубина *l* отверстия *1*

В миллиметрах

Типоразмер наконечника *2*	Типоразмер наконечника *1*												
	02	03	04	05	06	08	10	12	14	16	20	24	32
02	—	—	—	—	—	—	—	—	—	—	—	—	—
03	11,91	—	—	—	—	—	—	—	—	—	—	—	—
04	12,29	12,29	—	—	—	—	—	—	—	—	—	—	—
05	12,70	12,70	13,11	—	—	—	—	—	—	—	—	—	—
06	13,89	13,49	14,27	14,27	—	—	—	—	—	—	—	—	—
08	15,09	15,09	15,87	15,87	16,28	—	—	—	—	—	—	—	—

Окончание таблицы 2

В миллиметрах

Типоразмер наконечника 2	Типоразмер наконечника 1												
	02	03	04	05	06	08	10	12	14	16	20	24	32
10	16,66	16,66	17,07	17,07	17,86	17,07	—	—	—	—	—	—	—
12	18,26	18,26	18,64	19,05	19,46	19,05	19,05	—	—	—	—	—	—
14	17,48	17,48	17,88	18,26	18,67	18,26	18,26	21,87	—	—	—	—	—
16	16,66	16,66	17,07	17,07	17,86	17,48	17,48	18,26	17,48	—	—	—	—
20	15,09	15,09	15,47	15,47	16,28	15,87	15,87	16,66	15,87	17,86	—	—	—
24	13,11	13,11	13,49	13,89	14,27	16,28	16,66	14,68	13,89	16,28	16,66	—	—
32	11,51	11,13	11,91	11,91	11,91	11,91	11,91	13,11	12,32	14,27	14,68	16,66	—

Таблица 3 — Глубина отверстия *l*

В миллиметрах

Типоразмер наконечника 2	Типоразмер наконечника 1												
	02	03	04	05	06	08	10	12	14	16	20	24	32
02	—	25,81	26,97	27,38	29,36	31,75	35,33	38,10	37,52	36,53	34,92	32,94	36,53
03	—	—	26,59	27,38	28,98	31,75	35,33	38,10	37,36	36,12	34,92	32,94	36,12
04	—	—	—	27,79	29,77	32,54	35,71	38,51	37,95	36,91	35,33	33,32	36,91
05	—	—	—	—	29,77	32,54	36,12	38,89	38,10	36,91	35,33	33,73	36,91
06	—	—	—	—	—	32,94	36,53	39,29	38,68	35,33	36,12	34,14	37,69
08	—	—	—	—	—	—	36,91	39,67	38,94	37,69	36,53	34,52	35,33
10	—	—	—	—	—	—	—	39,67	39,04	38,10	36,53	34,52	38,10
12	—	—	—	—	—	—	—	—	39,98	38,89	37,29	35,71	38,89
14	—	—	—	—	—	—	—	—	—	39,78	38,18	36,32	39,60
16	—	—	—	—	—	—	—	—	—	—	38,51	36,91	39,67
20	—	—	—	—	—	—	—	—	—	—	—	37,29	40,49
24	—	—	—	—	—	—	—	—	—	—	—	—	—
32	—	—	—	—	—	—	—	—	—	—	—	—	—

Примечание — Переходники, которые находятся в затененных областях таблиц 1—3, необходимо исключить. Если они должны быть использованы, то особое внимание следует уделить защите наконечников и труб меньших размеров.

Таблица 4 — Размеры труб и резьб

Типоразмер наконечника	Номинальный размер трубы *d*, дюйм	Номинальный размер трубы *d*, мм	Дюймовая резьба *D*[1)]
02	0,125	3,17	0,3125-24 UNJF*
03	0,188	4,78	0,3750-24 UNJF
04	0,250	6,35	0,4375-20 UNJF
05	0,312	7,92	0,5000-20 UNJF
06	0,375	9,52	0,5625-18 UNJF
08	0,500	12,70	0,7500-16 UNJF
10	0,625	15,87	0,8750-14 UNJF
12	0,750	19,05	1,0625-12 UNJ
14	0,875	22,22	1,8750-12 UNJ
16	1,000	25,40	1,3125-12 UNJ
20	1,250	31,75	1,6250-12 UNJ
24	1,500	38,10	1,8750-12 UNJ
32	2,000	50,80	2,5000-12 UNJ
* UNJF — унифицированная резьба повышенной точности UNJ (UNJC, UNJF, UNJEF, UNJS).			

Таблица 5 — Размер и масса детали

Базовый размер детали (по размеру наибольшего наконечника)	Размер между площадками под ключ *S*, мм		Масса 100 шт., кг		
	От	До	Алюминиевый сплав	Сталь	Титановый сплав
02	14,02	14,35	0,45	1,27	0,69
03	15,62	15,95	0,73	1,96	1,10
04	17,22	17,55	0,94	2,53	1,43
05	18,80	19,13	1,18	3,18	1,84
06	20,37	20,70	1,43	3,88	2,20
08	25,15	25,48	2,61	7,17	4,08
10	28,27	41,40	3,67	9,53	5,72
12	34,62	35,05	5,44	14,74	8,48
14	37,80	38,23	—	—	—
16	40,97	41,40	8,26	19,82	12,97
20	47,32	47,75	10,16	27,67	15,06
24	53,57	56,51	12,07	33,25	19,14
32	69,44	70,10	—	—	—

[1)] ISO 3161:1999 Aerospace. UNJ threads. General requirements and limit dimensions (Авиация и космонавтика. Резьбы UNJ. Общие требования и предельные размеры).

Пример условного обозначения переходника с наконечником *1* типоразмера 12, наконечником *2* типоразмера 8:

из алюминиевого сплава АК6:

Переходник 12-8-31 ПНСТ 235—2017[1)];

стали марки 12Х18Н9Т:

Переходник 12-8-13 ПНСТ 235—2017;

стали марки 13Х11Н2В2МФ:

Переходник 12-8-11 ПНСТ 235—2017;

титанового сплава марки ВТ3-1:

Переходник 12-8-Т ПНСТ 235—2017.

4.2 Для наконечника *1* следует применять исполнение *Н*[2)]. Для наконечника *2* следует применять исполнение *Е*[3)].

4.3 Маркировку и клеймение проводят по ГОСТ 13977.

4.4 Технические условия — по ГОСТ 13977.

4.5 Заготовка — по ГОСТ 13977; для деталей из титанового сплава — круг.

4.6 Термообработка деталей из титанового сплава: отжиг — σ в. 110 ± кг/мм^2.

4.7 Покрытие деталей — по ГОСТ 13977; для деталей из титанового сплава следует применять покрытие Ан. Окс 2-3.

4.8 Размеры, приведенные в таблицах 1—5, указаны для готовых изделий. Заготовка должна иметь размер, позволяющий изготовить наконечник наибольшего типоразмера.

4.9 Вес указан только для равнопроходных проходников, переходники будут иметь меньший вес.

---

1) Будет указан номер настоящего стандарта после его присвоения.

2) SAE AS5864:2015 Fitting End, Bulkhead, 24° Cone, Flareless, Fluid Connection, Design Standard (Наконечники фитингов, переборочные, конус 24 °, не требующие развальцовки, соединение с жидкостью, стандартного вида).

3) SAE AS5863:2013 Fitting End, 24° Cone, Flareless, Fluid Connection, Design Standard (Наконечники фитингов, конус 24 °, не требующие развальцовки, соединение с жидкостью, стандартного вида).

УДК 629.7:006.354 ОКС 49.080

Ключевые слова: проходники, переходники, наконечники, дюймовая резьба

БЗ 10—2017/98

Редактор *Л.С. Зимилова*
Технический редактор *В.Н. Прусакова*
Корректор *И.А. Королева*
Компьютерная верстка *Л.А. Круговой*

Сдано в набор 03.11.2017. Подписано в печать 13.11.2017. Формат 60 ×84 $^{1}/_{8}$. Гарнитура Ариал.
Усл. печ. л. 1,40. Уч.-изд. л. 1,28. Тираж 23 экз. Зак. 2248.
Подготовлено на основе электронной версии, предоставленной разработчиком стандарта

Издано и отпечатано во ФГУП «СТАНДАРТИНФОРМ», 123001 Москва, Гранатный пер., 4.
gost.e-ecolog.ru gost.e-ecolog.ru

gost.e-ecolog.ru