КОТЕЛЬНАЯ

С ТРЕМЯ ВОДОГРЕЙНЫМИ КОТЛАМИ

КВ-ГМ-50

ТОПЛИВО– ГАЗ И МАЗУТ

Альбом 6.3

17077-25

ЦЕНА 5-02

gost.e-ecolog.ru

ЦЕНТРАЛЬНЫЙ ИНСТИТУТ ТИПОВОГО ПРОЕКТИРОВАНИЯ
ГОССТРОЯ СССР

Москва, А-445, Смольная ул., 22

Сдано в печать 12 1981 года

Заказ № 3712 Тираж 500 экз.

ТИПОВОЙ ПРОЕКТ
903-1-183
КОТЕЛЬНАЯ С ТРЕМЯ ВОДОГРЕЙНЫМИ КОТЛАМИ КВ-ГМ-50 ТОПЛИВО-ГАЗ И МАЗУТ
АЛЬБОМ 6.3

СОСТАВ ПРОЕКТА

АЛЬБОМ 1.1 ЧАСТЬ 1	Тепломеханическая часть. Компоновка котельной. Установка оборудования неблочного исполнения (вариант для открытой системы теплоснабжения)
АЛЬБОМ 1.1 ЧАСТЬ 2	Тепломеханическая часть. Компоновка котельной. Установка оборудования неблочного исполнения (вариант для закрытой системы теплоснабжения).
АЛЬБОМ 1.1 ЧАСТЬ 3	Тепломеханическая часть. Воздухопроводы. Газоснабжение.
АЛЬБОМ 1.2	Тепломеханическая часть. Трубопроводы котельной.
АЛЬБОМ 1.3	Блоки тепломеханического оборудования.
АЛЬБОМ 1.4	Тепломеханическая часть. Трубопроводы котельной. Водоподготовительная установка (вариант для открытой системы теплоснабжения)
АЛЬБОМ 1.5	Блоки тепломеханического оборудования (вариант для открытой системы теплоснабжения).
АЛЬБОМ 1.6	Тепломеханическая часть. Трубопроводы котельной. Водоподготовительная установка (вариант для закрытой системы теплоснабжения).
АЛЬБОМ 1.7	Блоки теплмеханического оборудования (вариант для закрытой системы теплоснабжения).
АЛЬБОМ 2.1	Архитектурно-строительная часть. Общие чертежи.
АЛЬБОМ 2.2	Архитектурно-строительная часть. Конструкции.
АЛЬБОМ 2.3	Архитектурно-строительная часть (вариант для открытой системы теплоснабжения).
АЛЬБОМ 2.4	Архитектурно-строительная часть (вариант закрытой установки дымососов для закрытой системы теплоснабжения).
АЛЬБОМ 2.5	Архитектурно-строительная часть. Нетиповые изделия.
АЛЬБОМ 2.6	Архитектурно-строительная часть (вариант закрытой установки дымососов для открытой системы теплоснабжения).
АЛЬБОМ 3.1	Электротехническая часть, связь и сигнализация. Чертежи монтажной зоны (вариант для открытой системы теплоснабжения)
АЛЬБОМ 3.2	Электротехническая часть, связь и сигнализация. Чертежи монтажной зоны (вариант для закрытой системы теплоснабжения).
АЛЬБОМ 3.3	Электротехническая часть. Механизмы управляемые со щитов КИПиА. Схемы принципиальные.
АЛЬБОМ 3.4	Электротехническая часть. Задание заводу-изготовителю на щиты управления крупноблочные и сборки РТ30 (вариант для открытой системы теплоснабжения).
АЛЬБОМ 3.5	Электротехническая часть. Задание заводу-изготовителю на щиты управления крупноблочные и сборки РТ30 (вариант для закрытой системы теплоснабжения).
АЛЬБОМ 4.1	Автоматизация.
АЛЬБОМ 4.2	Автоматизация (вариант для открытой системы теплоснабжения).
АЛЬБОМ 4.3	Автоматизация (вариант для закрытой системы теплоснабжения).
АЛЬБОМ 4.4,5	Задание заводу-изготовителю на щиты автоматики и КИП.
АЛЬБОМ 4.6	Задание заводу-изготовителю на щиты автоматики и КИП (вариант для открытой системы теплоснабжения).
АЛЬБОМ 4.7	Задание заводу-изготовителю на щиты автоматики и КИП (вариант для закрытой системы теплоснабжения).
АЛЬБОМ 4.8	Автоматизация. Проект производства монтажных работ. Спецификации (вариант для открытой системы теплоснабжения).
АЛЬБОМ 4.9	Автоматизация. Проект производства монтажных работ. Спецификации (вариант для закрытой системы теплоснабжения).
АЛЬБОМ 4.10	Автоматизация. Проект производства монтажных работ. Чертежи.
АЛЬБОМ 5.1	Сантехнические устройства. Тепловые сети (вариант для открытой системы теплоснабжения)
АЛЬБОМ 5.2	Сантехнические устройства. Тепловые сети (вариант для закрытой системы теплоснабжения).
АЛЬБОМ 6.1	Металлоконструкции газоходов и воздуховодов котла ДЕ-10-14ГМ.
АЛЬБОМ 6.2	Металлоконструкции газоходов и воздуховодов котла КВ-ГМ-50.
АЛЬБОМ 6.3	Сочленение исполнительных механизмов с регулирующими органами.
АЛЬБОМ 7.1 КНИГИ 1,2	Сметы. Общая часть.
АЛЬБОМ 7.2 КНИГИ 1,2,3	Сметы (вариант для закрытой системы теплоснабжения)
АЛЬБОМ 7.3 КНИГИ 1,2,3	Сметы (вариант для открытой системы теплоснабжения)
АЛЬБОМ 8.1	Заказные спецификации. Общая часть.
АЛЬБОМ 8.2	Заказные спецификации (вариант для открытой системы теплоснабжения).
АЛЬБОМ 8.3	Заказные спецификации (вариант для закрытой системы теплоснабжения).

ПРИМЕНЕННЫЕ ТИПОВЫЕ ПРОЕКТЫ

Типовой проект 907-2-178 Альбомы ТРН 25310, ТРН 25311, ТРН 5780	Труба дымовая железобетонная H=90м, Дв=3,6м (распространяет Теплопроект г. Ленинград).

Разработан проектным институтом
ЛАТГИПРОПРОМ
Госстроя Латвийской ССР

Главный инженер института В. Овчаров
Главный инженер проекта А. Думан

Утверждён и введён в действие институтом "Латгипропром" Госстроя Латвийской ССР с 1 октября 1980г. Приказ №207 от 25 августа 1980г.

Привязан:

Инв. №

Содержание альбома

№ чертежа	Наименование	№ страницы
90.118.00.00.000Д	Содержание альбома	2÷4
90.118.01.00.000	Сочленение механизма МЭО-10/25-0,25 с направляющим аппаратом дутьевого вентилятора ВДН-15	5
90.118.01.00.001	Рычаг	5
90.118.01.00.000СБ	Сочленение механизма МЭО-10/25-0,25 с направляющим аппаратом дутьевого вентилятора ВДН-15 Сборочный чертеж.	5÷6
от 90.118.01.01.000 до 90.118.01.01.000-10	Опора	7
от 90.118.01.01.000СБ до 90.118.01.01.000СБ-10	Опора Сборочный чертёж	8
от 90.118.01.00.002 до 90.118.01.00.002-04	Шайба	8
90.118.01.02.000	Штанга	8
90.118.01.02.000СБ	Штанга Сборочный чертёж	9
90.118.02.00.000	Установка электрического исполнительного механизма МЭО-10/25-0,25 на клапане регулирующем 25с 48нж Ду 200 Ру 64	9
90.118.02.00.000СБ	Установка электрического исполнительного механизма МЭО-10/25-0,25 на клапане регулирующем 25с 48нж Ду 200 Ру 64 Сборочный чертёж	10÷12
90.118.02.00.001	Вал-шестерня	13
90.118.02.00.002	Винт	13
90.118.02.00.003	Втулка	13
90.118.02.00.004	Втулка	14
90.118.02.00.005	Втулка	14
90.118.02.00.006	Втулка резьбовая	14
90.118.02.00.007	Гайка фиксатора	14
90.118.02.00.008	Крышка	15
90.118.02.00.009	Пружина	15
90.118.02.00.011	Рейка	15
90.118.02.00.010	Пружина	16
90.118.02.00.012	Рукоятка фиксатора	16
90.118.02.00.013	Стакан	16
90.118.02.00.014	Указатель	16
90.118.02.00.015	Упор	17
90.118.02.00.016	Фиксатор	17
90.118.02.00.017	Шкала	17
90.118.02.01.000	Колпак	18
90.118.02.01.000СБ	Колпак Сборочный чертёж	18
90.118.02.02.000	Стойка	18
90.118.02.02.100	Опора	18
90.118.02.02.000СБ	Стойка Сборочный чертёж	19
90.118.02.02.001	Стакан	20
90.118.02.02.100СБ	Опора Сборочный чертёж	21
90.118.03.00.000	Сочленение механизма МЭО-25/25-0,25 с клапаном регулирующим Т-33б	22
90.118.03.00.000К2	Сочленение механизма МЭО-25/25-0,25 с клапаном регулирующим Т-33б. Схема кинематическая	22
90.118.03.00.000СБ	Сочленение механизма МЭО-25/25-0,25 с клапаном регулирующим Т-33б. Сборочный чертёж	22
от 90.118.03.01.000 до 90.118.03.01.000-02	Опора	23
от 90.118.03.01.000СБ до 90.118.03.01.000СБ-02	Опора Сборочный чертёж	23
90.118.04.00.000	Сочленение механизма МЭО-4/25-0,63 с заслонкой дроссельной Ду 300 ЗД-300	24
90.118.04.00.000К2	Сочленение механизма МЭО-4/25-0,63 с заслонкой дроссельной Ду 300 ЗД-300. Схема кинематическая	24

Содержание альбома (продолжение)

№ чертежа	Наименование	№ страницы
90.118.04.00.000СБ	Сочленение механизма МЭО-4/25-0,63 с заслонкой дроссельной Ду 300 ЗД-300. Сборочный чертеж.	24
от 90.118.04.01.000 до 90.118.04.01.000-01	Рычаг.	25
от 90.118.04.01.002 до 90.118.04.01.002-01	Бобышка.	25
от 90.118.04.01.000СБ до 90.118.07.01.000СБ-01	Рычаг. Сборочный чертеж.	25
90.118.05.00.000	Сочленение механизма МЭО-10/25-0,25 с направляющим аппаратом вентилятора ВДН-10.	26
90.118.05.00.000К2	Сочленение механизма МЭО-10/25-0,25 с направляющим аппаратом вентилятора ВДН-10. Схема кинематическая.	26
90.118.05.00.000СБ	Сочленение механизма МЭО-10/25-0,25 с направляющим аппаратом вентилятора ВДН-10. Сборочный чертеж.	26÷27
90.118.06.00.000К2	Сочленение механизма МЭО-10/63-0,25 с направляющим аппаратом дымососа ДН-10. Схема кинематическая.	27
90.118.06.00.000	Сочленение механизма МЭО-10/63-0,25 с направляющим аппаратом дымососа ДН-10.	27
90.118.06.00.000СБ	Сочленение механизма МЭО-10/63-0,25 с направляющим аппаратом дымососа. ДН-10. Сборочный чертеж.	28
90.118.07.00.000	Сочленение механизма МЭО-25/25-0,25 с клапаном регулирующим поворотным Т-33Б	29
90.118.07.00.000К2	Сочленение механизма МЭО-25/25-0,25 с клапаном регулирующим поворотным Т-33Б. Схема кинематическая	29
90.118.07.00.000СБ	Сочленение механизма МЭО-25/25-0,25 с клапаном регулирующим поворотным Т-33Б. Сборочный чертеж.	29
90.118.08.00.000	Сочленение механизма МЭО-63/63-0,25 с направляющим аппаратом дымососа ДН-21ГМ.	30
90.118.08.00.000К2	Сочленение механизма МЭО-63/63-0,25 с направляющим аппаратом дымососа ДН-21ГМ. Схема кинематическая	30
90.118.09.00.001	Ось	30
90.118.09.00.000	Сочленение механизма МЭО-10/25-0,25 с заслонкой ЗД-100 и с клапаном 9с-4-1.	30
90.118.08.00.000СБ	Сочленение механизма МЭО-63/63-0,25 с направляющим аппаратом дымососа ДН-21ГМ. Сборочный чертеж.	31
90.118.08.01.000	Опора	32
90.118.08.01.001	Полка	32
90.118.08.01.000СБ	Опора. Сборочный чертеж.	32
90.118.09.00.000СБ	Сочленение механизма МЭО-10/25-0,25 с заслонкой ЗД-100 и с клапаном 9с-4-1. Сборочный чертеж.	33
90.118.10.00.000	Сочленение механизма МЭО-25/25-0,25 с клапаном регулирующим поворотным 6с-9-1.	34
90.118.10.00.000К2	Сочленение механизма МЭО-25/25-0,25 с клапаном регулирующим поворотным 6с-9-1. Схема кинематическая.	34
90.118.10.00.000СБ	Сочленение механизма МЭО-25/25-0,25 с клапаном регулирующим поворотным 6с-9-1. Сборочный чертеж.	34
90.118.11.00.000	Сочленение механизма МЭО-25/25-0,25 с клапаном регулирующим 6с-9-2.	35
90.118.11.00.000К2	Сочленение механизма МЭО-25/25-0,25 с клапаном регулирующим 6с-9-2. Схема кинематическая.	35
90.118.11.00.000СБ	Сочленение механизма МЭО-25/25-0,25 с клапаном регулирующим 6с-9-2. Сборочный чертеж.	35
90.118.12.00.000	Сочленение механизма МЭО-25/25-0,25 с клапаном регулирующим поворотным Т-34Б.	36
90.118.12.00.000К2	Сочленение механизма МЭО-25/25-0,25 с клапаном регулирующим поворотным Т-34Б. Схема кинематическая.	36
90.118.12.00.000СБ	Сочленение механизма МЭО-25/25-0,25 с клапаном регулирующим поворотным Т-34Б. Сборочный чертеж.	36
90.118.13.00.000	Сочленение механизма МЭО-25/25-0,25 с клапаном регулирующим поворотным Т-33Б.	37
90.118.13.00.000К2	Сочленение механизма МЭО-25/25-0,25 с клапаном регулирующим поворотным Т-33Б. Схема кинематическая.	37
90.118.13.00.000СБ	Сочленение механизма МЭО-25/25-0,25 с клапаном регулирующим поворотным Т-33Б. Сборочный чертеж.	37
90.118.14.00.000	Сочленение механизма МЭО-25/25-0,25 с клапаном регулирующим поворотным 6с-9-2	38
90.118.14.00.000К2	Сочленение механизма МЭО-25/25-0,25 с клапаном регулирующим поворотным 6с-9-2. Схема кинематическая.	38
90.118.14.00.000СБ	Сочленение механизма МЭО-25/25-0,25 с клапаном регулирующим поворотным 6с-9-2. Сборочный чертеж.	38
90.118.15.00.000	Сочленение механизма МЭО-25/25-0,25 с клапаном регулирующим поворотным 6с-8-2.	39
90.118.15.00.000К2	Сочленение механизма МЭО-25/25-0,25 с клапаном регулирующим поворотным 6с-8-2. Схема кинематическая.	39
90.118.15.00.000СБ	Сочленение механизма МЭО-25/25-0,25 с клапаном регулирующим поворотным 6с-8-2. Сборочный чертеж.	39
90.118.16.00.000	Сочленение механизма МЭО-25/25-0,25 с клапаном регулирующим поворотным 6с-9-3.	40
90.118.16.00.000К2	Сочленение механизма МЭО-25/25-0,25 с клапаном регулирующим поворотным 6с-9-3. Схема кинематическая	40
90.118.16.00.000СБ	Сочленение механизма МЭО-25/25-0,25 с клапаном регулирующим поворотным 6с-9-3. Сборочный чертеж.	40
90.118.17.00.000	Сочленение механизма МЭО-25/25-0,25 с клапаном регулирующим поворотным 6с-9-3.	41

Альбом 6.3

Типовой проект 903-1-163

Содержание альбома (продолжение)

№ чертежа	Наименование	№ страницы
90.118.17.00.000К2	Сочленение механизма МЭО-25/25-0,25 с клапаном регулирующим поворотным 6с-9-3 Схема кинематическая.	41
90.118.17.00.000СБ	Сочленение механизма МЭО-25/25-0,25 с клапаном регулирующим поворотным 6с-9-3. Сборочный чертеж.	41
90.118.18.00.000	Сочленение механизма МЭО-25/25-0,25 с клапаном регулирующим поворотным 6с-8-3.	42
90.118.18.00.000К2	Сочленение механизма МЭО-25/25-0,25 с клапаном регулирующим поворотным 6с-8-3. Схема кинематическая.	42
90.118.18.00.000СБ	Сочленение механизма МЭО-25/25-0,25 с клапаном регулирующим поворотным 6с-8-3. Сборочный чертеж.	42
90.118.19.00.000	Сочленение механизма МЭО-25/25-0,25 с клапаном регулирующим поворотным 6с-9-1.	43
90.118.19.00.000К2	Сочленение механизма МЭО-25/25-0,25 с клапаном регулирующим поворотным 6с-9-1. Схема кинематическая.	43
90.118.19.00.000СБ	Сочленение механизма МЭО-25/25-0,25 с клапаном регулирующим поворотным 6с-9-1. Сборочный чертеж.	43
90.118.20.00.000	Сочленение механизма МЭО-25/25-0,25 с клапаном регулирующим поворотным 6с-9-1.	44
90.118.20.00.000К2	Сочленение механизма МЭО-25/25-0,25 с клапаном регулирующим поворотным 6с-9-1. Схема кинематическая.	44
90.118.20.00.000СБ	Сочленение механизма МЭО-25/25-0,25 с клапаном регулирующим поворотным 6с-9-1. Сборочный чертеж.	44
90.118.21.00.000	Сочленение механизма МЭО-25/25-0,25 с клапаном регулирующим поворотным Т-33б.	45
90.118.21.00.000К2	Сочленение механизма МЭО-25/25-0,25 с клапаном регулирующим поворотным Т-33б Схема кинематическая.	45
90.118.21.00.000СБ	Сочленение механизма МЭО-25/25-0,25 с клапаном регулирующим поворотным Т-33б. Сборочный чертеж.	45
90.118.22.00.000	Сочленение механизма МЭО-10/25-0,25 с клапаном регулирующим. 9с-4-2.	46
90.118.22.00.000К2	Сочленение механизма МЭО-10/25-0,25 с клапаном регулирующим 9с-4-2. Схема кинематическая.	46
90.118.22.00.000СБ	Сочленение механизма МЭО-10/25-0,25 с клапаном регулирующим 9с-4-2. Сборочный чертеж.	46
90.118.23.00.000	Мультипликатор	47
90.118.23.01.000	Штуцер	47
90.118.23.00.000МЧ	Мультипликатор. Монтажный чертеж.	47
90.118.23.00.000СБ	Мультипликатор. Сборочный чертеж.	48
90.118.23.01.000СБ	Штуцер. Сборочный чертеж.	49
90.118.23.00.001	Насадка	49
90.118.24.00.000	Установка электрического исполнительного механизма МЭО-10/25-0,25 на клапане регулирующем 25с48нж Ду 150 Ру 64	50
90.118.24.00.000К2	Установка электрического исполнительного механизма МЭО-10/25-0,25 на клапане регулирующем 25с48нж. Схема кинематическая.	50
90.118.24.00.001	Втулка резьбовая	50
90.118.24.00.000СБ	Установка электрического исполнительного механизма МЭО-10/25-25 на клапане регулирующем 25с48нж Ду 150 Ру 64 Сборочный чертеж.	51÷53
90.118.24.01.000	Стойка	54
90.118.24.01.100	Опора	54
90.118.24.01.101	Плита	54
От 90.118.24.01.102 до 90.118.24.01.102-01	Фланец	54
90.118.24.01.000СБ	Стойка Сборочный чертеж.	55
90.118.24.01.100СБ	Опора Сборочный чертеж	56
90.118.25.00.000	Установка электромагнита МИС-4100 на клапане предохранительном запорном типа ПКН и ПКВ Ду 200	57
90.118.26.00.000	Установка электромагнита МИС-4100 на клапане предохранительном запорном типа ПКН и ПКВ Ду 100	57
90.118.25.00.001	Втулка	57
90.118.25.00.002	Гайка специальная	57
90.118.25.00.000СБ	Установка электромагнита МИС-4100 на клапане предохранительном запорном типа ПКН и ПКВ Ду 200. Сборочный чертеж.	58÷60
90.118.25.00.003	Пластина	61
90.118.25.00.004	Серьга	61
90.118.25.00.005	Скоба	61
90.118.25.00.006	Шток	61
90.118.26.00.000СБ	Установка электромагнита МИС-4100 на клапане предохранительном запорном типа ПКН и ПКВ Ду 100 Сборочный чертеж.	62÷64

Альбом 6.3

Типовой проект 903-1-183

90.118.01.00.000 СБ

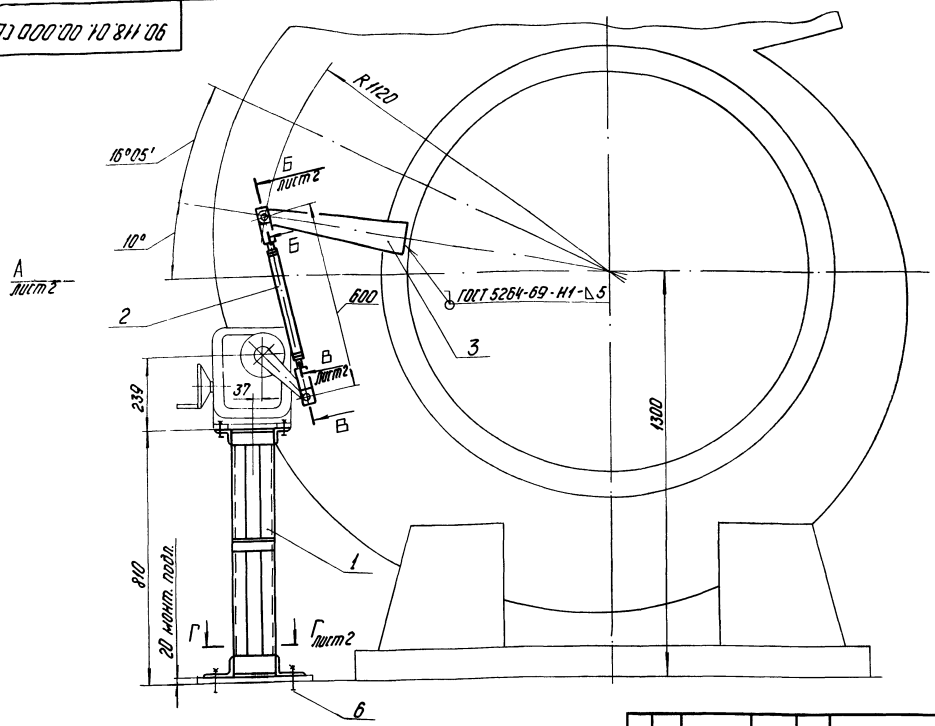

Размеры для справок

Изм.	Лист	№ докум.	Подп.	Дата
Разраб.		Улмане		
Пров.		Пащенкова		
Т. контр.		Лаборинская		
Н. контр.		Пащенкова		
Утв.		Шнайдер		

90.118.01.00.000 СБ

Сочленение механизма МЭО-10/25-0,25 с направляющим аппаратом дутьевого вентилятора ВДН-15. Сборочный чертеж.

Лит.	Масса	Масштаб
	30	1:10

Лист 1 Листов 2

Госстрой Латв. ССР ЛАТГИПРОПРОМ г. Рига

Копир. Формат 12

Альбом 6.3 Типовой проект 903-1-183

Инв. № подл. | Подп. и дата | Взам. инв. № | Инв. № дубл. | Подп. и дата

100.00.10.00.00

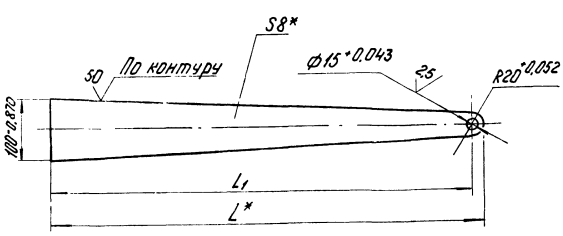

Размеры в мм

Обозначение	L	L_1	Масса, кг
90.118.01.00.001	470	450±0,775	2,1
-01	700	680±1,000	3,1
-02	250	230±0,575	1,1

* Размеры для справок

Изм.	Лист	№ докум.	Подп.	Дата
Разраб.		Улмане		
Пров.		Пащенкова		
Т. контр.		Лаборинская		
Н. контр.		Пащенкова		
Утв.		Шнайдер		

90.118.01.00.001

Рычаг

Лит.	Масса	Масштаб
	См. табл.	—

Лист Листов 1

Лист Б-ПН-8 ГОСТ 19903-74 В Ст3 сп ГОСТ 14637-69

Госстрой Латв. ССР ЛАТГИПРОПРОМ г. Рига

Альбом 6.3 Типовой проект 903-1-183

Формат	Зона	Поз.	Обозначение	Наименование	Кол.	Примечание
				Документация		
*)			90.118.01.00.000 СБ	Сборочный чертёж		*) 12,22
				Сборочные единицы		
11		1	90.118.01.01.000	Опора	1	
11		2	90.118.01.02.000	Штанга	1	
				Детали		
11		3	90.118.01.00.001	Рычаг	1	
11		4	90.118.01.00.002	Шайба	2	
11		5	90.118.01.00.002-02	Шайба	2	
				Стандартные изделия		
		6		Болт М16×300, тип 1		
				СН 471-75	4	
		7		Болт М12-6g×50.58.016		
				ГОСТ 7798-70	4	
		8		Гайка М12-7Н.5.016		
				ГОСТ 5915-70	4	
		9		Шайба 12-02-016		
				ГОСТ 11371-78	4	
		10		Шайба 12.65Г.016		
				ГОСТ 6402-70	4	

Изм.	Лист	№ докум.	Подп.	Дата
Разраб.		Улмане		
Пров.		Пащенкова		
Т. контр.		Лаборинская		
Н. контр.		Пащенкова		
Утв.		Шнайдер		

90.118.01.00.000

Сочленение механизма МЭО-10/25-0,25 с направляющим аппаратом дутьевого вентилятора ВДН-15.

Лит.	Лист	Листов
		1

Госстрой Латв. ССР ЛАТГИПРОПРОМ г. Рига

90.118.01.00.000 СБ

Вид А лист 1

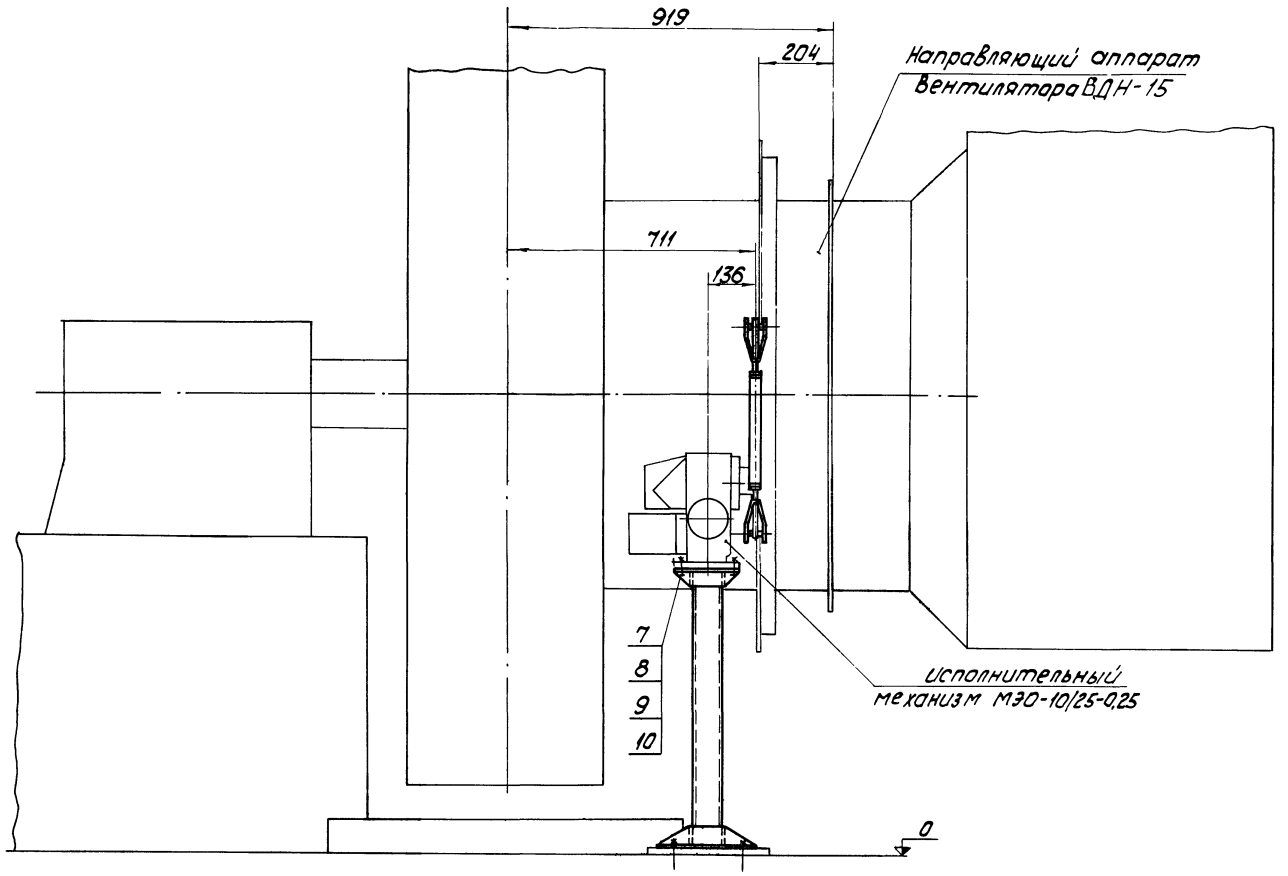

Кинематическая схема

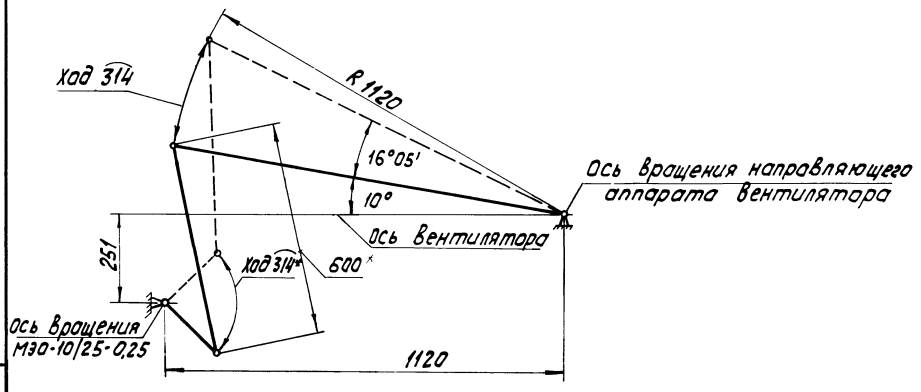

Г — Г лист 1

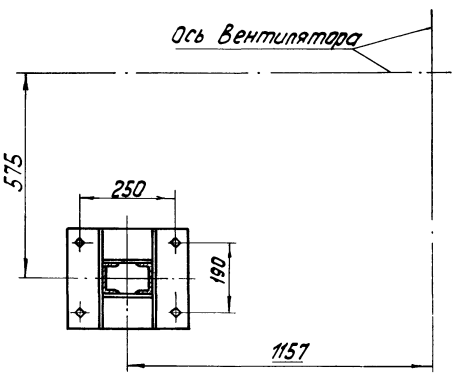

Б – Б лист 1
М 1:2

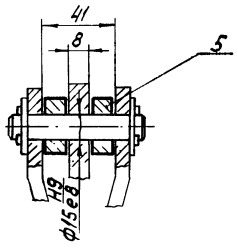

В – В лист 1
М 1:2

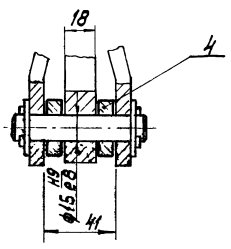

				90.118.01.00.000 СБ			
Изм.	Лист	№ докум.	Подп.	Дата	Сочленение механизма МЭО-10/25-0,25 с направляющим аппаратом дутьевого вентилятора ВДН-15 Сборочный чертеж.	Литер	Масса	Масштаб
Разраб.		Улмане					—	1:10
Пров.		Пащенкова				Лист 2	Листов	
Т. контр.		Пляшинская				Госстрой Латв. ССР ЛАТГИПРОПРОМ г. Рига		
Н. контр.		Пащенкова						
Утв.		Шнайдер						

Копир. 17077-25 7 Формат 22 Б

Типовой проект 903-1-183 Альбом 6.3

Инв. № подл. | Подп. и дата | Взам. инв. № | Инв. № дубл. | Подп. и дата

Альбом 63

Типовой проект 903-1-183

Формат	Зона	Поз.	Обозначение	Наименование	Кол.	Примечание
				90.118.01.01.000-04		
				Материалы		
		5		Швеллер 8П ГОСТ 8240-72 / ВСт3СП ГОСТ 535-79	1,21	м
				90.118.01.01.000-05		
				Материалы		
		5		Швеллер 8П ГОСТ 8240-72 / ВСт3СП ГОСТ 535-79	1,06	м
				90.118.01.01.000-06		
				Материалы		
		5		Швеллер 8П ГОСТ 8240-72 / ВСт3СП ГОСТ 535-79	1,47	м
				90.118.01.01.000-07		
				Материалы		
		6		Уголок Б-50×50×5 ГОСТ 8509-72 / ВСт3СП ГОСТ 535-79	0,28	м
		5		Швеллер 8П ГОСТ 8240-72 / ВСт3СП ГОСТ 535-79	1,88	м

Подп. и дата | Инв. № дубл. | Взам. инв. № | Подп. и дата | Инв. № подл.

Изм. | Лист | № докум. | Подп. | Дата

90.118.01.01.000 — Лист 3

Копир. 4457- Формат 11

Альбом 63

Типовой проект 903-1-183

Формат	Зона	Поз.	Обозначение	Наименование	Кол.	Примечание
				90.118.01.01.000-08		
				Материалы		
		5		Швеллер 8П ГОСТ 8240-72 / ВСт3СП ГОСТ 535-79	0,28	м
				90.118.01.01.000-09		
				Материалы		
		5		Швеллер 8П ГОСТ 8240-72 / ВСт3СП ГОСТ 535-79	1,48	м
				90.118.01.01.000-10		
				Материалы		
		5		Швеллер 8П ГОСТ 8240-72 / ВСт3СП ГОСТ 535-79	1,44	м

Подп. и дата | Инв. № дубл. | Взам. инв. № | Подп. и дата | Инв. № подл.

Изм. | Лист | № докум. | Подп. | Дата

90.118.01.01.000 — Лист 4

Копир. 4457- Формат 11

Альбом 63

Типовой проект 903-1-183

Формат	Зона	Поз.	Обозначение	Наименование	Кол.	Примечание
				Материалы		
		6		Уголок Б-50×50×5 ГОСТ 8509-72 / ВСт3СП ГОСТ 535-79	0,28	м
		5		Швеллер 8П ГОСТ 8240-72 / ВСт3СП ГОСТ 535-79	1,54	м
				90.118.01.01.000-01		
				Материалы		
		6		Уголок Б-50×50×5 ГОСТ 8509-72 / ВСт3СП ГОСТ 535-79	0,28	м
		5		Швеллер 8П ГОСТ 8240-72 / ВСт3СП ГОСТ 535-79	1,70	м
				90.118.01.01.000-02		
				Материалы		
		5		Швеллер 8П ГОСТ 8240-72 / ВСт3СП ГОСТ 535-79	1,28	м
				90.118.01.01.000-03		
				Материалы		
		5		Швеллер 8П ГОСТ 8240-72 / ВСт3СП ГОСТ 535-79	1,24	м

Изм. | Лист | № докум. | Подп. | Дата

90.118.01.01.000 — Лист 2

Копир. 4457- Формат 11

Альбом 63

Типовой проект 903-1-183

Формат	Зона	Поз.	Обозначение	Наименование	Кол.	Примечание
				Документация		
12			90.118.01.01.000 СБ	Сборочный чертеж		
				Детали		
Б4		1	90.118.01.01.001	Полка		
				Уголок Б-50×50×5 ГОСТ 8509-72 / ВСт3СП ГОСТ 535-79	2	0,67кг
Б4		2	90.118.01.01.002	Полка		
				Уголок Б-100×63×7 ГОСТ 8510-72 / ВСт3СП ГОСТ 535-79	2	2,43кг
				Материалы		
		3		Уголок Б-50×50×5 ГОСТ 8509-72 / ВСт3СП ГОСТ 535-79	0,28	м
		4		Уголок Б-100×63×7 ГОСТ 8510-72 / ВСт3СП ГОСТ 535-79	0,28	м
				Переменные данные для исполнений		
				90.118.01.01.000		

Подп. и дата | Инв. № дубл. | Взам. инв. № | Подп. и дата | Инв. № подл.

Изм. | Лист | № докум. | Подп. | Дата

90.118.01.01.000

Разраб.	Улмане		
Пров.	Пащенкова		
Т.контр.	Лаборинская		
Н.контр.	Пащенкова		
Утв.	Шнайдер		

Опора

Лит. | Лист 1 | Листов 4

Госстрой Латв. ССР ЛАТГИПРОПРОМ г. Рига

17071 75 8 Копир. 4457- Формат 11

Альбом 6.3

Типовой проект 903-1-183

90.118.01.00.002

6,3

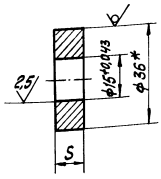

Обозначение	S, мм	Масса, кг
90.118.01.00.002	10±0,2	0,070
—01	13±0,2	0,090
—02	15±0,2	0,100
03	14±0,2	0,095
—04	8±0,2	0,050

* Размер для справок

Изм.	Лист	№ докум.	Подп.	Дата
Разраб.		Улмане		
Пров.		Пащенкова		
Т.контр.		Ляборинская		
Н.контр.		Пащенкова		
Утв.		Шнайдер		

90.118.01.00.002

Шайба

Лит. | Масса | Масштаб | Ст.табл. | —

Лист | Листов 1

Круг В36 ГОСТ 2590-71 / В Ст3 сп ГОСТ 535-79

Госстрой Латв.ССР ЛАТГИПРОПРОМ г. Рига

Копировал | Формат 11

Альбом 6.3

Типовой проект 903-1-183

Форм.	Зона	Поз.	Обозначение	Наименование	Кол.	Примечание
				Документация		
12			90.118.01.02.000 СБ	Сборочный чертёж		
				Прочие изделия		
		1		Штанга ШРМ ТУ-25.02.1612-75	1	
				Материалы		
		2		Труба 32х3 ГОСТ 8734-75 / В20 ГОСТ 8733-74	0,35	м

Изм.	Лист	№ докум.	Подп.	Дата
Разраб.		Улмане		
Пров.		Пащенкова		
Т.контр.		Ляборинская		
Н.контр.		Пащенкова		
Утв.		Шнайдер		

90.118.01.02.000

Штанга

Лит. | Лист | Листов 1

Госстрой Латв.ССР ЛАТГИПРОПРОМ г. Рига

Копировал | Формат 11

Альбом 6.3

Типовой проект 903-1-183

90.118.01.01.000 СБ

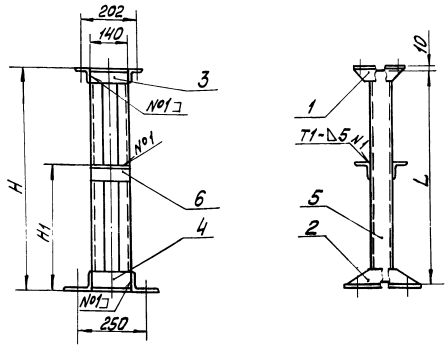

Размеры в мм

Обозначение	H	H1	L	Масса, кг
90.118.01.01.000	790	450	770	22
—01	861	450	850	23
—02	661	—	640	19
—03	640	—	620	18,7
—04	625	—	605	18,5
—05	550	—	530	16,7
—06	755	—	735	20,3
—07	961	500	940	24,4
—08	161	—	140	11,7
—09	761	—	740	20,3
—10	740	—	720	20,1

Поз. 1 М 1:5

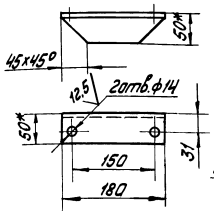

Поз. 2 М 1:5

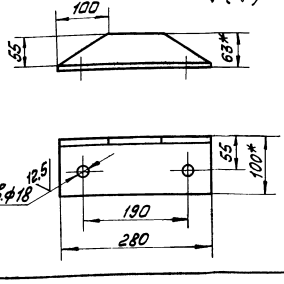

1. * Размеры для справок.
2. Неуказанные предельные отклонения размеров: отверстий H14, валов h14, остальных $\pm \frac{IT14}{2}$
3. Сварные швы по ГОСТ 5264-69. Сварку производить швом H1-Δ5], кроме мест, указанных на чертеже.
4. Шероховатость поверхностей кромок реза -50/.

Изм.	Лист	№ докум.	Подп.	Дата
Разраб.		Улмане		
Пров.		Пащенкова		
Т.контр.		Ляборинская		
Н.контр.		Пащенкова		
Утв.		Шнайдер		

90.118.01.01.000 СБ

Опора

Сборочный чертёж.

Лит. | Масса | Масштаб | Ст.табл. | —

Лист | Листов

Госстрой Латв.ССР ЛАТГИПРОПРОМ г. Рига

Копировал: | Формат 11

Альбом 6.3

Типовой проект 903-1-183

Формат	Зона	Поз.	Обозначение	Наименование	Кол.	Примечание
				Документация		
22			90.118.02.00.000 СБ	Сборочный чертеж		
				Сборочные единицы		
11		1	90.118.02.01.000	Колпак	1	
11		2	90.118.02.02.000	Стойка	1	
				Детали		
12		3	90.118.02.00.001	Вал-шестерня	1	
11		4	90.118.02.00.002	Винт	1	
11		5	90.118.02.00.003	Втулка	1	
11		6	90.118.02.00.004	Втулка	1	
11		7	90.118.02.00.005	Втулка	1	
11		8	90.118.02.00.006	Втулка резьбовая	1	
11		9	90.118.02.00.007	Гайка фиксатора	1	
		10	90.118.02.00.008	Крышка	1	
		11	90.118.02.00.009	Пружина	1	
		12	90.118.02.00.010	Пружина	1	
		13	90.118.02.00.011	Рейка	1	
		14	90.118.02.00.012	Рукоятка фиксатора	1	
		15	90.118.02.00.013	Стакан	1	
		16	90.118.02.00.014	Указатель	1	
		17	90.118.02.00.015	Упор	1	
		18	90.118.02.00.016	Фиксатор	1	
		19	90.118.02.00.017	Шкала	1	

90.118.02.00.000

Изм.	Лист	№ докум.	Подпись	Дата
Разраб.	Лащенкова			
Пров.	Улмане			
Т.контр.	Ляборинская			
Н.контр.	Улмане			
Утв.	Шнайдер			

Установка электрического исполнительного механизма МЭО-10/25-0,25 на клапане регулирующем 25с 48нж Ду200 Ру64

Лит.	Лист	Листов
	1	2

Госстрой Латв. ССР ЛАТГИПРОПРОМ г. Рига

Формат 11

Альбом 6.3

Типовой проект 903-1-183

Формат	Зона	Поз.	Обозначение	Наименование	Кол.	Примечание
				Стандартные изделия		
				Болты ГОСТ 7798-70		
		20		М6-6g×20.58.016	2	
		21		М10-6g×20.58.016	4	
		22		М12-6g×60.58.016	4	
		23		Винт М6-6g×10.58.016		
				ГОСТ 17473-72	2	
		24		Винт М10-6g×30.58.016		
				ГОСТ 1481-75	2	
				Гайки ГОСТ 5915-70		
		25		М6-7Н.5.016	2	
		26		М12-7Н.5.016	4	
		27		Гайка М10-7Н.5.016		
				ГОСТ 2524-70	2	
				Шайбы ГОСТ 11371-78		
		28		6-02-016	2	
		29		12-02-016	4	
		30		Шайба 12.65Г.016		
				ГОСТ 6402-70	4	
		31		Шайба 42.02.016		
				ГОСТ 13463-77	1	
		32		Шпонка 16×10×45		
				ГОСТ 23360-78	1	
		33		Штифт 3h8×16		
				ГОСТ 3128-70	1	
		34		Кольцо 1А85		
				ГОСТ 13941-68	1	
		35		Масленка 1.2.Ц6		
				ГОСТ 19853-74	1	

90.118.02.00.000

Лист 2

Формат 11

90.118.01.02.000 СБ

Альбом 6.3

Типовой проект 903-1-183

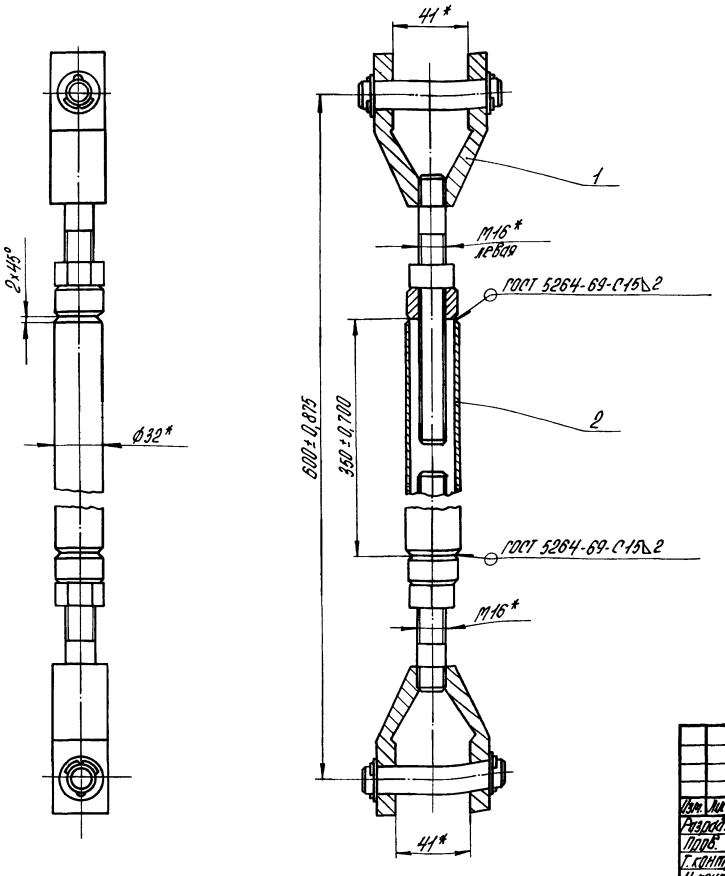

1.* Размеры для справок.

2. Шероховатость поверхностей кромок реза поз.2-50√.

90.118.01.02.000 СБ

Изм.	Лист	№ докум.	Подпись	Дата
Разраб.	Улмане			
Пров.	Лащенкова			
Т.контр.	Ляборинская			
Н.контр.	Лащенкова			
Утв.	Шнайдер			

Штанга. Сборочный чертёж.

Лит.	Масса	Масшт.
	3	1:2

Лист | Листов 1

Госстрой Латв. ССР ЛАТГИПРОПРОМ г. Рига

Формат 11

90.118.02.00.000 СБ

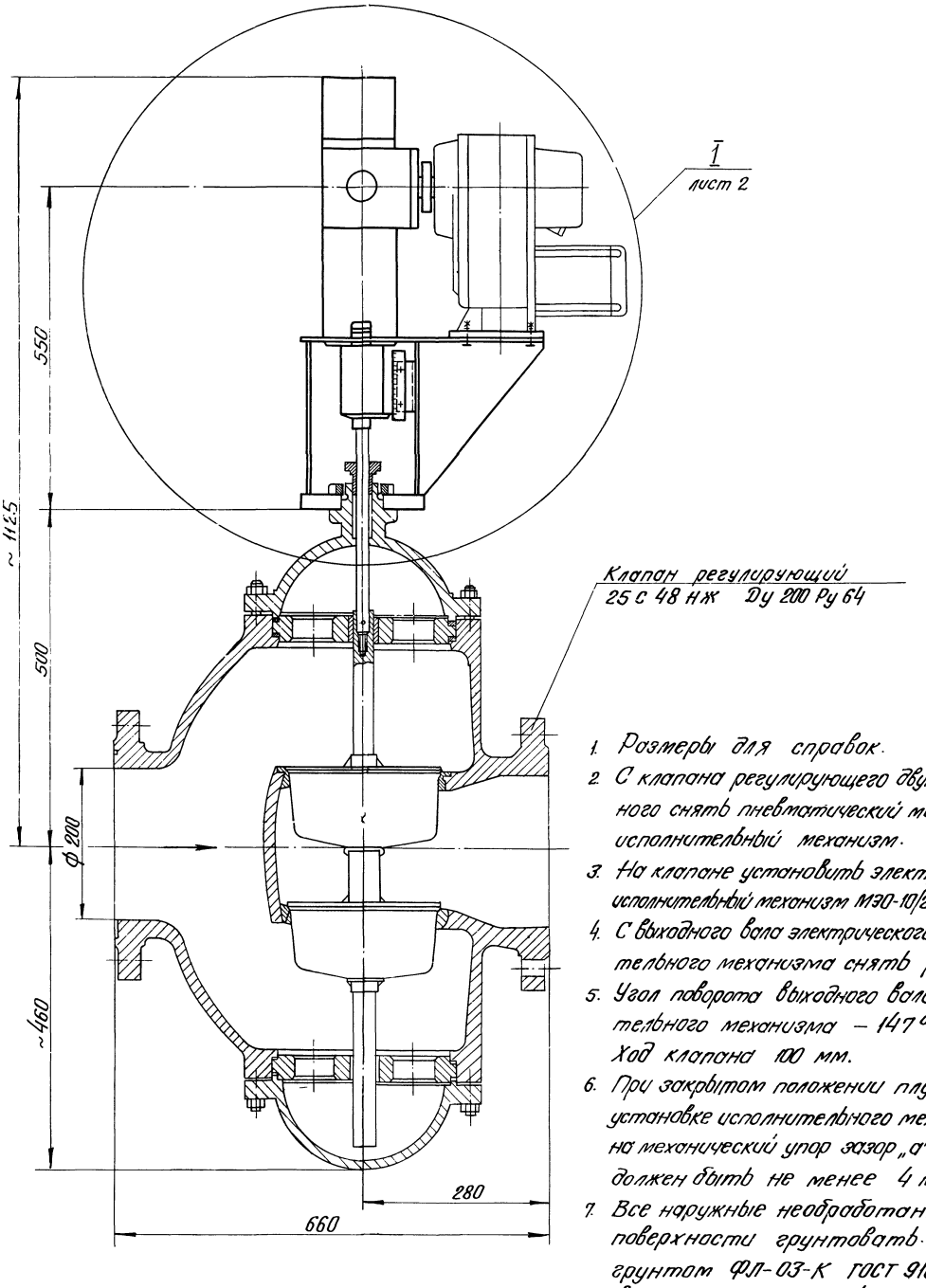

1. Размеры для справок.
2. С клапана регулирующего двухседельного снять пневматический мембранный исполнительный механизм.
3. На клапане установить электрический исполнительный механизм МЭО-10/25-0,25.
4. С выходного вала электрического исполнительного механизма снять рычаг.
5. Угол поворота выходного вала исполнительного механизма – 147°.
   Ход клапана 100 мм.
6. При закрытом положении плунжера и установке исполнительного механизма на механический упор зазор „а" лист 2 должен быть не менее 4 мм.
7. Все наружные необработанные поверхности грунтовать грунтом ФЛ-03-К ГОСТ 9109-76 в 2 слоя и красить эмалью ХВ-124 серого цвета ГОСТ 10144-74 в 4 слоя.

Типовой проект 903-1-83 Альбом 6.3

Изм.	Лист	№ докум.	Подп.	Дата
Разраб.		Пащенкова		
Пров.		Улмане		
Т. контр.		Ляборинская		
Н. контр.		Улмане		
Утв.		Шнайдер		

90.118.02.00.000 СБ

Установка электрического исполнительного механизма МЭО-10/25-0,25 на клапане регулирующем 25 с 48 нж Ду 200 Ру 64. Сборочный чертеж

Лит.	Масса	Масштаб
	70,0	1:5

Лист 1 Листов 3

Госстрой Латв. ССР ЛАТГИПРОПРОМ г. Рига

Инв. № подл. | Подп. и дата | Взам. инв. № | Инв. № дубл. | Подп. и дата

17077-25 11 Копир. в Сургут Формат 22 В

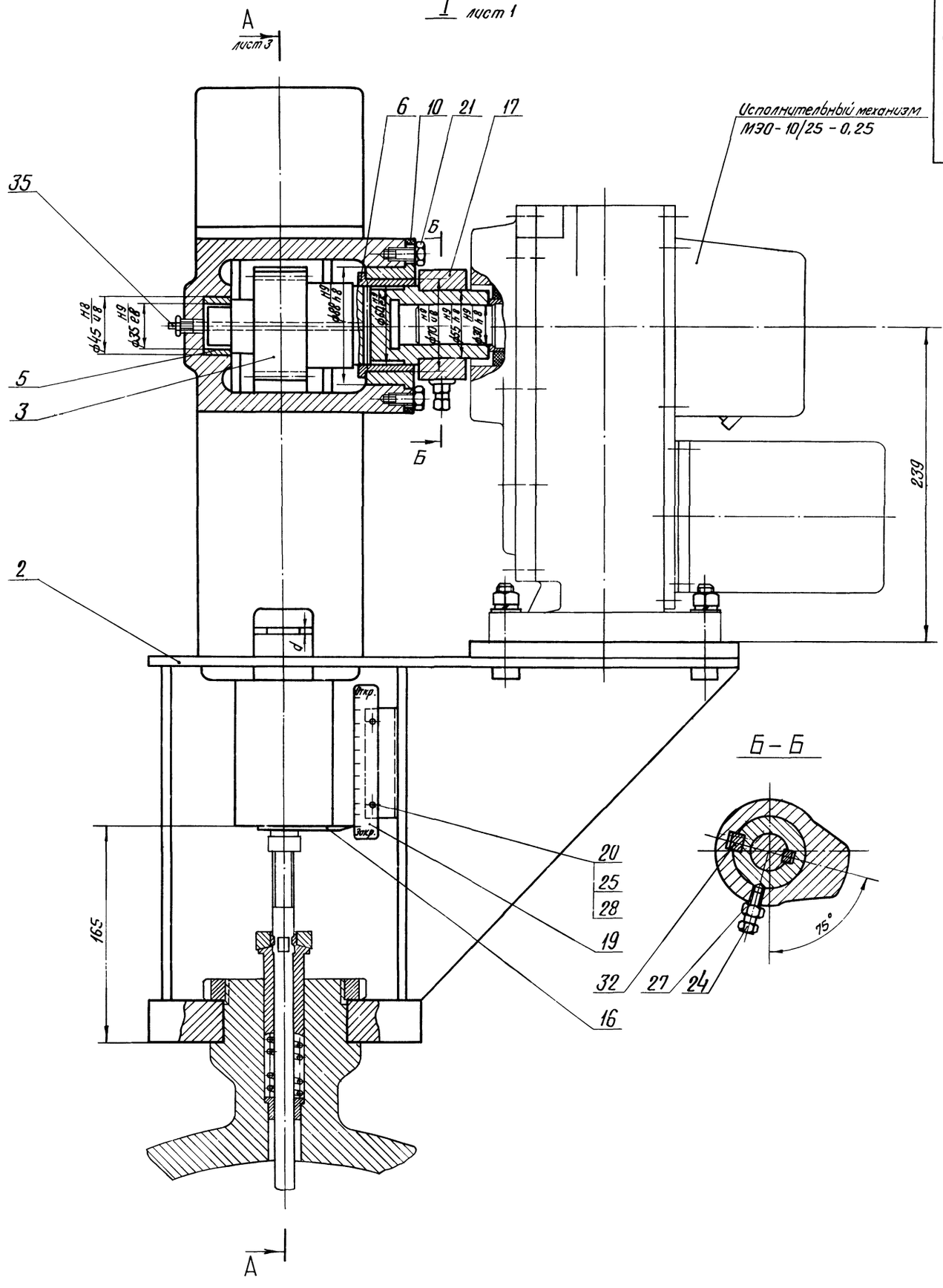

90.118.02.00.000 СБ

Типовой проект 903-1-186 Альбом 6.3

					90.118.02.00.000 СБ			
Изм.	Лист	№ докум.	Подп.	Дата	Установка электрического исполнительного механизма МЭО-10/25-0,25 на клапане регулирующем 25с 48 НЖ Ду 200 Ру 64 Сборочный чертеж	Лит.	Масса	Масштаб
Разраб.		Пащенкова					—	1:2
Пров.		Улмане				Лист 2	Листов	
Т.контр.		Лядоринская				Госстрой Латв. ССР ЛАТГИПРОПРОМ г. Рига		
Н.контр.		Улмане						
Утв.		Шнайдер						

17077-25 12 Копир. Формат 22 В

90.118.02.00.000 СБ

А – А лист 2

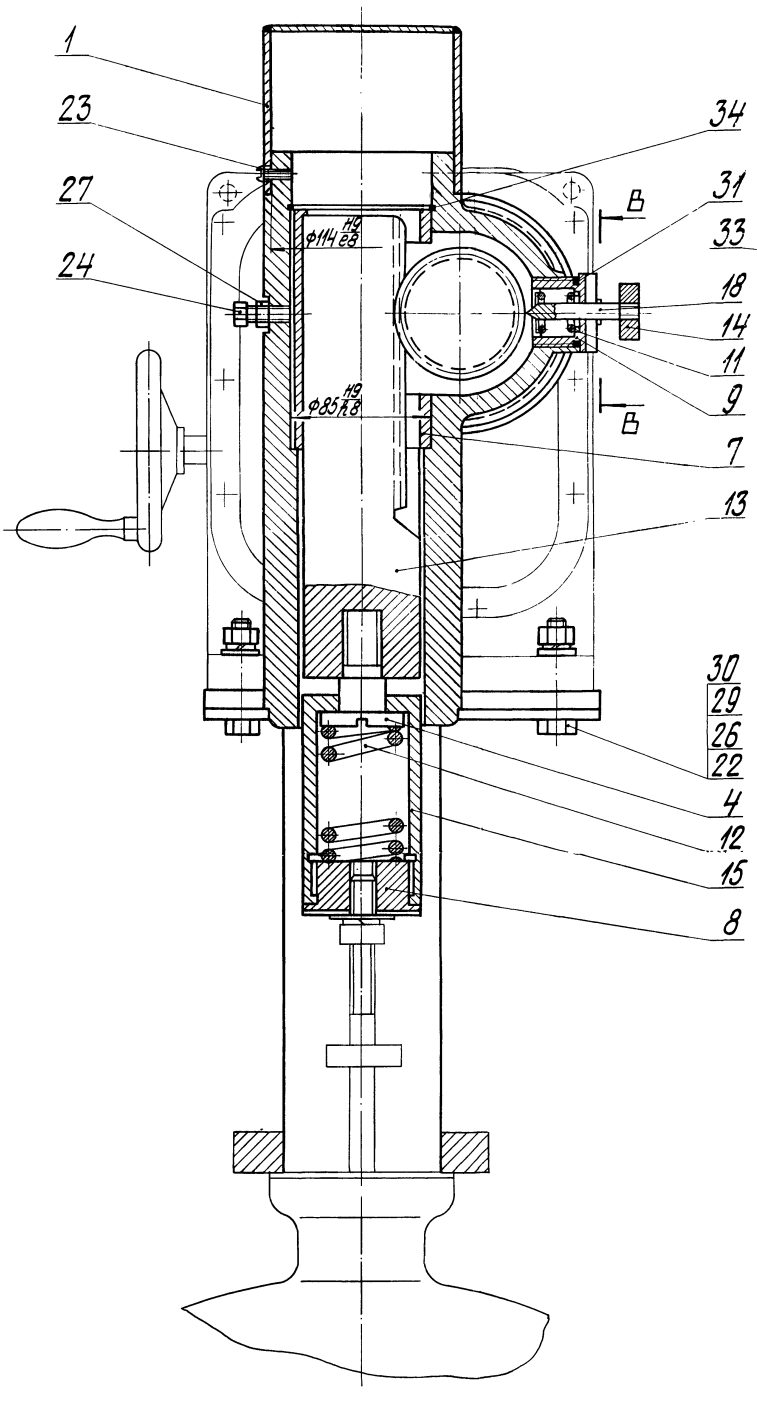

В – В
М 1:1

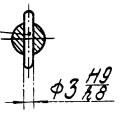

Кинематическая схема

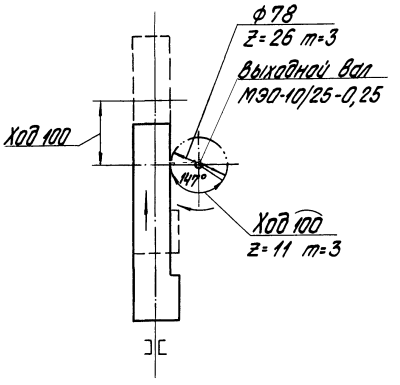

Типовой проект 903-1-183 Альбом 6.3

Изм.	Лист	№ докум.	Подп.	Дата
Разраб.		Пащенкова		
Пров.		Улмане		
Т.контр.		Ляборинская		
Н.контр.		Улмане		
Утв.		Шнайдер		

90.118.02.00.000 СБ

Установка электрического исполнительного механизма МЭО-10/25-0,25 на клапане регулирующем 25С48нж Ду200 Ру64

Сборочный чертеж

Лит.	Масса	Масштаб
	—	1:2

Лист 3 Листов

Госстрой Латв. ССР
ЛАТГИПРОПРОМ
г. Рига

Инв. № подл. | Подп. и дата | Взам. инв. № | Инв. № дубл. | Подп. и дата

17077 25 13 Копир. Бородина

90.118.02.00.002

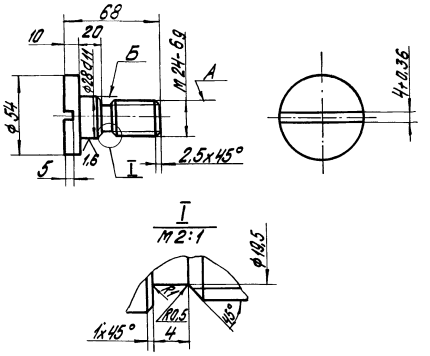

1. Неуказанные предельные отклонения размеров: отверстий Н14, валов h14, остальных $\pm\frac{IT14}{2}$.
2. Несоосность среднего диаметра резьбы А относительно поверхности Б не более 0,04 мм.
3. Острые кромки притупить.

Изм.	Лист	№ докум.	Подп.	Дата	90.118.02.00.002	Лит.	Масса	Масштаб
Разраб.		Пащенкова			Винт		0,35	1:2
Пров.		Улмане				Лист	Листов 1	
Т.контр.		Ляборинская			Круг В56 ГОСТ 2590-71 / Ст4сп ГОСТ 535-79	Госстрой Латв. ССР ЛАТГИПРОПРОМ г.Рига		
Н.контр.		Улмане						
Утв.		Шнайдер						

Копир. К.Ноблер — Формат 11

Типовой проект 903-1-183 Альбом 6.3

Инв. № подл. | Подп. и дата | Взам. инв. № | Инв. № дубл. | Подп. и дата

90.118.02.00.003

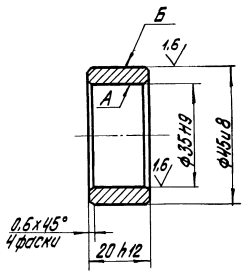

1. Радиальное биение поверхности А относительно поверхности Б не более 0,05 мм.
2. Острые кромки притупить.

Изм.	Лист	№ докум.	Подп.	Дата	90.118.02.00.003	Лит.	Масса	Масштаб
Разраб.		Пащенкова			Втулка		0,11	1:1
Пров.		Улмане				Лист	Листов 1	
Т.контр.		Ляборинская			Латунь ЛС59-1 ГОСТ 15527-70	Госстрой Латв. ССР ЛАТГИПРОПРОМ г.Рига		
Н.контр.		Улмане						
Утв.		Шнайдер						

Копир. К.Ноблер — Формат 11

Типовой проект 903-1-183 Альбом 6.3

Инв. № подл. | Подп. и дата | Взам. инв. № | Инв. № дубл. | Подп. и дата

90.118.02.00.001

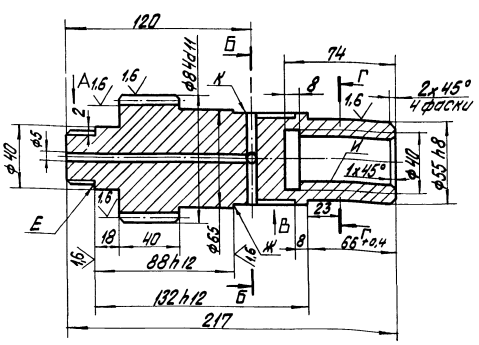

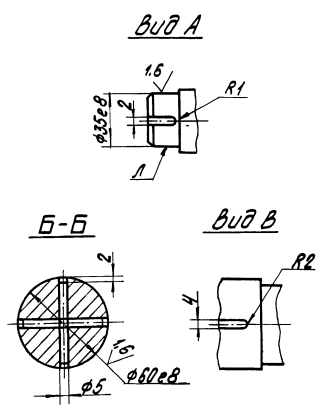

Модуль		m	3
Число зубьев		Z	26
Нормальный исходный контур		—	ГОСТ 13754-68
Коэффициент смещения		X	0
Степень точности по ГОСТ 1643-72		—	7-В
Длина общей нормали		W	$23{,}23^{-0{,}117}_{-0{,}195}$
Допуск на колебание измерительного межосевого расстояния	За оборот	F_i''	56
	На одном зубе	f_i''	22
Пятно контакта	по высоте	%	не менее 45
	по длине	%	не менее 60
Делительный диаметр		d	78

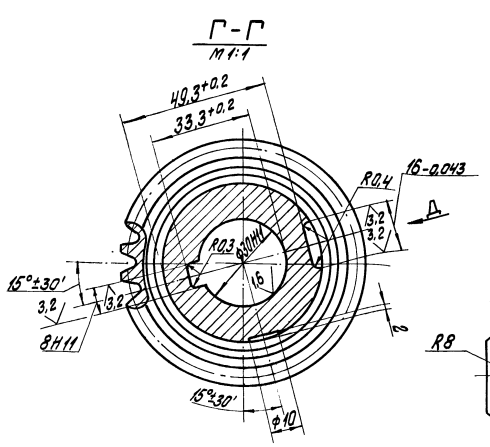

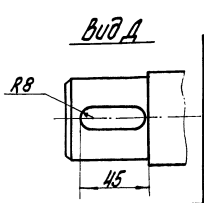

1. Неуказанные предельные отклонения размеров: отверстий Н14, валов h14, остальных $\pm\frac{IT14}{2}$.
2. Торцевое биение поверхностей Е и Ж относительно поверхности И не более 0,05 мм.
3. Радиальное биение поверхностей К и Л относительно поверхности И не более 0,05 мм.
4. Острые кромки притупить.

Изм.	Лист	№ докум.	Подп.	Дата	90.118.02.00.001	Лит.	Масса	Масштаб
Разраб.		Пащенкова			Вал-шестерня		4,47	1:2
Пров.		Улмане				Лист	Листов 1	
Т.контр.		Ляборинская			Круг В85 ГОСТ 2590-71 / Ст4сп ГОСТ 535-79	Госстрой Латв. ССР ЛАТГИПРОПРОМ г.Рига		
Н.контр.		Улмане						
Утв.		Шнайдер						

Копир. К.Ноблер — Формат 12г

Типовой проект 903-1-183 Альбом 6.3

Инв. № подл. | Подп. и дата | Взам. инв. № | Инв. № дубл. | Подп. и дата

Типовой проект 903-1-183 Альбом 6.3

90.118.02.00.006

6,3 (√)

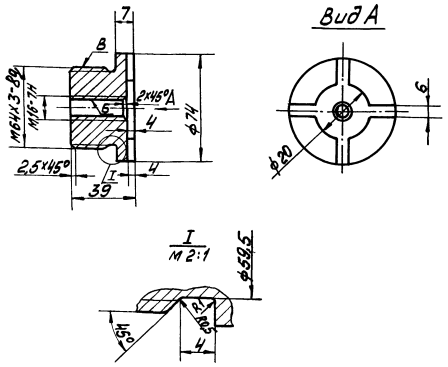

1. Неуказанные предельные отклонения размеров: отверстий Н14, валов h14, остальных $\pm\frac{IT14}{2}$.
2. Радиальное биение среднего диаметра резьбы Б относительно среднего диаметра резьбы В не более 0,05 мм.
3. Острые кромки притупить.

Изм.	Лист	№ докум.	Подп.	Дата	90.118.02.00.006			
Разраб.		Пащенкова			Втулка резьбовая	Лит.	Масса	Масштаб
Пров.		Улмане					0,93	1:2
Т.контр.		Лаборинская				Лист	Листов 1	
Н.контр.		Улмане			Круг В75 ГОСТ 2590-71 / Ст3сп ГОСТ 535-79	Госстрой Латв.ССР ЛАТГИПРОПРОМ г. Рига		
Утв.		Шнайдер						

Инв. № подл. | Подп. и дата | Взам. инв. № | Инв. № дубл. | Подп. и дата

Копир. | Формат 11

Типовой проект 903-1-183 Альбом 6.3

90.118.02.00.007

6,3 (√)

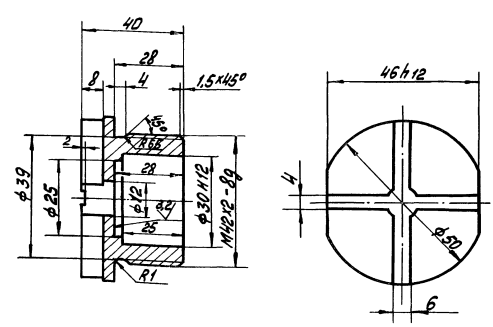

1. Неуказанные предельные отклонения размеров: отверстий Н14, валов h14, остальных $\pm\frac{IT14}{2}$.
2. Острые кромки притупить.

Изм.	Лист	№ докум.	Подп.	Дата	90.118.02.00.007			
Разраб.		Пащенкова			Гайка фиксатора	Лит.	Масса	Масштаб
Пров.		Улмане					0,285	1:1
Т.контр.		Лаборинская				Лист	Листов 1	
Н.контр.		Улмане			Круг В52 ГОСТ 2590-71 / Ст4сп ГОСТ 535-79	Госстрой Латв.ССР ЛАТГИПРОПРОМ г. Рига		
Утв.		Шнайдер						

Инв. № подл. | Подп. и дата | Взам. инв. № | Инв. № дубл. | Подп. и дата

Копир. | Формат 11

Типовой проект 903-1-183 Альбом 6.3

90.118.02.00.005

6,3 (√)

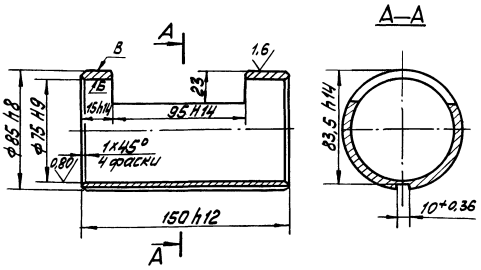

1. Радиальное биение поверхности Б относительно поверхности В не более 0,05 мм.
2. Острые кромки притупить.

Изм.	Лист	№ докум.	Подп.	Дата	90.118.02.00.005			
Разраб.		Пащенкова			Втулка	Лит.	Масса	Масштаб
Пров.		Улмане					1,6	1:1
Т.контр.		Лаборинская				Лист	Листов 1	
Н.контр.		Улмане			Латунь ЛС59-1Л ГОСТ 17711-72	Госстрой Латв.ССР ЛАТГИПРОПРОМ г. Рига		
Утв.		Шнайдер						

Инв. № подл. | Подп. и дата | Взам. инв. № | Инв. № дубл. | Подп. и дата

Копир. | Формат 11

Типовой проект 903-1-183 Альбом 6.3

90.118.02.00.004

6,3 (√)

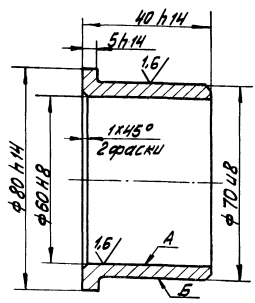

1. Радиальное биение поверхности А относительно поверхности Б не более 0,05 мм.
2. Острые кромки притупить.

Изм.	Лист	№ докум.	Подп.	Дата	90.118.02.00.004			
Разраб.		Пащенкова			Втулка	Лит.	Масса	Масштаб
Пров.		Улмане					0,44	1:1
Т.контр.		Лаборинская				Лист	Листов 1	
Н.контр.		Улмане			Латунь ЛС59-1Л ГОСТ 17711-72	Госстрой Латв.ССР ЛАТГИПРОПРОМ г. Рига		
Утв.		Шнайдер						

Инв. № подл. | Подп. и дата | Взам. инв. № | Инв. № дубл. | Подп. и дата

Копир. 17077-25 15 Формат 11

90.118.02.00.011

Типовой проект 903-1-183 Альбом 6.3

6,3 √(√)

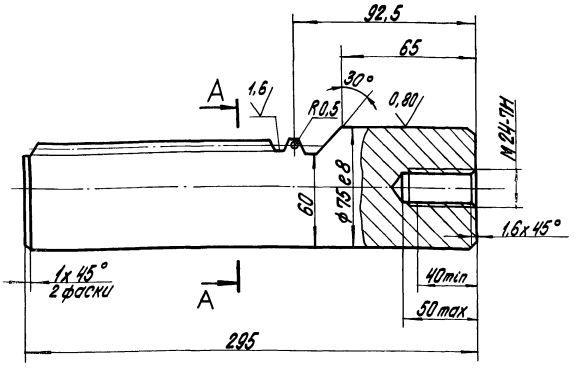

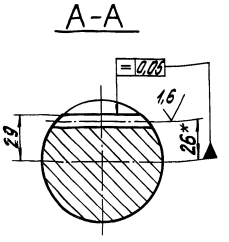

Модуль		m	3
Нормальный исходный контур		–	ГОСТ 13755-68
Степень точности по ГОСТ 10242-73		–	7-8
Толщина зуба		S	$4{,}71^{-0{,}160}_{-0{,}255}$
Измерительная высота		h	3
Допуск на утоняющее смещение зуба		Tн	150
Пятно контакта	по высоте	%	не менее 45
	по длине	%	не менее 60
Число зубьев		Z	
Нормальный шаг		pn	9,42

1. *Размер для справок.
2. Неуказанные предельные отклонения размеров: отверстий H14, валов h14, остальных $\pm\frac{IT14}{2}$.
3. Острые кромки притупить.

Изм.	Лист	№ докум.	Подп.	Дата
Разраб.		Пащенкова		
Пров.		Улмане		
Т.контр.		Лаборинская		
Н.контр.		Улмане		
Утв.		Шнайдер		

90.118.02.00.011

Рейка

Лит. | Масса 10,0 | Масштаб 1:2

Лист | Листов 1

Круг В78 ГОСТ 2590-71 / Ст4сп ГОСТ 535-79

Госстрой Латв. ССР ЛАТГИПРОПРОМ г. Рига

Формат 12 г

Инв. № подл. | Подп. и дата | Взам. инв. № | Инв. № дубл. | Подп. и дата

90.118.02.00.009

Типовой проект 903-1-183 Альбом 6.3

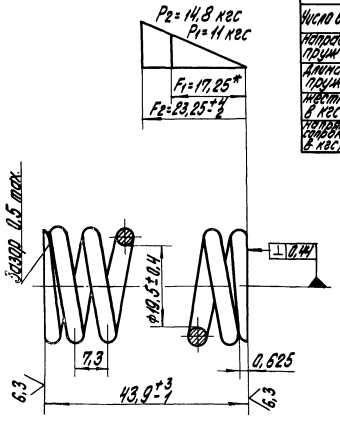

Число рабочих витков	n	5,5
Число витков полное	n_1	7,5
Направление навивки пружины	–	безразлично
Длина развернутой пружины	L	544,5
Жесткость пружины в кгс/мм (справ.)	G	0,635
Напряжение при сопровождении витков в кгс/мм (справ.)	$\tau_{сж}$	77

1. *Размер для справок.
2. Изготовление и приемка по группе I класса 1 по ОСТ 26-07-1152-75.

Изм.	Лист	№ докум.	Подп.	Дата
Разраб.		Пащенкова		
Пров.		Улмане		
Т.контр.		Лаборинская		
Н.контр.		Улмане		
Утв.		Шнайдер		

90.118.02.00.009

Пружина

Лит. | Масса 0,11 | Масштаб –

Лист | Листов 1

Проволока 50ХФА-Д-П-ХН-2.5 ГОСТ 14963-78

Госстрой Латв. ССР ЛАТГИПРОПРОМ г. Рига

Копир. Кнобиц

Формат 11 В

90.118.02.00.008

Типовой проект 903-1-183 Альбом 6.3

6,3 √(√)

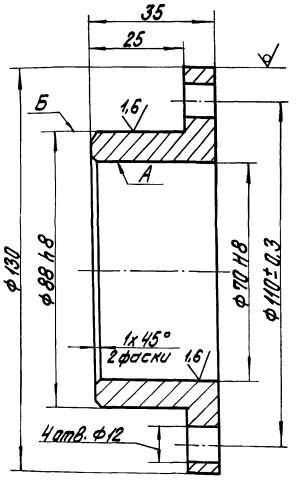

1. Неуказанные предельные отклонения размеров: отверстий H14, валов h14, остальных $\pm\frac{IT14}{2}$.
2. Радиальное биение поверхности А относительно поверхности Б не более 0,05 мм.
3. Острые кромки притупить.

Изм.	Лист	№ докум.	Подп.	Дата
Разраб.		Пащенкова		
Пров.		Улмане		
Т.контр.		Лаборинская		
Н.контр.		Улмане		
Утв.		Шнайдер		

90.118.02.00.008

Крышка

Лит. | Масса 1,23 | Масштаб 1:1

Лист | Листов 1

Круг В130 ГОСТ 2590-71 / Ст3сп ГОСТ 535-79

Госстрой Латв. ССР ЛАТГИПРОПРОМ г. Рига

Копир. Кнобиц 17077-25 16

Формат 11 В

Инв. № подл. | Подп. и дата | Взам. инв. № | Инв. № дубл. | Подп. и дата

Типовой проект 903-1-183 Альбом 6.3

90.118.02.00.013

6,3 (√)

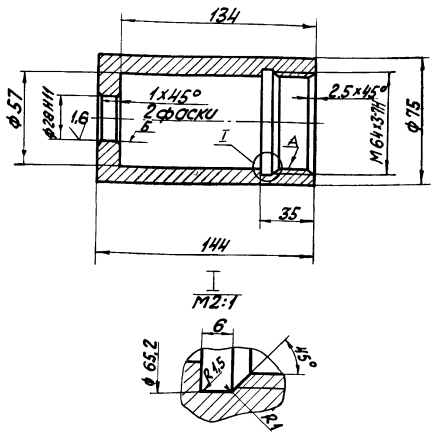

1. Неуказанные предельные отклонения размеров: отверстий Н14, валов h14 остальных $\pm \frac{IT14}{2}$
2. Несоосность среднего диаметра резьбы А относительно поверхн. Б не более 0,1 мм (допуск зависимый).
3. Острые кромки притупить

Изм.	Лист	№ докум.	Подп.	Дата	90.118.02.00.013			
Разраб.		Лащенкова			Стакан	Лит.	Масса 1,74	Масштаб 1:2
Пров.		Улмане				Лист	Листов 1	
Т.контр.		Ляборинская			Круг В78 ГОСТ 2590-71 / Ст3сп ГОСТ 535-79	Госстрой Латв.ССР ЛАТГИПРОПРОМ г.Рига		
Н.контр.		Улмане						
Утв.		Шнайдер						

Копир. Формат 11

Типовой проект 903-1-183 Альбом 6.3

90.118.02.00.014

√(√)

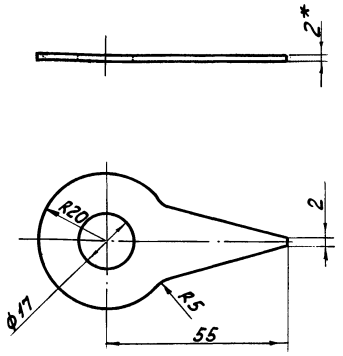

1. * Размер для справок.
2. Неуказанные предельные отклонения размеров: отверстий Н14, валов h14 остальных $\pm \frac{IT14}{2}$
3. Шероховатость поверхностей кромок реза 50√

Изм.	Лист	№ докум.	Подп.	Дата	90.118.02.00.014			
Разраб.		Лащенкова			Указатель	Лит.	Масса 0,80	Масштаб 1:1
Пров.		Улмане				Лист	Листов 1	
Т.контр.		Ляборинская			Лист Б-ПИ-2 ГОСТ 19903-74 / 4-IV-В Ст3сп ГОСТ 16523-70	Госстрой Латв.ССР ЛАТГИПРОПРОМ г.Рига		
Н.контр.		Улмане						
Утв.		Шнайдер						

Копир. Формат 11

Типовой проект 903-1-183 Альбом 6.3

90.118.02.00.012

6,3 (√)

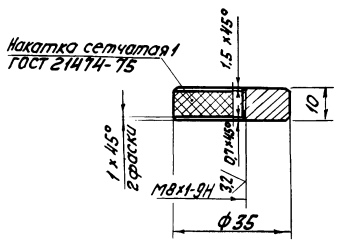

1. Неуказанные предельные отклонения размеров: отверстий Н14, валов h14, остальных $\pm \frac{IT14}{2}$
2. Острые кромки притупить.

Изм.	Лист	№ докум.	Подп.	Дата	90.118.02.00.012			
Разраб.		Лащенкова			Рукоятка фиксатора	Лит.	Масса 0,07	Масштаб 1:1
Пров.		Улмане				Лист	Листов 1	
Т.контр.		Ляборинская			Круг В36 ГОСТ 2590-71 / Ст4сп ГОСТ 535-79	Госстрой Латв.ССР ЛАТГИПРОПРОМ г.Рига		
Н.контр.		Улмане						
Утв.		Шнайдер						

Копир. Формат 11

Типовой проект 903-1-183 Альбом 6.3

90.118.02.00.010

Число рабочих витков	n	6,5
Число витков полное	n_1	8,5
Направление навивки пружины	—	безразлично
Длина развернутой пружины	L	1206
Жесткость пружины в кгс/мм (справ.)	G	17,65
Напряжение при соприкосновении витков в кгс/мм (справ.)	$\sigma_{сж}$	75,0

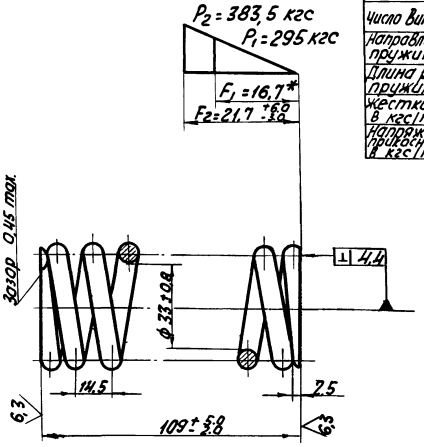

1. * Размер для справок.
2. Изготовление и приемка по группе II класса 2 по ОСТ 26-07-1152-75.

Изм.	Лист	№ докум.	Подп.	Дата	90.118.02.00.010			
Разраб.		Лащенкова			Пружина	Лит.	Масса 0,73	Масштаб —
Пров.		Улмане				Лист	Листов 1	
Т.контр.		Ляборинская			Проволока 50ХФА-А-П-ХН-10 ГОСТ 14963-78	Госстрой Латв.ССР ЛАТГИПРОПРОМ г.Рига		
Н.контр.		Улмане						
Утв.		Шнайдер						

Копир. Формат 11

90.118.02.00.016

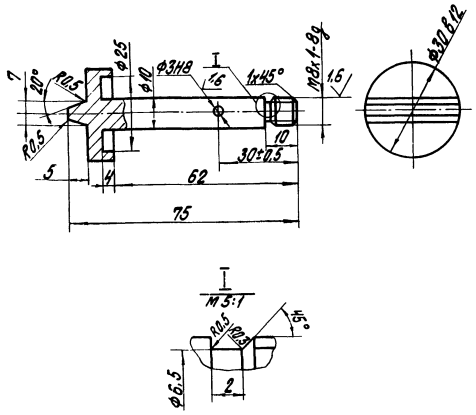

1. Неуказанные предельные отклонения размеров: отверстий H14, валов h14, остальных $\pm \frac{IT14}{2}$.
2. Острые кромки притупить.

Изм.	Лист	№ докум.	Подп.	Дата	90.118.02.00.016			
Разраб.		Лощенкова			Фиксатор	Лит.	Масса	Масштаб
Пров.		Уманец					0,012	1:1
Т.контр.		Авдонинская				Лист	Листов 1	
Н.контр.		Уманец			Круг В32 ГОСТ 2590-71 / Ст4 ГОСТ 535-79	Госстрой Латв. ССР ЛАТГИПРОПРОМ г. Рига		
Утв.		Шнайдер						

Копир. Формат 11

90.118.02.00.017

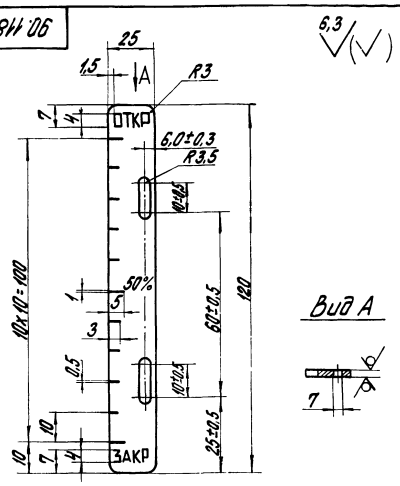

1. Неуказанные предельные отклонения размеров: отверстий H14, валов h14, остальных $\pm \frac{IT14}{2}$.
2. Размеры шрифта по ГОСТ 2930-62.
3. Буквы и цифры наносить фотохимическим методом плоской печати, допускается гравировать на глубину от 0,2 до 0,3мм с последующим закрыванием черной краской.
4. Лицевую сторону покрыть лаком ФЛ-582 ТУ6-10-1236-72.
5. Острые кромки притупить.

Изм.	Лист	№ докум.	Подп.	Дата	90.118.02.00.017			
Разраб.		Лощенкова			Шкала	Лит.	Масса	Масштаб
Пров.		Уманец					0,047	1:1
Т.контр.		Авдонинская				Лист	Листов 1	
Н.контр.		Уманец			Лист 5-ПН-2 ГОСТ 19903-74 / 4-IV-ВСт3сп ГОСТ 16523-70	Госстрой Латв. ССР ЛАТГИПРОПРОМ г. Рига		
Утв.		Шнайдер						

Копир. Формат 11

90.118.02.00.015

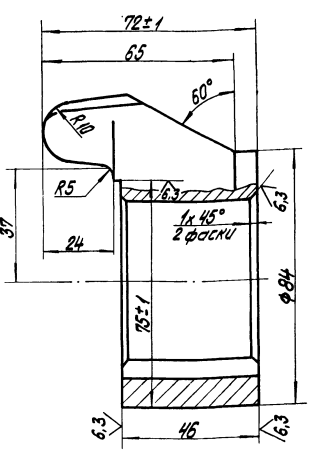

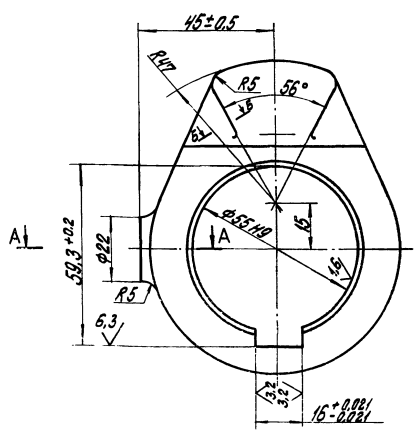

1. Неуказанные предельные отклонения размеров: отверстий H14, валов h14, остальных $\pm \frac{IT14}{2}$.
2. Острые кромки притупить.

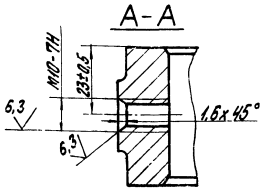

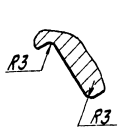

Изм.	Лист	№ докум.	Подп.	Дата	90.118.02.00.015			
Разраб.		Лощенкова			Упор	Лит.	Масса	Масштаб
Пров.		Уманец					1,25	1:1
Т.контр.		Авдонинская				Лист	Листов 1	
Н.контр.		Уманец			Сталь 35 Л II ОСТ 26-07-402-72	Госстрой Латв. ССР ЛАТГИПРОПРОМ г. Рига		
Утв.		Шнайдер						

Копир. Формат 12.5

Типовой проект 903-1-183 Альбом 6.3

Типовой проект 903-1-183 Альбом 6.3

Формат	Зона	Поз.	Обозначение	Наименование	Кол.	Примечание
				Документация		
22			90.118.02.02.000 СБ	Сборочный чертеж		
				Сборочные единицы		
11		1	90.118.02.02.100	Опора	1	
				Детали		
22		2	90.118.02.02.001	Стакан	1	

Инв.№ подл. | Подп. и дата | Взам. инв.№ | Инв.№ дубл. | Подп. и дата

Изм.	Лист	№ докум.	Подп.	Дата
Разраб.		Лощенкова		
Пров.		Ульмане		
Т. контр.		Лаборинская		
Н. контр.		Ульмане		
Утв.		Шнайдер		

90.118.02.02.000

Стойка

Лит.	Лист	Листов
		1

Госстрой Латв.ССР
ЛАТГИПРОПРОМ
г. Рига

Копир. Кибир

Формат 11

Типовой проект 903-1-183 Альбом 6.3

Формат	Зона	Поз.	Обозначение	Наименование	Кол.	Примечание
				Документация		
22			90.118.02.02.100 СБ	Сборочный чертеж		
				Детали.		
11		1	90.118.24.01.101	Плита	1	
11		2	90.118.24.01.102-01	Фланец	1	
64		3	90.118.02.101	Ребро		
				Лист $\frac{\text{Б-ПН-6 ГОСТ 19903-74}}{\text{В Ст3сп ГОСТ 14637-69}}$	1	1,65кг
64		4	90.118.02.02.102	Ребро		
				Лист $\frac{\text{Б-ПН-6 ГОСТ 19903-74}}{\text{В Ст3сп ГОСТ 14637-69}}$	2	1,0кг
64		5	90.118.02.02.103	Прокладка		
				Полоса $\frac{\text{11х50 ГОСТ 103-76}}{\text{Ст3сп ГОСТ 535-79}}$	2	0,86кг
64		6	90.118.02.02.104	Уголок		
				Уголок $\frac{\text{Б-25х25х3 ГОСТ 8509-72}}{\text{В Ст3сп ГОСТ 535-79}}$	1	0,09кг

Инв.№ подл. | Подп. и дата | Взам. инв.№ | Инв.№ дубл. | Подп. и дата

Изм.	Лист	№ докум.	Подп.	Дата
Разраб.		Лощенкова		
Пров.		Ульмане		
Т. контр.		Лаборинская		
Н. контр.		Ульмане		
Утв.		Шнайдер		

90.118.02.02.100

Опора

Лит.	Лист	Листов
		1

Госстрой Латв.ССР
ЛАТГИПРОПРОМ
г. Рига

Копир. Кибир

Формат 11

90.118.02.01.000 СБ

Типовой проект 903-1-183 Альбом 6.3

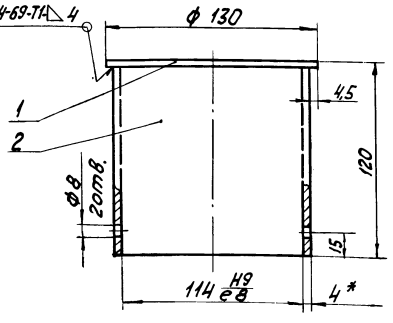

1. * Размер для справок.
2. Неуказанные предельные отклонения размеров: отверстий H14, валов h14, остальных $\pm \frac{IT14}{2}$

Инв.№ подл. | Подп. и дата | Взам. инв.№ | Инв.№ дубл. | Подп. и дата

Изм.	Лист	№ докум.	Подп.	Дата
Разраб.		Лощенкова		
Пров.		Ульмане		
Т. контр.		Лаборинская		
Н. контр.		Ульмане		
Утв.		Шнайдер		

90.118.02.01.000 СБ

Колпак
Сборочный чертеж

Лит.	Масса	Масштаб
	1.76	1:2
Лист	Листов 1	

Госстрой Латв.ССР
ЛАТГИПРОПРОМ
г. Рига

Копир. Кибир

Формат 11

Типовой проект 903-1-183 Альбом 6.3

Формат	Зона	Поз.	Обозначение	Наименование	Кол.	Примечание
				Документация		
11			90.118.02.01.000 СБ	Сборочный чертеж		
				Детали		
64		1	90.118.02.01.001	Дно		
				Лист $\frac{\text{Б-ПН-4 ГОСТ 19903-74}}{\text{В Ст3сп ГОСТ 14637-69}}$	1	0,42кг
64		2	90.118.02.01.002	Труба		
				Труба $\frac{\text{121х4 ГОСТ 8732-78}}{\text{В Ст3сп ГОСТ 8731-74}}$	1	1,34кг

Инв.№ подл. | Подп. и дата | Взам. инв.№ | Инв.№ дубл. | Подп. и дата

Изм.	Лист	№ докум.	Подп.	Дата
Разраб.		Лощенкова		
Пров.		Ульмане		
Т. контр.		Лаборинская		
Н. контр.		Ульмане		
Утв.		Шнайдер		

90.118.02.01.000

Колпак

Лит.	Лист	Листов
		1

Госстрой Латв.ССР
ЛАТГИПРОПРОМ
г. Рига

17017-25 19

Копир. Кибир

Формат 11

90.118.02.02.000 СБ

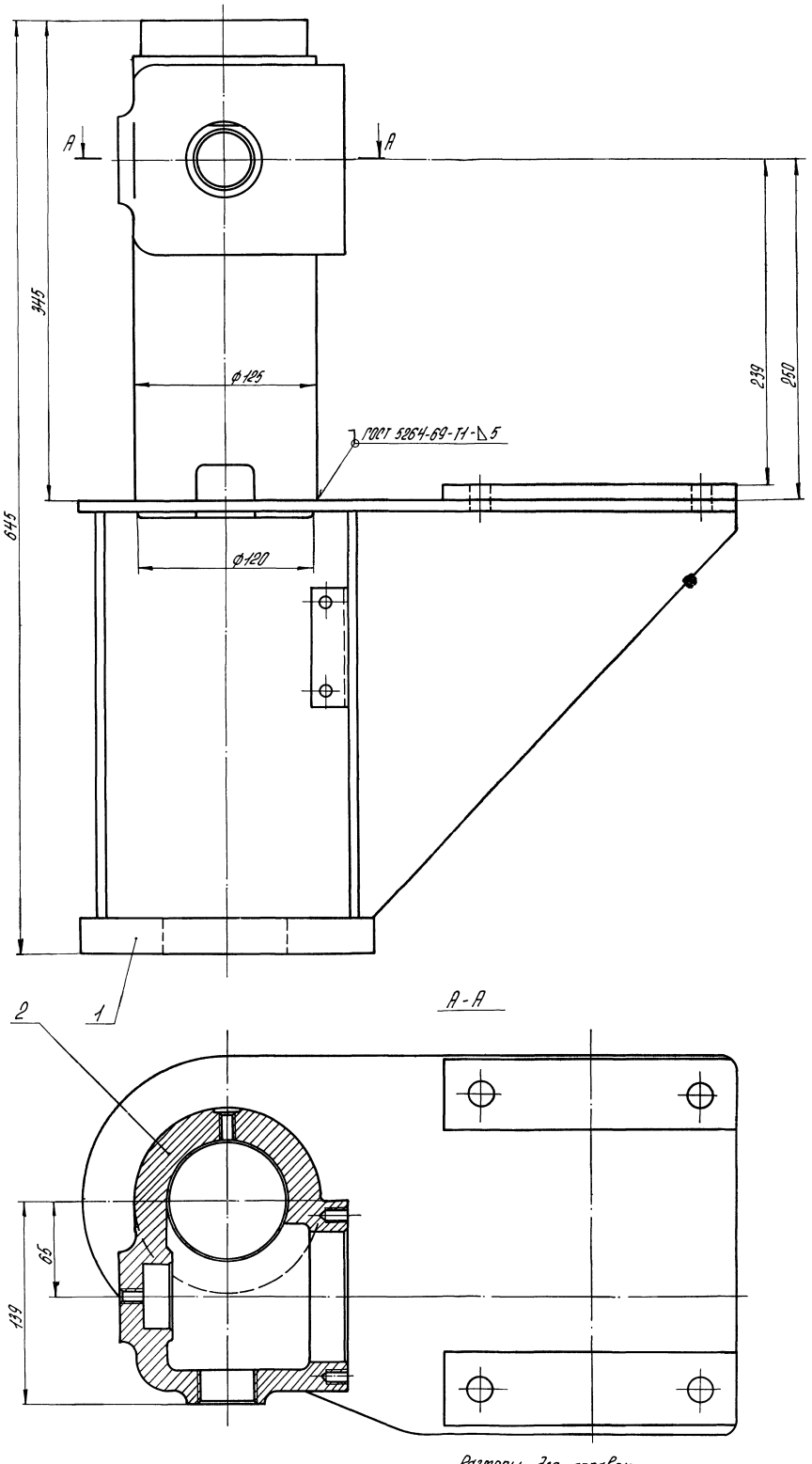

Размеры для справок.

					90.118.02.02.000 СБ			
Изм.	Лист	№ докум.	Подпись	Дата	Стойка Сборочный чертеж.	Лит	Масса	Масшт.
Разраб.		Пащенкова					39,0	1:2
Пров.		Улмане				Лист	Листов 1	
Т.контр.		Лодоринская				Госстрой Латв.ССР ЛАТГИПРОПРОМ г.Рига		
Н.контр.		Улмане						
Утв.		Шнайдер						

17077-75 20 Копировал: Фармат 22

Типовой проект 903-1-183 Альбом 6.3

Подпись и дата	Взам.инв.№	Инв.№ дубл.	Подпись и дата

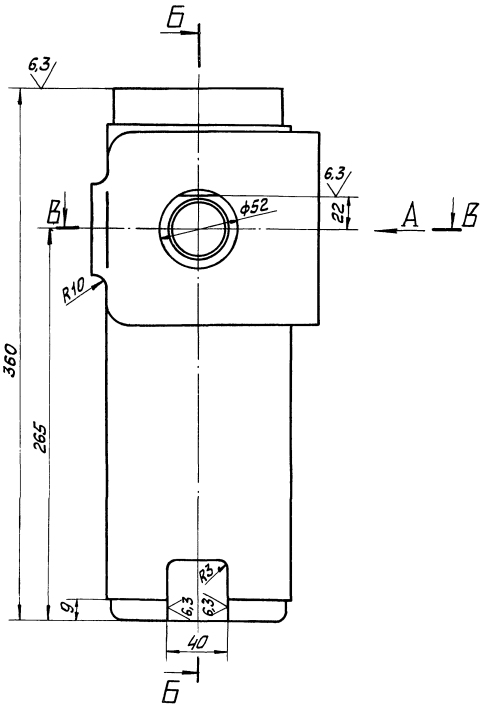

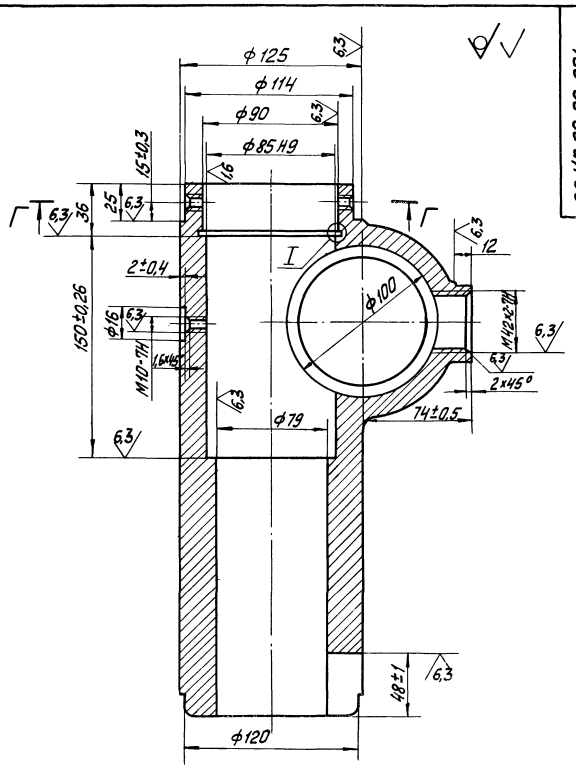

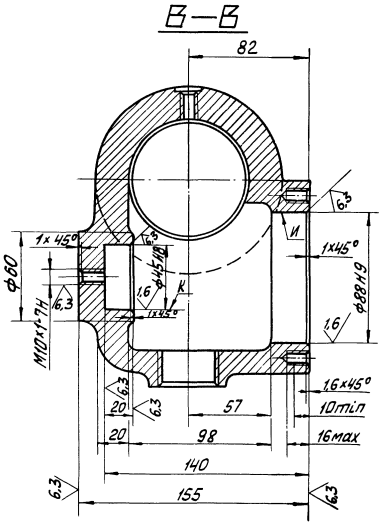

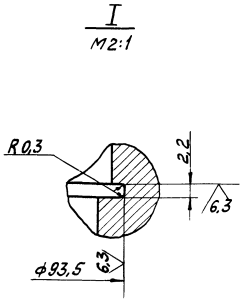

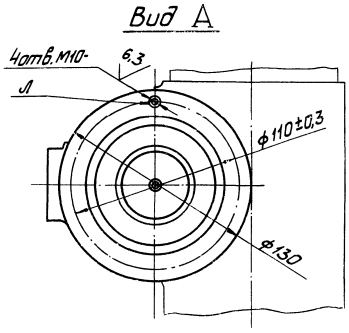

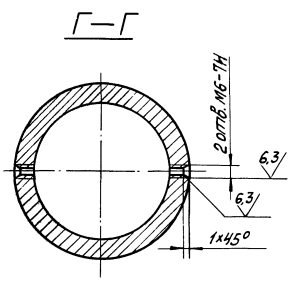

1. Неуказанные предельные отклонения размеров: отверстий Н14 валов h14, остальных $\pm\frac{IT14}{2}$
2. Несоосность поверхности К относительно поверхности И - не более 0,03 мм.
3. Смещение осей отверстий Л от номинального расположения, заданного относительно оси поверхности И - не более 0,5 мм.
4. Острые кромки притупить.

				90.118.02.02.001			
Изм.	Лист	№ докум.	Подп.	Дата	Стакан	Лит.	Масса 24,0	Масшт. 1:2
Разраб.		Пащенков						
Пров.		Улмане						
Т.контр.		Лаборинская				Лист	Листов 1	
Н.контр.		Улмане			Сталь 25 Л-II ОСТ 26-07-402-72	Госстрой Латв.ССР ЛАТГИПРОПРОМ г. Рига		
Утв.		Шнайдер						

Копировал: Формат 22В

Типовой проект 903-1-183 Альбом 6.3

Инв. № подл. | Подп. и дата | Взам. инв. № | Инв. № дубл. | Подп. и дата

90.118.02.02.001

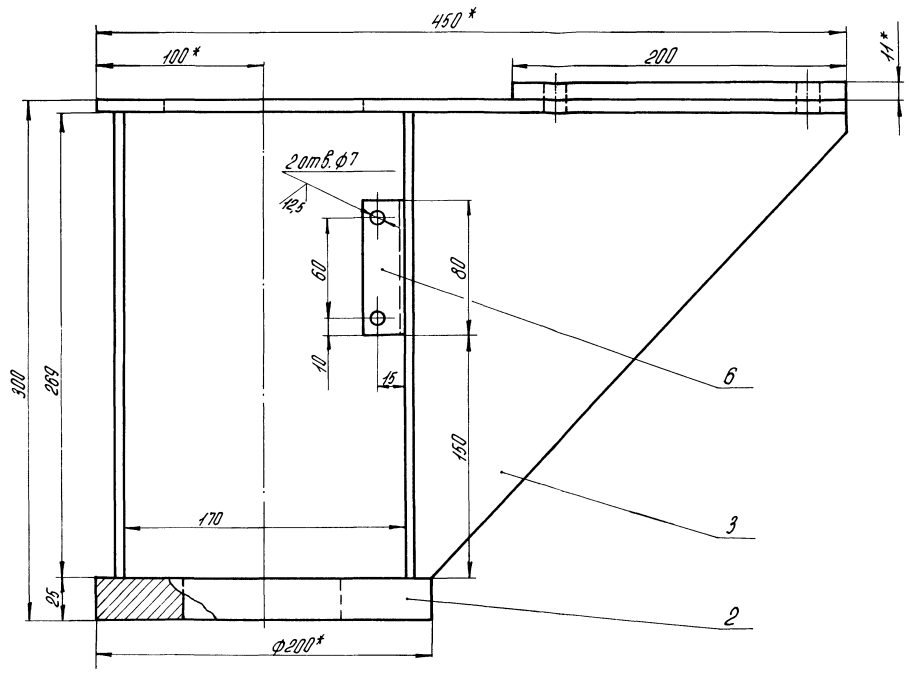

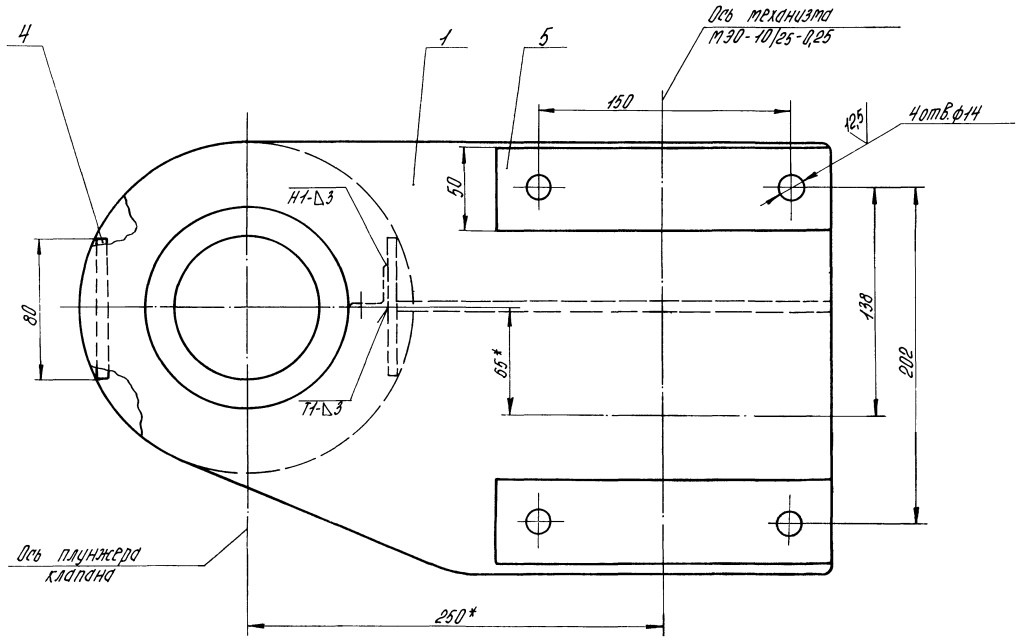

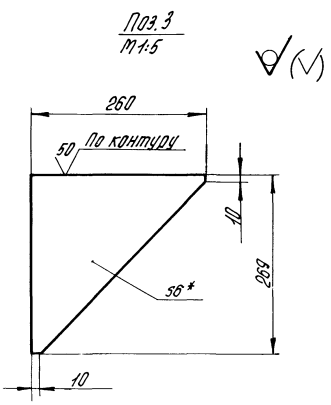

1. *Размеры для справок.
2. Сварные швы по ГОСТ 5264-69. Сварку производить по периметру соприкосновения деталей швом Т1-Δ5, кроме мест, обозначенных на чертеже особо.
3. Неуказанные предельные отклонения размеров: отверстий Н14, валов h14, остальных $\pm\frac{IT14}{2}$

					90.118.02.02.100 СБ			
Изм	Лист	№ докум.	Подпись	Дата	Опора Сборочный чертеж.	Литера	Масса	Масшт.
Разраб.		Пащенкова					15,0	1:2
Пров.		Улмане				Лист	Листов 1	
Т.контр.		Лядоринская				Госстрой Латв.ССР		
Н.контр.		Улмане				ЛАТГИПРОПРОМ		
Утв.		Шнайдер						

Типовой проект 903-1-183 Альбом 6.3

Типовой проект 903-1-183 Альбом 6.3

90.118.03.00.000 СБ

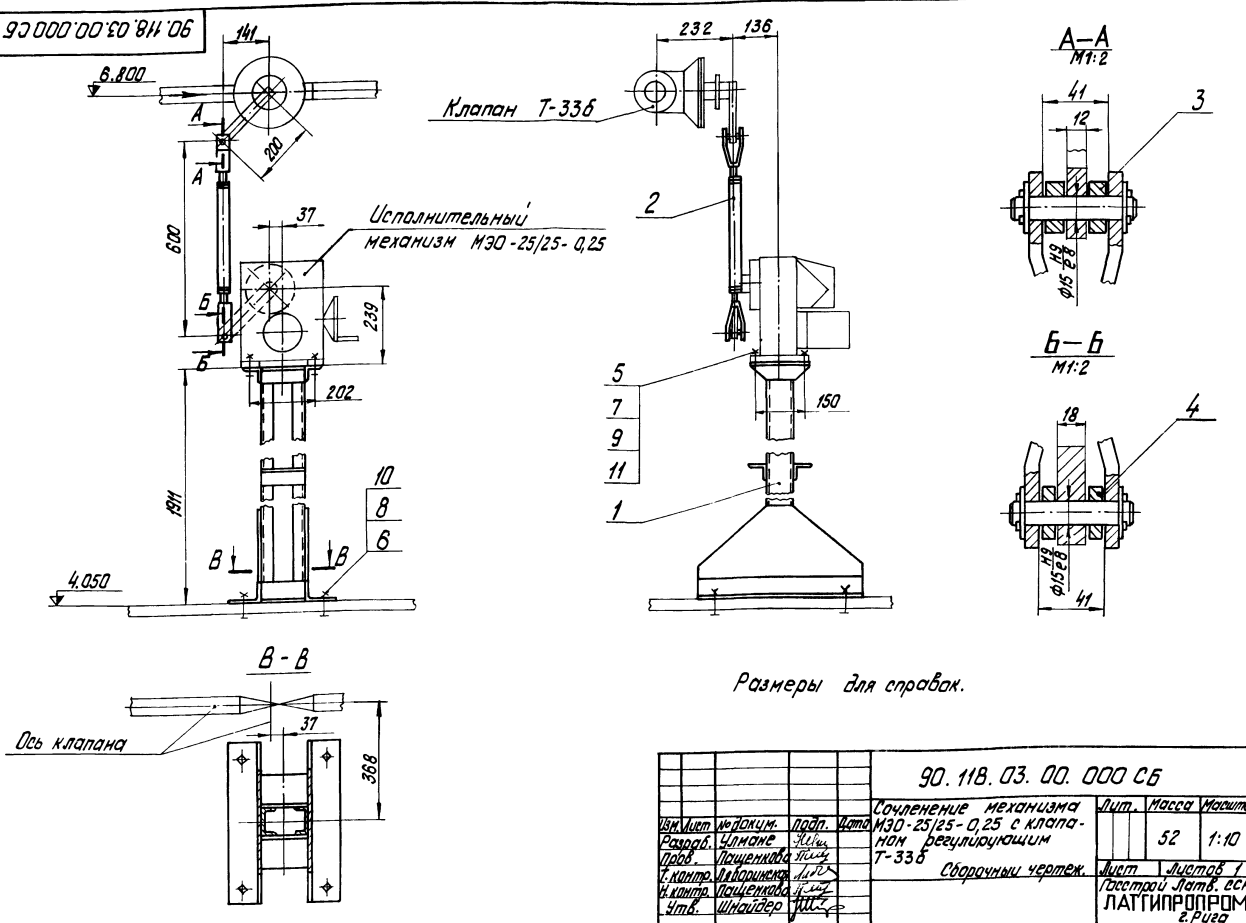

Размеры для справок.

Изм.	Лист	№ докум.	Подп.	Дата
Разраб.		Улмане		
Пров.		Пащенкова		
Т. контр.		Лаборинская		
Н. контр.		Пащенкова		
Утв.		Шнайдер		

90.118.03.00.000 СБ

Сочленение механизма МЭО-25/25-0,25 с клапаном регулирующим Т-33б

Сборочный чертеж.

Лит.	Масса	Масштаб
	52	1:10

Лист | Листов 1

Госстрой Латв. ССР ЛАТГИПРОПРОМ г. Рига

Копир. Тукиш | Формат 12

Типовой проект 903-1-183 Альбом 6.3

90.118.03.00.000 К2

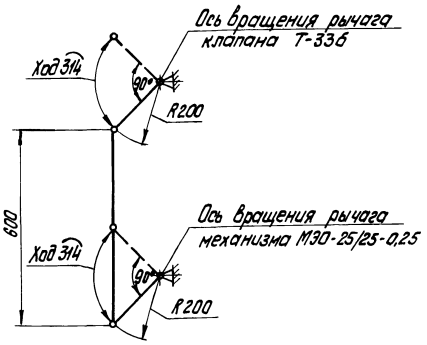

Размеры для справок.

Изм.	Лист	№ докум.	Подп.	Дата
Разраб.		Улмане		
Пров.		Пащенкова		
Т. контр.		Лаборинская		
Н. контр.		Пащенкова		
Утв.		Шнайдер		

90.118.03.00.000 К2

Схема механизма МЭО-25/25-0,25 с клапаном регулирующим Т-33б

Схема кинематическая

Лит.	Масса	Масштаб
	—	—

Лист | Листов 1

Госстрой Латв. ССР ЛАТГИПРОПРОМ г. Рига

Копир. Тукиш | Формат 11

Типовой проект 903-1-183 Альбом 6.3

Формат	Зона	Поз.	Обозначение	Наименование	Кол.	Примечание
				Документация		
12			90.118.03.00.000СБ	Сборочный чертеж		
11			90.118.03.00.000К2	Схема кинематическая		
				Сборочные единицы		
11		1	90.118.03.01.000	Опора	1	
11		2	90.118.01.02.000	Штанга	1	
				Детали		
11		3	90.118.01.00.002-01	Шайба	2	
11		4	90.118.01.00.002	Шайба	2	
				Стандартные изделия		
				Болты ГОСТ 7798-70		
		5		М12-6g х 50.58.016	4	
		6		М16-6g х 160.58.016	4	
				Гайки ГОСТ 5915-70		
		7		М12-7Н.5.016	4	
		8		М16-7Н.5.016	4	
		9		Шайба 12-02-016		
				ГОСТ 11371-78	4	
		10		Шайба 16-02-016		
				ГОСТ 11371-78	4	
		11		Шайба 12.65Г.016		
				ГОСТ 6402-70	4	

Изм.	Лист	№ докум.	Подп.	Дата
Разраб.		Улмане		
Пров.		Пащенкова		
Т. контр.		Лаборинская		
Н. контр.		Пащенкова		
Утв.		Шнайдер		

90.118.03.00.000

Сочленение механизма МЭО-25/25-0,25 с клапаном регулирующим Т-33б

Лит.	Лист	Листов
		1

Госстрой Латв. ССР ЛАТГИПРОПРОМ г. Рига

Копир. Тукиш | Формат 11

90. 118.03.01.000 СБ

Типовой проект 903-1-183 Альбом 6.3

Размеры в мм

Обозначение	H	H_1	H_2	L	Масса, кг
90.118.03.01.000	1911	650	650	1890	47
-01	1061	600	—	1040	33,5
-02	1071	600	—	1050	33,6

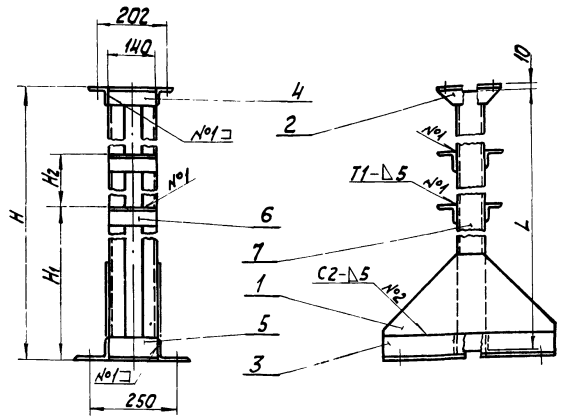

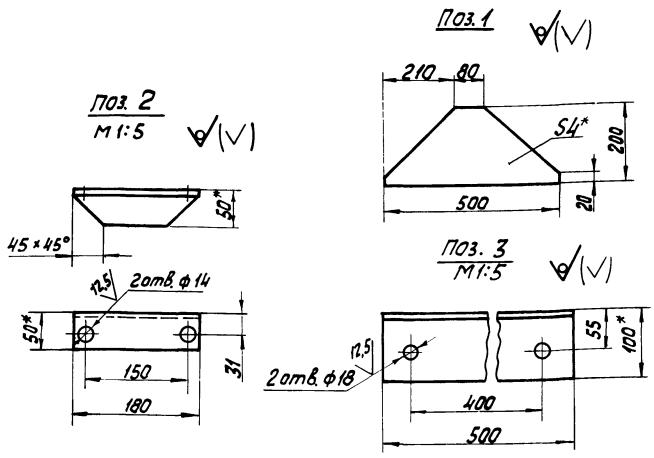

1. * Размеры для справок
2. Неуказанные предельные отклонения размеров: отверстий H14, волов h14 остальных $\pm \frac{IT14}{2}$
3. Сварные швы по ГОСТ 5264-69. Сварку производить швом Н1-Δ5 ⊐, кроме мест, указанных на чертеже.
4. Шероховатость поверхностей кромок реза - 50√.

Изм.	Лист	№ докум.	Подп.	Дата	90. 118. 03. 01. 000 СБ	Лит.	Масса	Масштаб.
Разраб.		Улмане			Опора Сборочный чертеж		См. табл.	1:10
Пров.		Лащенкова				Лист	Листов 1	
Т.контр.		Ляборинская				Госстрой Латв.ССР ЛАТГИПРОПРОМ г. Рига		
Н.контр.		Лащенкова						
Утв.		Шнайдер						

Копир. Формат 12

Типовой проект 903-1-183 Альбом 6.3

Формат	Зона	Поз.	Обозначение	Наименование	Кол.	Примечание
			Переменные данные для исполнений			
				90. 118. 03. 01. 000		
				Материалы		
		6		Уголок Б-50×50×5 ГОСТ 8509-72 / В Ст3сп ГОСТ 535-79	0,56	М
		7		Швеллер ВП ГОСТ 8240-72 / В Ст3сп ГОСТ 535-79	3,78	М
				90. 118. 03. 01. 000-01		
				Материалы		
		6		Уголок Б-50×50×5 ГОСТ 8509-72 / В Ст3 сп ГОСТ 535-79	0,28	М
		7		Швеллер ВП ГОСТ 8240-72 / В Ст3сп ГОСТ 535-79	2,08	М
				90. 118. 03. 01. 000-02		
				Материалы		
		6		Уголок Б-50×50×5 ГОСТ 8509-72 / В Ст3сп ГОСТ 535-79	0,28	М
		7		Швеллер ВП ГОСТ 8240-72 / В Ст3сп ГОСТ 535-79	2,10	М

Изм.	Лист	№ докум.	Подп.	Дата	90. 118. 03. 01. 000	Лист 2

Копир. Формат 11

Типовой проект 903-1-183 Альбом 6.3

Формат	Зона	Поз.	Обозначение	Наименование	Кол.	Примечание
				Документация		
12			90. 118. 03. 01. 000 СБ	Сборочный чертеж		
				Детали		
Б4		1	90. 118. 03. 01. 001	Косынка		
				Лист Б-ПН-4 ГОСТ 19903-74 / В Ст3сп ГОСТ 14637-69	2	2,15кг
Б4		2	90. 118. 03. 01. 002	Полка		
				Уголок Б-50×50×5 ГОСТ 8509-72 / В Ст3сп ГОСТ 535-79	2	0,67кг
Б4		3	90. 118. 03. 01. 003	Полка		
				Уголок Б-100×63×7 ГОСТ 8510-72 / В Ст3сп ГОСТ 535-79	2	4,35кг
				Материалы		
		4		Уголок Б-50×50×5 ГОСТ 8509-72 / В Ст3сп ГОСТ 535-79	0,28	М
		5		Уголок Б-100×63×7 ГОСТ 8510-72 / В Ст3сп ГОСТ 535-79	0,28	М

Подп. и дата | Взам. инв. № | Инв. № дубл. | Подп. и дата | Инв. № подл.

Изм.	Лист	№ докум.	Подп.	Дата	90. 118. 03. 01. 000	Лит.	Лист 1	Листов 2
Разраб.		Улмане			Опора	Госстрой Латв.ССР ЛАТГИПРОПРОМ г. Рига		
Пров.		Лащенкова						
Т.контр.		Ляборинская						
Н.контр.		Лащенкова						
Утв.		Шнайдер						

Копир. 17077-25 24 Формат 11

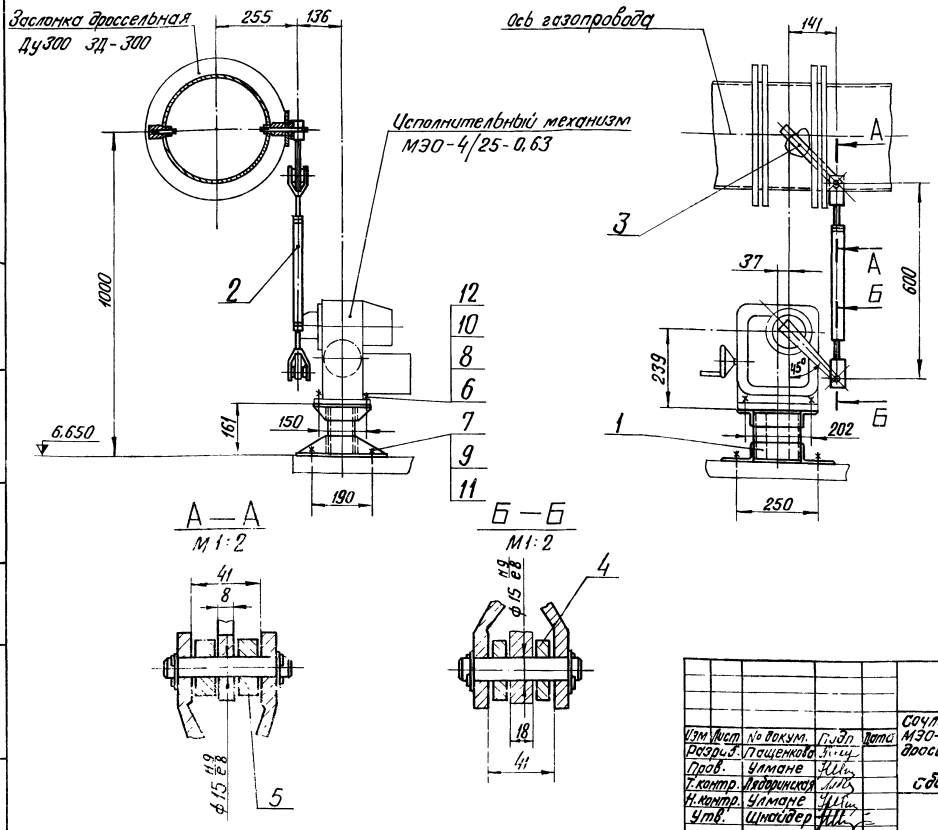

1. Размеры для справок.
2. На заслонке дроссельной Ду300 ЗД-300 черт. ЗД-300-00СБ института „Мосгазпроект рычаг выполнить по черт. 90.118.04.01.000 СБ
3. Детали поз. 12; 13; 30; 11 к черт. ЗД-300-00 СБ и деталь поз. 6 к черт. ЗД-300-01-00 СБ аннулируются.

Изм.	Лист	№ докум.	Подп.	Дата	90.118.04.00.000СБ			
Разраб.		Пащенкова			Сочленение механизма МЭО-4/25-0.63 с заслонкой дроссельной Ду300 ЗД-300	Лит.	Масса	Масштаб
Пров.		Ульмане					17,0	1:10
Т.контр.		Лодзиньская			сборочный чертеж.	Лист	Листов 1	
Н.контр.		Ульмане				Госстрой Латв. ССР ЛАТГИПРОПРОМ г. Рига		
Утв.		Шнайдер						

Копир. В.Сурм. Формат 12

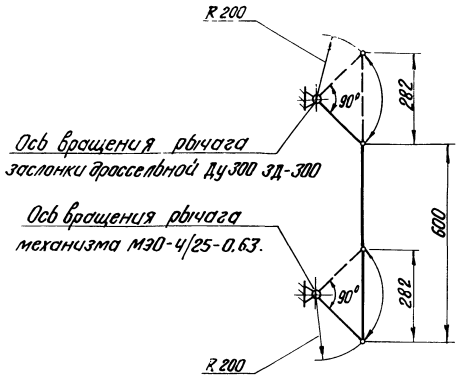

Размеры для справок.

Изм.	Лист	№ докум.	Подп.	Дата	90.118.04.00.000К2			
Разраб.		Пащенкова			Сочленения механизма МЭО-4/25-0.63 с заслонкой дроссельной Ду300 ЗД-300. Схема кинематическая.	Лит.	Масса	Масштаб
Пров.		Ульмане					—	—
Т.контр.		Лодзиньская				Лист	Листов 1	
Н.контр.		Ульмане				Госстрой Латв. ССР ЛАТГИПРОПРОМ г. Рига		
Утв.		Шнайдер						

Копир. В.Сурм. Формат 12

Формат	Зона	Поз.	Обозначение	Наименование	Кол.	Примечание
				Документация		
		12	90.118.04.00.000 СБ	Сборочный чертеж		
		11	90.118.04.00.000 К2	Схема кинематическая		
				Сборочные единицы		
		11	1	90.118.01.01.000-08	Опора	1	
		11	2	90.118.01.02.000	Штанга	1	
		11	3	90.118.04.01.000	Рычаг	1	
				Детали			
		11	4	90.118.01.00.002	Шайба	2	
		11	5	90.118.01.002-03	Шайба	2	
				Стандартные изделия			
				Болты ГОСТ 7798-70			
			6	М12-6g×50.58.016		4	
			7	М16-6g×150.58.016		4	
				Гайки ГОСТ 5915-70			
			8	М12-7Н.5.016		4	
			9	М16-7Н.5.016		4	
				Шайбы ГОСТ 11371-78			
			10	12-02-016		4	
			11	16-02-016		4	
			12	Шайба 12.65Г.016 ГОСТ 6402-70		4	

Изм.	Лист	№ докум.	Подп.	Дата	90.118.04.00.000			
Разраб.		Пащенкова			Сочленение механизма МЭО-4/25-0.63 с заслонкой дроссельной Ду300 ЗД-300	Лит.	Лист	Листов
Пров.		Ульмане					1	
Т.контр.		Лодзиньская				Госстрой Латв. ССР ЛАТГИПРОПРОМ г. Рига		
Н.контр.		Ульмане						
Утв.		Шнайдер						

Копир. В.Сурм.

Типовой проект 903-1-183 Альбом 6.3

90.118.04.01.000 СБ

А – А

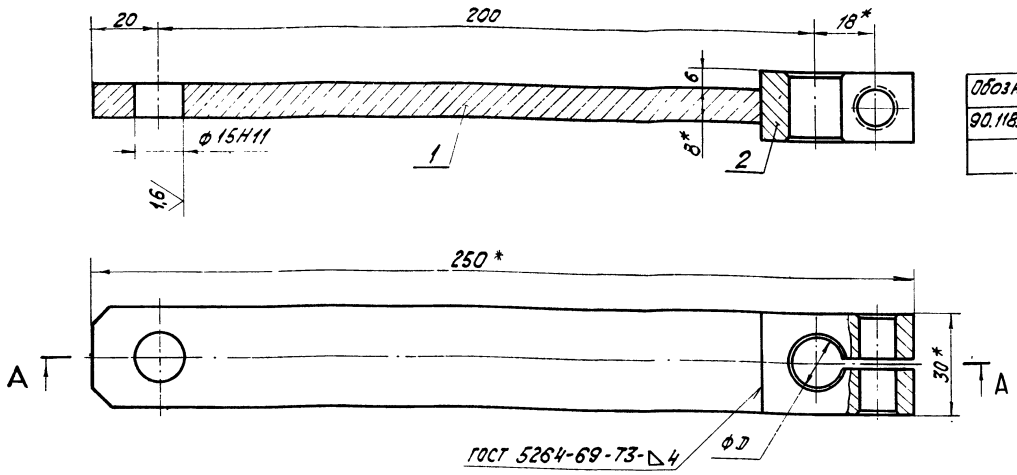

Обозначение	D мм	Масса кг
90.118.04.01.000	16	0,56
-01	12	0,56

Деталь поз. 1
М 1:2

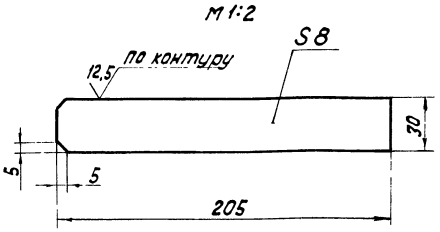

1.* Размеры для справок.
2. Неуказанные предельные отклонения размеров: Валов h 14, остальных $\pm\frac{IT14}{2}$.

Изм.	Лист	№ докум.	Подп.	Дата	90.118.04.01.000 СБ	Лит.	Масса	Масштаб
Разраб.		Лащенкова			Рычаг Сборочный чертеж		см. табл.	1:1
Пров.		Улмане				Лист	Листов 1	
Т. контр.		Ляборинская				Госстрой Латв. ССР ЛАТГИПРОПРОМ г. Рига		
Н. контр.		Улмане						
Утв.		Шнайдер						

Копир. Кіш

Формат 12

Типовой проект 903-1-183 Альбом 6.3

90.118.04.01.002

12,5

А–А

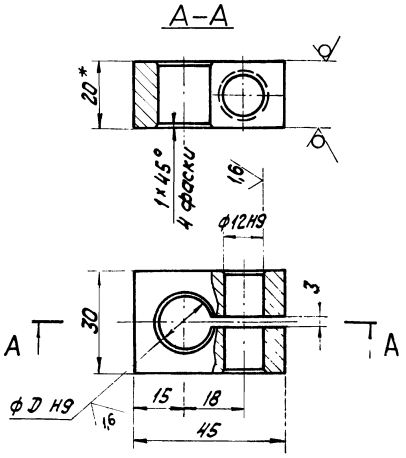

Обозначение	D мм	Масса, кг
90.118.04.01.002	16	0,16
-01	12	0,16

1.* Размер для справок.
2. Неуказанные предельные отклонения размеров: Валов h 14 остальных $\pm\frac{IT14}{2}$

Изм.	Лист	№ докум.	Подп.	Дата	90.118.04.01.002	Лит.	Масса	Масштаб
Разраб.		Лащенкова			Бабышка		см. табл.	1:1
Пров.		Улмане				Лист	Листов 1	
Т. контр.		Ляборинская				Госстрой Латв. ССР ЛАТГИПРОПРОМ г. Рига		
Н. контр.		Улмане						
Утв.		Шнайдер						

Лист 5-ПН-20 ГОСТ 19903-74 / В Ст3сп ГОСТ 14637-69

Формат 11

Типовой проект 903-1-183 Альбом 6.3

Формат	Зона	Поз.	Обозначение	Наименование	Кол.	Примечание
				Документация		
12			90.118.04.01.000 СБ	Сборочный чертеж		
				Детали		
Б4		1	90.118.04.01.001	Планка		
				Лист Б-ПН-8 ГОСТ 19903-74 / В Ст3сп ГОСТ 14637-69	1	0,4 кг
			Переменные данные для исполнений			
				90.118.04.01.000		
				Детали		
11		2	90.118.04.01.002	Бабышка	1	
				90.118.04.01.000 – 01		
11		2	90.118.04.01.002 - 01	Бабышка	1	

Изм.	Лист	№ докум.	Подп.	Дата	90.118.04.01.000	Лит.	Лист	Листов
Разраб.		Лащенкова			Рычаг			1
Пров.		Улмане				Госстрой Латв. ССР ЛАТГИПРОПРОМ г. Рига		
Т. контр.		Ляборинская						
Н. контр.		Улмане						
Утв.		Шнайдер						

Копир. ... 1077 ... 27 Формат 11

90.118.05.00.000 СБ

Типовой проект 903-1-183 Альбом 6.3

Б—Б лист 1

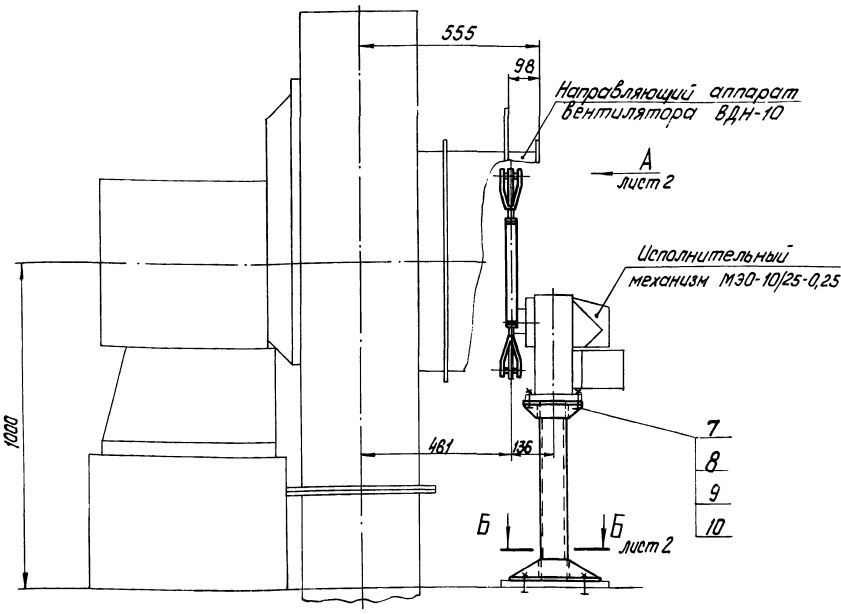

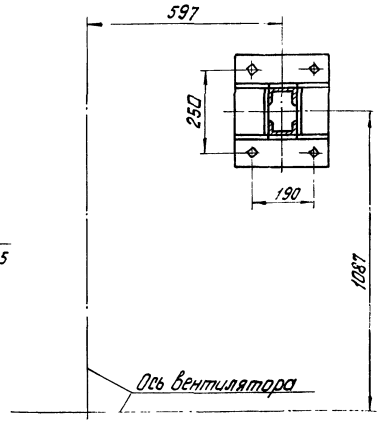

Размеры для справок

Изм.	Лист	№ докум.	Подп.	Дата	90.118.05.00.000 СБ		
Разраб.		Ульмане			Сочленение механизма М30-10/25-0,25 с направляющим аппаратом вентилятора ВДН-10. Сборочный чертеж	Лит.	Масса 35,5	Масштаб 1:10
Пров.		Лащенкова				Лист 1	Листов 2	
Т. контр.		Лаборинска				Госстрой Латв. ССР ЛАТГИПРОПРОМ г. Рига		
Н. контр.		Лащенкова						
Утв.		Шнайдер						

Копир. Тукиш Формат 12

Инв. № подл. | Подп. и дата | Взам. инв. № | Инв. № дубл. | Подп. и дата

90.118.05.00.000 К2

Типовой проект 903-1-183 Альбом 6.3

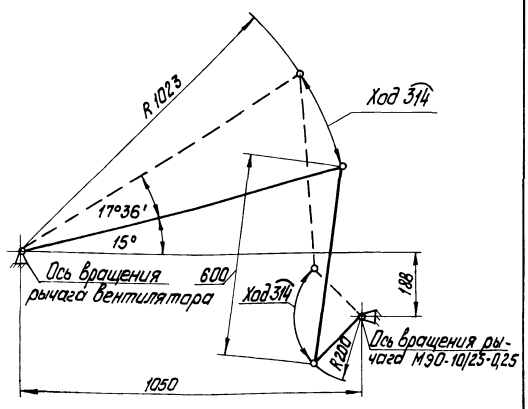

Размеры для справок.

Изм.	Лист	№ докум.	Подп.	Дата	90.118.05.00.000 К2		
Разраб.		Ульмане			Сочленение механизма М30-10/25-0,25 с направляющим аппаратом вентилятора ВДН-10. Схема кинематическая.	Лит.	Масса —	Масштаб —
Пров.		Лащенкова				Лист	Листов 1	
Т. контр.		Лаборинска				Госстрой Латв. ССР ЛАТГИПРОПРОМ г. Рига		
Н. контр.		Лащенкова						
Утв.		Шнайдер						

Копир. Тукиш Формат 11

Инв. № подл. | Подп. и дата | Взам. инв. № | Инв. № дубл. | Подп. и дата

Типовой проект 903-1-183 Альбом 6.3

Формат	Зона	Поз.	Обозначение	Наименование	Кол.	Примечание
				Документация		
А4			90.118.05.00.000 СБ	Сборочный чертеж		*/12;12
11			90.118.05.00.000 К2	Схема кинематическая		
				Сборочные единицы		
11		1	90.118.01.01.000-05	Опора	1	
11		2	90.118.01.02.000	Штанга	1	
				Детали		
11		3	90.118.01.00.001-01	Рычаг	1	
11		4	90.118.01.00.002	Шайба	2	
11		5	90.118.01.00.002-02	Шайба	2	
				Стандартные изделия		
		6		Болт М16х300. тип 1 СН 471-75	4	
		7		Болт М12-6g х 50.58.016 ГОСТ 7798-70	4	
		8		Гайка М12-7Н.5.016 ГОСТ 5915-70	4	
		9		Шайба 12-02-016 ГОСТ 11371-78	4	
		10		Шайба 12.65Г.016 ГОСТ 6402-70	4	

Изм.	Лист	№ докум.	Подп.	Дата	90.118.05.00.000		
Разраб.		Ульмане			Сочленение механизма М30-10/25-0,25 с направляющим аппаратом вентилятора ВДН-10.	Лит.	Лист	Листов 1
Пров.		Лащенкова				Госстрой Латв. ССР ЛАТГИПРОПРОМ г. Рига		
Т. контр.		Лаборинска						
Н. контр.		Лащенкова						
Утв.		Шнайдер						

Копир. Тукиш Формат 11

Инв. № подл. | Подп. и дата | Взам. инв. № | Инв. № дубл. | Подп. и дата

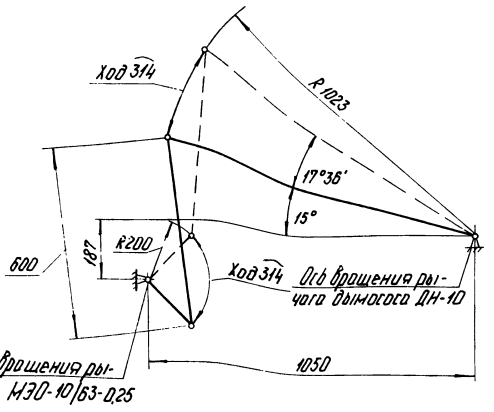

Размеры для справок

Изм.	Лист	№ докум.	Подп.	Дата
Разраб.		Ульяне		
Пров.		Пищенков		
Т. контр.		Пфеффикова		
Н. контр.		Пищенков		
Утв.		Шнайдер		

90.118.06.00.000 К2

Сочленение механизма М30-10/63-0,25 с направляющим аппаратом дымососа ДН-10. Схема кинематическая

Лит.	Масса	Масштаб
	—	—
Лист	Листов 1	

Госстрой Латв.ССР ЛАТГИПРОПРОМ г. Рига

Копир. Ч-57 Формат А1

Альбом 63

Типовой проект 903-1-183

Позиция	Зона	Поз.	Обозначение	Наименование	Кол.	Примечание
				Документация		
*			90.118.06.00.000 СБ	Сборочный чертеж		*) 12:12
11			90.118.06.00.000 К2	Схема кинематическая		
				Сборочные единицы		
11		1	90.118.01.01.000-05	Опора	1	
11		2	90.118.01.02.000	Штанга	1	
				Детали		
11		3	90.118.01.00.001-01	Рычаг	1	
11		4	90.118.01.00.002	Шайба	2	
11		5	90.118.01.00.002-02	Шайба	2	
				Стандартные изделия		
		6		Болт М16×300. тип 1		
				ГН. 471-75	4	
		7		Болт М12-6g×50.58.016		
				ГОСТ 7798-70	4	
		8		Гайка М12-7Н.5.016		
				ГОСТ 5915-70	4	
		9		Шайба 12-02-016		
				ГОСТ 11371-78	4	
		10		Шайба 12.65Г.016		
				ГОСТ 6402-70	4	

Инв.№ подл. | Подп. и дата | Взам. инв.№ | Инв.№ дубл. | Подп. и дата

Изм.	Лист	№ докум.	Подп.	Дата
Разраб.		Ульяне		
Пров.		Пищенков		
Т. контр.		Пфеффикова		
Н. контр.		Пищенков		
Утв.		Шнайдер		

90.118.06.00.000

Сочленение механизма М30-10/63-0,25 с направляющим аппаратом дымососа ДН-10

Лит.	Лист	Листов
	1	

Госстрой Латв.ССР ЛАТГИПРОПРОМ г. Рига

Копир. Ч-57 Формат А1

Вид А лист 1

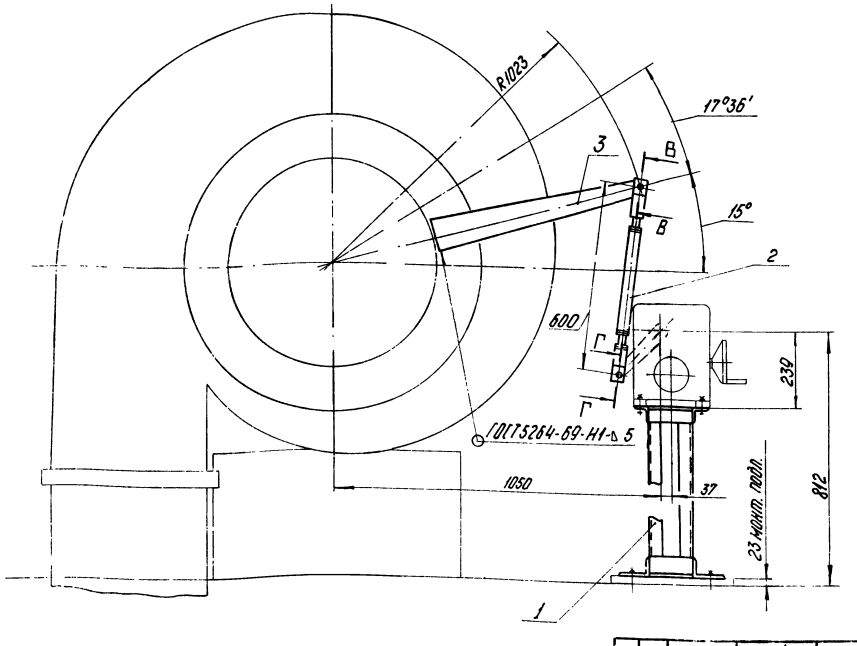

В – В
М 1:2

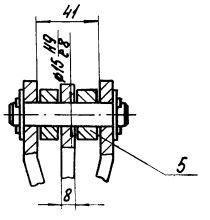

Г – Г
М 1:2

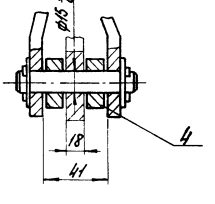

Изм.	Лист	№ докум.	Подп.	Дата
Разраб.		Ульяне		
Пров.		Пищенков		
Т. контр.		Пфеффикова		
Н. контр.		Пищенков		
Утв.		Шнайдер		

90.118.05.00.000 СБ

Сочленение механизма М30-10/25-0,25 с направляющим аппаратом вентилятора ВДН-10 Сборочный чертеж.

Лит.	Масса	Масштаб
	—	1:10
Лист 2	Листов	

Госстрой Латв.ССР ЛАТГИПРОПРОМ г. Рига

Копир. Ч-57-17077-35 2В Формат А2

Типовой проект 903-1-183 Альбом 63

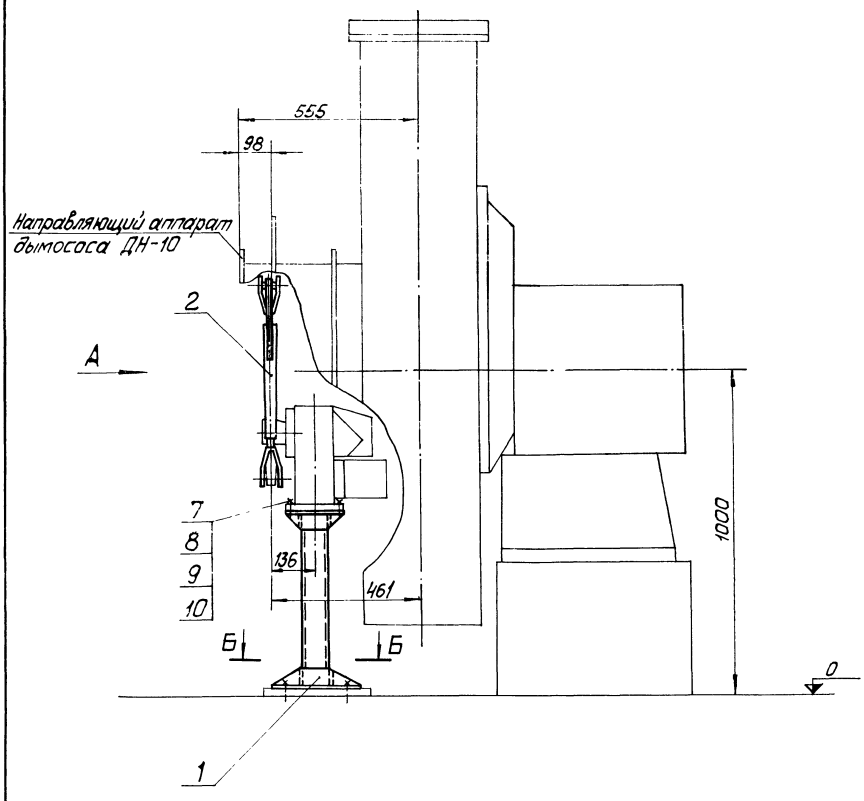

В–В
м1:2

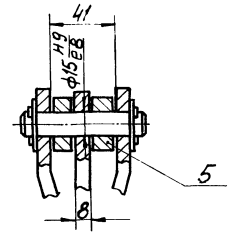

Г–Г
м1:2

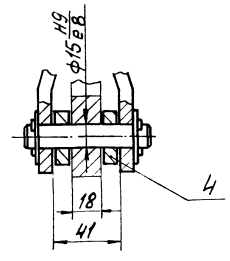

Вид А

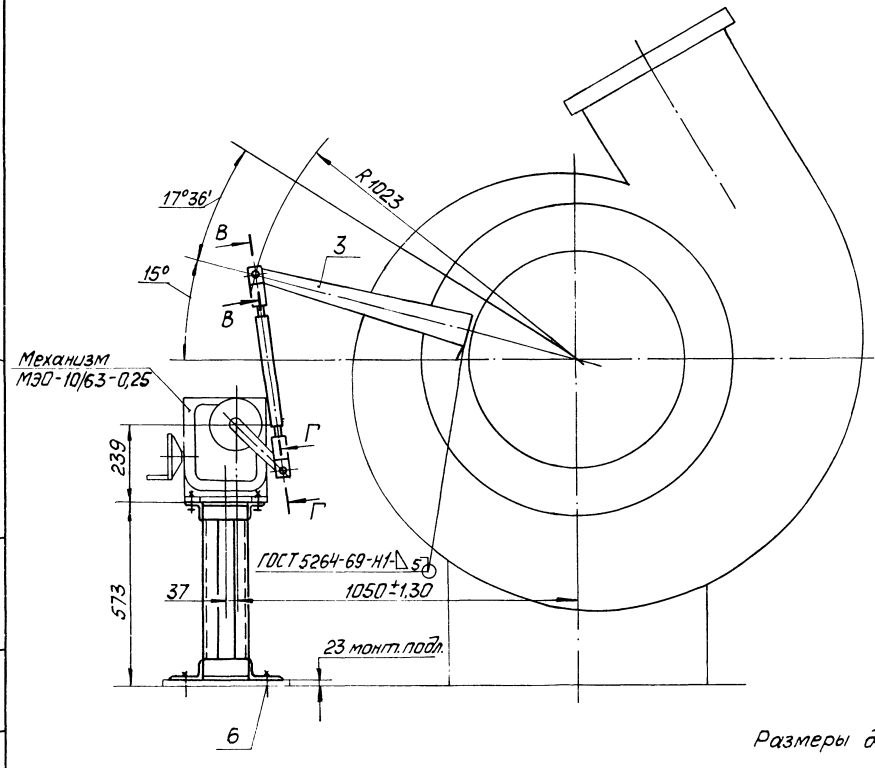

Б–Б

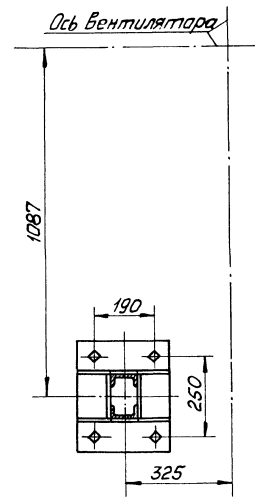

Размеры для справок.

Типовой проект 903-1-163 Альбом 6.3

Инв.№ подл. | Подп. и дата | Взам.инв.№ | Инв.№ дубл. | Подп. и дата

					90. 118. 06. 00. 000 СБ		
Изм.	Лист	№ докум.	Подп.	Дата	Сочленение механизма МЭО-10/63-0,25 с направляющим аппаратом дымососа ДН-10 Сборочный чертёж.	Лит.	Масса / Масштаб
Разраб.		Уллане					35,5 / 1:10
Пров.		Лащенкова				Лист	Листов 1
Т.контр.		Радоминская				Госстрой Латв. ССР ЛАТГИПРОПРОМ г. Рига	
Н.контр.		Лащенкова					
Утв.		Шнайдер					

Копировал Формат А3

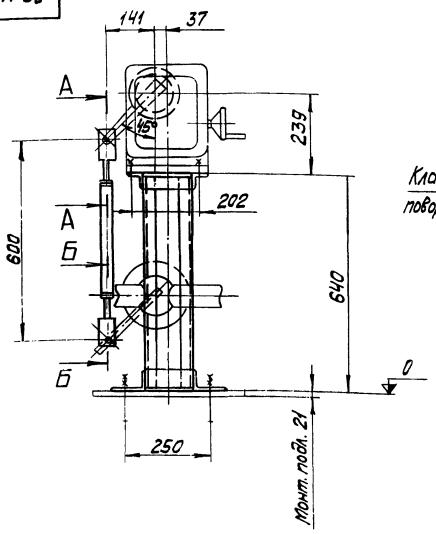

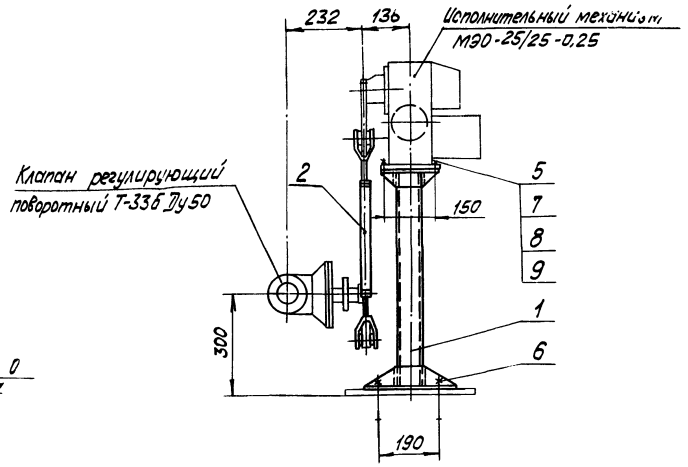

А–А
М1:2

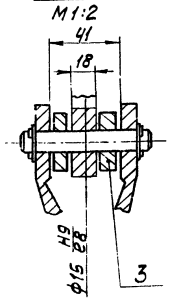

Б–Б
М1:2

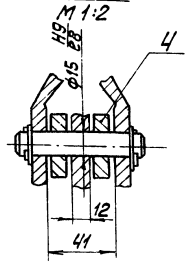

Размеры для справок.

						90.118.07.00.000 СБ		
						Сочленение механизма МЭО-25/25-0,25 с клапаном регулирующим поворотным Т-33б сборочный чертеж.	Лит.	Масса 24,0	Масшт. 1:10
Изм.	Лист	№ докум.	Подп.				Лист	Листов 1
Разраб.		Пощенкова					Госстрой Латв. ССР ЛАТГИПРОПРОМ г. Рига	
Пров.		Улмане						
Т.контр.		Лаборинская						
Н.контр.		Улмане						
Утв.		Шнайдер						

Копировал: Волкова Формат А2

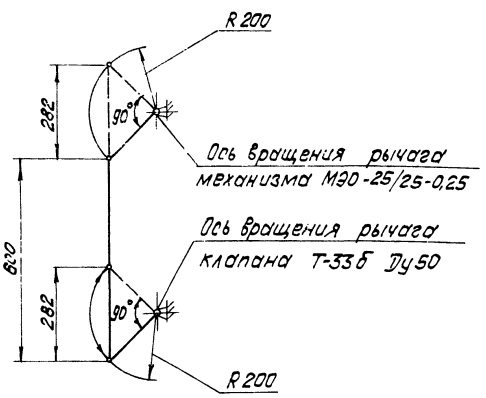

Размеры для справок

						90.118.07.00.000К2		
						Сочленение механизма МЭО-25/25-0,25 с клапаном регулирующим поворотным Т-33б. Схема кинематическая	Лит.	Масса —	Масшт. —
Изм.	Лист	№ докум.	Подп.	Дата			Лист	Листов 1
Разраб.		Пощенкова					Госстрой Латв. ССР ЛАТГИПРОПРОМ г. Рига	
Пров.		Улмане						
Т.контр.		Лаборинская						
Н.контр.		Улмане						
Утв.		Шнайдер						

Копировал: Волкова Формат А4

Формат	Зона	Поз.	Обозначение	Наименование	Кол.	Примечание
				Документация		
12			90.118.07.00.000 СБ	Сборочный чертеж		
11			90.118.07.00.000 К2	Схема кинематическая		
				Сборочные единицы		
11		1	90.118.01.01.000 -03	Опора	1	
11		2	90.118.01.02.000	Штанга	1	
				Детали		
11		3	90.118.01.00.002	Шайба	2	
11		4	90.118.01.00.002 -01	Шайба	2	
				Стандартные изделия		
		5		Болт М12-6g×50.58.016 ГОСТ 7798-70	4	
		6		Болт М16×300, тип 1 СН 471-75	4	
		7		Гайка М12-7Н.5.016 ГОСТ 5915-70	4	
		8		Шайба 12-02-016 ГОСТ 11371-78	4	
		9		Шайба 12.65Г.016 ГОСТ 6402-70	4	

						90.118.07.00.000		
						Сочленение механизма МЭО-25/25-0,25 с клапаном регулирующим поворотным Т-33б	Лит.	Лист 1	Листов 1
Изм.	Лист	№ докум.	Подп.	Дата			Госстрой Латв. ССР ЛАТГИПРОПРОМ г. Рига		
Разраб.		Пощенкова							
Пров.		Улмане							
Т.контр.		Лаборинская							
Н.контр.		Улмане							
Утв.		Шнайдер							

Копировал: Волкова Формат А4

Альбом 6.3 Типовой проект 903-1-183 Инв.№подл. | Подп. и дата | Взам.инв.№ | Инв.№дубл. | Подп. и дата

Типовой проект 903-1-183 Альбом 6.3

90.118.09.00.001

6,3 (√)

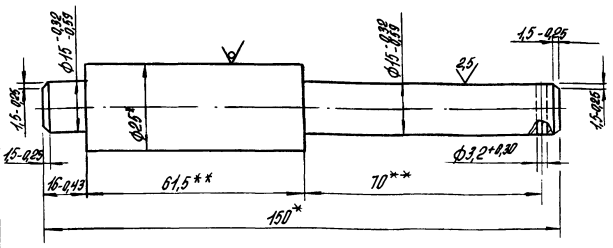

1.* Размер для справок.

2.** Размер уточняется по штанге.

Изм.	Лист	№ докум.	Подпись	Дата
Разраб.		Улмане		
Пров.		Лащенкова		
Т.контр.		Лаборинская		
Н.контр.		Лащенкова		
Утв.		Шнайдер		

90.118.09.00.001

Ось

Лит.	Масса	Масшт.
	0,38	1:1

Лист | Листов 1

Круг Б25 ГОСТ 2590-71 / Ст3сп ГОСТ 535-79

Госстрой Латв.ССР ЛАТГИПРОПРОМ г. Рига

Копировал: Формат 11

Типовой проект 903-1-183 Альбом 6.3

Форм.	Зона	Поз.	Обозначение	Наименование	Кол.	Примечание
				Документация		
22			90.118.09.00.000 СБ	Сборочный чертеж		
				Сборочные единицы		
11		1	90.118.01.01.000 -10	Опора	1	
11		2	90.118.04.01.000 -01	Рычаг	1	
11		3	90.118.01.02.000	Штанга	1	
				Детали		
11		4	90.118.09.00.001	Ось	1	
11		5	90.118.01.00.002	Шайба	2	
11		6	90.118.01.00.002-02	Шайба	2	
				Стандартные изделия		
		7		Болт М16×300, тип 1.		
				СН 471-75	4	
		8		Болт М12-6g×50.58.016		
				ГОСТ 7798-70	4	
		9		Гайка М12-7Н.5.016		
				ГОСТ 5915-70	4	
				Шайбы ГОСТ 11371-78		
		10		12-02-016	4	
		11		16-02-016	1	
		12		Шайба 12.65г 016		
				ГОСТ 6402-70	4	
		13		Шплинт 3,2×22-005		
				ГОСТ 397-79	1	

Изм.	Лист	№ докум.	Подпись	Дата
Разраб.		Улмане		
Пров.		Лащенкова		
Т.контр.		Лаборинская		
Н.контр.		Лащенкова		
Утв.		Шнайдер		

90.118.09.00.000

Сочленение механизма МЭО-10/25-0,25 с заслонкой ЗД-100 и с клапаном 9с-4-1.

Лит.	Лист	Листов
		1

Госстрой Латв.ССР ЛАТГИПРОПРОМ г. Рига

Копировал: Формат 11

Типовой проект 903-1-183 Альбом 6.3

90.118.08.00.000 К2

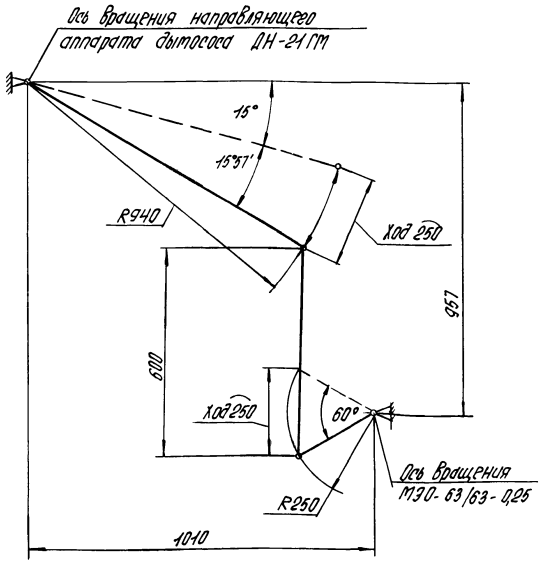

Размеры для справок.

Изм.	Лист	№ докум.	Подпись	Дата
Разраб.		Улмане		
Пров.		Лащенкова		
Т.контр.		Лаборинская		
Н.контр.		Лащенкова		
Утв.		Шнайдер		

90.118.08.00.000 К2

Сочленение механизма МЭО-63/63-0,25 с направляющим аппаратом дымососа ДН-21ГМ. Схема кинематическая.

Лит.	Масса	Масшт.
	—	—

Лист | Листов 1

Госстрой Латв.ССР ЛАТГИПРОПРОМ г. Рига

Копировал: Формат 11

Типовой проект 903-1-183 Альбом 6.3

Форм.	Зона	Поз.	Обозначение	Наименование	Кол.	Примечание
				Документация		
22			90.118.08.00.000 СБ	Сборочный чертеж		
11			90.118.08.00.000 К2	Схема кинематическая		
				Сборочные единицы		
11		1	90.118.08.01.000	Опора	1	
11		2	90.118.01.02.000	Штанга	1	
				Детали		
11		3	90.118.01.00.001-02	Рычаг	1	
11		4	90.118.01.00.002-04	Шайба	2	
11		5	90.118.01.00.002-02	Шайба	2	
				Стандартные изделия		
		6		Болт М12-6g×60.58.016		
				ГОСТ 7798-70	4	
		7		Болт М16×300, тип 1		
				СН 471-75	4	
		8		Гайка М12-7Н.5.016		
				ГОСТ 5915-70	4	
		9		Шайба 12-02-016		
				ГОСТ 11371-78	4	
		10		Шайба 12.65Г.016		
				ГОСТ 6402-70	4	

Изм.	Лист	№ докум.	Подпись	Дата
Разраб.		Улмане		
Пров.		Лащенкова		
Т.контр.		Лаборинская		
Н.контр.		Лащенкова		
Утв.		Шнайдер		

90.118.08.00.000

Сочленение механизма МЭО-63/63-0,25 с направляющим аппаратом дымососа ДН-21ГМ

Лит.	Лист	Листов
		1

Госстрой Латв.ССР ЛАТГИПРОПРОМ г. Рига

Копировал: Формат 11

90.118.08.00.000 СБ

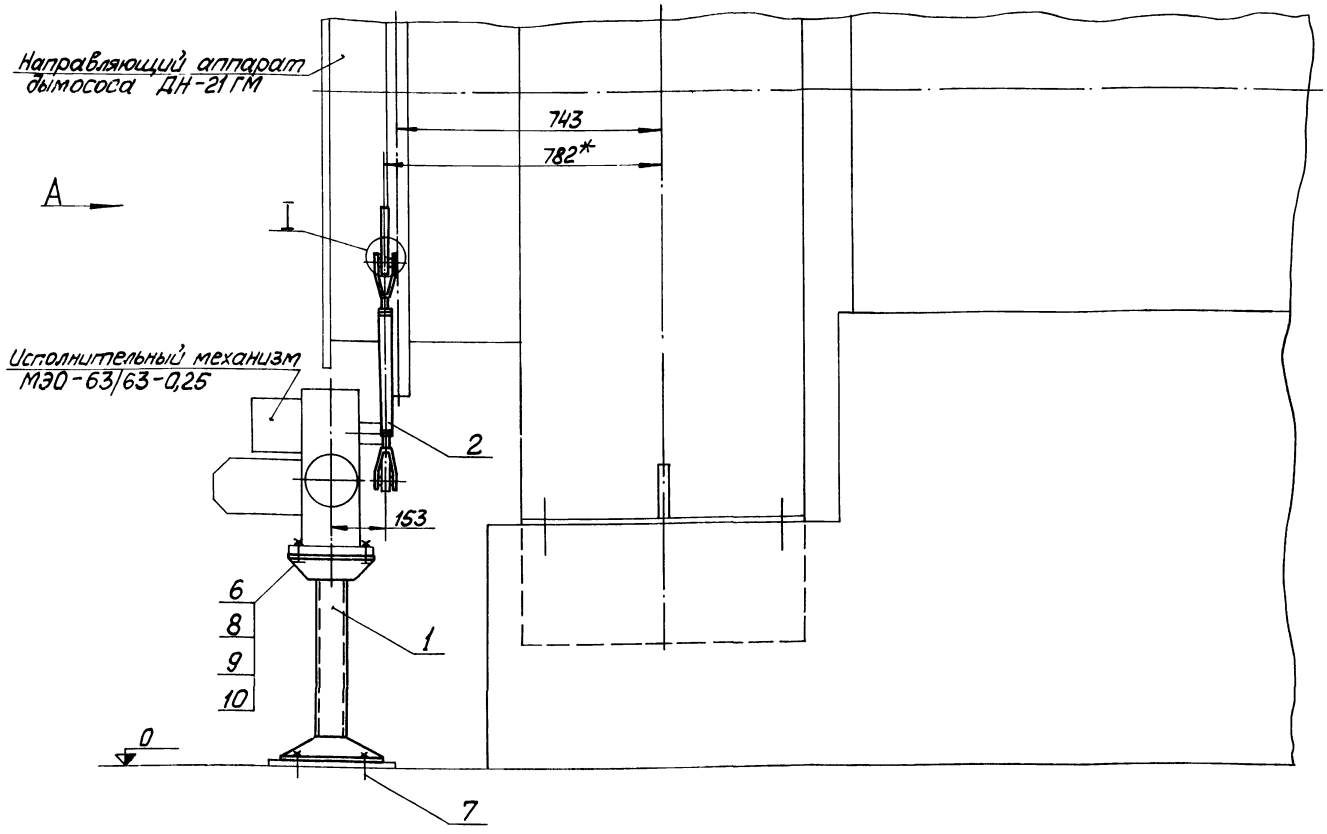

Вид А

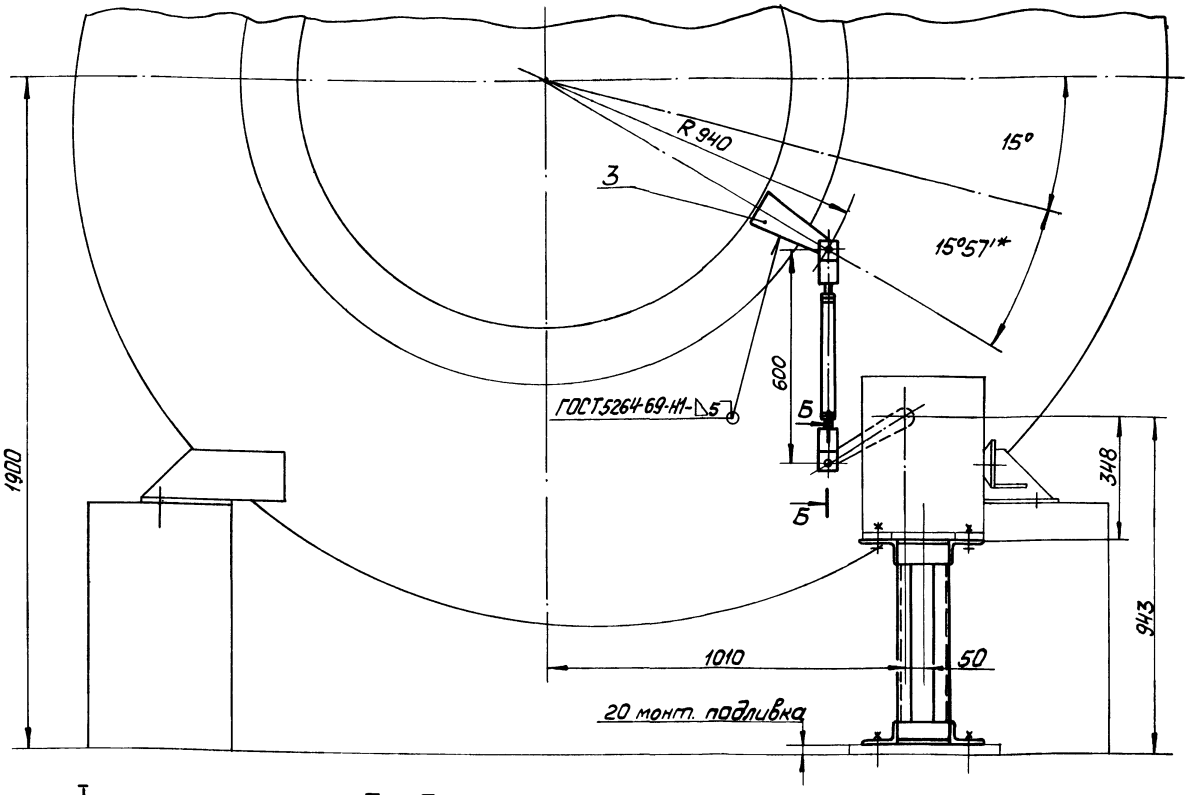

I
М1:2

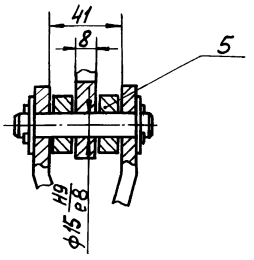

Б–Б
М1:2

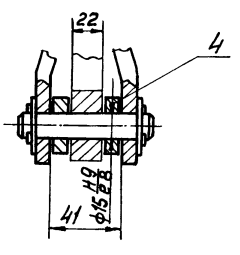

1. Размеры для справок.
2. * Размеры уточняются по оборудованию.

					90.118.08.00.000 СБ			
Изм.	Лист	№ докум.	Подп.	Дата	Сочленение механизма МЭО-63/63-0,25 с направляющим аппаратом дымососа ДН-21ГМ. Сборочный чертёж	Лит.	Масса	Масшт.
Разраб.		Улмане					30	1:10
Пров.		Пащенкова				Лист	Листов 1	
Т.контр.		Лобринская				Госстрой Латв.ССР ЛАТГИПРОПРОМ г. Рига		
Н.контр.		Пащенкова						
Утв.		Шнайдер						

Типовой проект УИЗ-1-183 Альбом 6.3

90.118.08.01.000 СБ

Типовой проект 903-1-183 Альбом 6.3

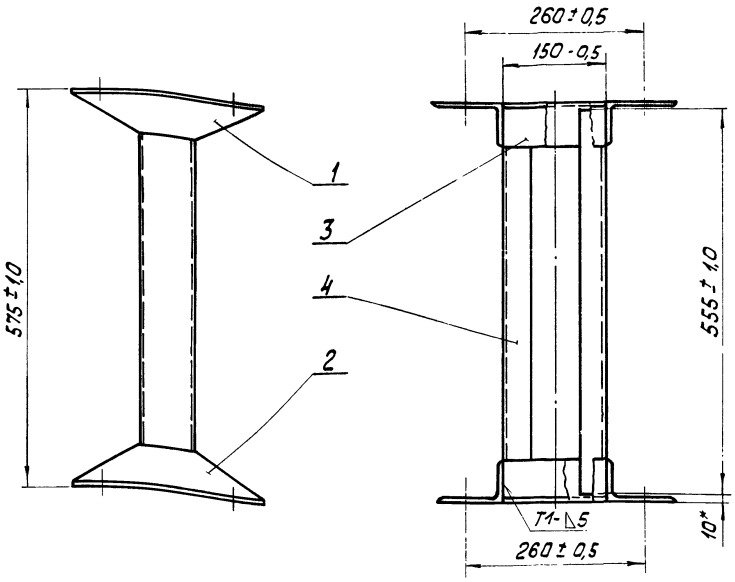

1. * Размеры для справок
2. Сварные швы по ГОСТ 5264-69. Сварку производить швом Н1-⊿5 ⊐, кроме мест, указанных на чертеже.
3. Шероховатость поверхностей кромок реза 50√.

Поз. 2

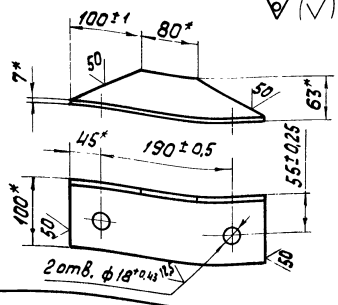

Изм.	Лист	№ докум.	Подп.	Дата	90.118.08.01.000 СБ	Лит.	Масса	Масшт.
Разраб.		Улмане			Опора Сборочный чертеж		22,8	1:5
Пров.		Лащенкова				Лист	Листов 1	
Т.контр.		Лаборинская				Госстрой Латв.ССР ЛАТГИПРОПРОМ г. Рига		
Н.контр.		Лащенкова						
Утв.		Шнайдер						

Копир. Формат 12

90.118.08.01.001

Типовой проект 903-1-183 Альбом 6.3

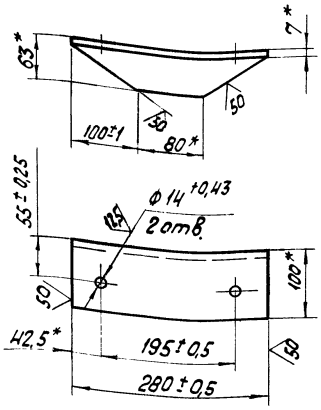

* Размеры для справок

Изм.	Лист	№ докум.	Подп.	Дата	90.118.08.01.001	Лит.	Масса	Масштаб
Разраб.		Улмане			Полка		2,43	1:5
Пров.		Лащенкова				Лист	Листов 1	
Т.контр.		Лаборинская				Госстрой Латв.ССР ЛАТГИПРОПРОМ г. Рига		
Н.контр.		Лащенкова						
Утв.		Шнайдер						

Копир. Формат 11

Типовой проект 903-1-183 Альбом 6.3

Формат	Зона	Поз.	Обозначение	Наименование	Кол.	Примечание
				Документация		
12			90.118.08.01.000 СБ	Сборочный чертеж		
				Детали		
11		1	90.118.08.01.001	Полка	2	
БЧ		2	90.118.08.01.002	Полка		
				Уголок Б-100×63×7 ГОСТ 8510-72 / ВСт3сп ГОСТ 535-79	2	2,43 кг
				Материалы		
		3		Уголок Б-100×63×7 ГОСТ 8510-72 / ВСт3сп ГОСТ 535-79	0,6	м
		4		Швеллер ВП ГОСТ 8240-72 / ВСт3сп ГОСТ 535-79	1,11	м

Изм.	Лист	№ докум.	Подп.	Дата	90.118.08.01.000	Лит.	Лист	Листов
Разраб.		Улмане			Опора			1
Пров.		Лащенкова				Госстрой Латв.ССР ЛАТГИПРОПРОМ г. Рига		
Т.контр.		Лаборинская						
Н.контр.		Лащенкова						
Утв.		Шнайдер						

Копир. Формат 1

17077-25 33

Вариант подключения МЭО-10/25-0,25 к клапану регулирующему 9с-4-1 на мазутопроводе

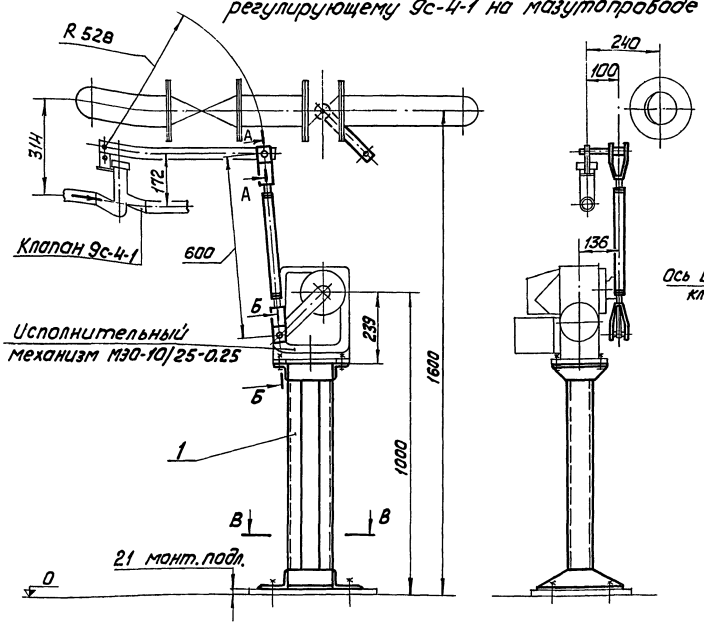

Кинематическая схема

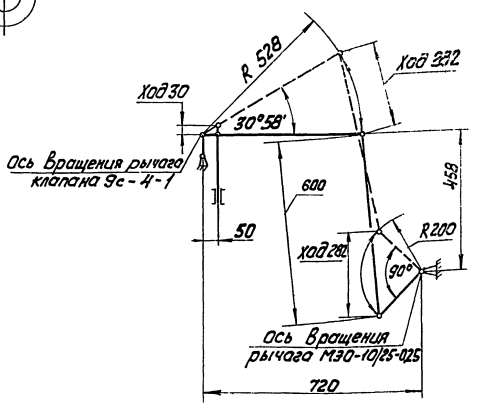

Вариант подключения МЭО-10/25-0,25 к заслонке дроссельной ЗД-100 на газопроводе

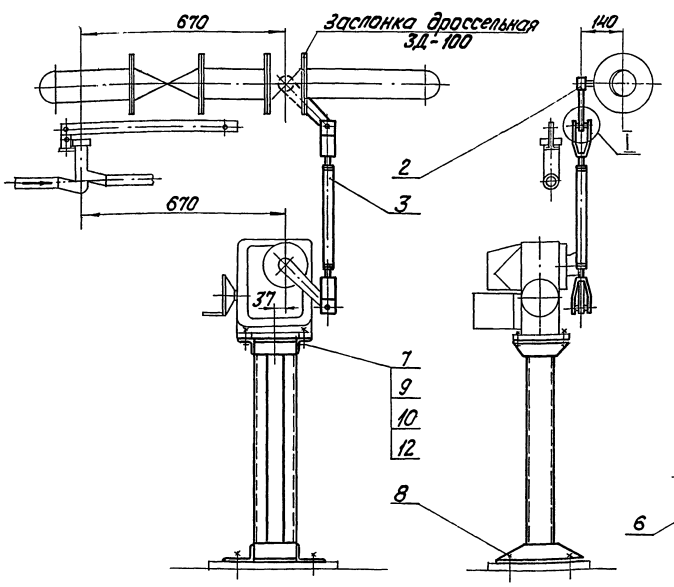

Кинематическая схема

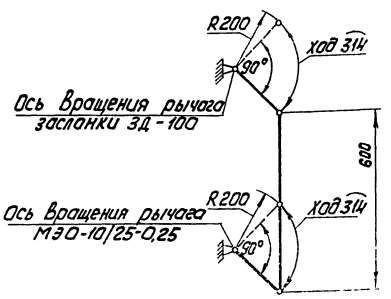

I
М1:2

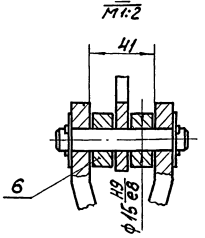

В-В

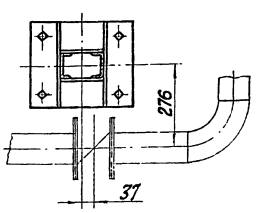

А-А
М1:2

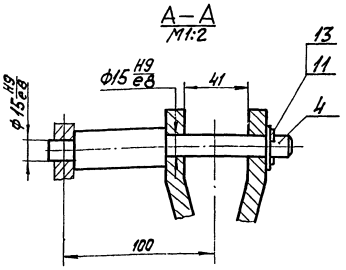

Б-Б
М1:2

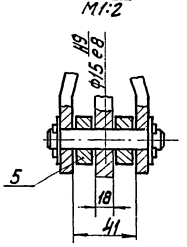

1. Размеры для справок.
2. На заслонке дроссельной Ду 100 ЗД-100 черт. ЗД-100-00 СБ института „Мосгазпроект" рычаг поз. 2 выполнить по чертежу 90.118.04.01.000 СБ-01 Латгипропрома.
3. Детали поз. 15; 16; 17; 28 к чертежу ЗД-100-00 СБ и деталь поз. 3 к чертежу ЗД-100-01-00 СБ аннулируются

Изм.	Лист	№ докум.	Подп.	Дата	90.118.09.00.000 СБ		
Разраб.		Ульмане			Сочленение механизма МЭО-10/25-025 с заслонкой ЗД-100 и с клапаном 9с-4-1. Сборочный чертеж	Лит.	Масса 27,0 / Масштаб 1:10
Пров.		Ващенкова				Лист	Листов 1
Т.контр.		Яворинская				Госстрой Латв.ССР ЛАТГИПРОПРОМ г. Рига	
Н.контр.		Ващенкова					
Утв.		Шнайдер					

Типовой проект 903-1-183 Альбом 6.3
Инв.№ подл. | Подп. и дата | Взам.инв.№ | Инв.№ дубл. | Подп. и дата

90.118.10.00.000 СБ

Альбом 6.3

Типовой проект 903-1-183

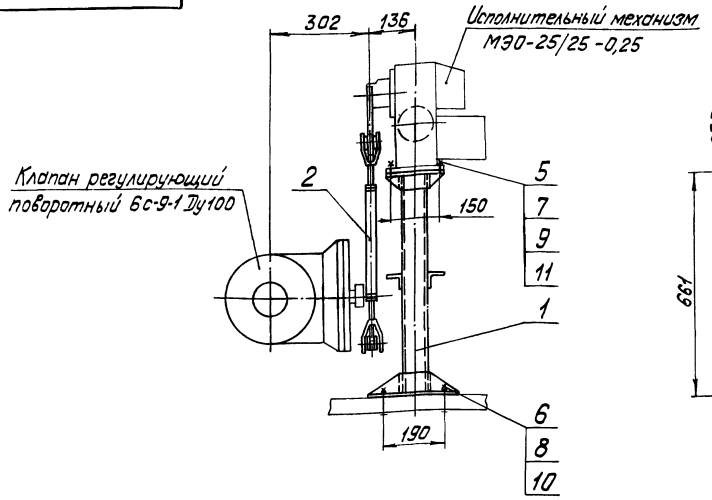

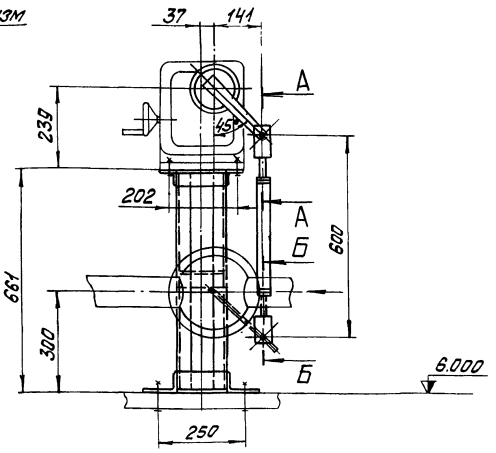

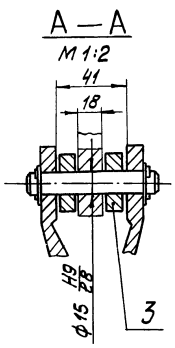

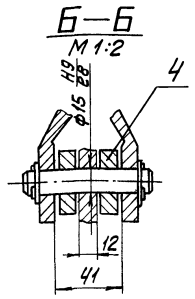

Размеры для справок.

					90.118.10.00.000 СБ		
Изм.	Лист	№ докум.	Подп.	Дата	Сочленение механизма МЭО-25/25-0,25 с клапаном регулирующим поворотным 6с-9-1	Лит.	Масса / Масштаб
Разраб.		Пощенкова					24,0 / 1:10
Пров.		Ульмане			сборочный чертеж.	Лист	Листов 1
Т.контр.		Лаборинская				Госстрой Латв.ССР ЛАТГИПРОПРОМ г. Рига	
Н.контр.		Ульмане					
Утв.		Шнайдер					

Копировал: Волкова Формат 12

Инв.№ подл. | Подп. и дата | Взам. инв.№ | Инв.№ дубл. | Подп. и дата

90.118.10.00.000 К2

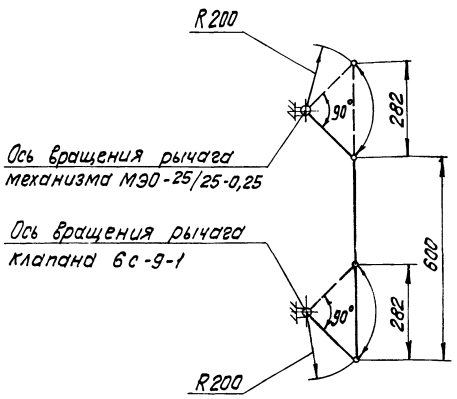

Размеры для справок.

					90.118.10.00.000 К2		
Изм.	Лист	№ докум.	Подп.	Дата	Сочленение механизма МЭО-25/25-0,25 с клапаном регулирующим поворотным 6с-9-1. Схема кинематическая.	Лит.	Масса / Масштаб
Разраб.		Пощенкова					— / —
Пров.		Ульмане				Лист	Листов 1
Т.контр.		Лаборинская				Госстрой Латв.ССР ЛАТГИПРОПРОМ г. Рига	
Н.контр.		Ульмане					
Утв.		Шнайдер					

Копировал: Волкова Формат 11

Инв.№ подл. | Подп. и дата | Взам. инв.№ | Инв.№ дубл. | Подп. и дата

Альбом 6.3

Типовой проект 903-1-183

Форм.	Зона	Поз.	Обозначение	Наименование	Кол.	Примечание
				Документация		
12			90.118.10.00.000 СБ	Сборочный чертеж		
11			90.118.10.00.000	Схема кинематическая		
				Сборочные единицы		
11		1	90.118.01.01.000 -02	Опора	1	
11		2	90.118.01.02.000	Штанга	1	
				Детали		
11		3	90.118.01.00.002	Шайба	2	
11		4	90.118.01.00.002-01	Шайба	2	
				Стандартные изделия		
				Болты ГОСТ 7798-70		
		5		М12-6g×50.58.016	4	
		6		М16-6g×150.58.016	4	
				Гайки ГОСТ 5915-70		
		7		М12-7Н.5.016	4	
		8		М16-7Н.5.016	4	
				Шайбы ГОСТ 11371-78		
		9		12-02-016	4	
		10		16-02-016	4	
		11		Шайба 12.65Г.016 ГОСТ 6402-70	4	

					90.118.10.00.000		
Изм.	Лист	№ докум.	Подп.	Дата	Сочленение механизма МЭО-25/25-0,25 с клапаном регулирующим поворотным 6с-9-1	Лит.	Лист / Листов
Разраб.		Пощенкова					1 / 1
Пров.		Ульмане				Госстрой Латв.ССР ЛАТГИПРОПРОМ г. Рига	
Т.контр.		Лаборинская					
Н.контр.		Ульмане					
Утв.		Шнайдер					

17077-25 35

Копировал: Волкова Формат 11

Инв.№ подл. | Подп. и дата | Взам. инв.№ | Инв.№ дубл. | Подп. и дата

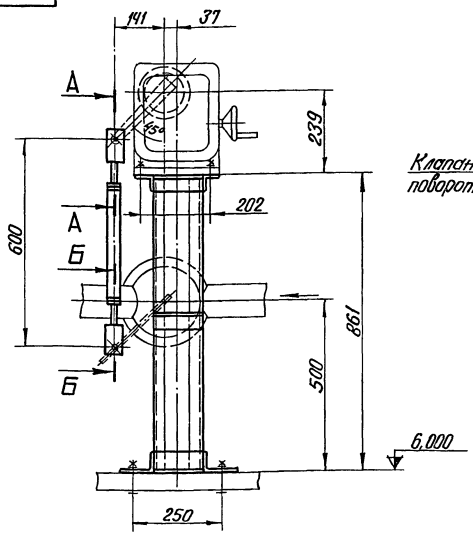

Клапан регулирующий поворотный 6с-9-2 Ду100

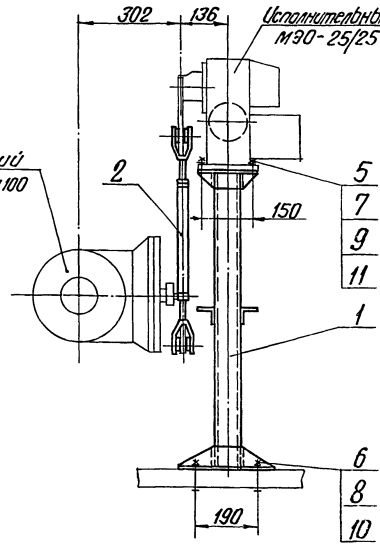

А – А
М1:2

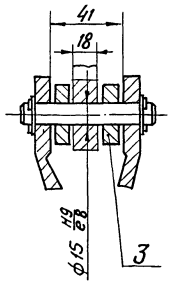

Б – Б
М1:2

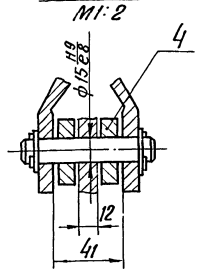

Размеры для справок

					90.118.11.00.000 СБ			
Изм.	Лист	№ докум.	Подп.	Дата	Сочленение механизма МЭО-25/25-0,25 с клапаном регулирующим поворотным 6с-9-2	Лит.	Масса	Масштаб
Разраб.		Пащенкова					28.0	1:10
Пров.		Ульмане			Сборочный чертеж.	Лист	Листов 1	
Т.контр.		Лаборгская				Госстрой Латв. ССР ЛАТГИПРОПРОМ г.Рига		
Н.контр.		Ульмане						
Утв.		Шнайдер						

Копир. В.Ульм

Формат 12

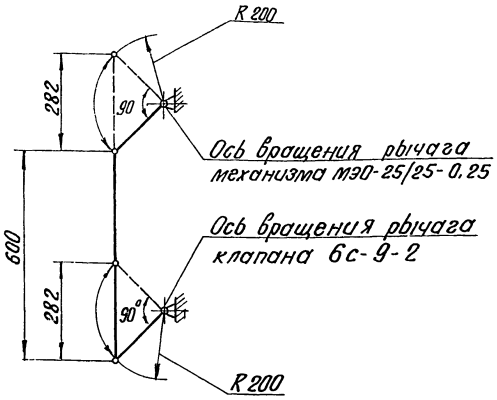

Размеры для справок.

					90.118.11.00.000 К2			
Изм.	Лист	№ докум.	Подп.	Дата	Сочленение механизма МЭО-25/25-0,25 с клапаном регулирующим 6с-9-12. Схема кинематическая.	Лит.	Масса	Масштаб
Разраб.		Пащенкова					—	—
Пров.		Ульмане				Лист	Листов 1	
Т.контр.		Лаборгская				Госстрой Латв. ССР ЛАТГИПРОПРОМ г.Рига		
Н.контр.		Ульмане						
Утв.		Шнайдер						

Копир. В.Ульм

Формат 11

Формат	Зона	Поз.	Обозначение	Наименование	Кол.	Примечание
				Документация		
12			90.118.11.00.000 СБ	Сборочный чертеж.		
11			90.118.11.00.050 КЭ	Схема кинематическая		
				Сборочные единицы		
11		1	90.118.01.01.000 -01	Опора	1	
11		2	90.118.01.02.000	Штанга	1	
				Детали		
11		3	90.118.01.00.002	Шайба	2	
11		4	90.118.01.00.002-01	Шайба	2	
				Стандартные изделия		
				Болты гост 7798-70		
		5		М12-6gх50.58.016	4	
		6		М16-6gх150.58.016	4	
				Гайки гост 5915-70		
		7		М12-7Н.5.016	4	
		8		М16-7Н.5.016	4	
				Шайбы гост 11371-78		
		9		12-02-016	4	
		10		16-02-016	4	
		11		Шайба 12.65Г.016 гост 6402-70	4	

					90.118.11.00.000			
Изм.	Лист	№ докум.	Подп.	Дата	Сочленение механизма МЭО-25/25-0,25 с клапаном регулирующим 6с-9-2.	Лит.	Лист	Листов
Разраб.		Пащенкова						1
Пров.		Ульмане						ЛАТГИПРОПРОМ г.Рига
Т.контр.		Лаборгская						
Н.контр.		Ульмане						
Утв.		Шнайдер						

Копир. А.Ульм

Формат 11

Типовой проект 903-1-183 Альбом 6.3

90.118.12.00.000 СБ

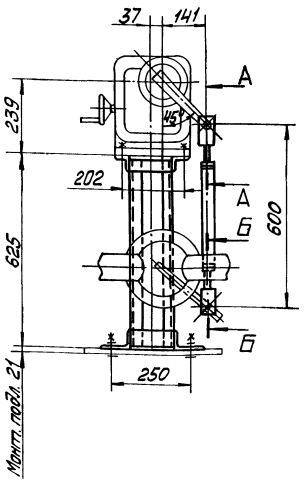

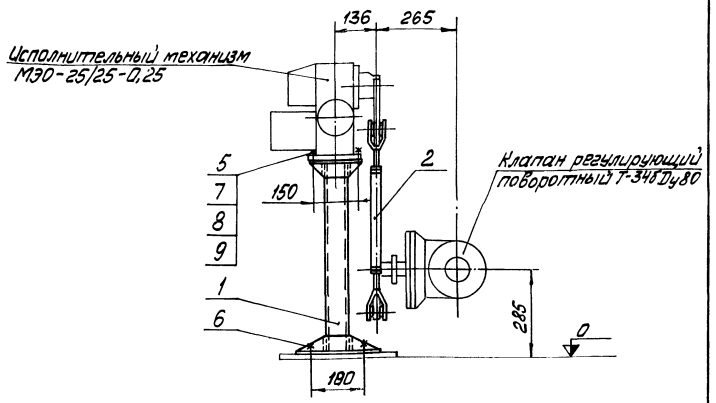

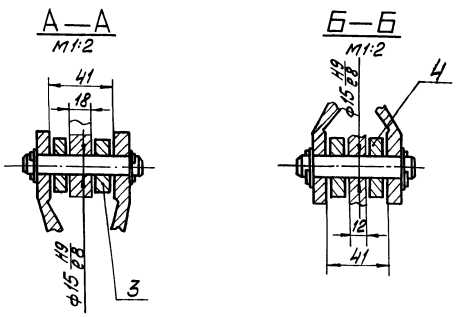

Размеры для справок.

Изм.	Лист	№ докум.	Подп.	Дата	90.118.12.00.000 СБ			
Разраб.		Пащенкова			Сочленение механизма МЭО-25/25-0,25 с клапаном регулирующим поворотным Т-34б	Лит.	Масса	Масшт.
Пров.		Улмане					24,0	1:10
Т.контр.		Лябоpинская			Сборочный чертеж.	Лист	Листов 1	
Н.контр.		Улмане				Госстрой Латв.ССР ЛАТГИПРОПРОМ г. Рига		
Утв.		Шнайдер						

Копировал: Формат 12

Инв. № подл. | Подп. и дата | Взам. инв. № | Инв. № дубл. | Подп. и дата

Типовой проект 903-1-183 Альбом 6.3

90.118.12.00.000 К2

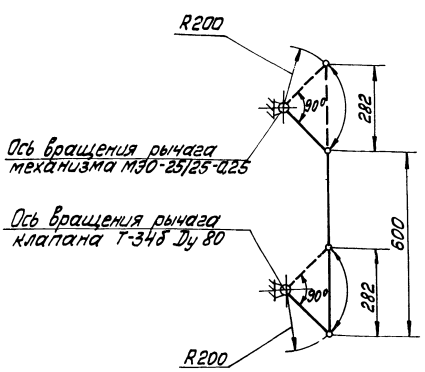

Размеры для справок

Изм.	Лист	№ докум.	Подп.	Дата	90.118.12.00.000 К2			
Разраб.		Пащенкова			Сочленение механизма МЭО-25/25-0,25 с клапаном регулирующим поворотным Т-34б.	Лит.	Масса	Масшт.
Пров.		Улмане					—	—
Т.контр.		Лябоpинская			Схема кинематическая.	Лист	Листов 1	
Н.контр.		Улмане				Госстрой Латв.ССР ЛАТГИПРОПРОМ г. Рига		
Утв.		Шнайдер						

Формат 11

Инв. № подл. | Подп. и дата | Взам. инв. № | Инв. № дубл. | Подп. и дата

Типовой проект 903-1-183 Альбом 6.3

Форм.	Зона	Поз.	Обозначение	Наименование	Кол.	Примечание
				Документация		
12			90.118.12.00.000СБ	Сборочный чертёж		
11			90.118.12.00.000К2	Схема кинематическая		
				Сборочные единицы		
11		1	90.118.01.01.000-04	Опора	1	
11		2	90.118.01.02.000	Штанга	1	
				Детали		
11		3	90.118.01.00.002	Шайба	2	
11		4	90.118.01.00.002-01	Шайба	2	
				Стандартные изделия		
		5		Болт М12-6д×50.58.016		
				ГОСТ 7798-70	4	
		6		Болт М16×300, тип 1		
				СН 471-75	4	
		7		Гайка М12-7Н.5.016		
				ГОСТ 5915-70	4	
		8		Шайба 12-02-016		
				ГОСТ 11371-78	4	
		9		Шайба 12.65Г.016		
				ГОСТ 6402-70	4	

Изм.	Лист	№ докум.	Подп.	Дата	90.118.12.00.000			
Разраб.		Пащенкова			Сочленение механизма МЭО-25/25-0,25 с клапаном регулирующим поворотным Т-34б.	Лит.	Лист	Листов 1
Пров.		Улмане						
Т.контр.		Лябоpинская				Госстрой Латв.ССР ЛАТГИПРОПРОМ г. Рига		
Н.контр.		Улмане						
Утв.		Шнайдер						

Копировал: Формат 11

Инв. № подл. | Подп. и дата | Взам. инв. № | Инв. № дубл. | Подп. и дата

90.118.13.00.000 СБ

Типовой проект 903-1-183 Альбом 6.3

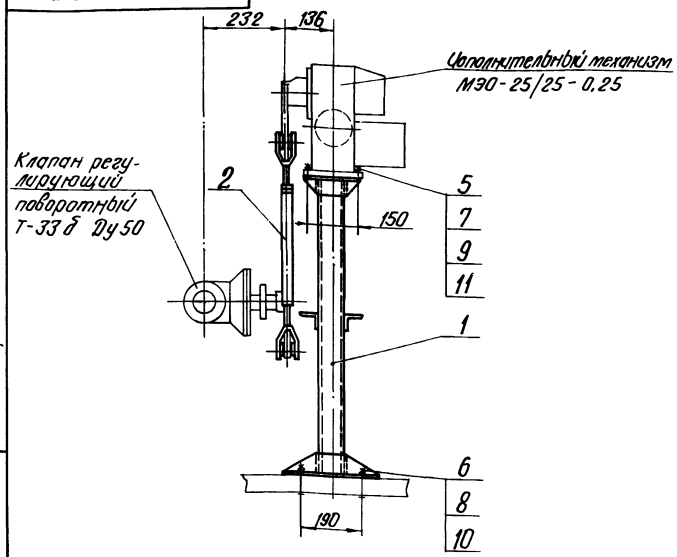

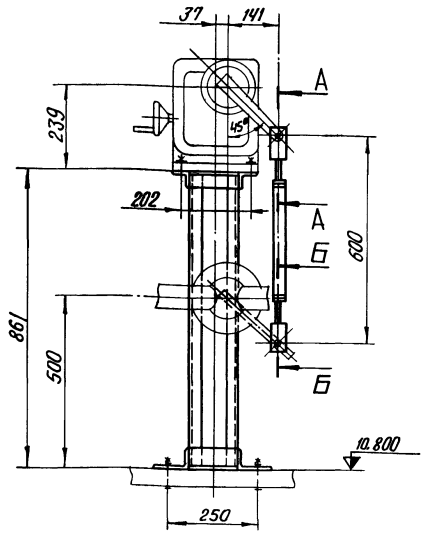

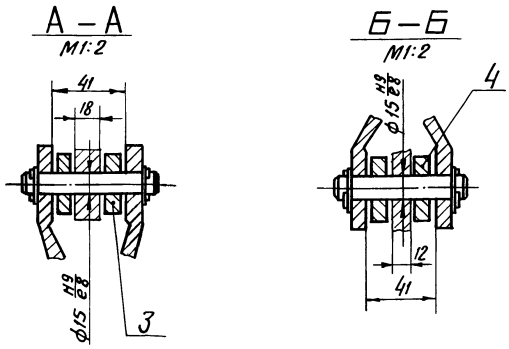

Размеры для справок

					90.118.13.00.000 СБ			
Изм.	Лист	№ докум.	Подп.	Дата	Сочленение механизма МЭО-25/25-0,25 с клапаном регулирующим поворотным Т-33б	Лит.	Масса	Масштаб
Разраб.		Пащенкова					28,0	1:10
Пров.		Улмане						
Т.контр.		Лядоринская			Сборочный чертеж	Лист	Листов 1	
Н.контр.		Улмане				Госстрой Латв. ССР ПАТГИПРОПРОМ г. Рига		
Утв.		Шнайдер						

Копир. В.Оуч... Формат 12

90.118.13.00.000 К2

Типовой проект 903-1-183 Альбом 6.3

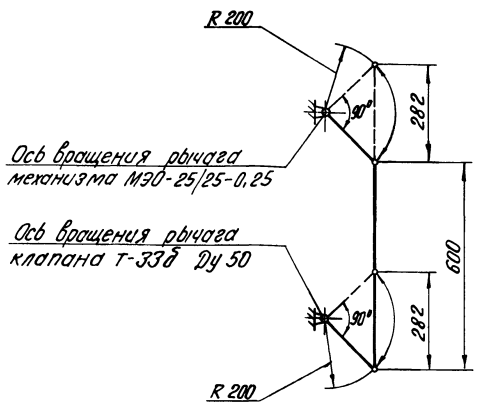

Размеры для справок.

					90.118.13.00.000 К2			
Изм.	Лист	№ докум.	Подп.	Дата	Сочленение механизма МЭО-25/25-0,25 с клапаном регулирующим поворотным Т-33б. Схема кинематическая.	Лит.	Масса	Масштаб
Разраб.		Пащенкова					—	—
Пров.		Улмане						
Т.контр.		Лядоринская				Лист	Листов 1	
Н.контр.		Улмане				Госстрой Латв. ССР ПАТГИПРОПРОМ г. Рига		
Утв.		Шнайдер						

Копир. В.Оуч... Формат 11

Типовой проект 903-1-183 Альбом 6.3

Формат	Зона	Поз.	Обозначение	Наименование	Кол.	Примечание
				Документация		
12			90.118.13.00.000 СБ	Сборочный чертеж		
11			90.118.13.00.000 К2	Схема кинематическая		
				Сборочные единицы		
11		1	90.118.01.01.000-01	Опора	1	
11		2	90.118.01.02.000	Штанга	1	
				Детали		
11		3	90.118.01.00.002	Шайба	2	
11		4	90.118.01.00.002-01	Шайба	2	
				Стандартные изделия		
				Болты ГОСТ 7798-70		
		5		М12-6g×50.58.016	4	
		6		М16-6g×150.58.016	4	
				Гайки ГОСТ 5915-70		
		7		М12-7Н.5.016	4	
		8		М16-7Н.5.016	4	
				Шайбы ГОСТ 11371-78		
		9		12-02-016	4	
		10		16-02-016	4	
		11		Шайба 12.65Г.016		
				ГОСТ 6402-70	4	

					90.118.13.00.000			
Изм.	Лист	№ докум.	Подп.	Дата	Сочленение механизма МЭО-25/25-0,25 с клапаном регулирующим поворотным Т-33б	Лит.	Лист	Листов
Разраб.		Пащенкова						1
Пров.		Улмане				Госстрой Латв. ССР ПАТГИПРОПРОМ г. Рига		
Т.контр.		Лядоринская						
Н.контр.		Улмане						
Утв.		Шнайдер						

Инв. № подл. | Подп. и дата | Взам. инв. № | Инв. № дубл. | Подп. и дата

17077-25 38 Копир. В.Оуч... Формат 11

Типовой проект 903-1-183 Альбом 6.3

90.118.14.00.000 СБ

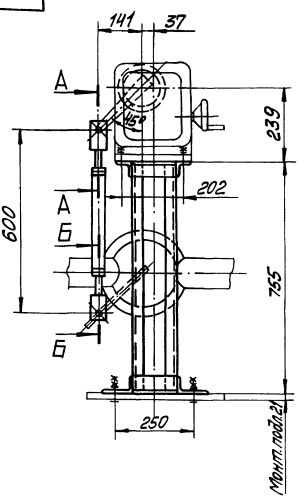

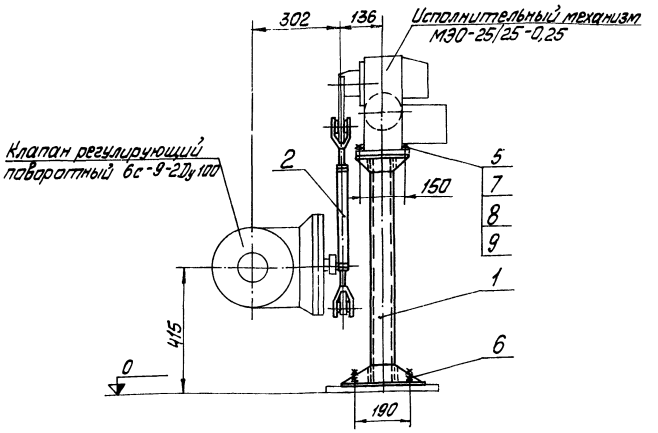

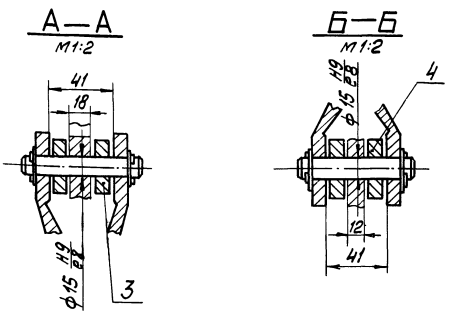

Размеры для справок.

Изм.	Лист	№ докум.	Подп.	Дата	90.118.14.00.000 СБ			
Разраб.		Лащенкова			Сочленение механизма МЭО-25/25-0,25 с клапаном регулирующим поворотным 6С-9-2.	Лит.	Масса	Масшт.
Пров.		Улмане					26,0	1:10
Т.контр.		Ляборинская			Сборочный чертёж.	Лист	Листов 1	
Н.контр.		Улмане				Госстрой Латв.ССР ЛАТГИПРОПРОМ г.Рига		
Утв.		Шнайдер						

Копировал: Формат 12

Типовой проект 903-1-183 Альбом 6.3

90.118.14.00.000 К2

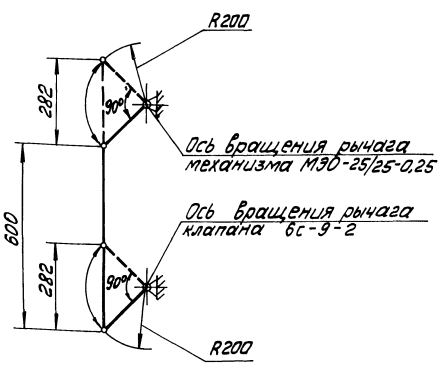

Размеры для справок.

Изм.	Лист	№ докум.	Подп.	Дата	90.118.14.00.000 К2			
Разраб.		Лащенкова			Сочленение механизма МЭО-25/25-0,25 с клапаном регулирующим поворотным 6С-9-2. Схема кинематическая	Лит.	Масса	Масшт.
Пров.		Улмане					—	—
Т.контр.		Ляборинская				Лист	Листов 1	
Н.контр.		Улмане				Госстрой Латв.ССР ЛАТГИПРОПРОМ г.Рига		
Утв.		Шнайдер						

Типовой проект 903-1-183 Альбом 6.3

Форм.	Зона	Поз.	Обозначение	Наименование	Кол.	Примечание
				Документация		
12			90.118.14.00.000 СБ	Сборочный чертёж		
11			90.118.14.00.000 К2	Схема кинематическая		
				Сборочные единицы		
11		1	90.118.01.01.000-06	Опора	1	
11		2	90.118.01.02.000	Штанга	1	
				Детали		
11		3	90.118.01.002	Шайба	2	
11		4	90.118.01.002-01	Шайба	2	
				Стандартные изделия		
		5		Болт М12-6g×50.58.016 ГОСТ 7798-70	4	
		6		Болт М16×300, тип 1 СН 471-75	4	
		7		Гайка М12-7Н.5.016 ГОСТ 5915-70	4	
		8		Шайба 12-02-016 ГОСТ 11371-78	4	
		9		Шайба 12.65Г.016 ГОСТ 6402-70	4	

Изм.	Лист	№ докум.	Подп.	Дата	90.118.14.00.000			
Разраб.		Лащенкова			Сочленение механизма МЭО-25/25-0,25 с клапаном регулирующим поворотным 6С-9-2.	Лит.	Лист	Листов 1
Пров.		Улмане						
Т.контр.		Ляборинская				Госстрой Латв.ССР ЛАТГИПРОПРОМ г.Рига		
Н.контр.		Улмане						
Утв.		Шнайдер						

Типовой проект 903-1-183 Альбом 6.3

90.118.15.00.000СБ

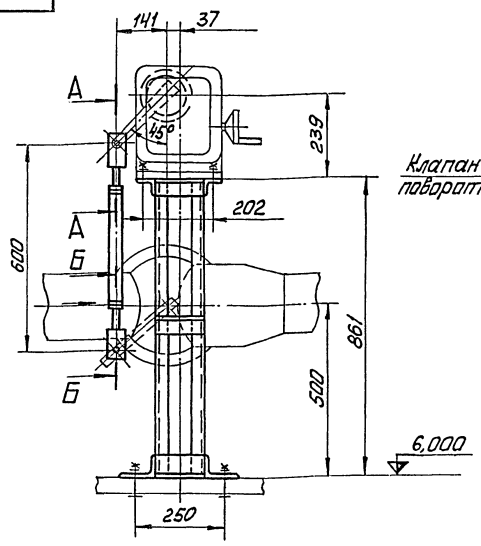

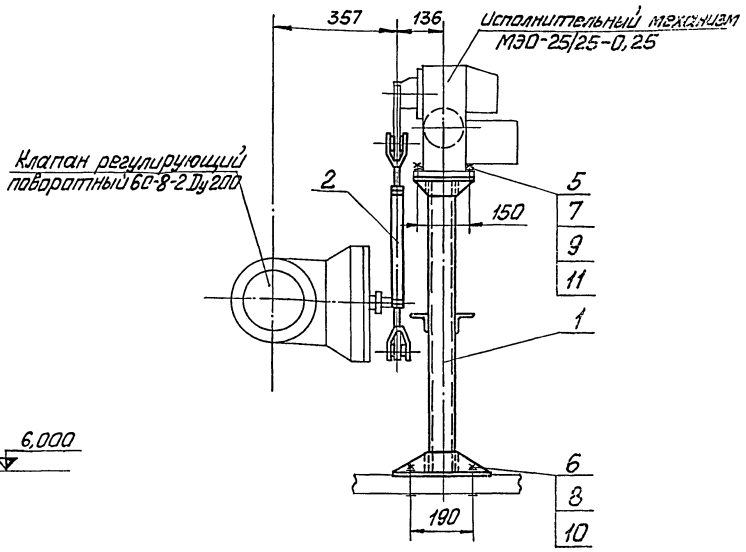

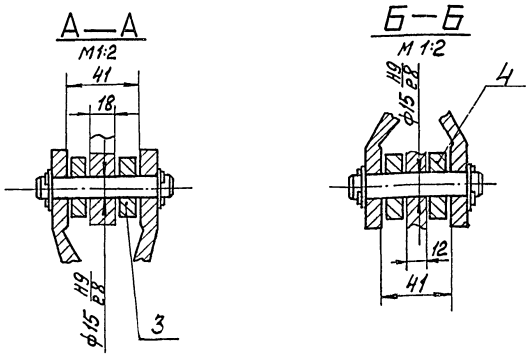

Размеры для справок.

					90.118.15.00.000 СБ			
Изм	Лист	№ докум.	Подп.	Дата	Сочленение механизма МЭО-25/25-0,25 с клапаном регулирующим поворотным 6С-8-2. Сборочный чертеж.	Лит	Масса	Масштаб
Разраб.		Пащенкова					28,0	1:10
Пров.		Улмане				Лист	Листов 1	
Т.контр.		Ляборинская				Госстрой Латв.ССР ЛАТГИПРОПРОМ г.Рига		
Н.контр.		Улмане						
Утв.		Шнайдер						

Копировал: Формат 12

Типовой проект 903-1-183 Альбом 6.3

90.118.15.00.000К2

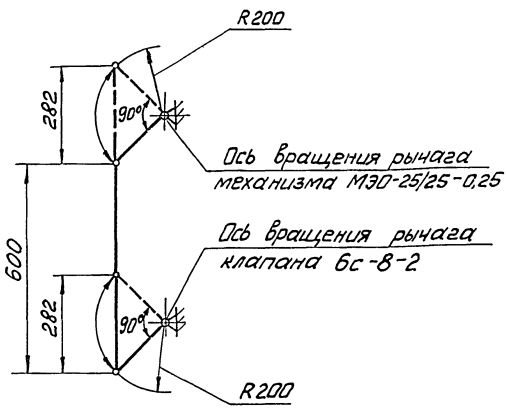

Размеры для справок

					90.118.15.00.000К2			
Изм	Лист	№ докум.	Подп.	Дата	Сочленение механизма МЭО-25/25-0,25 с клапаном регулирующим поворотным 6С-8-2. Схема кинематическая	Лит.	Масса	Масштаб
Разраб.		Пащенкова					—	—
Пров.		Улмане				Лист	Листов 1	
Т.контр.		Ляборинская				Госстрой Латв.ССР ЛАТГИПРОПРОМ г.Рига		
Н.контр.		Улмане						
Утв.		Шнайдер						

Копировал: Формат 11

Типовой проект 903-1-183 Альбом 6.3

Формат	Зона	Поз.	Обозначение	Наименование	Кол.	Примечание
				Документация		
12			90.118.15.00.000 СБ	Сборочный чертёж		
11			90.118 15.00.000 К2	Схема кинематическая		
				Сборочные единицы		
11		1	90.118.01.01.000-01	Опора	1	
11		2	90.118.01.02.000	Штанга	1	
				Детали		
11		3	90.118.01.00.002	Шайба	2	
11		4	90.118.01.00.002-01	Шайба	2	
				Стандартные изделия		
				Болты ГОСТ 7798-70		
		5		М12-6g×50.58.016	4	
		6		М16-6g×150.58.016	4	
				Гайки ГОСТ 5915-70		
		7		М12-7Н.5.016	4	
		8		М16-7Н.5.016	4	
				Шайбы ГОСТ 11371-78		
		9		12-02-016	4	
		10		16-02-016	4	
		11		Шайба 12.65Г.016		
				ГОСТ 6402-70	4	

					90.118.15.00.000			
Изм	Лист	№ докум.	Подпись	Дата	Сочленение механизма МЭО-25/25-0,25 с клапаном регулирующим поворотным 6С-8-2.	Лит	Лист	Листов
Разраб.		Пащенкова						1
Пров.		Улмане				Госстрой Латв.ССР ЛАТГИПРОПРОМ г.Рига		
Т.контр.		Ляборинская						
Н.контр.		Улмане						
Утв.		Шнайдер						

Формат 11

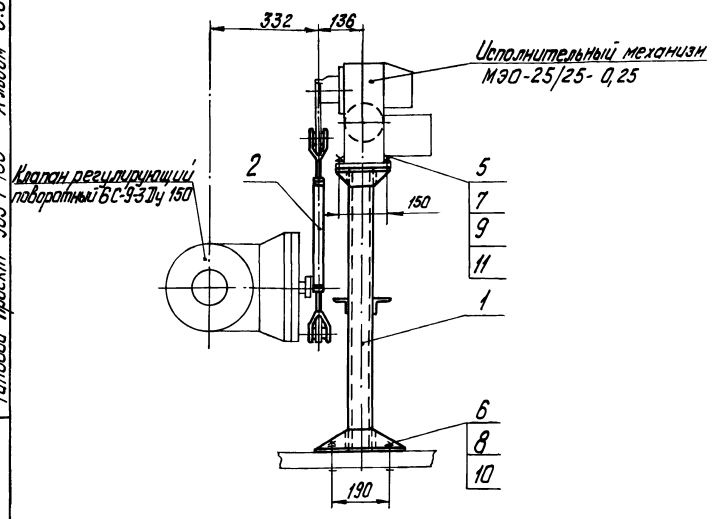

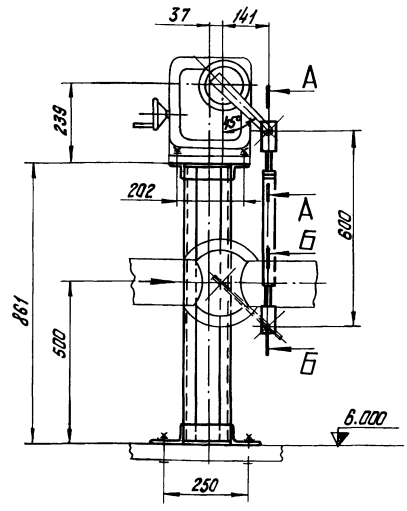

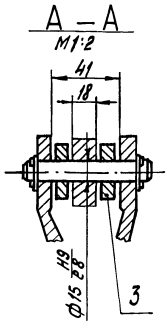

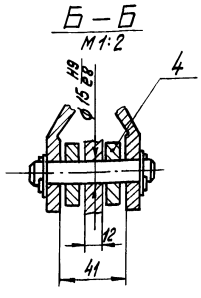

Размеры для справок.

Изм.	Лист	№ докум.	Подп.	Дата	90.118.16.00.000СБ		
Разраб.		Пащенкова			Сочленение механизма МЭО-25/25-0,25 с клапаном регулирующим поворотным 6С-9-3	Лит.	Масса	Масштаб
Пров.		Ульмане					28,0	1:10
Т. контр.		Лаборинска			Сборочный чертеж.	Лист	Листов 1
Н. контр.		Ульмане				Госстрой Латв. ССР ЛАТГИПРОПРОМ г. Рига	
Утв.		Шнайдер					

Копир. Тукиш Формат А2

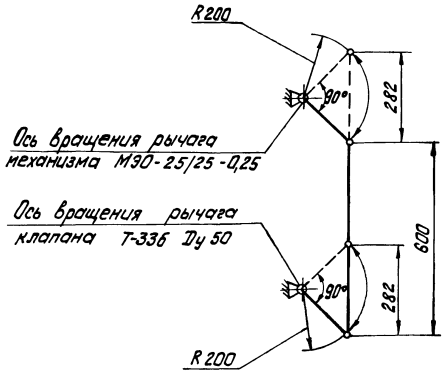

Размеры для справок.

Изм.	Лист	№ докум.	Подп.	Дата	90.118.16.00.000К2		
Разраб.		Пащенкова			Сочленение механизма МЭО-25/25-0,25 с клапаном регулирующим поворотным 6С-9-3. Схема кинематическая.	Лит.	Масса	Масштаб
Пров.		Ульмане					—	—
Т. контр.		Лаборинска				Лист	Листов 1
Н. контр.		Ульмане				Госстрой Латв. ССР ЛАТГИПРОПРОМ г. Рига	
Утв.		Шнайдер					

Копир. Тукиш Формат А1

Формат	Зона	Поз.	Обозначение	Наименование	Кол.	Примечание
				Документация		
12			90.118.16.00.000СБ	Сборочный чертеж		
11			90.118.16.00.000К2	Схема кинематическая		
				Сборочные единицы		
11		1	90.118.01.01.000-01	Опора	1	
11		2	90.118.01.02.000	Штанга	1	
				Детали		
11		3	90.118.01.00.002	Шайба	2	
11		4	90.118.01.00.002-01	Шайба	2	
				Стандартные изделия		
				Болты ГОСТ 7798-70		
		5		М12-6g х 50.58.016	4	
		6		М16-6g х 150.58.016	4	
				Гайки ГОСТ 5915-70		
		7		М12-7Н.5.016	4	
		8		М16-7Н.5.016	4	
				Шайбы ГОСТ 11371-78		
		9		12-02-016	4	
		10		16-02-016	4	
		11		Шайба 12.65Г.016 ГОСТ 6402-70	4	

Изм.	Лист	№ докум.	Подп.	Дата	90.118.16.00.000		
Разраб.		Пащенкова			Сочленение механизма МЭО-25/25-0,25 с клапаном регулирующим поворотным 6С-9-3.	Лит.	Лист	Листов
Пров.		Ульмане					1	
Т. контр.		Лаборинска				Госстрой Латв. ССР ЛАТГИПРОПРОМ г. Рига		
Н. контр.		Ульмане						
Утв.		Шнайдер						

17077-25 41 Копир. Тукиш Формат А1

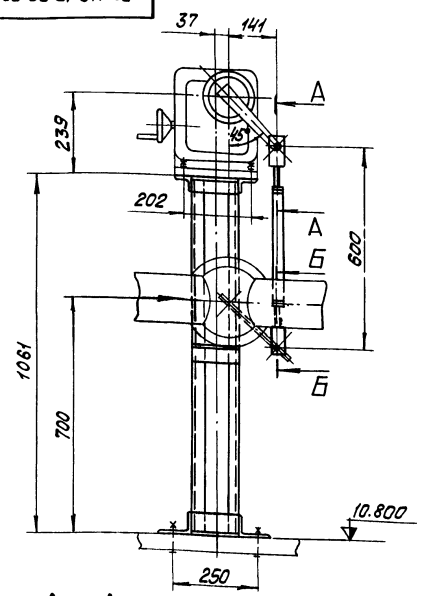

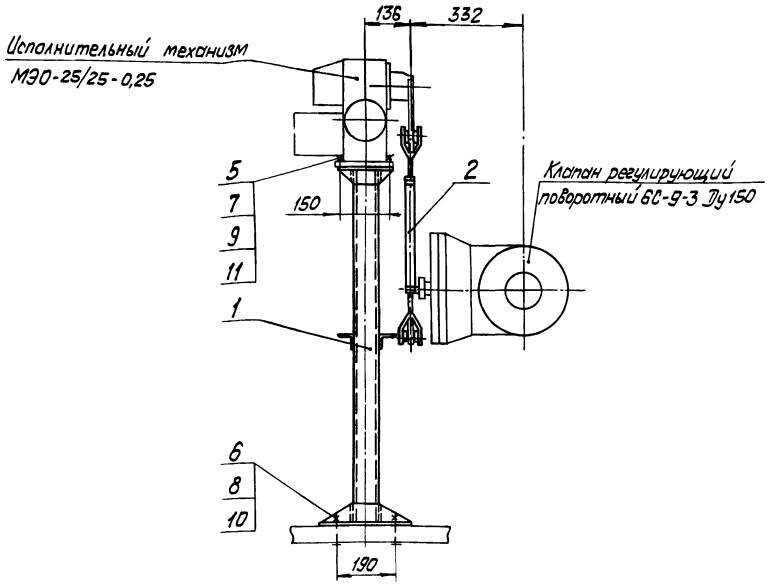

А — А
М 1:2

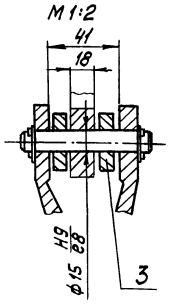

Б — Б
М 1:2

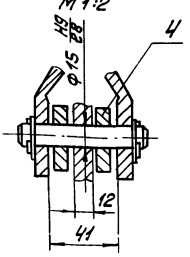

Размеры для справок.

						90.118.17.00.000 СБ		
						Сочленение механизма МЭО-25/25-0,25 с клапаном регулирующим поворотным 6С-9-3. Сборочный чертеж.	Лит.	Масса 38,0	Масшт. 1:10
Изм.	Лист	№ докум.	Подп.	Дата				
Разраб.		Пащенкова					Лист	Листов 1
Пров.		Ульмане					Госстрой Латв.ССР ЛАТГИПРОПРОМ г. Рига	
Т.контр.		Яворинская						
Н.контр.		Ульмане						
Утв.		Шнайдер						

Копировал: Волкова Формат А2

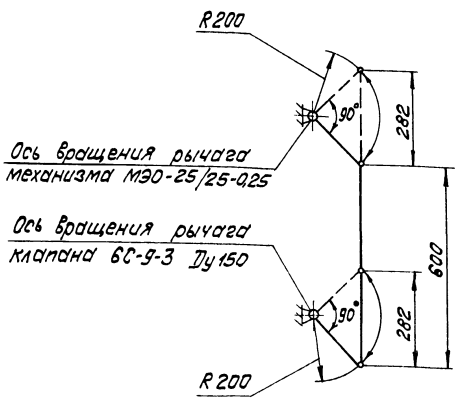

Размеры для справок.

						90.118.17.00.000 К2		
						Сочленение механизма МЭО-25/25-0,25 с клапаном регулирующим поворотным 6С-9-3. Схема кинематическая	Лит.	Масса —	Масшт. —
Изм.	Лист	№ докум.	Подп.	Дата				
Разраб.		Пащенкова					Лист	Листов 1
Пров.		Ульмане					Госстрой Латв.ССР ЛАТГИПРОПРОМ г. Рига	
Т.контр.		Яворинская						
Н.контр.		Ульмане						
Утв.		Шнайдер						

Копировал: Волкова Формат А1

Альбом 6.3 Типовой проект 903-1-183

Поз.	Обозначение	Наименование	Кол.	Примечание
		Документация		
12	90.118.17.00.000 СБ	Сборочный чертеж		
11	90.118.17.00.000 К2	Схема кинематическая		
		Сборочные единицы		
1	90.118.03.01.000-01	Опора	1	
2	90.118.01.02.000	Штанга	1	
		Детали		
3	90.118.01.00.002	Шайба	2	
4	90.118.01.00.002-01	Шайба	2	
		Стандартные изделия		
		Болты ГОСТ 7798-70		
5		М12-6g×50.58.016	4	
6		М16-6g×150.58.016	4	
		Гайки ГОСТ 5915-70		
7		М12-7Н.5.016	4	
8		М16-7Н.5.016	4	
		Шайбы ГОСТ 11371-78		
9		12-02-016	4	
10		16-02-016	4	
11		Шайба 12.65Г.016 ГОСТ 6402-70	4	

						90.118.17.00.000		
						Сочленение механизма МЭО-25/25-0,25 с клапаном регулирующим поворотным 6С-9-3	Лит.	Лист	Листов 1
Изм.	Лист	№ докум.	Подп.	Дата				
Разраб.		Пащенкова					Госстрой Латв.ССР ЛАТГИПРОПРОМ г. Рига	
Пров.		Ульмане						
Т.контр.		Яворинская						
Н.контр.		Ульмане						
Утв.		Шнайдер						

Копировал: Волкова Формат А4

Инв.№ подл. | Подп. и дата | Взам.инв.№ | Инв.№ дубл. | Подп. и дата

Типовой проект 903-1-183 Альбом 6.3

90.118.18.00.000 СБ

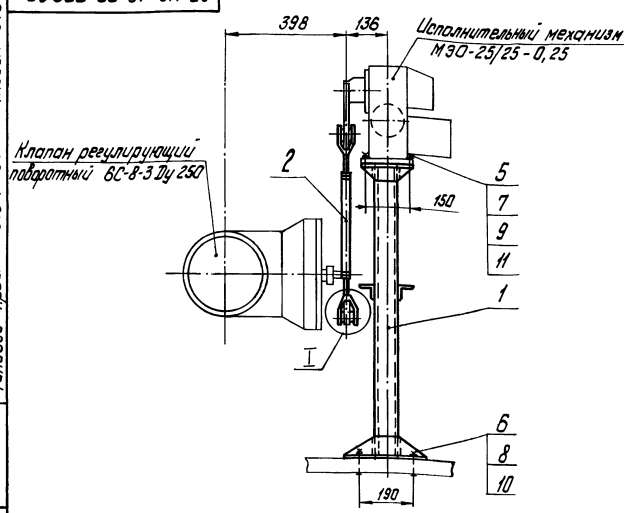

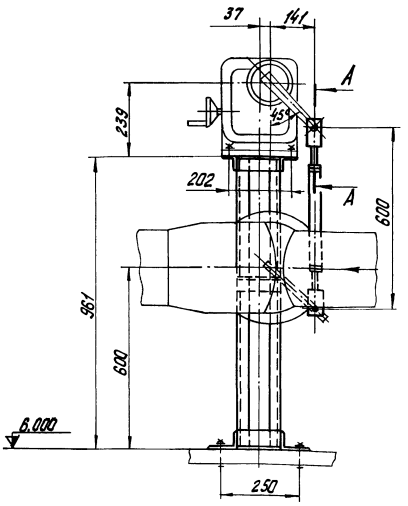

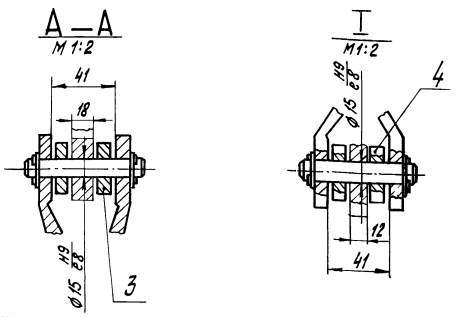

Размеры для справок.

Изм.	Лист	№ докум.	Подп.	Дата	90.118.18.00.000 СБ			
Разраб.		Пащенкова			Сочленение механизма МЭО-25/25-0,25 с клапаном регулирующим поворотным 6С-8-3.	Лит.	Масса	Масштаб
Пров.		Улмане					29,0	1:10
Т. контр.		Ляборинская			Сборочный чертеж.	Лист	Листов 1	
Н. контр.		Улмане				Госстрой Латв. ССР ЛАТГИПРОПРОМ г. Рига		
Утв.		Шнайдер						

Копир. Тукиш Формат 12

Типовой проект 903-1-183 Альбом 6.3

90.118.18.00.000 К2

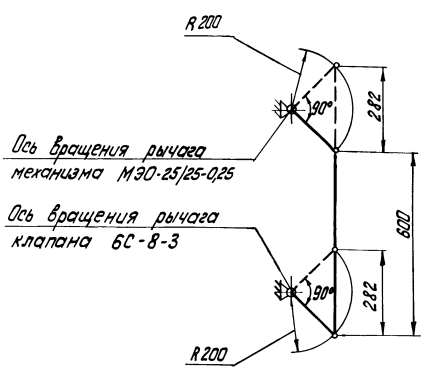

Размеры для справок.

Изм.	Лист	№ докум.	Подп.	Дата	90.118.18.00.000 К2			
Разраб.		Пащенкова			Сочленение механизма МЭО-25/25-0,25 с клапаном регулирующим поворотным 6С-8-3. Схема кинематическая	Лит.	Масса	Масштаб
Пров.		Улмане					—	—
Т. контр.		Ляборинская				Лист	Листов 1	
Н. контр.		Улмане				Госстрой Латв. ССР ЛАТГИПРОПРОМ г. Рига		
Утв.		Шнайдер						

Типовой проект 903-1-183 Альбом 6.3

Формат	Зона	Поз.	Обозначение	Наименование	Кол.	Примечание
				Документация		
12			90.118.18.00.000 СБ	Сборочный чертеж		
11			90.118.18.00.000 К2	Схема кинематическая		
				Сборочные единицы.		
11		1	90.118.01.01.000-07	Опора	1	
11		2	90.118.01.02.000	Штанга	1	
				Детали.		
11		3	90.118.01.00.002	Шайба	2	
11		4	90.118.01.00.002-01	Шайба	2	
				Стандартные изделия		
				Болты ГОСТ 7798-70		
		5		М12-6g×50.58.016	4	
		6		М16-6g×150.58.016	4	
				Гайка ГОСТ 5915-70		
		7		М12-7Н.5.016	4	
		8		М16-7Н.5.016	4	
				Шайбы ГОСТ 11371-78		
		9		12-02-016	4	
		10		16-02-016	4	
		11		Шайба 12.65Г.016		
				ГОСТ 6402-70	4	

Изм.	Лист	№ докум.	Подп.	Дата	90.118.18.00.000			
Разраб.		Пащенкова			Сочленение механизма МЭО-25/25-0,25 с клапаном регулирующим поворотным 6С-8-3.	Лит.	Лист	Листов 1
Пров.		Улмане						
Т. контр.		Ляборинская				Госстрой Латв. ССР ЛАТГИПРОПРОМ г. Рига		
Н. контр.		Улмане						
Утв.		Шнайдер						

Альбом 6.3

Типовой проект 903-1-183

90.118.19.00.000 СБ

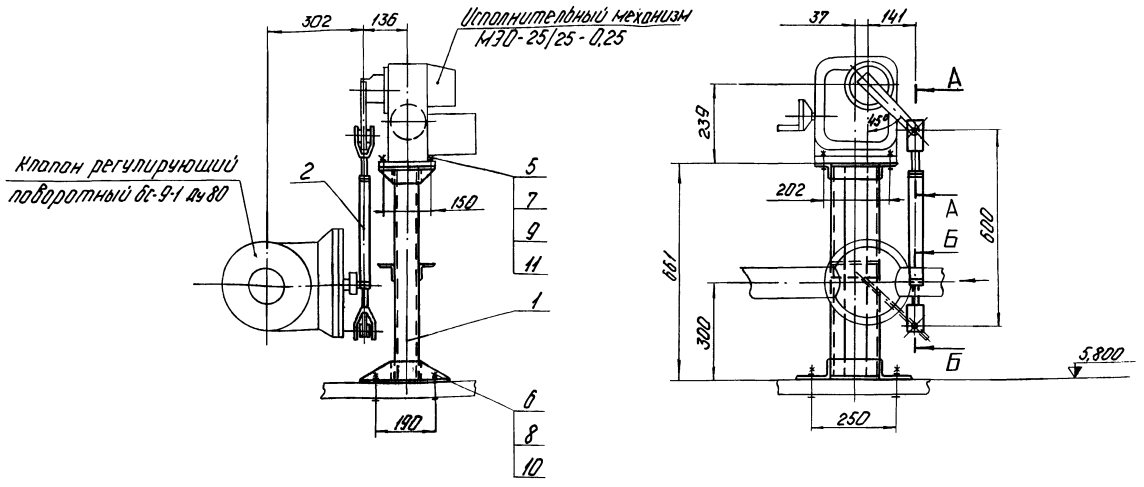

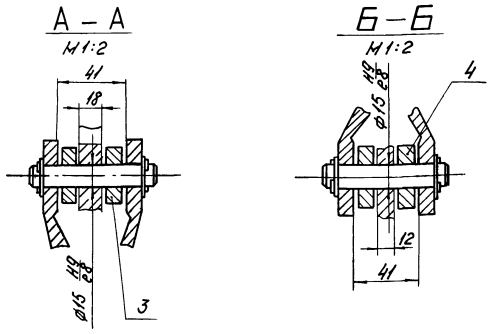

Размеры для справок

Изм.	Лист	№ докум.	Подп.	Дата	90.118.19.00.000 СБ			
Разраб.		Пащенкова			Сочленение механизма МЭО-25/25-0,25 с клапаном регулирующим поворотным бс-9-1	Лит.	Масса 24,0	Масштаб 1:10
Пров.		Ульмане						
Т.контр.		Лаборинская			Сборочный чертеж	Лист	Листов 1	
Н.контр.		Ульмане				Госстрой Латв. ССР ЛАТГИПРОПРОМ г. Рига		
Утв.		Шнайдер						

Копир. 4/5/- Формат 12

Альбом 6.3

Типовой проект 903-1-183

90.118.19.00.000 К2

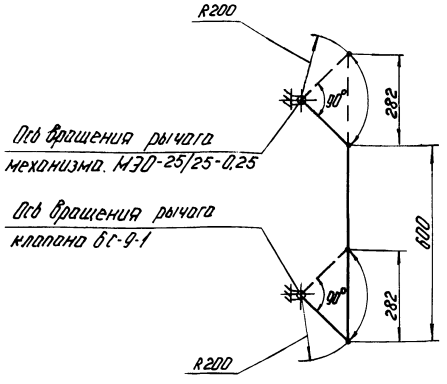

Размеры для справок

Изм.	Лист	№ докум.	Подп.	Дата	90.118.19.00.00К2			
Разраб.		Пащенкова			Сочленение механизма МЭО-25/25-0,25 с клапаном регулирующим поворотным бс-9-1. Схема кинематическая.	Лит.	Масса —	Масштаб —
Пров.		Ульмане						
Т.контр.		Лаборинская				Лист	Листов 1	
Н.контр.		Ульмане				Госстрой Латв. ССР ЛАТГИПРОПРОМ г. Рига		
Утв.		Шнайдер						

Альбом 6.3

Типовой проект 903-1-183

Формат	Зона	Поз.	Обозначение	Наименование	Кол.	Примечание
				Документация		
12			90.118.19.00.000 СБ	Сборочный чертеж		
11			90.118.19.00.000	Схема кинематическая		
				Сборочные единицы		
11		1	90.118.01.01.000 -02	Опора	1	
11		2	90.118.01.02.000	Штанга	1	
				Детали		
11		3	90.118.01.00.002	Шайба	2	
11		4	90.118.01.00.002 -01	Шайба	2	
				Стандартные изделия		
				Болты ГОСТ 7798-70		
		5		М12-6g×50.58.016	4	
		6		М16-6g×150.58.016	4	
				Гайки ГОСТ 5915-70		
		7		М12-7Н.5.016	4	
		8		М16-7Н.5.016	4	
				Шайбы ГОСТ 11371-78		
		9		12-02-016	4	
		10		16-02-016	4	
		11		Шайба 12.65Г.016		
				ГОСТ 6402-70	4	

Изм.	Лист	№ докум.	Подп.	Дата	90.118.19.00.000			
Разраб.		Пащенкова			Сочленение механизма МЭО-25/25-0,25 с клапаном регулирующим поворотным бс-9-1	Лит.	Лист	Листов 1
Пров.		Ульмане						
Т.контр.		Лаборинская				Госстрой Латв. ССР ЛАТГИПРОПРОМ г. Рига		
Н.контр.		Ульмане						
Утв.		Шнайдер						

90.118.20.00.000 СБ

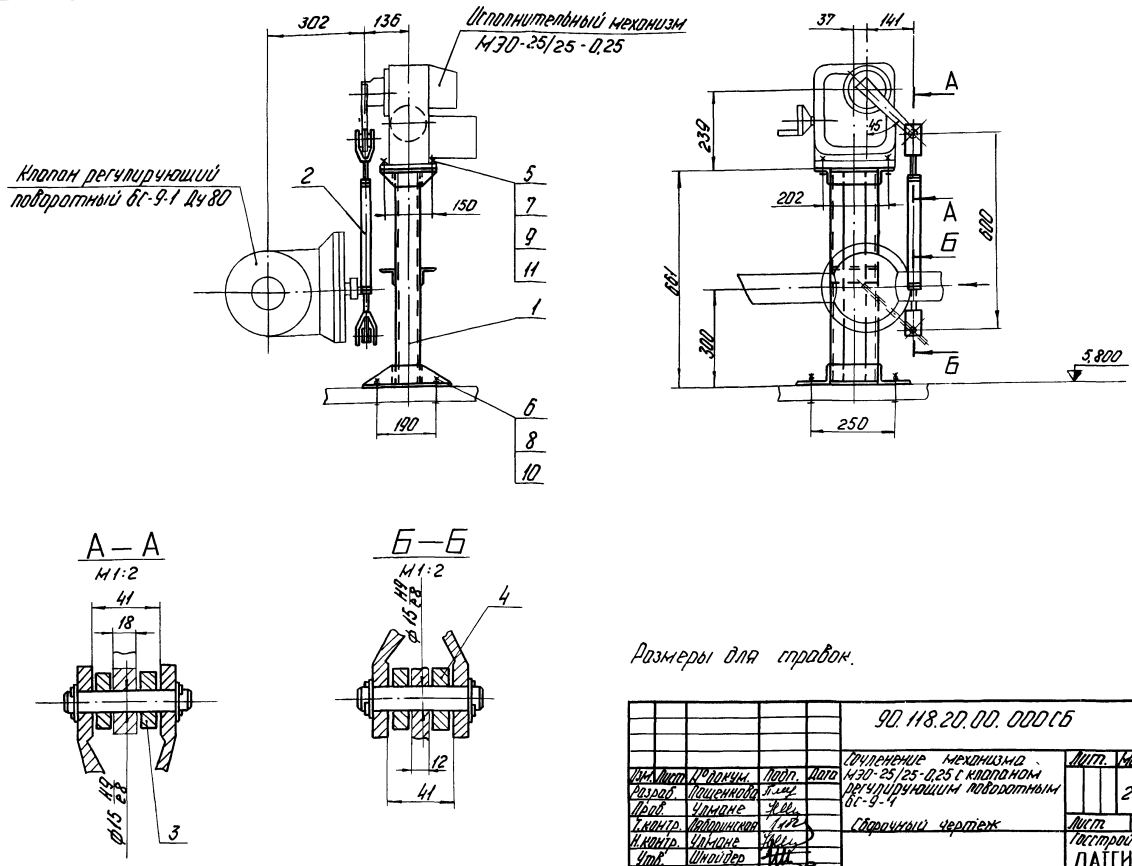

Размеры для справок.

Изм.	Лист	№ докум.	Подп.	Дата	90.118.20.00.000 СБ	Лит.	Масса	Масштаб
Разраб.		Пащенкова			Сочленение механизма МЭО-25/25-0,25 с клапаном регулирующим поворотным 6С-9-1		24,0	1:10
Пров.		Улмане			Сборочный чертеж	Лист	Листов 1	
Т.контр.		Лаборинская				Госстрой Латв. ССР ЛАТГИПРОПРОМ г. Рига		
Н.контр.		Улмане						
Утв.		Шнайдер						

Копир. 4/1 Формат 12

90.118.20.00.000 К2

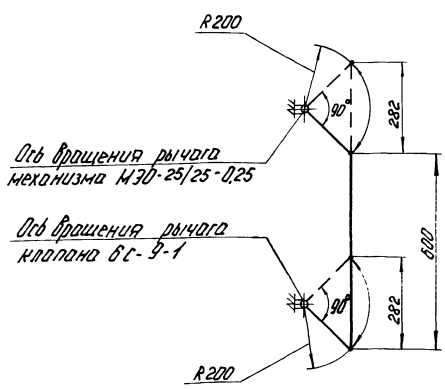

Размеры для справок

Изм.	Лист	№ докум.	Подп.	Дата	90.118.20.00.000 К2	Лит.	Масса	Масштаб
Разраб.		Пащенкова			Сочленение механизма МЭО-25/25-0,25 с клапаном регулирующим поворотным 6С-9-1. Схема кинематическая		—	—
Пров.		Улмане				Лист	Листов 1	
Т.контр.		Лаборинская				Госстрой Латв. ССР ЛАТГИПРОПРОМ г. Рига		
Н.контр.		Улмане						
Утв.		Шнайдер						

Копир. 4/1 Формат 11

Формат	Зона	Поз.	Обозначение	Наименование	Кол.	Примечание
				Документация		
12			90.118.20.00.000 СБ	Сборочный чертеж		
11			90.118.20.00.000	Схема кинематическая		
				Сборочные единицы		
11		1	90.118.01.01.000 - 02	Опора	1	
11		2	90.118.01.02.000	Штанга	1	
				Детали		
11		3	90.118.01.00.002	Шайба	2	
11		4	90.118.01.00.002 - 01	Шайба	2	
				Стандартные изделия		
				Болты ГОСТ 7798-70		
		5		М12-6g×50.58.016	4	
		6		М16-6g×150.58.016	4	
				Гайки ГОСТ 5915-70		
		7		М12-7Н.5.016	4	
		8		М16-7Н.5.016	4	
				Шайбы ГОСТ 11371-78		
		9		12-02-016	4	
		10		16-02-016	4	
		11		Шайба 12.65Г.016		
				ГОСТ 6402-70	4	

Изм.	Лист	№ докум.	Подп.	Дата	90.118.20.00.000	Лит.	Лист	Листов
Разраб.		Пащенкова			Сочленение механизма МЭО-25/25-0,25 с клапаном регулирующим поворотным 6С-9-1			1
Пров.		Улмане				Госстрой Латв. ССР ЛАТГИПРОПРОМ г. Рига		
Т.контр.		Лаборинская						
Н.контр.		Улмане						
Утв.		Шнайдер						

1707 / 25 45 Копир. 4/1 Формат 11

Типовой проект 903-1-183 Альбом 6.3

90.118.21.00.000 СБ

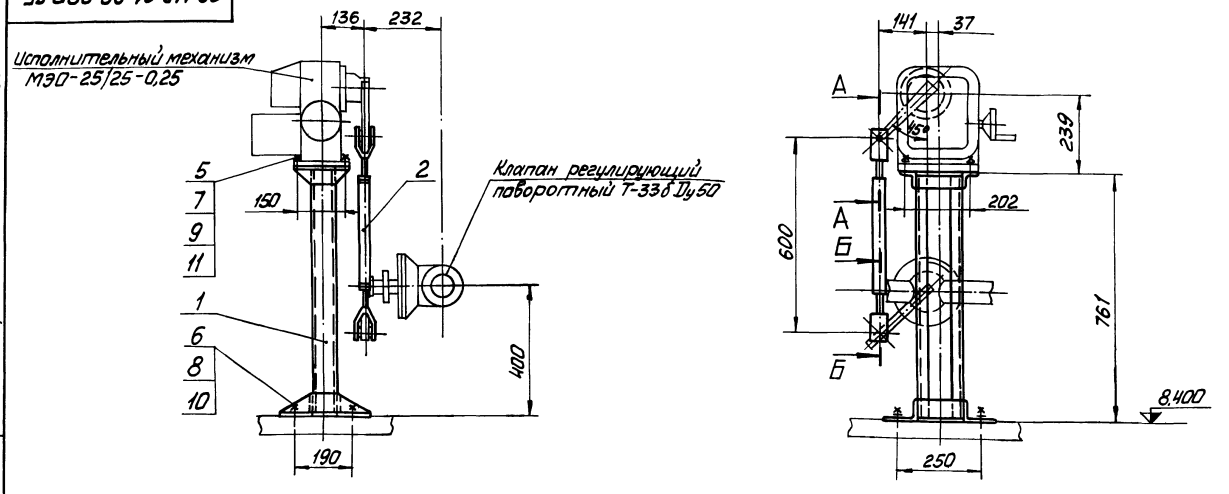

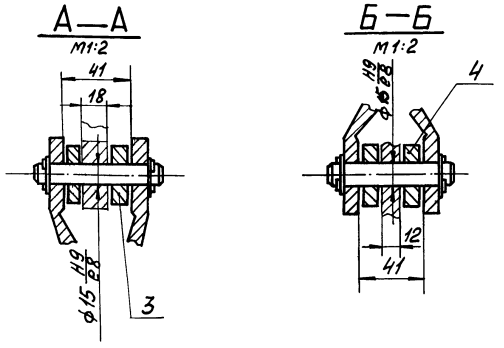

Размеры для справок.

					90.118.21.00.000 СБ			
Изм.	Лист	№ докум.	Подп.	Дата	Сочленение механизма МЭО-25/25-0,25 с клапаном регулирующим поворотным Т-33б. Сборочный чертеж.	Лит.	Масса	Масштаб
Разраб.		Пащенкова					25,0	1:10
Пров.		Улмане				Лист	Листов 1	
Т.контр.		Лядоринская				Госстрой Латв. ССР ЛАТГИПРОПРОМ 2 Рига		
Н.контр.		Улмане						
Утв.		Шнайдер						

Копировал: Формат 12

Типовой проект 903-1-183 Альбом 6.3

90.118.21.00.000 К2

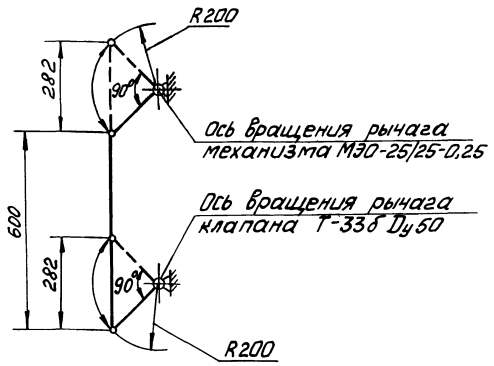

Размеры для справок.

					90.118.21.00.000 К2			
Изм.	Лист	№ докум.	Подп.	Дата	Сочленение механизма МЭО-25/25-0,25 с клапаном регулирующим поворотным Т-33б. Схема кинематическая	Лит.	Масса	Масштаб
Разраб.		Пащенкова					—	—
Пров.		Улмане				Лист	Листов 1	
Т.контр.		Лядоринская				Госстрой Латв. ССР ЛАТГИПРОПРОМ 2 Рига		
Н.контр.		Улмане						
Утв.		Шнайдер						

Копировал: Формат 11

Типовой проект 903-1-183 Альбом 6.3

Формат	Зона	Поз.	Обозначение	Наименование	Кол.	Примечание
				Документация		
12			90.118.21.00.000 СБ	Сборочный чертёж		
11			90.118.21.00.000 К2	Схема кинематическая		
				Сборочные единицы		
11		1	90.118.01.01.000-09	Опора	1	
11		2	90.118.01.02.000	Штанга	1	
				Детали		
11		3	90.118.01.00.002	Шайба	2	
11		4	90.118.01.00.002-01	Шайба	2	
				Стандартные изделия		
				Болты ГОСТ 7798-70		
		5		М12-6g×50.58.016	4	
		6		М16-6g×150.58.016	4	
				Гайки ГОСТ 5915-70		
		7		М12-7Н.5.016	4	
		8		М16-7Н.5.016	4	
				Шайбы ГОСТ 11371-78		
		9		12-02-016	4	
		10		16-02-016	4	
		11		Шайба 12.65Г.016		
				ГОСТ 6402-70	4	

					90.118.21.00.000			
Изм.	Лист	№ докум.	Подп.	Дата	Сочленение механизма МЭО-25/25-0,25 с клапаном регулирующим поворотным Т-33б	Лит.	Лист	Листов
Разраб.		Пащенкова						
Пров.		Улмане				Госстрой Латв. ССР ЛАТГИПРОПРОМ 2 Рига		
Т.контр.		Лядоринская						
Н.контр.		Улмане						
Утв.		Шнайдер						

Инв. № подл. | Подп. и дата | Взам. инв. № | Инв. № дубл. | Подп. и дата

17077-25 46

Копировал: Формат 11

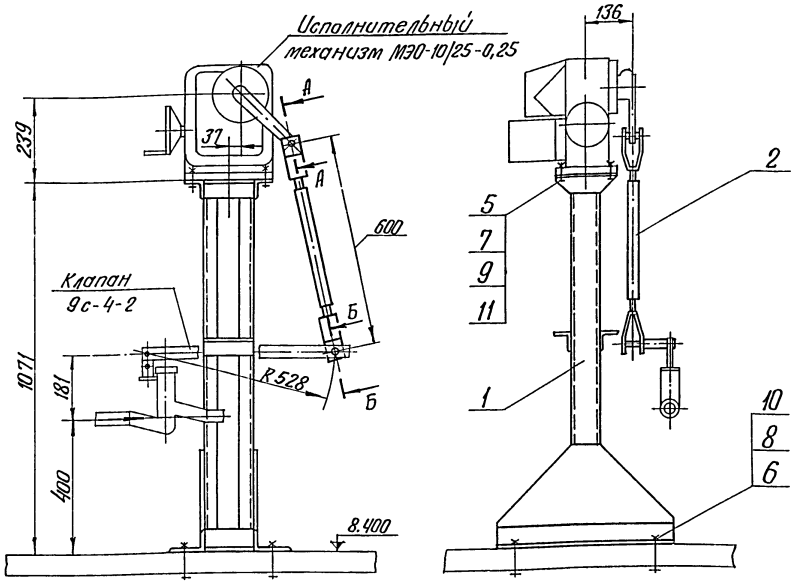

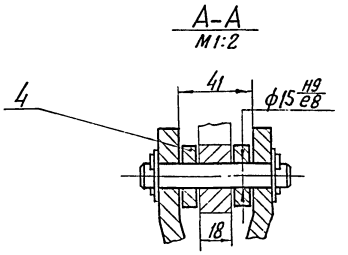

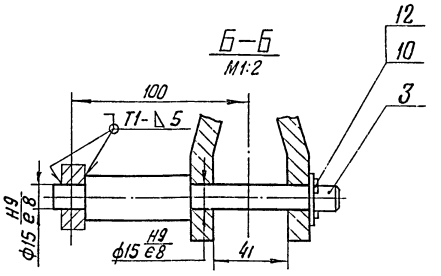

1. Размеры для справок
2. Сварные швы по гост 5264-69.

					90.118.22.00.000 СБ		
Изм.	Лист	№ докум.	Подп.	Дата	Сочленение механизма МЭО-10/25-0,25 с клапаном регулирующим 9С-4-2	Лит.	Масса 39	Масштаб 1:10
Разраб.		Улмане						
Пров.		Пощенкова			Сборочный чертёж	Лист	Листов 1
Т.контр.		Лаборинская				Госстрой Латв. ССР ЛАТГИПРОПРОМ г. Рига	
Н.контр.		Пощенкова					
Утв.		Шнайдер					

Копир. Формат А4

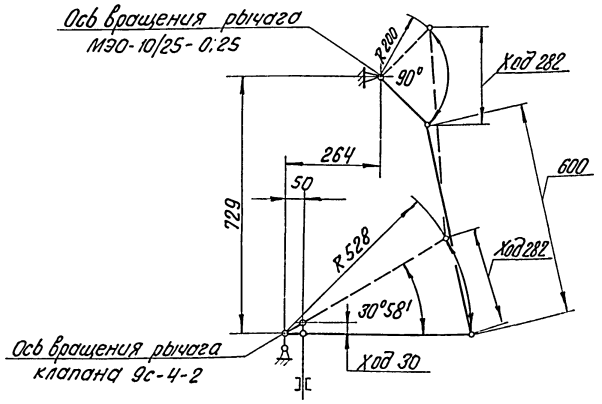

Размеры для справок

					90.118.22.00.000 К2		
Изм.	Лист	№ докум.	Подп.	Дата	Сочленение механизма МЭО-10/25-0,25 с клапаном регулирующим 9С-4-2. Схема кинематическая	Лит.	Масса —	Масштаб —
Разраб.		Улмане						
Пров.		Пощенкова				Лист	Листов 1
Т.контр.		Лаборинская				Госстрой Латв. ССР ЛАТГИПРОПРОМ г. Рига	
Н.контр.		Пощенкова					
Утв.		Шнайдер					

Копир. Формат А4

Формат	Зона	Поз.	Обозначение	Наименование	Кол	Примечание
				Документация		
12			90.118.22.00.000 СБ	Сборочный чертеж		
11			90.118.22.00.000 К2	Схема кинематическая		
				Сборочные единицы		
11		1	90.118.03.01.000-02	Опора	1	
11		2	90.118.01.02.000	Штанга	1	
				Детали		
11		3	90.118.09.00.001	Ось	1	
11		4	90.118.01.00.002	Шайба	2	
				Стандартные изделия		
				Болты гост 7798-70		
		5		М12-6g×50.58.016	4	
		6		М16-6g×150.58.016	4	
				Гайки гост 5915-70		
		7		М12-7Н.5.016	4	
		8		М16-7Н.5.016	4	
				Шайбы гост 11371-78		
		9		12-02-016	4	
		10		16-02-016	5	
		11		Шайба 12.65Г.016		
				гост 6402-70	4	
		12		Шплинт 3.2×22-005		
				гост 397-79	1	

					90.118.22.00.000		
Изм.	Лист	№ докум.	Подп.	Дата	Сочленение механизма МЭО-10/25-0,25 с клапаном регулирующим 9С-4-2	Лит.	Лист	Листов 1
Разраб.		Улмане				Госстрой Латв. ССР ЛАТГИПРОПРОМ г. Рига		
Пров.		Пощенкова						
Т.контр.		Лаборинская						
Н.контр.		Пощенкова						
Утв.		Шнайдер						

Копир. 17077 Формат А4

90.118.23.00.000 Мч

Типовой проект 903-1-183 Альбом 6.3

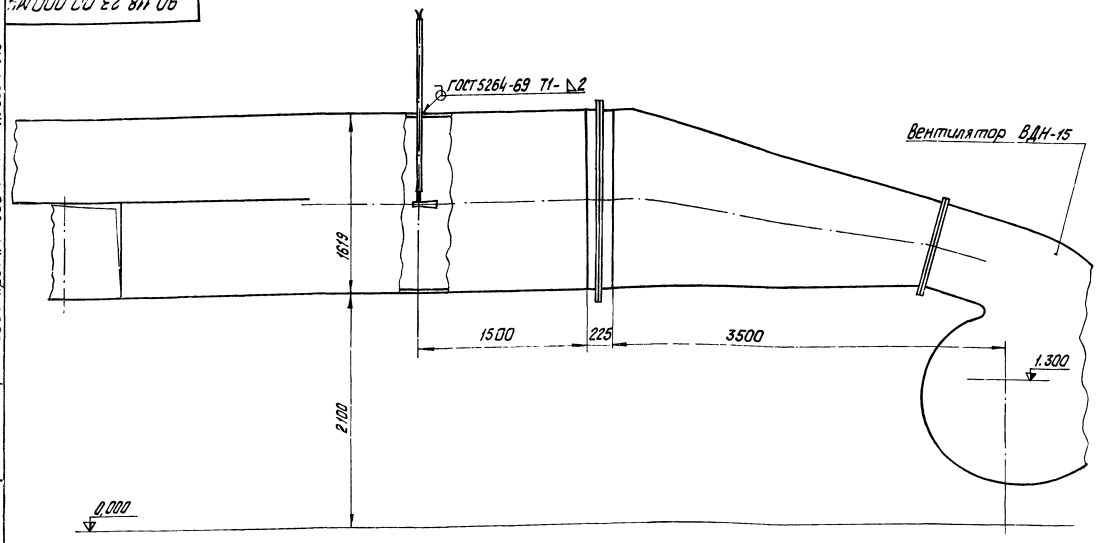

Размеры для справок

Изм.	Лист	№ докум.	Подп.	Дата
Разраб.		Ульмане		
Пров.		Лущенкова		
Т.контр.		Лейфенберг		
Н.контр.		Лущенкова		
Утв.		Шнайдер		

90.118.23.00.000 Мч

Мультипликатор монтажный чертёж.

Литера	Масса	Масштаб
	--	1:25

Лист | Листов 1

Госстрой СССР ЛАТГИПРОПРОМ 2.Рига

Копир. тушью | Формат 12

Типовой проект 903-1-183 Альбом 6.3

Формат	Зона	Поз.	Обозначение	Наименование	Кол.	Примечание
				Документация		
12			90.118.23.01.000 СБ	Сборочный чертеж		
				Детали		
64		1	90.118.23.01.001	Шайба Лист Б-ПН-12 ГОСТ 19903-74 Вст3сп ГОСТ 14637-69	1	0,007 кг
				Материалы		
		2		Труба Б12 ГОСТ 3262-75	1,7	м

Изм.	Лист	№ докум.	Подп.	Дата
Разраб.		Ульмане		
Пров.		Лущенкова		
Т.контр.		Лейфенберг		
Н.контр.		Лущенкова		
Утв.		Шнайдер		

90.118.23.01.000

Штуцер

Лит. | Лист | Листов 1

Госстрой СССР ЛАТГИПРОПРОМ 2.Рига

Копир. тушью | Формат 11

Типовой проект 903-1-183 Альбом 6.3

Формат	Зона	Поз.	Обозначение	Наименование	Кол.	Примечание
				Документация		
22			90.118.23.00.000 СБ	Сборочный чертеж		
12			90.118.23.00.000 Мч	Монтажный чертеж		
				Сборочные единицы		
11		1	90.118.23.00.000	Штуцер	1	
				Детали		
11		2	90.118.23.00.001	Насадка	1	
64		3	90.118.23.00.002	Шайба Лист Б-ПН-3 ГОСТ 19903-74 4-15У-8 Ст3сп ГОСТ 16523-70	1	0,015 кг
64		4	90.118.23.00.003	Штуцер Труба 6х2 ГОСТ 3262-75	1	0,01 кг
				Материалы		
		5		Труба 15х2,8 ГОСТ 3262-75	0,11	м
		6		Труба 20х2,8 ГОСТ 3262-75	1,55	м

Инв. № подл. | Подп. и дата | Взам. инв. № | Инв. № дубл. | Подп. и дата

Изм.	Лист	№ докум.	Подп.	Дата
Разраб.		Ульмане		
Пров.		Лущенкова		
Т.контр.		Лейфенберг		
Н.контр.		Лущенкова		
Утв.		Шнайдер		

90.118.23.00.000

Мультипликатор

Лит. | Лист | Листов 1

Госстрой СССР ЛАТГИПРОПРОМ 2.Рига

Копир. тушью | Формат 11

90.118.23.00.000СБ.

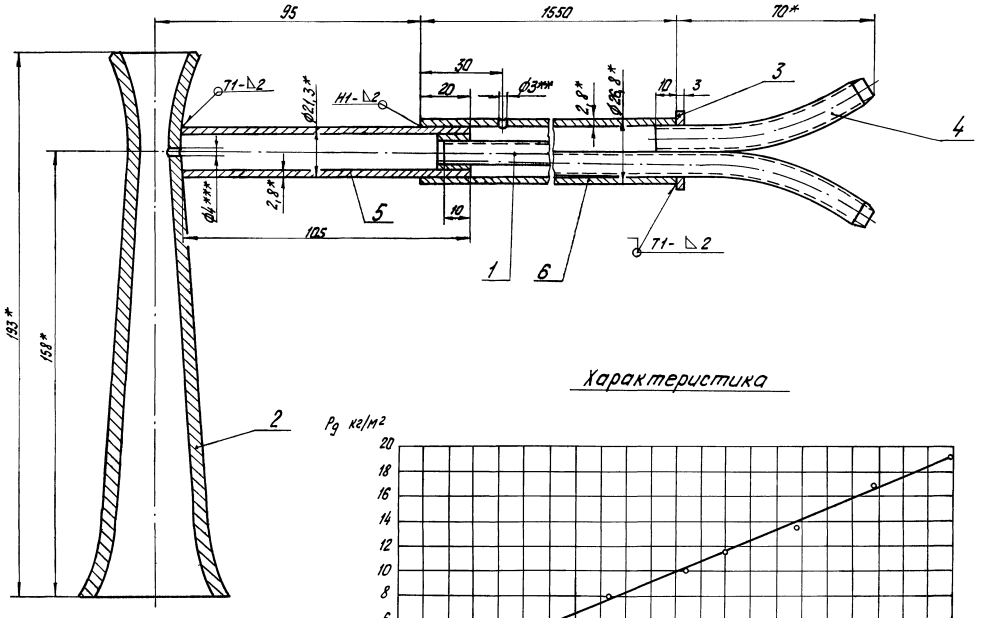

Характеристика

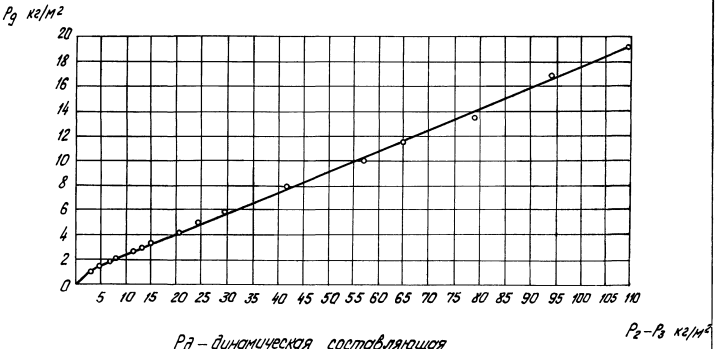

Рд – динамическая составляющая
Р2 – полное давление
Р3 – статическая составляющая

Поз. 3
М2:1

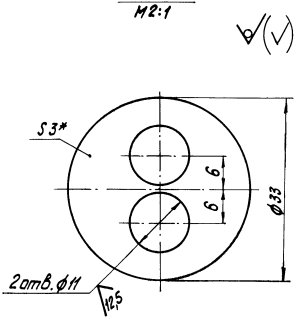

Поз. 4

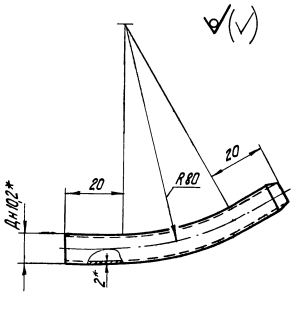

1. * Размеры для справок.
2. ф3** отверстие для отбора полного давления.
3. ф4** отверстие для отбора статического давления Р3.
4. Неуказанные предельные отклонения размеров: отверстий Н14, валов h14, остальных $\pm\frac{IT14}{2}$
5. Сварные швы по ГОСТ 5264-69.
6. Трубки штуцеров разогнуть после сварки.
7. Шероховатость поверхностей кромок реза деталей – 50/

Конструктивная разработка мультипликатора произведена на основании работы „Конструирование и испытание одинарных и двойных мультипликаторов", ОРГРЭС, Южное отделение, г. Львов.

				90.118.23.00.000СБ.			
Изм.	Лист	№ докум.	Подп.	Дата	Мультипликатор Сборочный чертеж.	Лит.	Масса 4,3	Масштаб 1:10
Разраб.		Улмане						
Пров.		Лащенкова				Лист	Листов 1
Т. контр.		Лаборинская				Госстрой Латв. ССР ЛАТГИПРОПРОМ г. Рига	
Н. контр.		Лащенкова					
Утв.		Шнайдер					

Копир. Тукиш 17077 25 49 формат 22

Типовой проект 903-1-183 Альбом 6.3

Инв. № подл. | Подп. и дата | Взам. инв. № | Инв. № дубл. | Подп. и дата

Инв.№ подл. | Подп. и дата | Взам. инв.№ | Инв.№ дубл. | Подп. и дата

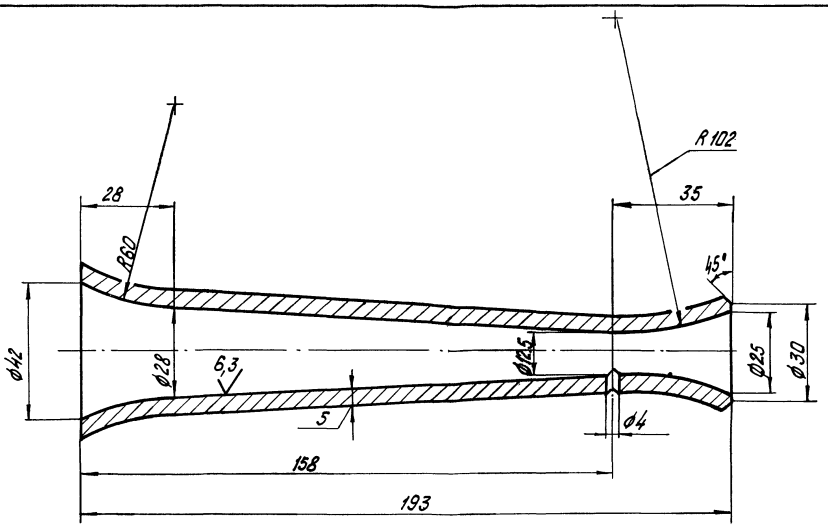

Неуказанные предельные отклонения размеров: отверстий H14, валов h14, остальных $\pm \frac{IT14}{2}$

					90.118.23.00.001		
Изм.	Лист	№ докум.	Подп.	Дата			
Разраб.		Ульмане			Насадка	Лит.	Масса 0,8	Масштаб 1:1
Пров.		Лощенкова				Лист	Листов 1
Т.контр.		Лаборинекя			Ст.3 ГОСТ 380-71	Госстрой Латв.ССР ЛАТГИПРОПРОМ г. Рига	
Н.контр.		Лощенкова					
Утв.		Шнайдер					

Копир. Тукиш Формат 12

Инв.№ подл. | Подп. и дата | Взам. инв.№ | Инв.№ дубл. | Подп. и дата

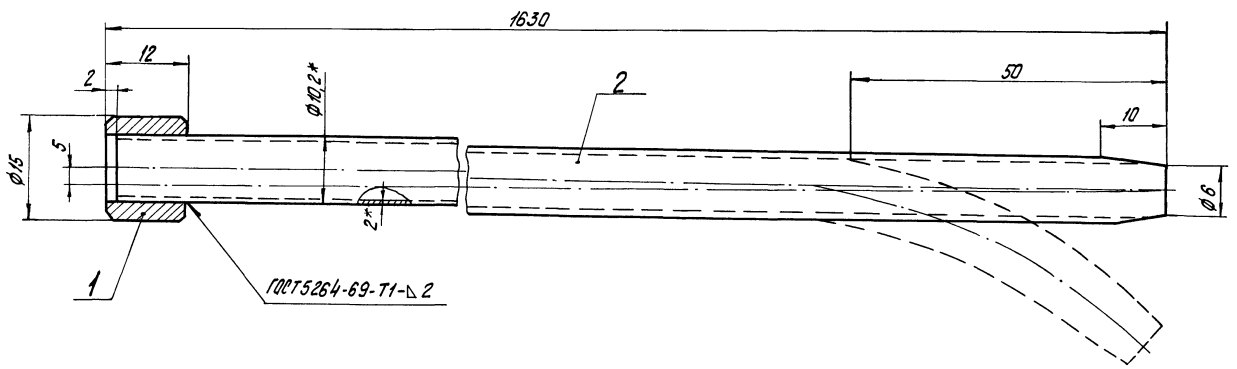

Поз. 1

12,5

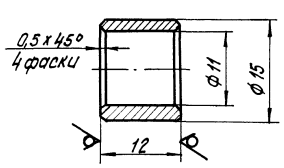

1.* Размеры для справок

2. Неуказанные предельные отклонения размеров; отверстий H14, валов h=14, остальных $\pm \frac{IT14}{2}$.

					90.118.23.01.000 СБ		
Изм.	Лист	№ докум.	Подп.	Дата			
Разраб.		Ульмане			Штуцер сборочный чертеж	Лит.	Масса 0,7	Масштаб 2:1
Пров.		Лощенкова				Лист	Листов 1
Т.контр.		Лаборинекя				Госстрой Латв.ССР ЛАТГИПРОПРОМ г. Рига	
Н.контр.		Лощенкова					
Утв.		Шнайдер					

17077-25 50 Копир Тукиш Формат 12

90.118.24.00.000 К2

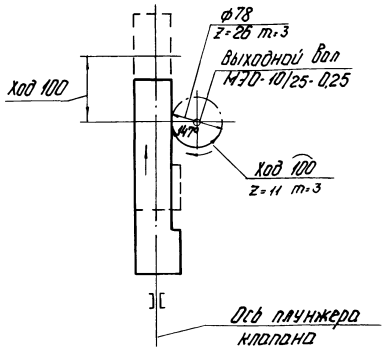

Размеры для справок

Изм.	Лист	№ докум.	Подп.	Дата	90.118.24.00.000 К2	Лит.	Масса	Масштаб
Разраб.		Улмане			Установка электрического исполнительного механизма МЭО-10/25-0,25 на клапане регулирующем 25с 48 нж Ду 150 Ру 64. Схема кинематическая.		—	—
Пров.		Лащенкова				Лист	Листов 1	
Т.контр.		Ляборинская				Госстрой Латв. ССР ЛАТГИПРОПРОМ г. Рига		
Н.контр.		Лащенкова						
Утв.		Шнайдер						

Копир. 45/- Формат 11

Альбом 6.3 Типовой проект 903-1-183 Инв. № подл. Подп. и дата Взам. инв. № Инв. № дубл. Подп. и дата

90.118.24.00.001

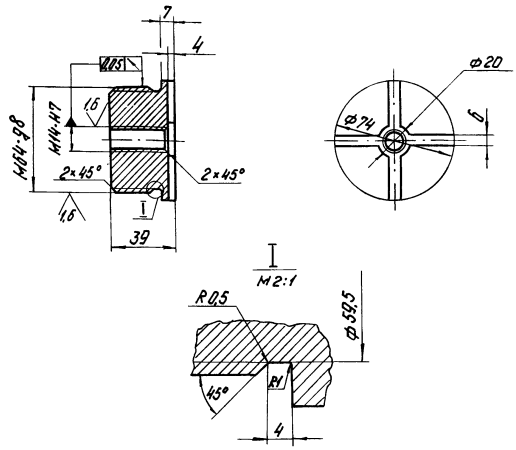

Неуказанные предельные отклонения размеров: отверстий Н14; валов h14; остальные $\pm\frac{IT14}{2}$

Изм.	Лист	№ докум.	Подп.	Дата	90.118.24.00.001	Лит.	Масса	Масштаб
Разраб.		Улмане			Втулка резьбовая		0,9	1:2
Пров.		Лащенкова				Лист	Листов 1	
Т.контр.		Ляборинская			Круг В75 ГОСТ 2590-7 Ст3 Сп ГОСТ 535-79	Госстрой Латв. ССР ЛАТГИПРОПРОМ г. Рига		
Н.контр.		Лащенкова						
Утв.		Шнайдер						

Копир. 45/- Формат 11

Альбом 6.3 Типовой проект 903-1-183 Инв. № подл. Подп. и дата Взам. инв. № Инв. № дубл. Подп. и дата

Формат	Зона	Поз.	Обозначение	Наименование	Кол.	Примечание
				Стандартные изделия		
				Болты ГОСТ 7798-70		
		20		М6-6g×20.58.016	2	
		21		М10-6g×20.58.016	4	
		22		М12-6g×60.58.016	4	
		23		Винт М6-6g×10.58.016		
				ГОСТ 17473-72	2	
		24		Винт М10-6g×30.58.016		
				ГОСТ 1481-75	2	
				Гайки ГОСТ 5915-70		
		25		М6-7Н.5.016	2	
		26		М12-7Н.5.016	4	
		27		Гайка М10-Н7.5.016		
				ГОСТ 2524-70	2	
				Шайбы ГОСТ 11371-78		
		28		6-02-016	2	
		29		12-02-016	4	
		30		Шайба 12.65Г.016		
				ГОСТ 6402-70	4	
		31		Шайба 42.02.016		
				ГОСТ 13463-77	1	
		32		Шпонка 16×10×45		
				ГОСТ 23360-78	1	
		33		Штифт 3h8×16		
				ГОСТ 3128-70	1	
		34		Кольцо 1А85		
				ГОСТ 13941-68	1	
		35		Маслёнка 1.2.Ц6		
				ГОСТ 19853-74	1	

Изм.	Лист	№ докум.	Подп.	Дата	90.118.24.00.000	Лист 2

Копир. 45/- Формат 11

Альбом 6.3 Типовой проект 903-1-183 Инв. № подл. Подп. и дата Взам. инв. № Инв. № дубл. Подп. и дата

Формат	Зона	Поз.	Обозначение	Наименование	Кол.	Примечание
				Документация		
22			90.118.24.00.000 СБ	Сборочный чертеж		
11			90.118.24.00.000 К2	Кинематическая схема		
				Сборочные единицы		
11		1	90.118.02.01.000	Колпак	1	
11		2	90.118.24.01.000	Стойка	1	
				Детали		
		3	90.118.02.00.001	Вал-шестерня	1	
		4	90.118.02.00.002	Винт	1	
		5	90.118.02.00.003	Втулка	1	
		6	90.118.02.00.004	Втулка	1	
		7	90.118.02.00.005	Втулка	1	
		8	90.118.24.00.001	Втулка резьбовая	1	
		9	90.118.02.00.007	Гайка фиксатора	1	
		10	90.118.02.00.008	Крышка	1	
		11	90.118.02.00.009	Пружина	1	
		12	90.118.02.00.010	Пружина	1	
		13	90118.02.00.011	Рейка	1	
		14	90.118.02.00.012	Рукоятка фиксатора	1	
		15	90.118.02.00.013	Стакан	1	
		16	90.118.02.00.014	Указатель	1	
		17	90.118.02.00.015	Упор	1	
		18	90.118.02.00.016	Фиксатор	1	
		19	90.118.02.00.017	Шкала	1	

Изм.	Лист	№ докум.	Подп.	Дата	90.118.24.00.000	Лит.	Лист	Листов
Разраб.		Улмане			Установка электрического исполнительного механизма МЭО-10/25-0,25 на клапане регулирующем 25с 48 нж Ду 150 Ру 64		1	2
Пров.		Лащенкова				Госстрой Латв. ССР ЛАТГИПРОПРОМ г. Рига		
Т.контр.		Ляборинская						
Н.контр.		Лащенкова						
Утв.		Шнайдер						

Копир. 45/- 17077 25 51 Формат 11

90.118.24.00.000 СБ

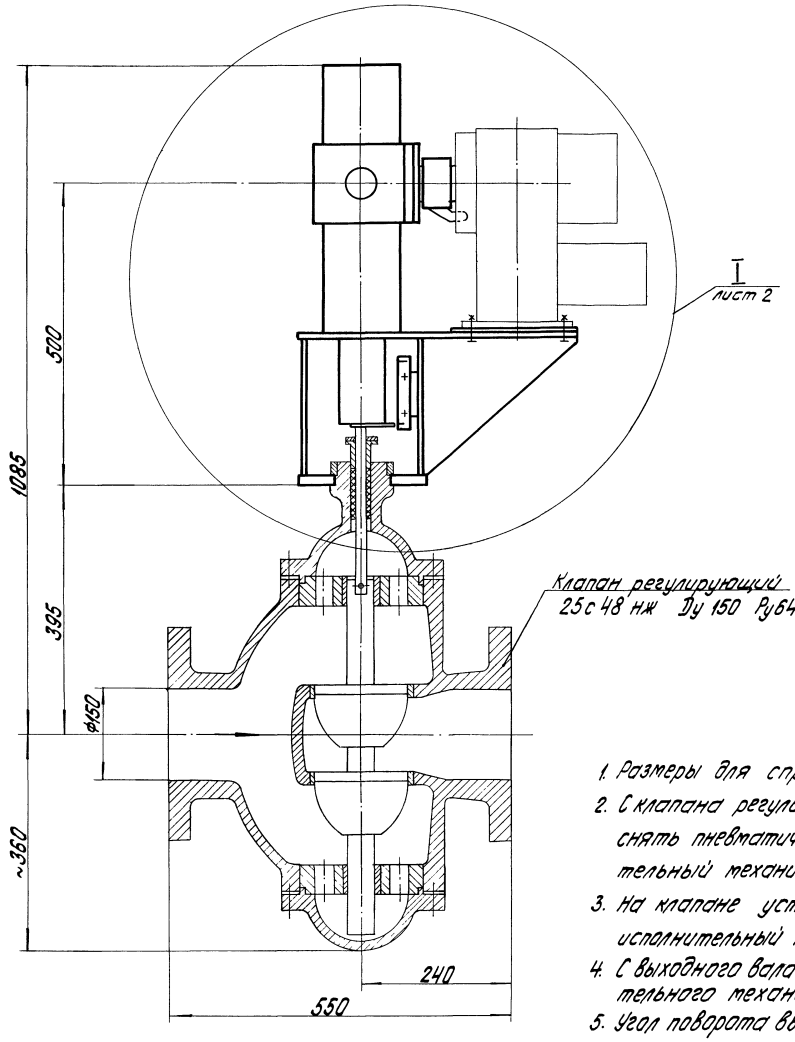

1. Размеры для справок.
2. С клапана регулирующего двухседельного снять пневматический мембранный исполнительный механизм.
3. На клапане установить электрический исполнительный механизм МЭО-10/25-0,25.
4. С выходного вала электрического исполнительного механизма снять рычаг.
5. Угол поворота выходного вала исполнительного механизма - 147°. Ход клапана 100±5 мм.
6. При закрытом положении плунжера и установке исполнительного механизма на механический упор зазор „а" (лист 2) должен быть не менее 4 мм.
7. Все наружные необработанные поверхности грунтовать грунтом ФЛ-03-К ГОСТ 9109-76 в 2 слоя и красить эмалью ХВ-124 серого цвета ГОСТ 10144-74 в 4 слоя.

					90.118.24.00.000 СБ			
Изм.	Лист	№ докум.	Подп.	Дата	Установка электрического исполнительного механизма МЭО-10/25-0,25 на клапане регулирующем 25с 48 нж Ду 150 Ру 64 Сборочный чертеж	Лит.	Масса	Масштаб
Разраб.		Улмане					69,0	1:5
Пров.		Лащенкова						
Т.контр.		Лаборинская				Лист 1	Листов 3	
Н.контр.		Лащенкова				Госстрой Лат. ССР		
Утв.		Шнайдер				ЛАТГИПРОПРОМ г. Рига		

Типовой проект 903-1-183 Альбом 63

Инв. № подл. | Подп. и дата | Взам. инв. № | Инв. № дубл. | Подп. и дата

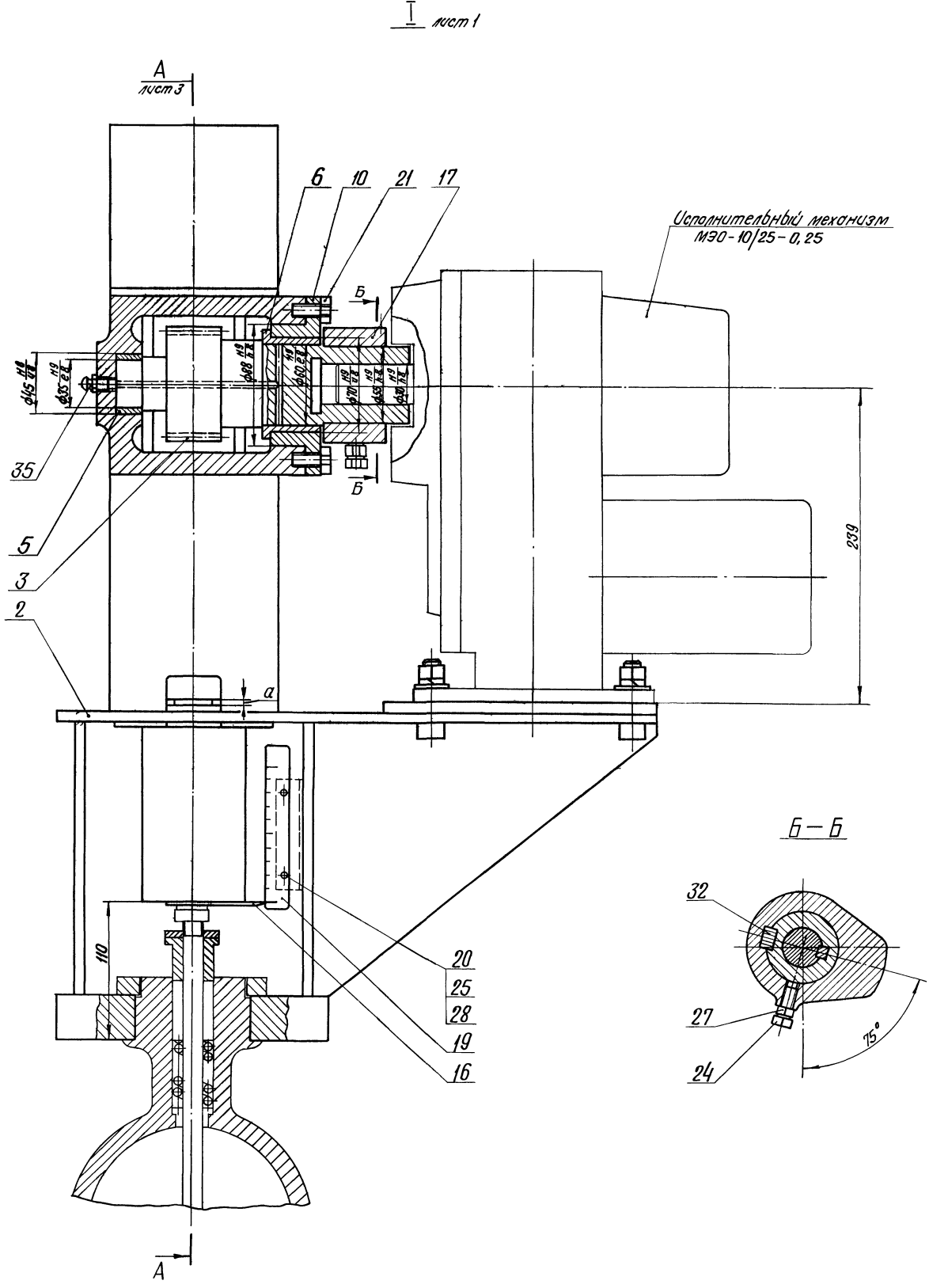

Альбом 6.3

Типовой проект 903-1-183

Инв. № подл.	Подп. и дата	Взам. инв. №	Инв. № дубл.	Подп. и дата

Изм.	Лист	№ докум.	Подп.	Дата	90.118.24.00.000 СБ
Разраб.		Ульмане			Установка электрического исполнительного механизма МЭО-10/25-0,25 на клапане регулирующем 25с48нж Ду 150 Ру 64 Сборочный чертеж
Пров.		Пащенкова			
Т.контр.		Лебедевская			
Н.контр.		Пащенкова			
Утв.		Шнойдер			

Лит.	Масса	Масштаб
	–	1:2
Лист 2	Листов	

Госстрой Латв. ССР
ЛАТГИПРОПРОМ
г. Рига

11077-25 53 Копир В. Бу... Формат 22 В

А — А лист 2

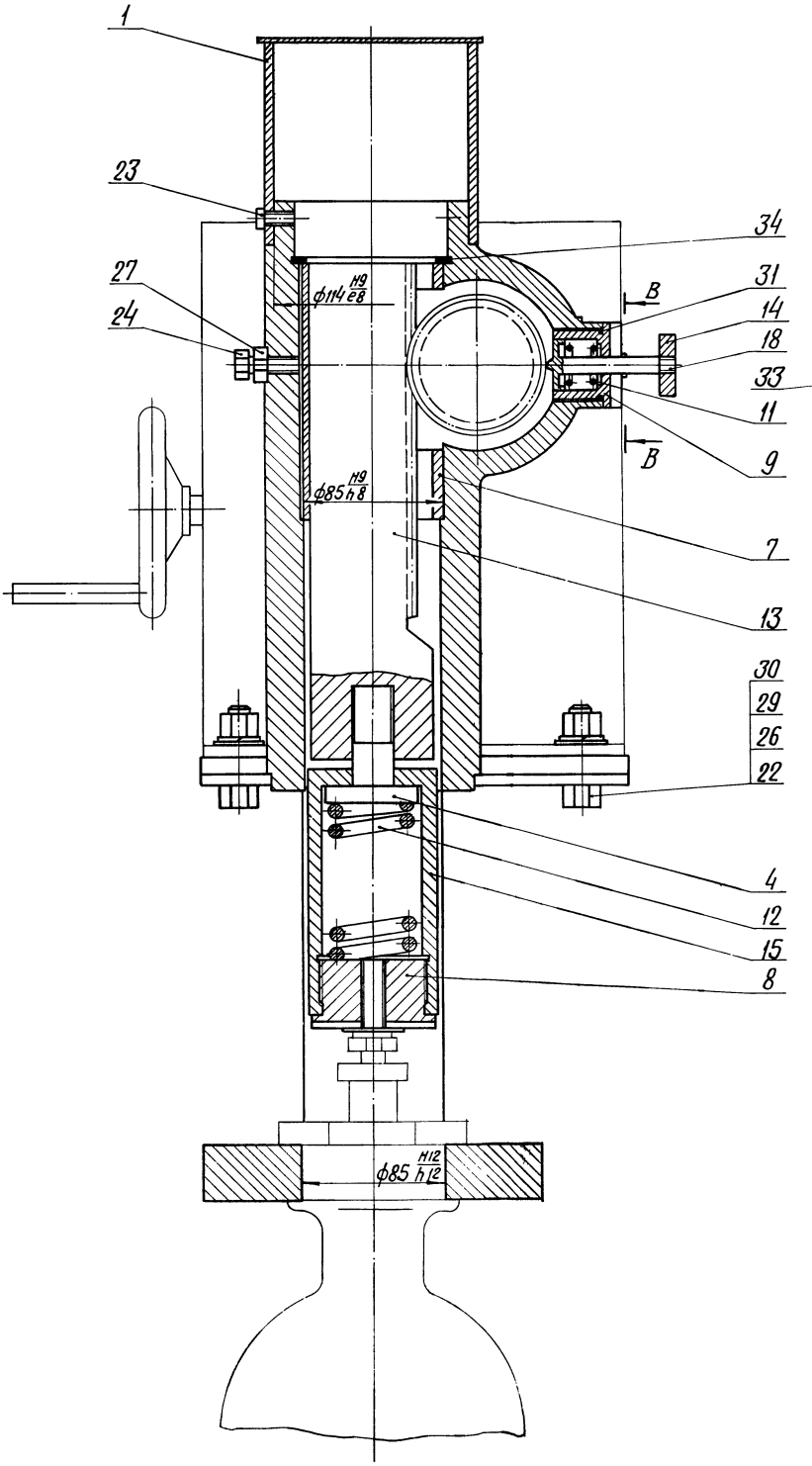

В — В
М1:1

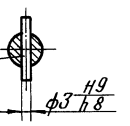

					90.118.24.00.000 СБ		
Изм.	Лист	№ докум.	Подп.	Дата	Установка электрического исполнительного механизма МЭО-10/25-0,25 на клапане регулирующем 25с48нж Ду 150 Ру 64 Сборочный чертёж	Лит.	Масса	Масштаб
Разраб.		Уллане					—	1:2
Пров.		Лощенков				Лист 3	Листов	
Т.контр.		Лаборинская				Госстрой Латв. ССР ЛАТГИПРОПРОМ г. Рига		
Н.контр.		Лощенков						
Утв.		Шнайдер						

Копировал

Формат А4

90.118.24.01.101

Альбом 6.3

Типовой проект 903-1-183

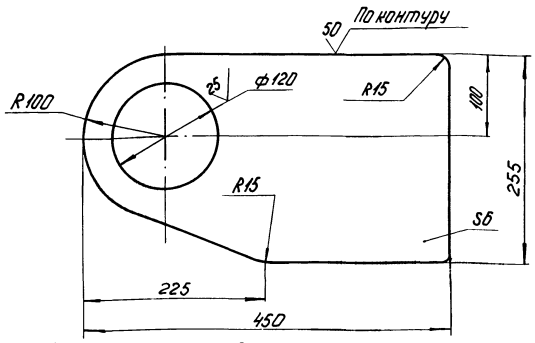

1.* Размер для справок.

2. Неуказанные предельные отклонения размеров: отверстий H14, валов h14, остальных $\pm\frac{IT14}{2}$

Изм.	Лист	№ докум.	Подп.	Дата	90.118.24.01.101			
Разраб.		Улмане			Плита	Лит.	Масса 4,2	Масштаб 1:4
Пров.		Пащенкова				Лист	Листов 1	
Т.контр.		Ляборинская			Лист Б-ПН-6 ГОСТ 19903-74 / В Ст3сп ГОСТ 14637-69	Госстрой Латв. ССР ЛАТГИПРОПРОМ г. Рига		
Н.контр.		Пащенкова						
Утв.		Шнайдер						

Инв. № подл. | Подп. и дата | Взам. инв. № | Инв. № дубл. | Подп. и дата

Копир. 45/- Формат 11

90.118.24.01.102

Альбом 6.3

Типовой проект 903-1-183

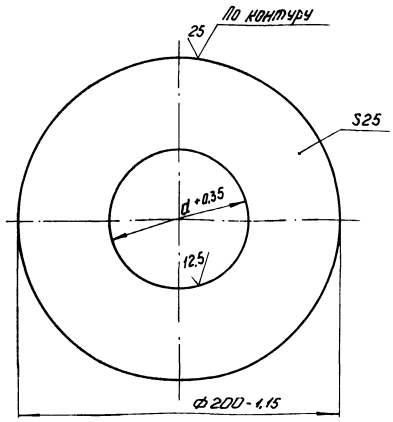

Обозначение	d мм	Масса кг
90.118.24.01.102	85	5,0
-01	95	4,8

* Размер для справок.

Изм.	Лист	№ докум.	Подп.	Дата	90.118.24.01.102			
Разраб.		Улмане			Фланец	Лит.	Масса см. табл.	Масштаб 1:2
Пров.		Пащенкова				Лист	Листов 1	
Т.контр.		Ляборинская			Лист Б-ПН-25 ГОСТ 19903-74 / В Ст3сп ГОСТ 14637-69	Госстрой Латв. ССР ЛАТГИПРОПРОМ г. Рига		
Н.контр.		Пащенкова						
Утв.		Шнайдер						

Инв. № подл. | Подп. и дата | Взам. инв. № | Инв. № дубл. | Подп. и дата

Копир. 45/- Формат 11

Альбом 6.3

Типовой проект 903-1-183

Формат	Зона	Поз.	Обозначение	Наименование	Кол.	Примечание
				Документация		
22			90.118.24.01.100 СБ	Сборочный чертеж		
				Детали		
11		1	90.118.24.01.101	Плита	1	
11		2	90.118.24.01.102	Фланец	1	
64		3	90.118.24.01.103	Ребро	1	
				Лист Б-ПН-6 ГОСТ 19903-74 / В Ст3сп ГОСТ 14637-69	1	1,5 кг
64		4	90.118.24.01.104	Ребро		
				Лист Б-ПН-6 ГОСТ 19903-74 / В Ст3сп ГОСТ 14637-69	2	0,9 кг
64		5	90.118.24.01.105	Прокладка		
				Полоса 11×50 ГОСТ 103-76 / Ст3сп ГОСТ 535-79	2	0,86 кг
64		6	90.118.24.01.106	Уголок		
				Уголок Б-25×25×3 ГОСТ 8509-72 / В Ст3сп ГОСТ 535-79	1	0,09 кг

Изм.	Лист	№ докум.	Подп.	Дата	90.118.24.01.100			
Разраб.		Улмане			Опора	Лит.	Лист	Листов 1
Пров.		Пащенкова				Госстрой Латв. ССР ЛАТГИПРОПРОМ г. Рига		
Т.контр.		Ляборинская						
Н.контр.		Пащенкова						
Утв.		Шнайдер						

Инв. № подл. | Подп. и дата | Взам. инв. № | Инв. № дубл. | Подп. и дата

Копир. 45/- Формат 11

Альбом 6.3

Типовой проект 903-1-183

Формат	Зона	Поз.	Обозначение	Наименование	Кол.	Примечание
				Документация		
22			90.118.24.01.000 СБ	Сборочный чертеж		
				Сборочные единицы		
11		1	90.118.24.01.100	Опора	1	
				Детали		
22		2	90.118.02.02.001	Стакан	1	

Изм.	Лист	№ докум.	Подп.	Дата	90.118.24.01.000			
Разраб.		Улмане			Стойка	Лит.	Лист	Листов 1
Пров.		Пащенкова				Госстрой Латв. ССР ЛАТГИПРОПРОМ г. Рига		
Т.контр.		Ляборинская						
Н.контр.		Пащенкова						
Утв.		Шнайдер						

Инв. № подл. | Подп. и дата | Взам. инв. № | Инв. № дубл. | Подп. и дата

17077 25 55

Копир. 45/- Формат 11

90.118.24.01.000 СБ

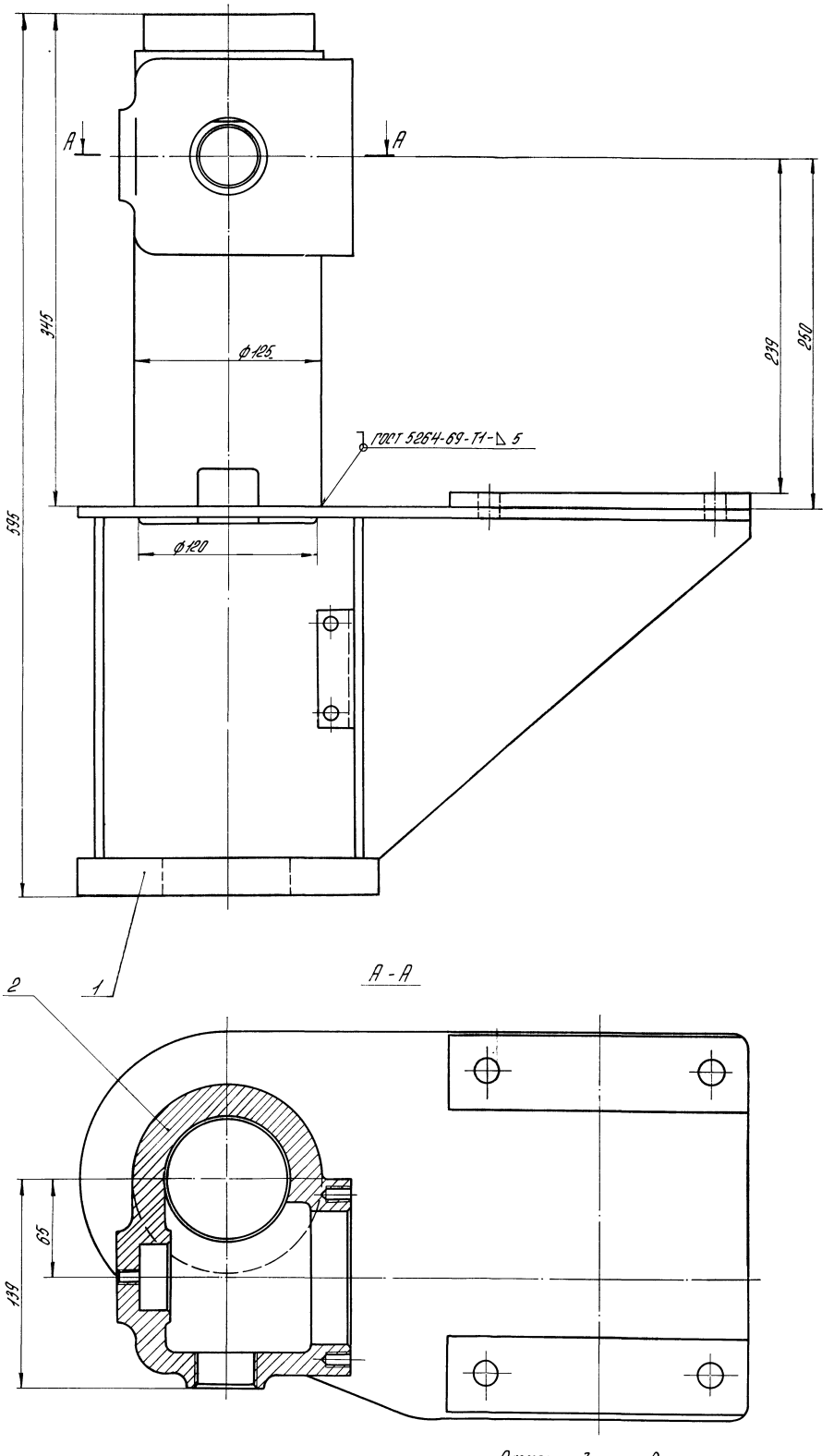

Размеры для справок

					90.118.24.01.000 СБ			
Изм.	Лист	№ докум.	Подпись	Дата	Стойка Сборочный чертёж.	Лит	Масса	Масштаб
Разраб.		Улмане					38,4	1:2
Пров.		Лащенкова				Лист	Листов 1	
Т.контр.		Лядоринская				Госстрой Латв. ССР ЛАТГИПРОПРОМ 2 Рига		
Н.контр.		Лащенкова						
Утв.		Шнайдер						

Типовой проект 903-1-18.3 Альбом 6.3

Инв. № подл. | Подпись и дата | Взам. инв. № | Инв. № дубл. | Подпись и дата

17077-25 56 Копировал: Формат 22

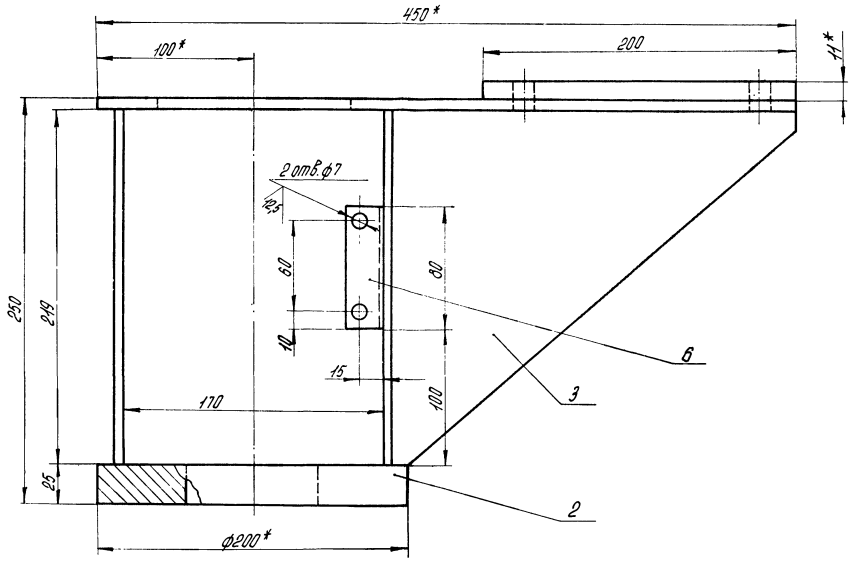

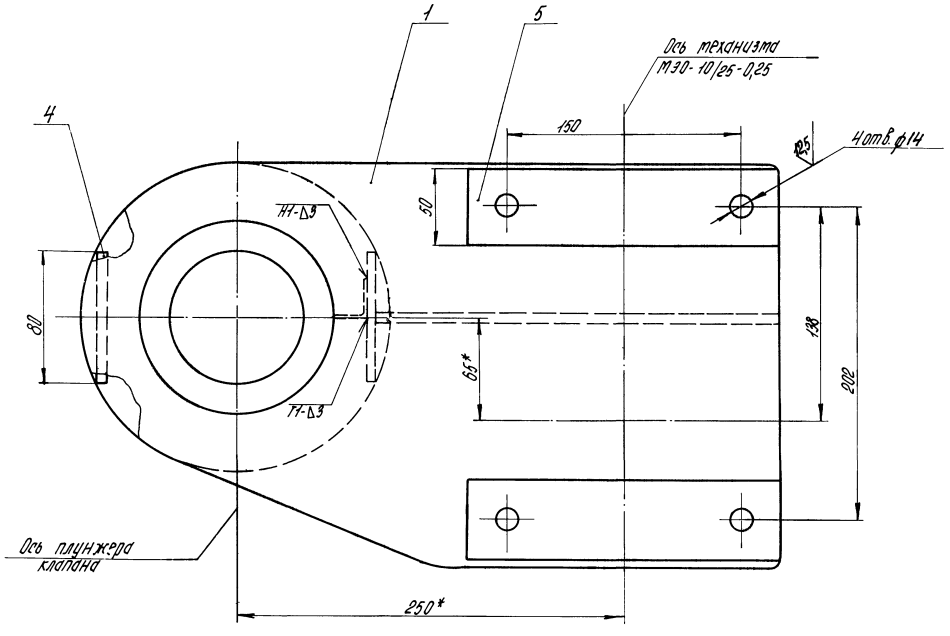

1. * Размеры для справок.
2. Сварные швы по ГОСТ 5264-69. Сварку производить по периметру соприкосновения деталей швом Т1-Δ5, кроме мест, обозначенных на чертеже особо.
3. Неуказанные предельные отклонения размеров: отверстий Н14; валов h14; остальные $\pm \frac{IT14}{2}$

Поз. 3
М1:5

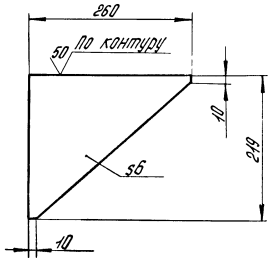

Изм.	Лист	№ докум.	Подпись	Дата	90.118.24.01.100 СБ			
Разраб.		Ялтане			Опора Сборочный чертёж	Лит.	Масса	Масшт.
Пров.		Лащенкова					14,4	1:2
Г. контр.		Лаборинская				Лист	Листов 1	
Н. контр.		Лащенкова				Госстрой Латв ССР ЛАТГИПРОПРОМ 2 Рис		
Утв.		Шнайдер						

Типовой проект 903-1-183 Альбом 6.3

Инв. № подл. | Подпись и дата | Взам. инв. № | Инв. № дубл. | Подпись и дата

Формат 22

Альбом 6.3

Типовой проект 903-1-183

90.118.25.00.001

6.3 (✓)

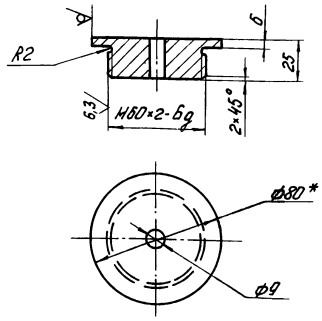

1. * Размер для справок.
2. Неуказанные предельные отклонения размеров: отверстий H14, валов h14; остальных $\pm\frac{IT14}{2}$

Изм.	Лист	№ докум.	Подп.	Дата	90.118.25.00.001			
Разраб.		Брацило			Втулка	Лит.	Масса 0,55	Масштаб 1:2
Пров.		Пащенкова				Лист	Листов 1	
Т. контр.		Ляборинская			Круг В80 ГОСТ 2590-71 / В Ст3сп ГОСТ 535-79	Госстрой Латв. ССР ЛАТГИПРОПРОМ г. Рига		
Н. контр.		Пащенкова						
Утв.		Шнайдер						

Копир. 451 Формат 11

Альбом 6.3

Типовой проект 903-1-183

90.118.25.00.002

(✓)

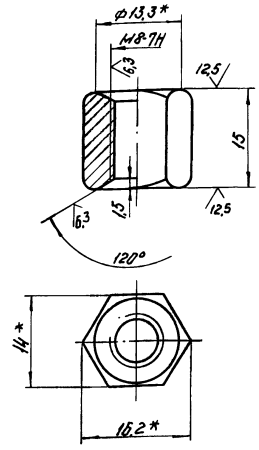

1. * Размеры для справок.
2. Неуказанные предельные отклонения размеров: отверстий H14, валов h14, остальных $\pm\frac{IT14}{2}$

Изм.	Лист	№ докум.	Подп.	Дата	90.118.25.00.002			
Разраб.		Брацило			Гайка специальная	Лит.	Масса 0,015	Масштаб 2:1
Пров.		Пащенкова				Лист	Листов 1	
Т. контр.		Ляборинская			Шестигранник 14 ГОСТ 2879-69 / В Ст3сп ГОСТ 380-71	Госстрой Латв. ССР ЛАТГИПРОПРОМ г. Рига		
Н. контр.		Пащенкова						
Утв.		Шнайдер						

Копир. 451 Формат 11

Альбом 6.3

Типовой проект 903-1-183

Формат	Зона	Поз.	Обозначение	Наименование	Кол.	Примечание
				Документация		
22			90.118.26.00.000 СБ	Сборочный чертеж		
				Детали		
11		1	90.118.25.00.001	Втулка	1	
11		2	90.118.25.00.002	Гайка специальная	1	
11		3	90.118.25.00.003	Пластина	1	
11		4	90.118.25.00.004	Серьга	1	
11		5	90.118.25.00.005	Скоба	1	
11		6	90.118.25.00.006	Шток	1	
				Стандартные изделия		
				Болты ГОСТ 7798-70		
		7		M6-6g × 20.58.016	4	
		8		M8-6g × 16.58.016	4	
		9		Винт M6-6g × 40.58.016		
				ГОСТ 17473-72	1	
				Гайки ГОСТ 5915-70		
		10		M6-7H.5.016	5	
		11		M8-7H.5.016	6	
				Прочие изделия		
		12		Электромагнит однофазный переменного тока МИС-4100.ТУ16-529.009-75	1	

Изм.	Лист	№ докум.	Подп.	Дата	90.118.26.00.000			
Разраб.		Брацило			Установка электромагнита МИС-4100 на клапане предохранительном запорном типа ПКН и ПКВ Ду 100.	Лит.	Лист	Листов 1
Пров.		Пащенкова				Госстрой Латв. ССР ЛАТГИПРОПРОМ г. Рига		
Т. контр.		Ляборинская						
Н. контр.		Пащенкова						
Утв.		Шнайдер						

Копир. 451 Формат 11

Альбом 6.3

Типовой проект 903-1-183

Формат	Зона	Поз.	Обозначение	Наименование	Кол.	Примечание
				Документация		
22			90.118.25.00.000 СБ	Сборочный чертеж		
				Детали		
11		1	90.118.25.00.001	Втулка	1	
11		2	90.118.25.00.002	Гайка специальная	1	
11		3	90.118.25.00.003	Пластина	1	
11		4	90.118.25.00.004	Серьга	1	
11		5	90.118.25.00.005	Скоба	1	
11		6	90.118.25.00.006	Шток	1	
				Стандартные изделия		
				Болты ГОСТ 7798-70		
		7		M6-6g × 20.58.016	4	
		8		M8-6g × 16.58.016	4	
		9		Винт M6-6g × 40.58.016		
				ГОСТ 17473-72	1	
				Гайки ГОСТ 5915-70		
		10		M6-7H.5.016	5	
		11		M8-7H.5.016	6	
				Прочие изделия		
		12		Электромагнит однофазный переменного тока МИС-4100.ТУ16-529.009-75	1	

Изм.	Лист	№ докум.	Подп.	Дата	90.118.25.00.000			
Разраб.		Брацило			Установка электромагнита МИС-4100 на клапане предохранительном запорном типа ПКН и ПКВ Ду 200	Лит.	Лист	Листов 1
Пров.		Пащенкова				Госстрой Латв. ССР ЛАТГИПРОПРОМ г. Рига		
Т. контр.		Ляборинская						
Н. контр.		Пащенкова						
Утв.		Шнайдер						

Копир. 451 Формат 11

Клапан предохранительный запорный типа ПКН и ПКВ Ду 200, чертеж № 4433-00СБ института МОСГАЗПРОЕКТ, до реконструкции.

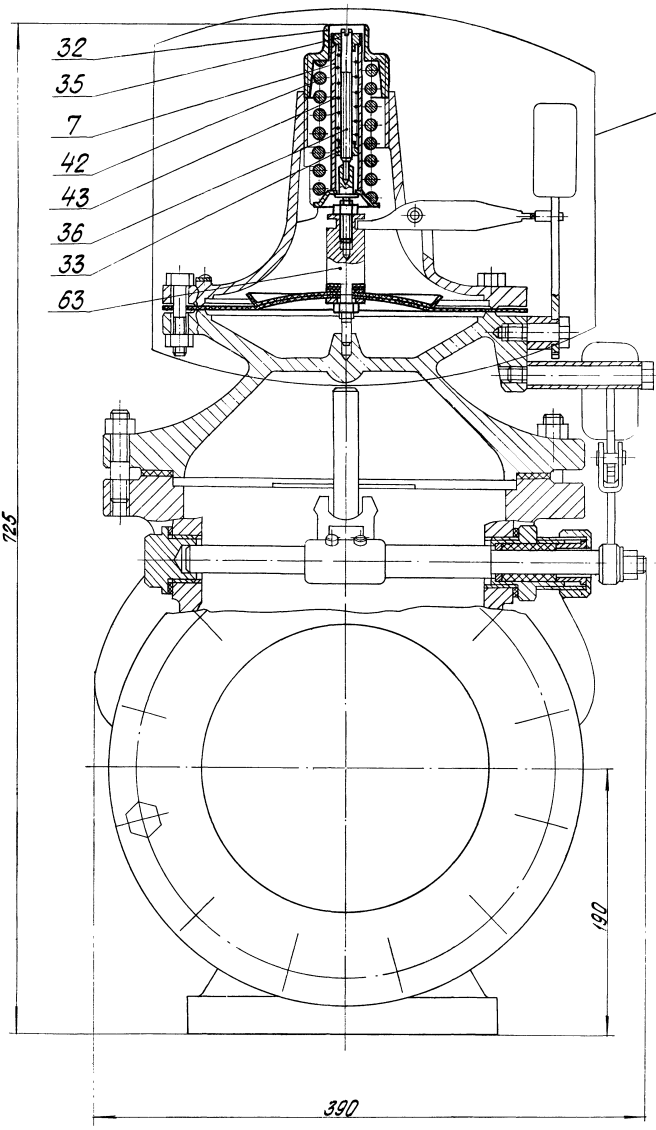

Назначение электромагнита на клапане типа ПКН и ПКВ Ду 200

Электромагнит устанавливается при использовании малогабаритного предохранительного клапана типа ПКН и ПКВ в качестве отсекающего органа автоматики безопасности для немедленного прекращения подачи газа ко всем горелкам котла в случаях аварийного положения. При возникновении аварийного положения с катушки электромагнита снимается напряжение и в результате падения якоря магнита происходит расцепление рычагов клапана и его закрытие.

Установка электромагнита

1. Номера поз. 32; 35; 7; 42; 43; 36; 33; 63 соответствуют черт. № 4433-00СБ института МОСГАЗПРОЕКТ.
2. Выделенные детали головки клапана предохранительного поз. 32; 35; 7; 42; 43; 36; 33 снимаются при установке электромагнита МИС-4100. Головку клапана предохранительного после реконструкции см. черт. № 90.118.25.00.000СБ л. 2; 3.
3. Поз. 63 до реконструкции головки клапана предохранительного выполнялась по черт. № 3880-07-00СБ института МОСГАЗПРОЕКТ. При установке электромагнита в указанном чертеже используется деталь поз. 2, черт. № 3880-07-02, остальные детали аннулируются.

Размеры для справок.

Типовой проект 903-1-183 Альбом с.3

Инв. № подл. | Подп. и дата | Взам. инв. № | Инв. № дубл. | Подп. и дата

Изм.	Лист	№ докум.	Подп.	Дата	
Разраб.		Брацила			
Пров.		Кощеенкова			
Т. контр.		Атаманюк			
Н. контр.		Кощеенкова			
Утв.		Синкевич			

90.118.25.00.000 СБ

Установка электромагнита МИС-4100 на клапане предохранительном запорном типа ПКН и ПКВ Ду 200 Сборочный чертеж.

Лит.	Масса	Масштаб
	6,1	1:2

Лист 1 Листов 3

Госстрой Латв. ССР ЛАТГИПРОПРОМ г. Рига

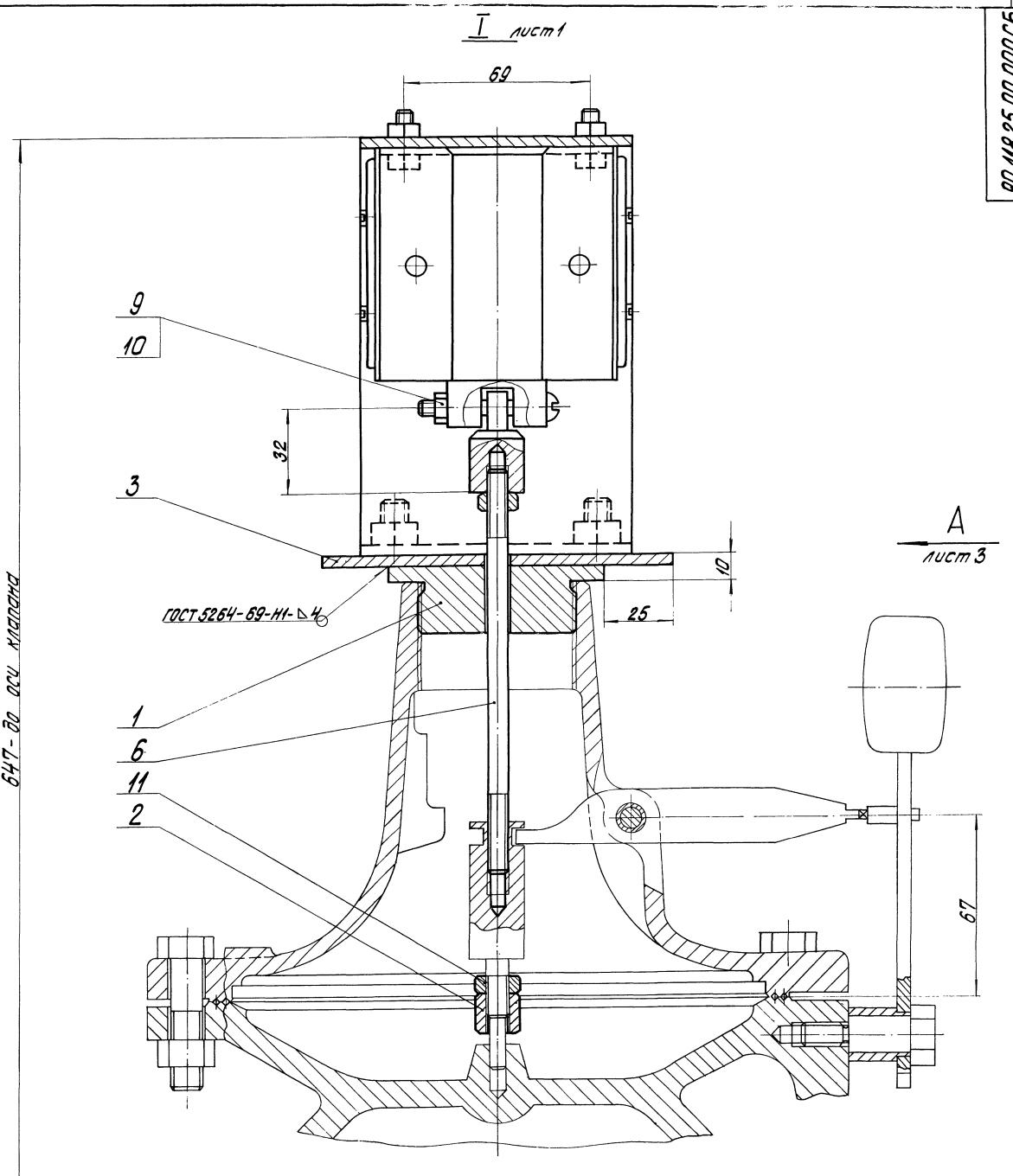

Типовой проект 903-1-183 Альбом 6.3

Регулировка:

1. Регулировка положения штока по высоте производится гайкой (поз. 2) таким образом, чтобы в верхнем положении якоря коромысло клапана находилось в горизонтальном положении и было сцеплено со штифтом молотка. При падении якоря это сцепление должно нарушаться.
2. Согласно чертежа № 4433-00 СБ института МОСГАЗПРОЕКТ, ход клапана - min 60 мм.

					90.118.25.00.000 СБ			
Изм.	Лист	№ докум.	Подп.	Дата	Установка электромагнита МИС-4100 на клапане предохранительном запорном типа ПКН и ПКВ Ау 200. Сборочный чертеж	Лит.	Масса	Масштаб
Разраб.		Брацило					—	1:1
Пров.		Пащенкова				Лист 2	Листов	
Т. контр.		Лаборинская				Госстрой Латв. ССР ЛАТГИПРОПРОМ г. Рига		
Н. контр.		Пащенкова						
Утв.		Шнайдер						

Копир. Брацила 17077-25 60 Формат 22В

Вид А лист 2.

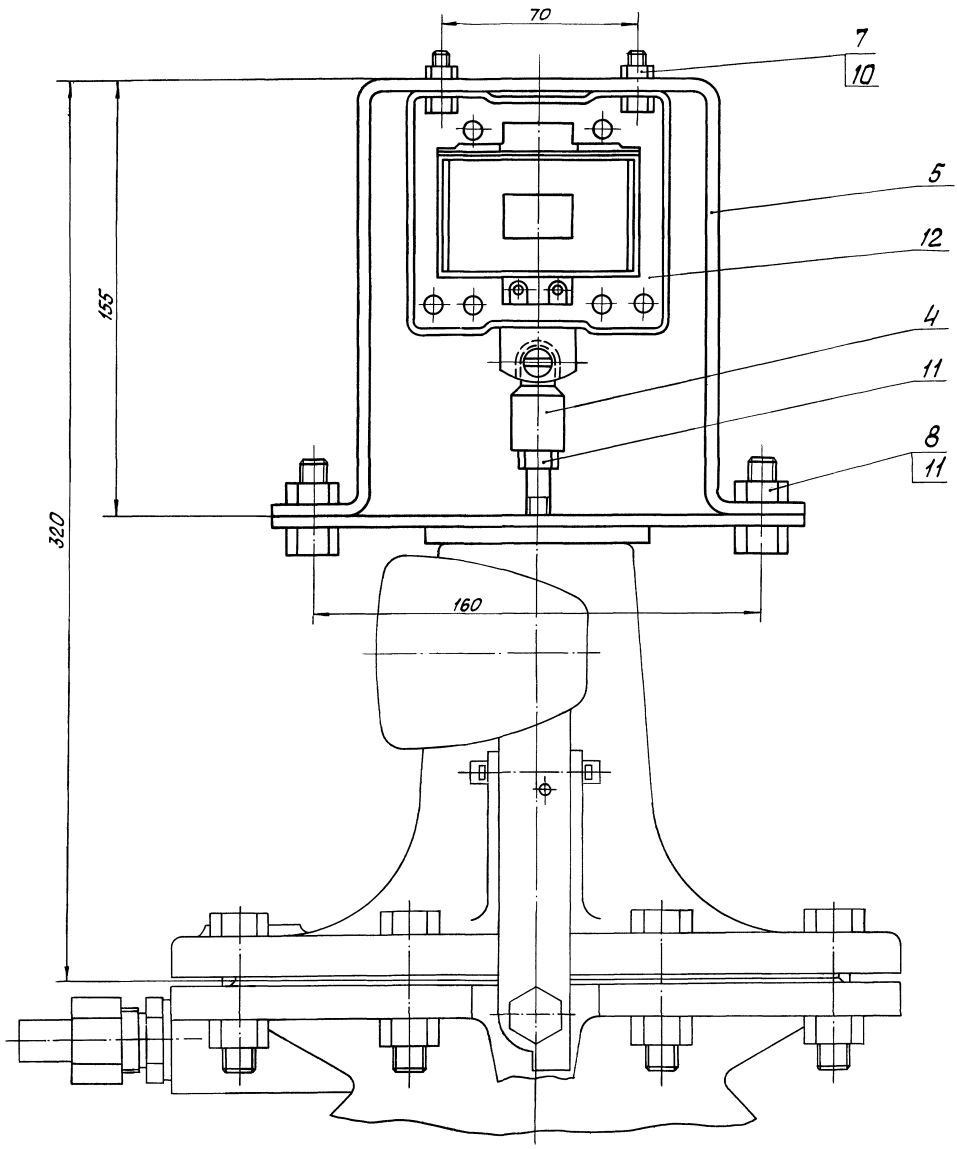

Типовой проект 903-1-183 Альбом 6.3

90.118.25.00.000 СБ

Изм.	Лист	№ докум.	Подп.	Дата
Разраб.		Брашило		
Пров.		Лащенкова		
Т.контр.		Лаборинская		
Н.контр.		Лащенкова		
Утв.		Шнайдер		

90.118.25.00.000 СБ

Установка электромагнита МИС-4100 на клапане предохранительном запорном типа ПКН и ПКВ Ду200.

Сборочный чертёж

Лит.	Масса	Масшт.
	—	1:1

Лист 3 Листов

Госстрой Латв. ССР ЛАТТИПРОПРОМ г. Рига

Инв. № подл. | Подп. и дата | Взам. инв. № | Инв. № дубл. | Подп. и дата

17077-25 61 Копировал: Формат 22 В

Типовой проект 903-1-183 Альбом 6.3

90.118.25.00.005

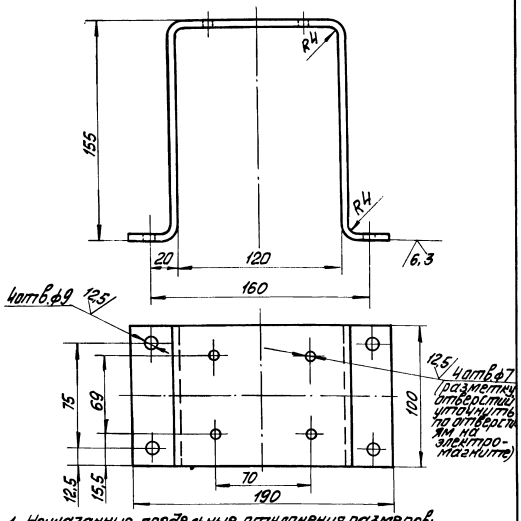

1. Неуказанные предельные отклонения размеров: отверстий H14, валов h14, остальных $\pm\frac{IT14}{2}$
2. Шероховатость поверхностей кромок реза – 50

Изм.	Лист	№ докум.	Подп.	Дата	90.118.25.00.005	Лит	Масса	Масштаб
Разраб.		Лащенкова			Скоба		1,57	1:2
Пров.		Брацило				Лист	Листов 1	
Т.контр.		Лаборинская						
Н.контр.		Брацило			Лист Б-ПН-4 ГОСТ 19903-74 / Вст3 сп ГОСТ 14637-69	Госстрой Латв.ССР ЛАТГИПРОПРОМ г. Рига		
Утв.		Шнайдер						

Копировал: Формат 11

Инв.№ подл. | Подп. и дата | Взам.инв.№ | Инв.№ дубл. | Подп. и дата

Типовой проект 903-1-183 Альбом 6.3

90.118.25.00.006

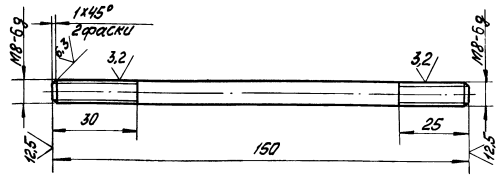

Неуказанные предельные отклонения размеров: отверстий H14, валов h14, остальных $\pm\frac{IT14}{2}$.

Изм.	Лист	№ докум.	Подп.	Дата	90.118.25.00.006	Лит.	Масса	Масштаб
Разраб.		Лащенкова			Шток		0,055	1:1
Пров.		Брацило				Лист	Листов 1	
Т.контр.		Лаборинская						
Н.контр.		Брацило			Круг В8 ГОСТ 2590-71 / Вст3 сп ГОСТ 535-79	Госстрой Латв.ССР ЛАТГИПРОПРОМ г. Рига		
Утв.		Шнайдер						

Копир. Формат 11

Инв.№ подл. | Подп. и дата | Взам.инв.№ | Инв.№ дубл. | Подп. и дата

Типовой проект 903-1-183 Альбом 6.3

90.118.25.00.004

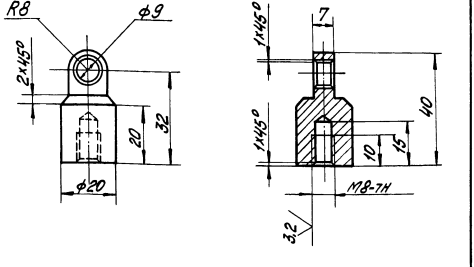

Неуказанные предельные отклонения размеров: отверстий H14, валов h14, остальных $\pm\frac{IT14}{2}$

Изм.	Лист	№ докум.	Подп.	Дата	90.118.25.00.004	Лит	Масса	Масштаб
Разраб.		Лащенкова			Серьга		0,1	1:1
Пров.		Брацило				Лист	Листов 1	
Т.контр.		Лаборинская						
Н.контр.		Брацило			Круг В20 ГОСТ 2590-71 / Вст3 сп ГОСТ 535-79	Госстрой Латв.ССР ЛАТГИПРОПРОМ г. Рига		
Утв.		Шнайдер						

Копир. Формат 11

Инв.№ подл. | Подп. и дата | Взам.инв.№ | Инв.№ дубл. | Подп. и дата

Типовой проект 903-1-183 Альбом 6.3

90.118.25.00.003

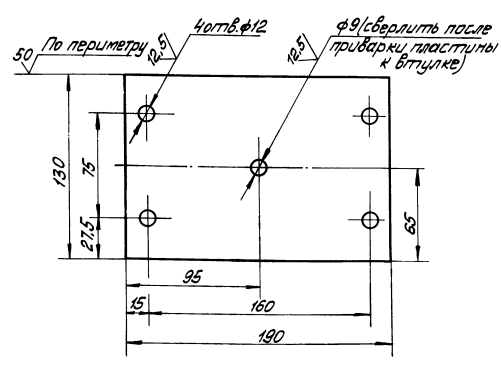

Неуказанные предельные отклонения размеров: отверстий H14, валов h14, остальных $\pm\frac{IT14}{2}$.

Изм.	Лист	№ докум.	Подп.	Дата	90.118.25.00.003	Лит	Масса	Масштаб
Разраб.		Лащенкова			Пластина		0,78	1:2
Пров.		Брацило				Лист	Листов 1	
Т.контр.		Лаборинская						
Н.контр.		Брацило			Лист Б-ПН-4 ГОСТ 19903-74 / Вст3 сп ГОСТ 14637-69	Госстрой Латв.ССР ЛАТГИПРОПРОМ г. Рига		
Утв.		Шнайдер						

Копир. Формат 11

90.118.26.00.000 СБ

Клапан предохранительный запорный типа ПКН и ПКВ Ду 100 черт. N4433-00СБ института Мосгазпроект, до реконструкции

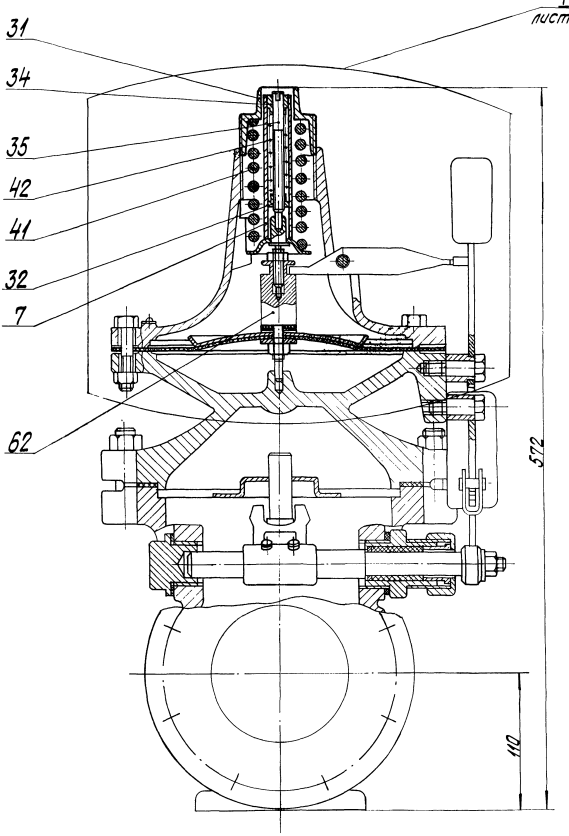

Назначение электромагнита на клапане типа ПКН и ПКВ Ду 100

Электромагнит устанавливается при использовании малогабаритного предохранительного клапана типа ПКН и ПКВ в качестве отсекающего органа автоматики безопасности для немедленного прекращения подачи газа ко всем горелкам котла в случаях аварийного положения. При возникновении аварийного положения с катушки электромагнита снимается напряжение и в результате падения якоря магнита, происходит расцепление рычагов клапана и его закрытие.

Установка электромагнита.

1. Номера поз. 7; 31; 32; 34; 35; 41; 42 соответствуют черт. N4432-00СБ института Мосгазпроект.
2. Выделенные детали головки клапана предохранительного поз. 7; 31; 32; 34; 35; 41; 42 снимаются при установке электромагнита МИС-4100.
   Головку клапана предохранительного после реконструкции см. черт. N 90.118.25.00.000 СБ лист 2; 3.
3. Поз. 62 до реконструкции головки клапана предохранительного выполнялась по черт. N3880-07-00 СБ института Мосгазпроект. При установке электромагнита в указанном чертеже используется деталь поз. 2, черт. N 3880-07-02, остальные детали аннулируются.

Размеры для справок.

					90.118.26.00.000 СБ			
Изм.	Лист	№ докум.	Подп.	Дата	Установка электромагнита МИС-4100 на клапане предохранительном запорном типа ПКН и ПКВ Ду 100 Сборочный чертеж.	Лит.	Масса	Масштаб
Разраб.		Пащенкова					6,1	1:2
Пров.		Брацило				Лист 1	Листов 3	
Т.контр.		Ляборинская				Госстрой Латв ССР ЛАТГИПРОПРОМ г.Рига		
Н.контр.		Брацило						
Утв.		Шнайдер						

Типовой проект 903-1-183 Альбом 6.3

Инв. № подл.	Подп. и дата	Взам. инв. №	Инв. № дубл.	Подп. и дата

I лист1

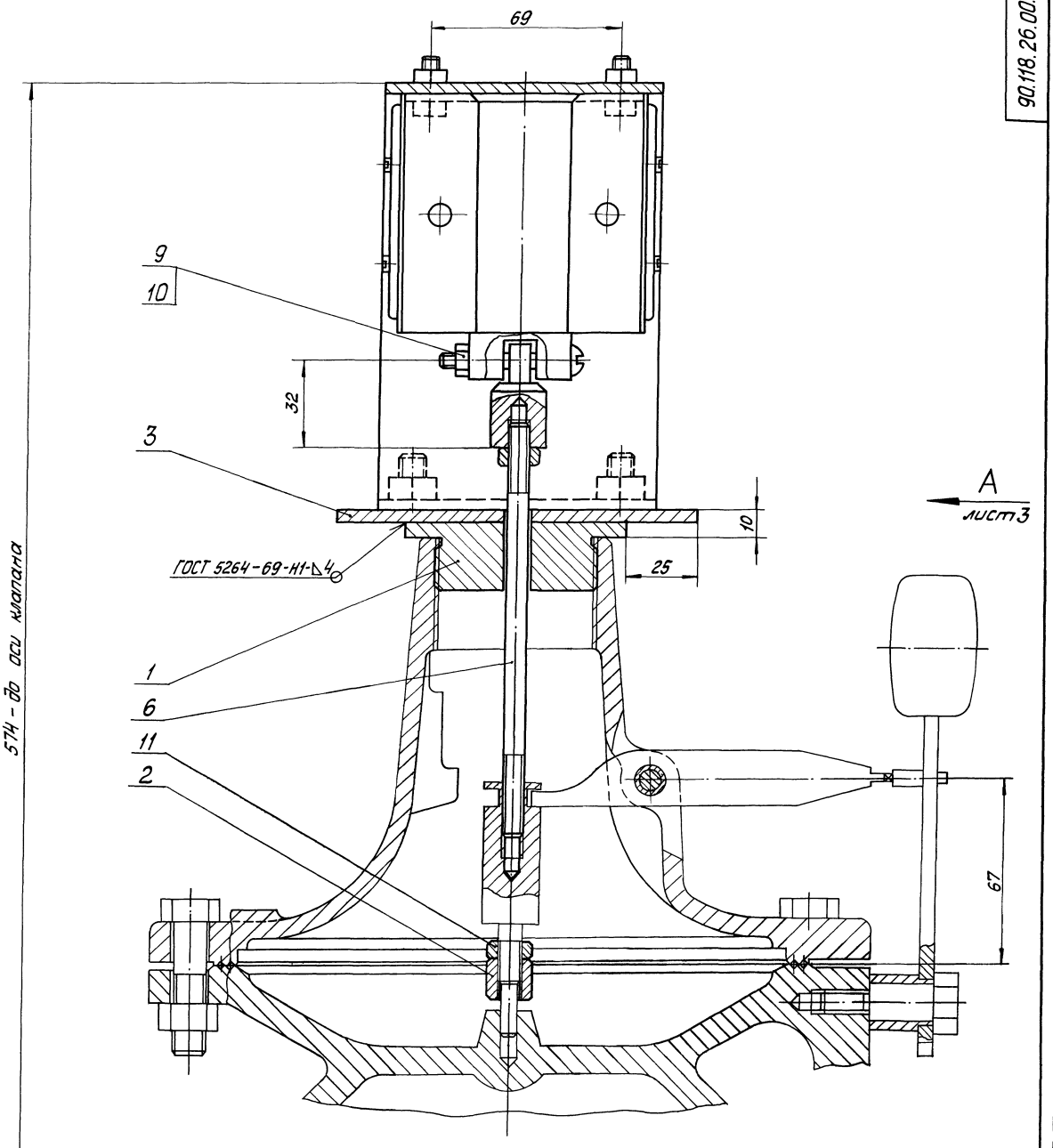

Регулировка:

1. Регулировка положения штока по высоте производится гайкой (поз. 2) таким образом, чтобы в верхнем положении якоря коромысла клапана находилось в горизонтальном положении и было сцеплено со штифтом молотка. При падении якоря это сцепление должно нарушаться.
2. Согласно чертежа №4432-000Сб института Мосгазпроект, ход клапана - min 33мм.

				90.118.26.00.000 СБ			
Изм.	Лист	№ докум.	Подп.	Дата	Установка электромагнита МИС-4100 на клапане предохранительном запорном типа ПКН и ПКВ Ду 100. Сборочный чертёж	Лит.	Масса	Масшт.
Разраб.		Брашило					—	1:1
Пров.		Лащенкова						
Т.контр.		Лабринцева				Лист 2	Листов	
Н.контр.		Лащенкова				Госстрой Латгипропром		
Утв.		Шнайдерман						

17077-25 64 Копировал Формат А2

Вид А лист2

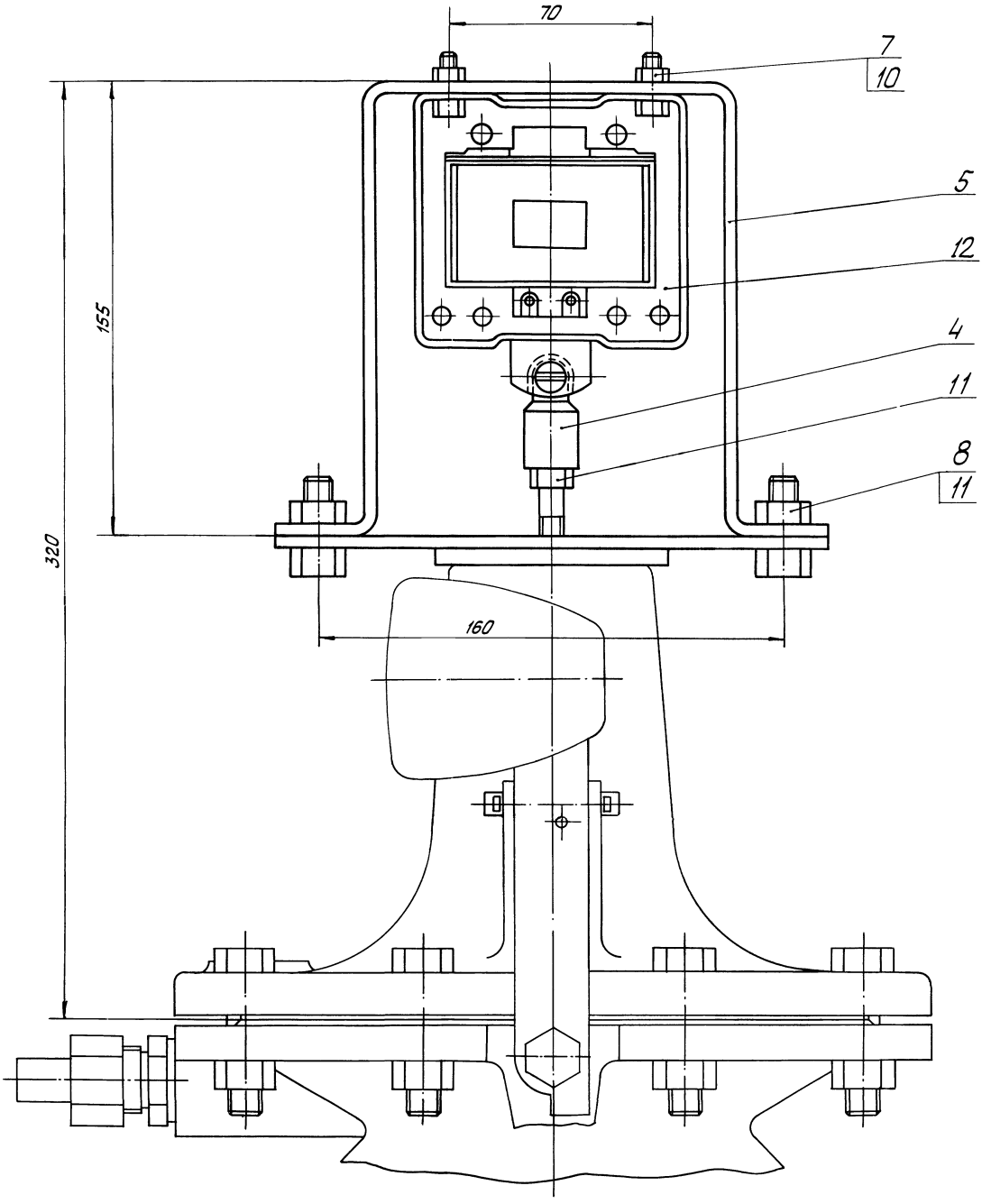

Типовой проект 903-1-183 Альбом 6.3

					90.118.26.00.000 СБ			
Изм.	Лист	№ докум.	Подп.	Дата	Установка электромагнита МИС-4100 на клапане предохранителя Ном запорном типа ПКН и ПКВ Ду 100. Сборочный чертёж.	Лит.	Масса	Масшт.
Разраб.		Брацило					—	1:1
Пров.		Пащенкова				Лист 3	Листов 8	
Т.контр.		Лаборинская				Госстрой латв ССР ЛАТГИПРОПРОМ г. Рига		
Н.контр.		Пащенкова						
Утв.		Шнайдер						

Инв. № подл. | Подп. и дата | Взам. инв. № | Инв. № дубл. | Подп. и дата

gost.e-ecolog.ru