ТИПОВОЙ ПРОЕКТ

903-1-183

КОТЕЛЬНАЯ

С ТРЕМЯ ВОДОГРЕЙНЫМИ КОТЛАМИ

КВ-ГМ-50

ТОПЛИВО - ГАЗ И МАЗУТ

Альбом 6.2

17077-24

ЦЕНА 5-17

gost.e-ecolog.ru

ЦЕНТРАЛЬНЫЙ ИНСТИТУТ ТИПОВОГО ПРОЕКТИРОВАНИЯ
ГОССТРОЯ СССР

Москва, А-445, Смольная ул., 22

Сдано в печать 15 IV 1981 года

Заказ № 3707 Тираж 500 экз.

ТИПОВОЙ ПРОЕКТ
903-1-183
КОТЕЛЬНАЯ С ТРЕМЯ ВОДОГРЕЙНЫМИ КОТЛАМИ КВ-ГМ-50
ТОПЛИВО - ГАЗ И МАЗУТ
АЛЬБОМ 6.2

СОСТАВ ПРОЕКТА

АЛЬБОМ 1.1 ЧАСТЬ 1	Тепломеханическая часть. Компоновка котельной. Установка оборудования неблочного исполнения (вариант для открытой системы теплоснабжения).
АЛЬБОМ 1.1 ЧАСТЬ 2	Тепломеханическая часть. Компоновка котельной. Установка оборудования неблочного исполнения (вариант для закрытой системы теплоснабжения).
АЛЬБОМ 1.1 ЧАСТЬ 3	Тепломеханическая часть. Газовоздухопроводы. Газоснабжение.
АЛЬБОМ 1.2	Тепломеханическая часть. Трубопроводы котельной.
АЛЬБОМ 1.3	Блоки тепломеханического оборудования.
АЛЬБОМ 1.4	Тепломеханическая часть. Трубопроводы котельной. Водоподготовительная установка (вариант для открытой системы теплоснабжения).
АЛЬБОМ 1.5	Блоки тепломеханического оборудования (вариант для открытой системы теплоснабжения).
АЛЬБОМ 1.6	Тепломеханическая часть. Трубопроводы котельной. Водоподготовительная установка (вариант для закрытой системы теплоснабжения).
АЛЬБОМ 1.7	Блоки тепломеханического оборудования (вариант для закрытой системы теплоснабжения).
АЛЬБОМ 2.1	Архитектурно-строительная часть. Общие чертежи.
АЛЬБОМ 2.2	Архитектурно-строительная часть. Конструкции.
АЛЬБОМ 2.3	Архитектурно-строительная часть (вариант для открытой системы теплоснабжения).
АЛЬБОМ 2.4	Архитектурно-строительная часть (вариант закрытой установки дымососов для закрытой системы теплоснабжения).
АЛЬБОМ 2.5	Архитектурно-строительная часть. Нетиповые изделия.
АЛЬБОМ 2.6	Архитектурно-строительная часть (вариант закрытой установки дымососов для открытой системы теплоснабжения).
АЛЬБОМ 3.1	Электротехническая часть, связь и сигнализация. Чертежи монтажной зоны (вариант для открытой системы теплоснабжения).
АЛЬБОМ 3.2	Электротехническая часть, связь и сигнализация. Чертежи монтажной зоны. (вариант для закрытой системы теплоснабжения).
АЛЬБОМ 3.3	Электротехническая часть. Механизмы управляемые со ЩСУ и щитов КИПиА. Схемы принципиальные.
АЛЬБОМ 3.4	Электротехническая часть. Задание заводу-изготовителю на щиты управления крупноблочные и сборки РТЗО (вариант для открытой системы теплоснабжения).
АЛЬБОМ 3.5	Электротехническая часть. Задание заводу-изготовителю на щиты управления крупноблочные и сборки РТЗО (вариант для закрытой системы теплоснабжения).
АЛЬБОМ 4.1	Автоматизация.
АЛЬБОМ 4.2	Автоматизация (вариант для открытой системы теплоснабжения.
АЛЬБОМ 4.3	Автоматизация (вариант для закрытой системы теплоснабжения).
АЛЬБОМ 4.4,5	Задание заводу-изготовителю на щиты автоматики и КИП.
АЛЬБОМ 4.6	Задание заводу-изготовителю на щиты автоматики и КИП (вариант для открытой системы теплоснабжения).
АЛЬБОМ 4.7	Задание заводу-изготовителю на щиты автоматики и КИП (вариант для закрытой системы теплоснабжения).
АЛЬБОМ 4.8	Автоматизация. Проект производства монтажных работ. Спецификации (вариант для открытой системы теплоснабжения).
АЛЬБОМ 4.9	Автоматизация. Проект производства монтажных работ. Спецификации (вариант для закрытой системы теплоснабжения).
АЛЬБОМ 4.10	Автоматизация. Проект производства монтажных работ. Чертежи.
АЛЬБОМ 5.1	Сантехнические устройства. Тепловые сети (вариант для открытой системы теплоснабжения).
АЛЬБОМ 5.2	Сантехнические устройства. Тепловые сети (вариант для закрытой системы теплоснабжения).
АЛЬБОМ 6.1	Металлоконструкции газопроводов и воздухопроводов котла ДЕ-10-14 ГМ.
АЛЬБОМ 6.2	Металлоконструкции газопроводов и воздухопроводов котла КВ-ГМ-50.
АЛЬБОМ 6.3	Сочленения исполнительных механизмов с регулирующими органами.
АЛЬБОМ 7.1 КНИГИ 1,2	Сметы. Общая часть.
АЛЬБОМ 7.2 КНИГИ 1,2,3	Сметы (вариант для закрытой системы теплоснабжения).
АЛЬБОМ 7.3 КНИГИ 1,2,3	Сметы (вариант для открытой системы теплоснабжения).
АЛЬБОМ 8.1	Заказные спецификации. Общая часть.
АЛЬБОМ 8.2	Заказные спецификации (вариант для открытой системы теплоснабжения).
АЛЬБОМ 8.3	Заказные спецификации (вариант для закрытой системы теплоснабжения).

ПРИМЕНЕННЫЕ ТИПОВЫЕ ПРПЕКТЫ

Типовой проект 907-2-178 Альбомы ТРН2530, ТРН2531, ТРН5180 Труба дымовая железобетонная H=90м, Dв=3,6м (распространяет Теплопроект г. Ленинград)

Разработан проектным институтом
ЛАТГИПРОПРОМ
Госстроя Латвийской ССР

Главный инженер института В. Овчаров
Главный инженер проекта А. Думан

Утвержден и введен в действие институтом „Латгипропром" Госстроя Латвийской ССР с 1 октября 1980г. Приказ № 207 от 25 августа 1980г.

Привязан:

Инв. №

Содержание альбома

Обозначение	Наименование	№ стр.
	Воздухопроводы котла ДЕ-10-14ГМ	
64.39.01.000	Короб всасывающий	4
64.39.01.100	Короб с сеткой	4
64.39.01.000 СБ	Короб всасывающий	4
64.39.01.100 СБ	Короб с сеткой	5
64.39.01.110	Фланец	5
64.39.01.110 СБ	Фланец	5
64.39.01.120	Короб	6
64.39.01.121	Стенка	6
64.39.01.120 СБ	Короб	6
64.30.02.000	Карман	7
64.30.02.004	Фланец	7
64.30.02.000 СБ	Карман	7
64.30.02.001	Стенка	8
64.30.02.002	Стенка	8
64.30.02.003	Полуконус	9
64.30.02.005	Боковина	9
64.30.02.006	Конус	10
64.30.02.007	Удлинитель	10
64.39.02.000	Патрубок	10
64.39.02.100	Фланец	10
64.39.02.000 СБ	Патрубок	11
64.39.02.100 СБ	Фланец	11
64.39.02.200	Фланец	11
64.39.02.200 СБ	Фланец	12
64.39.02.001	Стенка	12
64.39.03.000 СБ	Напорный короб	12
64.39.03.000	Напорный короб	13
64.39.03.100	Фланец	13
64.39.03.100 СБ	Фланец	13
64.39.03.001	Стенка	13
64.39.04.000	Опора кармана	14
64.39.04.001	Стойка	14
64.39.04.000 СБ	Опора кармана	14
	Газопроводы котла ДЕ-10-14ГМ	
65.39.01.000 СБ	Переход	15
65.39.01.000	Переход	16
65.39.01.100	Фланец	16
65.39.01.100 СБ	Фланец	16
65.39.01.001	Боковина	16
65.39.01.002	Боковина	17
65.39.01.003	Стенка	17
65.39.01.004	Стенка	17
65.39.02.000	Переход	17
65.39.02.000 СБ	Переход	18
65.39.02.001	Стенка	18
65.39.02.002	Стенка	18
65.39.03.000 СБ	Всасывающий короб	19
65.39.03.000	Всасывающий короб	20
65.39.03.100	Короб	20
65.39.03.100 СБ	Короб	20
65.39.03.200	Колено	21
65.39.03.201	Боковина	21
65.39.03.200 СБ	Колено	21
65.39.03.202	Стенка	22
65.39.03.203	Стенка	22
65.39.03.300	Переход	22
65.39.03.301	Стенка	22
65.39.03.300 СБ	Переход	23
65.39.03.302	Стенка	23
65.29.02.000	Карман	23
65.29.02.000 СБ	Карман	24
65.29.02.001	Стенка	24
65.29.02.002	Стенка	25
65.29.02.003	Полуконус	25
65.29.02.004	Фланец	26
65.29.02.006	Конус	26
65.29.02.005	Боковина	26
65.29.02.007	Удлинитель	27
65.39.04.000	Переход	27
65.39.04.000 СБ	Переход	27
65.39.04.100	Фланец	28
65.39.04.100 СБ	Фланец	28
65.39.04.001	Стенка	28
65.39.04.002	Стенка	28
65.39.04.003	Стенка	29
65.39.05.000	Напорный короб	29
65.39.05.000 СБ	Напорный короб	29
65.39.05.100	Колено	30
65.39.05.110	Фланец	30
65.39.05.100 СБ	Колено	30
65.39.05.110 СБ	Фланец	31
65.39.05.101	Боковина	31
65.39.05.102	Стенка	31
65.39.05.103	Стенка	31
65.39.05.200	Переход	32
65.39.05.201	Стенка	32
65.39.05.200 СБ	Переход	32
65.39.05.202	Стенка	33
65.39.06.000	Опора	33
65.39.06.000 СБ	Опора	33
	Конденсатоотводчик	
24.01.00.000	Конденсатоотводчик	34
24.01.00.001	Прокладка	34
24.01.00.000 СБ	Конденсатоотводчик	34
24.01.01.000	Корпус	35
24.01.01.001	Крышка	35
24.01.01.000 СБ	Корпус	35
24.01.01.002	Днище	36
24.01.01.003	Боковина	36
24.01.01.005	Перегородка	36
24.01.01.006	Фланец	36
24.01.02.000	Крышка	37
24.01.02.000 СБ	Крышка	37

Содержание альбома

Продолжение

Обозначение	Наименование	№ стр.
24.01.02.001	Крышка	37
24.01.02.002	Ручка	37
24.01.03.000	Кронштейн	38
24.01.03.000 СБ	Кронштейн	38
24.01.03.001	Подпорка	38
24.01.03.002	Полка	38
Камера управления		
55.01.00.000 СБ	Камера управления	39
55.01.00.000	Камера управления	39
55.01.01.000	Камера	39
55.01.01.000 СБ	Камера	40
55.01.01.001	Ушко	40
55.01.01.002	Крышка	40
55.01.01.003	Боковина	41
55.01.01.004	Боковина	41
55.01.01.100	Каркас	41
55.01.01.101	Ребро	41
55.01.01.100 СБ	Каркас	42
55.01.01.102	Ребро	42
55.01.01.103	Ребро	42
55.01.01.104	Усилитель	43
55.01.01.200	Створка петли со штырем	43
55.01.01.200 СБ	Створка петли со штырем	43
55.01.01.201	Створка петли	43
55.01.01.202	Штырь	44
55.01.02.000	Дверь	44
55.01.02.000 СБ	Дверь	44
55.01.02.001	Накладка	44
55.01.02.100	Рама	45
55.01.02.100 СБ	Рама	45
55.01.02.101	Полка	45
50.07.50.001	Опора №2	45
50.17.00.000	Опора	46
50.17.00.000 СБ	Опора	46
50.17.00.001	Кронштейн	46
50.17.00.002	Кронштейн	46
50.18.00.000	Опора	47
50.18.00.000 СБ	Опора	47
50.07.50.002	Планка	47
63.01.00.001	Воронка	47
Лаз борова		
58.01.00.000	Лаз борова	48
58.01.00.003	Ось	48
58.01.00.002	Дверка	48
58.01.00.000 СБ	Лаз борова	49
58.01.00.001	Корпус	50
Предохранительный резервуар		
21.01.00.000 СБ	Предохранительный резервуар	51
21.01.00.000	Предохранительный резервуар	52
21.01.01.000	Воронка	52
21.01.01.000 СБ	Воронка	52
21.01.01.001	Патрубок	53
21.01.01.002	Решетка	53
21.01.01.003	Воронка	53
21.01.02.000	Резервуар	53
21.01.02.000 СБ	Резервуар	54
21.01.02.100	Опора	55
21.01.02.100 СБ	Опора	55
21.01.02.001	Корпус	55
21.01.02.002	Труба	55
21.01.02.003	Воронка	56
21.01.02.004	Патрубок	56
21.01.02.005	Патрубок	56
21.01.02.006	Патрубок	56
Эжектор ЭВ-30		
44.12.00.000	Эжектор ЭВ-30	57
44.12.00.001	Фланец	57
44.12.00.002	Сопло	57
44.12.00.003	Прокладка	57
44.12.00.000 СБ	Эжектор ЭВ-30	58
44.12.01.000 СБ	Корпус	59
44.12.01.000	Корпус	60
44.12.01.001	Входная камера	60
44.12.01.002	Конус	60
44.12.01.003	Патрубок	60
44.12.01.004	Фланец	61
44.12.01.005	Дно	61
44.12.01.006	Камера смешения	61
44.12.01.007	Выходной конус	61
Эжектор ЭВ-340		
44.13.00.000	Эжектор ЭВ-340	62
44.13.00.001	Фланец	62
44.13.00.002	Сопло	62
44.13.00.003	Прокладка	62
44.13.00.000 СБ	Эжектор ЭВ-340	63
44.13.01.000 СБ	Корпус	64
44.13.01.000	Корпус	65
44.13.01.001	Входная камера	65
44.13.01.002	Конус	65
44.13.01.003	Патрубок	65
44.13.01.004	Фланец	66
44.13.01.005	Дно	66
44.13.01.006	Камера смешения	66
44.13.01.007	Выходной конус	66

Альбом 6.2

Типовой проект 903-1-183

Формат	Зона	Поз.	Обозначение	Наименование	Кол.	Примечание
				Документация		
12			64.39.01.000 СБ	Сборочный чертеж		
				Сборочные единицы		
11		1	64.39.01.100	Короб с сеткой	1	
11		2	64.30.02.000	Карман	1	

Изм	Лист	№ докум.	Подп.	Дата
Разраб.		Янкелович		4.04.80
Пров.		Зилгалвис		4.04.80
Гл. спец.		Сухоносов		10.04.80
Н. контр.		Колмец		10.04.80
Утв.		Рубинс		10.04.80

64.39.01.000

Короб всасывающий

Лит | Лист | Листов

Госстрой Латв. ССР ЛАТГИПРОПРОМ г. Рига

Копир. В. Сухл.

Формат 11

Альбом 6.2

Типовой проект 903-1-183

Формат	Зона	Поз.	Обозначение	Наименование	Кол.	Примечание
				Документация		
12			64.39.01.100 СБ	Сборочный чертеж		
				Сборочные единицы		
11		1	64.39.01.110	Фланец	1	
11		2	64.39.01.120	Короб	1	
				Детали		
64		3	64.39.01.101	Сетка		
				Сетка № 12-1,8		
				ГОСТ 5336-67*		
				636±1,0 × 1170±1,3 мм	1	3,0 кг
				Стандартные изделия		
		4		Болт М12 × 35,46		
				ГОСТ 7798-70*	22	
		5		Гайка М12.5 ГОСТ 5915-70*	22	

Изм	Лист	№ докум.	Подп.	Дата
Разраб.		Янкелович		4.04.80
Пров.		Зилгалвис		4.04.80
Гл. спец.		Сухоносов		10.04.80
Н. контр.		Колмец		10.04.80
Утв.		Рубинс		10.04.80

64.39.01.100

Короб с сеткой

Лит | Лист | Листов 1

Госстрой Латв. ССР ЛАТГИПРОПРОМ г. Рига

Копир. В. Сухл.

Формат 11

Альбом 6.2

Типовой проект 903-1-183

64.39.01.000 СБ

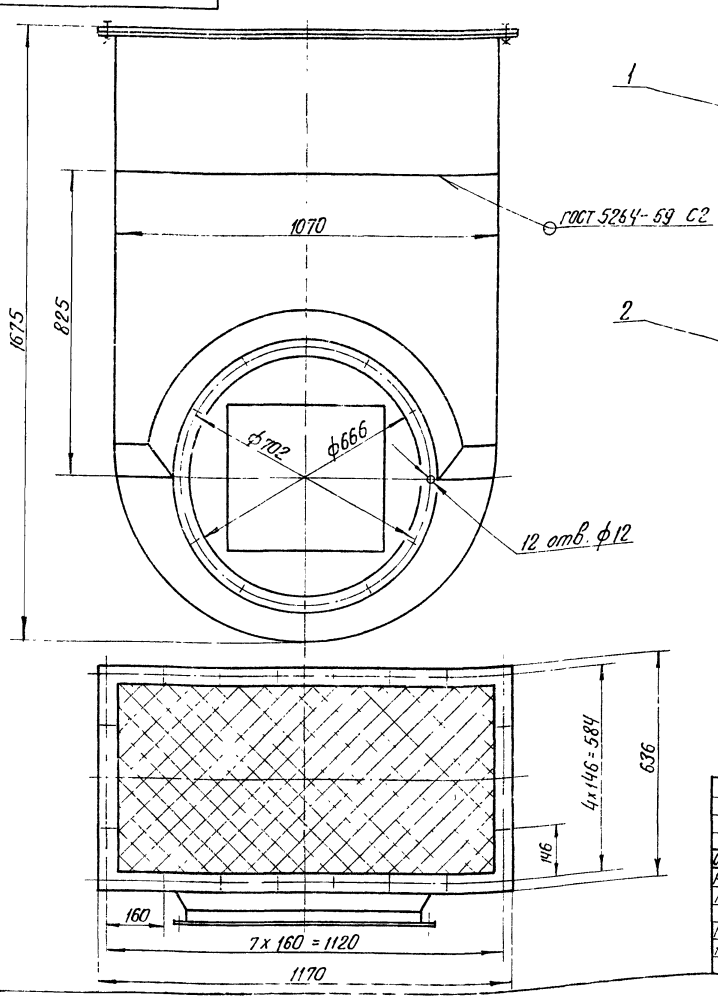

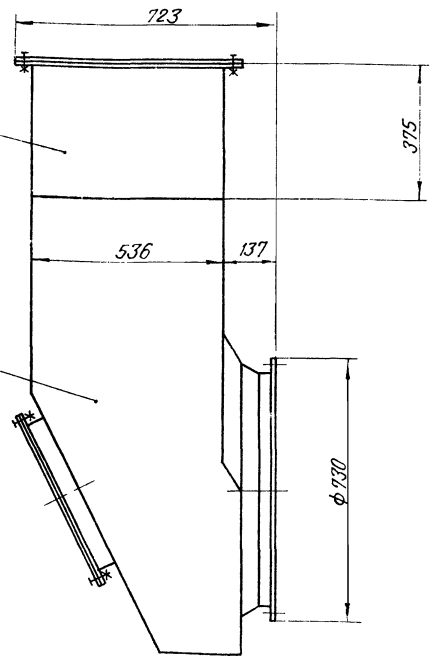

Размеры для справок

64.39.01.000 СБ

Изм	Лист	№ докум.	Подп.	Дата
Разраб.		Янкелович		4.04.80
Пров.		Зилгалвис		4.04.80
Гл. спец.		Сухоносов		10.04.80
Н. контр.		Колмец		10.04.80
Утв.		Рубинс		10.04.80

Короб всасывающий
Сборочный чертеж

Лит | Масс. 194 | Масштаб 1:10

Лист | Листов 1

Госстрой Латв. ССР ЛАТГИПРОПРОМ г. Рига

Копир. В. Сухл. - 17077 24 5 Формат 12

Альбом 6.2

Типовой проект 903-1-183

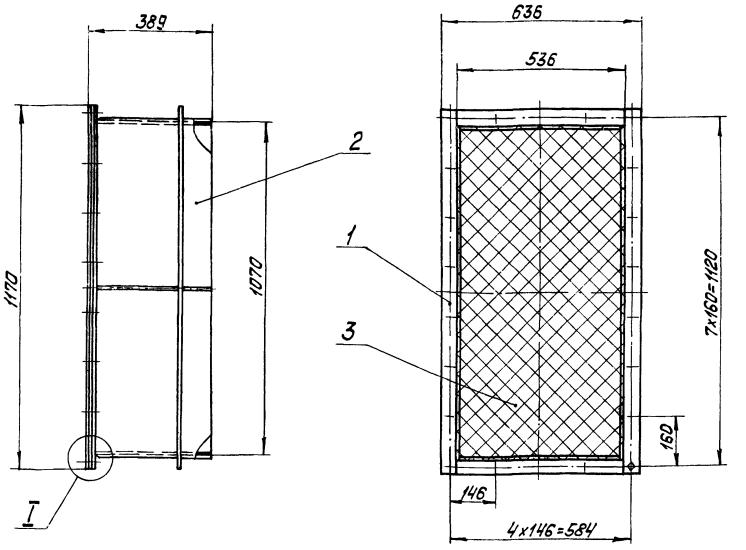

I
М 1:1

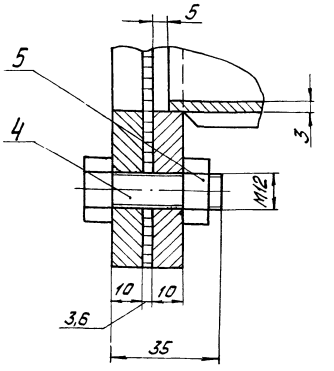

Размеры для справок.

					64.39.01.100 СБ			
Изм.	Лист	№ докум.	Подп.	Дата		Лит.	Масса	Масшт.
Разраб.		Янкелович		4.04.79	Короб с сеткой. Сборочный чертеж.		67,9	1:10
Пров.		Зилгалвис		4.04.79		Лист	Листов	
Гл. спец.		Сухоносов		4.04.79		Госстрой Латв. ССР ЛАТГИПРОПРОМ 2. Рига		
Н. контр.		Колмец		4.04.79				
Утв.		Рубинс		10.04.79				

Копировал: Волкова Формат 12

Альбом 6.2

Типовой проект 903-1-183

Формат	Зона	Поз.	Обозначение	Наименование	Кол.	Примечание
				Документация		
11			64.39.01.110 СБ	Сборочный чертеж		
				Детали		
Б4		1	64.39.01.111	Полка		
				Полоса 10×50 ГОСТ 103-76 Вст3пс2 ГОСТ 535-79	2	2,1 кг
Б4		2	64.39.01.112	Полка		
				Полоса 10×50 ГОСТ 103-76 Вст3пс2 ГОСТ 535-79	2	4,6 кг

					64.39.01.110			
Изм.	Лист	№ докум.	Подп.	Дата		Лит.	Лист	Листов
Разраб.		Янкелович		4.04.79	Фланец.			
Пров.		Зилгалвис		4.04.79		Госстрой Латв. ССР ЛАТГИПРОПРОМ 2. Рига		
Гл. спец.		Сухоносов		4.04.79				
Н. контр.		Колмец		4.04.79				
Утв.		Рубинс		10.04.79				

Альбом 6.2

Типовой проект 903-1-183

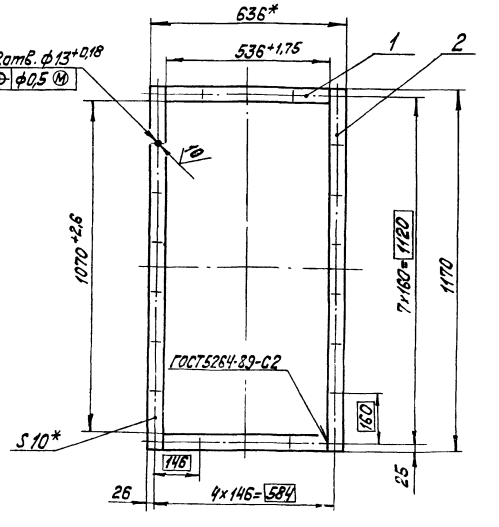

1. * Размеры для справок.
2. Неуказанные предельные отклонения размеров $\pm \frac{IT14}{2}$.
3. Обработка поверхностей реза деталей Б4 $\frac{40}{}$.

					64.39.01.110 СБ			
Изм.	Лист	№ докум.	Подп.	Дата		Лит.	Масса	Масшт.
Разраб.		Янкелович		4.04.79	Фланец. Сборочный чертеж.		13,4	1:10
Пров.		Зилгалвис		4.04.79		Лист	Листов	
Гл. спец.		Сухоносов		4.04.79		Госстрой Латв. ССР ЛАТГИПРОПРОМ г. Рига		
Н. контр.		Колмец		4.04.79				
Утв.		Рубинс		10.04.79				

Альбом 6.2

Типовой проект 903-1-183

Форм.	Зона	Поз.	Обозначение	Наименование	Кол.	Примечание
				Документация		
12			64.39.01.120 СБ	Сборочный чертеж		
				Сборочные единицы		
11		1	64.39.01.110	Фланец	1	
				Детали		
11		2	64.39.01.121	Стенка	2	
Б4		3	64.39.01.122	Стенка		
				Лист 3 ГОСТ 19903-74 / ВСт3сп3 ГОСТ 16523-70*		
				530±0,875×370±0,700 мм	2	4,6 кг
				Материалы		
		4		Полоса 5×50 ГОСТ 103-76 / ВСт3пс2 ГОСТ 535-79	4,4	м

64.39.01.120

Изм.	Лист	№ докум.	Подп.	Дата
Разраб.		Янкелович		4.04.80
Пров.		Зилгалвис		4.04.80
Гл. спец.		Сухоносов		
Н. контр.		Колмец		8.04.80
Утв.		Рубинс		10.04.80

Короб

Лит. | Лист | Листов 1

Госстрой Латв. ССР ЛАТГИПРОПРОМ г. Рига

Копировал: Волкова

Формат 11

Инв. № подл. | Подп. и дата | Взам. инв. № | Инв. № дубл. | Подп. и дата

64.39.01.121

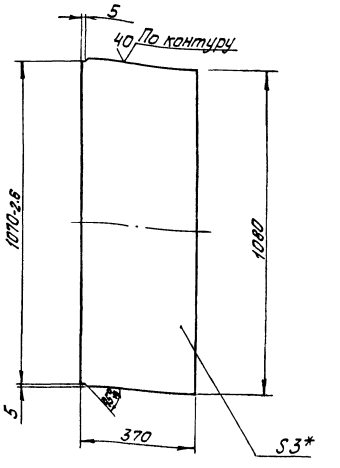

1. *Размер для справок.
2. Неуказанные предельные отклонения размеров $\pm \frac{IT14}{2}$.

64.39.01.121

Изм.	Лист	№ докум.	Подп.	Дата
Разраб.		Янкелович		4.04.80
Пров.		Зилгалвис		4.04.80
Гл. спец.		Сухоносов		
Н. контр.		Колмец		8.04.80
Утв.		Рубинс		10.04.80

Стенка.

Лит. | Масса 9,4 | Масшт. 1:10

Лист | Листов 1

Лист 3 ГОСТ 19903-74 / ВСт3сп3 ГОСТ 16523-70*

Госстрой Латв. ССР ЛАТГИПРОПРОМ г. Рига

Копировал: Волкова

Формат 11

Альбом 6.2

Типовой проект 903-1-183

64.39.01.120 СБ

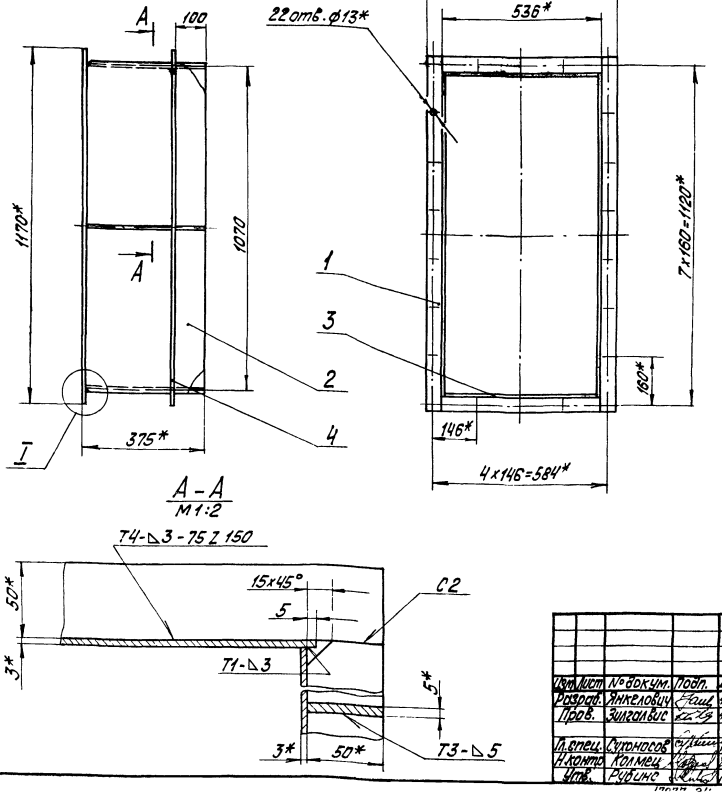

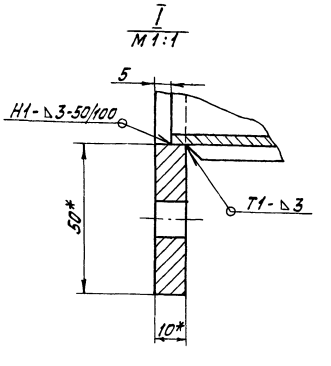

1. *Размеры для справок.
2. Неуказанные предельные отклонения размеров $\pm \frac{IT14}{2}$.
3. Сварные швы по ГОСТ 5264-69.
4. Обработка поверхностей реза деталей Б4 40.

64.39.01.120 СБ

Изм.	Лист	№ докум.	Подп.	Дата
Разраб.		Янкелович		4.04.80
Пров.		Зилгалвис		4.04.80
Гл. спец.		Сухоносов		
Н. контр.		Колмец		8.04.80
Утв.		Рубинс		10.04.80

Короб. Сборочный чертеж.

Лит. | Масса 50,0 | Масшт. 1:10

Лист | Листов 1

Госстрой Латв. ССР ЛАТГИПРОПРОМ г. Рига

Копировал: Волкова

Формат 12

Формат	Зона	Поз.	Обозначение	Наименование	Кол.	Примечание
				Документация		
12			64.30.02.000 СБ	Сборочный чертеж		
				Сборочные единицы		
11		1	58.02.00.000	Люк лаза	1	См. Альбом 6.1
				Детали		
12		2	64.30.02.001	Стенка	1	
12		3	64.30.02.002	Стенка	1	
12		4	64.30.02.003	Полуконус	1	
11		5	64.30.02.004	Фланец	1	
12		6	64.30.02.005	Боковина	1	
11		7	64.30.02.006	Конус	1	
11		8	64.30.02.007	Увлинитель	1	
				Материалы		
		9		Полоса $\frac{5\times50\ \text{ГОСТ}\ 103\text{-}76}{\text{В Ст3пс2 ГОСТ}\ 535\text{-}79}$	4,5	м

Изм.	Лист	№ докум.	Подп.	Дата
Разраб.	Янкелович			4.04.80
Пров.	Зингалевич			4.04.80
Т. контр.	Сухомозов			4.04.80
Н. контр.	Колпец			4.04.80
Утв.	Рубинс			10.04.80

64.30.02.000

Карман

Лит.	Лист	Листов
		1

Госстрой Латв ССР ЛАТГИПРОПРОМ г. Рига

Копировал Бралина Формат 11

Типовой проект 303-1-183 Альбом 6.2

Инв. № подл. | Подп. и дата | Взам. инв. № | Инв. № дубл. | Подп. и дата

64.30.02.004

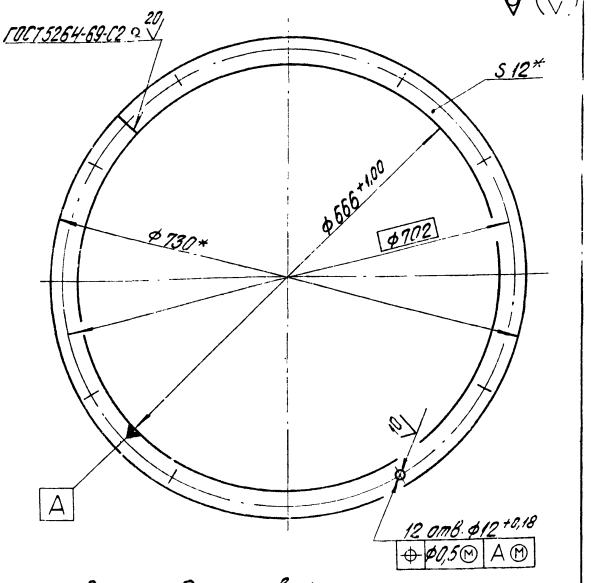

* Размеры для справок

Изм.	Лист	№ докум.	Подп.	Дата
Разраб.	Янкелович			4.04.80
Пров.	Зингалевич			4.04.80
Т. контр.	Сухомозов			4.04.80
Н. контр.	Колпец			4.04.80
Утв.	Рубинс			10.04.80

64.30.02.004

Фланец

Лит.	Масса	Масштаб
	6,6	1:5
Лист	Листов 1	

Госстрой Латв ССР ЛАТГИПРОПРОМ г. Рига

Полоса $\frac{12\times32\ \text{ГОСТ}\ 103\text{-}76}{\text{В Ст3пс2 ГОСТ}\ 535\text{-}79}$

Копировал Бралина Формат 11

64.30.02.000СБ

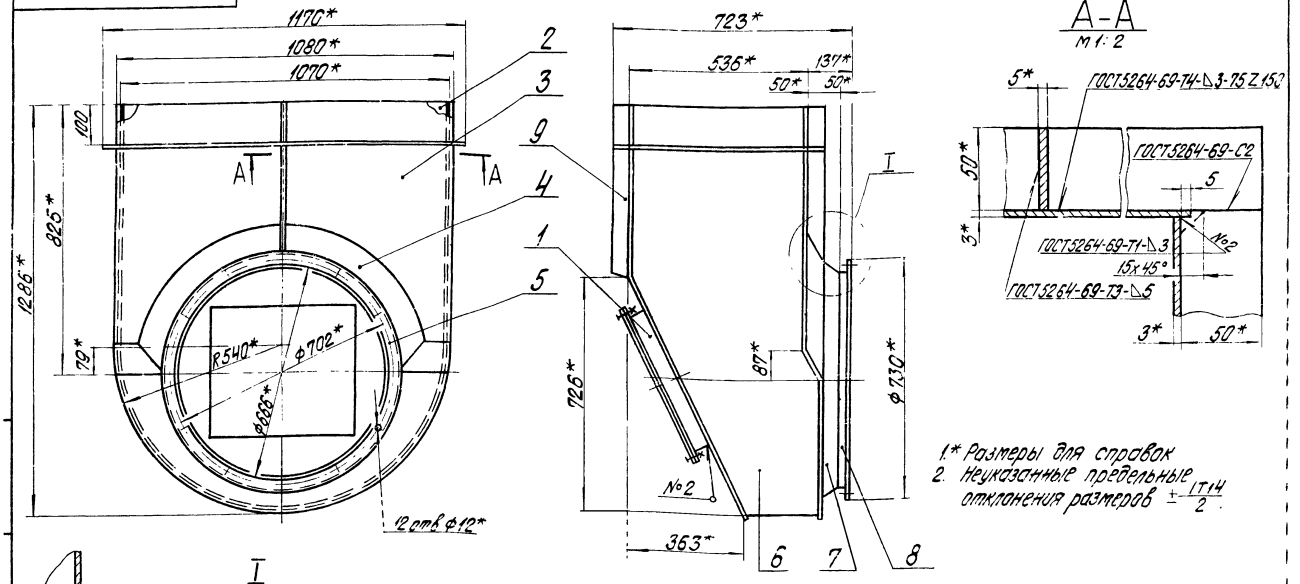

1.* Размеры для справок
2. Неуказанные предельные отклонения размеров $\pm\frac{IT14}{2}$.

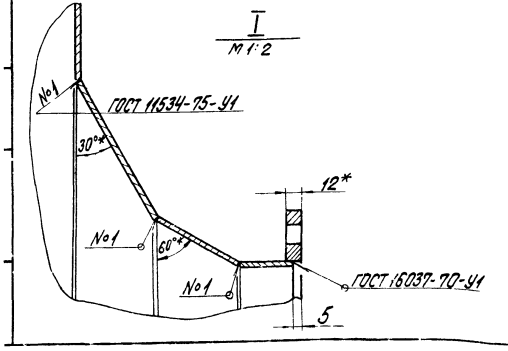

Изм.	Лист	№ докум.	Подп.	Дата
Разраб.	Янкелович			4.04.80
Пров.	Зингалевич			4.04.80
Т. контр.	Сухомозов			4.04.80
Н. контр.	Колпец			4.04.80
Утв.	Рубинс			10.04.80

64.30.02.000СБ

Карман

Сборочный чертеж

Лит.	Масса	Масштаб
	126	1:10
Лист	Листов 1	

Госстрой Латв ССР ЛАТГИПРОПРОМ г. Рига

Копировал Бралина Формат 11

64.30.02.001

Типовой проект 903-1-183 Альбом 6.2

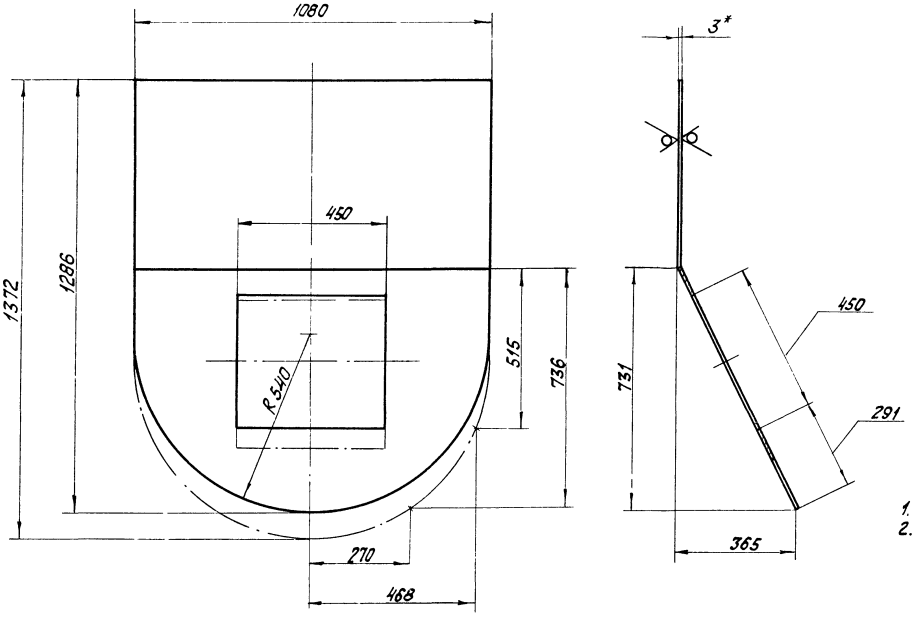

1.* Размер для справок.
2. Неуказанные предельные отклонения размеров $\pm\frac{IT14}{2}$.

					64.30.02.001			
Изм	Лист	№ докум	Подп.	Дата	Стенка	Лит.	Масса	Масштаб
Разраб.		Янкелович		4.04.80			25,5	1:10
Пров.		Зилгалвис		4.04.80		Лист	Листов 1	
Гл. спец.		Сухоносов		10.04.80	Лист 3 ГОСТ 19903-74 / В Ст3сп3 ГОСТ 16523-70*	Госстрой Латв.ССР ЛАТГИПРОПРОМ г. Рига		
Н. контр.		Колмец		8.04.80				
Утв.		Рубинс		10.04.80				

Копир. Кіпир

формат 12 Г

Инв. № подл. | Подп. и дата | Взам. инв. № | Инв. № дубл. | Подп. и дата

64.30.02.002

Типовой проект 903-1-183 Альбом 6.2

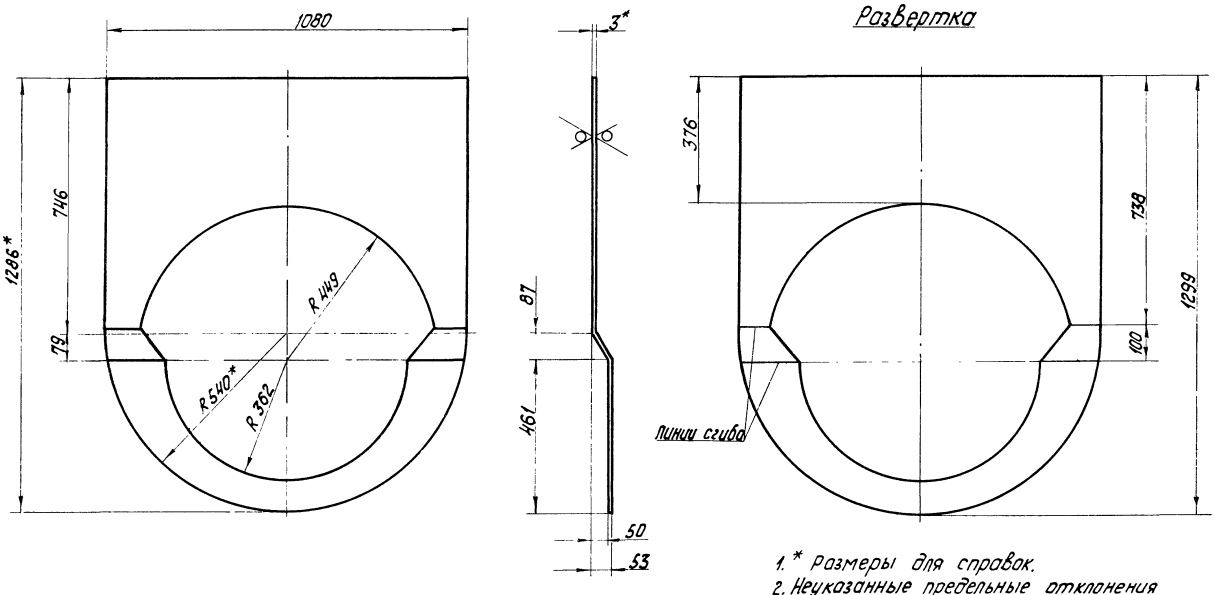

1.* Размеры для справок.
2. Неуказанные предельные отклонения размеров $\pm\frac{IT14}{2}$

					64.30.02.002			
Изм	Лист	№ докум	Подп.	Дата	Стенка	Лит.	Масса	Масштаб
Разраб.		Янкелович		4.04.80			17,7	1:10
Пров.		Зилгалвис		4.04.80		Лист	Листов 1	
Гл. спец.		Сухоносов		10.04.80	Лист 3 ГОСТ 19903-74 / В Ст3сп3 ГОСТ 16523-70*	Госстрой Латв.ССР ЛАТГИПРОПРОМ г. Рига		
Н. контр.		Колмец		8.04.80				
Утв.		Рубинс		10.04.80				

Копир. [illegible]

формат 12 Г

Инв. № подл. | Подп. и дата | Взам. инв. № | Инв. № дубл. | Подп. и дата

64.30.02.003

Развертка

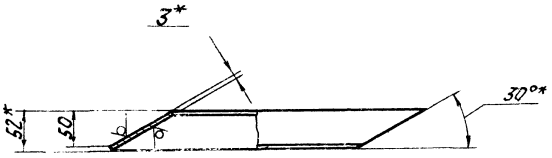

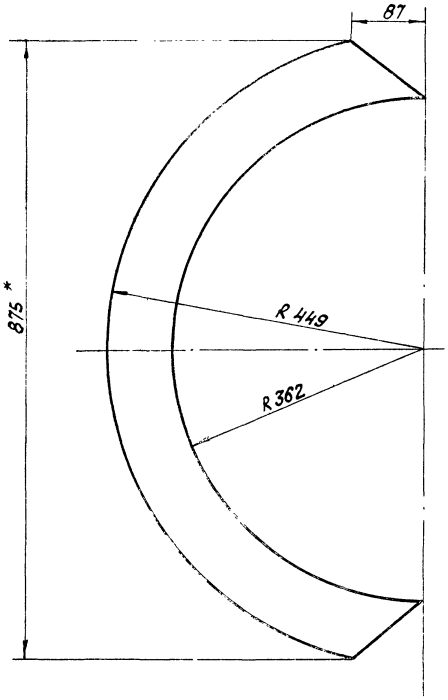

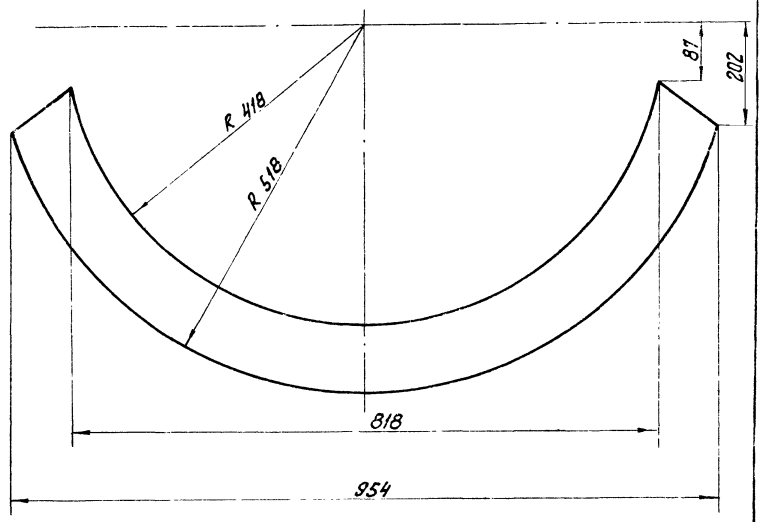

1.* Размеры для справок.
2. Неуказанные предельные отклонения размеров ± IT14/2

					64.30.02.003		
Изм.	Лист	№ докум.	Подп.	Дата	Полуконус	Лит.	Масса 3	Масштаб 1:5
Разраб.		Янкелович		4.04.80				
Пров.		Зилгалвис		4.04.80		Лист	Листов 1
Гл спец		Суханосов		4.04.80		Госстрой Латв. ССР	
Н. контр.		Колмец		4.04.80	3 ГОСТ 19903-74	ЛАТГИПРОПРОМ	
Утв.		Рубинс		4.04.80	Лист В Ст3сп3 ГОСТ 16523-70*	г. Рига	

Копир. Формат 12 Г

64.30.02.005

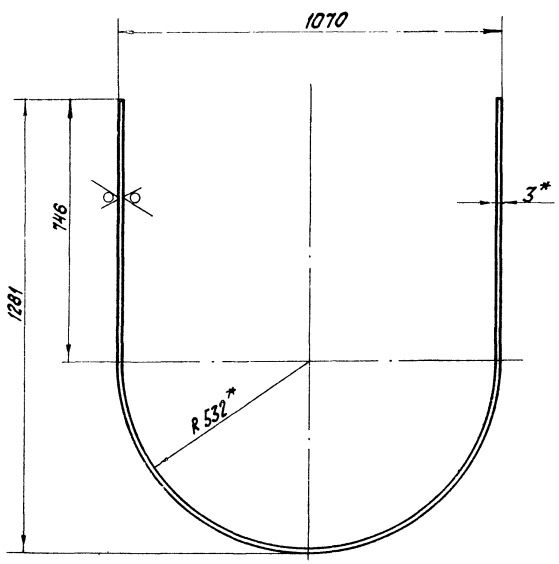

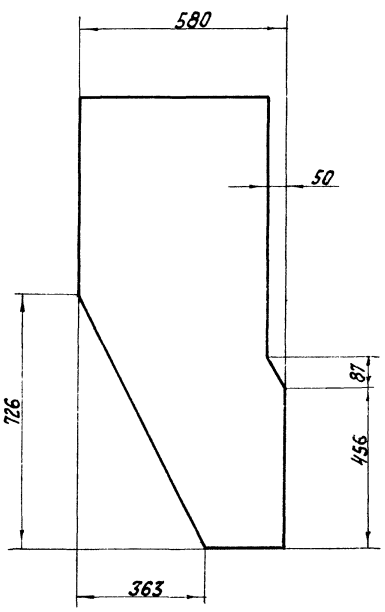

Развертка

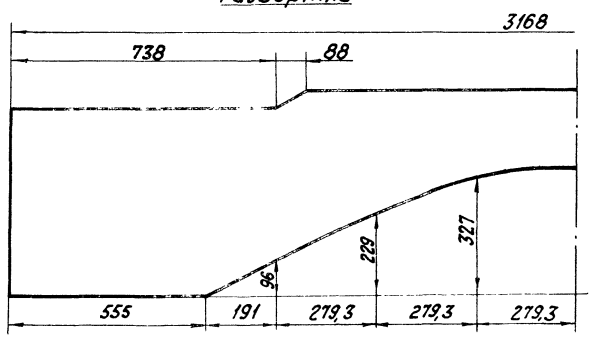

1.* Размеры для справок.
2. Неуказанные предельные отклонения размеров ± IT14/2.

					64.30.02.005		
Изм.	Лист	№ докум.	Подп.	Дата	Боковина	Лит.	Масса 32,6	Масштаб 1:10
Разраб.		Янкелович		4.04.80				
Пров.		Зилгалвис		4.04.80		Лист	Листов 1
Гл спец		Суханосов		4.04.80		Госстрой Латв. ССР	
Н. контр.		Колмец		4.04.80	3 ГОСТ 19903-74	ЛАТГИПРОПРОМ	
Утв.		Рубинс		4.04.80	Лист В Ст3сп3 ГОСТ 16523-70*	г. Рига	

Копир. Формат 12 Г

Типовой проект 403-1-183 Альбом 6.2

64.30.02.006

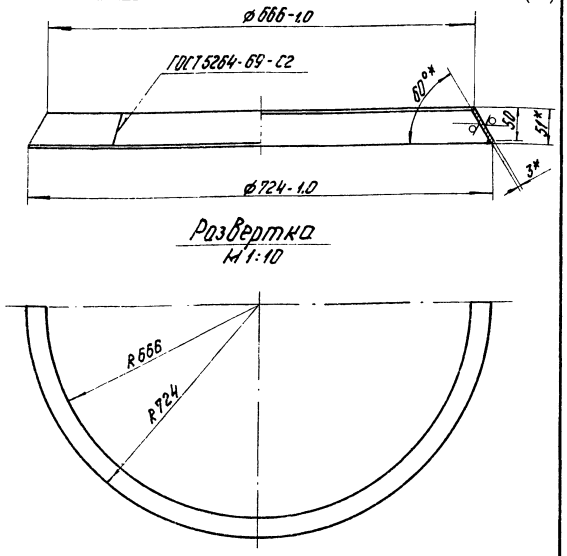

Развертка
М 1:10

1. * Размеры для справок.
2. Неуказанные предельные отклонения размеров ± IT14/2.

Изм.	Лист	№ докум.	Подп.	Дата
Разраб.		Никелович		4.04.80
Пров.		Зингалис		4.04.80
Гл. спец.		Суконкова		4.04.80
Н. контр.		Колмец		4.04.80
Утв.		Рубинс		10.04.80

64.30.02.006

Конус

Лит.	Масса	Масштаб
	3	1:5

Лист 3 ГОСТ 19903-74 Вст3сп3 ГОСТ 16523-70*

Госстрой Латв. ССР ЛАТГИПРОПРОМ г. Рига

Копир. Формат А4

64.30.02.007

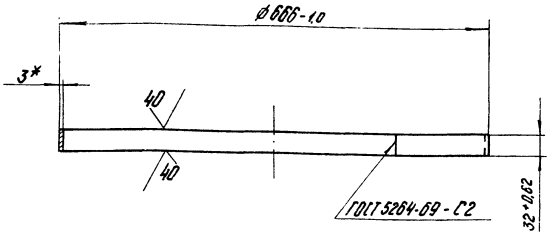

*Размер для справок.

Изм.	Лист	№ докум.	Подп.	Дата
Разраб.		Никелович		4.04.80
Пров.		Зингалис		4.04.80
Гл. спец.		Суконкова		4.04.80
Н. контр.		Колмец		4.04.80
Утв.		Рубинс		10.04.80

64.30.02.007

Удлинитель

Лит.	Масса	Масштаб
	1,6	1:5

Лист 3 ГОСТ 19903-74 Вст3сп3 ГОСТ 16523-70*

Госстрой Латв. ССР ЛАТГИПРОПРОМ г. Рига

Копир. Формат А4

Формат	Зона	Поз.	Обозначение	Наименование	Кол.	Примечание
				Документация		
А2			64.39.02.000 СБ	Сборочный чертеж		
				Сборочные единицы		
А1		1	64.39.02.100	Фланец	1	
А1		2	64.39.02.200	Фланец	1	
				Детали		
А1		3	64.39.02.001	Стенка	2	
Б4		4	64.39.02.002	Стенка		
				Лист 3 ГОСТ 19903-74 Вст3сп3 ГОСТ 16523-70*		
				375±0,70 × 260±0,65 мм	2	2,3 кг

Изм.	Лист	№ докум.	Подп.	Дата
Разраб.		Никелович		4.04.80
Пров.		Зингалис		4.04.80
Гл. спец.		Суконкова		4.04.80
Н. контр.		Колмец		4.04.80
Утв.		Рубинс		10.04.80

64.39.02.000

Патрубок

Лит.	Лист	Листов
	1	1

Госстрой Латв. ССР ЛАТГИПРОПРОМ г. Рига

Копир. Формат А4

Формат	Зона	Поз.	Обозначение	Наименование	Кол.	Примечание
				Документация		
А2			64.39.02.100 СБ	Сборочный чертеж		
				Детали		
Б4		1	64.39.02.101	Полка		
				Уголок Б-45×45×5 ГОСТ 8509-72 Вст3сп3 ГОСТ 535-79	2	1,99 кг
Б4		2	64.39.02.102	Полка		
				Уголок Б45×45×5 ГОСТ 8509-72 Вст3сп3 ГОСТ 535-79	2	1,28 кг

Изм.	Лист	№ докум.	Подп.	Дата
Разраб.		Никелович		4.04.80
Пров.		Зингалис		4.04.80
Гл. спец.		Суконкова		4.04.80
Н. контр.		Колмец		4.04.80
Утв.		Рубинс		10.04.80

64.39.02.100

Фланец

Лит.	Лист	Листов
	1	1

Госстрой Латв. ССР ЛАТГИПРОПРОМ г. Рига

Копир. Формат А4

64.39.02.000 СБ

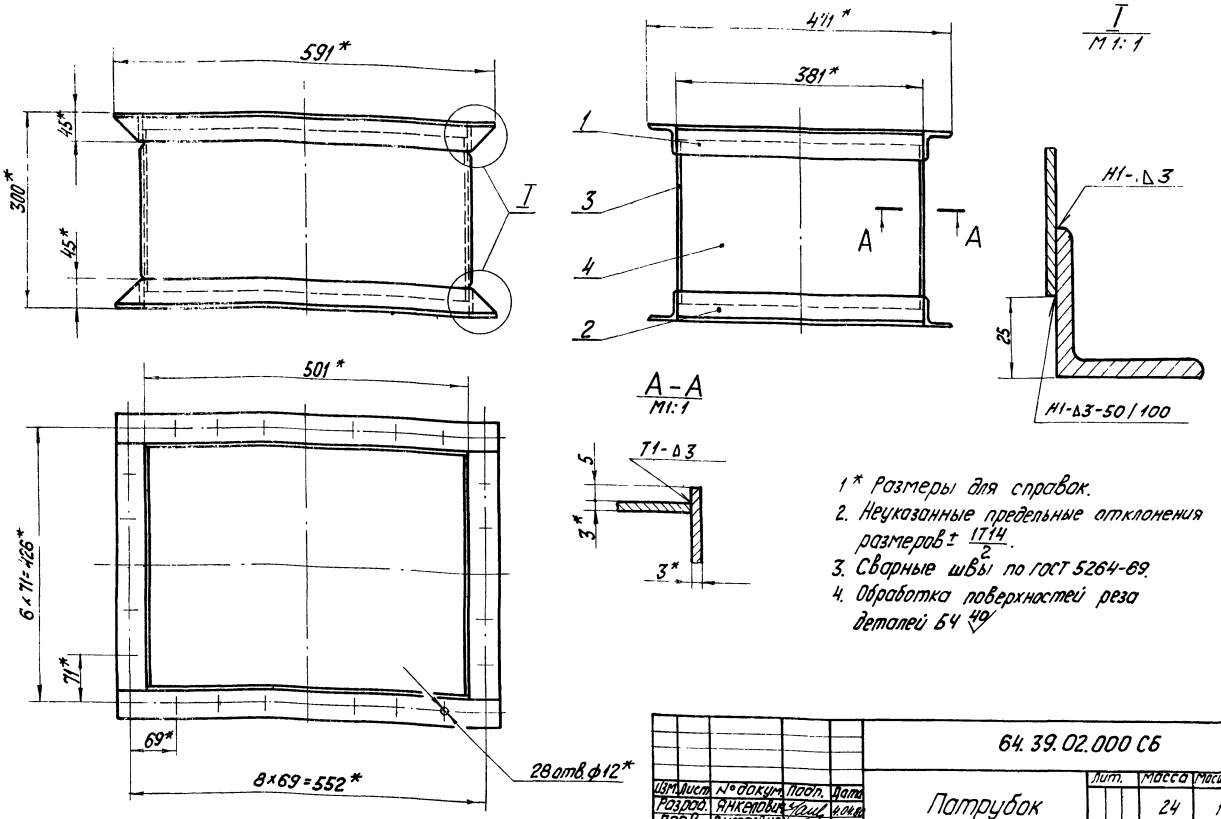

1* Размеры для справок.
2. Неуказанные предельные отклонения размеров ± $\frac{IT14}{2}$.
3. Сварные швы по ГОСТ 5264-69.
4. Обработка поверхностей реза деталей БЧ 40

Изм.	Лист	№ докум.	Подп.	Дата	64.39.02.000 СБ			
Разраб.		Янкелович		4.04.80	Патрубок Сборочный чертеж	Лит.	Масса 24	Масштаб 1:5
Пров.		Зилгалвис		4.04.80		Лист	Листов 1	
Гл. спец.		Сухоносов		10.04.80		Госстрой Латв. ССР ЛАТГИПРОПРОМ г. Рига		
Н. контр.		Колмец		8.04.80				
Утв.		Рубинс		10.04.80				

Копир. Формат 12 г

64.39.02.100 СБ

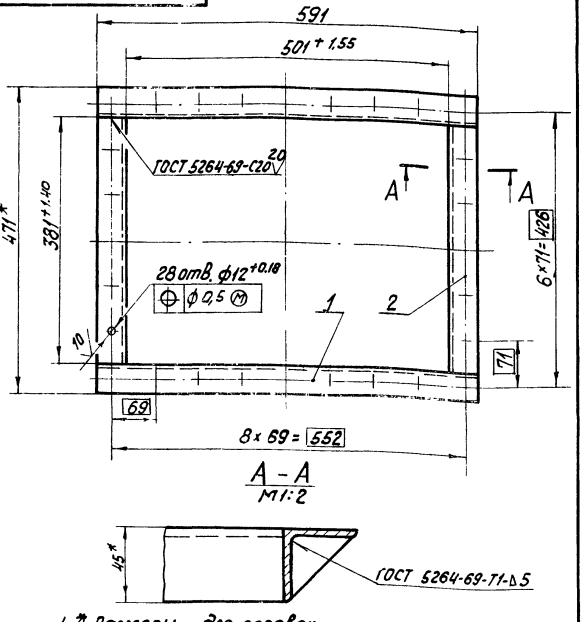

1. * Размеры для справок.
2. Неуказанные предельные отклонения размеров ± $\frac{IT14}{2}$
3. Обработка поверхностей реза деталей БЧ 40

Изм.	Лист	№ докум.	Подп.	Дата	64.39.02.100 СБ			
Разраб.		Янкелович		4.04.80	Фланец Сборочный чертеж	Лит.	Масса 6,5	Масштаб 1:5
Пров.		Зилгалвис		4.04.80		Лист	Листов 1	
Гл. спец.		Сухоносов		10.04.80		Госстрой Латв. ССР ЛАТГИПРОПРОМ г. Рига		
Н. контр.		Колмец		8.04.80				
Утв.		Рубинс		10.04.80				

Типовой проект 903-1-183 Альбом 6.2

Формат	Зона	Поз.	Обозначение	Наименование	Кол.	Примечание
				Документация		
11			64.39.02.200 СБ	Сборочный чертеж		
				Детали		
БЧ		1	64.39.02.201	Полка		
				Уголок Б-45×45×5 ГОСТ 8509-72 / ВСт3Сп3 ГОСТ 535-79	2	1,99 кг
БЧ		2	64.39.02.202	Полка		
				Уголок Б-45×45×5 ГОСТ 8509-72 / ВСт3Сп3 ГОСТ 535-79	2	1,28 кг

Инв. № подл. | Подп. и дата | Взам. инв. № | Инв. № дубл. | Подп. и дата

Изм.	Лист	№ докум.	Подп.	Дата	64.39.02.200			
Разраб.		Янкелович		4.04.80	Фланец	Лит.	Лист	Листов 1
Пров.		Зилгалвис		4.04.80		Госстрой Латв. ССР ЛАТГИПРОПРОМ г. Рига		
Гл. спец.		Сухоносов		10.04.80				
Н. контр.		Колмец		8.04.80				
Утв.		Рубинс		10.04.80				

Копир. Формат 11 г

Типовой проект 903-1-183 Альбом 6.2

64.39.02.200 СБ

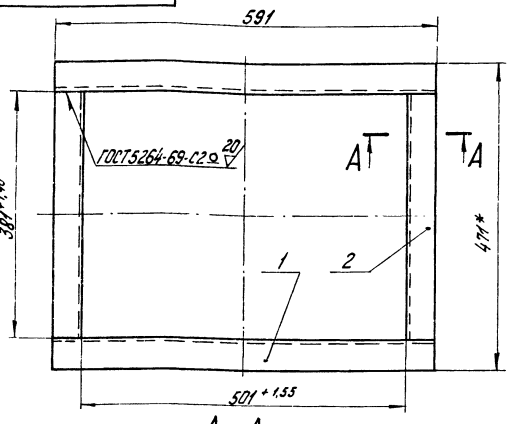

А – А
М1:2

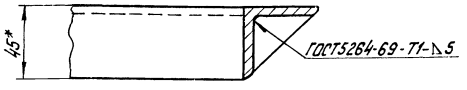

1. * Размеры для справок.
2. Неуказанные предельные отклонения размеров ± IT14/2.
3. Обработка поверхностей реза деталей БЧ 40/

Изм.	Лист	№ докум.	Подп.	Дата	64.39.02.200 СБ	Лит.	Масса	Масштаб
Разраб.		Янкелович		4.04.80	Фланец		6,55	1:5
Пров.		Зилгалвис		4.04.80	Сборочный чертеж	Лист	Листов 1	
Гл. спец.		Сухоносов		10.04.80		Госстрой Латв. ССР		
Н. контр.		Колмец		10.04.80		ЛАТГИПРОПРОМ		
Утв.		Рубинс		10.04.80		г. Рига		

Копир. Тукиш Формат 11

Типовой проект 903-1-183 Альбом 6.2

64.39.02.001

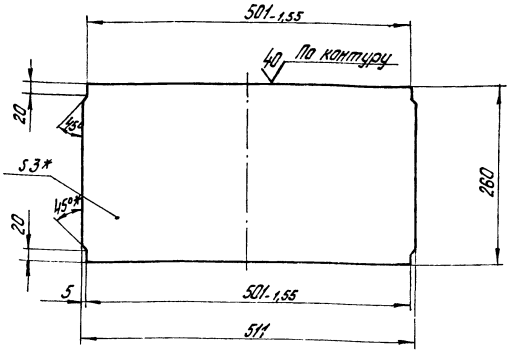

1. * Размеры для справок.
2. Неуказанные предельные отклонения размеров ± IT14/2.

Изм.	Лист	№ докум.	Подп.	Дата	64.39.02.001	Лит.	Масса	Масштаб
Разраб.		Янкелович		4.04.80	Стенка		3,13	1:5
Пров.		Зилгалвис		4.04.80		Лист	Листов 1	
Гл. спец.		Сухоносов		10.04.80	Лист 3 ГОСТ 19903-74	Госстрой Латв. ССР		
Н. контр.		Колмец		10.04.80	8 Ст3сп3 ГОСТ 16523-70*	ЛАТГИПРОПРОМ		
Утв.		Рубинс		10.04.80		г. Рига		

Копир. Тукиш Формат 11

Типовой проект 903-1-183 Альбом 6.2

64.39.03.000 СБ

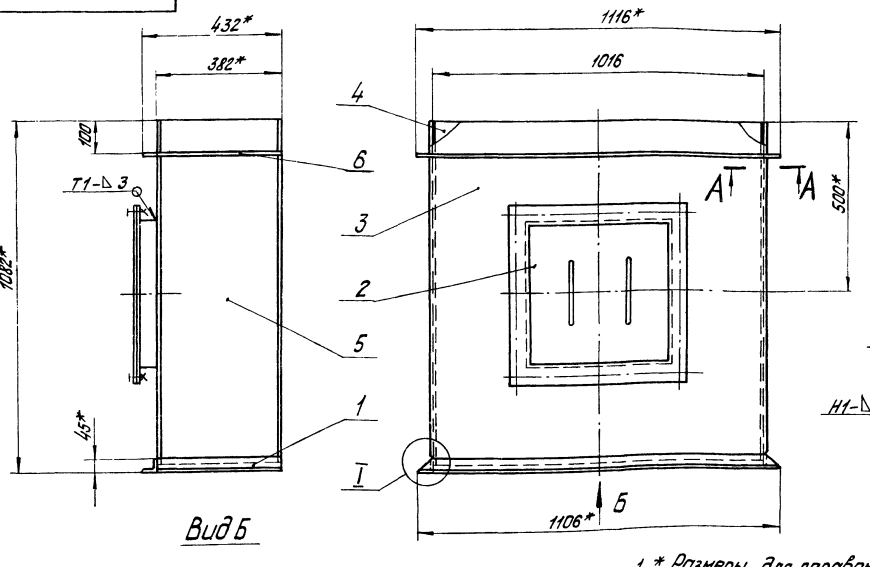

Вид Б

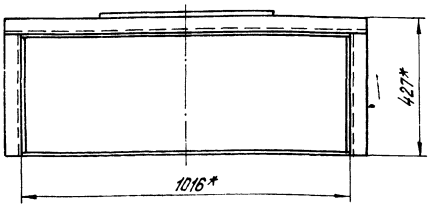

А – А
М1:2

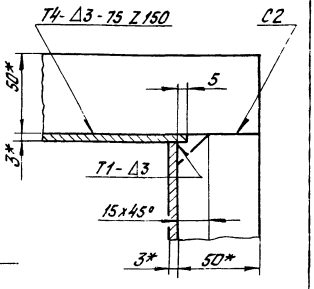

I
М 1:2

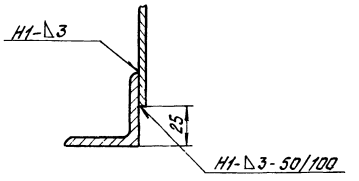

1. * Размеры для справок.
2. Неуказанные предельные отклонения размеров ± IT14/2.
3. Сварные швы по ГОСТ5264-69.
4. Обработка поверхностей реза деталей БЧ 40/.

Изм.	Лист	№ докум.	Подп.	Дата	64.39.03.000 СБ	Лит.	Масса	Масштаб
Разраб.		Янкелович		4.04.80	Напорный короб		106	1:10
Пров.		Зилгалвис		4.04.80	Сборочный чертеж.	Лист	Листов 1	
Гл. спец.		Сухоносов		10.04.80		Госстрой Латв. ССР		
Н. контр.		Колмец		10.04.80		ЛАТГИПРОПРОМ		
Утв.		Рубинс		10.04.80		г. Рига		

Копир. Тукиш 17077-24 13 Формат 12

Альбом 6.2

Типовой проект 903-1-183

Формат	Зона	Поз	Обозначение	Наименование	Кол.	Примечание
				Документация		
12			64.39.03.000 СБ	Сборочный чертеж		
				Сборочные единицы		
11		1	64.39.03.100	Фланец	1	
11		2	58.02.00.000	Люк лаза	1	
				Детали		
11		3	64.39.03.001	Стенка	1	
11		4	64.39.03.001-01	Стенка	1	
Б4		5	64.39.03.003	Стенка		
				Лист 3 ГОСТ 19903-74 / ВСт3сп3 ГОСТ 16523-70*		
				376±0,7 × 1057±1,3 мм	2	9,4 кг
				Материалы		
		6		Полоса 5×50 ГОСТ 103-76 / ВСт3пс2 ГОСТ 535-79	1,9	м

64.39.03.000

Изм	Лист	№ докум.	Подп.	Дата
Разраб.		Янкелович		4.04.80
Пров.		Зилгалвис		4.04.80
Гл. спец.		Сухоносов		10.04.80
Н. контр.		Колмец		8.34.80
Утв.		Рубинс		10.04.80

Напорный короб

Лит.	Лист	Листов
		1

Госстрой Латв. ССР ЛАТГИПРОПРОМ г. Рига

Копир. В. Бурл. — Формат 11

Альбом 6.2

Типовой проект 903-1-183

Формат	Зона	Поз	Обозначение	Наименование	Кол.	Примечание
				Документация		
11			64.39.03.100 СБ	Сборочный чертеж		
				Детали		
Б4		1	64.39.03.101	Полка		
				Уголок Б-45×45×5 ГОСТ 8509-72 / ВСт3сп3 ГОСТ 535-79	2	3,73 кг
Б4		2	64.39.03.102	Полка		
				Уголок Б-45×45×5 ГОСТ 8509-72 / ВСт3сп3 ГОСТ 535-79	2	1,29 кг

64.39.03.100

Изм	Лист	№ докум.	Подп.	Дата
Разраб.		Янкелович		4.04.80
Пров.		Зилгалвис		4.04.80
Гл. спец.		Сухоносов		10.04.80
Н. контр.		Колмец		8.34.80
Утв.		Рубинс		10.04.80

Фланец

Лит.	Лист	Листов
		1

Госстрой Латв. ССР ЛАТГИПРОПРОМ г. Рига

Копир. В. Бурл. — Формат 11

Альбом 6.2

Типовой проект 903-1-183

64.39.03.100 СБ

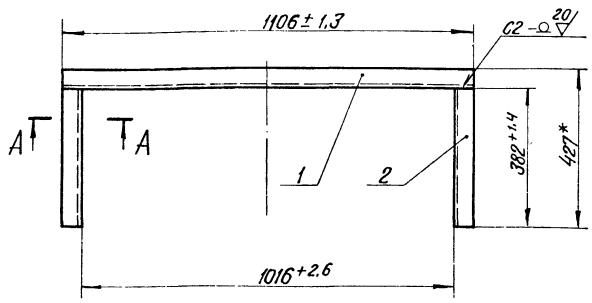

А – А

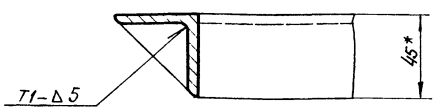

1. *Размеры для справок
2. Сварные швы по ГОСТ 5264-69.
3. Обработка поверхностей реза деталей Б4 40.

64.39.03.100 СБ

Изм	Лист	№ докум.	Подп.	Дата
Разраб.		Янкелович		4.04.80
Пров.		Зилгалвис		4.04.80
Гл. спец.		Сухоносов		10.04.80
Н. контр.		Колмец		8.34.80
Утв.		Рубинс		10.04.80

Фланец. Сборочный чертеж.

Лит.	Масса	Масштаб
	10,04	1:10

Лист — Листов 1

Госстрой Латв. ССР ЛАТГИПРОПРОМ г. Рига

Копир. В. Бурл. — Формат 11

Альбом 6.2

Типовой проект 903-1-183

64.39.03.001

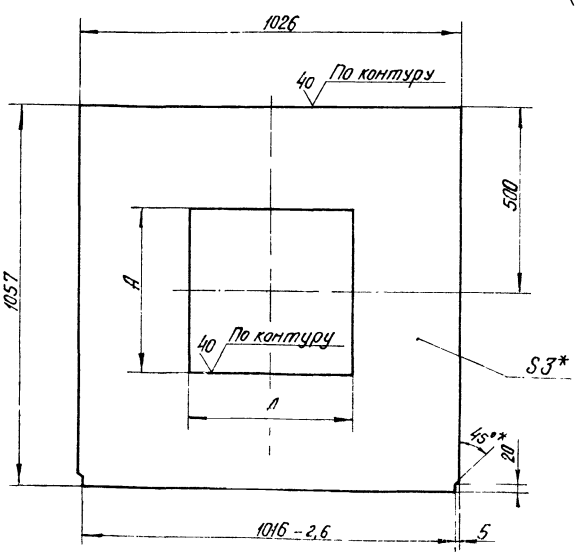

Обозначение	А, мм	Масса, кг
64.39.03.001	450	20,8
-01	—	25,5

1. *Размер для справок.
2. Неуказанные предельные отклонения размеров $\pm\frac{IT14}{2}$.

64.39.03.001

Изм	Лист	№ докум.	Подп.	Дата
Разраб.		Янкелович		4.04.80
Пров.		Зилгалвис		4.04.80
Гл. спец.		Сухоносов		10.04.80
Н. контр.		Колмец		8.34.80
Утв.		Рубинс		10.04.80

Стенка

Лит.	Масса	Масштаб
	см табл.	1:10

Лист — Листов 1

Лист 3 ГОСТ 19903-74 / ВСт3сп3 ГОСТ 16523-70*

Госстрой Латв. ССР ЛАТГИПРОПРОМ г. Рига

Копир. В. Бурл. 170.17.24 14 — Формат 11

Альбом 6.2

Типовой проект 903-1-183

Форм.	Зона	Поз	Обозначение	Наименование	Кол.	Примечание
				Документация		
12			64.39.04.000СБ	Сборочный чертёж		
				Детали		
11		1	64.39.04.001	Стойка	2	
11		2	64.39.04.001-01	Стойка	2	
Б4		3	64.39.04.002	Полка		
				Уголок Б-63×63×6 ГОСТ 8509-72 / ВСт3сп3 ГОСТ 535-79	2	2кг
Б4		4	64.39.04.003	Подпятник		
				Уголок Б-45×45×5 ГОСТ 8509-72 / ВСт3сп3 ГОСТ 535-79	2	2,4кг
Б4		5	64.39.04.004	Подпятник		
				Уголок Б-45×45×5 ГОСТ 8509-72 / ВСт3сп3 ГОСТ 535-79	2	1,2кг
Б4		6	64.39.04.005	Полка		
				Уголок Б-45×45×5 ГОСТ 8509-72 / ВСт3сп3 ГОСТ 535-79		
				L = 770±2,5мм	1	2,6кг

Инв. № подл. | Подп. и дата | Взам. инв. № | Инв. № дубл. | Подп. и дата

Изм.	Лист	№ докум.	Подп.	Дата
Разраб.		Эйдиньш		4.IV.80
Пров.		Зилгалвис		4.04.80
Гл. спец.		Сухоносов		10.04.80
Н. контр.		Колмец		8.04.80
Утв.		Рубинс		10.04.80

64.39.04.000

Опора кармана

Лит | Лист | Листов 1

Госстрой Латв. ССР ЛАТГИПРОПРОМ г. Рига

Копировал: Макс Формат 11

64.39.04.001

Альбом 6.2

Типовой проект 903-1-183

-64.39.04.001

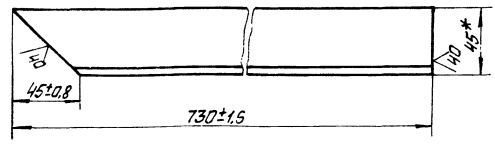

64.39.04.001-01- зеркальное отражение

Остальное - см. 64.39.04.001

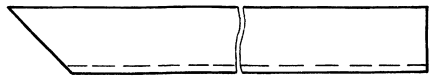

* Размер для справок.

Инв. № подл. | Подп. и дата | Взам. инв. № | Инв. № дубл. | Подп. и дата

Изм.	Лист	№ докум.	Подп.	Дата
Разраб.		Эйдиньш		4.IV.80
Пров.		Зилгалвис		4.04.80
Гл. спец.		Сухоносов		10.04.80
Н. контр.		Колмец		8.04.80
Утв.		Рубинс		10.04.80

64.39.04.001

Стойка

Лит | Масса 2,44 | Масшт. 1:2

Лист | Листов 1

Уголок Б-45×45×5 ГОСТ 8509-72 / ВСт3сп3 ГОСТ 535-79

Госстрой Латв. ССР ЛАТГИПРОПРОМ г. Рига

Копировал: Макс Формат 11

64.39.04.000СБ

Альбом 6.2

Типовой проект 903-1-183

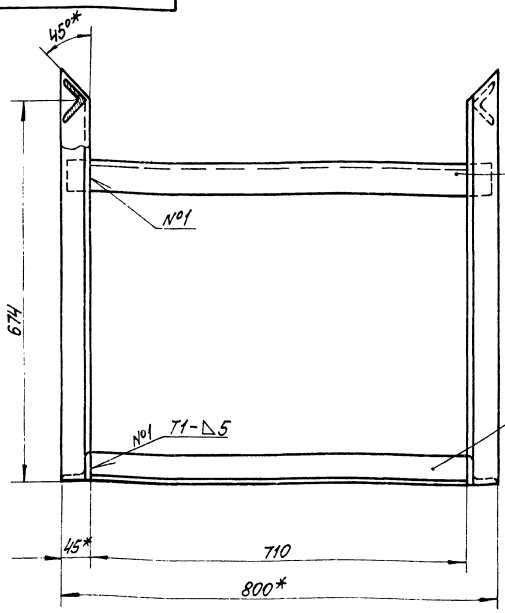

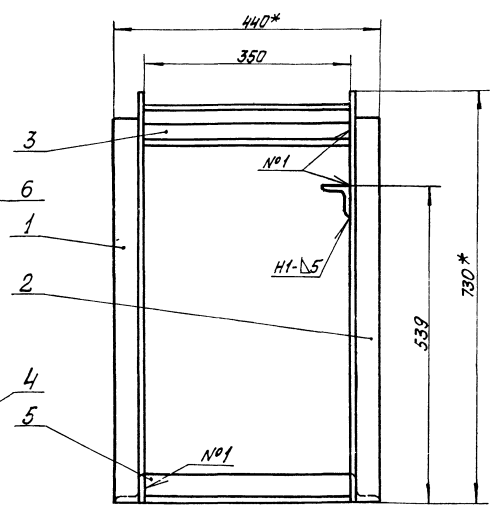

1. * Размеры для справок.
2. Неуказанные предельные отклонения размеров $\pm\frac{IT14}{2}$
3. Сварные швы по ГОСТ 5264-69.
4. Обработка поверхностей реза деталей Б4 40 ∨.

Изм.	Лист	№ докум.	Подп.	Дата
Разраб.		Эйдиньш		4.IV.80
Пров.		Зилгалвис		4.04.80
Гл. спец.		Сухоносов		10.04.80
Н. контр.		Колмец		8.04.80
Утв.		Рубинс		10.04.80

64.39.04.000 СБ

Опора кармана

Сборочный чертёж

Лит | Масса 23,6 | Масшт. 1:5

Лист | Листов 1

Госстрой Латв. ССР ЛАТГИПРОПРОМ г. Рига

Копировал: Макс Формат 12

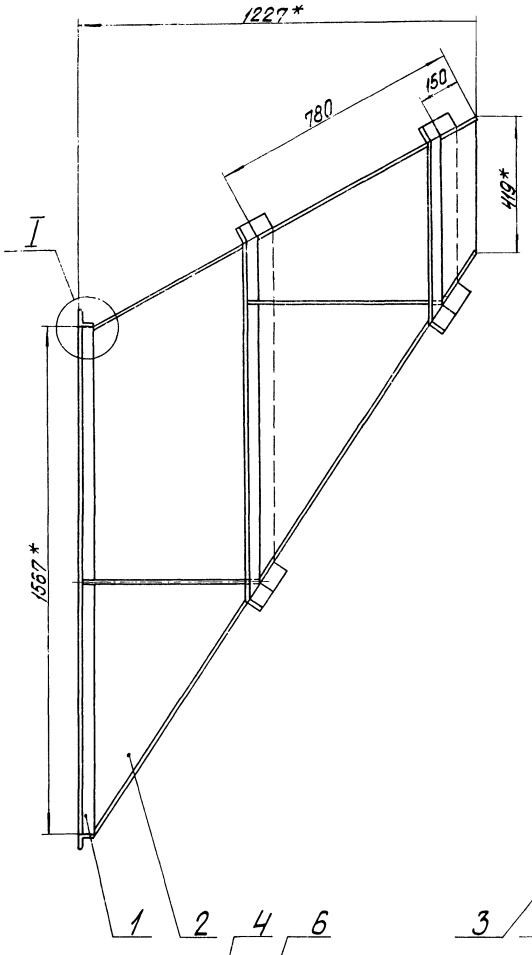

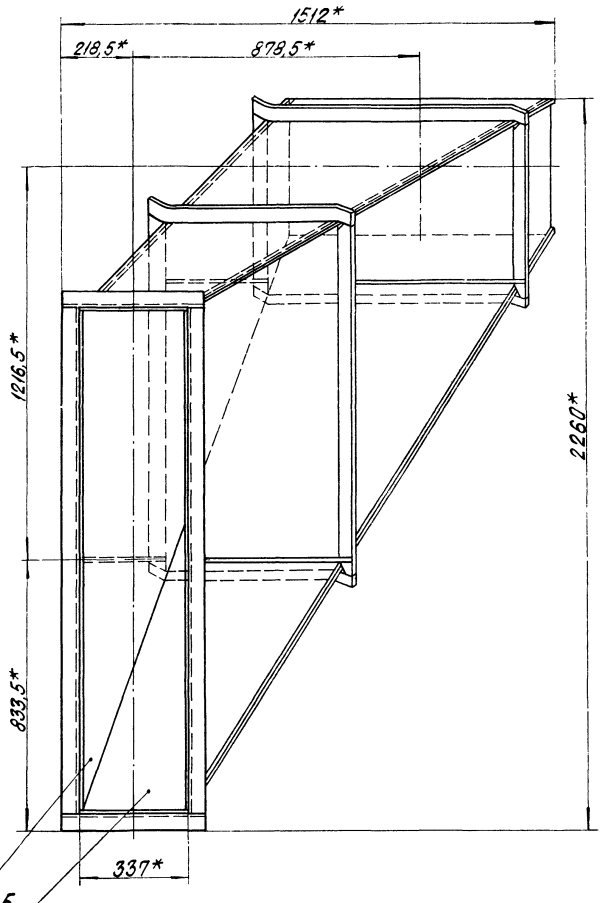

А-А
М1:2

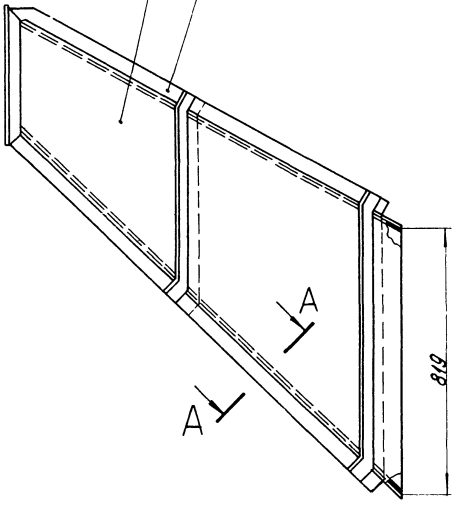

I
М1:2

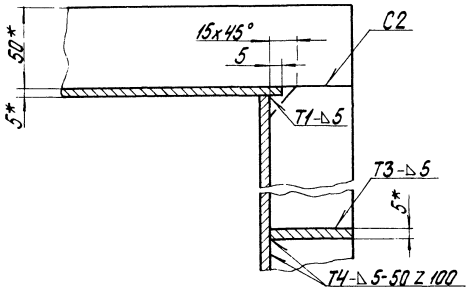

1.* Размеры для справок.
2. Неуказанные предельные отклонения размеров $\pm\frac{IT14}{2}$
3. Сварные швы по ГОСТ 5264-69.

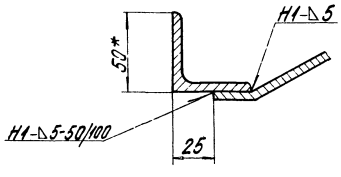

					65.39.01.000СБ			
Изм.	Лист	№ докум.	Подп.	Дата	Переход	Лит.	Масса	Масштаб
Разраб.		Зубинин					230	1:10
Пров.		Зингельвич			Сборочный чертеж	Лист	Листов 1	
Т. контр.		Суконосов				Госстрой Латв ССР		
Н. контр.		Колпец				ЛАТГИПРОПРОМ		
Утв.		Рубинс				г. Рига		

Типовой проект 903-1-103 Альбом 0.2

Инв. № подл. | Подпись и дата | Взам. инв. №

Типовой проект 903-1-183 Альбом 6.2

Формат	Зона	Поз.	Обозначение	Наименование	Кол.	Примечание
				Документация		
22			65.39.01.000 СБ	Сборочный чертеж		
				Сборочные единицы		
11		1	65.39.01.100	Фланец	1	
				Детали		
11		2	65.39.01.001	Боковина	1	
11		3	65.39.01.002	Боковина	1	
11		4	65.39.01.003	Стенка	1	
11		5	65.39.01.004	Стенка	1	
				Материалы		
		6		Полоса 5×50 ГОСТ 103-76 / ВСт3пс2 ГОСТ 535-79	9	м

Инв. № подл. | Подп. и дата | Взам. инв. № | Инв. № дубл. | Подп. и дата

Изм.	Лист	№ докум.	Подп.	Дата
Разраб.		Зайдиньш		4.04.80
Пров.		Зилгалвис		4.04.80
Гл. спец.		Суханосов		4.04.80
Н. контр.		Колмец		10.04.80
Утв.		Рубинс		10.04.80

65.39.01.000

Переход

Лит	Лист	Листов
		1

Госстрой Латв. ССР
ЛАТГИПРОПРОМ
г. Рига

Копир. Формат 11

Типовой проект 903-1-183 Альбом 6.2

Формат	Зона	Поз.	Обозначение	Наименование	Кол.	Примечание
				Документация		
11			65.39.01.100 СБ	Сборочный чертеж		
				Детали		
Б4		1	65.39.01.101	Полка		
				Уголок Б-50×50×5 ГОСТ 8502-72 / ВСт3сп3 ГОСТ 535-79	2	1.65 кг
Б4		2	65.39.01.102	Полка		
				Уголок Б-50×50×5 ГОСТ 8502-72 / ВСт3сп3 ГОСТ 535-79	2	5.9 кг

Инв. № подл. | Подп. и дата | Взам. инв. № | Инв. № дубл. | Подп. и дата

Изм.	Лист	№ докум.	Подп.	Дата
Разраб.		Зайдиньш		4.04.80
Пров.		Зилгалвис		4.04.80
Гл. спец.		Суханосов		4.04.80
Н. контр.		Колмец		10.04.80
Утв.		Рубинс		10.04.80

65.39.01.100

Фланец

Лит	Лист	Листов
		1

Госстрой Латв. ССР
ЛАТГИПРОПРОМ
г. Рига

Копир. Формат 11

Типовой проект 903-1-183 Альбом 6.2

65.39.01.100 СБ

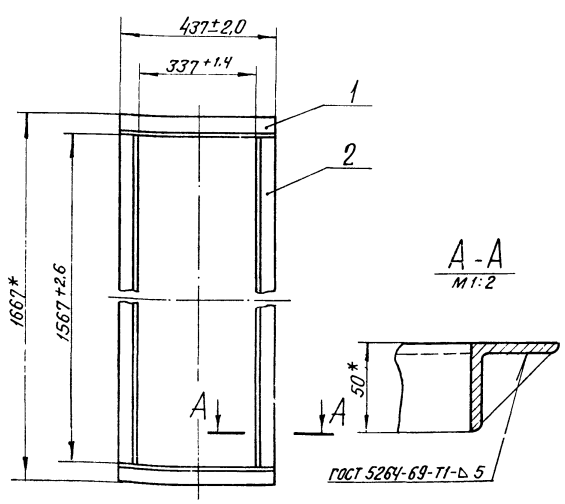

1. * Размеры для справок.
2. Обработка поверхностей реза деталей Б4 $\sqrt{40}$.

Изм.	Лист	№ докум.	Подп.	Дата
Разраб.		Зайдиньш		4.04.80
Пров.		Зилгалвис		4.04.80
Гл. спец.		Суханосов		4.04.80
Н. контр.		Колмец		4.04.80
Утв.		Рубинс		10.04.80

65.39.01.100 СБ

Фланец
Сборочный чертеж

Лит.	Масса	Масштаб
	15,1	1:10
Лист	Листов 1	

Госстрой Латв. ССР
ЛАТГИПРОПРОМ
г. Рига

Копир. Формат 11

Типовой проект 903-1-183 Альбом 6.2

65.39.01.001

$\sqrt{40}$ ($\sqrt{}$)

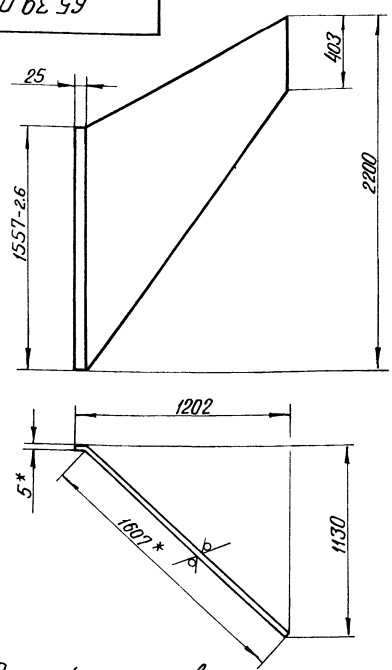

1. *Размеры для справок.
2. Неуказанные предельные отклонения размеров $\pm \frac{IT14}{2}$.

Изм.	Лист	№ докум.	Подп.	Дата
Разраб.		Зайдиньш		4.04.80
Пров.		Зилгалвис		4.04.80
Гл. спец.		Суханосов		10.04.80
Н. контр.		Колмец		10.04.80
Утв.		Рубинс		10.04.80

65.39.01.001

Боковина

Лит.	Масса	Масштаб
	63,4	1:20
Лист	Листов 1	

5 ГОСТ 19903-74
Лист ВСт3сп3 ГОСТ 14637-69*

Госстрой Латв. ССР
ЛАТГИПРОПРОМ
г. Рига

17077-24 17 Копир. Формат 11

65.39.01.002

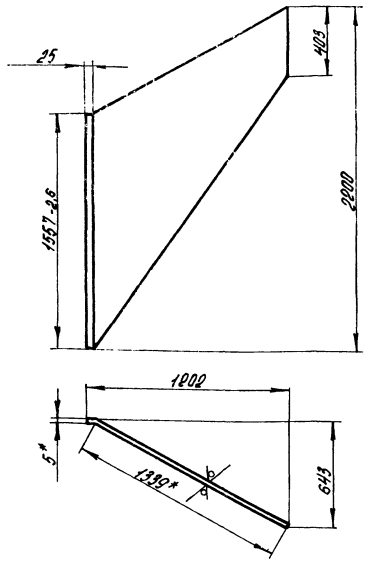

1.* Размеры для справок.
2. Неуказанные предельные отклонения размеров $\pm\frac{IT14}{2}$.

Изм.	Лист	№ докум.	Подпись	Дата	65.39.01.002			
Разраб.		Эйдиньш		4.04.80	Боковина	Лит.	Масса	Масшт.
Пров.		Зилеалвис		4.04.80			53	1:20
Гл.спец.		Сухоносов		10.04.80		Лист	Листов 1	
Н.контр.		Колмец		8.04.80	Лист 5 ГОСТ 19903-74 / 8 Ст3 сп3 ГОСТ 14637-69*	Госстрой Латв. ССР ЛАТГИПРОПРОМ г. Рига		
Утв.		Рудинс		10.04.80				

Копир. Ванеса Формат 11

65.39.01.003

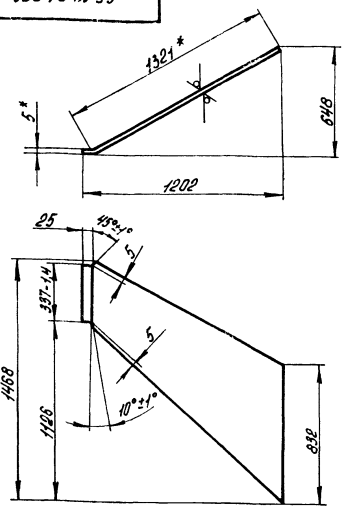

1.* Размеры для справок.
2. Неуказанные предельные отклонения размеров $\pm\frac{IT14}{2}$.

Изм.	Лист	№ докум.	Подпись	Дата	65.39.01.003			
Разраб.		Эйдиньш		4.04.80	Стенка	Лит.	Масса	Масшт.
Пров.		Зилеалвис		4.04.80			31	1:20
Гл.спец.		Сухоносов		10.04.80		Лист	Листов 1	
Н.контр.		Колмец		8.04.80	Лист 5 ГОСТ 19903-74 / 8 Ст3 сп3 ГОСТ 14637-69*	Госстрой Латв. ССР ЛАТГИПРОПРОМ г. Рига		
Утв.		Рудинс		10.04.80				

Копир. Ванеса Формат 11

Типовой проект 903-1-183 Альбом 6.2

Инв. № подл. | Подпись и дата | Взам. инв. № | Инв. № дубл. | Подпись и дата

65.39.01.004

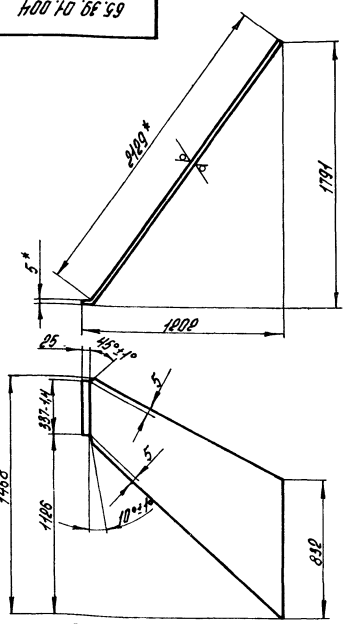

1.* Размеры для справок.
2. Неуказанные предельные отклонения размеров $\pm\frac{IT14}{2}$.

Изм.	Лист	№ докум.	Подпись	Дата	65.39.01.004			
Разраб.		Эйдиньш		4.04.80	Стенка	Лит.	Масса	Масшт.
Пров.		Зилеалвис		4.04.80			49,8	1:20
Гл.спец.		Сухоносов		10.04.80		Лист	Листов 1	
Н.контр.		Колмец		8.04.80	Лист 5 ГОСТ 19903-74 / 8 Ст3 сп3 ГОСТ 14637-69*	Госстрой Латв. ССР ЛАТГИПРОПРОМ г. Рига		
Утв.		Рудинс		10.04.80				

Копир. Ванеса Формат 11

Типовой проект 903-1-183 Альбом 6.2

Формат	Зона	Поз.	Обозначение	Наименование	Кол.	Примечание
				Документация		
12			65.39.02.000 СБ	Сборочный чертеж		
				Детали		
11		1	65.39.02.001	Стенка	2	
11		2	65.39.02.002	Стенка	2	
				Материалы		
		3		Полоса 5×50 ГОСТ 103-76 / 8 Ст3 пс2 ГОСТ 535-79	2,8	м

Изм.	Лист	№ докум.	Подпись	Дата	65.39.02.000			
Разраб.		Янкелович		4.04.80	Переход	Лит.	Лист	Листов
Пров.		Зилеалвис		4.04.80				1
Гл.спец.		Сухоносов		10.04.80		Госстрой Латв. ССР ЛАТГИПРОПРОМ г. Рига		
Н.контр.		Колмец		8.04.80				
Утв.		Рудинс		10.04.80				

Инв. № подл. | Подпись и дата | Взам. инв. № | Инв. № дубл. | Подпись и дата

11077 24 18 Копир. Ванеса Формат 11

65.39.02.000 СБ

Типовой проект 903-1-183 Альбом 6.2

Инв. № подл. | Подп. и дата | Взам. инв. № | Инв. № дубл. | Подп. и дата

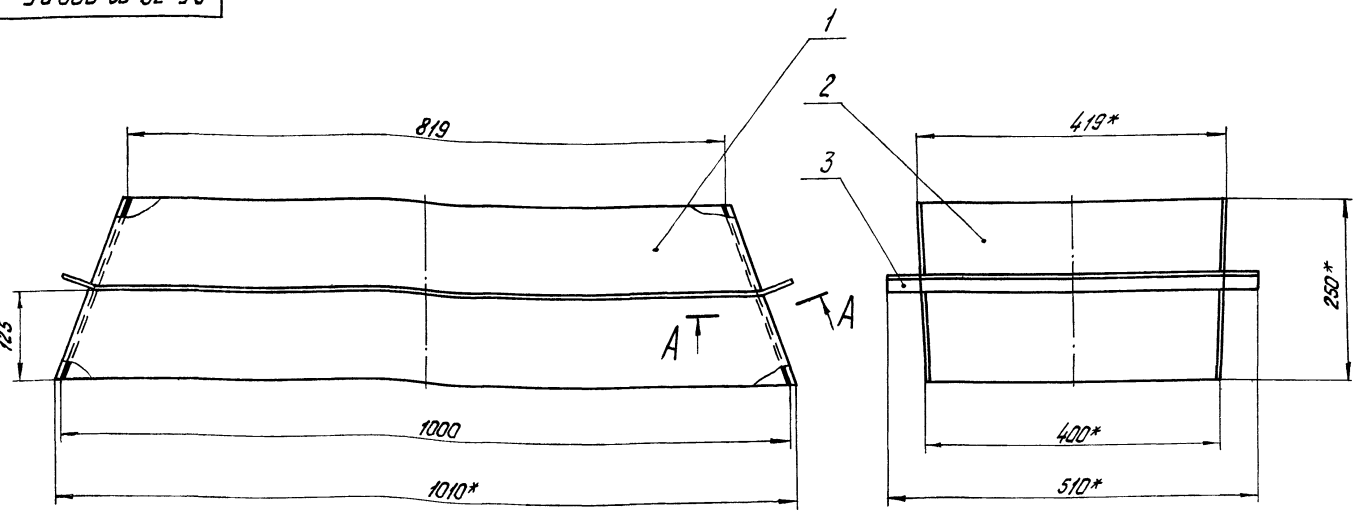

А – А
М1:2

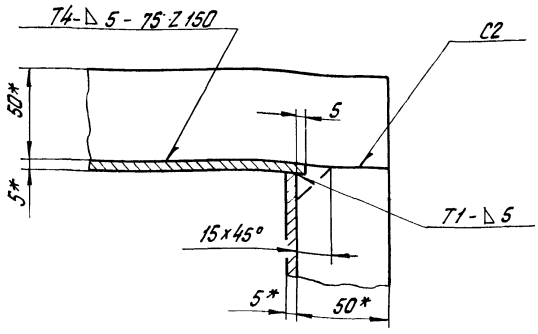

1. *Размеры для справок.
2. Неуказанные предельные отклонения размеров $\pm \frac{IT14}{2}$.
3. Сварные швы по ГОСТ 5264-69.

Изм.	Лист	№ докум.	Подп.	Дата	65.39.02.000 СБ			
Разраб.		Янкелевич		4.04.80	Переход Сборочный чертеж	Лит.	Масса	Масштаб
Пров.		Зилгалвис		4.04.80			32	1:5
Гл. спец.		Суконосов		10.04.80		Лист	Листов 1	
Н. контр.		Колмец		3.04.80		Госстрой Латв. ССР ЛАТГИПРОПРОМ г. Рига		
Утв.		Рубинс		10.04.80				

Копир. Тукиш Формат 12

65.39.02.001

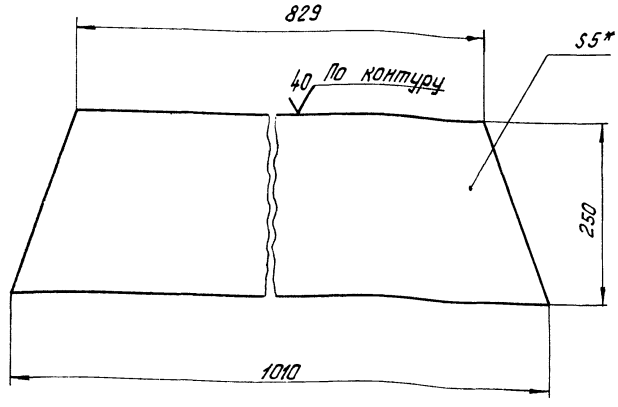

1. *Размер для справок.
2. Неуказанные предельные отклонения размеров $\pm \frac{IT14}{2}$.

Изм.	Лист	№ докум.	Подп.	Дата	65.39.02.001			
Разраб.		Янкелевич		4.04.80	Стенка	Лит.	Масса	Масштаб
Пров.		Зилгалвис		4.04.80			9,0	1:5
Гл. спец.		Суконосов		10.04.80		Лист	Листов 1	
Н. контр.		Колмец		3.04.80	Лист 5 ГОСТ 19903-74 ВСт3сп3 ГОСТ 14637-69*	Госстрой Латв. ССР ЛАТГИПРОПРОМ г. Рига		
Утв.		Рубинс		10.04.80				

Копир. Тукиш Формат 11

65.39.02.002

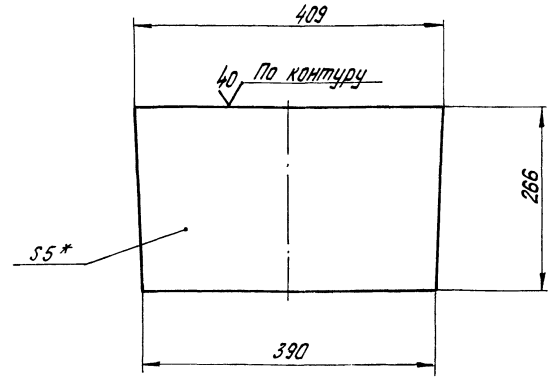

1. *Размер для справок.
2. Неуказанные предельные отклонения размеров $\pm \frac{IT14}{2}$.

Изм.	Лист	№ докум.	Подп.	Дата	65.39.02.002			
Разраб.		Янкелевич		4.04.80	Стенка	Лит.	Масса	Масштаб
Пров.		Зилгалвис		4.04.80			4,2	1:5
Гл. спец.		Суконосов		10.04.80		Лист	Листов 1	
Н. контр.		Колмец		3.04.80	Лист 5 ГОСТ 19903-74 ВСт3сп3 ГОСТ 14637-69*	Госстрой Латв. ССР ЛАТГИПРОПРОМ г. Рига		
Утв.		Рубинс		10.04.80				

17077-24 19 Копир. Тукиш Формат 11

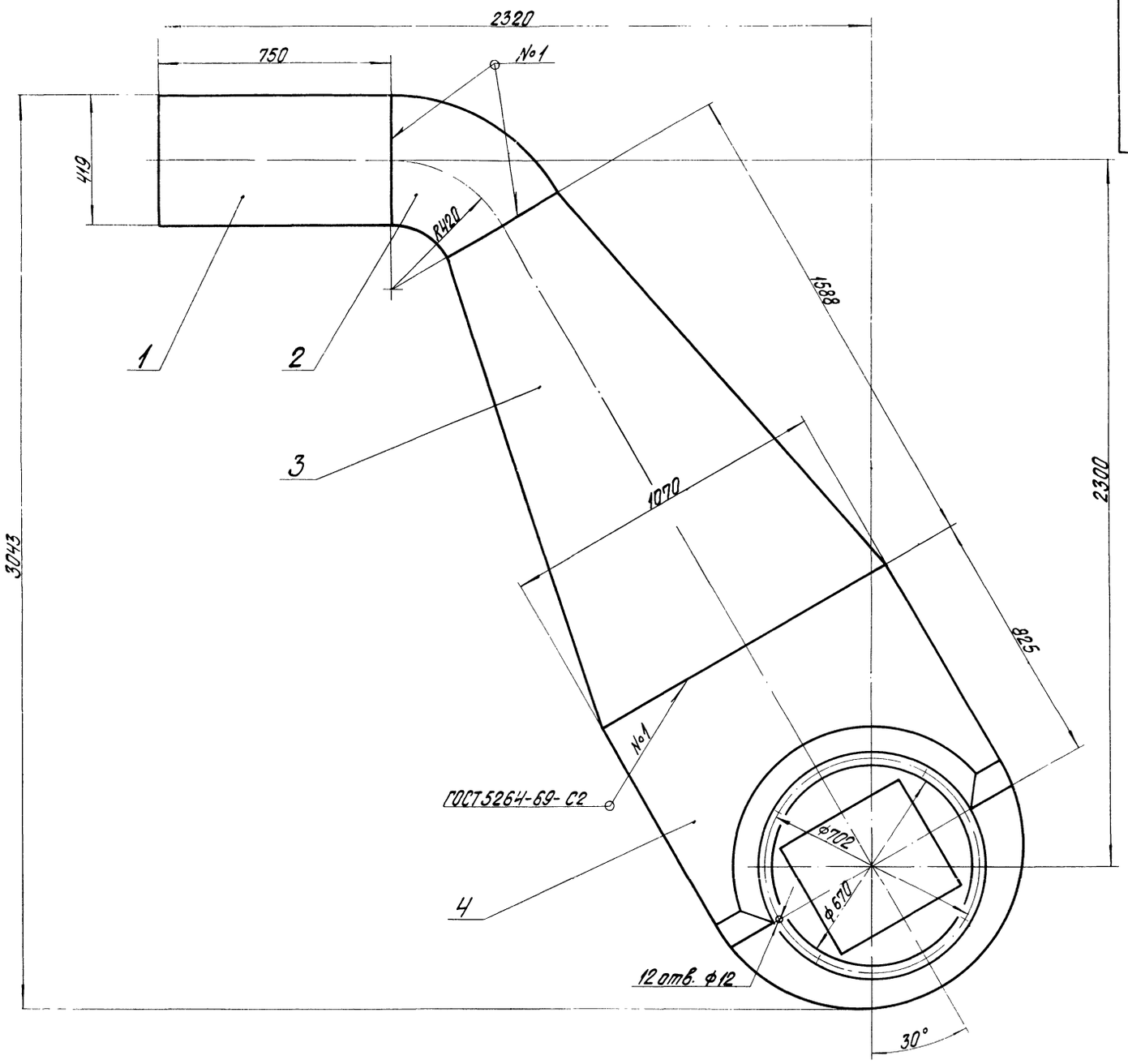

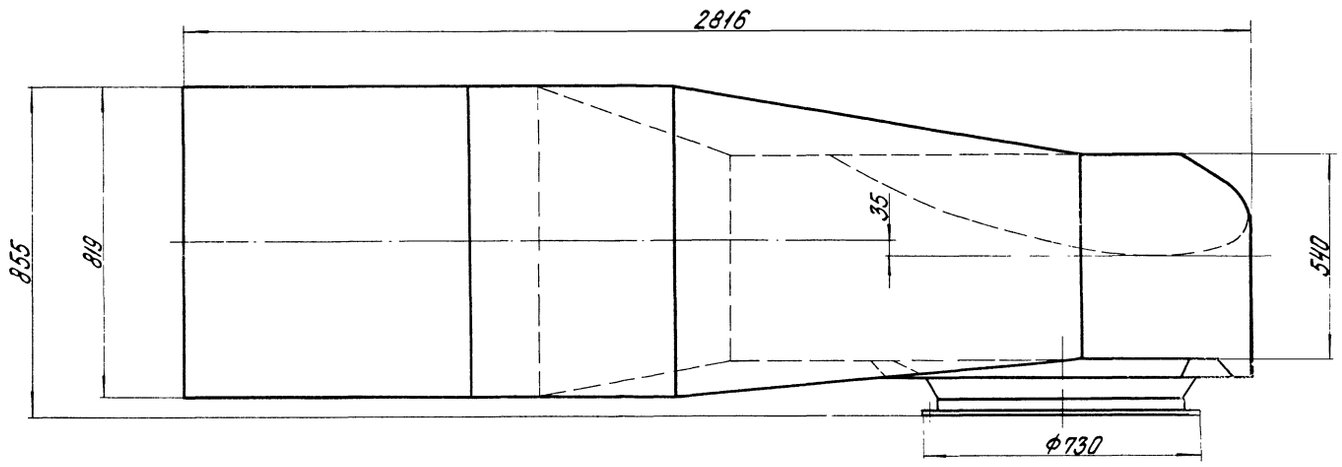

Размеры для справок

					65.39.03.000СБ		
Изм.	Лист	№ докум.	Подп.	Дата	Всасывающий короб Сборочный чертеж	Лит.	Масса	Масштаб
Разраб.		Никулович		4.04.83			515	1:10
Пров.		Зилгалвис		4.04.83		Лист	Листов 1
Гл. спец.		Суконосов		4.04.83		Госстрой Латв ССР ЛАТГИПРОПРОМ г. Рига	
Н. контр.		Колтец		4.04.83			
Утв.		Рубинс		4.04.83			

Копировал Бралина Формат А4

Альбом 6.2

Типовой проект 903-1-183

Формат	Зона	Поз.	Обозначение	Наименование	Кол.	Примечание
				Документация		
22			65.39.03.000 СБ	Сборочный чертеж		
				Сборочные единицы		
11		1	65.39.03.100	Короб	1	
11		2	65.39.03.200	Колено	1	
11		3	65.39.03.300	Переход	1	
11		4	65.29.02.000	Карман	1	

Изм	Лист	№ докум.	Подп.	Дата
Разраб.		Янкелович		4.04.80
Пров.		Зилгалвис		4.04.80
Гл. спец.		Сухоносов		10.04.80
Н. контр.		Колмец		8.04.80
Утв.		Рубинс		10.04.80

65.39.03.000

Всасывающий короб

Лит.	Лист	Листов
		1

Госстрой Латв. ССР ЛАТГИПРОПРОМ г. Рига

Копир. В. Гугал

Формат 11

Альбом 6.2

Типовой проект 903-1-183

Формат	Зона	Поз.	Обозначение	Наименование	Кол.	Примечание
				Документация		
12			65.39.03.100 СБ	Сборочный чертеж		
				Детали		
Б4		1	65.39.03.101	Стенка		
				Лист $\frac{5\ \text{ГОСТ}\ 19903-74}{\text{ВСт3сп3 ГОСТ}\ 14637-69^*}$	2	12,0 кг
Б4		2	65.39.03.102	Стенка		
				Лист $\frac{5\ \text{ГОСТ}\ 19903-74}{\text{ВСт3сп3 ГОСТ}\ 14637-69^*}$	2	24,4 кг
				Материалы		
		3		Полоса $\frac{5\times50\ \text{ГОСТ}\ 103-76}{\text{ВСт3пс2 ГОСТ}\ 535-79}$	5,4	м

Изм	Лист	№ докум.	Подп.	Дата
Разраб.		Янкелович		4.04.80
Пров.		Зилгалвис		4.04.80
Гл. спец.		Сухоносов		10.04.80
Н. контр.		Колмец		8.04.80
Утв.		Рубинс		10.04.80

65.39.03.100

Короб

Лит.	Лист	Листов
		1

Госстрой Латв. ССР ЛАТГИПРОПРОМ г. Рига

Копир. В. Гугал

Формат 11

Альбом 6.2

Типовой проект 903-1-183

65.39.03.100 СБ

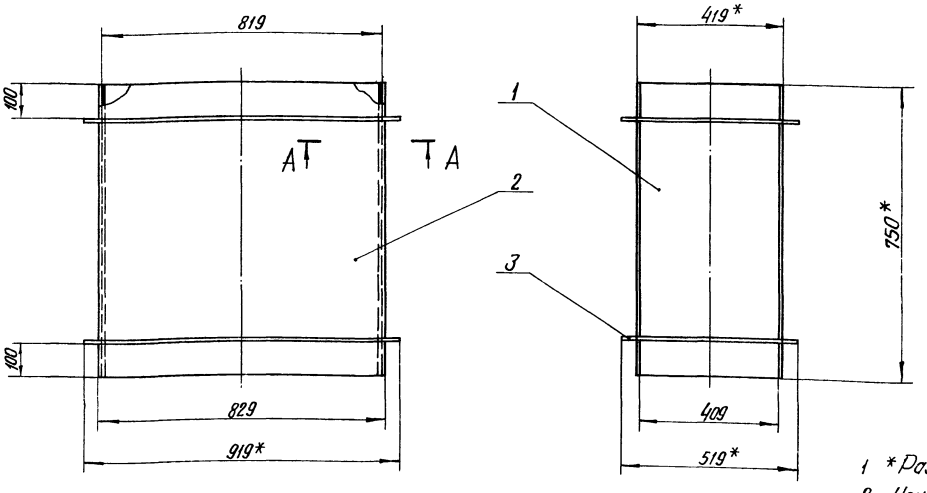

А-А
М1:2

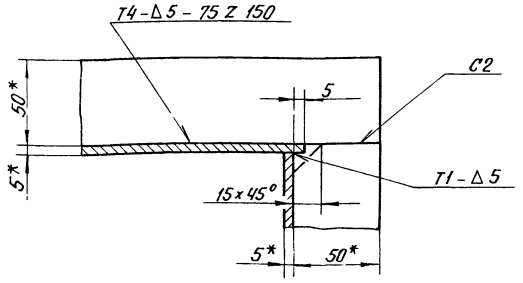

1 *Размеры для справок.
2 Неуказанные предельные отклонения размеров $\pm\frac{IT14}{2}$.
3. Сварные швы по ГОСТ 5264-69.
4. Обработка поверхностей реза деталей Б4 40/.

Изм.	Лист	№ докум.	Подп.	Дата
Разраб.		Янкелович		4.04.80
Пров.		Зилгалвис		4.04.80
Гл. спец.		Сухоносов		10.04.80
Н. контр.		Колмец		8.04.80
Утв.		Рубинс		10.04

65.39.03.100 СБ

Короб
Сборочный чертеж

Лит.	Масса	Масштаб
	83,4	1:10

Лист | Листов 1

Госстрой Латв. ССР ЛАТГИПРОПРОМ г. Рига

Формат 12 г

Формат	Зона	Поз.	Обозначение	Наименование	Кол.	Примечание
				Документация		
12			65.39.03.200 СБ	Сборочный чертёж		
				Детали		
11		1	65.39.03.201	Боковина	2	
11		2	65.39.03.202	Стенка	1	
11		3	65.39.03.203	Стенка	1	
				Материалы		
		4		Полоса 5×50 ГОСТ 103-76 / ВСт3пс2 ГОСТ 535-79	5,4	м

Типовой проект 903-1-183 Альбом 6.2

Изм.	Лист	№ докум.	Подп.	Дата
Разраб.		Янкелович		4.04.80
Пров.		Зилгалвис		4.04.80
Гл.спец.		Сухоносов		10.04.80
Н.контр.		Колмец		10.04.80
Утв.		Рубинс		10.04.80

65.39.03.200

Колено

Лит. | Лист | Листов 1

Госстрой Латв.ССР ЛАТГИПРОПРОМ г. Рига

Копировал: Формат 11

65.39.03.201

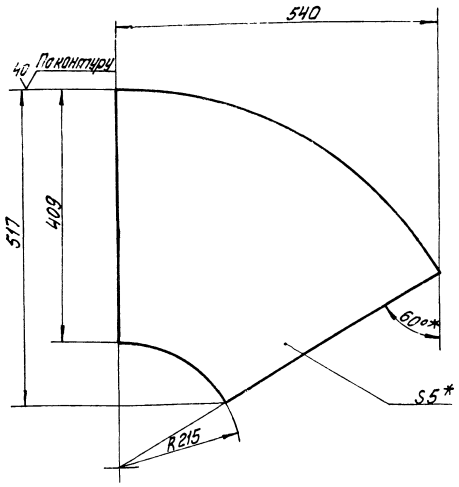

1. * Размеры для справок.
2. Неуказанные предельные отклонения размеров $\pm\frac{IT14}{2}$.

Изм.	Лист	№ докум.	Подп.	Дата
Разраб.		Янкелович		4.04.80
Пров.		Зилгалвис		4.04.80
Гл.спец.		Сухоносов		10.04.80
Н.контр.		Колмец		10.04.80
Утв.		Рубинс		10.04.80

Боковина

Лит. | Масса 7,1 | Масшт. 1:5

Лист | Листов 1

Лист 5 ГОСТ 19903-74 / ВСт3сп3 ГОСТ 14637-69*

Госстрой Латв.ССР ЛАТГИПРОПРОМ г. Рига

Копировал: Формат 11В

65.39.03.200 СБ

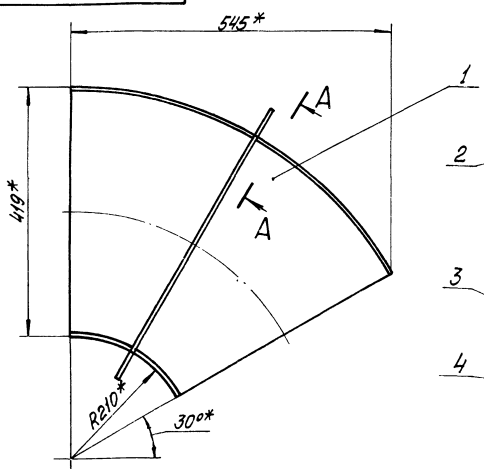

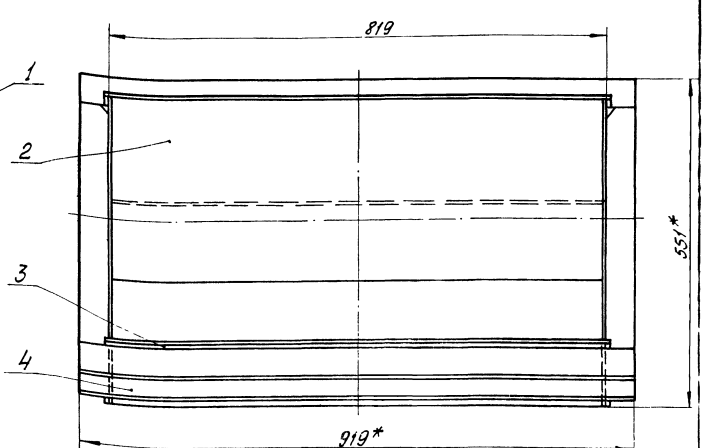

А—А повёрнуто
м 1:2

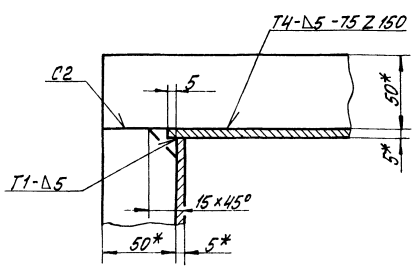

1. * Размеры для справок.
2. Неуказанные предельные отклонения размеров $\pm\frac{IT14}{2}$.

Изм.	Лист	№ докум.	Подп.	Дата
Разраб.		Янкелович		4.04.80
Пров.		Зилгалвис		4.04.80
Гл.спец.		Сухоносов		10.04.80
Н.контр.		Колмец		10.04.80
Утв.		Рубинс		10.04.80

65.39.03.200 СБ

Колено. Сборочный чертёж

Лит. | Масса 53,5 | Масшт. 1:5

Лист | Листов 1

Госстрой Латв.ССР ЛАТГИПРОПРОМ г. Рига

17077 24 22 Копировал: Формат 12В

Типовой проект 903-1-183 Альбом 6.2

65.39.03.202

40

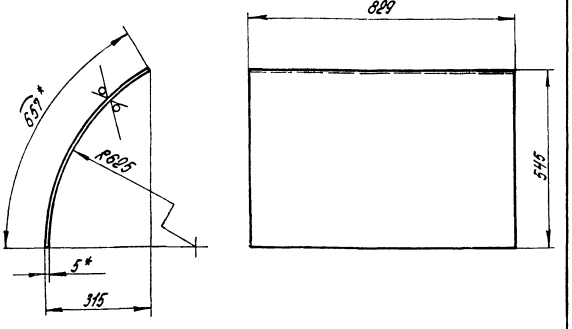

1.* Размеры для справок.
2. Неуказанные предельные отклонения размеров $\pm\frac{IT14}{2}$.

Изм.	Лист	№ докум.	Подпись	Дата	65.39.03.202			
Разраб.		Янкелович		4.04.80	Стенка	Лит.	Масса	Масшт.
Пров.		Зилгалвис		4.04.80			21,4	1:10
Гл.спец.		Сухоносов		10.04.80		Лист	Листов 1	
Н.контр.		Колмец		8.04.80	Лист 5 ГОСТ 19903-74 / 8Ст3сп3 ГОСТ 14637-69*	Госстрой Латв.ССР ЛАТГИПРОПРОМ г. Рига		
Утв.		Рудинс		10.04.80				

Копир. Ламеса — Формат 11

Инв. № подл. | Подпись и дата | Взам. инв. № | Инв. № дубл. | Подпись и дата

Типовой проект 903-1-183 Альбом 6.2

65.39.03.203

40

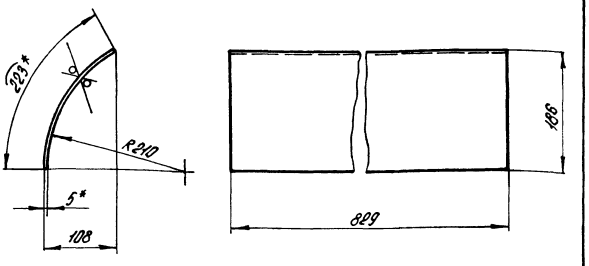

1.* Размеры для справок.
2. Неуказанные предельные отклонения размеров $\pm\frac{IT14}{2}$.

Изм.	Лист	№ докум.	Подпись	Дата	65.39.03.203			
Разраб.		Янкелович		4.04.80	Стенка	Лит.	Масса	Масшт.
Пров.		Зилгалвис		4.04.80			7,3	1:5
Гл.спец.		Сухоносов		10.04.80		Лист	Листов 1	
Н.контр.		Колмец		8.04.80	Лист 5 ГОСТ 19903-74 / 8Ст3сп3 ГОСТ 14637-69*	Госстрой Латв.ССР ЛАТГИПРОПРОМ г. Рига		
Утв.		Рудинс		10.04.80				

Копир. Ламеса — Формат 11

Инв. № подл. | Подпись и дата | Взам. инв. № | Инв. № дубл. | Подпись и дата

Типовой проект 903-1-183 Альбом 6.2

Формат	Зона	Поз.	Обозначение	Наименование	Кол.	Примечание
				Документация		
12			65.39.03.300 СБ	Сборочный чертеж		
				Детали		
11		1	65.39.03.301	Стенка	2	
11		2	65.39.03.302	Стенка	1	
11		3	65.39.03.302-01	Стенка	1	
				Материалы		
		4		Полоса 5×50 ГОСТ 103-76 / 8Ст3пс2 ГОСТ 535-79	9,2	м

Изм.	Лист	№ докум.	Подпись	Дата	65.39.03.300			
Разраб.		Янкелович		4.04.80	Переход	Лит.	Лист	Листов 1
Пров.		Зилгалвис		4.04.80				
Гл.спец.		Сухоносов		10.04.80		Госстрой Латв.ССР ЛАТГИПРОПРОМ г. Рига		
Н.контр.		Колмец		8.04.80				
Утв.		Рудинс		10.04.80				

Копир. Ламеса — Формат 11

Инв. № подл. | Подпись и дата | Взам. инв. № | Инв. № дубл. | Подпись и дата

Типовой проект 903-1-183 Альбом 6.2

65.39.03.301

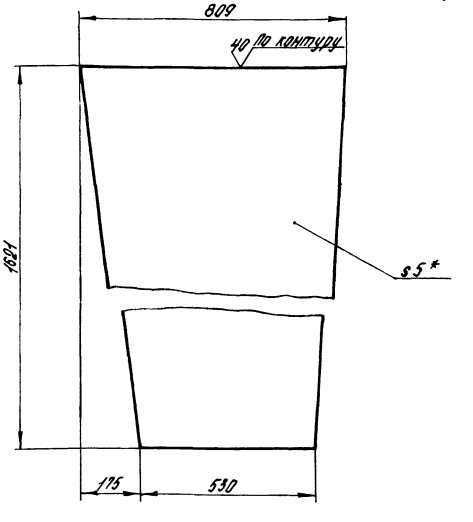

1.* Размер для справок.
2. Неуказанные предельные отклонения размеров $\pm\frac{IT14}{2}$.

Изм.	Лист	№ докум.	Подпись	Дата	65.39.03.301			
Разраб.		Янкелович		4.04.80	Стенка	Лит.	Масса	Масшт.
Пров.		Зилгалвис		4.04.80			42,6	1:10
Гл.спец.		Сухоносов		10.04.80		Лист	Листов 1	
Н.контр.		Колмец		8.04.80	Лист 5 ГОСТ 19903-74 / 8Ст3сп3 ГОСТ 14637-69*	Госстрой Латв.ССР ЛАТГИПРОПРОМ г. Рига		
Утв.		Рудинс		10.04.80				

Копир. Ламеса — Формат 11

65.39.03.300 СБ

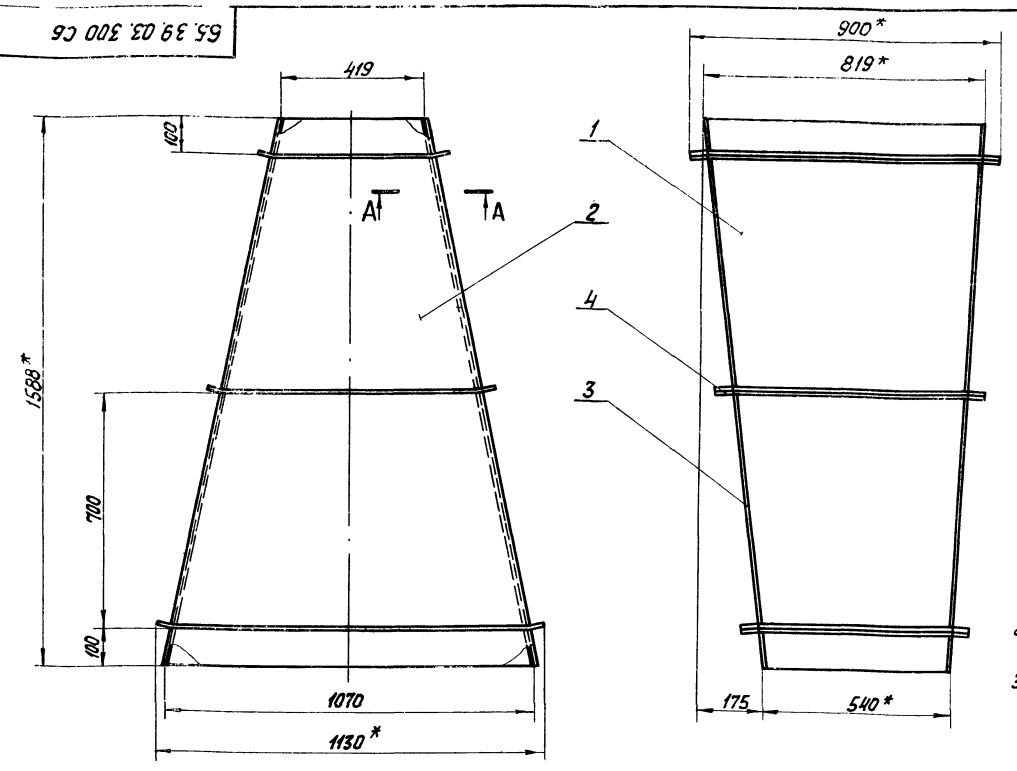

А–А
М 1:2

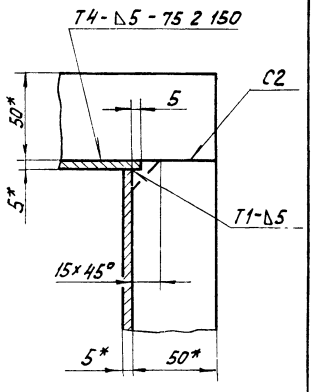

1* Размеры для справок.
2. Неуказанные предельные отклонения размеров $\pm \frac{IT14}{2}$.
3. Сварные швы по ГОСТ 5264-69.

Изм.	Лист	№ докум.	Подп.	Дата	65.39.03.300 СБ			
Разраб.		Янкелович		4.04.80	Переход Сборочный чертеж	Лит.	Масса	Масштаб
Пров.		Зилгалвис		4.04.80			197,6	1:10
Гл.спец.		Суконосов				Лист	Листов 1	
Н.контр.		Колпец		7.04.80		Госстрой СССР ЛАТГИПРОПРОМ г. Рига		
Утв.		Рубинс		10.04.80				

Копир. Kiseleva — формат 12 Г

Альбом 6.2 Типовой проект 903-1-183

65.39.03.302

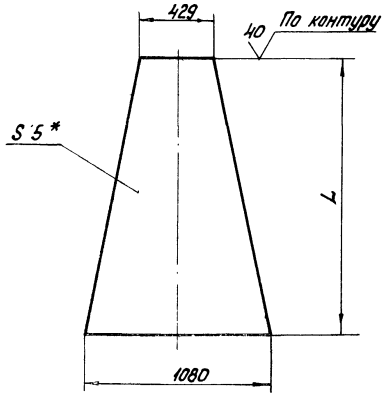

Обозначение	L, мм	Масса, кг
65.39.03.302	1591	47,1
-01	1598	47,3

1.* Размер для справок.
2. Неуказанные предельные отклонения размеров $\pm \frac{IT14}{2}$.

Изм.	Лист	№ докум.	Подп.	Дата	65.39.03.302			
Разраб.		Янкелович		4.04.80	Стенка	Лит.	Масса	Масштаб
Пров.		Зилгалвис		4.04.80			см. табл.	—
Гл.спец.		Суконосов				Лист	Листов 1	
Н.контр.		Колпец		7.04.80	5 ГОСТ 19903-74 Лист В Ст3сп3 ГОСТ 14637-69*	Госстрой СССР ЛАТГИПРОПРОМ г. Рига		
Утв.		Рубинс		10.04.80				

Копир. Kiseleva — формат 11 А

Альбом 6.2 Типовой проект 903-1-183

Формат	Зона	Поз.	Обозначение	Наименование	Кол.	Примечание
				Документация		
12			65.29.02.000 СБ	Сборочный чертеж		
				Сборочные единицы		
11		1	58.02.00.000	Люк лаза	1	см. Альбом 6.1
				Детали		
12		2	65.29.02.001	Стенка	1	
12		3	65.29.02.002	Стенка	1	
12		4	65.29.02.003	Полуконус	1	
11		5	65.29.02.004	Фланец	1	
12		6	65.29.02.005	Боковина	1	
11		7	65.29.02.006	Конус	1	
11		8	65.29.02.007	Удлинитель	1	
				Материалы		
		9		Полоса 5×50 ГОСТ 103-76 / В Ст3сп2 ГОСТ 535-79	3,5	м

Инв.№ подл. | Подп. и дата | Взам.инв.№ | Инв.№ дубл. | Подп. и дата

Изм.	Лист	№ докум.	Подп.	Дата	65.29.02.000			
Разраб.		Янкелович		4.04.80	Карман	Лит.	Лист	Листов
Пров.		Зилгалвис		4.04.80				
Гл.спец.		Суконосов				Госстрой СССР ЛАТГИПРОПРОМ г. Рига		
Н.контр.		Колпец		7.04.80				
Утв.		Рубинс		10.04.80				

Копир. Kiseleva 17077-24 24 — формат А1

65.29.02.000СБ

Типовой проект 903-1-183 Альбом 6.2

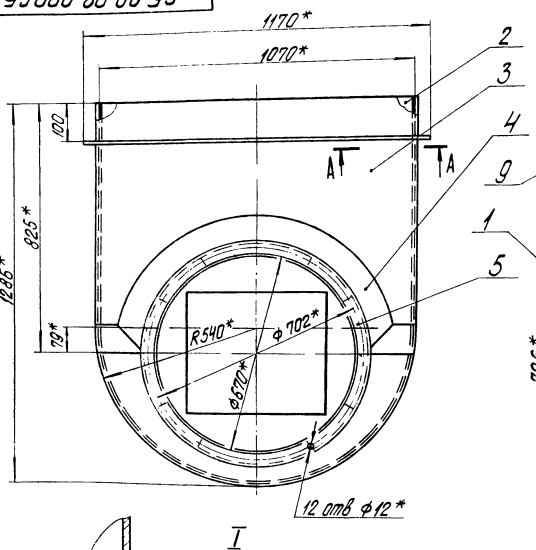

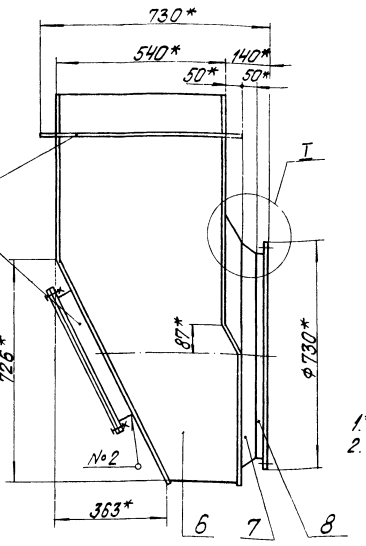

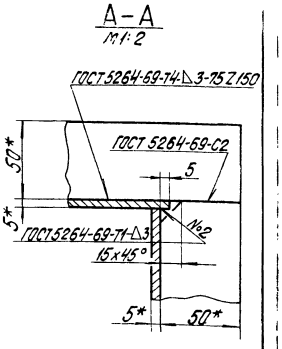

1.* Размеры для справок.
2. Неуказанные предельные отклонения размеров ± IT14/2.

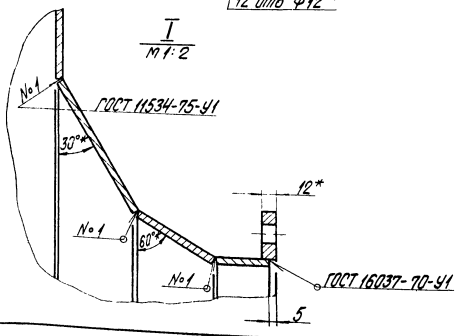

					65.29.02.000СБ		
Изм.	Лист	№ докум.	Подп.	Дата	Карман Сборочный чертеж	Лит.	Масса	Масштаб
Разраб.		Анкелович		4.04.80			180	1:10
Пров.		Зигелевич		4.04.80		Лист	Листов 1
Т.контр.		Сухоносов		4.04.80		Госстрой Латв ССР ЛАТГИПРОПРОМ г. Рига	
Н.контр.		Колтец		4.04.80			
Утв.		Рубинс		4.04.80			

Копировал Брапшка Формат А2

65.29.02.001

Типовой проект 903-1-183 Альбом 6.2

40/(V)

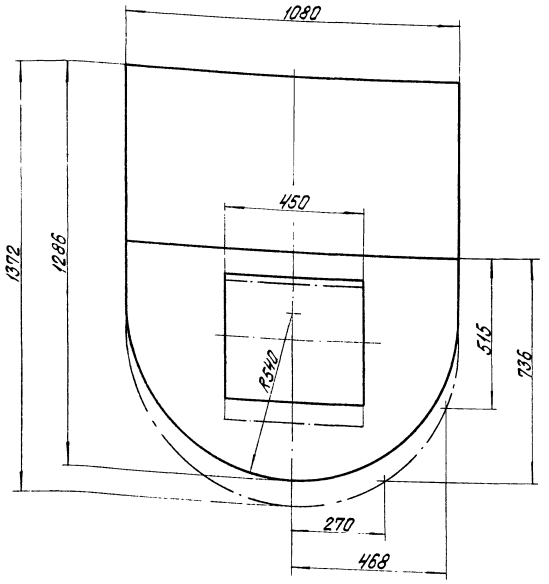

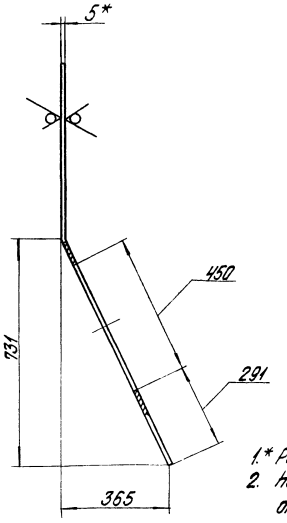

1.* Размер для справок.
2. Неуказанные предельные отклонения размеров ± IT14/2

					65.29.02.001		
Изм.	Лист	№ докум.	Подп.	Дата	Стенка	Лит.	Масса	Масштаб
Разраб.		Анкелович		4.04.80			42,5	1:10
Пров.		Зигелевич		4.04.80		Лист	Листов 1
Т.контр.		Сухоносов		4.04.80	Лист 5 ГОСТ 19903-74 В ст.сп3 ГОСТ 16037-69*	Госстрой Латв ССР ЛАТГИПРОПРОМ г. Рига	
Н.контр.		Колтец		4.04.80			
Утв.		Рубинс		4.04.80			

Копировал Брапшка Формат А2

65.29.02.002

40 √ (√)

Развертка

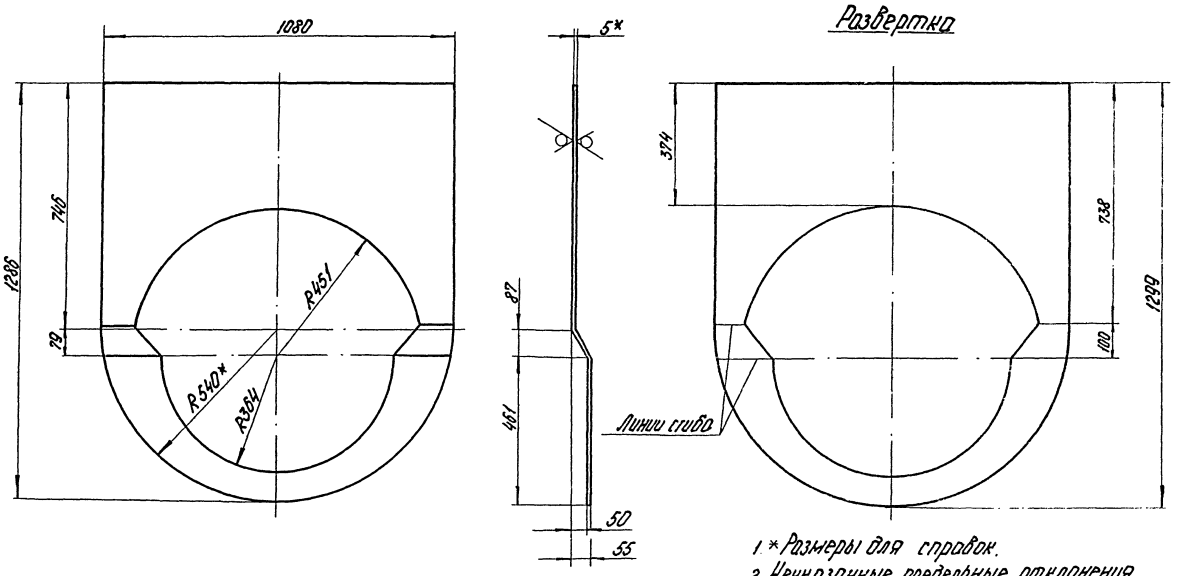

1.* Размеры для справок.
2. Неуказанные предельные отклонения размеров ± $\frac{IT14}{2}$.

					65.29.02.002			
Изм.	Лист	№ докум.	Подп.	Дата	Стенка	Лит.	Масса	Масштаб
Разраб.		Янкелович		4.04.80			30	1:10
Пров.		Зилгалвис		4.04.80		Лист	Листов 1	
Гл. спец.		Сухоносов		10.04.80	Лист 5 ГОСТ 19903-74 / В Ст3СП3 ГОСТ 14637-69*	Госстрой Латв. ССР ЛАТГИПРОПРОМ г. Рига		
Н. контр.		Колмец		8.04.80				
Утв.		Рубинс		10.04.80				

Копир. Чуб-

Формат 12

65.29.02.003

40 √ (√)

Развертка

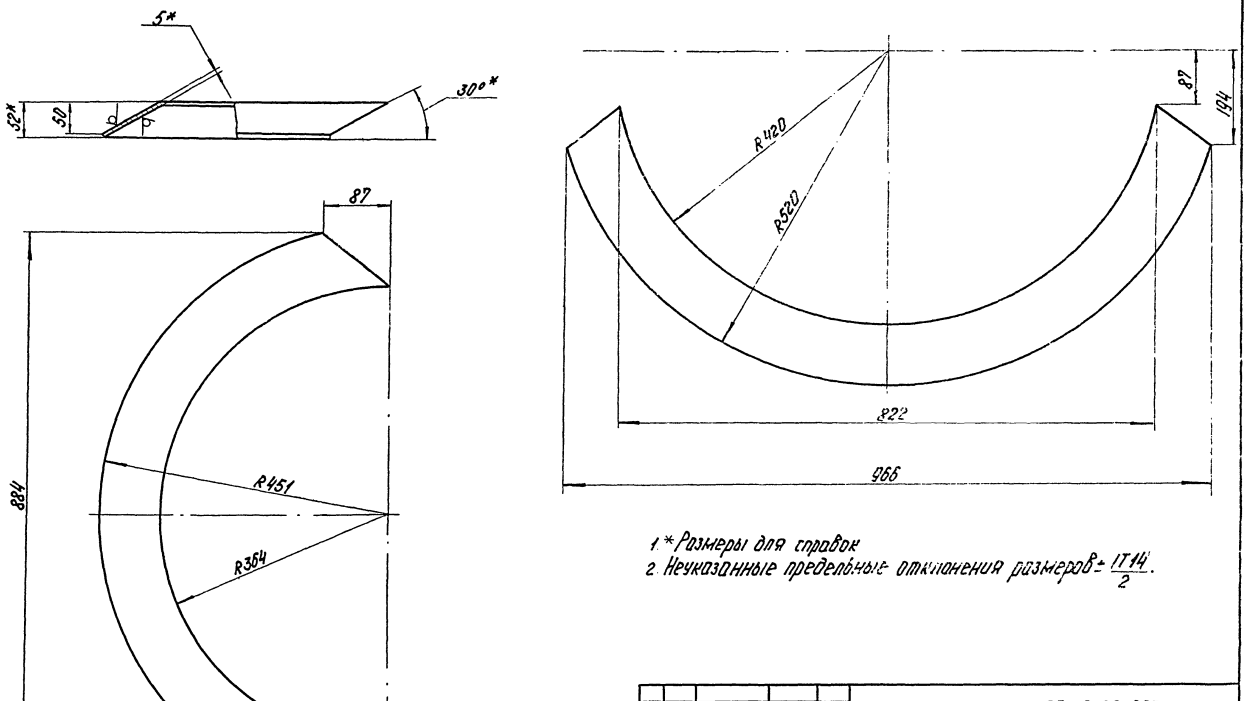

1.* Размеры для справок
2. Неуказанные предельные отклонения размеров ± $\frac{IT14}{2}$.

					65.29.02.003			
Изм.	Лист	№ докум.	Подп.	Дата	Полуконус	Лит.	Масса	Масштаб
Разраб.		Янкелович		4.04.80			5	1:5
Пров.		Зилгалвис		4.04.80		Лист	Листов 1	
Гл. спец.		Сухоносов		10.04.80	Лист 5 ГОСТ 19903-74 / В Ст3СП3 ГОСТ 14637-69*	Госстрой Латв. ССР ЛАТГИПРОПРОМ г. Рига		
Н. контр.		Колмец		8.04.80				
Утв.		Рубинс		10.04.80				

Копир. Чуб- 17077-24 26 Формат 12

Альбом 6.2 Типовой проект 903-1-183 Альбом VII

65.29.02.004

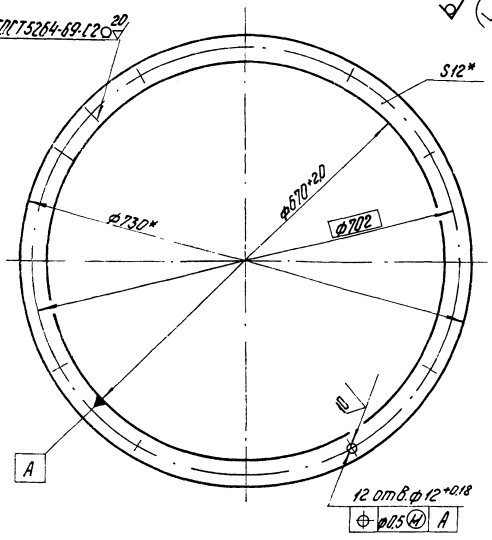

*Размеры для справок

Нач. отд.	Гвоздев						
Гл. спец.	Сухонос						
Н. контр.	Кормы						
Утв.	Рубинс						

65.29.02.004

Фланец

Лит. | Масса | Масштаб
— | 6.2 | 1:5

Лист | Листов 1

Госстрой Латв. ССР
ЛАТГИПРОПРОМ
г. Рига

Полоса 12×30 ГОСТ 103-76
Вст3 ТУ3 ГОСТ 535-79

Копир. Чч-7- Формат 11

Альбом 6.2 Типовой проект 903-1-183 Альбом VII

65.29.02.006

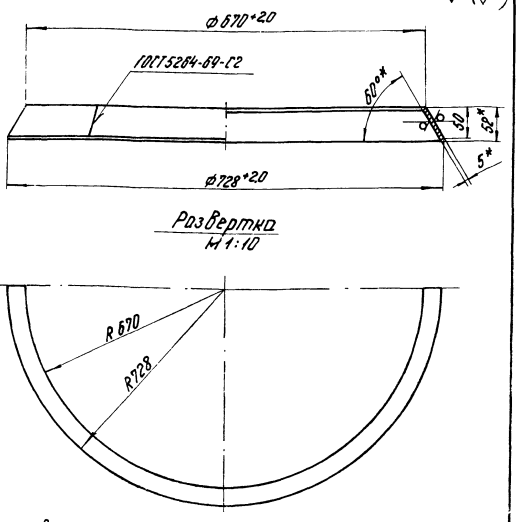

Развертка
М 1:10

1.*Размеры для справок.
2. Неуказанные предельные отклонения размеров ±IT14/2.

Нач. отд.	Гвоздев						
Гл. спец.	Сухонос						
Н. контр.	Кормы						
Утв.	Рубинс						

65.29.02.006

Конус

Лит. | Масса | Масштаб
— | 3.0 | 1:5

Лист | Листов 1

Госстрой Латв. ССР
ЛАТГИПРОПРОМ
г. Рига

Лист 5 ГОСТ 19903-74
Вст3 ТУ3 ГОСТ 14637-69*

Копир. Чч-7- Формат 11

Альбом 6.2 Типовой проект 903-1-183 Альбом VII

65.29.02.005

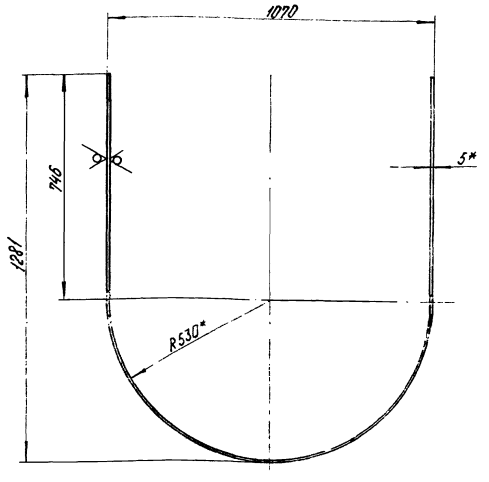

Развертка

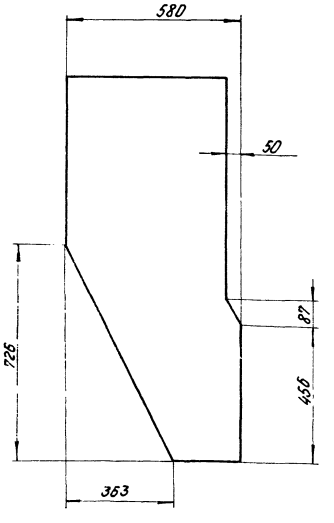

1.*Размеры для справок.
2. Неуказанные предельные отклонения размеров ±IT14/2.

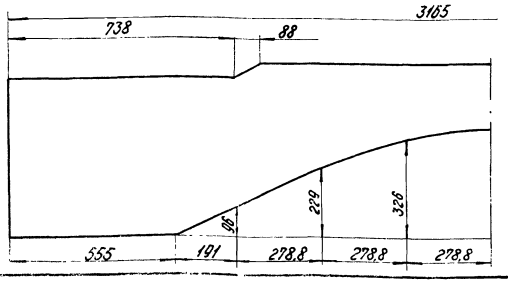

Нач. отд.	Гвоздев						
Гл. спец.	Сухонос						
Н. контр.	Кормы						
Утв.	Рубинс						

65.29.02.005

Боковина

Лит. | Масса | Масштаб
— | 54.3 | 1:10

Лист | Листов 1

Госстрой Латв. ССР
ЛАТГИПРОПРОМ
г. Рига

Лист 5 ГОСТ 19903-74
Вст3 ТУ3 ГОСТ 14637-69*

Копир. 445 17077-24 27 Формат 12

65.29.02.007

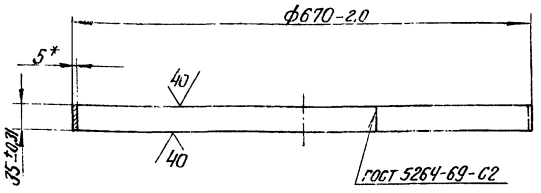

* Размер для справок.

Изм.	Лист	№ докум.	Подп.	Дата
Разраб.		Янкелович		4.04.85
Пров.		Зилгалвис		4.04.85
Гл.спец.		Суханосов		4.04.85
Н.контр.		Колпец		4.04.85
Утв.		Рубинс		10.04.85

65.29.02.007

Удлинитель

Лит.	Масса	Масштаб
	2,9	1:5
Лист	Листов 1	

Лист 5 ГОСТ 19903-74 ВСт3сп3 ГОСТ 14637-69*

Госстрой Латв. ССР ЛАТГИПРОПРОМ г. Рига

Копир В.Орел- Формат 11

Альбом 6.2

Типовой проект 903-1-183

Формат	Зона	Поз.	Обозначение	Наименование	Кол.	Примечание
				Документация		
12			65.39.04.000 СБ	Сборочный чертеж		
				Сборочные единицы		
11		1	65.39.04.100 СБ	Фланец	1	
				Детали		
11		2	65.39.04.001	Стенка	1	
11		3	65.39.04.002	Стенка	1	
11		4	65.39.04.003	Стенка	1	
11		5	65.39.04.003-01	Стенка	1	

Подп. и дата | Взам. инв. № | Инв. № дубл. | Подп. и дата | Инв. № подл.

Изм.	Лист	№ докум.	Подп.	Дата
Разраб.		Янкелович		4.04.85
Пров.		Зилгалвис		4.04.85
Гл.спец.		Суханосов		4.04.85
Н.контр.		Колпец		4.04.85
Утв.		Рубинс		10.04.85

65.39.04.000

Переход

Лит.	Лист	Листов
		1

Госстрой Латв. ССР ЛАТГИПРОПРОМ г. Рига

Копир В.Орел- Формат 11

65.39.04.000 СБ

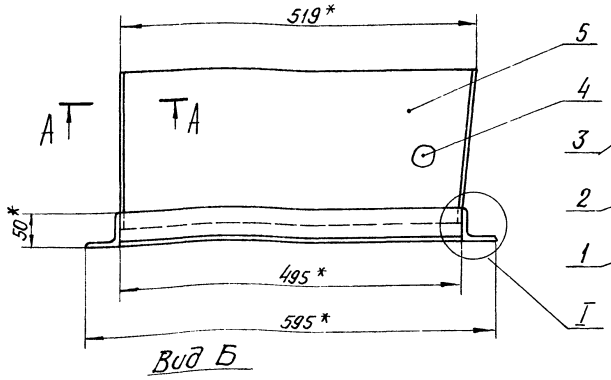

Вид Б

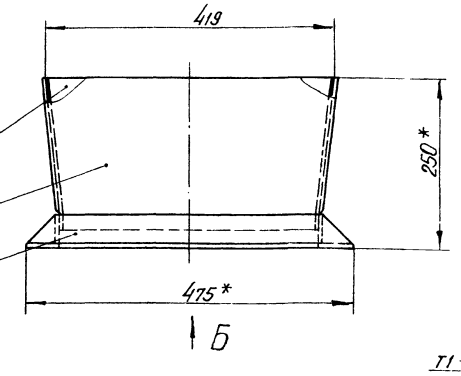

А – А
М1:1

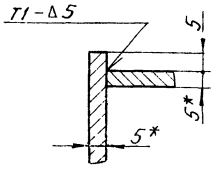

I
М1:2

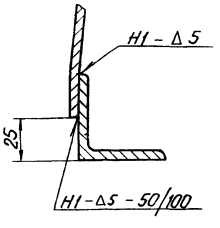

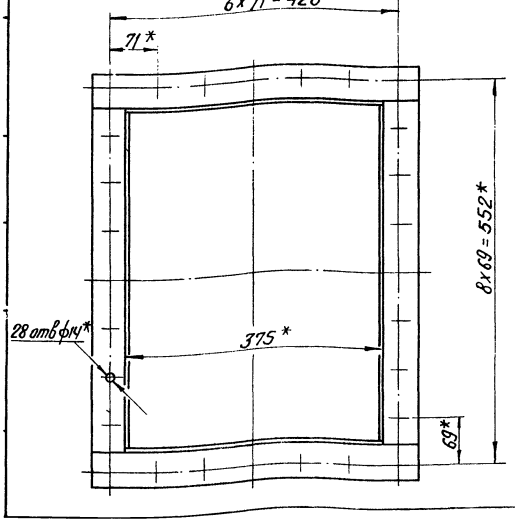

1. * Размеры для справок
2. Неуказанные предельные отклонения размеров $\pm \frac{IT14}{2}$.
3. Сварные швы по ГОСТ 5264-69

Изм.	Лист	№ докум.	Подп.	Дата
Разраб.		Янкелович		4.04.85
Пров.		Зилгалвис		4.04.85
Гл.спец.		Суханосов		4.04.85
Н.контр.		Колпец		4.04.85
Утв.		Рубинс		10.04.85

65.39.04.000 СБ

Переход. Сборочный чертеж

Лит.	Масса	Масштаб
	23,3	1:5
Лист	Листов 1	

Госстрой Латв. ССР ЛАТГИПРОПРОМ г. Рига

Копир А.Орел- 17077-04 28 Формат 12

Альбом 6.2
Типовой проект 903-1-183

Формат	Зона	Поз.	Обозначение	Наименование	Кол.	Примечание
				Документация		
11			65.39.04.100 СБ	Сборочный чертеж		
				Детали		
Б4		1	65.39.04.101	Полка		
				Уголок Б-50х50х5 ГОСТ 8509-72 / ВСт3сп3 ГОСТ 535-79	2	1,87 кг
Б4		2	65.39.04.102	Полка		
				Уголок Б-50х50х5 ГОСТ 8509-72 / ВСт3сп3 ГОСТ 535-79	2	1,79 кг

Изм.	Лист	№ докум.	Подп.	Дата
Разраб.		Янкелович		4.04.84
Пров.		Зилгалвис		4.04.84
Гл. спец.		Суханосов		4.04.84
Н. контр.		Калмец		10.04.84
Утв.		Рубина		10.04.84

65.39.04.100

Фланец

Лит. | Лист | Листов 1

Госстрой Латв. ССР ЛАТГИПРОПРОМ г. Рига

Копир. Тукиш Формат А1

Инв. № подл. | Подп. и дата | Взам. инв. № | Инв. № дубл. | Подп. и дата

65.39.04.100 СБ

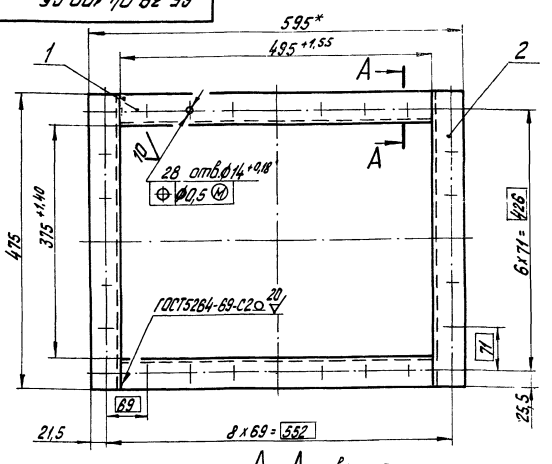

А–А повернуто
М1:2

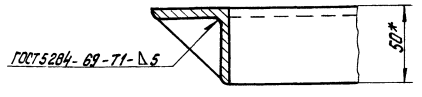

1. * Размеры для справок.
2. Неуказанные предельные отклонения размеров $\pm \frac{IT14}{2}$.
3. Обработка поверхностей реза деталей Б4 40/.

Изм.	Лист	№ докум.	Подп.	Дата
Разраб.		Янкелович		4.04.84
Пров.		Зилгалвис		4.04.84
Гл. спец.		Суханосов		4.04.84
Н. контр.		Калмец		10.04.84
Утв.		Рубина		10.04.84

Фланец
Сборочный чертеж.

Лит. | Масса | Масштаб
— | 7,32 | 1:5

Лист | Листов 1

Госстрой Латв. ССР ЛАТГИПРОПРОМ г. Рига

Копир. Тукиш Формат А1

65.39.04.001

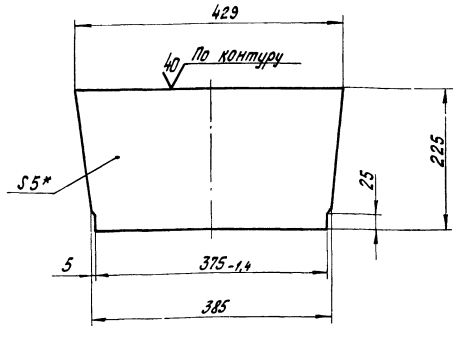

1. * Размер для справок.
2. Неуказанные предельные отклонения размеров $\pm \frac{IT14}{2}$.

Изм.	Лист	№ докум.	Подп.	Дата
Разраб.		Янкелович		4.04.84
Пров.		Зилгалвис		4.04.84
Гл. спец.		Суханосов		4.04.84
Н. контр.		Калмец		10.04.84
Утв.		Рубина		10.04.84

65.39.04.001

Стенка

Лит. | Масса | Масштаб
— | 3,6 | 1:5

Лист | Листов 1

Госстрой Латв. ССР ЛАТГИПРОПРОМ г. Рига

Лист 5 ГОСТ 19903-74 / ВСт3сп3 ГОСТ 14637-69*

Копир. Тукиш Формат А1

65.39.04.002

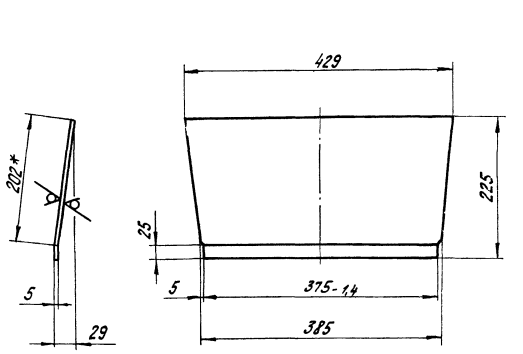

1. * Размеры для справок.
2. Неуказанные предельные отклонения размеров $\pm \frac{IT14}{2}$.

Изм.	Лист	№ докум.	Подп.	Дата
Разраб.		Янкелович		4.04.84
Пров.		Зилгалвис		4.04.84
Гл. спец.		Суханосов		4.04.84
Н. контр.		Калмец		10.04.84
Утв.		Рубина		10.04.84

65.39.04.002

Стенка

Лит. | Масса | Масштаб
— | 3,6 | 1:5

Лист | Листов 1

Госстрой Латв. ССР ЛАТГИПРОПРОМ г. Рига

Лист 5 ГОСТ 19903-74 / ВСт3сп3 ГОСТ 14637-69*

Копир. Тукиш 17077-24 29 Формат А1

65.39.04.003

65.39.04.003

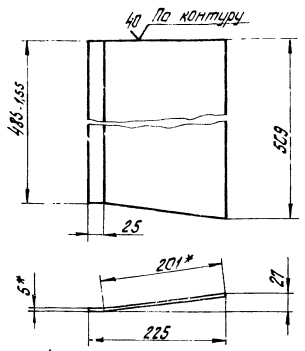

65.39.04.003-01- зеркальное отражение
Остальное - см. 65.39.04.003.



1.* Размеры для справок.
2. Неуказанные предельные отклонения размеров $\pm \frac{IT14}{2}$.

Изм.	Лист	№ докум.	Подп.	Дата
Разраб.		Янкелович		
Пров.		Зилгалвис		
Гл. спец.		Сухоносов		
Н. контр.		Л. Эпец		
Утв.		Дольге		

65.39.04.003

Стенка

Лит.	Масса	Масштаб
	4,4	1:5

Лист | Листов 1

Госстрой Латв. ССР. ЛАТГИПРОПРОМ г. Рига

Лист 5 ГОСТ 19903-74 ВСт3сп3 ГОСТ 14637-69*

Копир. тукиш Формат 11

Альбом 6.2
Типовой проект 903-1-183

Формат	Зона	Поз.	Обозначение	Наименование	Кол.	Примечание
				Документация		
12			65.39.05.000 СБ	Сборочный чертеж		
				Сборочные единицы		
11		1	65.39.05.100	Колено	1	
11		2	65.39.05.200	Переход	1	

Инв. № подл. | Подп. и дата | Взам. инв. № | Инв. № дубл. | Подп. и дата

Изм.	Лист	№ докум.	Подп.	Дата
Разраб.		Янкелович		
Пров.		Зилгалвис		
Гл. спец.		Сухоносов		
Н. контр.		Колнец		
Утв.		Рубинт		

65.39.05.000

Напорный короб

Лит.	Лист	Листов
		1

Госстрой Латв. ССР. ЛАТГИПРОПРОМ г. Рига

Копир. тукиш Формат 11

65.39.05.000.СБ

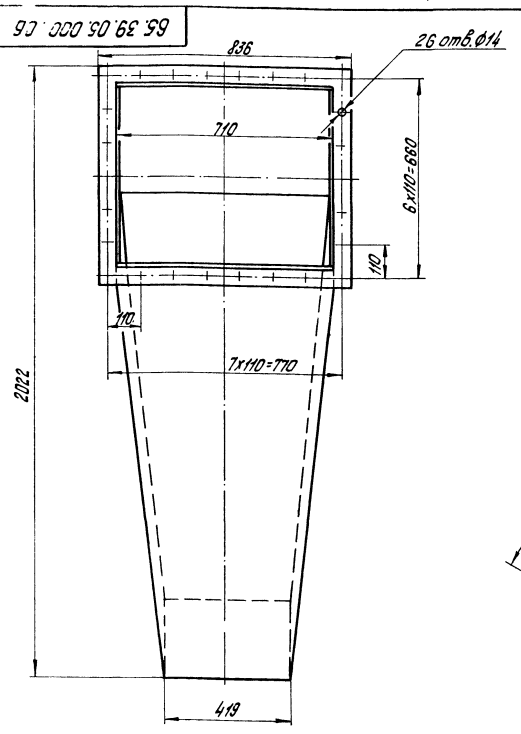

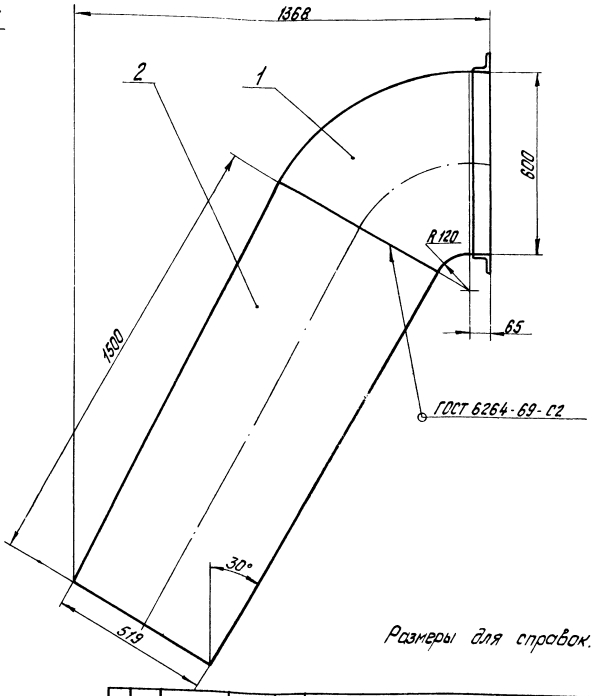

Размеры для справок.

Изм.	Лист	№ докум.	Подп.	Дата
Разраб.		Янкелович		
Пров.		Зилгалвис		
Гл. спец.		Сухоносов		
Н. контр.		Колнец		
Утв.		Рубинт		

65.39.05.000 СБ

Напорный короб
Сборочный чертеж.

Лит.	Масса	Масштаб
	215,7	1:10

Лист | Листов 1

Госстрой Латв. ССР. ЛАТГИПРОПРОМ г. Рига

Копир. тукиш 17077-24 30 Формат 12

Типовой проект 903-1-183 Альбом 6.2

Форм	Зона	Поз.	Обозначение	Наименование	Кол.	Примечание
				Документация		
12			65.39.05.100 СБ	Сборочный чертёж		
				Сборочные единицы		
11		1	65.39.05.110	Фланец	1	
				Детали		
11		2	65.39.05.101	Боковина	2	
11		3	65.39.05.102	Стенка	1	
11		4	65.39.05.103	Стенка	1	
				Материалы		
		5		Полоса 5×50 ГОСТ 103-76 / В Ст3пс2 ГОСТ 535-79	2,8	м

65.39.05.100

Изм.	Лист	№ докум.	Подп.	Дата
Разраб.		Янкелович		4.04.80
Пров.		Зилгалвис		4.04.80
Гл.спец.		Сухоносов		4.04.80
Н.контр.		Колмец		8.04.80
Утв.		Рубинс		10.04.80

Колено

Лит. | Лист | Листов 1

Госстрой Латв.ССР ЛАТГИПРОПРОМ г. Рига

Копировал: Макс Формат 11В

Типовой проект 903-1-183 Альбом 6.2

Форм	Зона	Поз.	Обозначение	Наименование	Кол.	Примечание
				Документация		
11			65.39.05.110 СБ	Сборочный чертёж		
				Детали		
64		1	65.39.05.111	Полка		
				Уголок Б-63×63×5 ГОСТ 8509-72 / В Ст3сп3 ГОСТ 535-79	2	2,9 кг
64		2	65.39.05.112	Полка		
				Уголок Б-63×63×5 ГОСТ 8509-72 / В Ст3сп3 ГОСТ 535-79	2	4,0 кг

65.39.05.110

Изм.	Лист	№ докум.	Подп.	Дата
Разраб.		Янкелович		4.04.80
Пров.		Зилгалвис		4.04.80
Гл.спец.		Сухоносов		4.04.80
Н.контр.		Колмец		8.04.80
Утв.		Рубинс		10.04.80

Фланец

Лит. | Лист | Листов 1

Госстрой Латв.ССР ЛАТГИПРОПРОМ г. Рига

Копировал: Макс Формат 11В

Типовой проект 903-1-183 Альбом 6.2

65.39.05.100 СБ

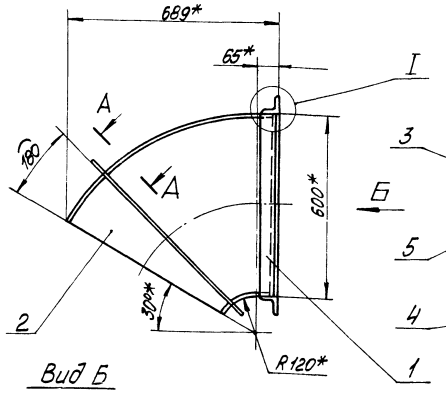

Вид Б

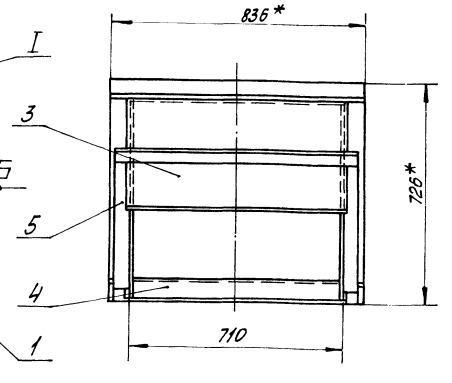

I
М1:2

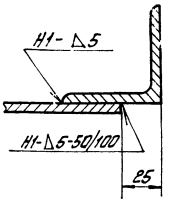

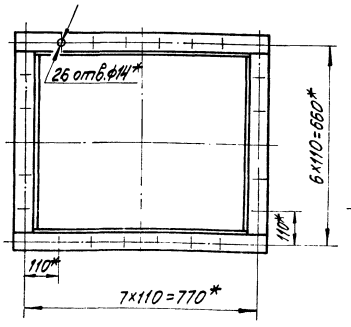

А–А
М1:2

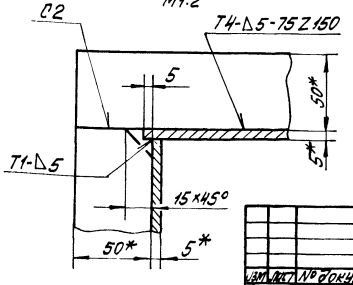

1. * Размеры для справок.
2. Неуказанные предельные отклонения размеров $\pm\frac{IT14}{2}$
3. Сварные швы по ГОСТ 5264-69.

65.39.05.100 СБ

Изм.	Лист	№ докум.	Подп.	Дата
Разраб.		Янкелович		4.04.80
Пров.		Зилгалвис		4.04.80
Гл.спец.		Сухоносов		4.04.80
Н.контр.		Колмец		8.04.80
Утв.		Рубинс		10.04.80

Колено
Сборочный чертёж

Лит.	Масса	Масшт.
	68,7	1:10

Лист | Листов 1

Госстрой Латв.ССР ЛАТГИПРОПРОМ г. Рига

17077-24 31 Копировал: Макс Формат 12В

65.39.05.110СБ

Типовой проект 903-1-183 Альбом 6.2

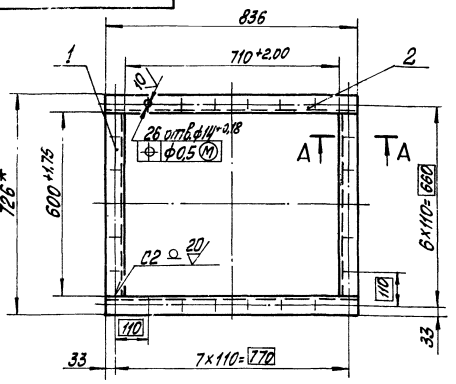

А–А
м1:4

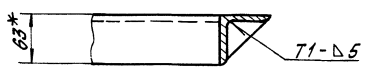

1. * Размеры для справок.
2. Неуказанные предельные отклонения размеров $\pm \frac{IT14}{2}$.
3. Сварные швы по ГОСТ 5264-69.
4. Обработка поверхностей реза деталей Б4 $\sqrt{40}$.

Изм.	Лист	№ докум.	Подп.	Дата
Разраб.		Янкелович		
Пров.		Зилгалвис		
Гл.спец.		Сухоносов		
Н.контр.		Кралец		
Утв.		Рубинс		

65.39.05.110СБ

Фланец. Сборочный чертёж

Лит.	Масса	Масштаб
	13,8	1:10

Лист | Листов 1

Госстрой Латв.ССР ЛАТГИПРОПРОМ 2. Рига

Копировал: Маш

Формат А1

Инв. № подл. | Подп. и дата | Взам. инв. № | Инв. № дубл. | Подп. и дата

65.39.05.101

Типовой проект 903-1-183 Альбом 6.2

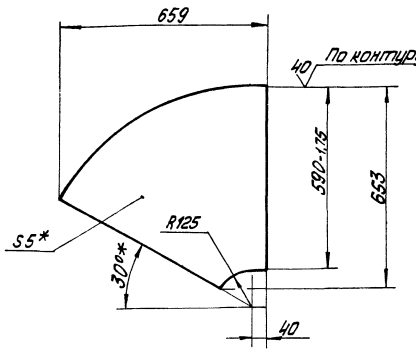

1. * Размеры для справок.
2. Неуказанные предельные отклонения размеров $\pm \frac{IT14}{2}$.

Изм.	Лист	№ докум.	Подп.	Дата
Разраб.		Янкелович		
Пров.		Зилгалвис		
Гл.спец.		Сухоносов		
Н.контр.		Кралец		
Утв.		Рубинс		

65.39.05.101

Боковина

Лит.	Масса	Масштаб
	11,1	1:10

Лист | Листов 1

Лист В Ст3сп3 ГОСТ 14637-69*

Госстрой Латв.ССР ЛАТГИПРОПРОМ 2. Рига

Копировал: Маш

Формат А1

Инв. № подл. | Подп. и дата | Взам. инв. № | Инв. № дубл. | Подп. и дата

65.39.05.102

Типовой проект 903-1-183 Альбом 6.2

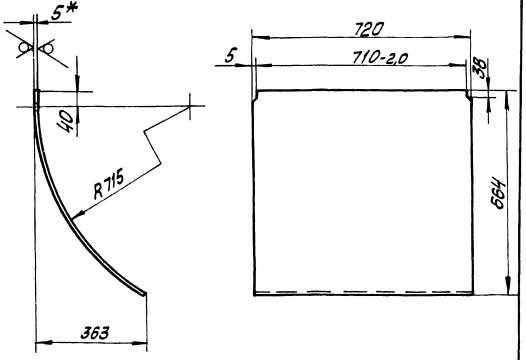

1. *Размеры для справок.
2. Неуказанные предельные отклонения размеров $\pm \frac{IT14}{2}$.

Изм.	Лист	№ докум.	Подп.	Дата
Разраб.		Янкелович		
Пров.		Зилгалвис		
Гл.спец.		Сухоносов		
Н.контр.		Кралец		
Утв.		Рубинс		

65.39.05.102

Стенка

Лит.	Масса	Масштаб
	22,4	1:10

Лист | Листов 1

Лист 5 ГОСТ 19903-74 В Ст3сп3 ГОСТ 14637-69*

Госстрой Латв.ССР ЛАТГИПРОПРОМ 2. Рига

Инв. № подл. | Подп. и дата | Взам. инв. № | Инв. № дубл. | Подп. и дата

65.39.05.103

Типовой проект 903-1-183 Альбом 6.2

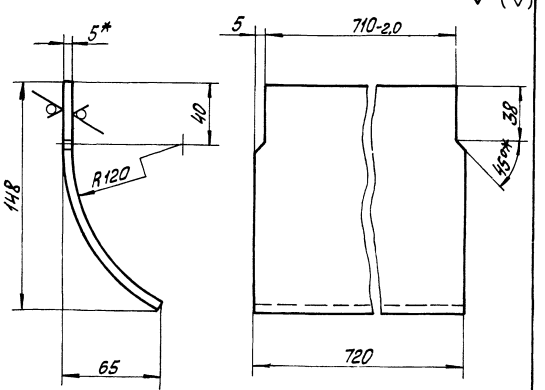

1. * Размеры для справок.
2. Неуказанные предельные отклонения размеров $\pm \frac{IT14}{2}$.

Изм.	Лист	№ докум.	Подп.	Дата
Разраб.		Янкелович		
Пров.		Зилгалвис		
Гл.спец.		Сухоносов		
Н.контр.		Кралец		
Утв.		Рубинс		

65.39.05.103

Стенка

Лит.	Масса	Масштаб
	4,8	1:2

Лист | Листов 1

Лист 5 ГОСТ 19903-74 В Ст3сп3 ГОСТ 14637-69*

Госстрой Латв.ССР ЛАТГИПРОПРОМ 2. Рига

Инв. № подл. | Подп. и дата | Взам. инв. № | Инв. № дубл. | Подп. и дата

Альбом 6.2
Типовой проект 903-1-183

Поз.	Обозначение	Наименование	Кол.	Примечание
		Документация		
12	65.39.05.200 СБ	Сборочный чертеж		
		Детали		
11	65.39.05.201	Стенка	1	
11	65.39.05.201-01	Стенка	1	
11	65.39.05.202	Стенка	2	
		Материалы		
4		Полоса 5х50 ГОСТ 103-76 Вст3пс2 ГОСТ 535-79	7,3	м

Изм. Лист № докум. Подп. Дата
Разраб. Янкелович
Пров. Зилеславис
Гл. спец. Сухоносов
Н. контр. Колмец
Утв. Рубинс

65.39.05.200

Переход.

Лит. | Лист | Листов 1

Госстрой Латв. ССР
ЛАТГИПРОПРОМ
г. Рига

Копировал: Волкова

Формат 11

Альбом 6.2
Типовой проект 903-1-183

65.39.05.201

Изм. Лист № докум. Подп. Дата
Разраб. Янкелович
Пров. Зилеславис
Гл. спец. Сухоносов
Н. контр. Колмец
Утв. Рубинс

Стенка.

Лит. | Масса | Масштаб
См. табл. | —

Лист | Листов 1

5 ГОСТ 19903-74
Вст3 гп3 ГОСТ 14637-89

Госстрой Латв.
ЛАТГИПРОПРОМ
г. Рига

Копировал: Волкова

Формат 11

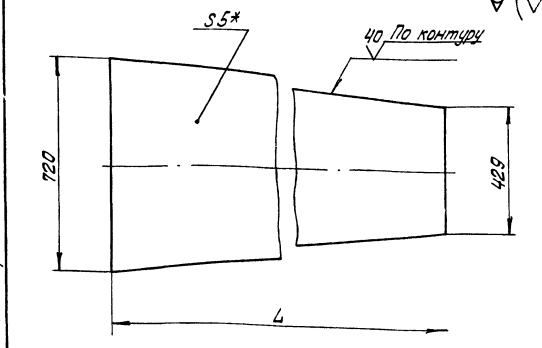

Обозначение	L, мм	Масса, кг
65.39.05.201	1500	33,8
-01	1502	33,9

1. * Размер для справок.
2. Неуказанные предельные отклонения размеров $\pm \frac{IT14}{2}$.

Альбом 6.2
Типовой проект 903-1-183

65.39.05.200 СБ

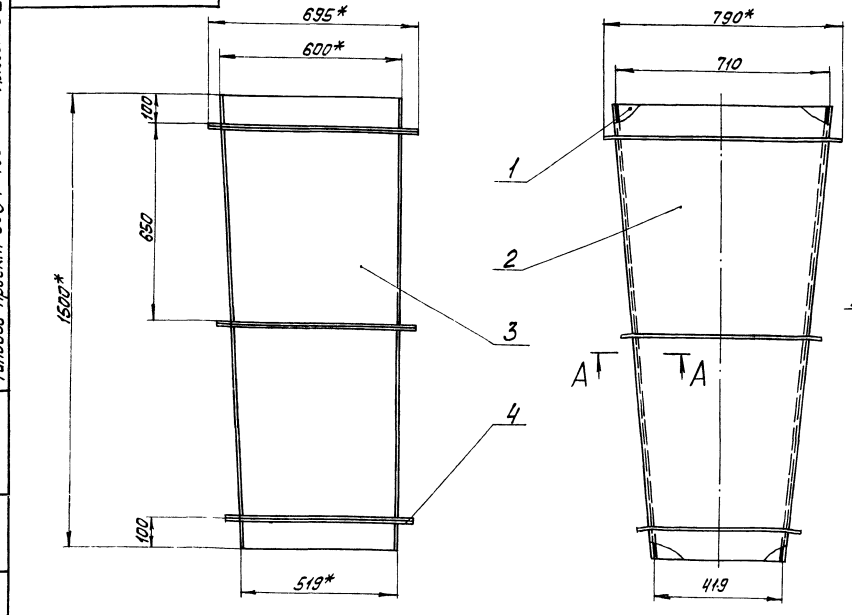

А – А
М 1:2

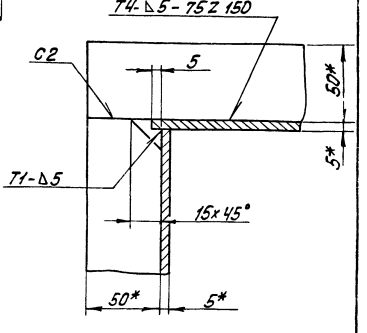

1. * Размеры для справок.
2. Неуказанные предельные отклонения размеров $\pm \frac{IT14}{2}$.
3. Сварные швы по ГОСТ 5264-69.

Изм. Лист № докум. Подп. Дата
Разраб. Янкелович
Пров. Зилеславис
Гл. спец. Сухоносов
Н. контр. Колмец
Утв. Рубинс

65.39.05.200 СБ

Переход.
Сборочный чертеж.

Лит. | Масса | Масштаб
| 1417,0 | 1:10

Лист | Листов 1

Госстрой Латв. ССР
ЛАТГИПРОПРОМ
г. Рига

Копировал: Волкова

Формат 12

65.39.05.202

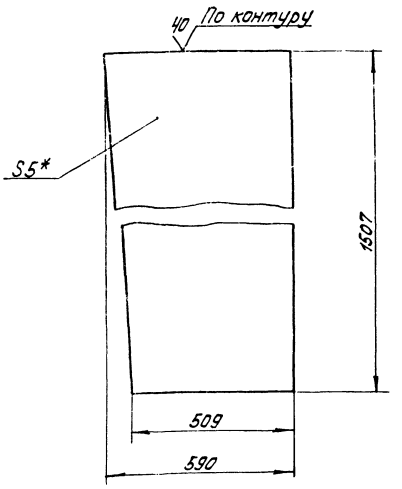

1. * Размер для справок.
2. Неуказанные предельные отклонения размеров $\pm \frac{IT14}{2}$.

Изм.	Лист	№ докум.	Подп.	Дата
Разраб.		Янкелович		
Пров.		Зилеевлис		
Гл. спец.		Сухоносов		
Н. контр.		Колмец		
Утв.		Рудинс		

65.39.05.202

Стенка.

Лит.	Масса	Масшт.
	32,5	1:10

Лист 5 ГОСТ 19903-74 ВСт3сп3 ГОСТ 14637-89*

Госстрой Латв. ССР ЛАТГИПРОПРОМ г. Рига

Копировал: Волкова Формат А1

Альбом 6.2 Типовой проект 903-1-183

Поз.	Обозначение	Наименование	Кол.	Примечание
		Документация		
12	65.39.06.000 СБ	Сборочный чертеж		
		Детали		
БЧ 1	65.39.06.001	Стойка		
		Уголок Б-75х75х7 ГОСТ 8509-72 ВСт3сп3 ГОСТ 535-79	4	5,65 кг
БЧ 2	65.39.06.002	Полка		
		Уголок Б-75х75х7 ГОСТ 8509-72 ВСт3сп3 ГОСТ 535-79	2	3,5 кг
БЧ 3	65.39.06.003	Полка		
		Уголок Б-75х75х7 ГОСТ 8509-72 ВСт3сп3 ГОСТ 535-79		
		L = 800±1 мм	2	6,37 кг
БЧ 4	65.39.06.004	Подпятник		
		Уголок Б-50х50х5 ГОСТ 8509-72 ВСт3сп3 ГОСТ 535-79	2	2,56 кг
БЧ 5	65.39.06.005	Подпятник		
		Уголок Б-50х50х5 ГОСТ 8509-72 ВСт3сп3 ГОСТ 535-79	2	1,66 кг

Инв. № подл. | Подп. и дата | Взам. инв. № | Инв. № дубл. | Подп. и дата

Изм.	Лист	№ докум.	Подп.	Дата
Разраб.		Рудиньш		
Пров.		Зилеевлис		
Гл. спец.		Сухоносов		
Н. контр.		Колмец		
Утв.		Рудинс		

65.39.06.000

Опора.

Лит.	Лист	Листов
		1

Госстрой Латв. ССР ЛАТГИПРОПРОМ г. Рига

Копировал: Волкова Формат А1

65.39.06.000 СБ

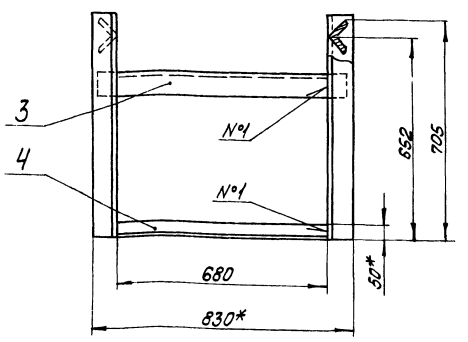

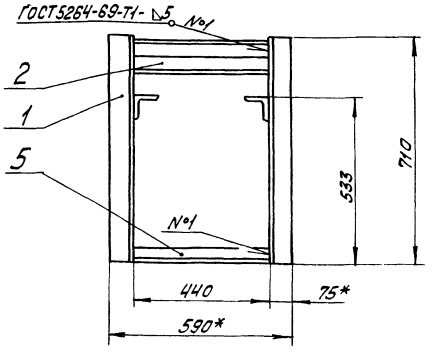

1. Размеры для справок.
2. Неуказанные предельные отклонения размеров $\pm \frac{IT14}{2}$.
3. Обработка поверхностей реза деталей БЧ $\frac{40}{\sqrt{}}$.

Изм.	Лист	№ докум.	Подп.	Дата
Разраб.		Рудиньш		
Пров.		Зилеевлис		
Гл. спец.		Сухоносов		
Н. контр.		Колмец		
Утв.		Рудинс		

65.39.06.000 СБ

Опора. Сборочный чертеж.

Лит.	Масса	Масшт.
	51	1:10

Лист 1 Листов 1

Госстрой Латв. ССР ЛАТГИПРОПРОМ г. Рига

19077-24 34 Копировал: Волкова Формат А2

Поз.	Обозначение	Наименование	Кол.	Примечание
		Документация		
12	24.01.00.000 СБ	Сборочный чертеж		
		Сборочные единицы		
11	1 24.01.01.000	Корпус	1	
11	2 24.01.02.000	Крышка	1	
11	3 24.01.03.000	Кронштейн	1	
		Детали		
11	4 24.01.00.001	Прокладка	1	
		Стандартные изделия		
	5	Болт М16×30.46 ГОСТ 7798-70*	10	
	6	Гайка М16.5 ГОСТ 5915-70*	10	

24.01.00.000

Конденсатоотводчик

ЛАТГИПРОПРОМ г. Рига

Копир. Ч4Т- Формат А1Б

24.01.00.001

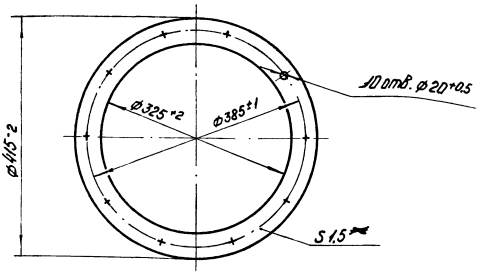

* Размер для справок

Прокладка

Лит. | Масса | Масштаб: 0,5 | 1:5

Паронит ПОН 1,5 ГОСТ 7481-71

ЛАТГИПРОПРОМ г. Рига

Копир. Ч4Т- Формат А1

24.01.00.000

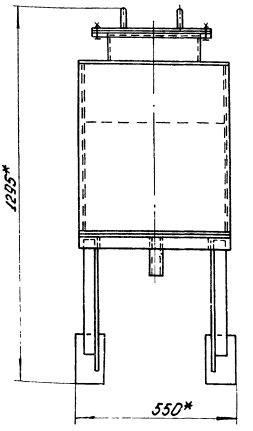

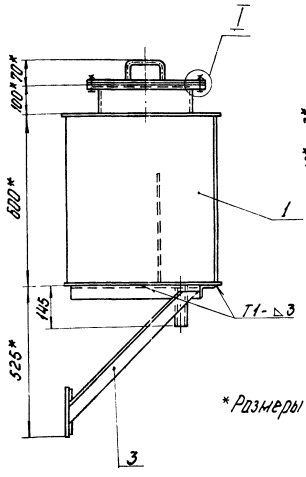

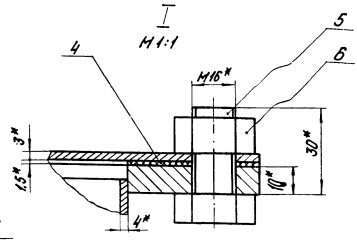

* Размеры для справок.

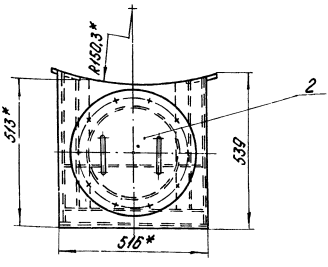

24.01.00.000 СБ

Конденсатоотводчик

Сборочный чертеж

Лит. | Масса: 64,2 | Масштаб: 1:10

Листов 1

ЛАТГИПРОПРОМ г. Рига

Формат А2

Альбом Б2

Типовой проект 903-1-183

Инв. № подл. | Подп. и дата | Взам. инв. № | Инв. № дубл. | Подп. и дата

Изм. Лист № докум. Подп. Дата

Разраб. Шмонина

Пров. Зигмантович

Гл. спец. Сухомлов

Н. контр. Кормеец

Утв. Рубинс

Альбом 6.2

Типовой проект 903-1-183

Формат	Зона	Поз.	Обозначение	Наименование	Кол.	Примечание
				Документация		
12			24.01.01.000 СБ	Сборочный чертеж		
				Детали		
11		1	24.01.01.001	Крыша	1	
11		2	24.01.01.002	Днище	1	
11		3	24.01.01.003	Боковина	2	
11		4	24.01.01.003-01	Боковина	1	
11		5	24.01.01.005	Перегородка	1	
11		6	24.01.01.006	Фланец	1	
БЧ		7	24.01.01.007	Патрубок		
				Труба 325×4 ГОСТ 10704-76 / В Ст3 ПС5 ГОСТ 10705-63*	1	3,0 кг
БЧ		8	24.01.01.008	Патрубок		
				Труба 45×2,5 ГОСТ 10704-76 / В Ст3 ПС5 ГОСТ 10705-63*	1	0,38 кг

Изм.	Лист	№ докум.	Подп.	Дата
Разраб.		Шокова		4.04.80
Пров.		Зилгалвис		4.04.80
Гл. спец.		Сухоносов		10.04.80
Н. контр.		Колмец		8.04.80
Утв.		Рудинс		10.04.80

24.01.01.000

Корпус

Лит. | Лист | Листов 1

Госстрой Латв. ССР ЛАТГИПРОПРОМ г. Рига

Копир. 4ч5/- Формат 11В

Альбом 6.2

Типовой проект 903-1-183

24.01.01.001

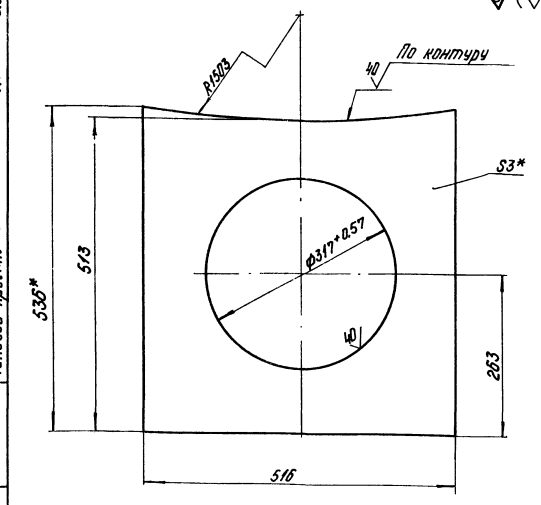

1.* Размеры для справок.
2. Неуказанные предельные отклонения размеров ± $\frac{IT16}{2}$.

Изм.	Лист	№ докум.	Подп.	Дата
Разраб.		Шокова		4.04.80
Пров.		Зилгалвис		4.04.80
Гл. спец.		Сухоносов		10.04.80
Н. контр.		Колмец		8.04.80
Утв.		Рудинс		10.04.80

24.01.01.001

Крыша

Лист 3 ГОСТ 19903-74 / В Ст3 СП3 ГОСТ 16523-70*

Лит.	Масса	Масштаб
	4,5	1:5

Лист | Листов 1

Госстрой Латв. ССР ЛАТГИПРОПРОМ г. Рига

Копир. 4ч5/- Формат 11

Альбом 6.2

Типовой проект 903-1-183

24.01.01.000 СБ

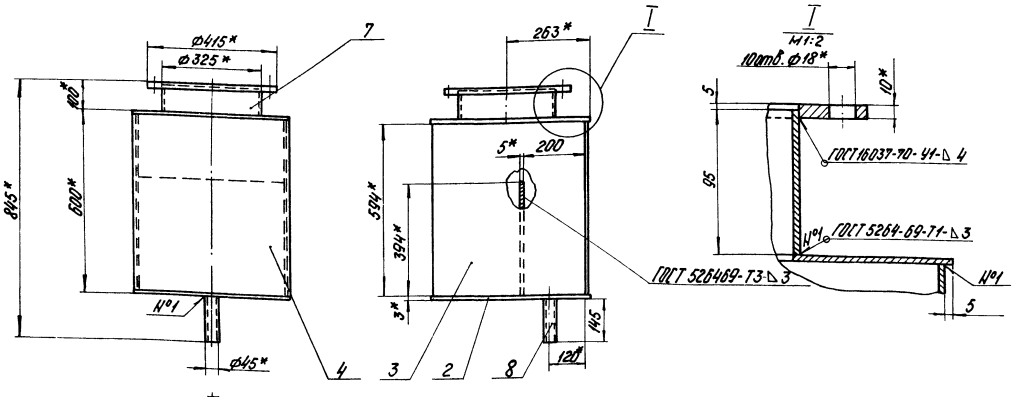

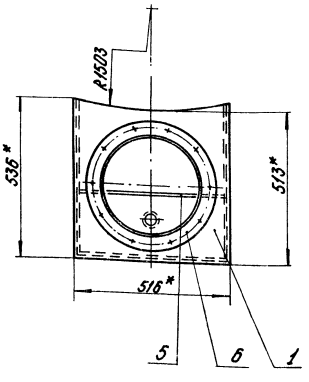

1.* Размеры для справок.
2. Неуказанные предельные отклонения размеров ± $\frac{IT16}{2}$.
3. Обработка поверхностей реза деталей БЧ 40 /.

Изм.	Лист	№ докум.	Подп.	Дата
Разраб.		Зилгалвис		4.04.80
Пров.		Колмец		8.04.80
Гл. спец.		Сухоносов		10.04.80
Н. контр.		Колмец		8.04.80
Утв.		Рудинс		10.04.80

24.01.01.000 СБ

Корпус Сборочный чертеж

Лит.	Масса	Масштаб
	48,1	1:10

Лист | Листов 1

Госстрой Латв. ССР ЛАТГИПРОПРОМ г. Рига

Копир. 4ч5/- 11077 24 36 Формат 12

24.01.01.002

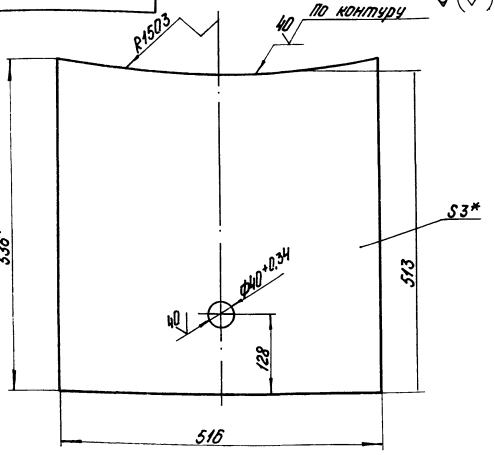

1.* Размеры для справок.

2. Неуказанные предельные отклонения размеров $\pm \frac{IT16}{2}$.

24.01.01.002

Днище

Лит. | Масса 6.35 | Масштаб 1:5

Лист | Листов 1

Госстрой Латв.ССР ЛАТГИПРОПРОМ г.Рига

Лист 3 ГОСТ 19903-74 ВСт3сп3 ГОСТ 16523-70*

Копир. Ч-77 Формат А1

24.01.01.003

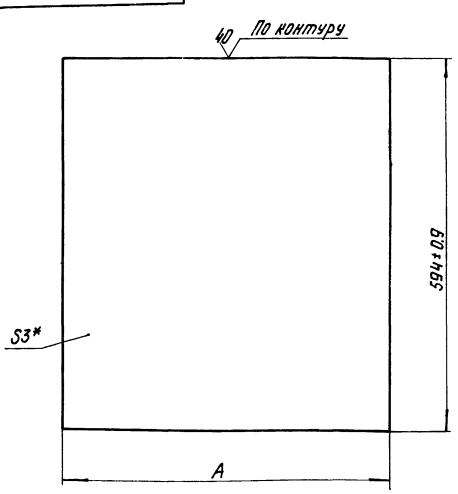

Обозначение	A мм	Масса кг
24.01.01.003	527±0.9	7.4
-01	516±0.9	7.2

* Размер для справок.

24.01.01.003

Боковина

Лит. | Масса 7.4 | Масштаб 1:5

Лист | Листов 1

Госстрой Латв.ССР ЛАТГИПРОПРОМ г.Рига

Лист 3 ГОСТ 19903-74 ВСт3сп3 ГОСТ 16523-70*

Копир. Ч-77 Формат А1

24.01.01.005

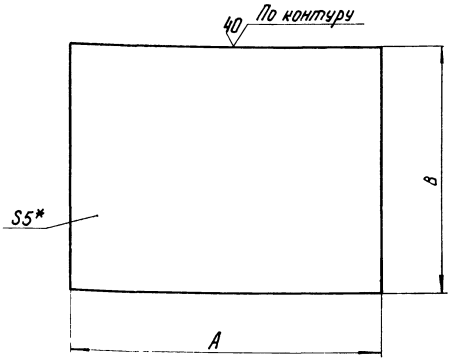

Обозначение	A, мм	B, мм	Масса, кг
24.01.01.005	500-0.76	394±0.76	7.73
-01	100±2.2	150±2.5	0.6

* Размер для справок.

24.01.01.005

Перегородка

Лит. | Масса см. табл. | Масштаб -

Лист | Листов 1

Госстрой Латв.ССР ЛАТГИПРОПРОМ г.Рига

Лист 5 ГОСТ 19903-74 ВСт3сп3 ГОСТ 14637-89*

24.01.01.006

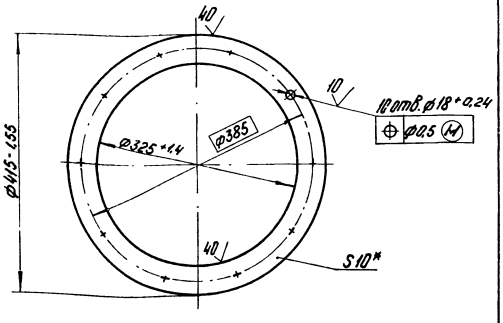

* Размер для справок.

24.01.01.006

Фланец

Лит. | Масса 4.1 | Масштаб 1:5

Лист | Листов 1

Госстрой Латв.ССР ЛАТГИПРОПРОМ г.Рига

Лист 10 ГОСТ 19903-74 ВСт3сп3 ГОСТ 14637-89*

Формат	Зона	Поз.	Обозначение	Наименование	Кол.	Примечание
				Документация		
11			24.01.02.000 СБ	Сборочный чертеж		
				Детали		
11		1	24.01.02.001	Крышка	1	
11		2	24.01.02.002	Ручка	2	

24.01.02.000

Изм.	Лист	№ докум.	Подп.	Дата
Разраб.		Зилгалвис		4.04.80
Пров.		Колмец		8.04.80
Гл. спец.		Суханосов		10.04.80
Н. контр.		Колмец		8.04.80
Утв.		Рубинс		10.04.80

Крышка

Лит.	Лист	Листов
		1

Госстрой Латв. ССР ЛАТГИПРОПРОМ г. Рига

Копир. В. Сухов — Формат 11

Типовой проект 903-1-183 Альбом 6.2

24.01.02.000 СБ

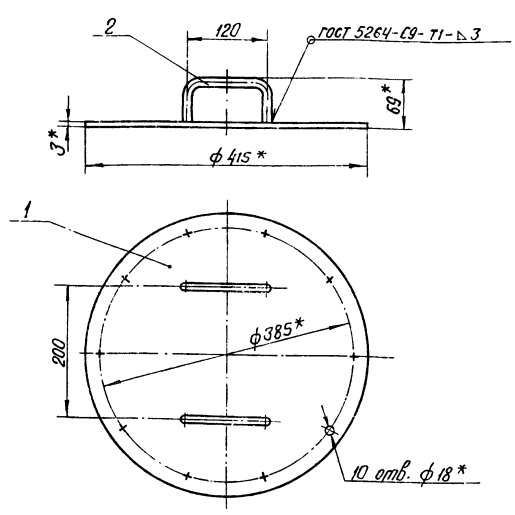

1. *Размеры для справок.
2. Неуказанные предельные отклонения размеров $\pm\frac{IT16}{2}$.

24.01.02.000 СБ

Изм.	Лист	№ докум.	Подп.	Дата
Разраб.		Зилгалвис		4.04.80
Пров.		Колмец		8.04.80
Гл. спец.		Суханосов		10.04.80
Н. контр.		Колмец		8.04.80
Утв.		Рубинс		10.04.80

Крышка. Сборочный чертеж.

Лит.	Масса	Масштаб
	3.6	1:5

Лист — Листов 1

Госстрой Латв. ССР ЛАТГИПРОПРОМ г. Рига

Копир. В. Сухов — Формат 11

24.01.02.001

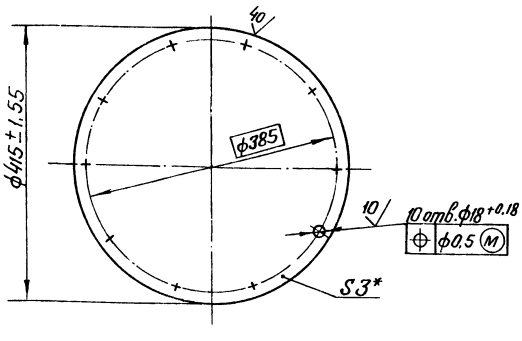

* Размер для справок.

24.01.02.001

Изм.	Лист	№ докум.	Подп.	Дата
Разраб.		Ионова		4.IV.80
Пров.		Зилгалвис		4.04.80
Гл. спец.		Суханосов		10.04.80
Н. контр.		Колмец		8.04.80
Утв.		Рубинс		10.04.80

Крышка

Лит.	Масса	Масштаб
	3,2	1:5

Лист — Листов 1

Лист 3 ГОСТ 19903-74 / ВСт3сп3 ГОСТ 16523-70*

Госстрой Латв. ССР ЛАТГИПРОПРОМ г. Рига

Копир. В. Сухов — Формат 11

Типовой проект 903-1-183 Альбом 6.2

24.01.02.002

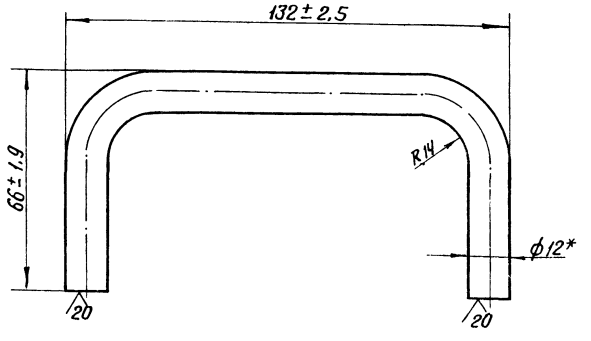

* Размер для справок.

24.01.02.002

Изм.	Лист	№ докум.	Подп.	Дата
Разраб.		Ионова		4.IV.80
Пров.		Зилгалвис		4.04.80
Гл. спец.		Суханосов		10.04.80
Н. контр.		Колмец		8.04.80
Утв.		Рубинс		10.04.80

Ручка

Лит.	Масса	Масштаб
	0,2	1:1

Лист — Листов 1

Круг В-12 ГОСТ 2590-71 / 20 ГОСТ 1050-74

Госстрой Латв. ССР ЛАТГИПРОПРОМ г. Рига

Копир. В. Сухов — 17077-24 38 Формат 11

Формат	Зона	Поз.	Обозначение	Наименование	Кол.	Примечание
				Документация		
11			24.01.03.000 СБ	Сборочный чертеж		
				Детали		
11		1	24.01.03.001	Подпорка	2	
11		2	24.01.03.002	Полка	1	
11		3	24.01.03.002-01	Полка	1	
11		4	24.01.01.005	Плита	2	
64		5	24.01.03.004	Полка		
				Уголок Б-50×50×5 ГОСТ 8509-72 / В Ст3 Сп3 ГОСТ 535-79	1	1,95 кг

Изм.	Лист	№ докум.	Подп.	Дата
Разраб.		Зилгалвис		4.04.80
Пров.		Колпец		8.04.80
Т. спец.		Сухоносов		10.04.80
Н. контр.		Колпец		8.04.80
Утв.		Рубинс		10.04.80

24.01.03.000

Кронштейн

Лит	Лист	Листов
		1

Госстрой Латв. ССР
ЛАТГИПРОПРОМ
г. Рига

Копир. Формат 11В

24.01.03.000 СБ

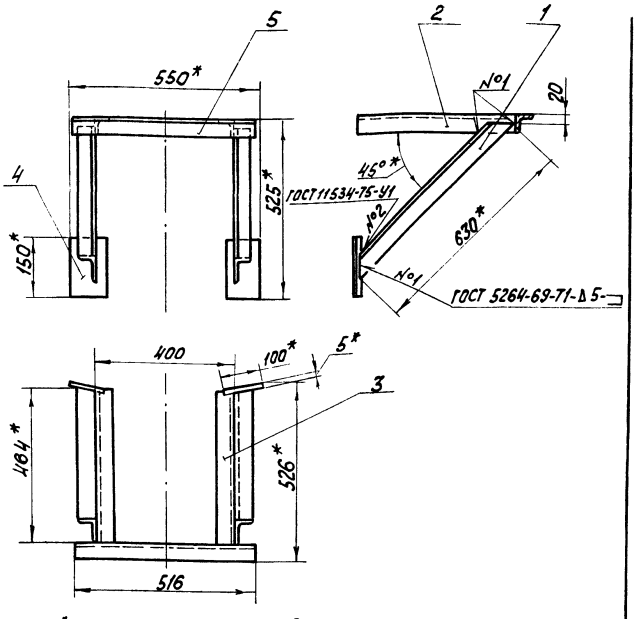

1. * Размеры для справок.
2. Неуказанные предельные отклонения размеров $\pm \frac{IT14}{2}$.
3. Обработка поверхностей реза деталей 64 40.

Изм.	Лист	№ докум.	Подп.	Дата
Разраб.		Зилгалвис		4.04.80
Пров.		Колпец		8.04.80
Т. спец.		Сухоносов		10.04.80
Н. контр.		Колпец		8.04.80
Утв.		Рубинс		10.04.80

24.01.03.000 СБ

Кронштейн
Сборочный чертеж

Лит.	Масса	Масштаб
	10,8	1:10
Лист	Листов 1	

Госстрой Латв. ССР
ЛАТГИПРОПРОМ
г. Рига

Копир. Формат 11В

24.01.03.001

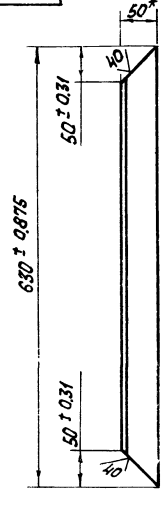

* Размер для справок

Изм.	Лист	№ докум.	Подп.	Дата
Разраб.		Одноба		4.04.80
Пров.		Зилгалвис		4.04.80
Т. спец.		Сухоносов		10.04.80
Н. контр.		Колпец		8.04.80
Утв.		Рубинс		10.04.80

24.01.03.001

Подпорка

Лит.	Масса	Масштаб
	2,3	1:5
Лист	Листов 1	

Уголок Б-50×50×5 ГОСТ 8509-72 / В Ст3 Сп3 ГОСТ 535-79

Госстрой Латв. ССР
ЛАТГИПРОПРОМ
г. Рига

Копир. Формат 11В

24.01.03.002

24.01.03.002

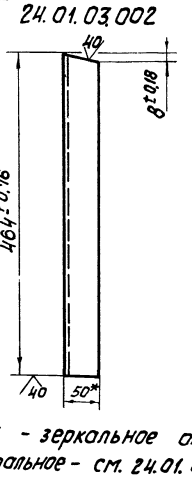

24.01.03.002-01 - зеркальное отражение.
Остальное - см. 24.01.03.002



* Размер для справок.

Изм.	Лист	№ докум.	Подп.	Дата
Разраб.		Одноба		4.04.80
Пров.		Зилгалвис		4.04.80
Т. спец.		Сухоносов		10.04.80
Н. контр.		Колпец		8.04.80
Утв.		Рубинс		10.04.80

24.01.03.002

Полка

Лит.	Масса	Масштаб
	1,1	1:5
Лист	Листов 1	

Уголок Б-50×50×5 ГОСТ 8509-72 / В Ст3 Сп3 ГОСТ 535-79

Госстрой Латв. ССР
ЛАТГИПРОПРОМ
г. Рига

Копир. 17077-24 Формат А4

55.01.00.000 СБ

Типовой проект 903-1-183 Альбом 6.2

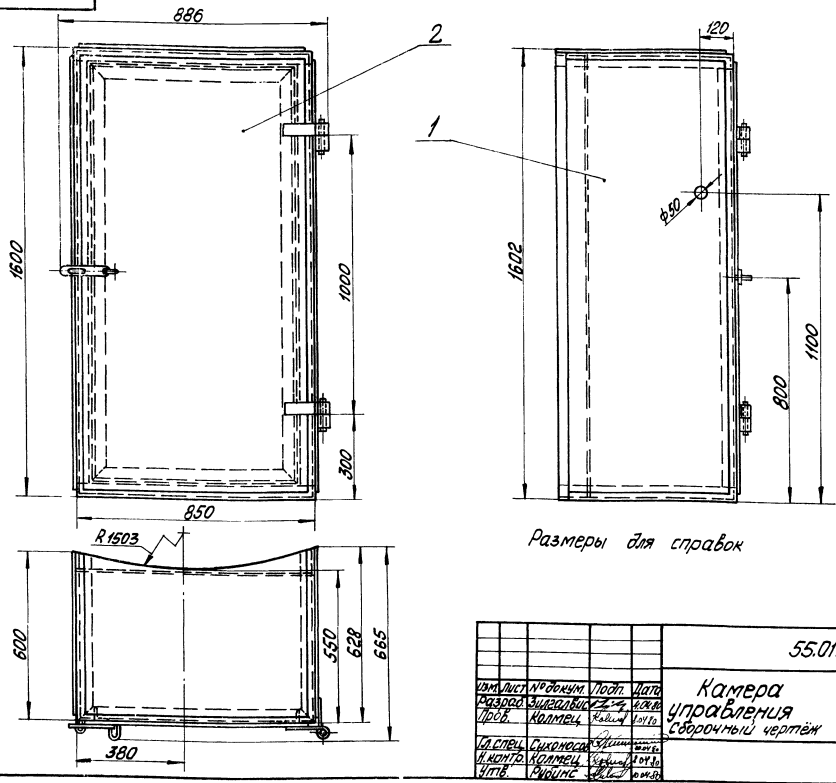

Размеры для справок

Изм.	Лист	№ докум.	Подп.	Дата	55.01.00.000 СБ			
Разраб.		Зилгалвис		4.04.80	Камера управления Сборочный чертёж	Лит.	Масса 101,8	Масшт. 1:10
Пров.		Колмец		4.04.80		Лист	Листов 1	
Гл.спец.		Сухоносов		10.04.80		Госстрой Латв.ССР ЛАТГИПРОПРОМ г. Рига		
Н.контр.		Колмец		10.04.80				
Утв.		Рубинс		10.04.80				

Копировал: Мак Формат 12В

Типовой проект 903-1-183 Альбом 6.2

Форм.	Зона	Поз.	Обозначение	Наименование	Кол.	Примечание
				Документация		
12			55.01.00.000 СБ	Сборочный чертёж		
				Сборочные единицы		
11		1	55.01.01.000	Камера	1	
11		2	55.01.02.000	Дверь	1	

Изм.	Лист	№ докум.	Подп.	Дата	55.01.00.000			
Разраб.		Ионова		4.04.80	Камера управления	Лит.	Лист	Листов 1
Пров.		Зилгалвис		4.04.80		Госстрой Латв.ССР ЛАТГИПРОПРОМ г. Рига		
Гл.спец.		Сухоносов		10.04.80				
Н.контр.		Колмец		10.04.80				
Утв.		Рубинс		10.04.80				

Копировал: Мак Формат 11В

Типовой проект 903-1-183 Альбом 6.2

Форм.	Зона	Поз.	Обозначение	Наименование	Кол.	Примечание
				Документация		
12			55.01.01.000 СБ	Сборочный чертёж		
				Сборочные единицы		
11		1	55.01.01.100	Каркас	1	
11		2	55.01.01.200	Створка петли со штырём	2	
				Детали		
11		3	55.01.01.001	Ушко	1	
11		4	55.01.01.002	Крышка	1	
11		5	55.01.01.003	Боковина	1	
11		6	55.01.01.004	Боковина	1	

Изм.	Лист	№ докум.	Подп.	Дата	55.01.01.000			
Разраб.		Ионова		4.04.80	Камера	Лит.	Лист	Листов 1
Пров.		Зилгалвис		4.04.80		Госстрой Латв.ССР ЛАТГИПРОПРОМ г. Рига		
Гл.спец.		Сухоносов		10.04.80				
Н.контр.		Колмец		10.04.80				
Утв.		Рубинс		10.04.80				

Инв. № подл. | Подп. и дата | Взам. инв. № | Инв. № дубл. | Подп. и дата

Копировал: Мак Формат 11В

55.01.01.000СБ

Типовой проект 903-1-183 Альбом 6.2

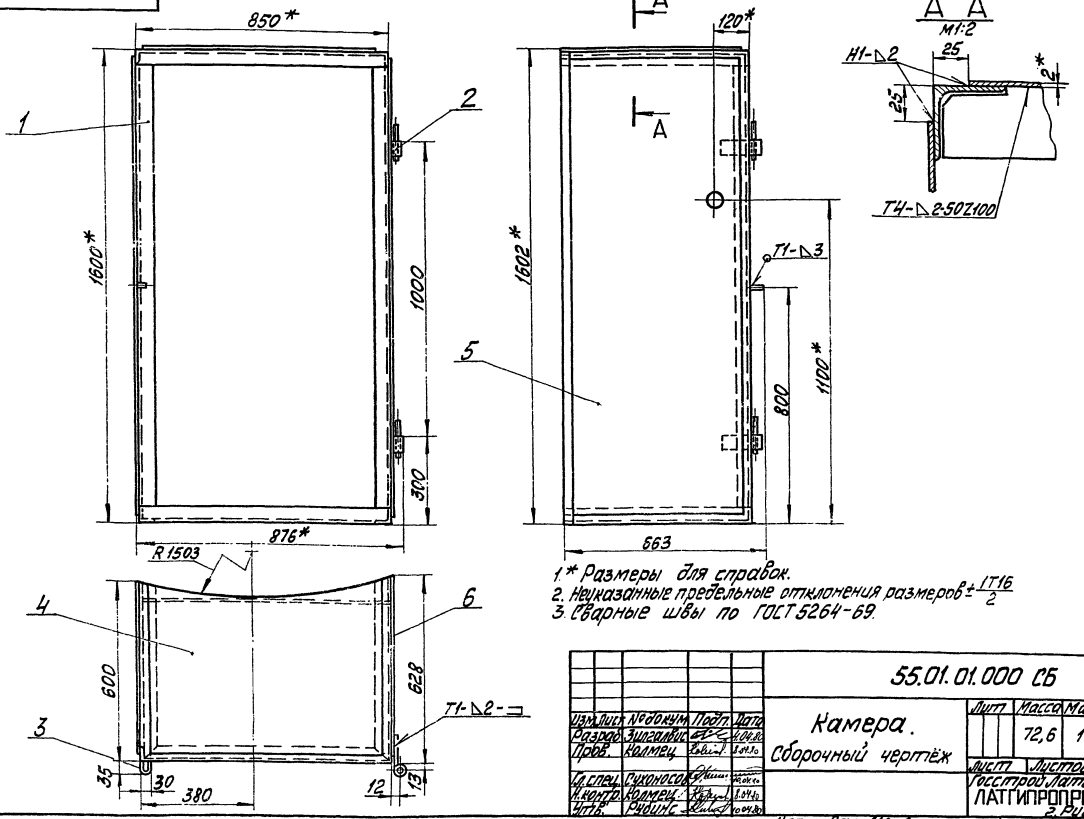

1.* Размеры для справок.
2. Неуказанные предельные отклонения размеров $\pm\frac{IT16}{2}$
3. Сварные швы по ГОСТ 5264-69.

Изм.	Лист	№ докум.	Подп.	Дата	55.01.01.000 СБ			
Разраб.		Зилгалвис		4.04.80	Камера. Сборочный чертёж	Лит.	Масса 72,6	Масшт. 1:10
Пров.		Колмец		8.04.80		Лист	Листов 1	
Гл.спец.		Сухоносов		10.04.80		Госстрой Латв.ССР ЛАТГИПРОПРОМ г. Рига		
Н.контр.		Колмец		8.04.80				
Утв.		Рубинс		10.04.80				

Копировал: Макс Формат 12В

55.01.01.001

Типовой проект 903-1-183 Альбом 6.2

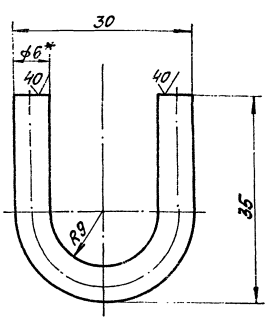

1.* Размеры для справок.
2. Неуказанные предельные отклонения размеров $\pm\frac{IT16}{2}$.

Изм.	Лист	№ докум.	Подп.	Дата	55.01.01.001			
Разраб.		Ионова		4.04.80	Ушко	Лит.	Масса 0,02	Масшт. 2:1
Пров.		Зилгалвис		4.04.80		Лист	Листов 1	
Гл.спец.		Сухоносов		10.04.80	Круг В-6 ГОСТ 2590-71 / 20 ГОСТ 1050-74	Госстрой Латв.ССР ЛАТГИПРОПРОМ г. Рига		
Н.контр.		Колмец		8.04.80				
Утв.		Рубинс		10.04.80				

Копировал: Макс Формат 11В

55.01.01.002

Типовой проект 903-1-183 Альбом 6.2

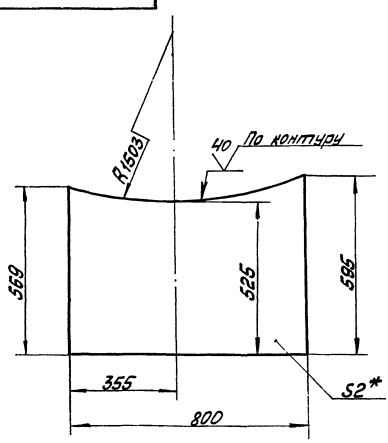

1.* Размеры для справок.
2. Неуказанные предельные отклонения размеров $\pm\frac{IT16}{2}$.

Изм.	Лист	№ докум.	Подп.	Дата	55.01.01.002			
Разраб.		Ионова		4.04.80	Крыша	Лит.	Масса 7	Масшт. 1:10
Пров.		Зилгалвис		4.04.80		Лист	Листов 1	
Гл.спец.		Сухоносов		10.04.80	Лист 2 ГОСТ 19903-74 / ВСт3сп3 ГОСТ 16523-70*	Госстрой Латв.ССР ЛАТГИПРОПРОМ г. Рига		
Н.контр.		Колмец		8.04.80				
Утв.		Рубинс		10.04.80				

17077-24 41. Копировал: Макс Формат 11В

Альбом 6.2

Типовой проект 903-1-183

55.01.01.003

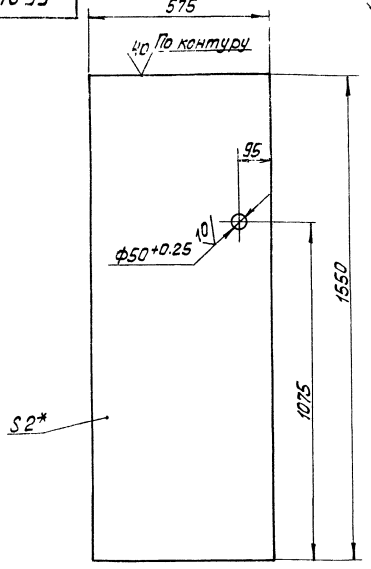

1. * Размеры для справок.
2. Неуказанные предельные отклонения размеров ± IT16/2.

Изм.	Лист	№ докум.	Подп.	Дата
Разраб.		Цонова		
Пров.		Зимгалвис		
Т.контр.				
Н.контр.		Сухоносов		
Утв.		Колмец		
		Рубинс		

55.01.01.003

Боковина

Лит.	Масса	Масшт.
	14	1:10
Лист	Листов 1	

Госстрой Латв.ССР ЛАТГИПРОПРОМ 2.Рига

Лист 2 ГОСТ 19903-74 ВСт3сп3 ГОСТ 16523-70*

Копировал: Волкова Формат А1

Альбом 6.2

Типовой проект 903-1-183

55.01.01.004

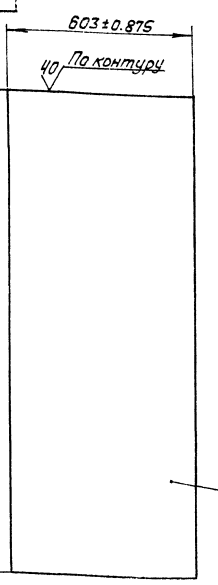

* Размер для справок.

Изм.	Лист	№ докум.	Подп.	Дата
Разраб.		Цонова		
Пров.		Зимгалвис		
Т.контр.				
Н.контр.		Сухоносов		
Утв.		Колмец		
		Рубинс		

55.01.01.004

Боковина.

Лит.	Масса	Масшт.
	14,7	1:10
Лист	Листов 1	

Госстрой Латв.ССР ЛАТГИПРОПРОМ 2.Рига

Лист 2 ГОСТ 19903-74 ВСт3сп3 ГОСТ 16523-70*

Копировал: Волкова Формат А1

Альбом 6.2

Типовой проект 903-1-183

55.01.01.100

Формат	Зона	Поз.	Обозначение	Наименование	Кол.	Примечание
				Документация		
12			55.01.01.100 СБ	Сборочный чертёж		
				Детали		
11		1	55.01.01.101	Ребро	1	
11		2	55.01.01.101-01	Ребро	1	
11		3	55.01.01.102	Ребро	1	
11		4	55.01.01.102-01	Ребро	1	
11		5	55.01.01.103	Ребро	2	
11		6	55.01.01.104	Усилитель	2	
64		7	55.01.01.105	Стойка		
				Уголок 5-50х5 ГОСТ 8509-72 ВСт3сп3 ГОСТ 535-79	2	5,66 кг
64		8	55.01.01.106	Усилитель		
				Полоса 5х50 ГОСТ 103-76 ВСт3сп3 ГОСТ 535-79	2	2,94 кг

Изм.	Лист	№ докум.	Подп.	Дата
Разраб.		Цонова		
Пров.		Зимгалвис		
Т.контр.				
Н.контр.		Сухоносов		
Утв.		Колмец		
		Рубинс		

55.01.01.100

Каркас.

Лит	Лист	Листов
	1	

Госстрой Латв.ССР ЛАТГИПРОПРОМ 2.Рига

Копировал: Волкова Формат А1

Альбом 6.2

Типовой проект 903-1-183

55.01.01.101

55.01.01.001

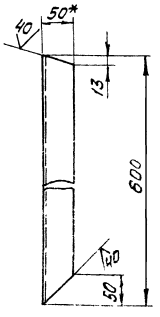

55.01.01.101-01 – зеркальное отражение
Остальное см. 55.01.01.101



1. * Размеры для справок.
2. Неуказанные предельные отклонения размеров ± IT14/2.

Изм.	Лист	№ докум.	Подп.	Дата
Разраб.		Цонова		
Пров.		Зимгалвис		
Т.контр.				
Н.контр.		Сухоносов		
Утв.		Колмец		
		Рубинс		

55.01.01.101

Ребро

Лит.	Масса	Масшт.
	2.2	1:5
Лист	Листов 1	

Госстрой Латв.ССР ЛАТГИПРОПРОМ 2.Рига

Уголок 6-50х50х5 ГОСТ 8509-72 ВСт3сп3 ГОСТ 535-79

55.01.01.100 СБ

Типовой проект 903-1-183 Альбом 6.2

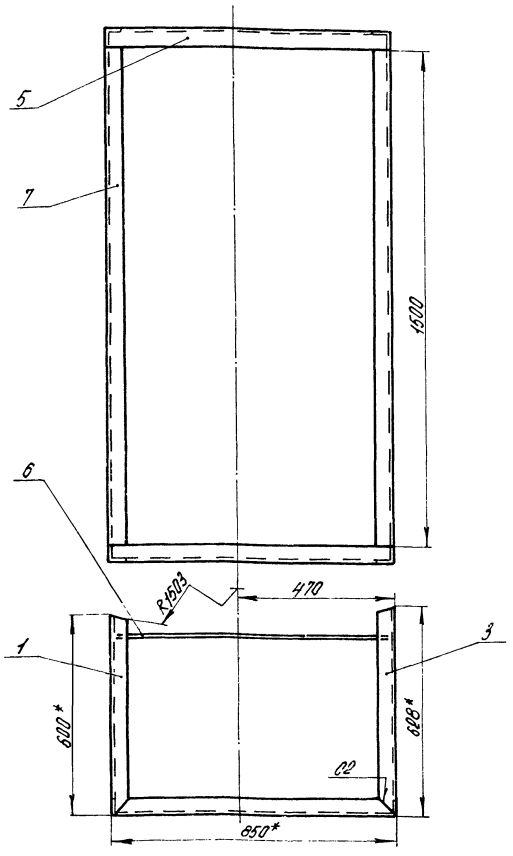

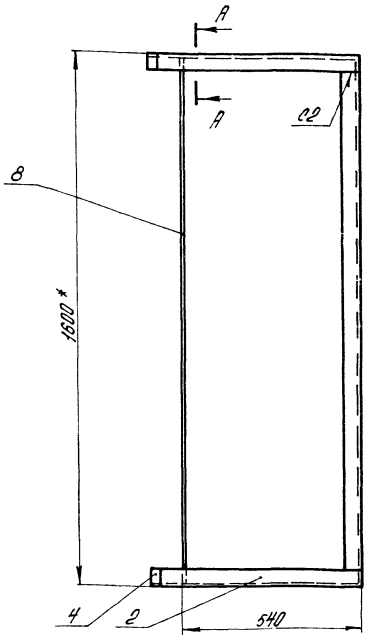

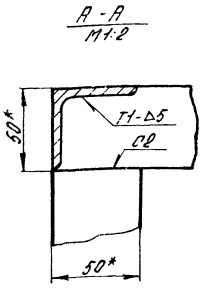

1.* Размеры для справок
2. Неуказанные предельные отклонения размеров $\pm\frac{IT14}{2}$.
3. Сварные швы по ГОСТ 5264-69
4. Обработка поверхностей реза деталей 64 40.

Изм.	Лист	№ докум.	Подп.	Дата	55.01.01.100 СБ	Лит	Масса	Масшт
Разраб.		Зилгалвис		4.04.80	Каркас Сборочный чертеж		35,9	1:10
Пров.		Колмец		8.04.80		Лист	Листов 1	
Гл. спец.		Сухоносов		16.04.80		Госстрой Латв. ССР ЛАТГИПРОПРОМ 2 Рига		
Н. контр.		Колмец		8.04.80				
Утв.		Рубинс		10.04.80				

Копир. Затеса Формат 12

55.01.01.102

Типовой проект 903-1-183 Альбом 6.2

55.01.01.102

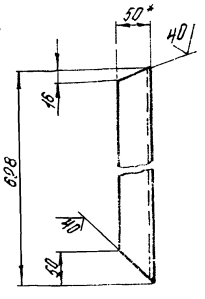

55.01.01.102-01- зеркальное отражение
Остальное- см. 55.01.01.102



1.* Размеры для справок.
2. Неуказанные предельные отклонения размеров $\pm\frac{IT14}{2}$.

Изм.	Лист	№ докум.	Подпись	Дата	55.01.01.102	Лит.	Масса	Масшт
Разраб.		Ионова		4.04.80	Ребро		2,3	1:5
Пров.		Зилгалвис		4.04.80		Лист	Листов 1	
Гл. спец.		Сухоносов		16.04.80		Госстрой Латв. ССР ЛАТГИПРОПРОМ 2 Рига		
Н. контр.		Колмец		8.04.80				
Утв.		Рубинс		10.04.80				

Уголок $\frac{6\text{-}50\times50\times5\ ГОСТ\ 8509\text{-}72}{8\ Ст3сп3\ ГОСТ\ 535\text{-}79}$

Копир. Затеса Формат 11

55.01.01.103

Типовой проект 903-1-183 Альбом 6.2

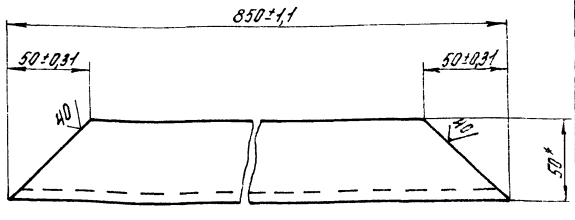

*Размеры для справок.

Изм.	Лист	№ докум.	Подпись	Дата	55.01.01.103	Лит	Масса	Масшт
Разраб.		Ионова		4.04.80	Ребро		3,2	1:2
Пров.		Зилгалвис		4.04.80		Лист	Листов 1	
Гл. спец.		Сухоносов		16.04.80		Госстрой Латв. ССР ЛАТГИПРОПРОМ 2 Рига		
Н. контр.		Колмец		8.04.80				
Утв.		Рубинс		10.04.80				

Уголок $\frac{6\text{-}50\times50\times5\ ГОСТ\ 8509\text{-}72}{8\ Ст3сп3\ ГОСТ\ 535\text{-}79}$

Копир. Затеса Формат 11

55.01.01.104

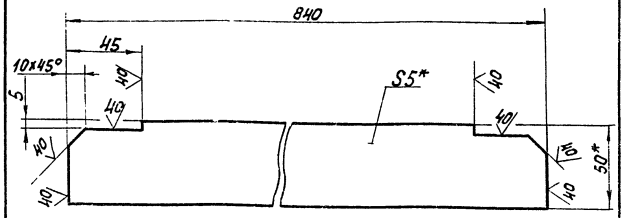

1.* Размеры для справок.

2. Неуказанные предельные отклонения размеров $\pm\frac{IT14}{2}$.

Изм.	Лист	№ докум.	Подп.	Дата
Разраб.		Ионова		4.04.80
Пров.		Зилгалвис		4.04.80
Гл. спец.		Сухоносов		10.04.80
Н. контр.		Колмец		8.04.80
Утв.		Рубинс		10.04.80

55.01.01.104

Усилитель

Лит.	Масса	Масштаб
	1,64	1:2

Лист | Листов 1

Полоса 5×50 ГОСТ 103-76 / В Ст3Сп3 ГОСТ 535-79

Госстрой Латв.ССР ЛАТГИПРОПРОМ г. Рига

Копир. Kiseev — Формат 11В

Типовой проект 903-1-183 Альбом 6.2

Формат	Зона	Поз.	Обозначение	Наименование	Кол.	Примечание
				Документация		
11			55.01.01.200 СБ	Сборочный чертеж		
				Детали		
11		1	55.01.01.201	Створка петли	1	
11		2	55.01.01.202	Штырь	1	

Инв. № подл. | Подп. и дата | Взам. инв. № | Инв. № дубл. | Подп. и дата

Изм.	Лист	№ докум.	Подп.	Дата
Разраб.		Ионова		4.04.80
Пров.		Зилгалвис		4.04.80
Гл. спец.		Сухоносов		10.04.80
Н. контр.		Колмец		8.04.80
Утв.		Рубинс		10.04.80

55.01.01.200

Створка петли со штырем.

Лит.	Лист	Листов
		1

Госстрой Латв.ССР ЛАТГИПРОПРОМ г. Рига

Копир. Kiseev — Формат 11В

55.01.01.200 СБ

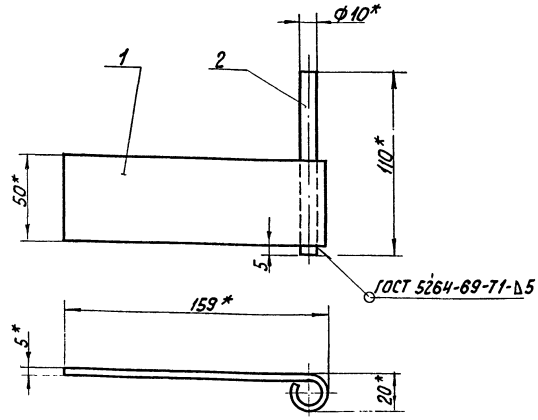

1.* Размеры для справок.

2. Неуказанные предельные отклонения размеров $\pm\frac{IT14}{2}$.

Изм.	Лист	№ докум.	Подп.	Дата
Разраб.		Ионова		4.04.80
Пров.		Зилгалвис		4.04.80
Гл. спец.		Сухоносов		10.04.80
Н. контр.		Колмец		8.04.80
Утв.		Рубинс		10.04.80

55.01.01.200 СБ

Створка петли со штырем. Сборочный чертеж

Лит.	Масса	Масштаб
	0,45	1:2

Лист | Листов 1

Госстрой Латв.ССР ЛАТГИПРОПРОМ г. Рига

Копир. Kiseev — Формат 11В

Типовой проект 903-1-183 Альбом 6.2

55.01.01.201

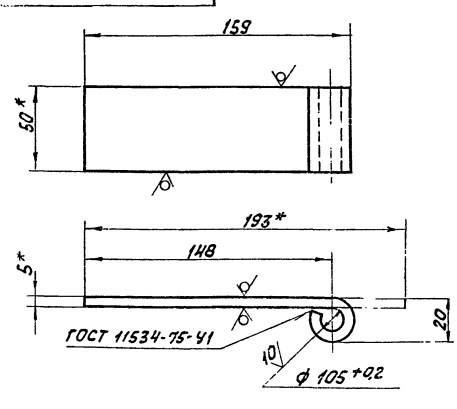

1.* Размеры для справок

2. Неуказанные предельные отклонения размеров $\pm\frac{IT14}{2}$.

Инв. № подл. | Подп. и дата | Взам. инв. № | Инв. № дубл. | Подп. и дата

Изм.	Лист	№ докум.	Подп.	Дата
Разраб.		Ионова		4.04.80
Пров.		Зилгалвис		4.04.80
Гл. спец.		Сухоносов		10.04.80
Н. контр.		Колмец		8.04.80
Утв.		Рубинс		10.04.80

55.01.01.201

Створка петли

Лит.	Масса	Масштаб
	0,38	1:2

Лист | Листов 1

Полоса 5×50 ГОСТ 103-76 / В Ст3Сп3 ГОСТ 535-79

Госстрой Латв.ССР ЛАТГИПРОПРОМ г. Рига

Копир. Kiseev — 17677-24 44 — Формат 11В

Типовой проект 903-1-183 Альбом 6.2

55.01.01.202

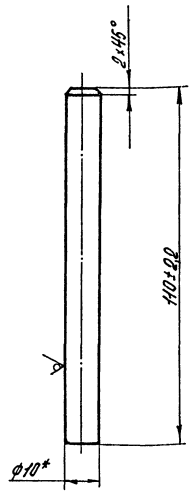

*Размер для справок.

Изм.	Лист	№ докум.	Подпись	Дата	55.01.01.202	Лит.	Масса	Масшт.
Разраб.		Ионова		4.04.80	Штырь		0,07	1:1
Пров.		Зилгалвис		4.04.80		Лист	Листов 1	
Гл.спец.		Сухоносов		10.04.80	Круг В-10 ГОСТ 2590-71 / 20 ГОСТ 1050-74	Госстрой Латв.ССР ЛАТГИПРОПРОМ 2 Рига		
Н.контр.		Колмец		8.04.80				
Утв.		Рудино		10.04.80				

Копир. Zamecа Формат 11

Инв. № подл. | Подпись и дата | Взам. инв. № | Инв. № дубл. | Подпись и дата

Типовой проект 903-1-183 Альбом 6.2

Форма	Зона	Поз.	Обозначение	Наименование	Кол.	Примечание
				Документация		
11			55.01.02.000 СБ	Сборочный чертеж		
				Сборочные единицы		
11		1	55.01.02.100	Рама	1	
				Детали		
11		2	55.01.01.201	Стварка петли	2	
11		3	55.01.01.001	Ушко	1	
11		4	55.01.02.001	Накладка	1	
64		5	55.01.02.002	Лист дверной		
				Лист 2 ГОСТ 19903-74 / ВСт3 ГОСТ 16523-70*	1	18,74кг

Изм.	Лист	№ докум.	Подп.	Дата	55.01.02.000	Лит.	Лист	Листов
Разраб.		Зилгалвис		4.04.80	Дверь			1
Пров.		Колмец		8.04.80		Госстрой Латв.ССР ЛАТГИПРОПРОМ 2 Рига		
Гл.спец.		Сухоносов		10.04.80				
Н.контр.		Колмец		8.04.80				
Утв.		Рудино		10.04.80				

Копир. Zamecа Формат 11

Инв. № подл. | Подпись и дата | Взам. инв. № | Инв. № дубл. | Подпись и дата

Типовой проект 903-1-183 Альбом 6.2

55.01.02.000 СБ

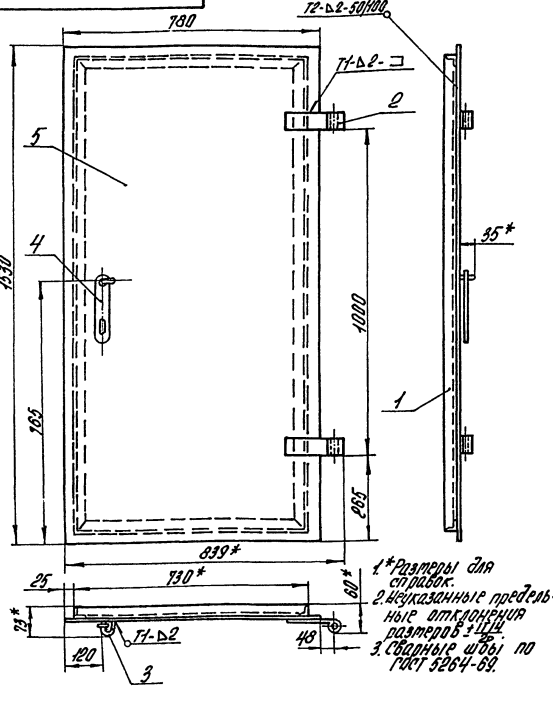

1.* Размеры для справок.
2. Неуказанные предельные отклонения размеров $\pm\frac{IT14}{2}$.
3. Сварные швы по ГОСТ 5264-69.

Изм.	Лист	№ докум.	Подп.	Дата	55.01.02.000 СБ	Лит.	Масса	Масшт.
Разраб.		Зилгалвис		4.04.80	Дверь		29,2	1:10
Пров.		Колмец		8.04.80	Сборочный чертёж	Лист	Листов 1	
Гл.спец.		Сухоносов		10.04.80		Госстрой Латв.ССР ЛАТГИПРОПРОМ		
Н.контр.		Колмец		8.04.80				
Утв.		Рудино		10.04.80				

Копир. Zamecа

Инв. № подл. | Подпись и дата | Взам. инв. № | Инв. № дубл. | Подпись и дата

Типовой проект 903-1-183 Альбом 6.2

55.01.02.001

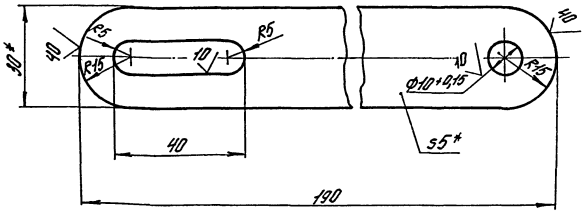

1.* Размеры для справок.
2. Неуказанные предельные отклонения размеров $\pm\frac{IT14}{2}$.

Изм.	Лист	№ докум.	Подп.	Дата	55.01.02.001	Лит.	Масса	Масшт.
Разраб.		Ионова		4.04.80	Накладка		0,2	1:1
Пров.		Зилгалвис		4.04.80		Лист	Листов 1	
Гл.спец.		Сухоносов		10.04.80	Полоса 5×30 ГОСТ 103-76 / ВСт3 сп3 ГОСТ 535-79	Госстрой Латв.ССР ЛАТГИПРОПРОМ 2 Рига		
Н.контр.		Колмец		8.04.80				
Утв.		Рудино		10.04.80				

Копир. Zamecа Формат 11

Инв. № подл. | Подпись и дата | Взам. инв. № | Инв. № дубл. | Подпись и дата

Альбом 6.2

Типовой проект 903-1-183

Формат	Зона	Поз.	Обозначение	Наименование	Кол.	Примечание
				Документация		
11			55.01.02.100 СБ	Сборочный чертеж		
				Детали		
11		1	55.01.02.101	Полка	2	
11		2	55.01.02.101-01	Полка	2	

Изм.	Лист	№ докум.	Подп.	Дата
Разраб.		Ионова		4.IV.80
Пров.		Зилгалвис		4.04.80
Гл.спец.		Суконосов		10.04.80
Н.контр.		Колмец		4.04.80
Утв.		Рубинс		10.04.80

55.01.02.100

Рама.

Лит.	Лист	Листов
		1

Госстрой Латв. ССР ЛАТГИПРОПРОМ г. Рига

Копировал: Волкова Формат 11

55.01.02.100 СБ

45

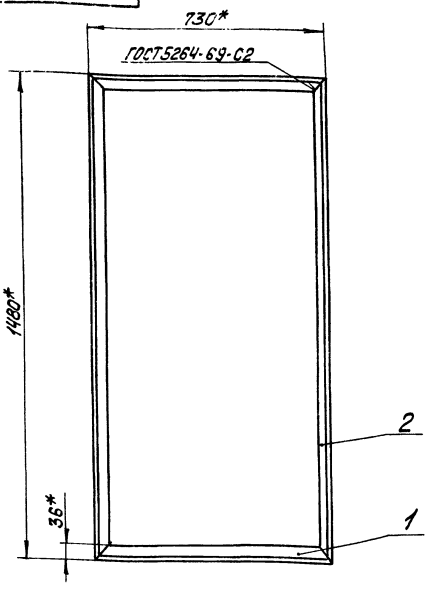

1.* Размеры для справок.

2. Неуказанные предельные отклонения размеров $\pm \frac{IT14}{2}$.

Изм.	Лист	№ докум.	Подп.	Дата
Разраб.		Ионова		4.IV.80
Пров.		Зилгалвис		4.04.80
Гл.спец.		Суконосов		10.04.80
Н.контр.		Колмец		4.04.80
Утв.		Рубинс		10.04.80

55.01.02.100 СБ

Рама. Сборочный чертёж.

Лит.	Масса	Масштаб
	94	1:10
Лист	Листов 1	

Госстрой Латв. ССР ЛАТГИПРОПРОМ г. Рига

Копировал: Волкова Формат 11

55.01.02.101

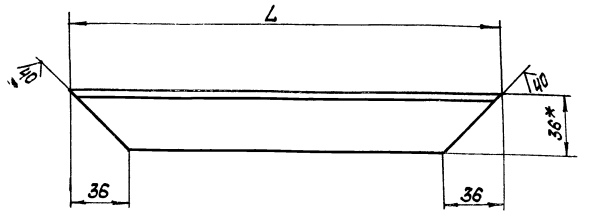

Обозначение	L	Пред. откл.	Масса
55.01.02.101	730	±5,0	1,5
-01	1480	±6,5	3,2

* Размер для справок.

Изм.	Лист	№ докум.	Подп.	Дата
Разраб.		Ионова		4.IV.80
Пров.		Зилгалвис		4.04.80
Гл.спец.		Суконосов		10.04.80
Н.контр.		Колмец		4.04.80
Утв.		Рубинс		10.04.80

55.01.02.101

Полка.

Лит.	Масса	Масштаб
	См. табл.	1:2
Лист	Листов 1	

Уголок Б-35х35х4 ГОСТ 8509-72 / Вст3сп3 ГОСТ 535-79

Госстрой Латв. ССР ЛАТГИПРОПРОМ г. Рига

Копировал: Волкова Формат 11

50.07.60.001

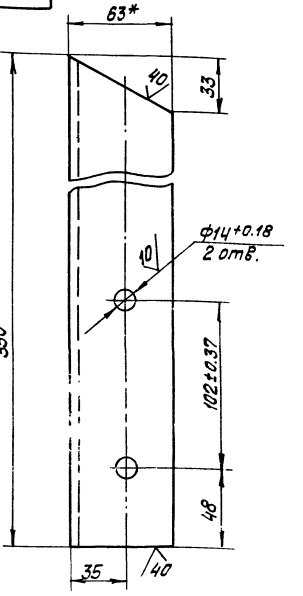

1* Размеры для справок.

2. Неуказанные предельные отклонения размеров $\pm \frac{IT14}{2}$.

Изм.	Лист	№ докум.	Подп.	Дата
Разраб.		Ионова		4.IV.80
Пров.		Зилгалвис		4.04.80
Гл.спец.		Суконосов		10.04.80
Н.контр.		Колмец		4.04.80
Утв.		Рубинс		10.04.80

50.07.60.001

Опора №2

Лит.	Масса	Масштаб
	2	1:2
Лист	Листов 1	

Уголок Б-63х63х6 ГОСТ 8509-72 / Вст3сп3 ГОСТ 535-79

Госстрой Латв. ССР ЛАТГИПРОПРОМ г. Рига

17077-24 46 Копировал: Волкова Формат 11

Альбом 6.2 Типовой проект 903-1-183

Поз.	Обозначение	Наименование	Кол.	Примечание
		Документация		
11	50.17.00.000СБ	Сборочный чертеж		
		Детали		
11	1	50.17.00.001 Кронштейн	1	
11	2	50.17.00.002 Кронштейн	1	
11	3	50.07.50.002 Планка	1	

50.17.00.000

Опора

Изм. Лист № докум. Подп. Дата
Разраб. Зидиньш
Пров. Зилгалвис
Гл. спец. Суханосов
Н. контр. Калнец
Утв. Рубинс

Лит. | Масса | Масштаб
Лист | Листов
Госстрой Латв. ССР ЛАТГИПРОПРОМ г. Рига

Копир. Тукиш Формат А1

50.17.00.000СБ

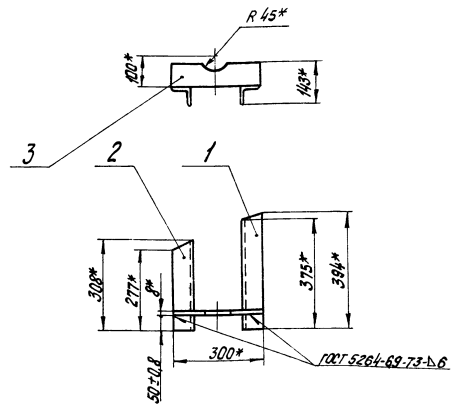

* Размеры для справок.

Опора
Сборочный чертеж

Лит. | Масса 5,5 | Масштаб 1:10
Лист | Листов 1
Госстрой Латв. ССР ЛАТГИПРОПРОМ г. Рига

Копир. Тукиш Формат А1

50.17.00.001

50.17.00.001

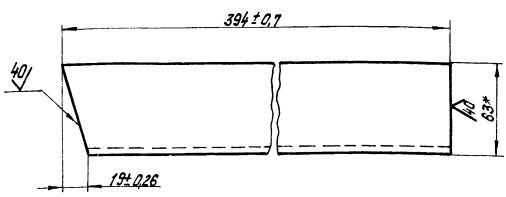

50.17.00.001-01 - Зеркальное отражение.
Остальное - см. 50.17.00.001.

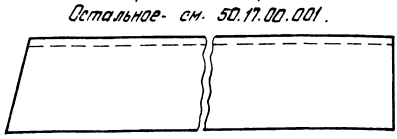

* Размеры для справок.

Кронштейн

Лит. | Масса 2,3 | Масштаб 1:2
Лист | Листов 1
Госстрой Латв. ССР ЛАТГИПРОПРОМ г. Рига

Уголок Б-63х63х6 ГОСТ 8509-72 ВСт3сп3 ГОСТ 535-79

Копир. Тукиш Формат А1

50.17.00.002

50.17.00.002

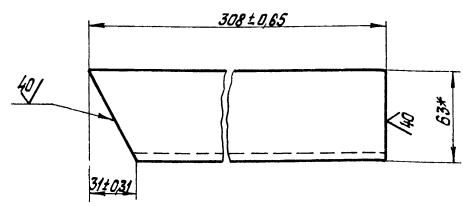

50.17.00.002-01- Зеркальное отражение
Остальное- см. 50.17.00.002.

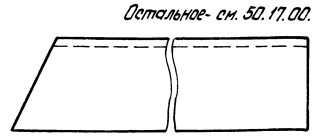

* Размеры для справок.

Кронштейн

Лит. | Масса 1,8 | Масштаб 1:2
Лист | Листов 1
Госстрой Латв. ССР ЛАТГИПРОПРОМ г. Рига

Уголок Б-63х63х6 ГОСТ 8509-72 ВСт3сп3 ГОСТ 535-79

17077-24 47 Копир. Тукиш Формат А1

Формат	Зона	Поз.	Обозначение	Наименование	Кол.	Примечание
				Документация		
11			50.18.00.000СБ	Сборочный чертеж		
				Детали		
11		1	50.17.00.001-01	Кронштейн	1	
11		2	50.17.00.002-02	Кронштейн	1	
11		3	50.07.50.002	Планка	1	

Типовой проект 903-1-183 Альбом 6.2

Изм.	Лист	№ докум.	Подп.	Дата
Разраб.		Эйдиньш		4.04.80
Пров.		Зилгалвис		4.04.80
Гл. спец.		Сухоносов		10.04.80
Н. контр.		Колмец		8.04.80
Утв.		Рубинс		10.04.80

50.18.00.000

Опора

Лит. | Лист | Листов 1

Госстрой Латв. ССР ЛАТГИПРОПРОМ г. Рига

Копир. Тукиш — Формат 11

50.18.00.000СБ

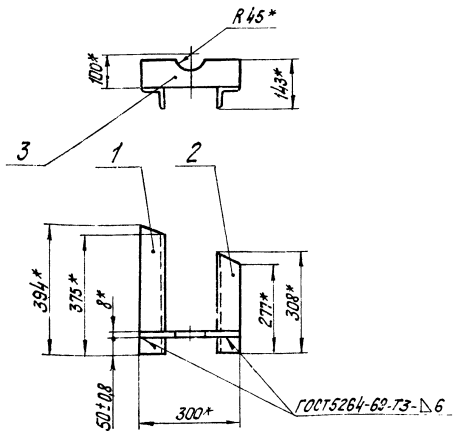

* Размеры для справок

Типовой проект 903-1-183 Альбом 6.2

Изм.	Лист	№ докум.	Подп.	Дата
Разраб.		Эйдиньш		4.04.80
Пров.		Зилгалвис		4.04.80
Гл. спец.		Сухоносов		10.04.80
Н. контр.		Колмец		8.04.80
Утв.		Рубинс		10.04.80

50.18.00.000СБ

Опора
Сборочный чертеж.

Лит. | Масса 5,5 | Масштаб 1:10

Лист | Листов 1

Госстрой Латв. ССР ЛАТГИПРОПРОМ г. Рига

Копир. Тукиш — Формат 11

50.07.50.002

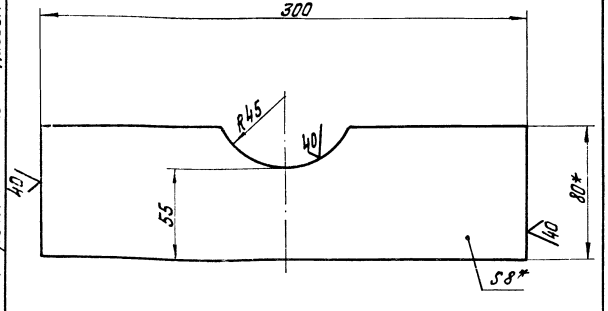

1.* Размеры для справок.
2. Неуказанные предельные отклонения размеров $\pm\frac{IT14}{2}$.

Типовой проект 903-1-183 Альбом 6.2

Изм.	Лист	№ докум.	Подп.	Дата
Разраб.		Ионова		4.04.80
Пров.		Зилгалвис		4.04.80
Гл. спец.		Сухоносов		10.04.80
Н. контр.		Колмец		8.04.80
Утв.		Рубинс		10.04.80

50.07.50.002

Планка

Лит. | Масса 1.41 | Масштаб 1:2

Лист | Листов 1

Полоса 8х80 ГОСТ 103-76 / В Ст3сп3 ГОСТ535-79

Госстрой Латв. ССР ЛАТГИПРОПРОМ г. Рига

Копир. Тукиш — Формат 11

63.01.00.001

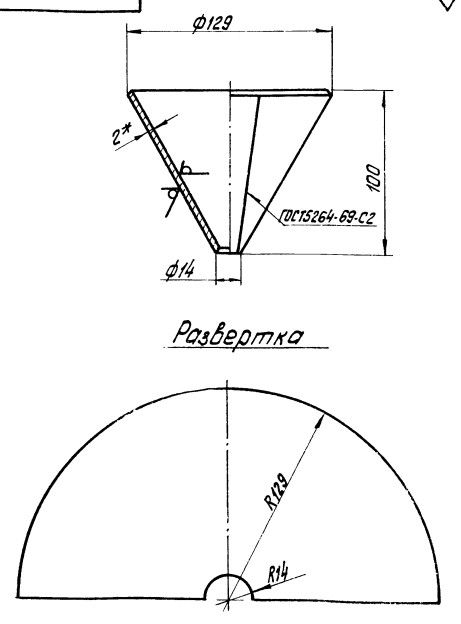

Развертка

1.* Размеры для справок.
2. Неуказанные предельные отклонения размеров $\pm\frac{IT14}{2}$.

Типовой проект 903-1-183 Альбом 6.2

Изм.	Лист	№ докум.	Подп.	Дата
Разраб.		Ионова		4.04.80
Пров.		Зилгалвис		4.04.80
Гл. спец.		Сухоносов		10.04.80
Н. контр.		Колмец		8.04.80
Утв.		Рубинс		10.04.80

63.01.00.001

Воронка

Лит. | Масса 0,4 | Масштаб 1:2

Лист | Листов 1

Лист 2 ГОСТ 19903-74 / В Ст3сп3 ГОСТ16523-70*

Госстрой Латв. ССР ЛАТГИПРОПРОМ г. Рига

Копир. Тукиш — Формат 11

Типовой проект 903-1-183 Альбом 6.2

Формат	Зона	Поз.	Обозначение	Наименование	Кол.	Примечание
				Документация		
22			58.01.00.000 СБ	Сборочный чертеж		
				Детали		
11		1	58.01.00.001	Корпус	1	
11		2	58.01.00.002	Дверка	1	
11		3	58.01.00.003	Ось	1	
				Стандартные изделия		
		4		Рукоятка Б II 16 ГОСТ 3055-69	1	
		5		Болт откидной М16х80.36 ГОСТ 3033-73	1	
		6		Болт М10х65.36 ГОСТ 7798-70	1	
		7		Гайка М10.40 ГОСТ 5915-70	1	
		8		Шплинт ф6х30 ГОСТ 397-79	1	
				Материалы		
		9		Шнур асбестовый ф10 ГОСТ 1779-72	1,8	м

58.01.00.000

Изм.	Лист	№ докум.	Подп.	Дата
Разраб.		Зилгалвис		4.04.80
Пров.		Колмец		8.04.80
Гл. спец.		Сухоносов		8.04.80
Н. контр.		Колмец		8.04.80
Утв.		Рубинс		10.01.80

Лаз борова

Лит. | Лист | Листов 1

Госстрой Латв. ССР ЛАТГИПРОПРОМ г. Рига

Копировал Бролиша — Формат 11

58.01.00.003

20 (✓)

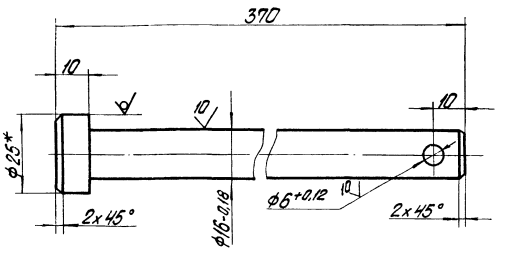

1.* Размеры для справок.
2. Неуказанные предельные отклонения размеров $\pm\frac{IT14}{2}$

58.01.00.003

Изм.	Лист	№ докум.	Подп.	Дата
Разраб.		Зилгалвис		4.04.80
Пров.		Колмец		8.04.80
Гл. спец.		Сухоносов		8.04.80
Н. контр.		Колмец		8.04.80
Утв.		Рубинс		10.01.80

Ось

Круг В25 ГОСТ 2590-71 / В Ст3 сп3 ГОСТ 535-79

Лит. | Масса 0,57 | Масштаб 1:1

Лист | Листов 1

Госстрой Латв. ССР ЛАТГИПРОПРОМ г. Рига

Копировал Бролиша — Формат 11

Типовой проект 903-1-183 Альбом 6.2

58.01.00.002

(✓)

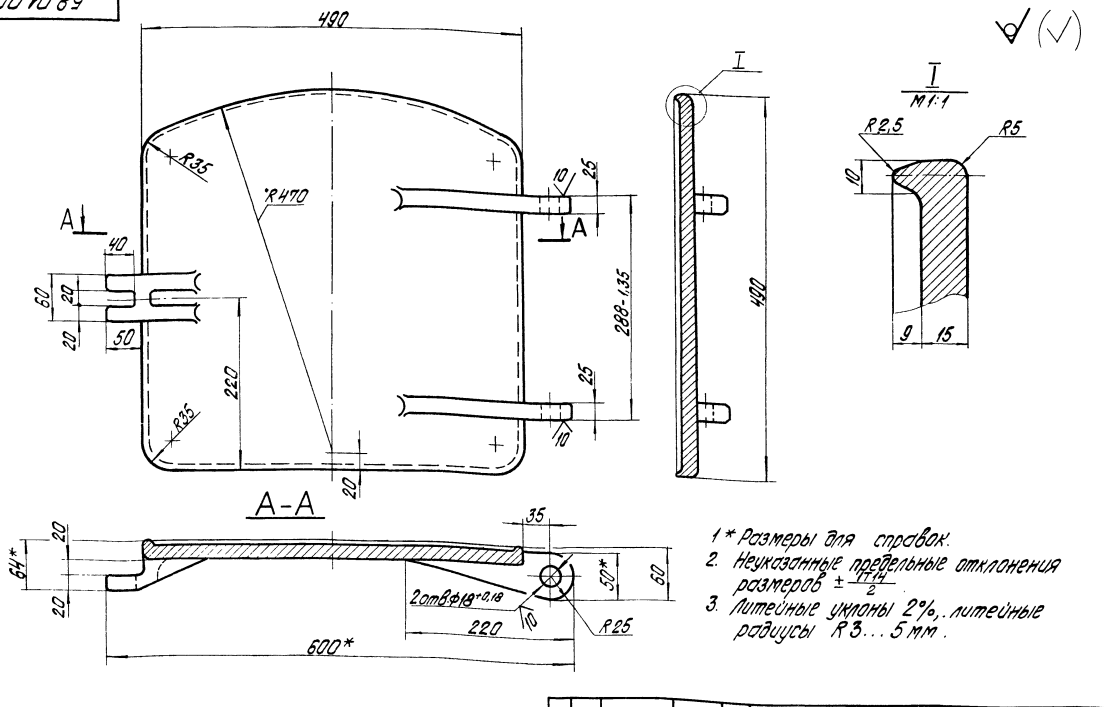

1.* Размеры для справок.
2. Неуказанные предельные отклонения размеров $\pm\frac{IT14}{2}$
3. Литейные уклоны 2%, литейные радиусы R3...5 мм.

58.01.00.002

Изм.	Лист	№ докум.	Подп.	Дата
Разраб.		Ионова		4.04.80
Пров.		Зилгалвис		4.04.80
Гл. спец.		Сухоносов		
Н. контр.		Колмец		

Дверка

Лит. | Масса 29,5 | Масштаб 1:4

Лист | Листов 1

Госстрой Латв. ССР ЛАТГИПРОПРОМ г. Рига

...412-70

17077-24 49 Формат 12 Г

58.01.00.000 СБ

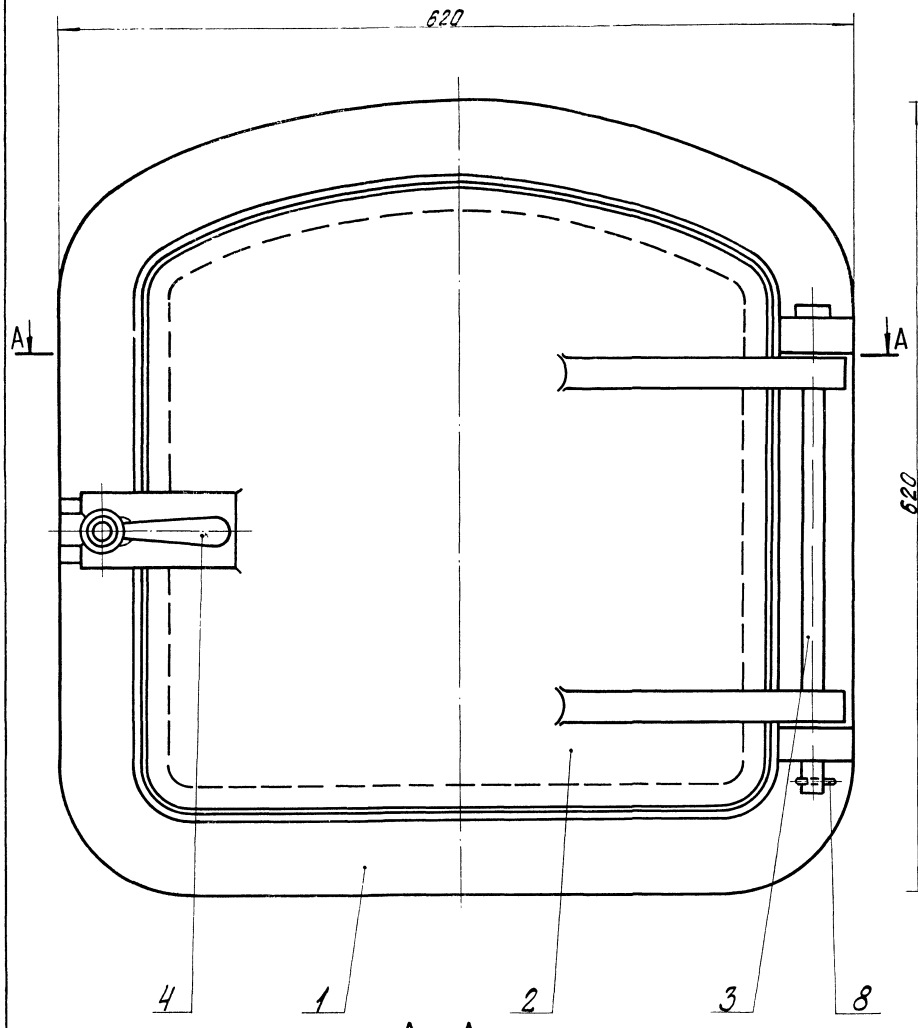

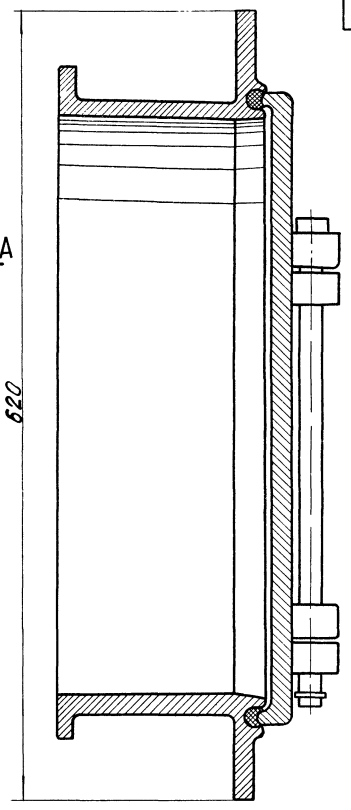

А-А

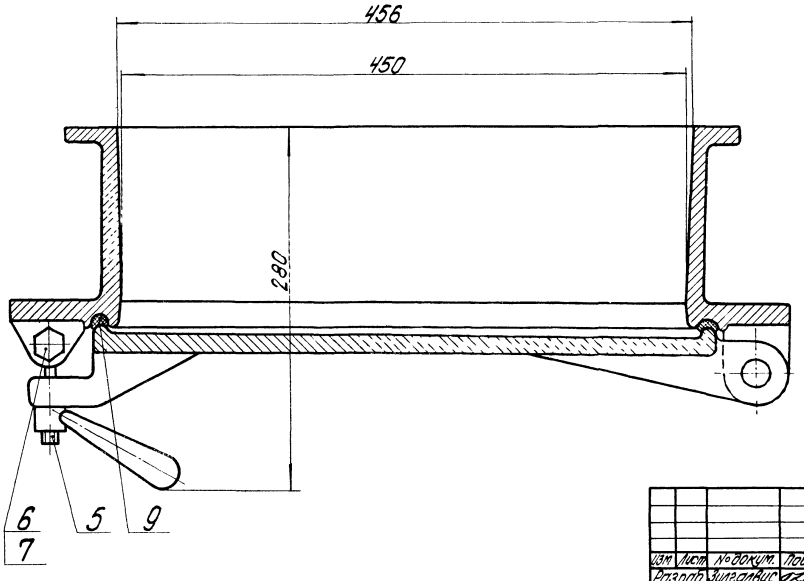

Размеры для справок.

Типовой проект 903-1-100 Альбом 0.2

					58.01.00.000 СБ			
Изм	Лист	№ докум.	Подп.	Дата	Лаз борова Сборочный чертеж	Лит	Масса	Масштаб
Разраб		Зилгалвис		4.04.80			82,2	1:2,5
Пров		Колмец		4.04.80		Лист	Листов 1	
Гл. спец		Сухоносов		10.04.80		Госстрой Латв. ССР ЛАТГИПРОПРОМ г Рига		
Н. контр		Колмец		10.04.80				
Утв		Рубинс		10.04.80				

Копировал Бролиша 17077-24 50 Формат 2С8

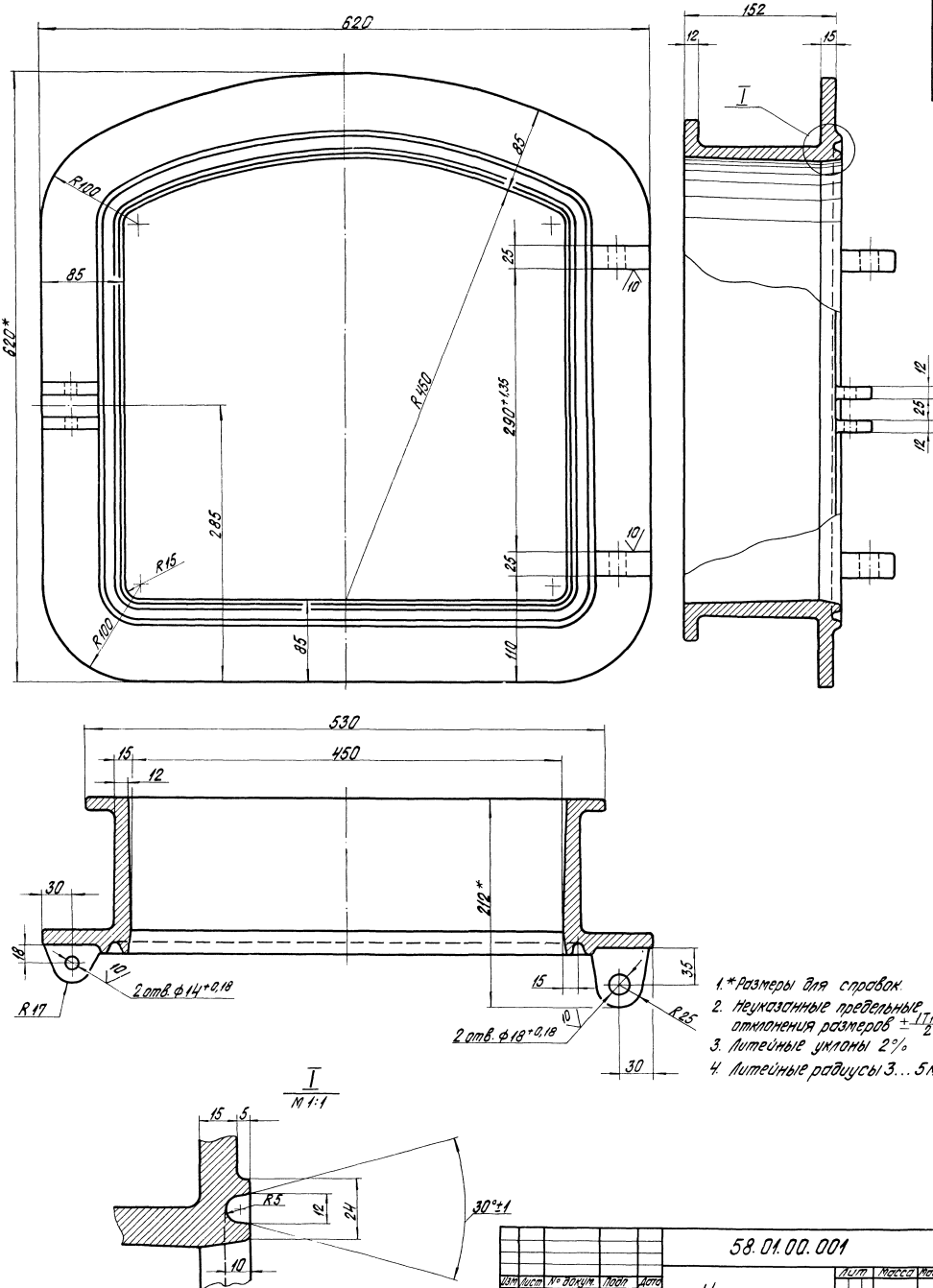

1. *Размеры для справок.
2. Неуказанные предельные отклонения размеров $\pm\frac{IT14}{2}$.
3. Литейные уклоны 2%
4. Литейные радиусы 3...5 мм.

58.01.00.001

Типовой проект 903-1-183 Альбом 6.2

					58.01.00.001			
Изм	Лист	№ докум.	Подп.	Дата	Корпус	Лит	Масса	Масштаб
Разраб		Ионова		4.IV.90			51,5	1:2,5
Пров		Зигеалвис		4.04.90		Лист	Листов 1	
Гл. спец.		Сухоносов			СЧ 15-32 ГОСТ 1412-70.	Госстрой Латв ССР ЛАТГИПРОПРОМ г. Рига		
Н. контр.		Ролмец						
Утв.		Рупинс						

Формат 22В

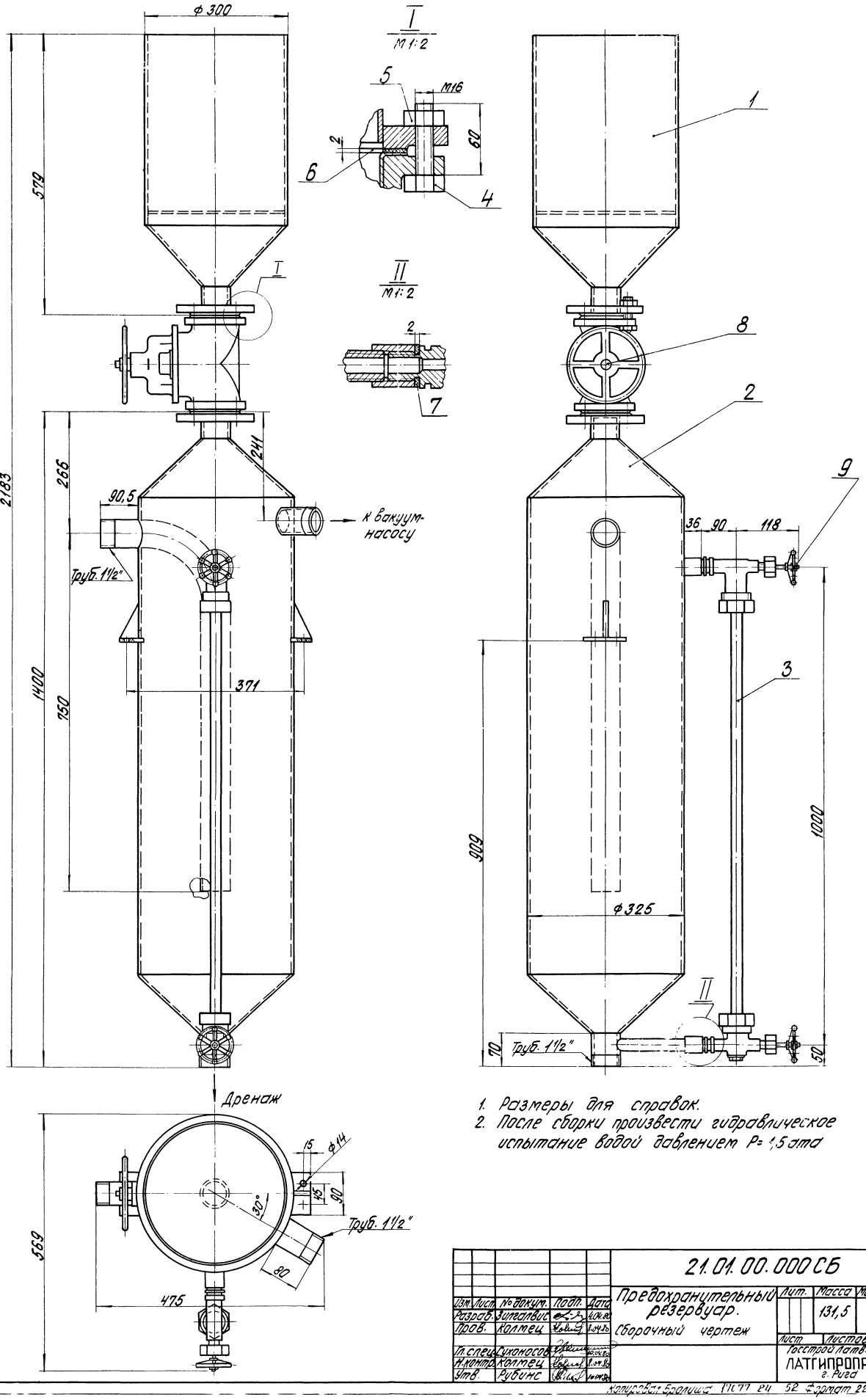

1. Размеры для справок.
2. После сборки произвести гидравлическое испытание водой давлением P= 1,5 ата

					21.01.00.000 СБ			
Изм.	Лист	№ докум.	Подп.	Дата	Предохранительный резервуар. Сборочный чертеж	Лит.	Масса 131,5	Масштаб 1:5
Разраб.		Зилгалвис		4.04.80				
Пров.		Колмец		8.04.80		Лист	Листов 1	
Гл. спец.		Сухоносов		10.04.80		Госстрой Латв. ССР ЛАТГИПРОПРОМ г. Рига		
Н. контр.		Колмец		8.04.80				
Утв.		Рубинс		10.04.80				

Копировал Бролиша 17077 24 52 Формат 22 3

Типовой проект 903-1-183 Альбом 6.2

Формат	Зона	Поз.	Обозначение	Наименование	Кол.	Примечание
				Документация		
А2			21.01.00.000 СБ	Сборочный чертеж		
				Сборочные единицы		
А1		1	21.01.01.000	Воронка	1	
А1		2	21.01.02.000	Резервуар	1	
				Детали		
Б4		3	21.01.00.001	Водоуказательное стекло Трубка 20-35-930 ГОСТ 8446-74	1	0,13 кг
				Стандартные изделия		
		4		Болт М16х80.46 ГОСТ 7798-70*	8	
		5		Гайка М16.5 ГОСТ 15943-70*	8	
		6		Прокладка А-50-10 ГОСТ 15180-70	2	
		7		Прокладка А-20-10 ГОСТ 15180-70	2	
				Прочие изделия		
		8		Вентиль Ру10 Ду50-15ч15п (футеровка-фторопласт-4)	1	
		9		Запорное устройство указателя уровня 12нж17бк	1	

Изм.	Лист	№ докум.	Подпись	Дата
Разраб.	Зыкалбие			4.04.80
Пров.	Колпец			1.04.80
Гл.спец.	Суконосов			4.04.80
Н.контр.	Колпец			4.04.80
Утв.	Рудзис			4.04.80

21.01.00.000

Предохранительный резервуар

Лит.	Лист	Листов
		1

Гипростроймаш Латгипропром г. Рига

Копир. Комеса Формат А1

Типовой проект 903-1-183 Альбом 6.2

Формат	Зона	Поз.	Обозначение	Наименование	Кол.	Примечание
				Документация		
А2			21.01.01.000 СБ	Сборочный чертеж		
				Детали		
А1		1	21.01.01.001	Патрубок	1	
А1		2	21.01.01.002	Решетка	1	
А1		3	21.01.01.003	Воронка	1	
Б4		4	21.01.01.004	Подпорка Полоса 5х50 ГОСТ 103-76 Вст3сп3 ГОСТ 535-79	4	0,2 кг
Б4		5	21.01.01.005	Патрубок Труба 57х3,5 ГОСТ 10704-76 Вст3пс5 ГОСТ 10705-63* L=50±0,62	1	0,23 кг
				Стандартные изделия		
		6		Фланец 50-10 ГОСТ 1255-67	1	

Изм.	Лист	№ докум.	Подпись	Дата
Разраб.	Иванова			4.04.80
Пров.	Зыкалбие			4.04.80
Гл.спец.	Суконосов			4.04.80
Н.контр.	Колпец			4.04.80
Утв.	Рудзис			4.04.80

21.01.01.000

Воронка

Лит.	Лист	Листов
		1

Гипростроймаш Латгипропром г. Рига

Копир. Комеса Формат А1

Инв.№ подл. | Подпись и дата | Взам.инв.№ | Инв.№ дубл. | Подпись и дата

Типовой проект 903-1-183 Альбом 6.2

21.01.01.000

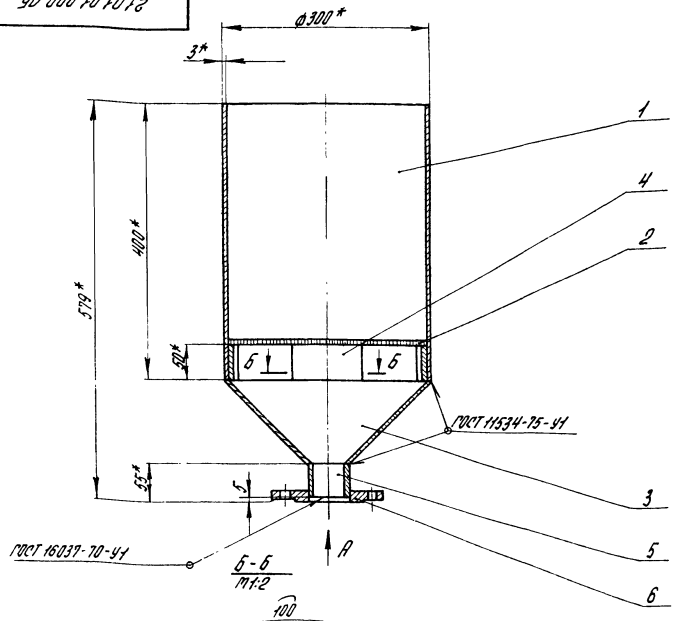

Вид А
М1:2

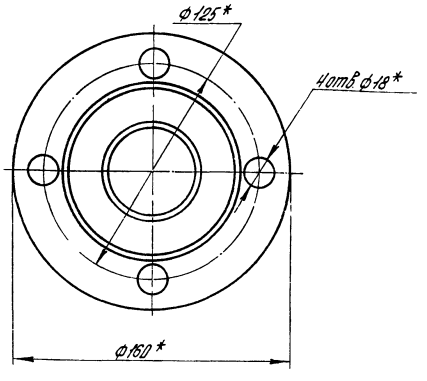

1.* Размеры для справок.

2. Неуказанные предельные отклонения размеров $\pm \frac{IT14}{2}$

3. Обработка поверхностей реза деталей Б4 40)

4. Внутреннюю поверхность воронки покрыть антикоррозионным покрытием, эпоксидной шпаклевкой ЭП-419 или ЭП-420 ТУ-39-01-33-360-78, в 6 слоев.

21.01.01.000 СБ

Изм.	Лист	№ докум.	Подпись	Дата
Разраб.	Иванова			4.04.80
Пров.	Зыкалбие			4.04.80
Гл.спец.	Суконосов			
Н.контр.	Колпец			
Утв.	Рудзис			

Воронка

Сборочный чертеж

Лит.	Масса	Масштаб
	15,2	1:5
Лист	Листов 1	

Гипростроймаш Латгипропром г. Рига

Копир. Формат А2

21.01.01.001

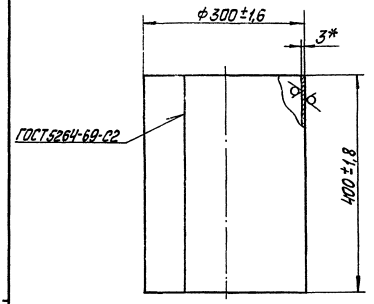

* Размер для справок.

Изм.	Лист	№ докум.	Подп.	Дата	Патрубок	Лит.	Масса	Масшт.
Разраб.		Ионова		4.04.80			8,8	1:5
Пров.		Зилгалвис		4.04.80		Лист	Листов 1	
Гл.спец.		Сухоносов		10.04.80	Лист 3 ГОСТ 19903-74 Вст3сп3 ГОСТ16523-70*	Госстрой Латв.ССР ЛАТГИПРОПРОМ г. Рига		
Н.контр.		Колмец		10.04.80				
Утв.		Рубинс		10.04.80				

Копировал: Мак Формат 11В

21.01.01.002

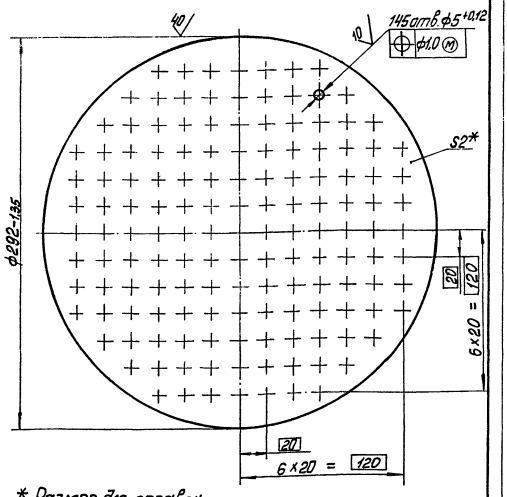

* Размер для справок.

Изм.	Лист	№ докум.	Подп.	Дата	Решётка	Лит.	Масса	Масшт.
Разраб.		Ионова		4.04.80			1,01	1:2
Пров.		Зилгалвис		4.04.80		Лист	Листов 1	
Гл.спец.		Сухоносов		10.04.80	Лист 2 ГОСТ 19903-74 Вст3сп3 ГОСТ16523-70*	Госстрой Латв.ССР ЛАТГИПРОПРОМ г. Рига		
Н.контр.		Колмец		10.04.80				
Утв.		Рубинс		10.04.80				

Типовой проект 903-1-183 Альбом 6.2

Инв.№ подл. | Подп. и дата | Взам.инв.№ | Инв.№ дубл. | Подп. и дата

Копировал Мак Формат 11В

21.01.01.003

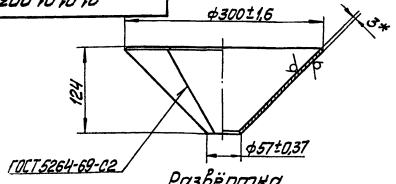

Развёртка
М 1:5

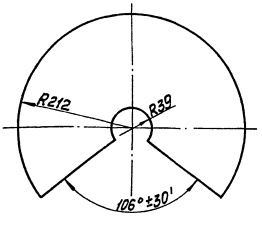

1.*Размеры для справок.

2.Неуказанные предельные отклонения размеров $\pm\frac{IT14}{2}$

Изм.	Лист	№ докум.	Подп.	Дата	Воронка	Лит.	Масса	Масшт.
Разраб.		Ионова		4.04.80			2,3	1:4
Пров.		Зилгалвис		4.04.80		Лист	Листов 1	
Гл.спец.		Сухоносов		10.04.80	Лист 3 ГОСТ 19903-74 Вст3сп3 ГОСТ16523-70*	Госстрой Латв.ССР ЛАТГИПРОПРОМ г. Рига		
Н.контр.		Колмец		10.04.80				
Утв.		Рубинс		10.04.80				

Копировал: Мак Формат 11В

Типовой проект 903-1-183 Альбом 6.2

Форм.	Зона	Поз.	Обозначение	Наименование	Кол.	Примечание
				Документация		
22			21.01.02.000 СБ	Сборочный чертёж		
				Сборочные единицы		
11		1	21.01.02.100	Опора	2	
				Детали		
		2	21.01.02.001	Корпус	1	
11		3	21.01.02.002	Труба	1	
11		4	21.01.02.003	Воронка	1	
11		5	21.01.02.[illegible]	Воронка	1	
11		6	21.01.02.004	Патрубок	1	
11		7	21.01.02.005	Патрубок	2	
11		8	21.01.02.006	Патрубок	1	
54		9	21.01.02.007	Патрубок		
				Труба 57×3 ГОСТ10704-76 / Вст3сп5 ГОСТ10705-63*	1	023кг
				Стандартные изделия		
		10		Фланец 50-10 ГОСТ1255-67	1	
		11		Муфта 20 ГОСТ8966-75	2	

21.01.02.000

Изм.	Лист	№ докум.	Подп.	Дата	Резервуар	Лит.	Лист	Листов
Разраб.		Ионова		4.04.80				1
Пров.		Зилгалвис		4.04.80		Госстрой Латв.ССР ЛАТГИПРОПРОМ г. Рига		
Гл.спец.		Сухоносов		10.04.80				
Н.контр.		Колмец		10.04.80				
Утв.		Рубинс		10.04.80				

Инв.№ подл. | Подп. и дата | Взам.инв.№ | Инв.№ дубл. | Подп. и дата

17017-24 54 Копировал: Мак Формат 11В

21.01.02.00

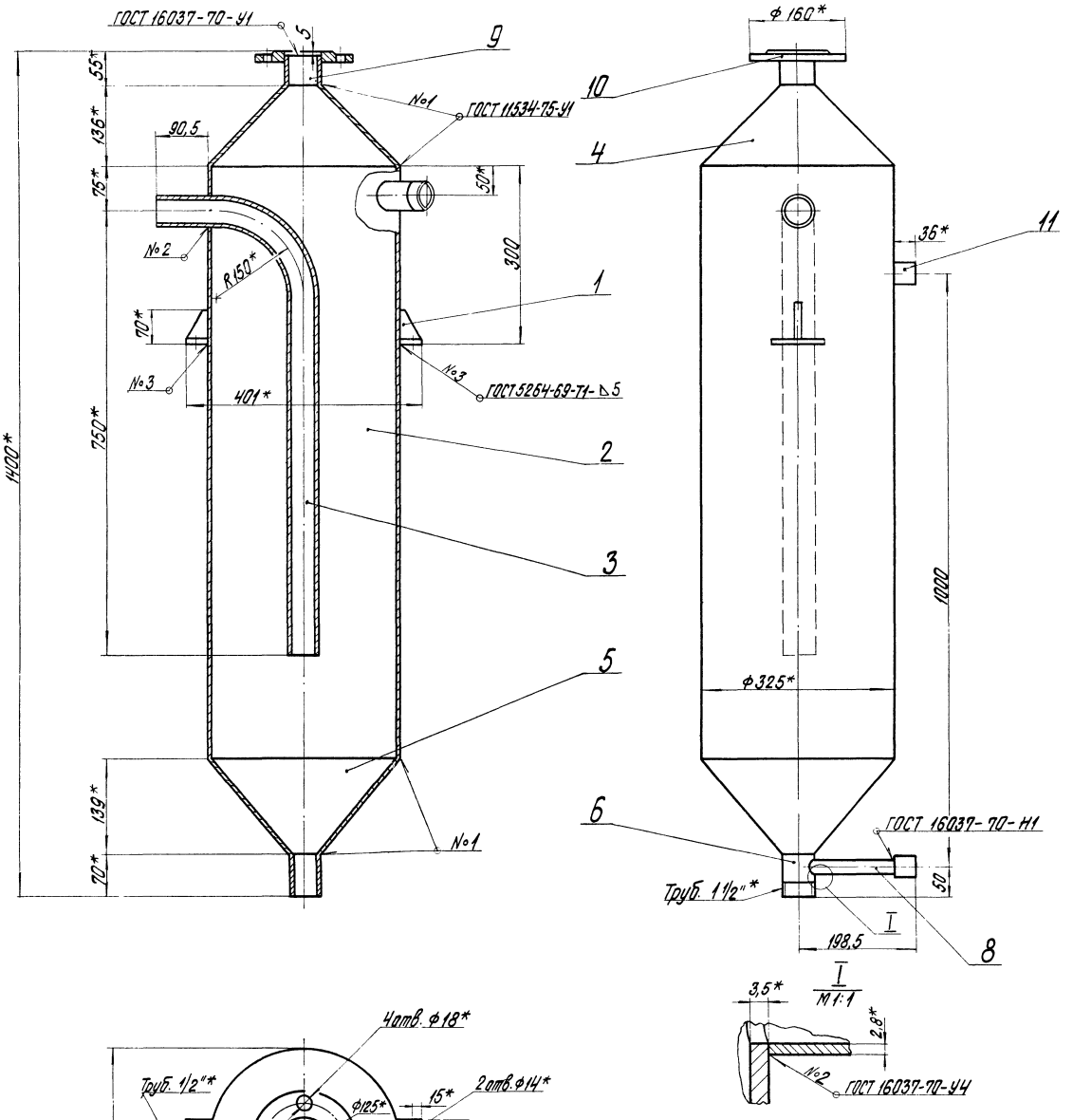

1. *Размеры для справок.
2. Неуказанные предельные отклонения размеров $\pm\frac{IT14}{2}$.
3. Проверить на плотность сварных швов водой давлением 1,5 ата.
4. Внутреннюю поверхность покрыть антикоррозионным покрытием, эпоксидной шпаклевкой ЭП-419 или ЭП-420 ТУ-39-01-33-360-78 в 6 слоев.

Типовой проект 903-1-183 Альбом 6.2

					21.01.02.000 СБ			
Изм.	Лист	№ докум.	Подп.	Дата	Резервуар	Лит.	Масса	Масштаб
Разраб.		Ионова		4.04.80			98,3	1:5
Пров.		Зилгалвис		4.04.80	Сборочный чертеж	Лист	Листов 1	
Гл.спец.		Сухоносов		10.04.80		Госстрой Латв. ССР		
Н.контр.		Колмец		8.04.80		ЛАТГИПРОПРОМ		
Утв.		Рубинс		10.04.80		г. Рига		

Копировал Бролиша 17077-24 55 Формат 22 В

Формат	Зона	Поз.	Обозначение	Наименование	Кол.	Примечание
				Документация		
11			21.01.02.100 СБ	Сборочный чертеж		
				Детали		
64		1	21.01.02.101	Плита		
				Лист 8 ГОСТ 19903-74 / 8 Ст3 Сп3 ГОСТ 14637-69*	1	0,21 кг
64		2	21.01.02.102	Косынка		
				Лист 8 ГОСТ 19903-74 / 8 Ст3 Сп3 ГОСТ 14637-69*	1	0,09 кг

21.01.02.100

Изм.	Лист	№ докум.	Подп.	Дата
Разраб.		Эйдиньш		4.01.80
Пров.		Зилгалвис		4.04.80
Гл. спец.		Сухоносов		10.04.80
Н. контр.		Колмец		7.04.80
Утв.		Рубинс		10.04.80

Опора

Лит. | Лист | Листов 1

Госстрой Латв. ССР ЛАТГИПРОПРОМ г. Рига

Копир. Формат 11

Альбом 62

Типовой проект 903-1-183

21.01.02.100 СБ

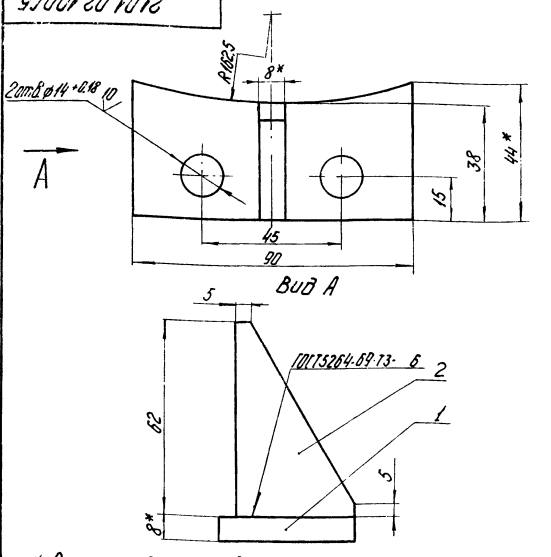

1.* Размеры для справок.
2. Неуказанные предельные отклонения размеров ± $\frac{IT14}{2}$.
3. Обработка поверхностей реза деталей БЧ 40/.

21.01.02.100 СБ

Изм.	Лист	№ докум.	Подп.	Дата
Разраб.		Эйдиньш		4.01.80
Пров.		Зилгалвис		4.04.80
Гл. спец.		Сухоносов		10.04.80
Н. контр.		Колмец		7.04.80
Утв.		Рубинс		10.04.80

Опора. Сборочный чертеж.

Лит. | Масса 0,3 | Масштаб 1:1

Лист | Листов 1

Госстрой Латв. ССР ЛАТГИПРОПРОМ г. Рига

Копир. Формат 11

21.01.02.001

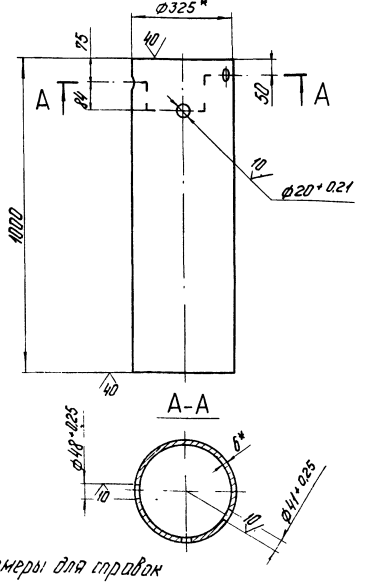

1.* Размеры для справок
2. Неуказанные отклонения размеров ± $\frac{IT14}{2}$.

21.01.02.001

Изм.	Лист	№ докум.	Подп.	Дата
Разраб.		Цонова		4.04.80
Пров.		Зилгалвис		4.04.80
Гл. спец.		Сухоносов		10.04.80
Н. контр.		Колмец		7.04.80
Утв.		Рубинс		10.04.80

Корпус

Лит. | Масса 47,2 | Масштаб 1:10

Лист | Листов 1

Госстрой Латв. ССР ЛАТГИПРОПРОМ г. Рига

Труба 325×6 ГОСТ 10704-76 / 8 Ст3 Сп5 ГОСТ 10705-63*

Копир. Формат 11

Альбом 62

Типовой проект 903-1-183

21.01.02.002

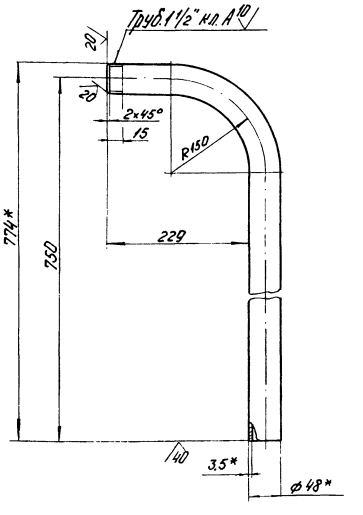

1.* Размеры для справок.
2. Неуказанные предельные отклонения размеров ± $\frac{IT14}{2}$

21.01.02.002

Изм.	Лист	№ докум.	Подп.	Дата
Разраб.		Цонова		4.04.80
Пров.		Зилгалвис		4.04.80
Гл. спец.		Сухоносов		10.04.80
Н. контр.		Колмец		7.04.80
Утв.		Рубинс		10.04.80

Труба

Лит. | Масса 3,61 | Масштаб 1:5

Лист | Листов 1

Госстрой Латв. ССР ЛАТГИПРОПРОМ г. Рига

Труба 40×3,5 ГОСТ 3262-75

Копир. Формат 11

Альбом 6.2 — Типовой проект 903-1-183

21.01.02.003

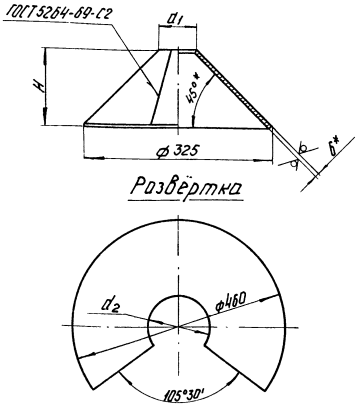

Обозначение	Размеры, мм			Масса кг
	d_1	d_2	H	
21.01.02.003	57	80	135	21,6
-01	48	68	139	21,7

1.* Размеры для справок
2. Неуказанные предельные отклонения размеров $\pm\frac{IT14}{2}$.

Изм.	Лист	№ докум.	Подп.	Дата
Разраб.		Эйдинцы		4.08.80
Пров.		Зилгалвис		4.04.80
Гл. спец.		Сухоносов		10.04.80
Н. контр.		Колмец		8.04.80
Утв.		Рубинс		10.04.80

21.01.02.003

Воронка

Лит.	Масса	Масштаб
	см. табл.	—

Лист | Листов 1

Лист 6 ГОСТ 19903-74 / 8 Ст3сп3 ГОСТ 14637-69*

Госстрой Латв. ССР ЛАТГИПРОПРОМ г. Рига

Копир. Формат 11В

Альбом 6.2 — Типовой проект 903-1-183

21.01.02.004

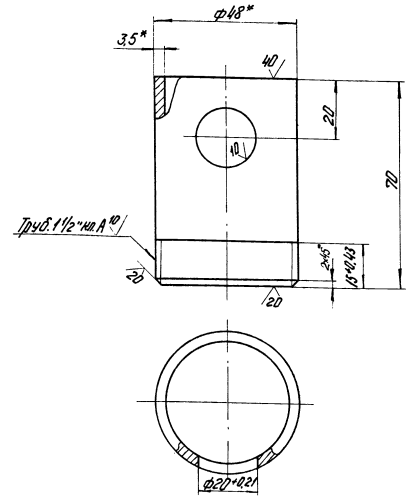

1.* Размеры для справок
2. Неуказанные предельные отклонения размеров $\pm\frac{IT14}{2}$.

Изм.	Лист	№ докум.	Подп.	Дата
Разраб.		Ионова		4.04.80
Пров.		Зилгалвис		4.04.80
Гл. спец.		Сухоносов		10.04.80
Н. контр.		Колмец		8.04.80
Утв.		Рубинс		10.04.80

21.01.02.004

Патрубок

Лит.	Масса	Масштаб
	0,27	1:1

Лист | Листов 1

Труба 40×3,5 ГОСТ 3262-75

Госстрой Латв. ССР ЛАТГИПРОПРОМ г. Рига

Копир. Формат 11В

Альбом 6.2 — Типовой проект 903-1-183

21.01.02.005

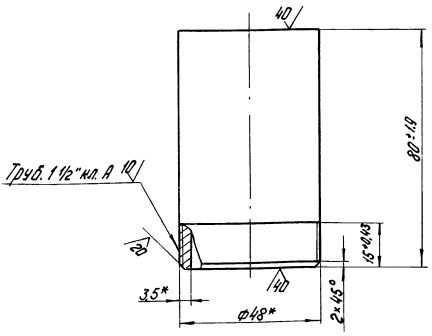

* Размеры для справок.

Изм.	Лист	№ докум.	Подп.	Дата
Разраб.		Ионова		4.04.80
Пров.		Зилгалвис		4.04.80
Гл. спец.		Сухоносов		10.04.80
Н. контр.		Колмец		8.04.80
Утв.		Рубинс		10.04.80

21.01.02.005

Патрубок

Лит.	Масса	Масштаб
	0,32	1:1

Лист | Листов 1

Труба 40×3,5 ГОСТ 3262-75

Госстрой Латв. ССР ЛАТГИПРОПРОМ г. Рига

Альбом 6.2 — Типовой проект 903-1-183

21.01.02.006

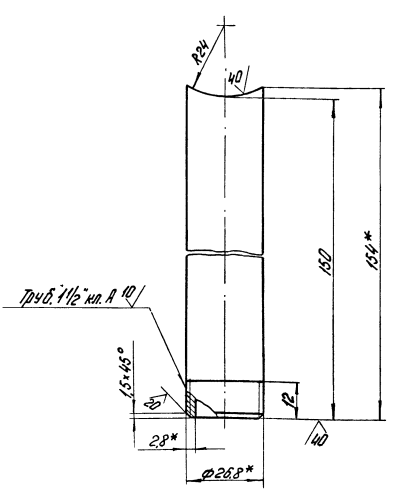

1.* Размеры для справок.
2. Неуказанные предельные отклонения размеров $\pm\frac{IT14}{2}$.

Изм.	Лист	№ докум.	Подп.	Дата
Разраб.		Янкелович		4.04.80
Пров.		Зилгалвис		4.04.80
Гл. спец.		Сухоносов		10.04.80
Н. контр.		Колмец		8.04.80
Утв.		Рубинс		10.04.80

21.01.02.006

Патрубок

Лит.	Масса	Масштаб
	0,26	1:1

Лист | Листов 1

Труба 20×2,8 ГОСТ 3262-75

Госстрой Латв. ССР ЛАТГИПРОПРОМ г. Рига

Копир. 17077-24 57 Формат 11В

Позиция	Зона	Поз.	Обозначение	Наименование	Кол.	Примечание
				Документация		
28			44.12.00.000 СБ	Сборочный чертеж		
				Сборочные единицы		
11		1	44.12.01.000	Корпус	1	
				Детали		
11		2	44.12.00.001	Фланец	1	
11		3	44.12.00.002	Сопло	1	
11		4	44.12.00.003	Прокладка	1	
11		5	44.12.00.003.01	Прокладка	1	
				Стандартные изделия		
		6		Болт М16×75.46 ГОСТ 7798-70*	8	
		7		Гайка М16.5 ГОСТ 5915-70*	8	
		8		Шайба 16.65Г ГОСТ 6402-70	8	

Изм.	Лист	№ докум.	Подп.	Дата
Разраб.		Зидиньш		4.04.80
Пров.		Зилгалвис		4.04.80
Гл. спец.		Суконкова		4.04.80
Н. контр.		Кольчев		4.04.80
Утв.		Рубинс		4.04.80

44.12.00.000

Эжектор ЭВ-30

Лит.	Масса	Масштаб
Лист	Листов	

Госстрой Латв. ССР ЛАТГИПРОПРОМ г. Рига

Копир. Формат А1

Инв. № подл. | Подп. и дата | Взам. инв. № | Инв. № дубл. | Подп. и дата | Типовой проект 903-1-183 Альбом 82

44.12.00.001

20 √(√)

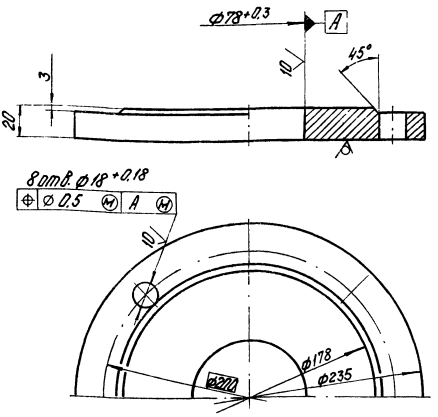

Неуказанные предельные отклонения размеров: диаметров H12, h12 остальных $\pm \frac{IT14}{2}$.

Изм.	Лист	№ докум.	Подп.	Дата
Разраб.		Зидиньш		4.04.80
Пров.		Зилгалвис		4.04.80
Гл. спец.		Суконкова		4.04.80
Н. контр.		Кольчев		4.04.80
Утв.		Рубинс		4.04.80

44.12.00.001

Фланец

Лит.	Масса	Масштаб
	5.4	1:2
Лист	Листов 1	

Госстрой Латв. ССР ЛАТГИПРОПРОМ г. Рига

Лист 22 ГОСТ 19903-74
20 ГОСТ 1577-70

Копир. Формат А1

Инв. № подл. | Подп. и дата | Взам. инв. № | Инв. № дубл. | Подп. и дата | Типовой проект 903-1-183 Альбом 82

44.12.00.002

20 √(√)

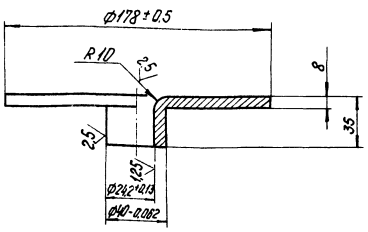

Неуказанные предельные отклонения размеров $\pm \frac{IT14}{2}$

Изм.	Лист	№ докум.	Подп.	Дата
Разраб.		Зидиньш		4.04.80
Пров.		Зилгалвис		4.04.80
Гл. спец.		Суконкова		4.04.80
Н. контр.		Кольчев		4.04.80
Утв.		Рубинс		4.04.80

44.12.00.002

Сопло

Лит.	Масса	Масштаб
	1.7	1:2
Лист	Листов 1	

Госстрой Латв. ССР ЛАТГИПРОПРОМ г. Рига

Полоса 40×180 ГОСТ 103-76
12×18 ИЛОТ ГОСТ 3949-75

Копир. Формат А1

Инв. № подл. | Подп. и дата | Взам. инв. № | Инв. № дубл. | Подп. и дата | Типовой проект 903-1-183 Альбом 82

44.12.00.003

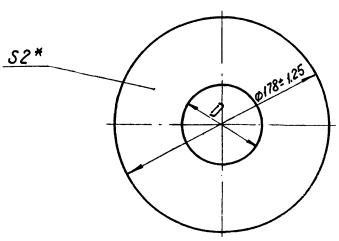

Обозначение	D, мм	Масса, кг
44.12.00.003	78+1.2	0.1
- 01	40+1.0	0.1

* Размеры для справок.

Изм.	Лист	№ докум.	Подп.	Дата
Разраб.		Зидиньш		4.04.80
Пров.		Зилгалвис		4.04.80
Гл. спец.		Суконкова		4.04.80
Н. контр.		Кольчев		4.04.80
Утв.		Рубинс		4.04.80

44.12.00.003

Прокладка

Лит.	Масса	Масштаб
	см. табл	—
Лист	Листов 1	

Госстрой Латв. ССР ЛАТГИПРОПРОМ г. Рига

Паронит ПОН-2 ГОСТ 481-71

Копир. 17077-24 58 Формат А1

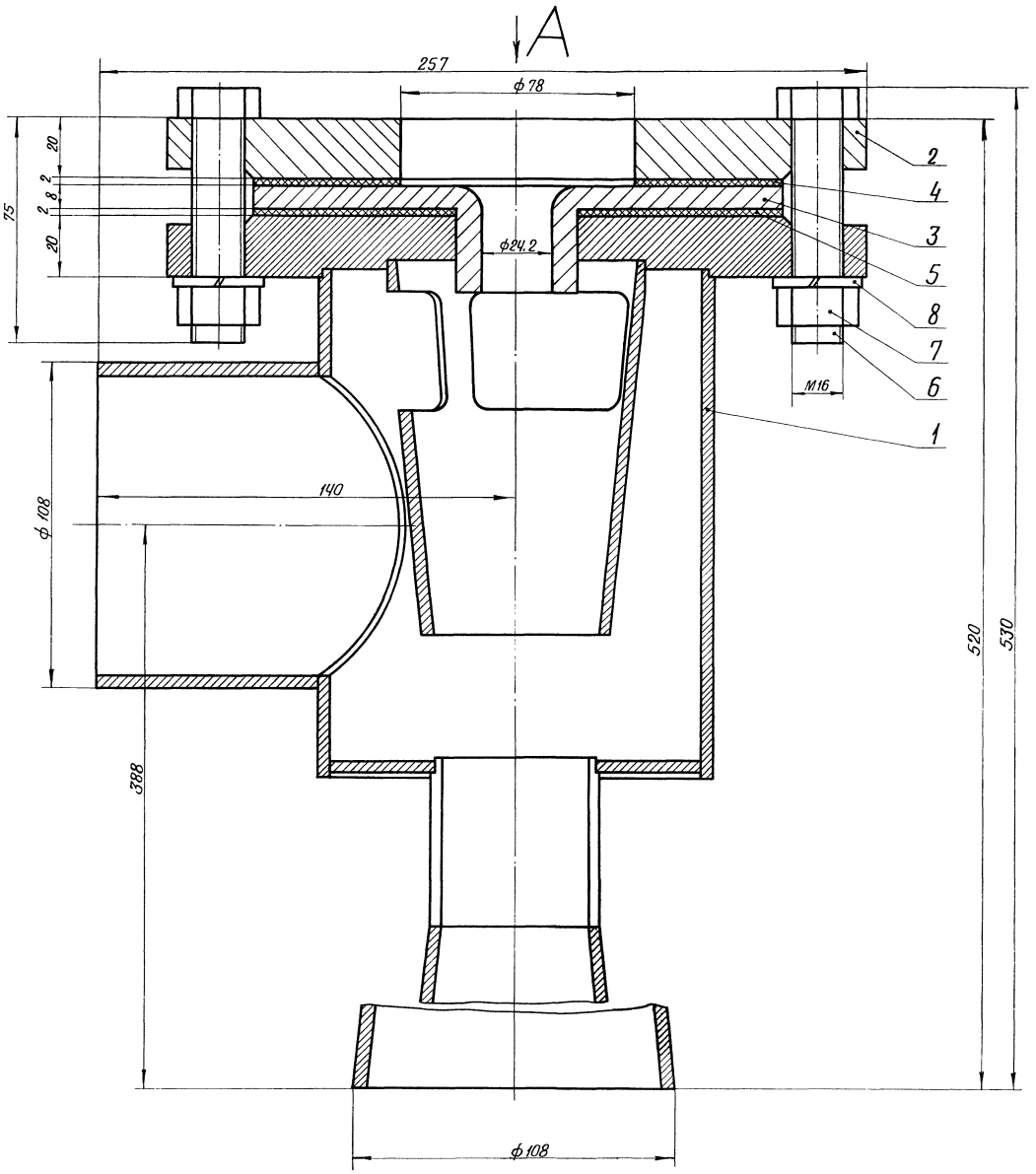

Вид А
М1:2

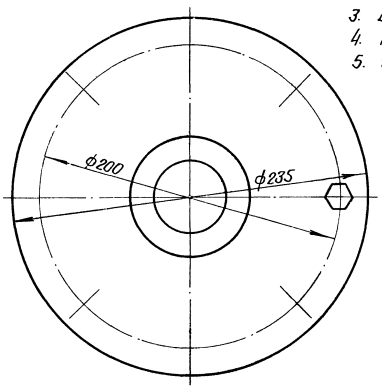

Техническая характеристика

1. Давление парогазовой смеси на входе 0,2 ата
2. Расход эжектируемого газа 3,5 кг/ч
3. Высота установки 8,25 м
4. Расход воды 3,0 т/ч
5. Напор 24 м. в. ст.

Технические требования

1. Размеры для справок
2. Эжектор испытать пробным гидравлическим давлением $P_{пр}$ =3,0 кгс/см^2.

					44.12.00.000 СБ		
Изм.	Лист	№ докум.	Подп.	Дата	Эжектор ЭВ-30 Сборочный чертеж	Лит.	Масса 21	Масштаб 1:1
Разраб.		Эйдиньш		4.03.80				
Пров.		Зилгалвис		4.04.80		Лист	Листов 1	
Гл.спец.		Сухоносов				Госстрой Латв. ССР ЛАТГИПРОПРОМ г. Рига		
Н.контр.		Колмец		1.04.80				
Утв.		Рубинс		10.04.80				

Типовой проект 903-1-183 Альбом 6.2

44.12.00.000 СБ

Формат 22

44.12.01.000 СБ

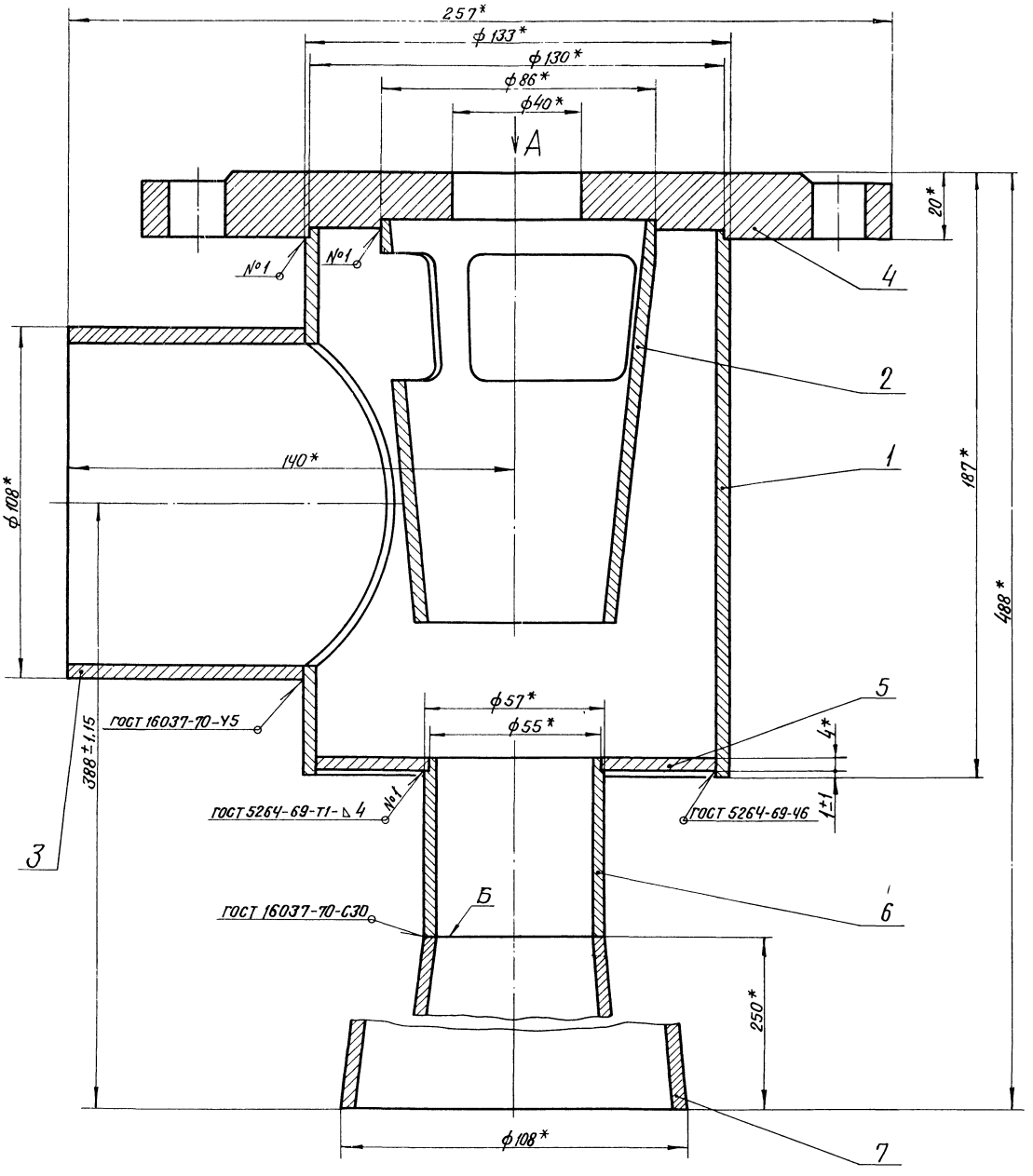

Вид А
М1:2

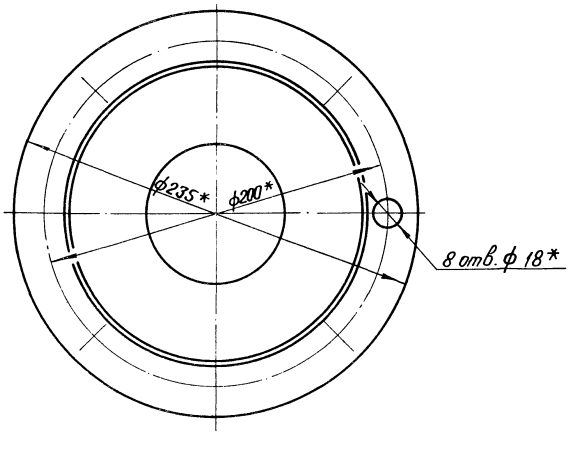

1. * Размеры для справок
2. Сварной шов Б зачистить изнутри заподлицо до 5.0
3. Несоосность относительно общей оси деталей поз.4, поз.2, поз.6, поз.7 не более 0,8 мм.

					44.12.01.000 СБ			
Изм	Лист	№ докум.	Подп	Дата	Корпус Сборочный чертеж	Лит.	Масса	Масштаб
Разраб.		Эйдиньш		4.IV.80			12	1:1
Пров.		Зилгалвис		4.04.80		Лист	Листов 1	
Гл.спец.		Сухоносов		10.04.80		Госстрой Латв. ССР ЛАТГИПРОПРОМ г. Рига		
Н.контр.		Колмец		10.04.80				
Утв		Рубинс		10.04.80				

Копир. В Сухов. 12017 ч. 50 Формат 22

Типовой проект 903-1-183 Альбом 6.2

Формат	Зона	Поз.	Обозначение	Наименование	Кол.	Примечание
				Документация		
22			44.12.01.000 СБ	Сборочный чертеж		
				Детали		
11		1	44.12.01.001	Входная камера	1	
11		2	44.12.01.002	Конус	1	
11		3	44.12.01.003	Патрубок	1	
11		4	44.12.01.004	Фланец	1	
11		5	44.12.01.005	Дно	1	
11		6	44.12.01.006	Камера смешения	1	
11		7	44.12.01.007	Выходной конус	1	

44.12.01.000

Изм.	Лист	№ докум.	Подпись	Дата
Разраб.		Эйдиньш		4.12.80
Пров.		Зилгалвис		4.04.80
Гл.спец.		Сухоносов		10.04.80
Н.контр.		Колмец		8.04.80
Утв.		Рудинс		10.04.80

Корпус

Лит. | Лист | Листов 1

Госстрой Латв. ССР ЛАТГИПРОПРОМ г. Рига

Копир. Дамеса Формат

44.12.01.001

Типовой проект 903-1-183 Альбом 6.2

20 √(√)

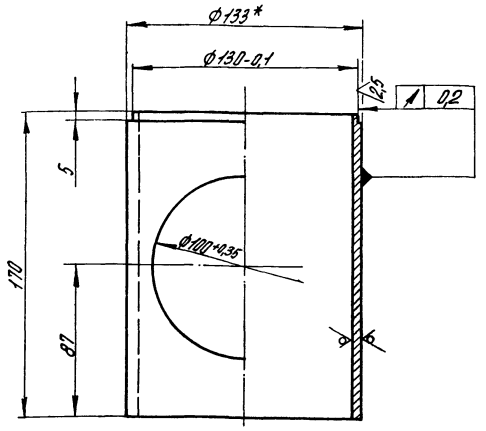

1.* Размеры для справок.

2. Неуказанные предельные отклонения размеров $\pm \frac{IT14}{2}$.

44.12.01.001

Изм.	Лист	№ докум.	Подпись	Дата
Разраб.		Эйдиньш		4.12.80
Пров.		Зилгалвис		4.04.80
Гл.спец.		Сухоносов		10.04.80
Н.контр.		Колмец		8.04.80
Утв.		Рудинс		10.04.80

Входная камера

Лит. | Масса 1,9 | Масшт. 1:2

Лист | Листов 1

Труба 133×4 ГОСТ 8732-78* / 820 ГОСТ 8731-74*

Госстрой Латв. ССР ЛАТГИПРОПРОМ г. Рига

Копир. Дамеса Формат 11

Типовой проект 903-1-183 Альбом 6.2

44.12.01.002

20 √(√)

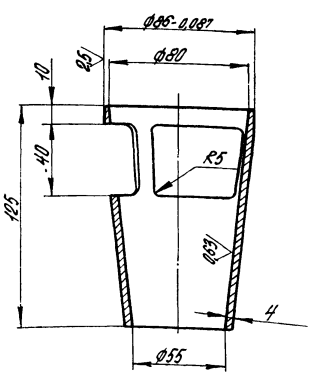

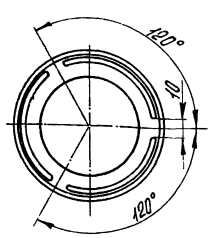

Неуказанные предельные отклонения размеров: диаметров Н14, остальных $\pm \frac{IT14}{2}$.

44.12.01.002

Изм.	Лист	№ докум.	Подпись	Дата
Разраб.		Эйдиньш		4.12.80
Пров.		Зилгалвис		4.04.80
Гл.спец.		Сухоносов		10.04.80
Н.контр.		Колмец		8.04.80
Утв.		Рудинс		10.04.80

Конус

Лит. | Масса 0,6 | Масшт. 1:2

Лист | Листов 1

Труба 90×6-12×18Н10Т ГОСТ 9941-72

Госстрой Латв. ССР ЛАТГИПРОПРОМ г. Рига

Копир. Дамеса Формат 11

44.12.01.003

Типовой проект 903-1-183 Альбом 6.2

20 √(√)

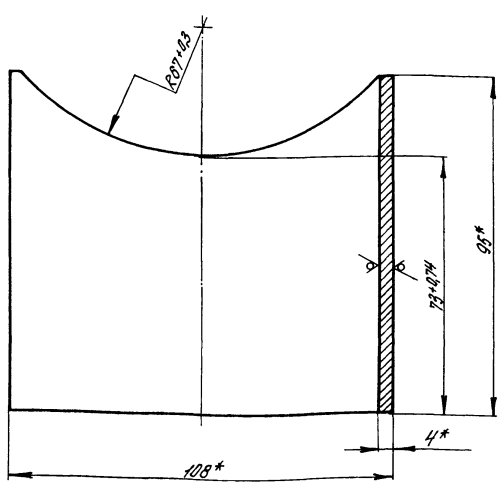

* Размеры для справок.

44.12.01.003

Изм.	Лист	№ докум.	Подпись	Дата
Разраб.		Эйдиньш		4.12.80
Пров.		Зилгалвис		4.04.80
Гл.спец.		Сухоносов		10.04.80
Н.контр.		Колмец		8.04.80
Утв.		Рудинс		10.04.80

Патрубок

Лит. | Масса 0,9 | Масшт. 1:1

Лист | Листов 1

Труба 108×4 ГОСТ 8732-78* / 820 ГОСТ 8731-74*

Госстрой Латв. ССР ЛАТГИПРОПРОМ г. Рига

Копир. Дамеса 17077 24 81 Формат 11

Типовой проект 903-1-183 Альбом 6.2

44.12.01.004

20 $\sqrt{(\vee)}$

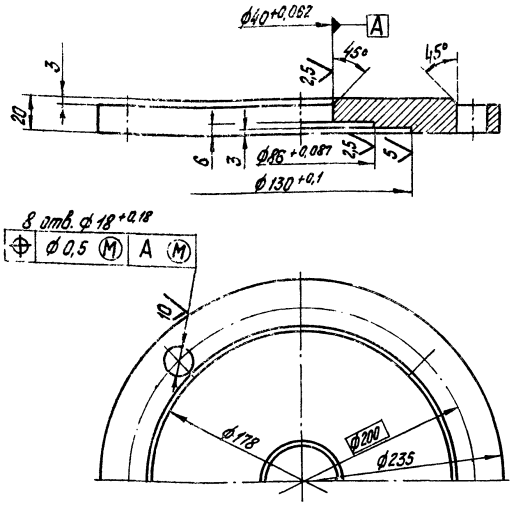

Неуказанные предельные отклонения размеров: диаметров H14, остальных $\pm \frac{IT14}{2}$

Изм.	Лист	№ докум.	Подп.	Дата	44.12.01.004	
Разраб.		Зидиньш			Фланец	Лит. / Масса 5,7 / Масштаб 1:2
Пров.		Зилгалвис				Лист / Листов 1
Гл. спец.		Суконосов			Лист 25 ГОСТ 19903-74 / 20 ГОСТ 1577-70	Госстрой Латв. ССР ЛАТГИПРОПРОМ г. Рига
Н. контр.		Калнец				
Утв.		Рубинс				

Копир. Тукиш Формат 11

Типовой проект 903-1-183 Альбом 6.2

44.12.01.005

20 $\sqrt{(\vee)}$

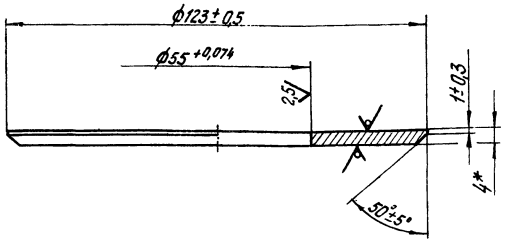

* Размер для справок.

Изм.	Лист	№ докум.	Подп.	Дата	44.12.01.005	
Разраб.		Зидиньш			Дно	Лит. / Масса 0,3 / Масштаб 1:1
Пров.		Зилгалвис				Лист / Листов 1
Гл. спец.		Суконосов			Лист 4 ГОСТ 19903-74 / 20 ГОСТ 1577-70	Госстрой Латв. ССР ЛАТГИПРОПРОМ г. Рига
Н. контр.		Калнец				
Утв.		Рубинс				

Копир. Тукиш Формат 11

Типовой проект 903-1-183 Альбом 6.2

44.12.01.006

20 $\sqrt{(\vee)}$

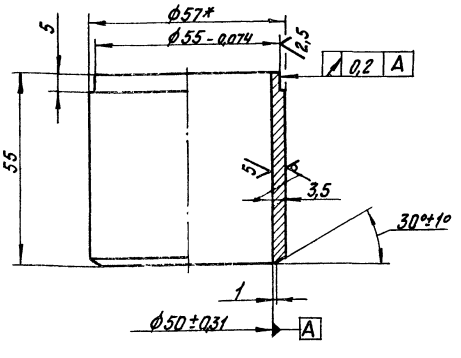

1.* Размер для справок.

2. Неуказанные предельные отклонения размеров $\pm \frac{IT14}{2}$.

Изм.	Лист	№ докум.	Подп.	Дата	44.12.01.006	
Разраб.		Зидиньш			Камера смешения	Лит. / Масса 0,3 / Масштаб 1:1
Пров.		Зилгалвис				Лист / Листов 1
Гл. спец.		Суконосов			Труба 57х6-12Х18Н10Тгост9941-72	Госстрой Латв. ССР ЛАТГИПРОПРОМ г. Рига
Н. контр.		Калнец				
Утв.		Рубинс				

Копир. Тукиш Формат 11

Типовой проект 903-1-183 Альбом 6.2

44.12.01.007

20 $\sqrt{(\vee)}$

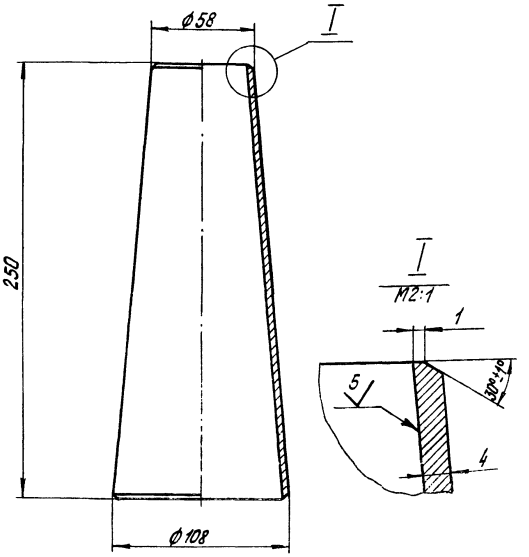

Неуказанные предельные отклонения размеров: диаметров H14, остальных $\pm \frac{IT14}{2}$.

Изм.	Лист	№ докум.	Подп.	Дата	44.12.01.007	
Разраб.		Зидиньш			Выходной конус	Лит. / Масса 2,1 / Масштаб 1:2
Пров.		Зилгалвис				Лист / Листов 1
Гл. спец.		Суконосов			Труба 108х6 ГОСТ 8732-78 / В20 ГОСТ 8731-74	Госстрой Латв. ССР ЛАТГИПРОПРОМ г. Рига
Н. контр.		Калнец				
Утв.		Рубинс				

17077-24 62 Копир. Тукиш Формат 11

Типовой проект 903-1-183 Альбом 6.2

Формат	Зона	Поз.	Обозначение	Наименование	Кол.	Примечание
				Документация		
22			44.13.00.000 СБ	Сборочный чертеж		
				Сборочные единицы		
11		1	44.13.01.000	Корпус	1	
				Детали		
11		2	44.13.00.001	Фланец	1	
11		3	44.13.00.002	Сопло	1	
11		4	44.13.00.003	Прокладка	1	
11		5	44.13.00.003-01	Прокладка	1	
				Стандартные изделия		
		6		Болт М16х75.46 ГОСТ 7798-70*	8	
		7		Гайка М16.5 ГОСТ 5915-70*	8	
		8		Шайба 16.65Г ГОСТ 6402-70	8	

44.13.00.000

Изм.	Лист	№ докум.	Подпись	Дата
Разраб.		Эйдиньш		4.04.80
Пров.		Зилгалвис		4.04.80
Гл.спец.		Сухоносов		10.04.80
Н.контр.		Колмец		8.04.80
Утв.		Рудинс		10.04.80

Эжектор ЭВ-340

Лит. | Лист | Листов 1

Госстрой Латв.ССР ЛАТГИПРОПРОМ г.Рига

Копир. Дамеса — Формат 11

Инв. № подл. | Подпись и дата | Взам. инв. № | Инв. № дубл. | Подпись и дата

44.13.00.001

Типовой проект 903-1-183 Альбом 6.2

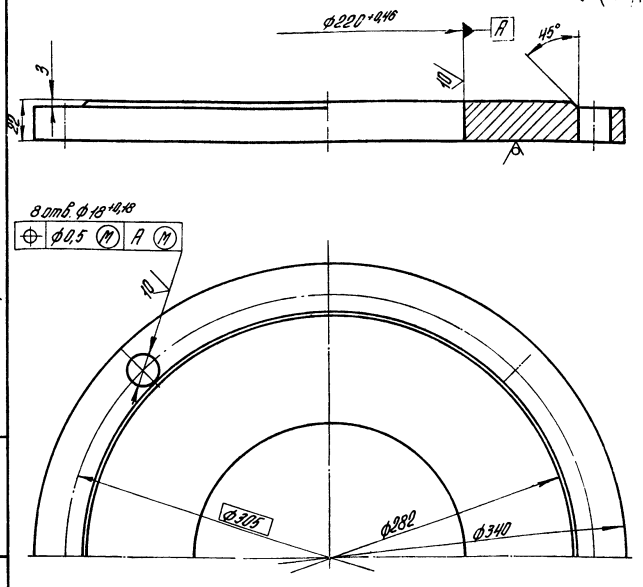

Неуказанные предельные отклонения размеров: диаметров H14, h14, остальных ± $\frac{IT14}{2}$.

44.13.00.001

Изм.	Лист	№ докум.	Подпись	Дата
Разраб.		Эйдиньш		4.04.80
Пров.		Зилгалвис		4.04.80
Гл.спец.		Сухоносов		10.04.80
Н.контр.		Колмец		8.04.80
Утв.		Рудинс		10.04.80

Фланец

Лит. | Масса 8,8 | Масшт. 1:2

Лист | Листов 1

Лист 25 ГОСТ 19903-74, 20 ГОСТ 1577-70

Госстрой Латв.ССР ЛАТГИПРОПРОМ г.Рига

Копир. Дамеса — Формат 11

Инв. № подл. | Подпись и дата | Взам. инв. № | Инв. № дубл. | Подпись и дата

44.13.00.002

Типовой проект 903-1-183 Альбом 6.2

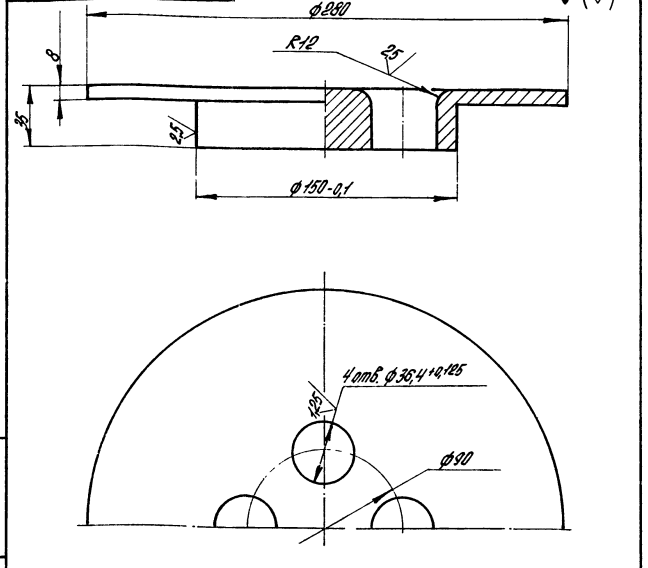

Неуказанные предельные отклонения размеров: диаметров H14, h14, остальных ± $\frac{IT14}{2}$.

44.13.00.002

Изм.	Лист	№ докум.	Подпись	Дата
Разраб.		Эйдиньш		4.04.80
Пров.		Зилгалвис		4.04.80
Гл.спец.		Сухоносов		10.04.80
Н.контр.		Колмец		8.04.80
Утв.		Рудинс		10.04.80

Сопло

Лит. | Масса 6,5 | Масшт. 1:2

Лист | Листов 1

Лист 40 ГОСТ 19903-74, 12Х18Н10Т ГОСТ 5949-75

Госстрой Латв.ССР ЛАТГИПРОПРОМ г.Рига

Копир. Дамеса — Формат 11

Инв. № подл. | Подпись и дата | Взам. инв. № | Инв. № дубл. | Подпись и дата

44.13.00.003

Типовой проект 903-1-183 Альбом 6.2

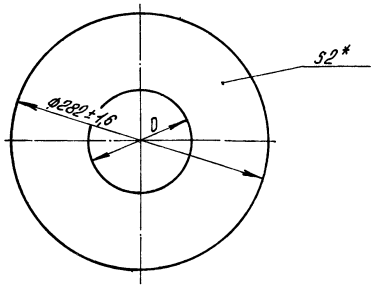

Обозначение	D мм	Масса кг
44.13.00.003	220±1,45	0,1
-01	150+1,6	0,18

*Размер для справок.

44.13.00.003

Изм.	Лист	№ докум.	Подпись	Дата
Разраб.		Эйдиньш		4.04.80
Пров.		Зилгалвис		4.04.80
Гл.спец.		Сухоносов		10.04.80
Н.контр.		Колмец		8.04.80
Утв.		Рудинс		10.04.80

Прокладка

Лит. | Масса ст. табл. | Масшт. —

Лист | Листов 1

Паронит ПОН2 ГОСТ 481-71

Госстрой Латв.ССР ЛАТГИПРОПРОМ г.Рига

Копир. Дамеса 17077-24 63 Формат 11

Инв. № подл. | Подпись и дата | Взам. инв. № | Инв. № дубл. | Подпись и дата

44.13.00.000СБ

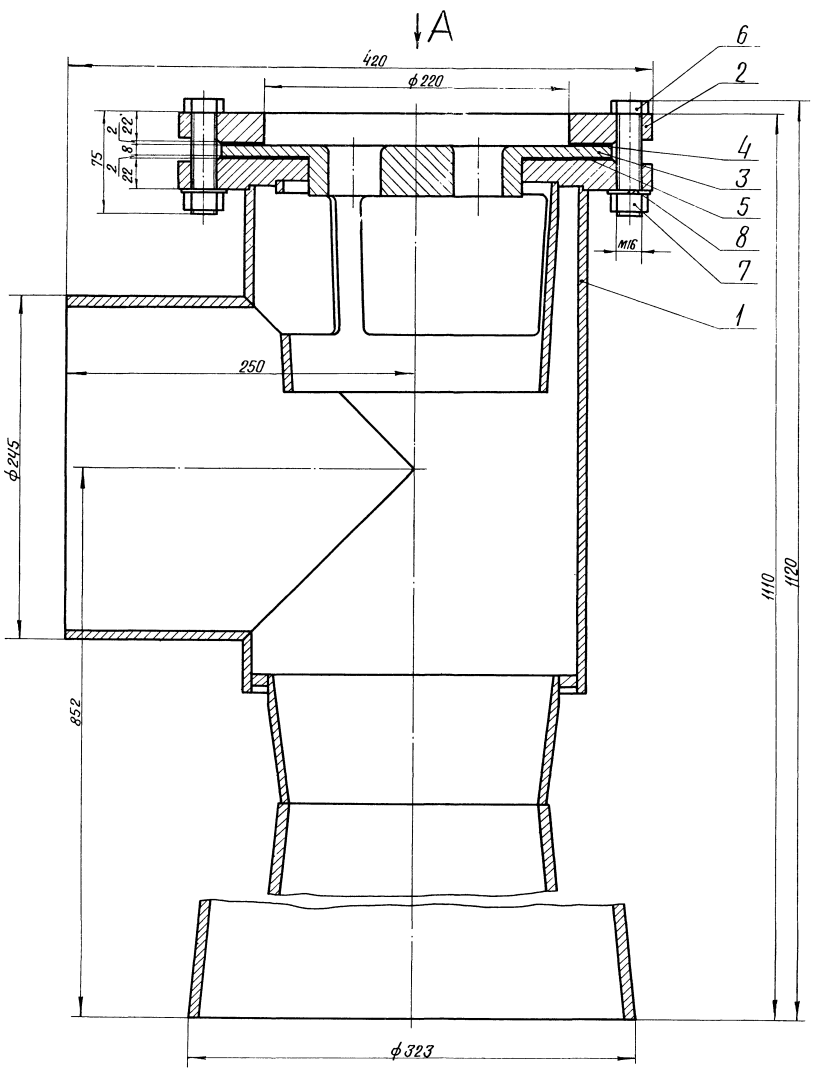

Вид А

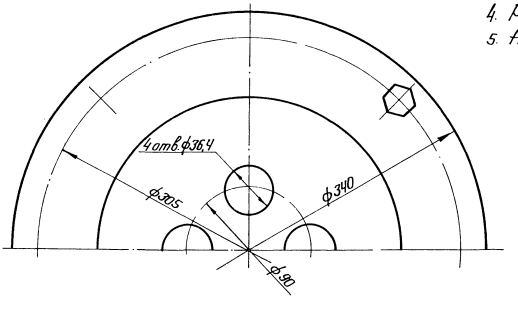

Техническая характеристика

1. Давление парогазовой смеси на входе 0,2 ата
2. Расход эжектируемого газа 85 кг/ч
3. Высота установки 8,8 м
4. Расход воды 340 т/ч
5. Напор 25,4 м.в.ст.

Технические требования

1. Размеры для справок.
2. Эжектор испытать пробным гидравлическим давлением $P_{пр} = 3{,}0$ кгс/см^2.

Изм.	Лист	№ докум.	Подп.	Дата	44.13.00.000 СБ			
Разраб.		Эйдиньш		4.04.80	Эжектор ЭВ-340	Лит.	Масса	Масштаб
Пров.		Зилгалвис		4.04.80	Сборочный чертеж		84	1:2
Гл. спец.		Суханосов		10.04.80		Лист	Листов 1	
Н. контр.		Колмец		8.04.80		Госстрой Латв. ССР ЛАТГИПРОПРОМ г. Рига		
Утв.		Рудинс		10.04.80				

Копир В Сухов 17077 24 64 Формат 22

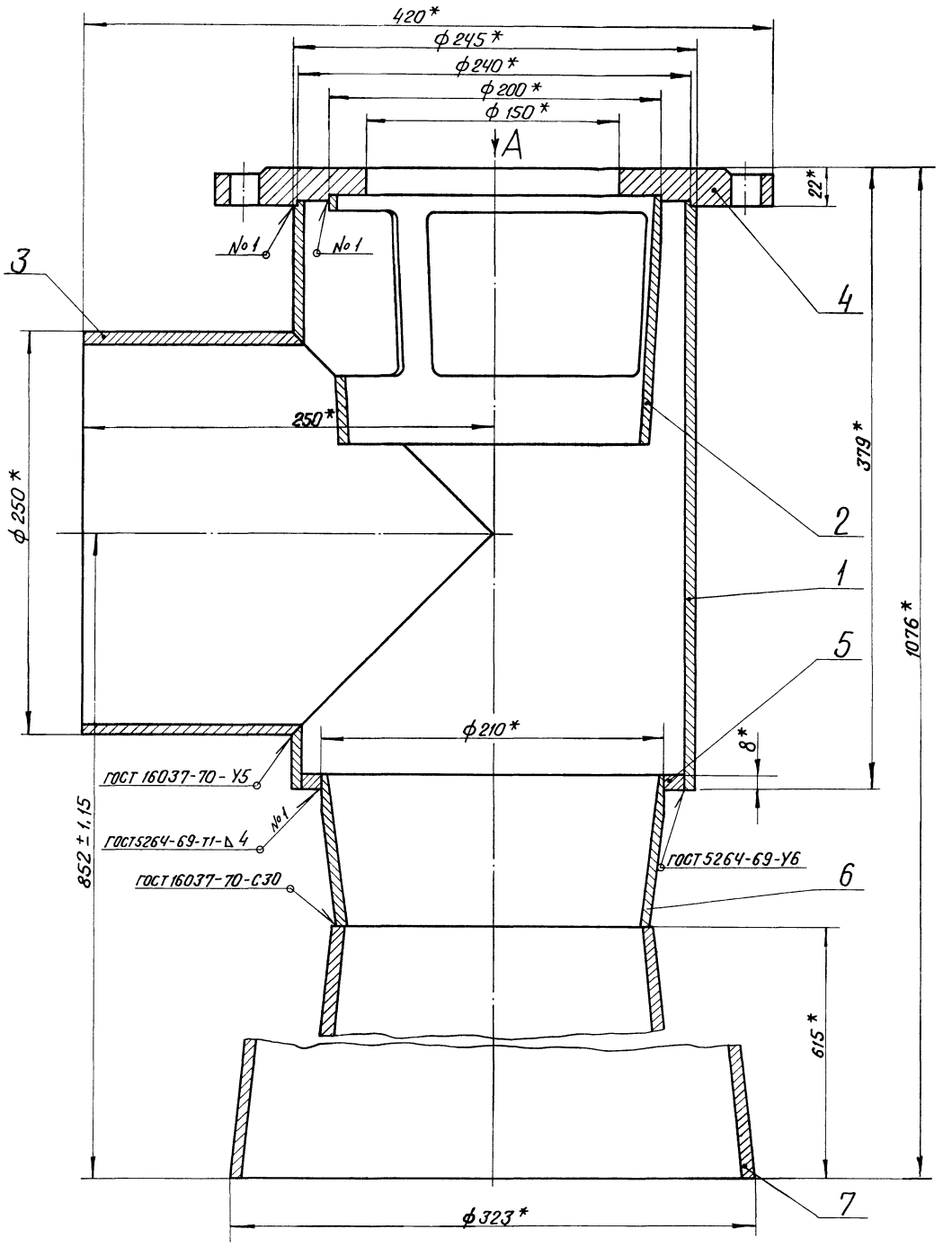

Вид А

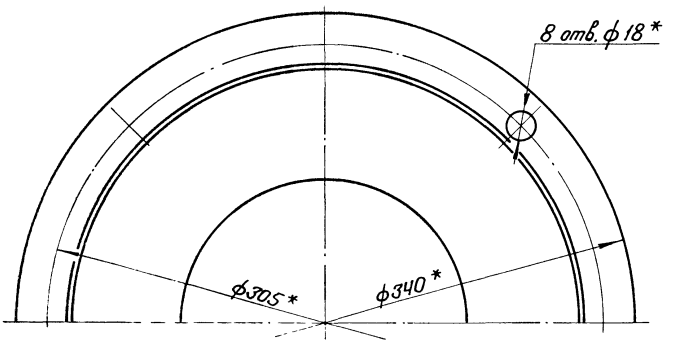

1. *Размеры для справок.
2. Несоосность относительно общей оси деталей поз.4, поз.2, поз.6 поз.7 не более 0,8 мм.

Изм.	Лист	№ докум.	Подп.	Дата	44.13.01.000 СБ		
Разраб.		Эйдиньш		4.80	Корпус сборочный чертеж	Лит.	Масса 67	Масштаб 1:2
Пров.		Зилгалвис		4.80		Лист	Листов 1	
Гл.спец.		Сухоносов		4.80		Госстрой Латв. ССР ЛАТГИПРОПРОМ г. Рига		
Н.контр.		Колмец		4.80				
Утв.		Рубинс		4.80				

Формат 22

Альбом 6.2

Типовой проект 903-1-103

Инв. № подл. | Подп. и дата | Взам. инв. № | Инв. № дубл. | Подп. и дата

Типовой проект 903-1-183 Альбом 6.2

Форм.	Зона	Поз.	Обозначение	Наименование	Кол.	Примечание
				Документация		
22			44.13.01.000СБ	Сборочный чертёж		
				Детали		
11		1	44.13.01.001	Входная камера	1	
11		2	44.13.01.002	Конус	1	
11		3	44.13.01.003	Патрубок	1	
11		4	44.13.01.004	Фланец	1	
11		5	44.13.01.005	Дно	1	
11		6	44.13.01.006	Камера смешения	1	
11		7	44.13.01.007	Выходной конус	1	

44.13.01.000

Изм.	Лист	№ докум.	Подп.	Дата
Разраб.		Эйдиньш		4.04.80
Пров.		Зилгалвис		4.04.80
Гл.спец.		Сухоносов		10.04.80
Н.контр.		Колмец		8.04.80
Утв.		Рубинс		10.04.80

Корпус

Лит. | Лист | Листов 1

Госстрой Латв.ССР ЛАТГИПРОПРОМ г. Рига

Копировал: Макс Формат 11В

Типовой проект 903-1-183 Альбом 6.2

44.13.01.001

20 √(√)

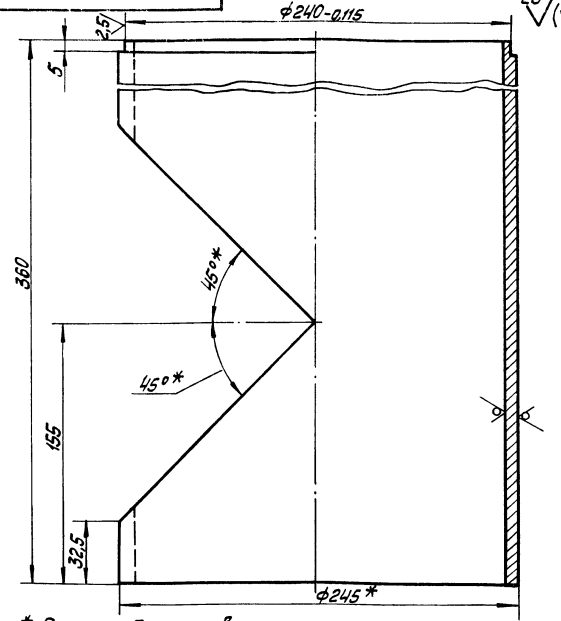

1.* Размер для справок.
2. Неуказанные предельные отклонения размеров $\pm\frac{IT14}{2}$.

44.13.01.001

Изм.	Лист	№ докум.	Подп.	Дата
Разраб.		Эйдиньш		4.04.80
Пров.		Зилгалвис		4.04.80
Гл.спец.		Сухоносов		10.04.80
Н.контр.		Колмец		8.04.80
Утв.		Рубинс		10.04.80

Входная камера

Лит. | Масса 12,3 | Масшт. 1:2

Лист | Листов 1

Труба 245×7 ГОСТ 8732-78* / В20 ГОСТ 8731-74*

Госстрой Латв.ССР ЛАТГИПРОПРОМ г. Рига

Копировал: Макс Формат 11В

Типовой проект 903-1-183 Альбом 6.2

44.13.01.002

20 √(√)

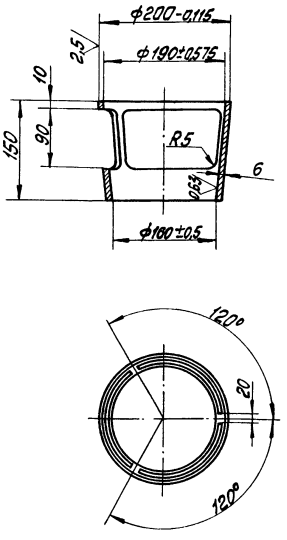

Неуказанные предельные отклонения размеров $\pm\frac{IT14}{2}$

44.13.01.002

Изм.	Лист	№ докум.	Подп.	Дата
Разраб.		Эйдиньш		4.04.80
Пров.		Зилгалвис		4.04.80
Гл.спец.		Сухоносов		10.04.80
Н.контр.		Колмец		8.04.80
Утв.		Рубинс		10.04.80

Конус

Лит. | Масса 5,1 | Масшт. 1:5

Лист | Листов 1

Труба 200×8-12×18Н10Т ГОСТ 9941-72

Госстрой Латв.ССР ЛАТГИПРОПРОМ г. Рига

Копировал: Макс Формат 11В

Типовой проект 903-1-183 Альбом 6.2

44.13.01.003

20 √(√)

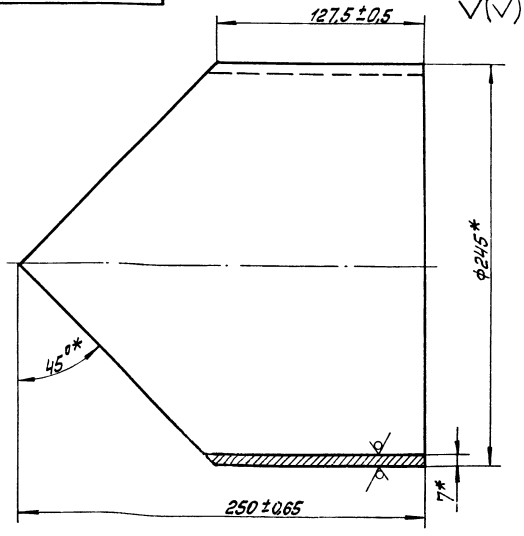

* Размеры для справок.

44.13.01.003

Изм.	Лист	№ докум.	Подп.	Дата
Разраб.		Эйдиньш		4.04.80
Пров.		Зилгалвис		4.04.80
Гл.спец.		Сухоносов		10.04.80
Н.контр.		Колмец		8.04.80
Утв.		Рубинс		10.04.80

Патрубок

Лит. | Масса 7,8 | Масшт. 1:2

Лист | Листов 1

Труба 245×7 ГОСТ 8732-78* / В20 ГОСТ 8731-74*

Госстрой Латв.ССР ЛАТГИПРОПРОМ г. Рига

11077 24 66 Копировал: Макс Формат 11В

Типовой проект 903-1-183 Альбом 6.2

44.13.01.004

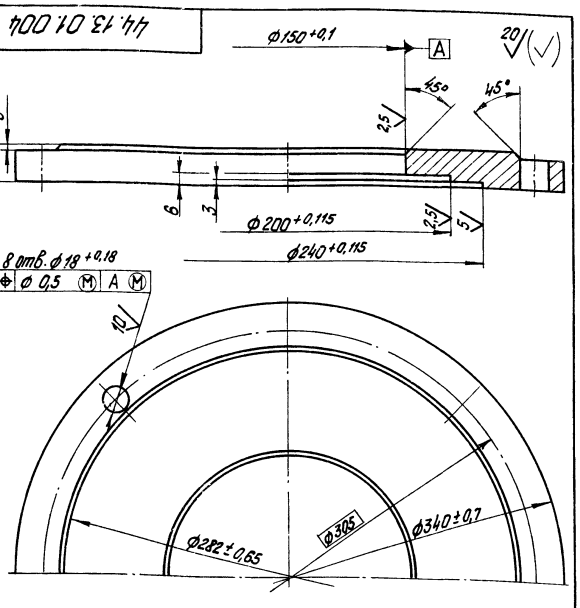

Неуказанные предельные отклонения размеров $\pm \frac{IT14}{2}$.

Изм.	Лист	№ докум.	Подп.	Дата
Разраб.		Зудиньш		
Пров.		Зилгалвис		
Гл. спец.		Суханосов		
Н. контр.		Калнец		
Утв.		Рубинс		

44.13.01.004

Фланец

Лит.	Масса	Масштаб
	9,1	1:2

Лист | Листов 1

Госстрой Латв. ССР ЛАТГИПРОПРОМ г. Рига

Лист 25 ГОСТ 19903-74, 20 ГОСТ 1577-70

Копир. Тухиш

Формат А1

Типовой проект 903-1-183 Альбом 6.2

44.13.01.005

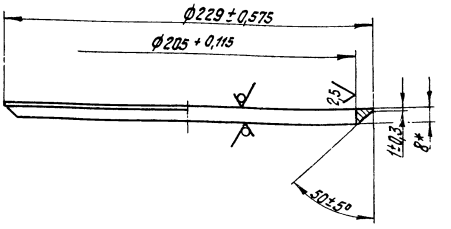

* Размер для справок.

Изм.	Лист	№ докум.	Подп.	Дата
Разраб.		Зудиньш		
Пров.		Зилгалвис		
Гл. спец.		Суханосов		
Н. контр.		Калнец		
Утв.		Рубинс		

44.13.01.005

Дно

Лит.	Масса	Масштаб
	1,5	1:2

Лист | Листов 1

Госстрой Латв. ССР ЛАТГИПРОПРОМ г. Рига

Лист 8 ГОСТ 19903-74, 20 ГОСТ 1577-70

Копир. Тухиш

Формат А1

Типовой проект 903-1-183 Альбом 6.2

44.13.01.006

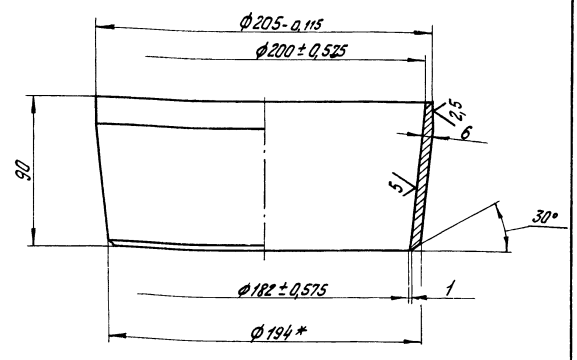

1.* Размер для справок.

2. Неуказанные предельные отклонения размеров $\pm \frac{IT14}{2}$.

Изм.	Лист	№ докум.	Подп.	Дата
Пров.		Зилгалвис		
Гл. спец.		Суханосов		
Н. контр.		Калнец		
Утв.		Рубинс		

44.13.01.006

Камера смешения

Лит.	Масса	Масштаб
	2,6	1:2

Лист | Листов 1

Госстрой Латв. ССР ЛАТГИПРОПРОМ г. Рига

Труба 210х8-12Х18Н10Т ГОСТ 9941-72

Копир. Тухиш

Формат А1

Типовой проект 903-1-183 Альбом 6.2

44.13.01.007

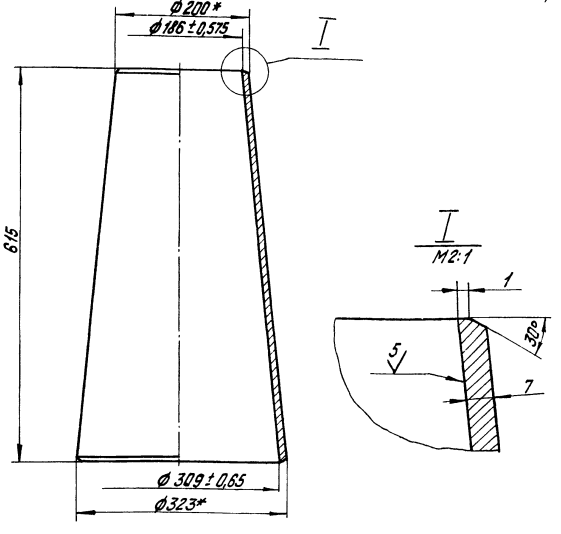

1.* Размеры для справок.

2. Неуказанные предельные отклонения размеров $\pm \frac{IT14}{2}$.

Изм.	Лист	№ докум.	Подп.	Дата
Разраб.		Зудиньш		
Пров.		Зилгалвис		
Гл. спец.		Суханосов		
Н. контр.		Калнец		
Утв.		Рубинс		

44.13.01.007

Выходной конус

Лит.	Масса	Масштаб
	28,4	1:5

Лист | Листов 1

Госстрой Латв. ССР ЛАТГИПРОПРОМ г. Рига

Лист 10 ГОСТ 19903-74, 20 ГОСТ 1577-70

Копир тухиш 17077-24

(67)

Формат А1

gost.e-ecolog.ru