ТИПОВОЙ ПРОЕКТ

903-1-183

КОТЕЛЬНАЯ

С ТРЕМЯ ВОДОГРЕЙНЫМИ КОТЛАМИ

КВ-ГМ-50

ТОПЛИВО-ГАЗ И МАЗУТ

Альбом 6.1

gost.e-ecolog.ru

ТИПОВОЙ ПРОЕКТ
903-1-183
КОТЕЛЬНАЯ С ТРЕМЯ ВОДОГРЕЙНЫМИ КОТЛАМИ КВ-ГМ-50 ТОПЛИВО-ГАЗ И МАЗУТ
АЛЬБОМ 6.1

СОСТАВ ПРОЕКТА

АЛЬБОМ 1.1 ЧАСТЬ 1	Тепломеханическая часть. Компоновка котельной. Установка оборудования неблочного исполнения. (вариант для открытой системы теплоснабжения).
АЛЬБОМ 1.1 ЧАСТЬ 2	Тепломеханическая часть. Компоновка котельной. Установка оборудования неблочного исполнения (вариант для закрытой системы теплоснабжения).
АЛЬБОМ 1.1 ЧАСТЬ 3	Тепломеханическая часть. Газовоздухопроводы. Газоснабжение.
АЛЬБОМ 1.2	Тепломеханическая часть. Трубопроводы котельной.
АЛЬБОМ 1.3	Блоки тепломеханического оборудования.
АЛЬБОМ 1.4	Тепломеханическая часть. Трубопроводы котельной. Водоподготовительная установка (вариант для открытой системы теплоснабжения).
АЛЬБОМ 1.5	Блоки тепломеханического оборудования (вариант для открытой системы теплоснабжения).
АЛЬБОМ 1.6	Тепломеханическая часть. Трубопроводы котельной. Водоподготовительная установка (вариант для закрытой системы теплоснабжения).
АЛЬБОМ 1.7	Блоки тепломеханического оборудования (вариант для закрытой системы теплоснабжения).
АЛЬБОМ 2.1	Архитектурно-строительная часть. Общие чертежи
АЛЬБОМ 2.2	Архитектурно-строительная часть. Конструкции.
АЛЬБОМ 2.3	Архитектурно-строительная часть (вариант для открытой системы теплоснабжения).
АЛЬБОМ 2.4	Архитектурно-строительная часть (вариант закрытой установки дымососов для закрытой системы теплоснабжения).
АЛЬБОМ 2.5	Архитектурно-строительная часть. Нетиповые изделия.
АЛЬБОМ 2.6	Архитектурно-строительная часть (вариант закрытой установки дымососов для открытой системы теплоснабжения).
АЛЬБОМ 3.1	Электротехническая часть, связь и сигнализация. Чертежи монтажной зоны. (вариант для открытой системы теплоснабжения).
АЛЬБОМ 3.2	Электротехническая часть, связь и сигнализация. Чертежи монтажной зоны (вариант для закрытой системы теплоснабжения).
АЛЬБОМ 3.3	Электротехническая часть. Механизмы управляемые со ЩСУ и щитов КИПиА. Схемы принципиальные.
АЛЬБОМ 3.4	Электротехническая часть. Задание заводу-изготовителю на щиты управления крупноблочные и сборки РТЗО (вариант для открытой системы теплоснабжения).
АЛЬБОМ 3.5	Электротехническая часть. Задание заводу-изготовителю на щиты управления крупноблочные и сборки РТЗО (вариант для закрытой системы теплоснабжения).
АЛЬБОМ 4.1	Автоматизация.
АЛЬБОМ 4.2	Автоматизация (вариант для открытой системы теплоснабжения).
АЛЬБОМ 4.3	Автоматизация (вариант для закрытой системы теплоснабжения).
АЛЬБОМ 4.4,5	Задание заводу-изготовителю на щиты автоматики и КИП.
АЛЬБОМ 4.6	Задание заводу-изготовителю на щиты автоматики и КИП (вариант для открытой системы теплоснабжения).
АЛЬБОМ 4.7	Задание заводу-изготовителю на щиты автоматики и КИП (вариант для закрытой системы теплоснабжения).
АЛЬБОМ 4.8	Автоматизация. Проект производства монтажных работ. Спецификации. (вариант для открытой системы теплоснабжения).
АЛЬБОМ 4.9	Автоматизация. Проект производства монтажных работ. Спецификации (вариант для закрытой системы теплоснабжения).
АЛЬБОМ 4.10	Автоматизация. Проект производства монтажных работ. Чертежи.
АЛЬБОМ 5.1	Сантехнические устройства. Тепловые сети (вариант для открытой системы теплоснабжения).
АЛЬБОМ 5.2	Сантехнические устройства. Тепловые сети (вариант для закрытой системы теплоснабжения).
АЛЬБОМ 6.1	Металлоконструкции газопроводов и воздухопроводов котла ДЕ-10-14ГМ.
АЛЬБОМ 6.2	Металлоконструкции газопроводов и воздухопроводов котла КВ-ГМ-50.
АЛЬБОМ 6.3	Сочленения исполнительных механизмов с регулирующими органами.
АЛЬБОМ 7.1 КНИГИ 1,2	Сметы. Общая часть.
АЛЬБОМ 7.2 КНИГИ 1,2,3	Сметы (вариант для закрытой системы теплоснабжения).
АЛЬБОМ 7.3 КНИГИ 1,2,3	Сметы (вариант для открытой системы теплоснабжения).
АЛЬБОМ 8.1	Заказные спецификации. Общая часть.
АЛЬБОМ 8.2	Заказные спецификации (вариант для открытой системы теплоснабжения).
АЛЬБОМ 8.3	Заказные спецификации (вариант для закрытой системы теплоснабжения).

ПРИМЕНЕННЫЕ ТИПОВЫЕ ПРОЕКТЫ

Типовой проект 907-2-178
Альбомы ТРН 2530, ТРН 2531, ТРН 5780

Труба дымовая железобетонная Н=90м, До=3,6м (распространяет Теплопроект г. Ленинград).

Разработан
проектным институтом
ЛАТГИПРОПРОМ
Госстроя Латвийской ССР

Утвержден и введен в действие
институтом „Латгипропром"
Госстроя Латвийской ССР
с 1 октября 1980 г.
Приказ № 207 от 25 августа 1980 г.

Главный инженер института В. Овчаров
Главный инженер проекта А. Думан

Привязан

Инв. №

17077-23 2

Содержание альбома

Обозначение	Наименование	№ стр
	Воздухопроводы котла КВ-ГМ-50	
64.33.01.000 СБ	Короб всасывающий для котлов №2 и 3	4
64.33.01.000	Короб всасывающий для котлов №2 и 3	5
64.33.01.100	Короб с сеткой	5
64.33.01.100 СБ	Короб с сеткой	5
64.33.01.110	Короб	6
64.33.01.111	Боковина	6
64.33.01.110 СБ	Короб	6
64.33.01.112	Стенка	7
64.33.01.113	Стенка	7
64.33.01.120	Фланец	7
64.33.01.120 СБ	Фланец	7
64.33.01.200	Короб с заслонкой	8
64.33.01.200 СБ	Короб с заслонкой	8
64.33.01.201	Вал	8
64.22.01.002	Шайба	9
64.33.01.210	Короб	9
64.33.01.210 СБ	Короб	9
64.33.01.211	Стенка	10
64.33.01.212	Боковина	10
64.22.01.105	Усилитель	10
64.22.01.106	Бобышка	10
64.33.01.220	Заслонка	11
64.33.01.220 СБ	Заслонка	11
64.33.01.221	Втулка	11
64.33.01.222	Ребро	11
64.33.01.300 СБ	Короб	12
64.33.01.300	Короб	12
64.33.01.400	Колено	12
64.33.01.400 СБ	Короб	13
64.33.01.401	Стенка	13
64.33.01.402	Боковина	13
64.33.01.403	Стенка	14
64.33.01.500	Переход	14
64.33.01.500 СБ	Переход	14
64.33.01.501	Стенка	15
64.33.01.502	Стенка	15
64.30.04.000 СБ	Карман	15
64.30.04.000	Карман	16
64.30.04.002	Стенка	16
64.30.04.001	Боковина	16
64.30.04.003	Стенка	17
64.30.04.004	Фланец	17
64.30.04.005	Конус	17
64.30.04.006	Полуконус	18
64.30.04.007	Удлинитель	18
58.02.00.000	Люк лаза	18
58.02.00.000 СБ	Люк лаза	19
58.02.00.001	Прокладка	19
58.02.01.000	Фланец	19
58.02.01.000 СБ	Фланец	20
58.02.02.000	Крышка	20
58.02.02.000 СБ	Крышка	20
58.02.02.001	Ручка	21
64.33.11.000	Короб всасывающий для котла №1	21
64.33.11.100 СБ	Короб	21
64.33.11.000 СБ	Короб всасывающий для котла №1	22
64.33.11.100	Короб	23
64.33.11.101	Стенка	23
64.33.11.102	Стенка	23
64.33.11.200	Короб	23
64.33.11.200 СБ	Короб	24
64.33.02.000	Патрубок	24
64.33.02.001	Фланец	24
64.33.02.000 СБ	Патрубок	25
64.33.02.002	Патрубок	25
64.33.03.000	Переход	25
64.33.03.000 СБ	Переход	26
64.33.03.100	Фланец	26
64.33.03.100 СБ	Фланец	26
64.33.03.001	Стенка	27
64.33.03.002	Стенка	27
64.33.03.003	Боковина	27
64.33.04.000	Напорный воздухопровод	27
64.33.04.000 СБ	Напорный воздухопровод	28
64.33.04.000 СБ	Напорный воздухопровод	29
64.33.04.100	Короб	29
64.33.04.110	Фланец	29
64.33.04.100 СБ	Короб	30
64.33.04.110 СБ	Фланец	30
64.33.04.101	Стенка	30
64.33.04.102	Боковина	31
64.33.04.103	Стенка	31
64.33.04.200	Колено	31
64.33.04.201	Стенка	31
64.33.04.200 СБ	Колено	32
64.33.04.202	Стенка	32
64.33.04.203	Боковина	32
64.33.04.300 СБ	Короб	33
64.33.04.300	Короб	33
64.33.04.400	Тройник	33
64.33.04.400 СБ	Тройник	34
64.33.04.401	Стенка	34
64.33.04.402	Стенка	34
64.33.04.403	Стенка	35
64.33.04.404	Стенка	35
64.33.04.500	Короб	35
64.33.04.600	Короб	35
64.33.04.500 СБ	Короб	36
64.33.04.600 СБ	Короб	36
64.33.04.601	Стенка	37
64.33.04.700	Колено	37
64.33.04.700 СБ	Колено	37
64.33.04.800 СБ	Короб	38
64.33.04.800	Короб	38
64.33.04.900	Короб	38
64.33.04.900 СБ	Короб	39
64.33.05.000	Переход	39
64.33.05.001	Фланец	39
64.33.05.000 СБ	Переход	40

Обозначение	Наименование	№ стр.
64.33.05.002	Переход	40
64.33.06.000 СБ	Опора кармана	41
64.33.06.000	Опора кармана	41
64.33.06.001	Стойка	41
64.33.07.000	Опора	42
64.33.07.000 СБ	Опора	42
64.33.07.001	Балка	42
64.33.08.000	Опора	42
64.33.08.000 СБ	Опора	43
64.33.08.001	Стойка	43
64.33.08.002	Распорка	43
64.33.09.000	Опора	43
64.33.09.000 СБ	Опора	44
64.33.09.001	Распорка	44
64.33.10.000	Опора	44
64.33.10.000 СБ	Опора	44
Газопроводы котла КВ-ГМ-50		
65.33.01.000 СБ	Переход	45
65.33.01.000	Переход	46
65.33.01.100	Переход	46
65.33.01.100 СБ	Переход	46
65.33.01.110	Фланец	47
65.33.01.110 СБ	Фланец	47
65.33.01.101	Стенка	47
65.33.01.102	Стенка	47
65.33.01.103	Стенка	48
65.33.01.104	Стенка	48
65.33.01.200	Переход	48
65.33.01.300	Колено	48
65.33.01.200 СБ	Переход	49
65.33.01.300 СБ	Колено	49
65.33.01.301	Стенка	50
65.33.01.302	Стенка	50
65.33.02.000	Всасывающий короб	50
65.33.02.100	Короб	50
65.33.02.000 СБ	Всасывающий короб	51
65.33.02.100 СБ	Короб	52
65.33.02.101	Боковина	52
65.33.02.200	Тройник	52
65.33.02.200 СБ	Тройник	53
65.33.02.201	Боковина	53
65.33.02.300	Переход	53
65.33.02.300 СБ	Переход	54
65.33.02.301	Боковина	54
65.29.06.000	Карман	54
65.29.06.000 СБ	Карман	55
65.29.06.001	Стенка	55
65.29.06.002	Стенка	56
65.29.06.003	Боковина	56
65.29.06.004	Полуконус	57
65.29.06.005	Фланец	57
65.29.06.006	Конус	57

Обозначение	Наименование	№ стр.
65.29.06.007	Удлинитель	58
65.33.03.000	Патрубок	58
65.33.03.000 СБ	Патрубок	58
65.33.03.001	Корпус	58
65.33.04.000 СБ	Переход	59
65.33.04.000	Переход	59
65.33.04.100	Фланец	59
65.33.04.100 СБ	Фланец	60
65.33.04.001	Стенка	60
65.33.04.002	Стенка	60
65.33.04.003	Стенка	60
65.33.05.000	Напорный короб	61
65.33.05.100	Короб	61
65.33.05.000СБ	Напорный короб	61
65.33.05.100 СБ	Короб	62
65.33.05.200	Переход	62
65.33.05.201	Боковина	62
65.33.05.200 СБ	Переход	63
65.33.05.202	Стенка	63
65.33.05.300	Колено	63
65.33.05.300 СБ	Колено	64
65.33.05.301	Боковина	64
65.33.05.302	Стенка	64
65.33.05.303	Стенка	65
65.33.05.400	Короб	65
65.33.05.400 СБ	Короб	65
65.33.05.410	Фланец	66
65.33.05.410 СБ	Фланец	66
65.33.05.401	Стенка	66
65.33.06.000	Опора	66
65.33.06.000 СБ	Опора	67
65.33.06.001	Стойка	67
65.33.06.002	Распорка	67
65.33.07.000	Опора	67
65.33.07.000 СБ	Опора	68
65.33.07.001	Стойка	68
65.33.07.002	Стойка	68

64.33.01.000 СБ

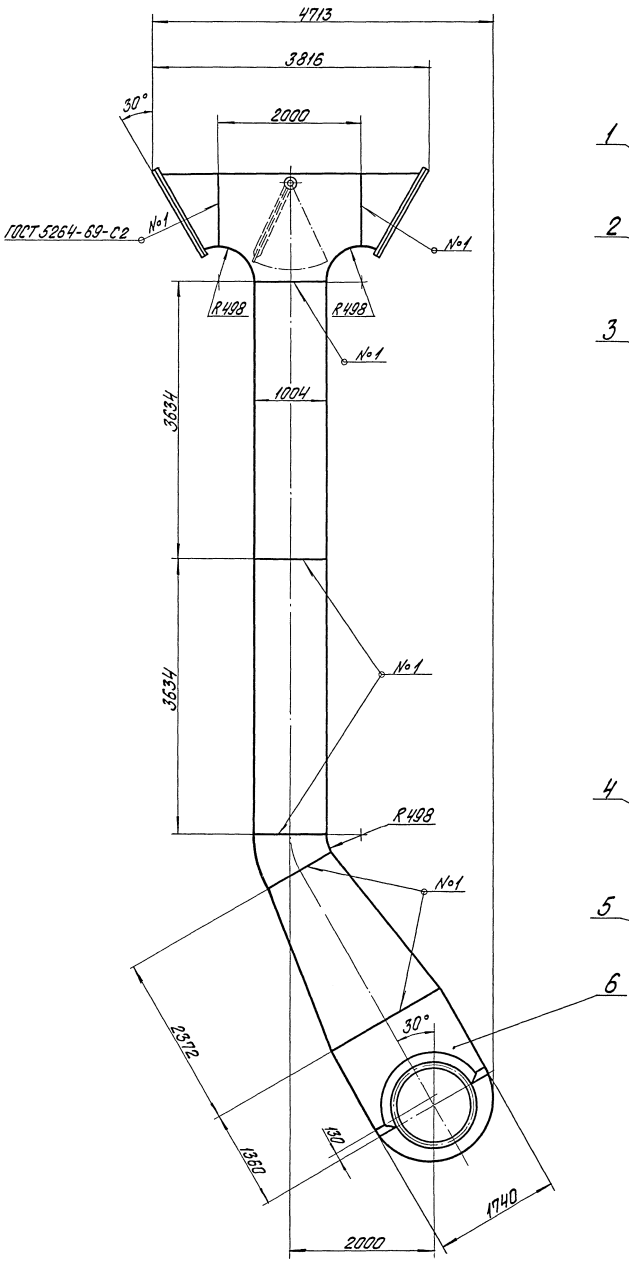

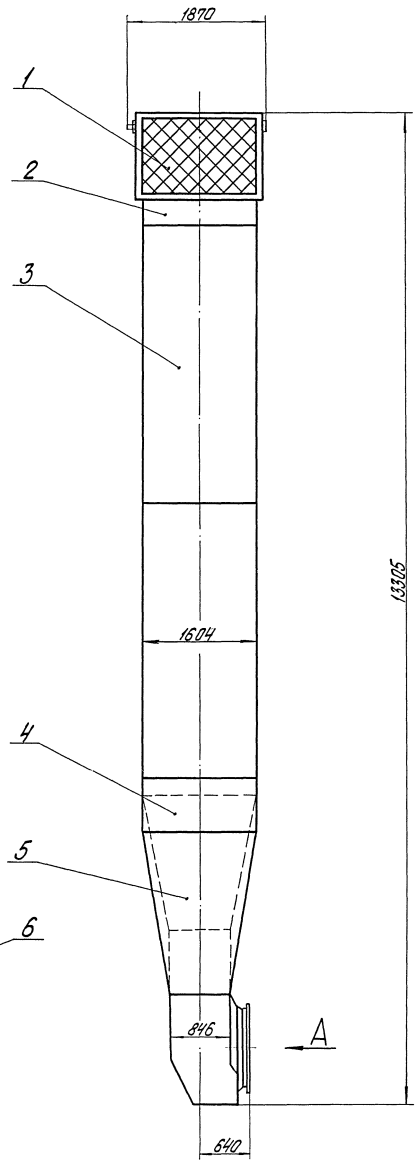

Вид А
М1:20

Размеры для справок.

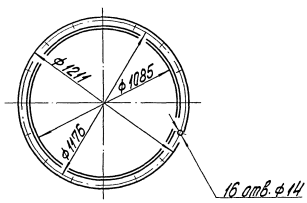

					64.33.01.000 СБ			
Изм.	Лист	№ докум.	Подп.	Дата	Короб всасывающий для котлов № 2 и 3	Лит.	Масса	Масштаб
Разраб.		Янкелович		4.04.82			1911	1:40
Пров.		Зилгалвис		2.04.82	Сборочный чертеж	Лист	Листов 1	
Гл. спец.		Сухоносов		2.04.82		Госстрой Латв. ССР ЛАТГИПРОПРОМ г. Рига		
Н. контр.		Колмец		8.04.82				
Утв.		Рубинс		8.04.82				

17077-23 5 Копировал Бралиша Формат 22

Формат	Зона	Поз.	Обозначение	Наименование	Кол.	Примечание
				Документация		
22			64.33.01.000 СБ	Сборочный чертеж		
				Сборочные единицы		
11		1	64.33.01.100	Короб с сеткой	2	
11		2	64.33.01.200	Короб с заслонкой	1	
11		3	64.33.01.300	Короб	2	
11		4	64.33.01.400	Колено	1	
11		5	64.33.01.500	Переход	1	
11		6	64.30.04.000	Карман	1	

64.33.01.000

Изм.	Лист	№ докум.	Подп.	Дата
Разраб.		Янкелович		4.04.80
Пров.		Зилгалвис		7.04.80
Гл. спец.		Сухоносов		7.04.80
Н. контр.		Колмец		8.04.80
Утв.		Рубинс		10.04.80

Короб всасывающий для котлов №2 и 3

Лит. | Лист | Листов 1

Госстрой Латв. ССР ЛАТГИПРОПРОМ г. Рига

Копир. Чуб7-

Формат 11

Альбом 6.1

Типовой проект 903-1-183

Формат	Зона	Поз.	Обозначение	Наименование	Кол.	Примечание
				Документация		
12			64.33.01.100 СБ	Сборочный чертеж		
				Сборочные единицы		
11		1	64.33.01.110	Короб	1	
11		2	64.33.01.120	Фланец	1	
				Детали		
64		3	64.33.01.101	Сетка №12-1,8 ГОСТ 5336-67 1700±1,5×1330±1,2 мм	1	9,2 кг
				Стандартные изделия		
		4		Болт М12×35.46 ГОСТ 7798-70*	40	
		5		Гайка М12,5 ГОСТ 5915-70*	40	

64.33.01.100

Изм.	Лист	№ докум.	Подп.	Дата
Разраб.		Янкелович		4.04.80
Пров.		Зилгалвис		7.04.80
Гл. спец.		Сухоносов		7.04.80
Н. контр.		Колмец		8.04.80
Утв.		Рубинс		10.04.80

Короб с сеткой

Лит. | Лист | Листов 1

Госстрой Латв. ССР ЛАТГИПРОПРОМ г. Рига

Копир. Чуб7-

Формат 11

64.33.01.100 СБ

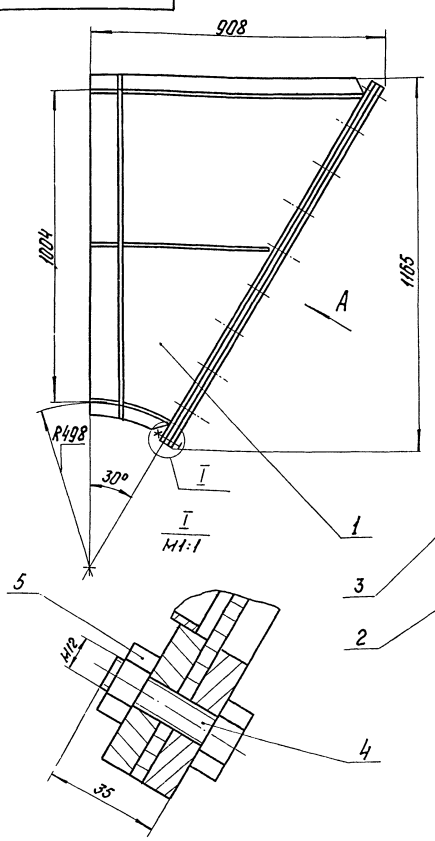

Вид А повернуто

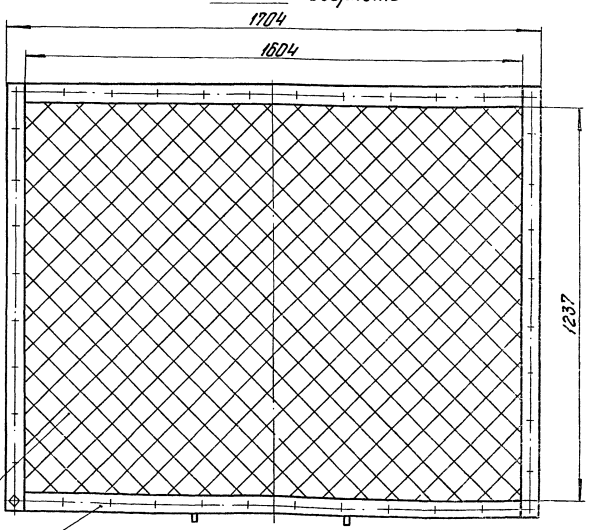

Размеры для справок.

64.33.01.100 СБ

Изм.	Лист	№ докум.	Подп.	Дата
Разраб.		Янкелович		4.04.80
Пров.		Зилгалвис		7.04.80
Гл. спец.		Сухоносов		7.04.80
Н. контр.		Колмец		8.04.80
Утв.		Рубинс		10.04.80

Короб с сеткой
Сборочный чертеж.

Лит. | Масса 117 | Масштаб 1:10

Лист | Листов 1

Госстрой Латв. ССР ЛАТГИПРОПРОМ г. Рига

Копир. Чуб7-

Формат 12 г

Формат	Зона	Поз.	Обозначение	Наименование	Кол.	Примечание
				Документация		
12			64.33.01.110 СБ	Сборочный чертеж		
				Сборочные единицы		
11		1	64.33.01.120	Фланец	1	
				Детали		
11		2	64.33.01.111	Боковина	2	
11		3	64.33.01.112	Стенка	1	
11		4	64.33.01.113	Стенка	1	
				Материалы		
		5		Полоса 5х50 ГОСТ 103-76 / В Ст3 пс2 ГОСТ 535-79	7	М

Изм.	Лист	№ докум.	Подп.	Дата
Разраб.		Янкелович		4.04.80
Пров.		Зилгалвис		2.04.80
Гл. спец.		Сухоносов		4.04.80
Н. контр.		Колмец		8.04.80
Утв.		Рубинс		10.04.80

64.33.01.110

Короб

Лит.	Лист	Листов
		1

Госстрой Латв. ССР ЛАТГИПРОПРОМ г. Рига

Копировал Бролиша — Формат 11

Типовой проект 903-1-183 Альбом 6.1

64.33.01.111

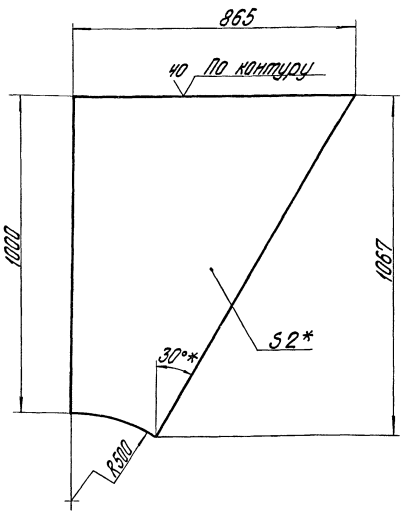

1. * Размеры для справок.
2. Неуказанные предельные отклонения размеров $\pm \frac{IT14}{2}$.

Изм.	Лист	№ докум.	Подп.	Дата
Разраб.		Янкелович		4.04.80
Пров.		Зилгалвис		2.04.80
Гл. спец.		Сухоносов		4.04.80
Н. контр.		Колмец		8.04.80
Утв.		Рубинс		10.04.80

64.33.01.111

Боковина

Лит.	Масса	Масштаб
	9,2	1:10

Лист 2 ГОСТ 19903-74 / В Ст3 пс2 ГОСТ 16523-70*

Лист — Листов 1

Госстрой Латв. ССР ЛАТГИПРОПРОМ г. Рига

Копировал Бролиша — Формат 11

64.33.01.110 СБ

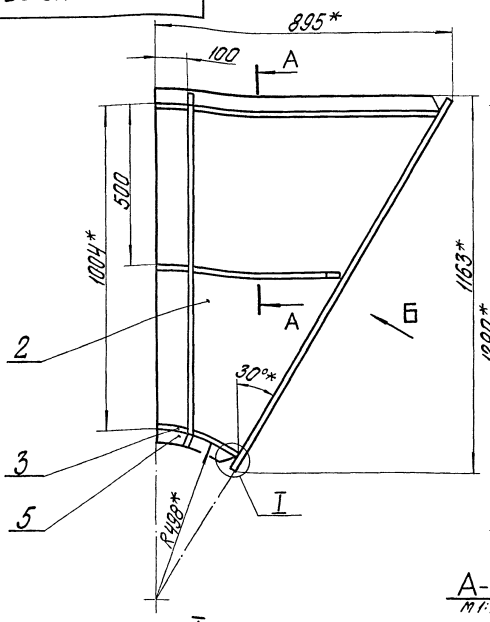

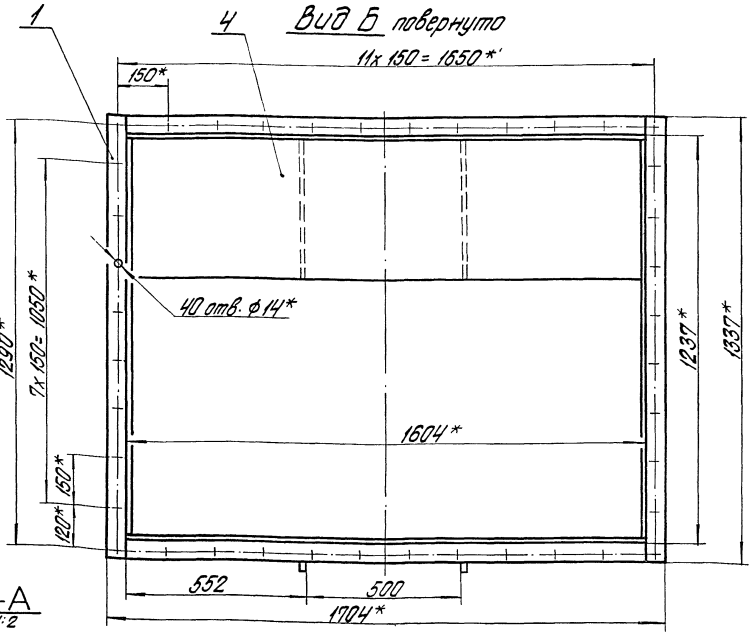

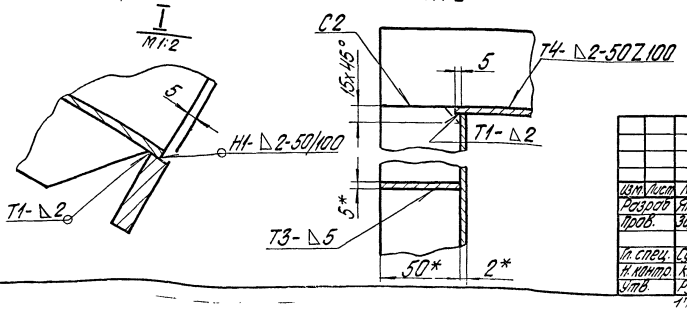

1. * Размеры для справок.
2. Неуказанные предельные отклонения размеров $\pm \frac{IT14}{2}$.
3. Сварные швы по ГОСТ 5264-69.

Изм.	Лист	№ докум.	Подп.	Дата
Разраб.		Янкелович		4.04.80
Пров.		Зилгалвис		2.04.80
Гл. спец.		Сухоносов		4.04.80
Н. контр.		Колмец		8.04.80
Утв.		Рубинс		10.04.80

64.33.01.110 СБ

Короб

Сборочный чертеж

Лит.	Масса	Масштаб
	83,6	1:10

Лист — Листов 1

Госстрой Латв. ССР ЛАТГИПРОПРОМ г. Рига

Копировал Бролиша — Формат 12 с

Типовой проект 903-1-183 Альбом 6.1

64.33.01.112

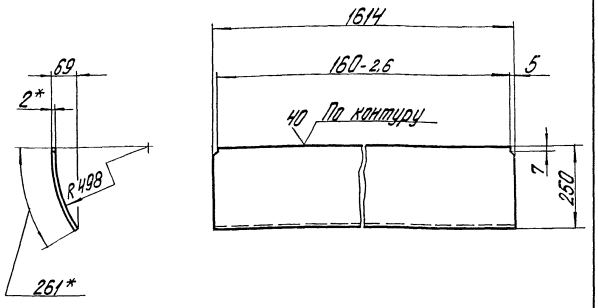

1. *Размеры для справок.
2. Неуказанные предельные отклонения размеров $\pm \frac{IT14}{2}$.

Изм.	Лист	№ докум.	Подп.	Дата	64.33.01.112		
Разраб.		Анкелович		4.04.80	Стенка	Лит.	Масса 6,6 / Масштаб 1:10
Пров.		Зилеайвис		4.04.80		Лист	Листов 1
Гл. спец.		Суконосов		4.04.80	лист 2 ГОСТ 19903-74 / В Ст3пс2 ГОСТ 16523-70*	Госстрой Латв. ССР ЛАТГИПРОПРОМ г. Рига	
Н. контр.		Колпец		5.04.80			
Утв.		Рубинс		10.04.80			

Копировал Брагина — Формат 11

Типовой проект 903-1-183 Альбом 6.1

64.33.01.113

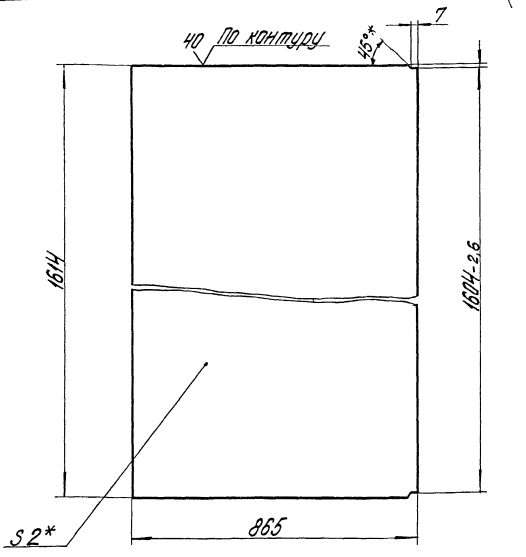

1. *Размеры для справок.
2. Неуказанные предельные отклонения размеров $\pm \frac{IT14}{2}$.

Изм.	Лист	№ докум.	Подп.	Дата	64.33.01.113		
Разраб.		Анкелович		4.04.80	Стенка	Лит.	Масса 21,9 / Масштаб 1:10
Пров.		Зилеайвис		4.04.80		Лист	Листов 1
Гл. спец.		Суконосов		4.04.80	лист 2 ГОСТ 19903-74 / В Ст3пс2 ГОСТ 16523-70*	Госстрой Латв. ССР ЛАТГИПРОПРОМ г. Рига	
Н. контр.		Колпец		5.04.80			
Утв.		Рубинс		10.04.80			

Копировал Брагина — Формат 11

Типовой проект 903-1-183 Альбом 6.1

Формат	Зона	Поз.	Обозначение	Наименование	Кол.	Примечание
				Документация		
11			64.33.01.120 СБ	Сборочный чертеж		
				Детали		
64		1	64.33.01.121	Полка		
				Полоса 10х50 ГОСТ 103-76 / В Ст3пс2 ГОСТ 535-79	2	5,24 кг
64		2	64.33.01.122	Полка		
				Полоса 10х50 ГОСТ 103-76 / В Ст3пс2 ГОСТ 535-79	2	6,3 кг

Изм.	Лист	№ докум.	Подп.	Дата	64.33.01.120		
Разраб.		Анкелович		4.04.80	Фланец	Лит.	Лист / Листов 1
Пров.		Зилеайвис		4.04.80		Госстрой Латв. ССР ЛАТГИПРОПРОМ г. Рига	
Гл. спец.		Суконосов		4.04.80			
Н. контр.		Колпец		5.04.80			
Утв.		Рубинс		10.04.80			

Копировал Брагина — Формат 11

Типовой проект 903-1-183 Альбом 6.1

64.33.01.120 СБ

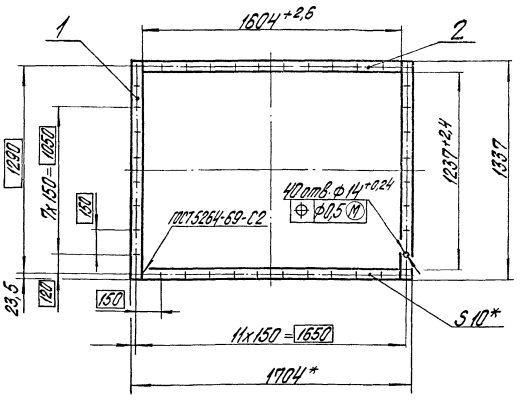

1. *Размеры для справок.
2. Неуказанные предельные отклонения размеров $\pm \frac{IT14}{2}$.
3. Обработка поверхностей реза деталей Б4 ♡40.

Изм.	Лист	№ докум.	Подп.	Дата	64.33.01.120 СБ		
Разраб.		Анкелович		4.04.80	Фланец / Сборочный чертеж	Лит.	Масса 23 / Масштаб 1:20
Пров.		Зилеайвис		4.04.80		Лист	Листов 1
Гл. спец.		Суконосов		4.04.80		Госстрой Латв. ССР ЛАТГИПРОПРОМ г. Рига	
Н. контр.		Колпец		5.04.80			
Утв.		Рубинс		10.04.80			

Копировал Брагина — Формат 11

Формат	Зона	Поз.	Обозначение	Наименование	Кол.	Примечание
				Документация		
12			64.33.01.200 СБ	Сборочный чертеж		
				Сборочные единицы		
11		1	64.33.01.210	Короб	1	
11		2	64.33.01.220	Заслонка	1	
				Детали		
11		3	64.33.01.201	Вал	1	
11		4	64.22.01.002	Шайба	2	
				Стандартные изделия		
		5		Болт М10х60.46 ГОСТ 7798-70*	7	
		6		Гайка М10.5 ГОСТ 5915-70*	7	

Изм.	Лист	№ докум.	Подп.	Дата
Разраб.		Янкелович		4.04.80
Пров.		Зилгалвис		4.04.80
Гл. спец.		Сухоносов		
Н. контр.		Колмец		8.04.80
Утв.		Рубинс		10.04.80

64.33.01.200

Короб с заслонкой

Лит.	Лист	Листов
		1

Госстрой Латв. ССР ЛАТГИПРОПРОМ г. Рига

Копировал Бролиша Формат 11

Типовой проект 903-1-183 Альбом 6.1

Инв. № подл. | Подп. и дата | Взам. инв. № | Инв. № дубл. | Подп. и дата

64.33.01.201

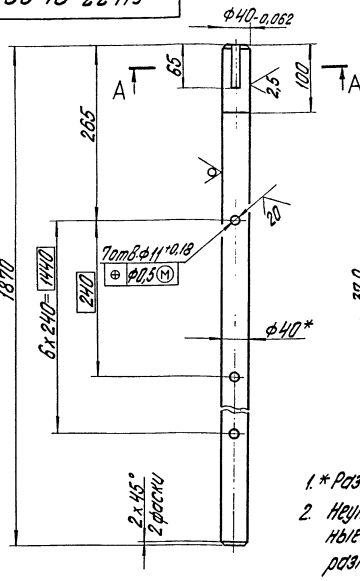

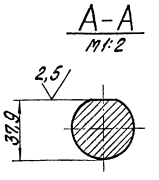

1.* Размер для справок.
2. Неуказанные предельные отклонения размеров ± $\frac{IT14}{2}$.

Изм.	Лист	№ докум.	Подп.	Дата
Разраб.		Янкелович		4.04.80
Пров.		Зилгалвис		4.04.80
Гл. спец.		Сухоносов		
Н. контр.		Колмец		8.04.80
Утв.		Рубинс		10.04.80

64.33.01.201

Вал

Лит.	Масса	Масштаб
	18,5	1:5

Лист | Листов 1

Круг В-40 ГОСТ 2590-71 / ВСт3сп3 ГОСТ 535-79

Госстрой Латв. ССР ЛАТГИПРОПРОМ г. Рига

Копировал Бролиша Формат 11

64.33.01.200 СБ

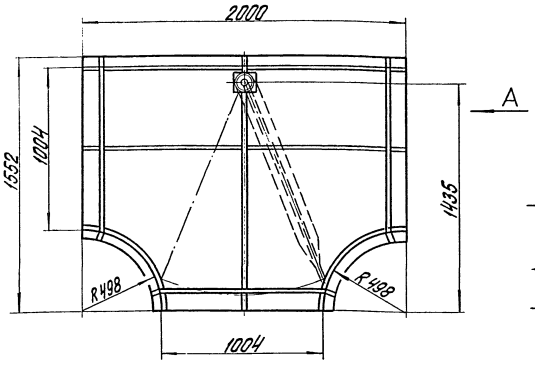

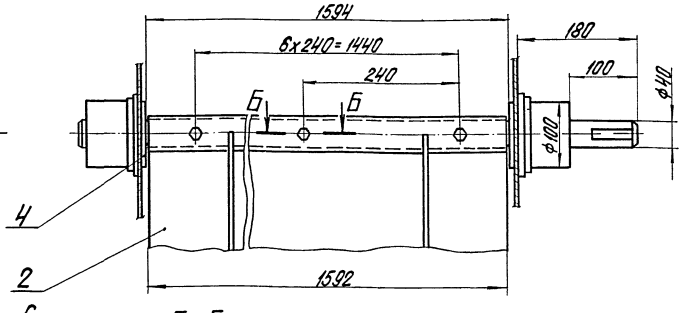

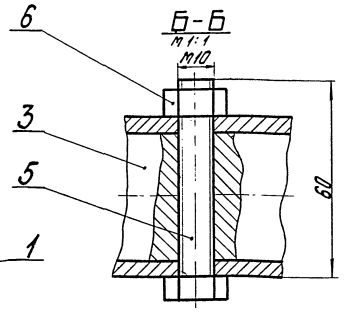

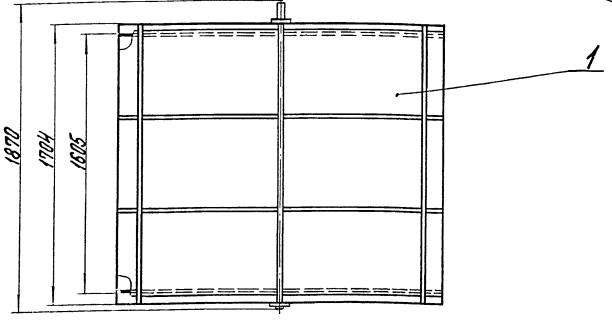

Размеры для справок.

Изм.	Лист	№ докум.	Подп.	Дата
Разраб.		Янкелович		4.04.80
Пров.		Колмец		4.04.80
Гл. спец.		Сухоносов		
Н. контр.		Колмец		8.04.80
Утв.		Рубинс		10.04.80

64.33.01.200 СБ

Короб с заслонкой
Сборочный чертеж

Лит.	Масса	Масштаб
	258	1:20

Лист | Листов 1

Госстрой Латв. ССР ЛАТГИПРОПРОМ г. Рига

17С77-23 9

64.22.01.002

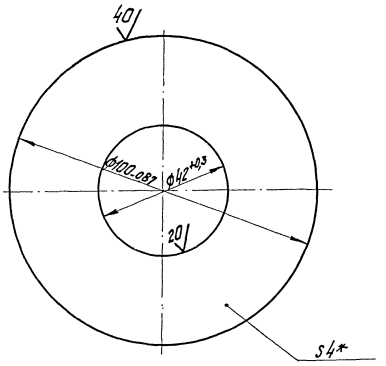

* Размер для справок.

Изм.	Лист	№ докум.	Подп.	Дата
Разраб.		Янкелович		4.04.80
Пров.		Зилгалвис		4.04.80
Гл. спец.		Суконосов		5.04.80
Н. контр.		Колмец		5.04.80
Утв.		Рубинс		6.04.80

64.22.01.002

Шайба

Лит.	Масса	Масштаб
	0,2	1:1

Лист | Листов 1

Лист 4 ГОСТ 19903-74 / ВСт3сп3 ГОСТ 14637-79*

Госстрой СССР Латв. ЛатГИПРОПРОМ г. Рига

Копир. Тукиш | Формат 11

Альбом 6.1 Типовой проект 903-1-183

Формат	Зона	Поз.	Обозначение	Наименование	Кол.	Примечание
				Документация		
12			64.33.01.210 СБ	Сборочный чертеж		
				Детали		
11		1	64.33.01.211	Стенка	2	
11		2	64.33.01.212	Боковина	2	
11		3	64.22.01.105	Усилитель	2	
11		4	64.22.01.106	Бобышка	2	
54		5	64.33.01.213	Стенка		
				2 ГОСТ 19903-74 / Лист ВСт3пс2 ГОСТ 18523-70*	1	50,7 кг
				Материалы		
		6		Полоса 5х50 ГОСТ 103-76 / ВСт3пс2 ГОСТ 535-79	32	м

Инв. № подл. | Подп. и дата | Взам. инв. № | Инв. № дубл. | Подп. и дата

Изм.	Лист	№ докум.	Подп.	Дата
Разраб.		Янкелович		4.04.80
Пров.		Зилгалвис		4.04.80
Гл. спец.		Суконосов		5.04.80
Н. контр.		Колмец		5.04.80
Утв.		Рубинс		6.04.80

64.33.01.210

Короб

Лит.	Лист	Листов
	1	1

Госстрой СССР Латв. ЛатГИПРОПРОМ г. Рига

Копир. Тукиш | Формат 11

64.33.01.210 СБ

Альбом 6.1 Типовой проект 903-1-183

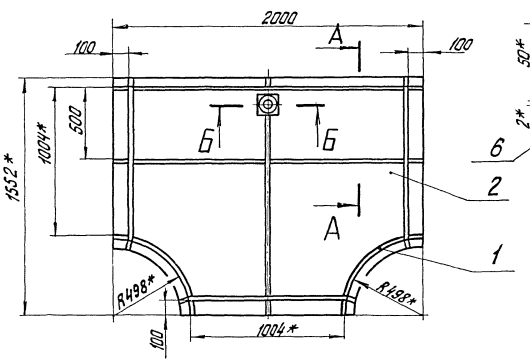

А-А
М1:2

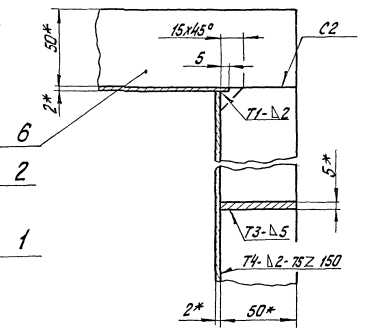

Б-Б
М1:2

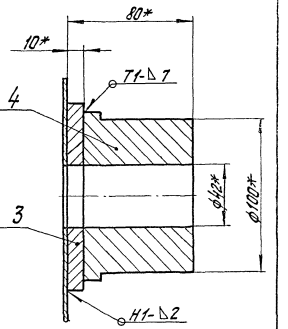

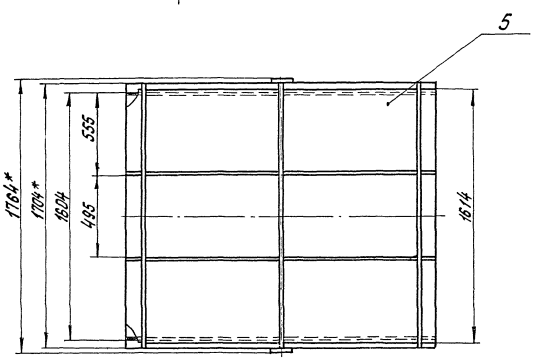

1. * Размеры для справок.
2. Неуказанные предельные отклонения размеров $\pm \frac{IT14}{2}$.
3. Сварные швы по ГОСТ 5264-69.
4. Обработка поверхностей реза детали 54 $\sqrt{40}$.

Изм.	Лист	№ докум.	Подп.	Дата
Разраб.		Янкелович		4.04.80
Пров.		Колмец		5.04.80
Гл. спец.		Суконосов		5.04.80
Н. контр.		Колмец		5.04.80
Утв.		Рубинс		6.04.80

64.33.01.210 СБ

Короб
Сборочный чертеж.

Лит.	Масса	Масштаб
	244,5	1:20

Лист | Листов 1

Госстрой СССР ЛатГИПРОПРОМ г. Рига

Типовой проект 903-1-183 Альбом 6.1

64.33.01.211

40 (√)

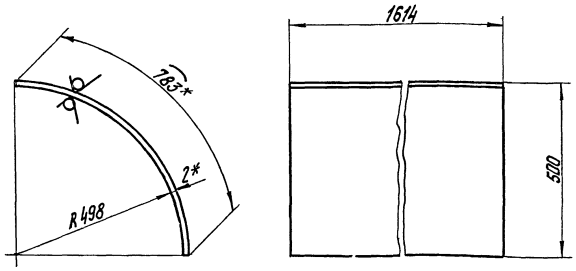

1. *Размеры для справок.
2. Неуказанные предельные отклонения размеров $\pm \frac{IT14}{2}$.

Изм.	Лист	№ докум.	Подп.	Дата
Разраб.		Янкелович		4.04.80
Пров.		Зилгалвис		4.04.80
Гл. спец.		Суханосов		8.04.80
Н. контр.		Калмец		8.04.80
Утв.		Рубинс		10.04.80

64.33.01.211

Стенка

Лит.	Масса	Масштаб
	19.8	1:10
Лист	Листов 1	

Госстрой Латв. ССР ЛАТГИПРОПРОМ г. Рига

Лист 2 ГОСТ 19903-74 / В Ст 3 пс 2 ГОСТ 16523-70*

Копир. тукиш Формат А1

Типовой проект 903-1-183 Альбом 6.1

64.33.01.212

(√)

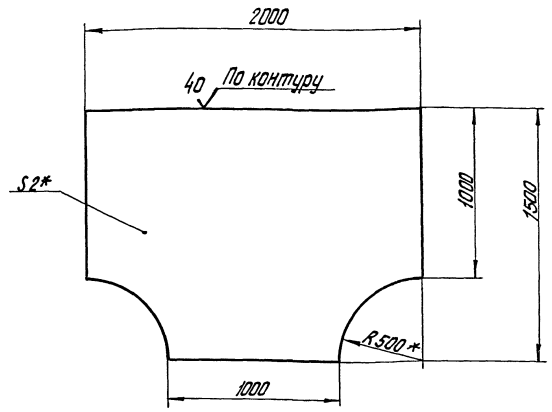

1. *Размеры для справок.
2. Неуказанные предельные отклонения размеров $\pm \frac{IT14}{2}$.

Изм.	Лист	№ докум.	Подп.	Дата
Разраб.		Янкелович		4.04.80
Пров.		Зилгалвис		4.04.80
Гл. спец.		Суханосов		8.04.80
Н. контр.		Калмец		8.04.80
Утв.		Рубинс		10.04.80

64.33.01.212

Боковина

Лит.	Масса	Масштаб
	41	1:20
Лист	Листов 1	

Госстрой Латв. ССР ЛАТГИПРОПРОМ г. Рига

Лист 2 ГОСТ 19903-74 / В Ст 3 пс 2 ГОСТ 16523-70*

Копир. тукиш Формат А1

Типовой проект 903-1-183 Альбом 6.1

64.22.01.105

(√)

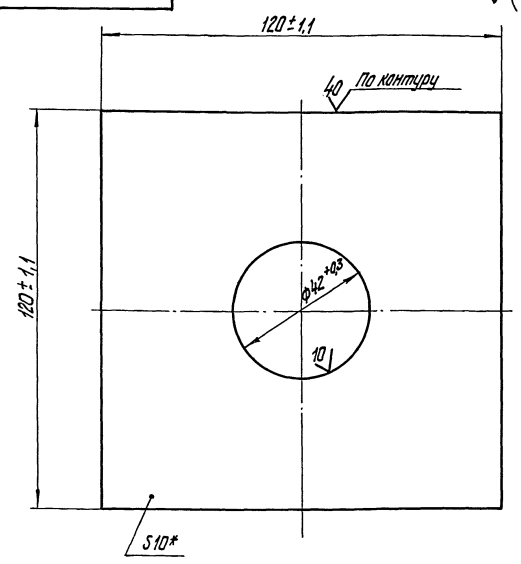

* Размер для справок.

Изм.	Лист	№ докум.	Подп.	Дата
Разраб.		Цонова		4.11.80
Пров.		Зилгалвис		4.04.80
Гл. спец.		Суханосов		8.04.80
Н. контр.		Калмец		8.04.80
Утв.		Рубинс		10.04.80

64.22.01.105

Усилитель

Лит.	Масса	Масштаб
	1,03	1:1
Лист	Листов 1	

Госстрой Латв. ССР ЛАТГИПРОПРОМ г. Рига

Лист 10 ГОСТ 19903-74 / В Ст 3 сп 3 ГОСТ 14637-69*

Типовой проект 903-1-183 Альбом 6.1

64.22.01.106

10 (√)

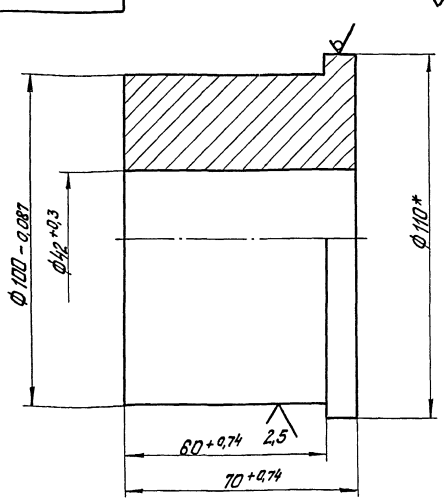

* Размер для справок.

Изм.	Лист	№ докум.	Подп.	Дата
Разраб.		Цонова		4.11.80
Пров.		Зилгалвис		4.04.80
Гл. спец.		Суханосов		8.04.80
Н. контр.		Калмец		8.04.80
Утв.		Рубинс		10.04.80

64.22.01.106

Бобышка

Лит.	Масса	Масштаб
	3,69	1:1
Лист	Листов 1	

Госстрой Латв. ССР ЛАТГИПРОПРОМ г. Рига

Круг В-110 ГОСТ 2590-71 / В Ст 3 сп 3 ГОСТ 535-79

Типовой проект 903-1-183 Альбом 6.1

Формат	Зона	Поз.	Обозначение	Наименование	Кол.	Примечание
				Документация		
11			64.33.01.220 СБ	Сборочный чертеж		
				Детали		
11		1	64.33.01.221	Втулка	1	
11		2	64.33.01.222	Ребро	4	
Б4		3	64.33.01.223	Створка		
				Лист 3 ГОСТ 19903-74 / ВСт3сп3 ГОСТ 16523-70*	1	48,7 кг

Изм.	Лист	№ докум.	Подп.	Дата	64.33.01.220			
Разраб.		Янкелович		4.04.80	Заслонка	Лит.	Лист	Листов 1
Пров.		Зилгалвис		4.04.80		Госстрой Латв. ССР ЛАТГИПРОПРОМ г. Рига		
Гл. спец.		Сухоносов		30.04.80				
Н. контр.		Колмец		8.04.80				
Утв.		Рубинс		10.04.80				

Инв. № подл. | Подп. и дата | Взам. инв. № | Инв. № дубл. | Подп. и дата

Копир. Тукиш — Формат 11

64.33.01.220СБ

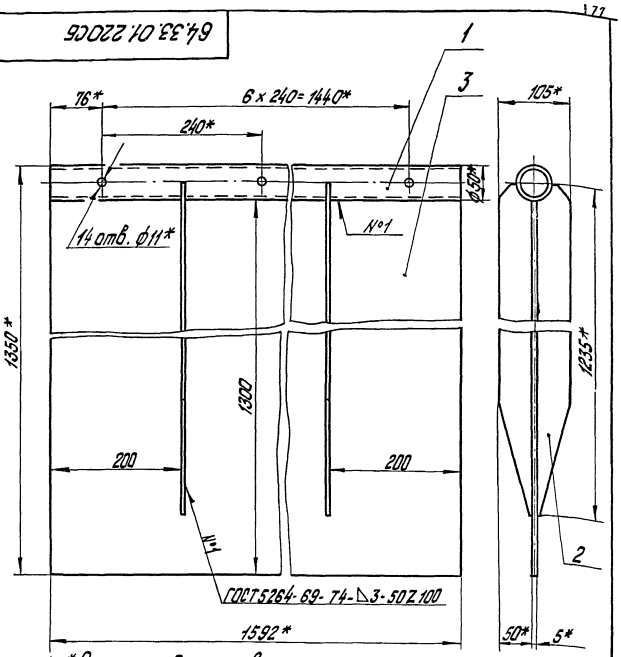

1. *Размеры для справок.
2. Неуказанные предельные отклонения размеров $\pm\frac{IT14}{2}$.
3. Обработка поверхностей реза детали Б4 40/.

Изм.	Лист	№ докум.	Подп.	Дата	64.33.01.220 СБ			
Разраб.		Янкелович		4.04.80	Заслонка Сборочный чертеж	Лит.	Масса 65,5	Масштаб 1:5
Пров.		Зилгалвис		4.04.80		Лист	Листов 1	
Гл. спец.		Сухоносов		30.04.80		Госстрой Латв. ССР ЛАТГИПРОПРОМ г. Рига		
Н. контр.		Колмец		8.04.80				
Утв.		Рубинс		10.04.80				

Инв. № подл. | Подп. и дата | Взам. инв. № | Инв. № дубл. | Подп. и дата

Копир. Тукиш — Формат 11

64.33.01.221

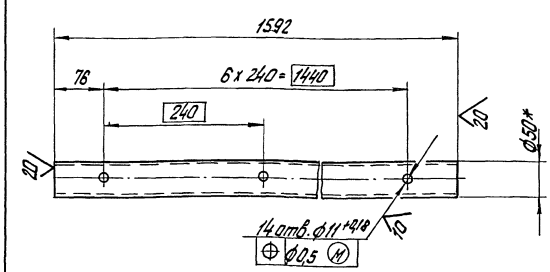

1. *Размеры для справок.
2. Неуказанные предельные отклонения размеров $\pm\frac{IT14}{2}$

Изм.	Лист	№ докум.	Подп.	Дата	64.33.01.221			
Разраб.		Янкелович		4.04.80	Втулка	Лит.	Масса 7,2	Масштаб 1:5
Пров.		Зилгалвис		4.04.80		Лист	Листов 1	
Гл. спец.		Сухоносов		30.04.80	Труба 50x4 ГОСТ 8732-78* / В20 ГОСТ 8731-74*	Госстрой Латв. ССР ЛАТГИПРОПРОМ г. Рига		
Н. контр.		Колмец		8.04.80				
Утв.		Рубинс		10.04.80				

Инв. № подл. | Подп. и дата | Взам. инв. № | Инв. № дубл. | Подп. и дата

Копир. Тукиш — Формат 11

64.33.01.222

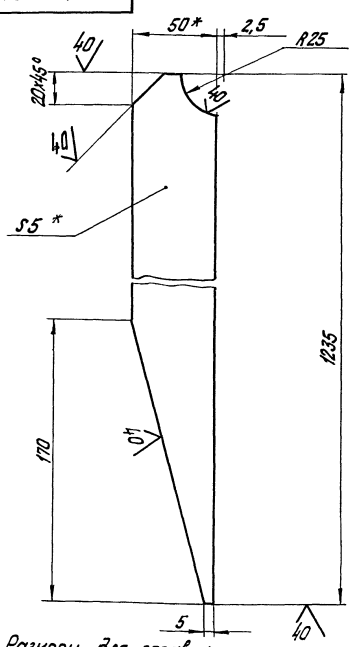

1.* Размеры для справок.
2. Неуказанные предельные отклонения размеров $\pm\frac{IT14}{2}$

Изм.	Лист	№ докум.	Подп.	Дата	64.33.01.222			
Разраб.		Янкелович		4.04.80	Ребро	Лит.	Масса 2,4	Масштаб 1:2
Пров.		Зилгалвис		4.04.80		Лист	Листов 1	
Гл. спец.		Сухоносов		30.04.80	Полоса 5 x 50 ГОСТ 103-76 / ВСт3пс2 ГОСТ 535-79	Госстрой Латв. ССР ЛАТГИПРОПРОМ г. Рига		
Н. контр.		Колмец		8.04.80				
Утв.		Рубинс		10.04.80				

Инв. № подл. | Подп. и дата | Взам. инв. № | Инв. № дубл. | Подп. и дата

Копир. Тукиш — Формат 11

64.33.01.300СБ

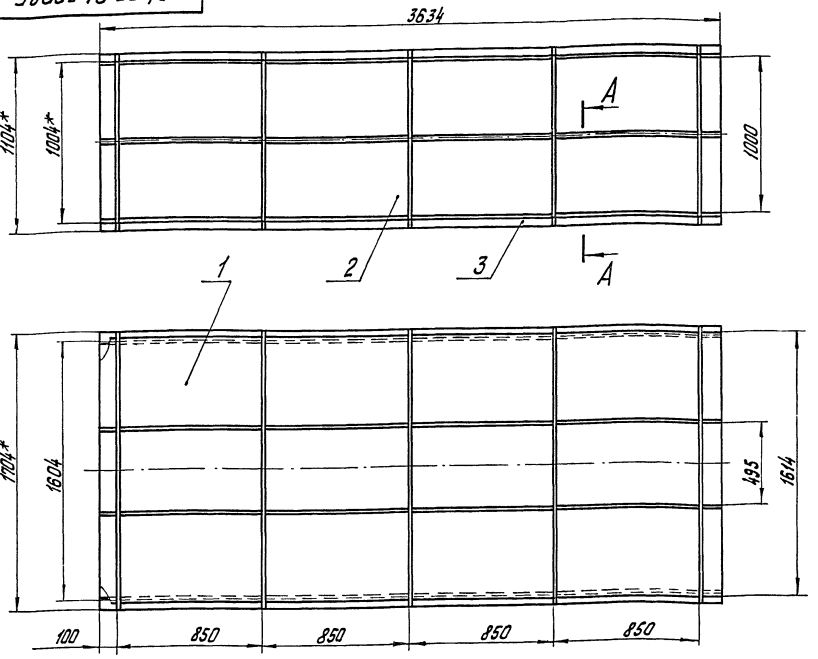

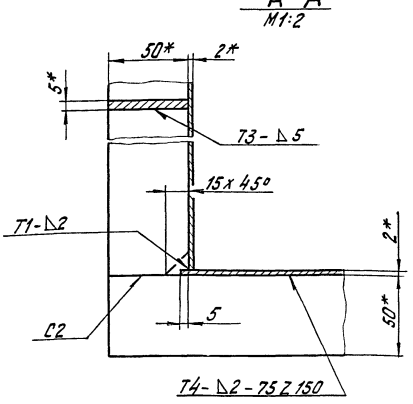

1.* Размеры для справок.
2. Неуказанные предельные отклонения размеров $\pm \frac{IT14}{2}$.
3. Сварные швы по ГОСТ 5264-69.
4. Обработка поверхностей реза деталей Б4 40

Изм.	Лист	№ докум.	Подп.	Дата	64.33.01.300 СБ	Лит.	Масса	Масштаб
Разраб.		Янкелович		4.04.80	Короб		397	1:20
Пров.		Зилгалвис		4.04.80	Сборочный чертеж.	Лист	Листов 1	
Гл. спец.		Сухоносов				Госстрой Латв. ССР ЛАТГИПРОПРОМ г. Рига		
Н. контр.		Колмец		8.04.80				
Утв.		Рубинс		10.04.80				

Копир. Тукиш Формат 12

Формат	Зона	Поз.	Обозначение	Наименование	Кол.	Примечание
				Документация		
12			64.33.01.300 СБ	Сборочный чертеж		
				Детали		
Б4		1.	64.33.01.301	Стенка		
				Лист 2 ГОСТ 19903-74 / ВСт3пс2 ГОСТ 16523-70*	2	92,1 кг
Б4		2	64.33.01.302	Стенка		
				Лист 2 ГОСТ 19903-74 / ВСт3пс2 ГОСТ 16523-70*	2	57.1 кг
				Материалы		
		3		Полоса 5 х 50 ГОСТ 103-76 / ВСт3пс2 ГОСТ 535-79	50	м

Изм.	Лист	№ докум.	Подп.	Дата	64.33.01.300	Лит.	Лист	Листов
Разраб.		Янкелович		4.04.80	Короб			1
Пров.		Зилгалвис		4.04.80		Госстрой Латв. ССР ЛАТГИПРОПРОМ г. Рига		
Гл. спец.		Сухоносов						
Н. контр.		Колмец		8.04.80				
Утв.		Рубинс		10.04.80				

Копир. Тукиш Формат 11

Типовой проект 903-1-183 Альбом 6.1

Формат	Зона	Поз.	Обозначение	Наименование	Кол.	Примечание
				Документация		
12			64.33.01.400 СБ	Сборочный чертеж.		
				Детали		
11		1	64.33.01.401	Стенка	1	
11		2	64.33.01.402	Боковина	2	
11		3	64.33.01.403	Стенка	1	
				Материалы		
		4		Полоса 5 х 50 ГОСТ 103-76 / ВСт3пс2 ГОСТ 535-79	8,6	м

Изм.	Лист	№ докум.	Подп.	Дата	64.33.01.400	Лит.	Лист	Листов
Разраб.		Янкелович		4.04.80	Колено			1
Пров.		Зилгалвис		4.04.80		Госстрой Латв. ССР ЛАТГИПРОПРОМ г. Рига		
Гл. спец.		Сухоносов						
Н. контр.		Колмец		8.04.80				
Утв.		Рубинс		10.04.80				

Инв. № подл. | Подп. и дата | Взам. инв. № | Инв. № дубл. | Подп. и дата

170770-23 73 Копир. Тукиш Формат 11

64.33.01.400 СБ

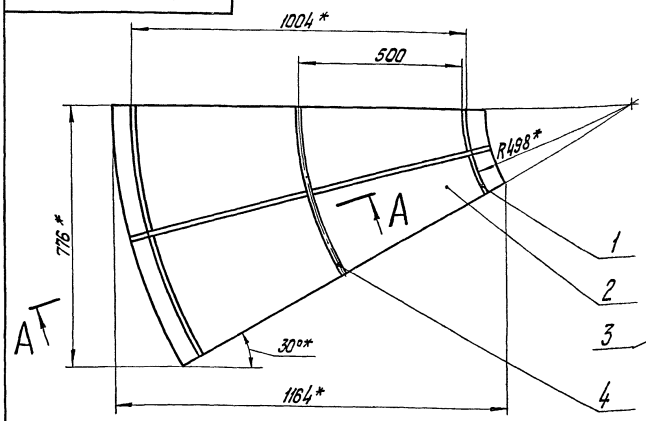

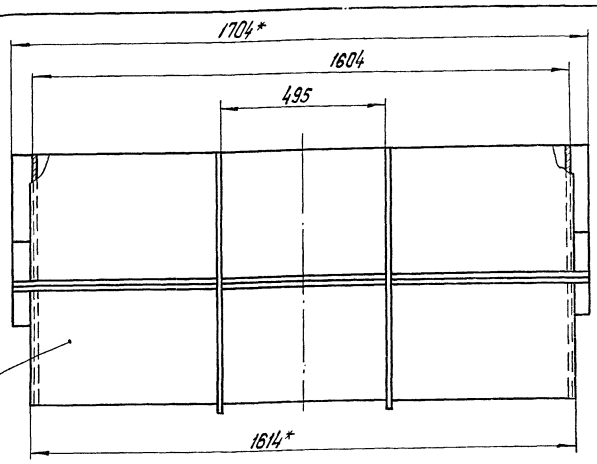

1.* Размеры для справок.

2. Неуказанные предельные отклонения размеров $\pm \frac{IT14}{2}$.

3. Сварные швы по ГОСТ 5264-69.

А – А повернуто
М1:2

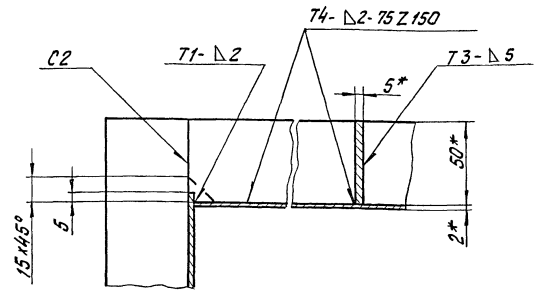

					64.33.01.400 СБ	
Изм.	Лист	№ докум.	Подп.	Дата	Колено	Лит. / Масса / Масштаб
Разраб.		Янкелович		4.04.80		59,8 / 1:10
Пров.		Зигмальис		4.04.80	Сборочный чертеж.	Лист / Листов 1
Гл. спец.		Суханосов		5.04.80		Госстрой Латв. ССР
Н. контр.		Колмец		6.04.80		ЛАТГИПРОПРОМ
Утв.		Рубино		6.04.80		г. Рига

Копир. Тукиш

Формат 12

Типовой проект 903-1-183 Альбом 6.1

64.33.01.401

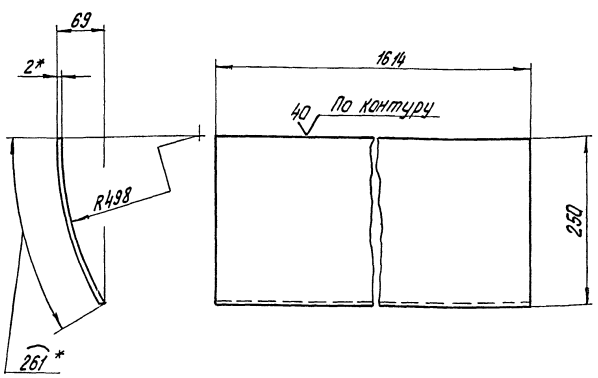

1.* Размеры для справок.

2. Неуказанные предельные отклонения размеров $\pm \frac{IT14}{2}$.

					64.33.01.401	
Изм.	Лист	№ докум.	Подп.	Дата	Стенка	Лит. / Масса / Масштаб
Разраб.		Янкелович		4.04.80		6,6 / 1:5
Пров.		Зигмальис		4.04.80		Лист / Листов 1
Гл. спец.		Суханосов		5.04.80		Госстрой Латв. ССР
Н. контр.		Колмец		6.04.80	Лист 2 ГОСТ 19903-74	ЛАТГИПРОПРОМ
Утв.		Рубино		6.04.80	В Ст 3 пс 2 ГОСТ 16523-70*	г. Рига

Копир. Тукиш

Формат 11

Типовой проект 903-1-183 Альбом 6.1

64.33.01.402

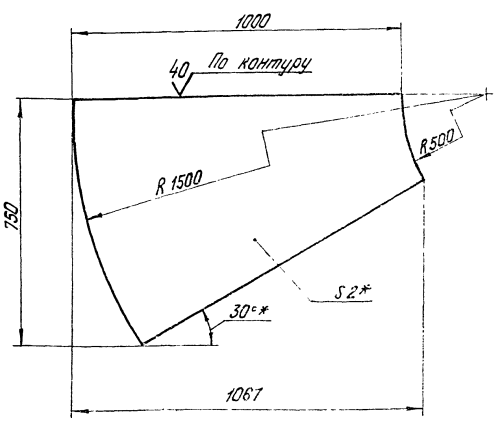

1.* Размеры для справок.

2. Неуказанные предельные отклонения размеров $\pm \frac{IT14}{2}$.

					64.33.01.402	
Изм.	Лист	№ докум.	Подп.	Дата	Боковина	Лит. / Масса / Масштаб
Разраб.		Янкелович		4.04.80		8,22 / 1:10
Пров.		Зигмальис		4.04.80		Лист / Листов 1
Гл. спец.		Суханосов		5.04.80		Госстрой Латв. ССР
Н. контр.		Колмец		6.04.80	Лист 2 ГОСТ 19903-74	ЛАТГИПРОПРОМ
Утв.		Рубино		6.04.80	В Ст 3 пс 2 ГОСТ 16523-70*	г. Рига

Инв. № подл. | Подп. и дата | Взам. инв. № | Инв. № дубл. | Подп. и дата

64.33.01.403

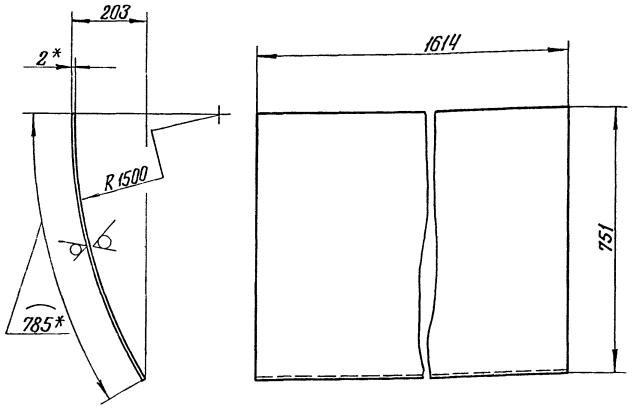

1. * Размеры для справок.
2. Неуказанные предельные отклонения размеров $\pm \frac{IT14}{2}$.

Изм.	Лист	№ докум.	Подп.	Дата	64.33.01.403			
Разраб.		Янкелович		4.04.80	Стенка	Лит.	Масса	Масштаб
Пров.		Зилгалвис		4.04.80			19,9	1:10
Гл.спец.		Сухоносов		5.04.80	Лист 2 ГОСТ 19903-74 / ВСт3пс2 ГОСТ 16523-70*	Лист	Листов 1	
Н.контр.		Колмец		8.04.80		Госстрой Латв. ССР ЛАТГИПРОПРОМ г. Рига		
Утв.		Рубинс		10.04.80				

Копир. В. Бугаев — Формат 11

Альбом 6.1

Типовой проект 903-1-183

Формат	Дана	Поз.	Обозначение	Наименование	Кол.	Примечание
				Документация		
12			64.33.01.500 СБ	Сборочный чертеж		
				Детали		
11		1	64.33.01.501	Стенка	2	
11		2	64.33.01.502	Стенка	2	
				Материалы		
		3		Полоса 5х50 ГОСТ 103-76 / ВСт3пс2 ГОСТ 535-79	31	м

Подп. и дата | Инв. № дубл. | Взам. инв. № | Подп. и дата | Инв. № подл.

Изм.	Лист	№ докум.	Подп.	Дата	64.33.01.500			
Разраб.		Янкелович		4.04.80	Переход	Лит.	Лист	Листов
Пров.		Зилгалвис		4.04.80				1
Гл.спец.		Сухоносов		5.04.80		Госстрой Латв. ССР ЛАТГИПРОПРОМ г. Рига		
Н.контр.		Колмец		8.04.80				
Утв.		Рубинс		10.04.80				

Копир. В. Бугаев — Формат 11

64.33.01.500 СБ

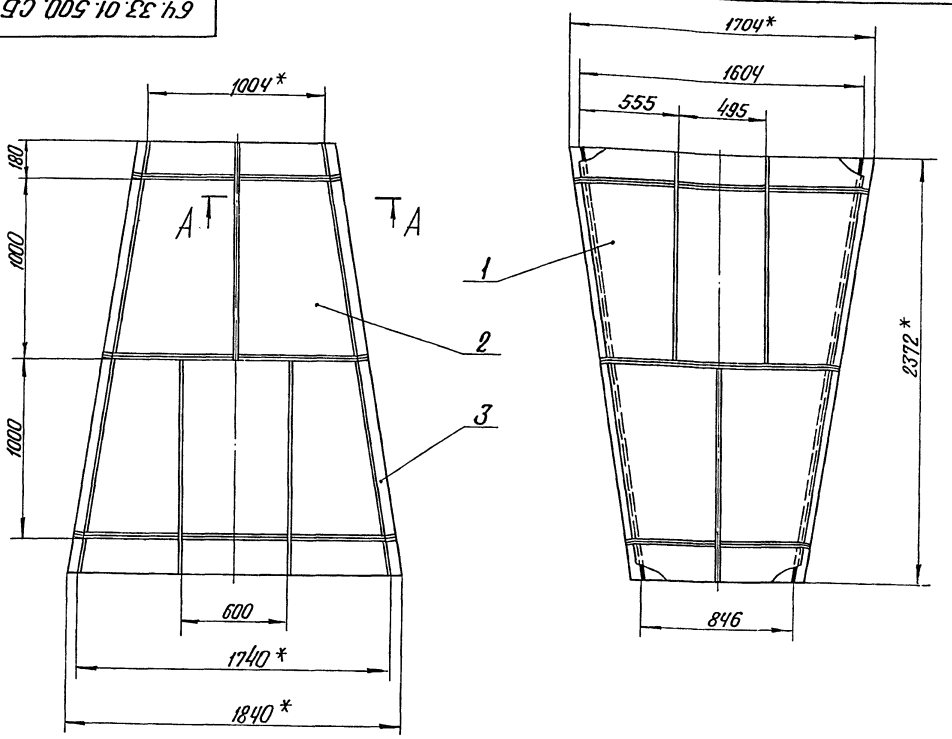

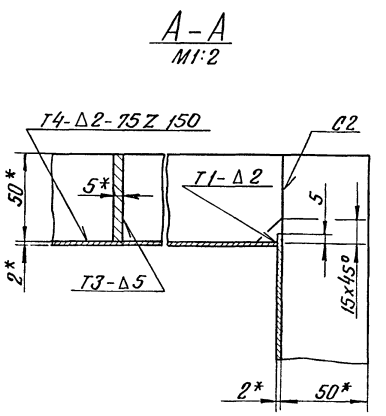

1. * Размеры для справок.
2. Неуказанные предельные отклонения размеров $\pm \frac{IT14}{2}$.
3. Сварные швы по ГОСТ 5264-69.

Изм.	Лист	№ докум.	Подп.	Дата	64.33.01.500 СБ			
Разраб.		Янкелович		4.04.80	Переход. Сборочный чертеж	Лит.	Масса	Масштаб
Пров.		Зилгалвис		4.04.80			257	1:20
Гл.спец.		Сухоносов		5.04.80		Лист	Листов 1	
Н.контр.		Колмец		8.04.80		Госстрой Латв. ССР ЛАТГИПРОПРОМ г. Рига		
Утв.		Рубинс		10.04.80				

17077-23 15 Копир. В. Бугаев — Формат 12

64.33.01.501

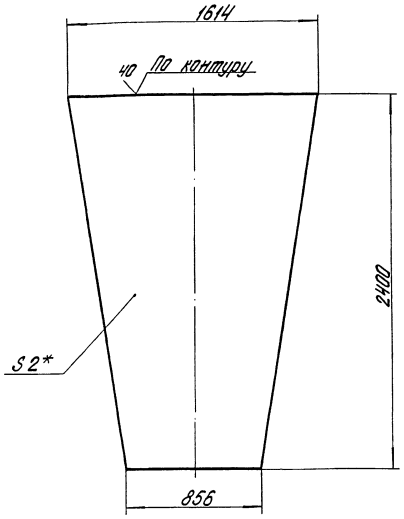

1. * Размеры для справок.
2. Неуказанные предельные отклонения размеров $\pm\frac{IT14}{2}$.

64.33.01.501

Изм.	Лист	№ докум.	Подп.	Дата	Стенка	Лит.	Масса	Масштаб
Разраб.		Янкелович		4.04.80			46,5	1:20
Пров.		Зилгалвис		4.04.80		Лист	Листов 1	
Гл. спец.		Сухоносов		8.04.80	Лист 2 ГОСТ 19903-74 / ВСт3пс2 ГОСТ 16523-70*	Госстрой Латв. ССР ЛАТГИПРОПРОМ г. Рига		
Н. контр.		Колмец		8.04.80				
Утв.		Рубинс		10.04.80				

Копировал Бролиша — Формат 11

Типовой проект 903-1-183 Альбом 6.1

64.33.01.502

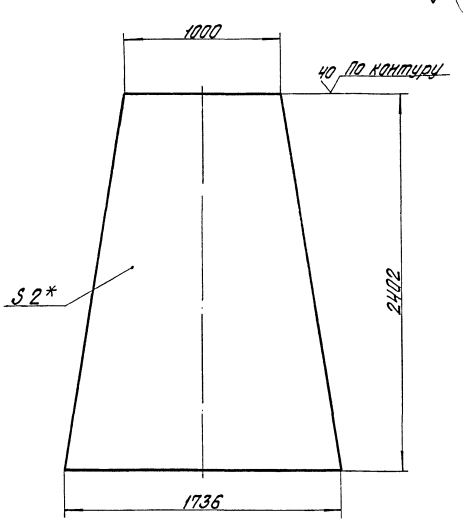

1. * Размер для справок.
2. Неуказанные предельные отклонения размеров $\pm\frac{IT14}{2}$.

64.33.01.502

Изм.	Лист	№ докум.	Подп.	Дата	Стенка	Лит.	Масса	Масштаб
Разраб.		Янкелович		4.04.80			51,6	1:20
Пров.		Зилгалвис		4.04.80		Лист	Листов 1	
Гл. спец.		Сухоносов		8.04.80	Лист 2 ГОСТ 19903-74 / ВСт3пс2 ГОСТ 16523-70*	Госстрой Латв. ССР ЛАТГИПРОПРОМ г. Рига		
Н. контр.		Колмец		8.04.80				
Утв.		Рубинс		10.04.80				

Копировал Бролиша — Формат 11

Типовой проект 903-1-183 Альбом 6.1

64.30.04.000СБ

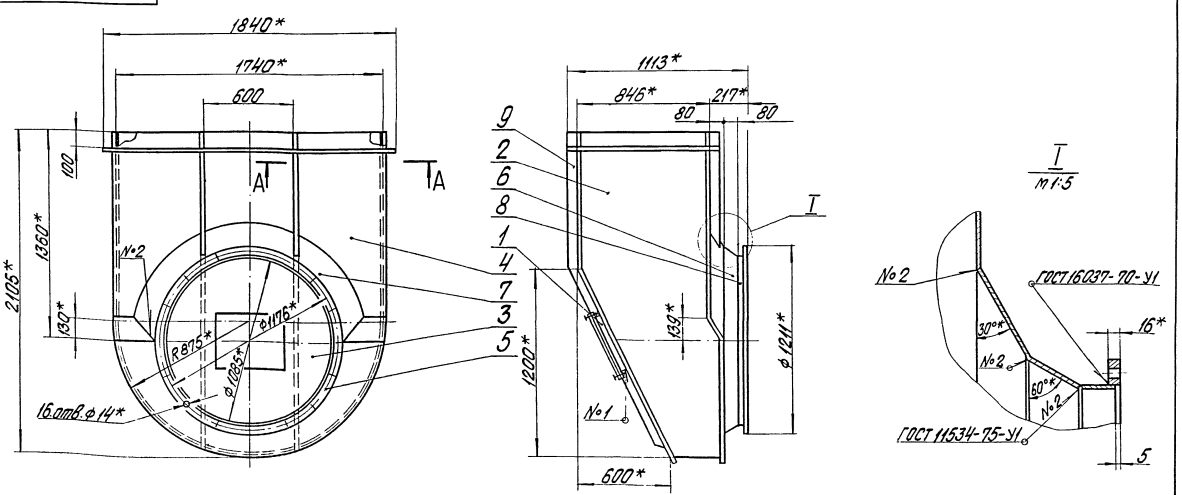

1. * Размеры для справок.
2. Неуказанные предельные отклонения размеров $\pm\frac{IT14}{2}$.

А-А
М 1:2

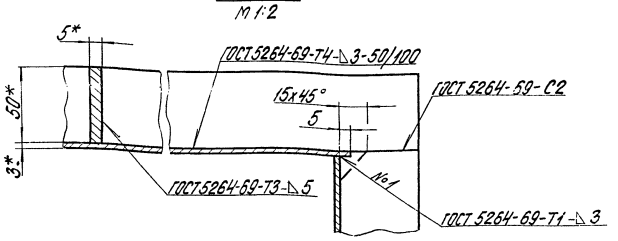

64.30.04.000СБ

Изм.	Лист	№ докум.	Подп.	Дата	Карман Сборочный чертеж	Лит.	Масса	Масштаб
Разраб.		Эйдиньш		4.04.80			308	1:20
Пров.		Колмец		8.04.80		Лист	Листов 1	
Гл. спец.		Сухоносов				Госстрой Латв. ССР ЛАТГИПРОПРОМ г. Рига		
Н. контр.		Колмец		8.04.80				
Утв.		Рубинс		10.04.80				

170.7723 16 — Копировал Бролиша — Формат 12 г

Формат	Зона	Поз.	Обозначение	Наименование	Кол.	Примечание
				Документация		
12			64.30.04.000 СБ	Сборочный чертеж		
				Сборочные единицы		
11		1	58.02.00.000	Люк лаза	1	
				Детали		
12		2	64.30.04.001	Боковина	1	
11		3	64.30.04.002	Стенка	1	
12		4	64.30.04.003	Стенка	1	
11		5	64.30.04.004	Фланец	1	
11		6	64.30.04.005	Конус	1	
12		7	64.30.04.006	Полуконус	1	
11		8	64.30.04.007	Удлинитель	1	
				Материалы		
		9		Полоса 5х50 ГОСТ 103-76 / ВСт3пс2 ГОСТ 535-79	11,4	м

64.30.04.000

Изм.	Лист	№ докум.	Подп.	Дата
Разраб.	Эйдиньш			4.04.80
Пров.	Колмец			8.04.80
Гл. спец.	Сухоносов			
Н. контр.	Колмец			8.04.80
Утв.	Рубинс			10.04.80

Карман

Лит. | Лист | Листов 1

Госстрой Латв. ССР ЛАТГИПРОПРОМ г. Рига

Копировал Бролиша — Формат 11

Типовой проект 903-1-183 Альбом 6.1

Инв. № подл. | Подп. и дата | Взам. инв. № | Инв. № дубл. | Подп. и дата

64.30.04.002

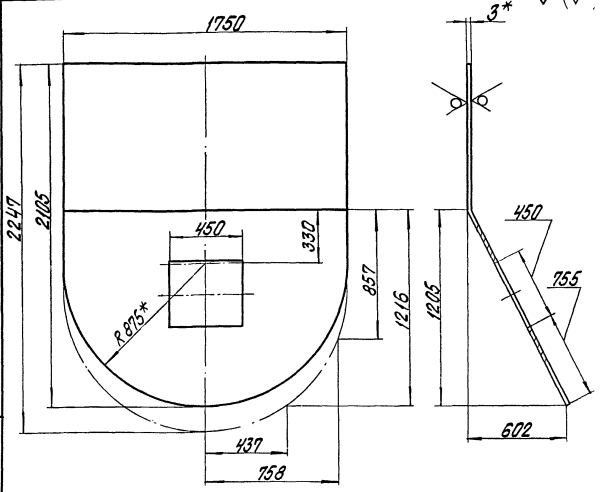

1.* Размеры для справок.
2. Неуказанные предельные отклонения размеров $\pm\frac{IT14}{2}$.

64.30.04.002

Изм.	Лист	№ докум.	Подп.	Дата
Разраб.	Янкелович			4.04.80
Пров.	Зилгалвис			4.04.80
Гл. спец.	Сухоносов			
Н. контр.	Колмец			8.04.80
Утв.	Рубинс			10.04.80

Стенка

Лит. | Масса 80,1 | Масштаб 1:20

Лист | Листов 1

Лист 3 ГОСТ 19903-74 / ВСт3сп3 ГОСТ 16523-70*

Госстрой Латв. ССР ЛАТГИПРОПРОМ г. Рига

Копировал Бролиша — Формат 11

64.30.04.001

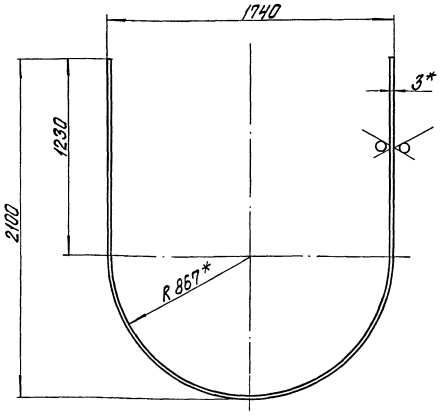

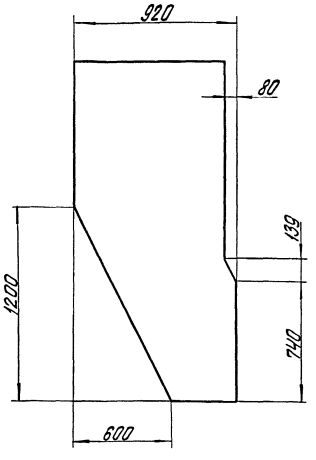

Развертка

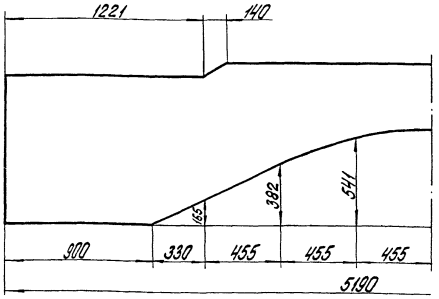

1.* Размеры для справок.
2. Неуказанные предельные отклонения размеров $\pm\frac{IT14}{2}$.

64.30.04.001

Изм.	Лист	№ докум.	Подп.	Дата
Разраб.	Янкелович			4.04.80
Пров.	Зилгалвис			4.04.80
Гл. спец.	Сухоносов			
Н. контр.	Колмец			8.04.80
Утв.	Рубинс			10.04.80

Боковина

Лит. | Масса 83,5 | Масштаб 1:20

Лист | Листов 1

Лист 3 ГОСТ 19903-74 / ВСт3сп3 ГОСТ 16523-70*

Госстрой Латв. ССР ЛАТГИПРОПРОМ г. Рига

64.30.04.003

Типовой проект 903-1-183 Альбом 6.1

40 (V)

Развертка

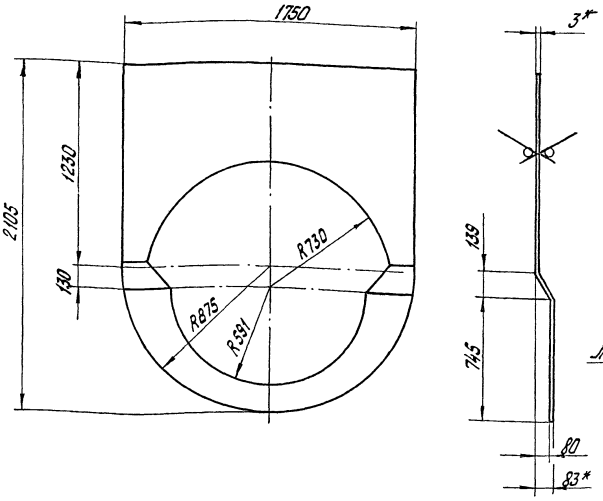

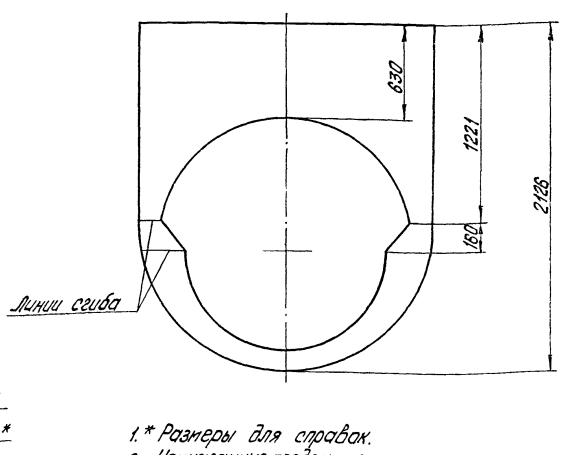

1.* Размеры для справок.
2. Неуказанные предельные отклонения размеров $\pm \frac{IT14}{2}$.

Изм.	Лист	№ докум.	Подп.	Дата	64.30.04.003		
Разраб.		Янкелович		4.04.80	Стенка	Лит.	Масса 47,8	Масштаб 1:20
Пров.		Зигмальвис		4.04.80		Лист	Листов 1
Гл. спец.		Суханосов		2.04.80	Лист 3 ГОСТ 19903-74	Госстрой Латв. ССР ЛАТГИПРОПРОМ г. Рига
Н. контр.		Калмец		4.04.80	Вст3сп3 ГОСТ 16523-70*	
Утв.		Рубинс		10.04.80		

Копир. Тукиш Формат 12

64.30.04.004

Типовой проект 903-1-183 Альбом 6.1

6 (V)

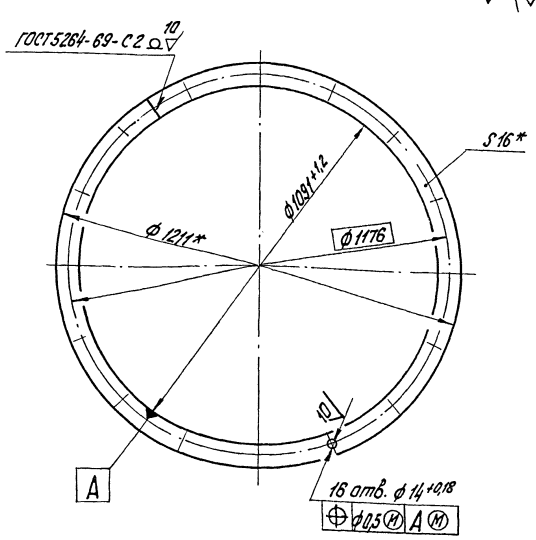

* Размеры для справок.

Изм.	Лист	№ докум.	Подп.	Дата	64.30.04.004		
Разраб.		Янкелович		4.04.80	Фланец	Лит.	Масса 27,3	Масштаб 1:10
Пров.		Зигмальвис		4.04.80		Лист	Листов 1
Гл. спец.		Суханосов		2.04.80	Полоса 16х60 ГОСТ 103-76 Вст3сп5 ГОСТ 535-79	Госстрой Латв. ССР ЛАТГИПРОПРОМ г. Рига
Н. контр.		Калмец		4.04.80		
Утв.		Рубинс		10.04.80		

Копир. Тукиш Формат А1

64.30.04.005

Типовой проект 903-1-183 Альбом 6.1

40 (V)

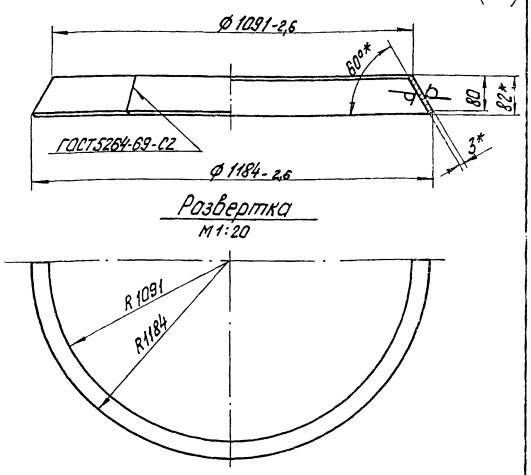

Развертка
м1:20

1.* Размеры для справок.
2. Неуказанные предельные отклонения размеров $\pm \frac{IT14}{2}$.

Изм.	Лист	№ докум.	Подп.	Дата	64.30.04.005		
Разраб.		Янкелович		4.04.80	Конус	Лит.	Масса 7,8	Масштаб 1:10
Пров.		Зигмальвис		4.04.80		Лист	Листов 1
Гл. спец.		Суханосов		2.04.80	Лист 3 ГОСТ 19903-74 Вст3сп3 ГОСТ 16523-70*	Госстрой Латв. ССР ЛАТГИПРОПРОМ г. Рига
Н. контр.		Калмец		4.04.80		
Утв.		Рубинс		10.04.80		

Копир. Тукиш Формат А1

Инв. № подл. | Подп. и дата | Взам. инв. № | Инв. № дубл. | Подп. и дата

17077-23 18

64.30.04.006

Типовой проект 903-1-183 Альбом 6.1

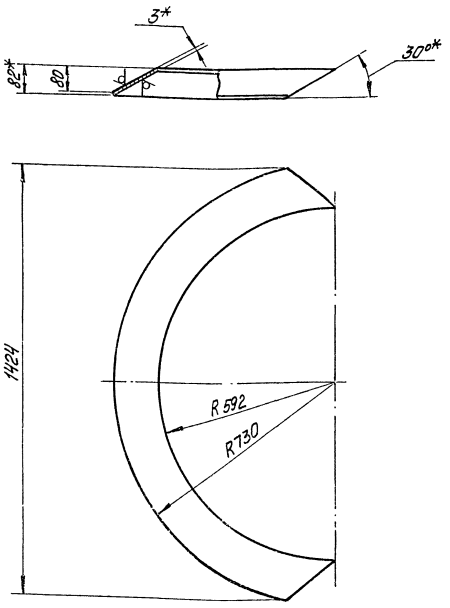

Развёртка

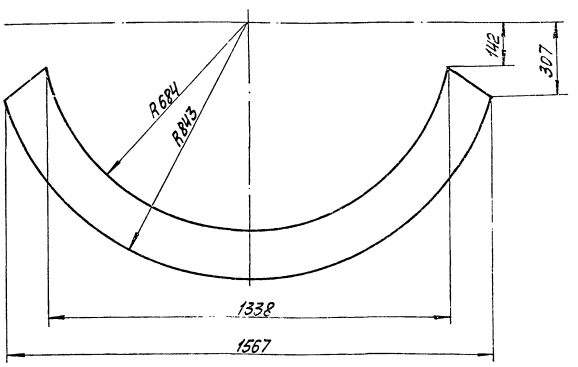

1. * Размеры для справок.
2. Неуказанные предельные отклонения размеров $\pm \frac{IT14}{2}$.

					64.30.04.006			
Изм.	Лист	№ докум.	Подп.	Дата	Полуконус	Лит.	Масса	Масшт.
Разраб.		Янкелович		4.04.80			7,8	1:10
Пров.		Зилгалвис		4.04.80		Лист	Листов 1	
Гл. спец.		Сухоносов		8.04.80	Лист 3 ГОСТ 19903-74 / В Ст3сп3ГОСТ16523-70*	Госстрой Латв. ССР ЛАТГИПРОПРОМ г. Рига		
Н. контр.		Колмец		8.04.80				
Утв.		Рубинс		10.04.80				

Копировал: Формат 12

64.30.04.007

Типовой проект 903-1-183 Альбом 6.1

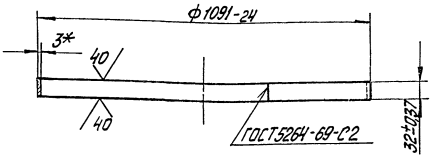

* Размер для справок.

					64.30.04.007			
Изм.	Лист	№ докум.	Подп.	Дата	Удлинитель	Лит.	Масса	Масшт.
Разраб.		Янкелович		4.04.80			4,2	1:10
Пров.		Зилгалвис		4.04.80		Лист	Листов 1	
Гл. спец.		Сухоносов		8.04.80	Лист 3 ГОСТ 19903-74 / В Ст3сп3ГОСТ16523-70*	Госстрой Латв. ССР ЛАТГИПРОПРОМ г. Рига		
Н. контр.		Колмец		8.04.80				
Утв.		Рубинс		10.04.80				

Копировал: Формат 11

Типовой проект 903-1-183 Альбом 6.1

Форм.	Зона	Поз.	Обозначение	Наименование	Кол.	Примечание
				Документация		
12			58.02.00.000 СБ	Сборочный чертёж		
				Сборочные единицы		
11		1	58.02.01.000	Фланец	1	
11		2	58.02.02.000	Крышка	1	
				Детали		
11		3	58.02.00.001	Прокладка	1	
				Стандартные изделия		
		4		Болт М12×30.36 ГОСТ 7798-70	12	
		5		Гайка М12.4 ГОСТ5915-70*	12	

					58.02.00.000			
Изм.	Лист	№ докум.	Подп.	Дата	Люк лаза	Лит.	Лист	Листов 1
Разраб.		Колмец		8.04.80				
Провер.		Зилгалвис		4.04.80				
Гл. спец.		Сухоносов		8.04.80		Госстрой Латв. ССР ЛАТГИПРОПРОМ г. Рига		
Н. контр.		Колмец		8.04.80				
Утв.		Рубинс		10.04.80				

Инв. № подл. | Подп. и дата | Взам. инв. № | Инв. № дубл. | Подп. и дата

Копировал: Формат 11

58.02.00.000 СБ

Альбом 6.1

Типовой проект 903-1-183

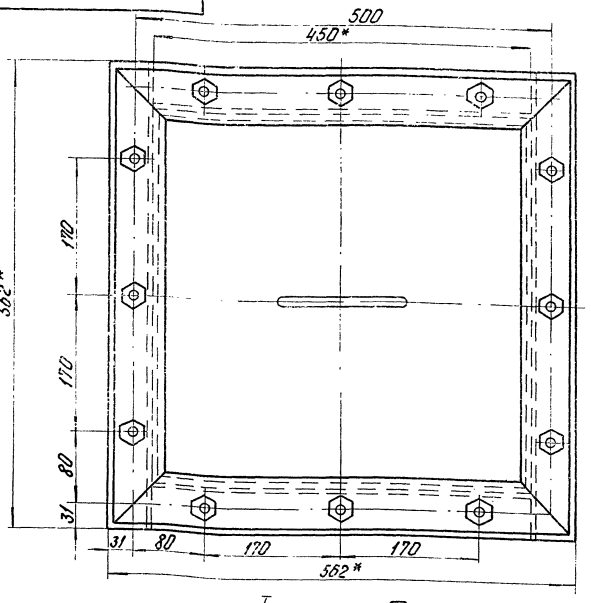

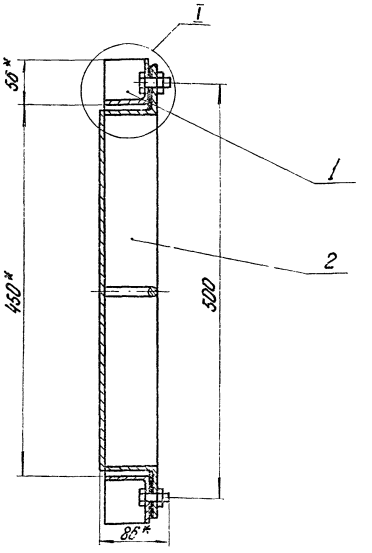

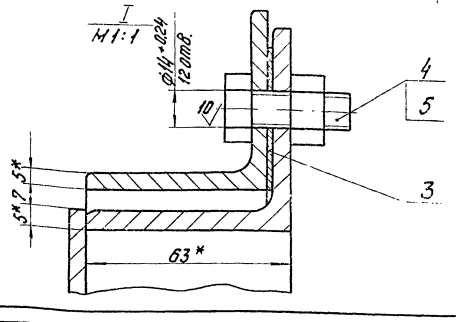

1.* Размеры для справок.
2. Неуказанные предельные отклонения размеров $\frac{IT16}{2}$.

Изм.	Лист	№ докум.	Подп.	Дата	58.02.00.000 СБ			
Разраб.		Колмец		4.04.80	Люк лаза Сборочный чертеж.	Лит.	Масса	Масштаб
Пров.		Зигалвис		4.04.80			27	1:4
Гл. спец.		Сухоносов		5.04.80		Лист	Листов 1	
Н. контр.		Колмец		8.04.80		Госстрой Латв. ССР ЛАТГИПРОПРОМ г. Рига		
Утв.		Рубинс		10.04.80				

Копир. Чуб. Формат 12

58.02.00.001

Альбом 6.1

Типовой проект 903-1-183

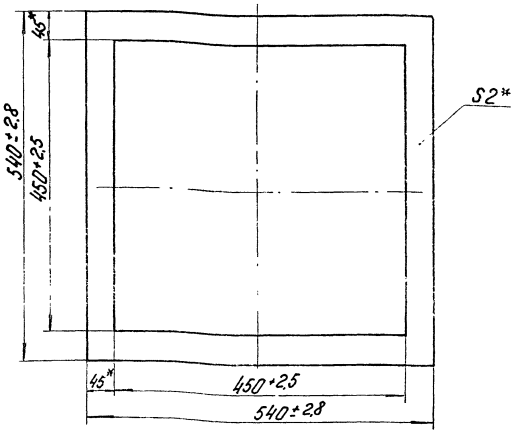

*Размеры для справок

Изм.	Лист	№ докум.	Подп.	Дата	58.02.00.001			
Разраб.		Зигалвис		4.04.80	Прокладка	Лит.	Масса	Масштаб
Пров.		Колмец		8.04.80			0,23	1:5
Гл. спец.		Сухоносов		5.04.80	Картон асбестовый КАОН-2 ГОСТ 2850-75.	Лист	Листов 1	
Н. контр.		Колмец		8.04.80		Госстрой Латв. ССР ЛАТГИПРОПРОМ г. Рига		
Утв.		Рубинс		10.04.80				

Копир. Чуб. Формат 11

Альбом 6.1

Типовой проект 903-1-183

Формат	Зона	Поз.	Обозначение	Наименование	Кол.	Примечание
				Документация		
11			58.02.01.000 СБ	Сборочный чертёж		
				Детали		
54		1	58.02.01.001	Уголок		
				Уголок Б-56×56×5 ГОСТ 8509-72 / ВСт3Сп3 ГОСТ 535-79	2	1,91 кг
54		2	58.02.01.002	Уголок		
				Уголок Б-56×56×5 ГОСТ 8509-72 / ВСт3Сп3 ГОСТ 535-79	2	2,4 кг

Изм.	Лист	№ докум.	Подп.	Дата	58.02.01.000			
Разраб.		Колмец		4.04.80	Фланец	Лит.	Лист	Листов
Пров.		Зигалвис		4.04.80				
Гл. спец.		Сухоносов		5.04.80		Госстрой Латв. ССР ЛАТГИПРОПРОМ г. Рига		
Н. контр.		Колмец		8.04.80				
Утв.		Рубинс		10.04.80				

Копир. Чуб. Формат 11

17679-23 20

58.02.01.000 СБ

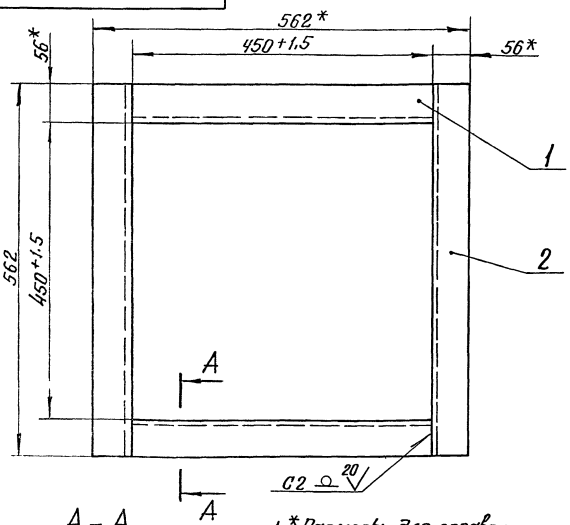

А – А

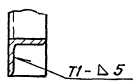

1. * Размеры для справок.
2. Неуказанные предельные отклонения размеров $\pm\frac{IT16}{2}$.
3. Сварные швы по ГОСТ 5264-69.
4. Обработка поверхностей реза деталей БЧ 40/.

Изм.	Лист	№ докум.	Подп.	Дата
Разраб.		Колмец		8.04.80
Пров.		Зилгалвис		4.04.80
Гл. спец.		Сухоносов		
Н. контр.		Колмец		8.04.80
Утв.		Рубинс		10.04.80

58.02.01.000 СБ

Фланец
Сборочный чертеж

Лит.	Масса	Масштаб
	8,6	1:5

Лист | Листов 1

Госстрой Латв. ССР
ЛАТГИПРОПРОМ
г. Рига

Копир. В. Сухл-

Формат 11

Типовой проект 903-1-183 Альбом 6.1

Формат	Зона	Поз.	Обозначение	Наименование	Кол.	Примечание
				Документация		
12			58.02.02.000 СБ	Сборочный чертеж		
				Детали		
11		1	58.02.02.001	Ручка	1	
БЧ		2	58.02.02.002	Дно		
				Лист 5 ГОСТ 19903-74 / ВСт3сп3 ГОСТ 14637-69	1	7.46 кг
БЧ		3	58.02.02.003	Уголок		
				Уголок Б-63×63×5 ГОСТ 8509-72 / ВСт3сп3 ГОСТ 535-79	4	2.4 кг

Подп. и дата | Инв. № дубл. | Взам. инв. № | Подп. и дата | Инв. № подл.

Изм.	Лист	№ докум.	Подп.	Дата
Разраб.		Колмец		8.04.80
Пров.		Зилгалвис		4.04.80
Гл. спец.		Сухоносов		
Н. контр.		Колмец		8.04.80
Утв.		Рубинс		10.04.80

58.02.02.000

Крышка

Лит.	Лист	Листов
		1

Госстрой Латв. ССР
ЛАТГИПРОПРОМ
г. Рига

Копир. В. Сухл-

Формат 11

58.02.02.000 СБ

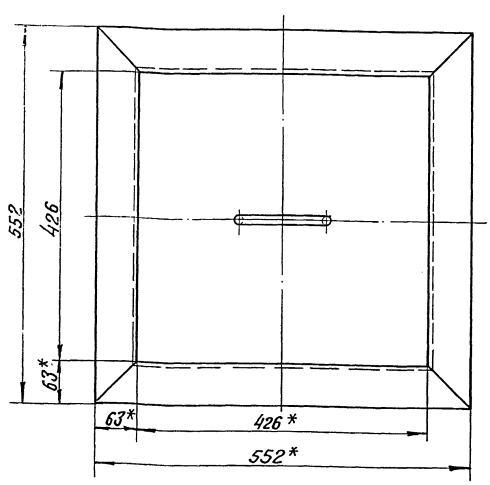

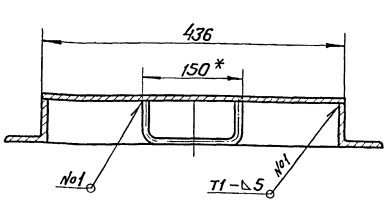

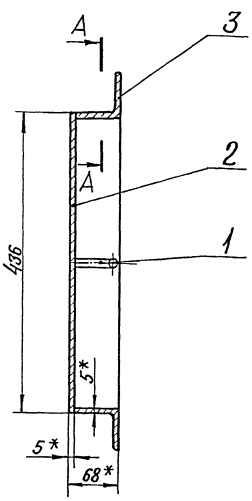

А – А
М1:1

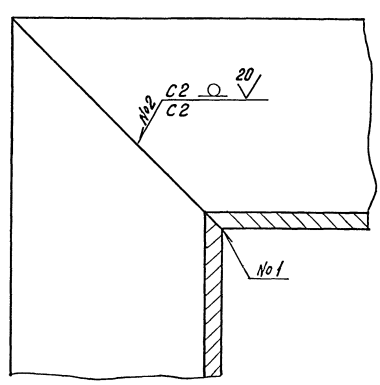

1. * Размеры для справок.
2. Неуказанные предельные отклонения размеров $\pm\frac{IT16}{2}$.
3. Сварные швы №1, №2 по ГОСТ 5264-69.
4. Обработка поверхностей реза деталей БЧ 40/.

Изм.	Лист	№ докум.	Подп.	Дата
Разраб.		Колмец		8.04.80
Пров.		Зилгалвис		4.04.80
Гл. спец.		Сухоносов		
Н. контр.		Колмец		8.04.80
Утв.		Рубинс		10.04.80

58.02.02.000 СБ

Крышка
Сборочный чертеж

Лит.	Масса	Масштаб
	17,3	1:5

Лист | Листов 1

Госстрой Латв. ССР
ЛАТГИПРОПРОМ
г. Рига

Копир. В. Сухл-

Формат 12

58.02.02.001

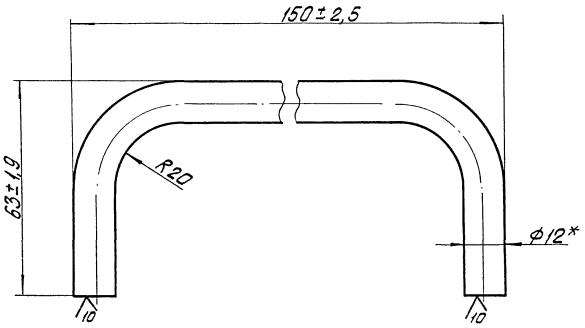

* Размер для справок.

Изм.	Лист	№ докум.	Подп.	Дата
Разраб.		Колпец		4.04.80
Пров.		Зигелевич		4.04.80
Т. спец.		Суконосов		4.04.80
Н. контр.		Колпец		4.04.80
Утв.		Рубинс		4.04.80

58.02.02.001

Ручка

Лит.	Масса	Масштаб
	0,2	1:1

Круг В-12 ГОСТ 2590-71
20 ГОСТ 1050-74

Госстрой Латв. ССР
ЛАТГИПРОПРОМ
г. Рига

Копировал Бралина Формат А1

Типовой проект 903-1-183 Альбом 6.1

Формат	Зона	Поз.	Обозначение	Наименование	Кол.	Примечание
				Документация		
А2			64.33.11.000 СБ	Сборочный чертеж		
				Сборочные единицы		
А1		1	64.33.01.100	Короб с сеткой	2	
А1		2	64.33.01.200	Короб с заслонкой	1	
А1		3	64.33.11.100	Короб	1	
А1		4	64.33.11.200	Короб	1	
А1		5	64.33.01.400	Колено	1	
А1		6	64.33.01.500	Переход	1	
А1		7	64.30.04.000	Карман	1	

Инв. № подл. | Подп. и дата | Взам. инв. № | Инв. № дубл. | Подп. и дата

Изм.	Лист	№ докум.	Подп.	Дата
Разраб.		Янкелович		4.04.80
Пров.		Зигелевич		4.04.80
Т. спец.		Суконосов		4.04.80
Н. контр.		Колпец		4.04.80
Утв.		Рубинс		4.04.80

64.33.11.000

Короб всасывающий для котла №1

Лит.	Лист	Листов
		1

Госстрой Латв. ССР
ЛАТГИПРОПРОМ
г. Рига

Копировал Бралина Формат А1

64.33.11.100 СБ

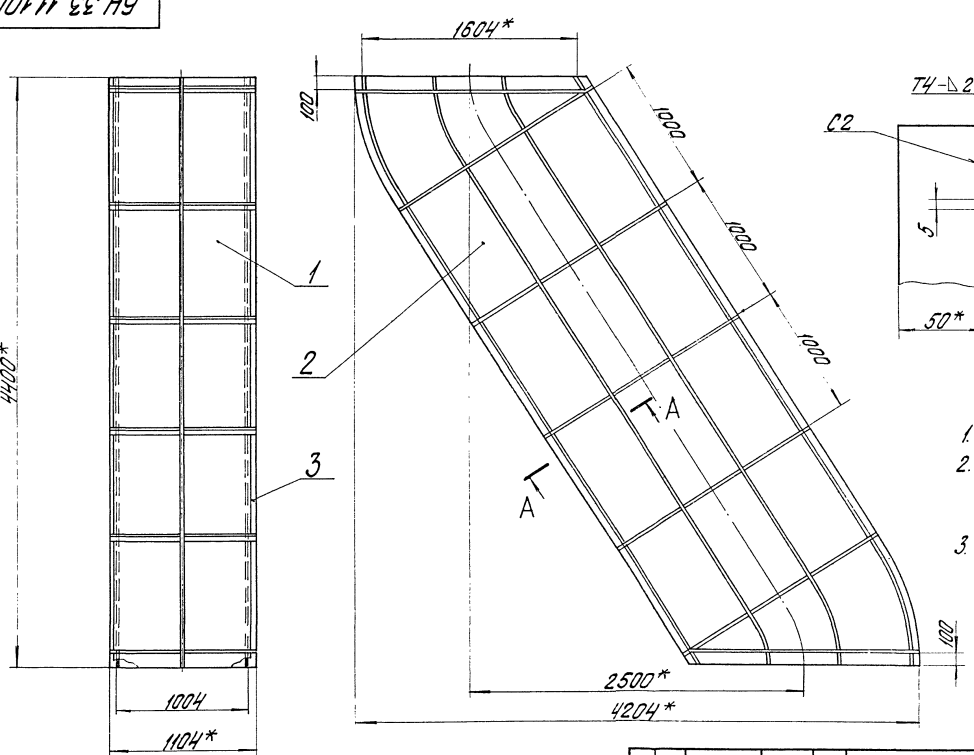

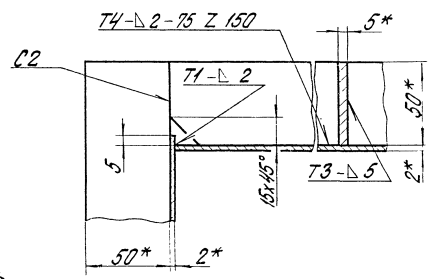

1. * Размеры для справок.
2. Неуказанные предельные отклонения размеров $\pm \frac{IT14}{2}$.
3. Сварные швы по ГОСТ 5264-69.

Изм.	Лист	№ докум.	Подп.	Дата
Разраб.		Янкелович		4.04.80
Пров.		Зигелевич		4.04.80
Т. спец.		Суконосов		4.04.80
Н. контр.		Колпец		4.04.80
Утв.		Рубинс		4.04.80

64.33.11.100 СБ

Короб
Сборочный чертеж

Лит.	Масса	Масштаб
	548,8	1:25

Лист 1 Листов 1

Госстрой Латв. ССР
ЛАТГИПРОПРОМ
г. Рига

Копировал Бралина Формат А1

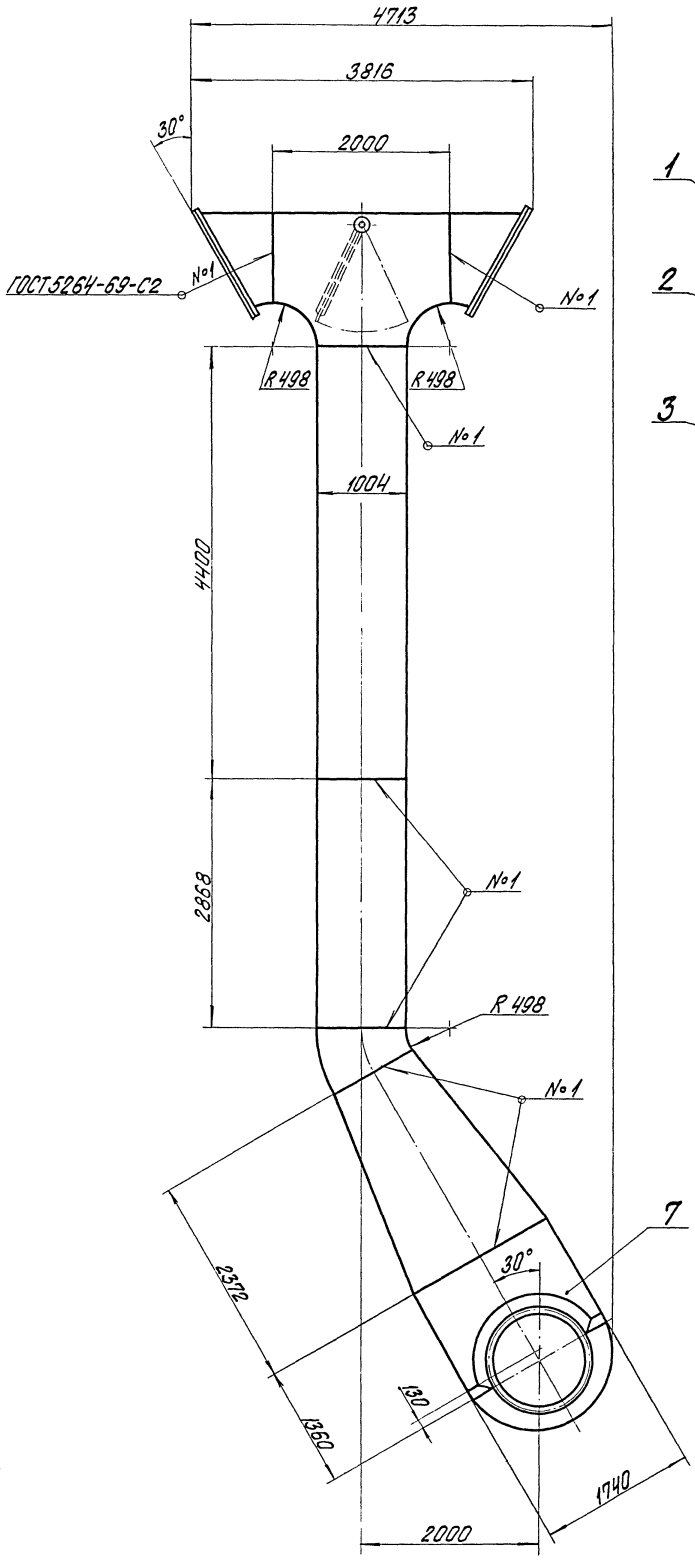

Вид А
М1:20

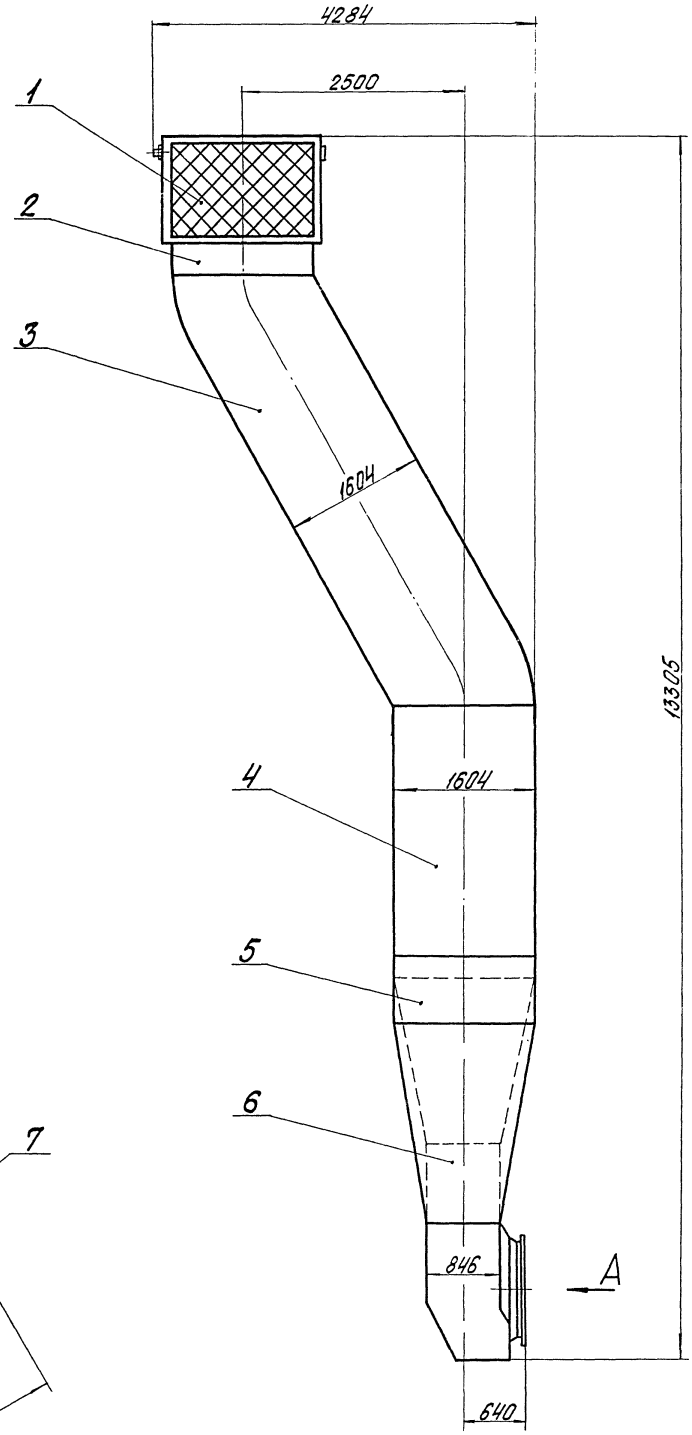

Размеры для справок.

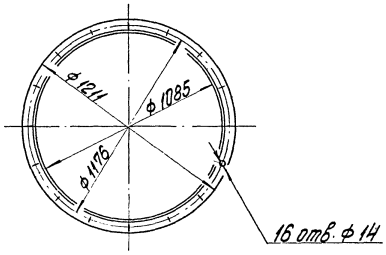

					64.33.11.000 СБ			
Изм.	Лист	№ докум.	Подп.	Дата	Короб всасывающий для котла №1 Сборочный чертеж	Лит.	Масса	Масштаб
Разраб.		Янкелович		4.04.80			1976	1:40
Пров.		Зилгалвис		4.04.80		Лист	Листов 1	
Гл. спец.		Сухоносов		24.10		Госстрой Латв. ССР ЛАТГИПРОПРОМ г. Рига		
Н. контр.		Колмец		8.04.80				
Утв.		Рубинс		10.04.80				

Типовой проект 903-1-183 Альбом 6.1

Типовой проект 903-1-183 Альбом 6.1

Форм.	Зона	Поз.	Обозначение	Наименование	Кол.	Примечание
				Документация		
12			64.33.11.100 СБ	Сборочный чертёж		
				Детали		
11		1	64.33.11.101	Стенка	2	
11		2	64.33.11.102	Стенка	2	
				Материалы		
		3		Полоса 5×50 ГОСТ 103-76 / ВСт3пс2 ГОСТ 535-79	66	м

64.33.11.100

Изм.	Лист	№ докум.	Подп.	Дата
Разраб.		Янкелович		4.04.80
Пров.		Зилгалвис		4.04.80
Гл.спец.		Сухоносов		4.04.80
Н.контр.		Колмец		10.04.80
Утв.		Рубинс		10.04.80

Короб

Лит. | Лист | Листов 1

Госстрой Латв. ССР ЛАТГИПРОПРОМ г. Рига

Копировал: Макс Формат 11

Инв. № подл. | Подп. и дата | Взам. инв. № | Инв. № дубл. | Подп. и дата

64.33.11.101

40 (√)

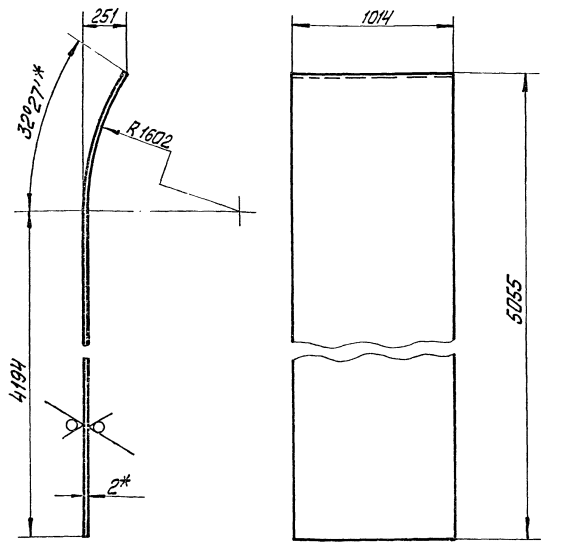

1.* Размеры для справок.
2 Неуказанные предельные отклонения размеров $\pm\frac{IT14}{2}$.

64.33.11.101

Изм.	Лист	№ докум.	Подп.	Дата
Разраб.		Янкелович		4.04.80
Пров.		Зилгалвис		4.04.80
Гл.спец.		Сухоносов		4.04.80
Н.контр.		Колмец		8.04.80
Утв.		Рубинс		10.04.80

Стенка

Лит. | Масса 81,2 | Масшт. 1:20

Лист | Листов 1

Лист 2 ГОСТ 19903-74 / ВСт.3сп3 ГОСТ 16523-70*

Госстрой Латв. ССР ЛАТГИПРОПРОМ г. Рига

Копировал: Макс Формат 11

Инв. № подл. | Подп. и дата | Взам. инв. № | Инв. № дубл. | Подп. и дата

64.33.11.102

40 (√)

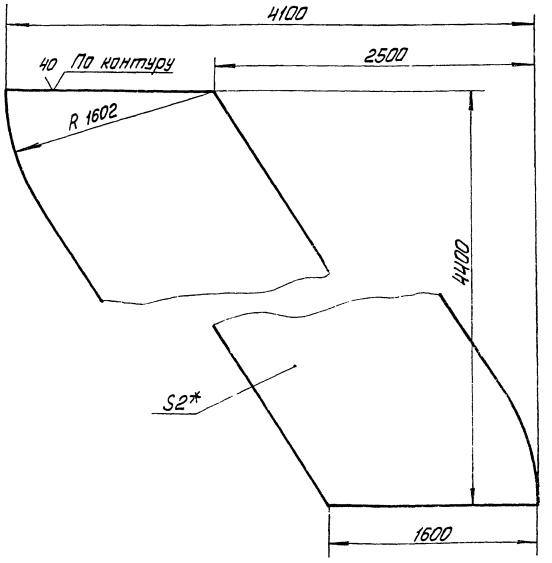

1* Размеры для справок.
2 Неуказанные предельные отклонения размеров $\pm\frac{IT14}{2}$.

64.33.11.102

Изм.	Лист	№ докум.	Подп.	Дата
Разраб.		Янкелович		4.04.80
Пров.		Зилгалвис		4.04.80
Гл.спец.		Сухоносов		4.04.80
Н.контр.		Колмец		8.04.80
Утв.		Рубинс		10.04.80

Стенка

Лит. | Масса 128,2 | Масшт. 1:25

Лист | Листов 1

Лист 2 ГОСТ 19903-74 / ВСт.3пс2 ГОСТ 16523-70*

Госстрой Латв. ССР ЛАТГИПРОПРОМ г. Рига

Копировал: Макс Формат 11

Инв. № подл. | Подп. и дата | Взам. инв. № | Инв. № дубл. | Подп. и дата

Типовой проект 903-1-183 Альбом 6.1

Форм.	Зона	Поз.	Обозначение	Наименование	Кол.	Примечание
				Документация		
12			64.33.11.200 СБ	Сборочный чертёж		
				Детали		
64		1	64.33.11.201	Стенка		
				Лист 2 ГОСТ 19903-74 / ВСт3пс2 ГОСТ 16523-70*	2	45 кг
64		2	64.33.11.202	Стенка		
				Лист 2 ГОСТ 19903-74 / ВСт3пс2 ГОСТ 16523-70*	2	72,7 кг
				Материалы		
		3		Полоса 5×50 ГОСТ 103-76 / ВСт3пс2 ГОСТ 535-79	38	м

64.33.11.200

Изм.	Лист	№ докум.	Подп.	Дата
Разраб.		Янкелович		4.04.80
Пров.		Зилгалвис		4.04.80
Гл.спец.		Сухоносов		4.04.80
Н.контр.		Колмец		8.04.80
Утв.		Рубинс		10.04.80

Короб

Лит. | Лист | Листов 1

Госстрой Латв. ССР ЛАТГИПРОПРОМ г. Рига

Копировал: Макс Формат 11

Инв. № подл. | Подп. и дата | Взам. инв. № | Инв. № дубл. | Подп. и дата

64.33.11.200 СБ

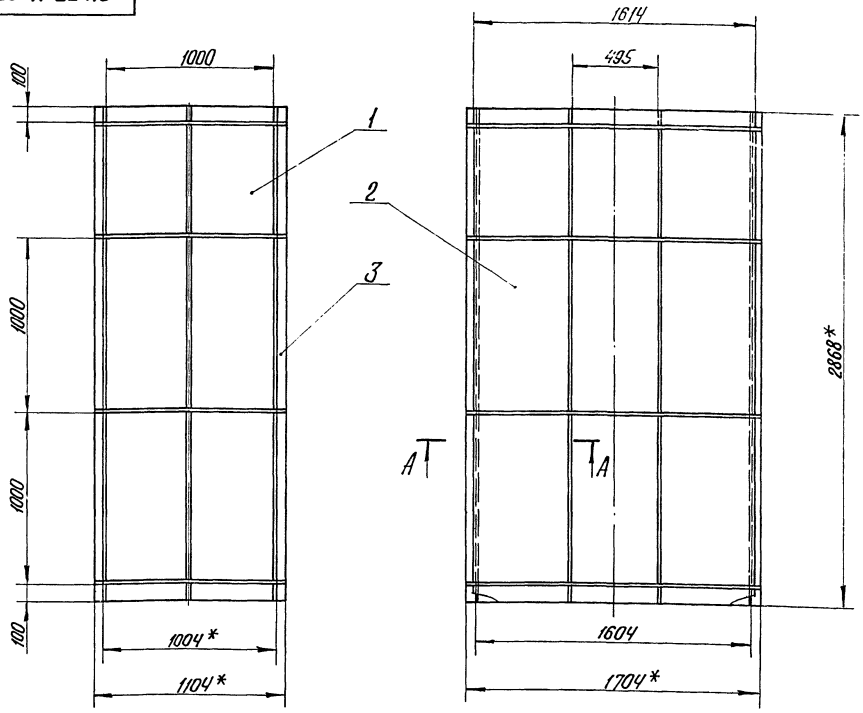

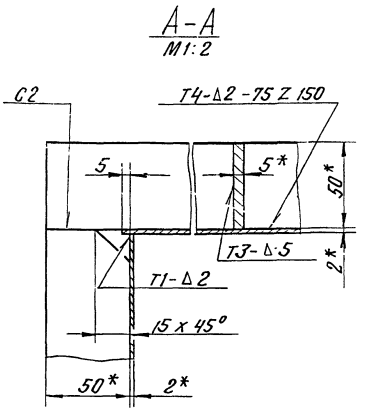

1. * Размеры для справок.
2. Неуказанные предельные отклонения размеров $\pm\frac{IT14}{2}$.
3. Сварные швы по ГОСТ 5264-69.
4. Обработка поверхностей реза деталей Б4 $^{40}/_{\nabla}$.

					64.33.11.200 СБ			
Изм.	Лист	№ докум.	Подп.	Дата	Короб Сборочный чертеж	Лит.	Масса	Масштаб
Разраб.		Янкелович		4.04.80			310	1:20
Пров.		Зилгалвис		4.04.80		Лист	Листов 1	
Гл.спец.		Сухоносов		4.04.80		Госстрой Латв. ССР ЛАТГИПРОПРОМ г. Рига		
Н.контр.		Колмец		4.04.80				
Утв.		Рубинс		10.04.80				

Копир. В. Бугл

Формат 12

Формат	Зона	Поз.	Обозначение	Наименование	Кол.	Примечание
				Документация		
12			64.33.02.000 СБ	Сборочный чертеж		
				Детали		
11		1	64.33.02.001	Фланец	2	
11		2	64.33.02.002	Патрубок	1	

64.33.02.000

Изм.	Лист	№ докум.	Подп.	Дата	Патрубок	Лит.	Лист	Листов
Разраб.		Ионова		4.IV.80				1
Пров.		Зилгалвис		4.04.80		Госстрой Латв. ССР ЛАТГИПРОПРОМ г. Рига		
Гл.спец.		Сухоносов		4.04.80				
Н.контр.		Колмец		4.04.80				
Утв.		Рубинс		10.04.80				

Копир. В. Бугл

Формат 11

Альбом 6.1

Типовой проект 903-1-183

Подп. и дата | Взам. инв. № | Инв. № дубл. | Подп. и дата | Инв. № подл.

64.33.02.001

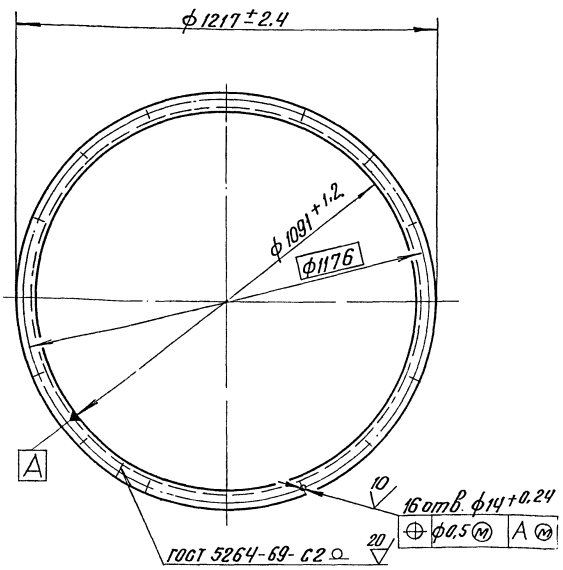

					64.33.02.001			
Изм.	Лист	№ докум.	Подп.	Дата	Фланец	Лит.	Масса	Масштаб
Разраб.		Ионова		4.IV.80			20.8	1:10
Пров.		Зилгалвис		4.04.80		Лист	Листов 1	
Гл.спец.		Сухоносов		4.04.80	Уголок Б-63×63×6 ГОСТ 8509-72 Вст3сп3 ГОСТ 535-79	Госстрой Латв. ССР ЛАТГИПРОПРОМ г. Рига		
Н.контр.		Колмец		4.04.80				
Утв.		Рубинс		10.04.80				

Копир. В. Бугл

Формат 11

64.33.02.000СБ

Типовой проект 903-1-183 Альбом 6.1

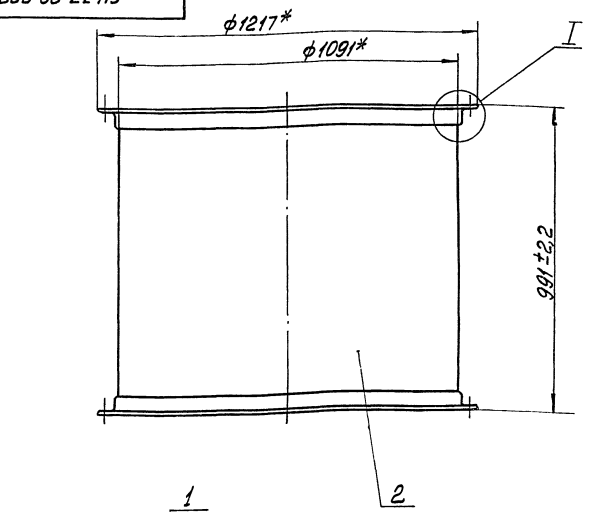

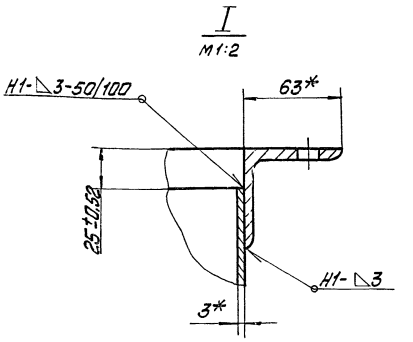

1* Размеры для справок.
2. Сварные швы по ГОСТ 5264-69.

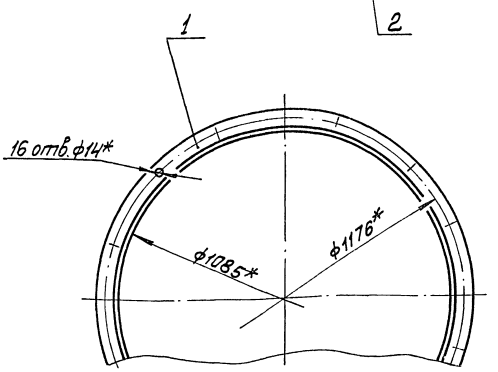

					64.33.02.000 СБ			
Изм.	Лист	№ докум.	Подп.	Дата	Патрубок Сборочный чертёж	Лит.	Масса	Масшт.
Разраб.		Цонова		3.IV.80			117,4	1:10
Пров.		Зилгалвис		4.04.80		Лист	Листов 1	
Гл.спец.		Сухоносов		3.04.80		Госстрой Латв.ССР ЛАТГИПРОПРОМ г. Рига		
Н.контр.		Колмец		8.04.80				
Утв.		Рубинс		10.04.80				

Копировал: Макс Формат 12В

64.33.02.002

Типовой проект 903-1-183 Альбом 6.1

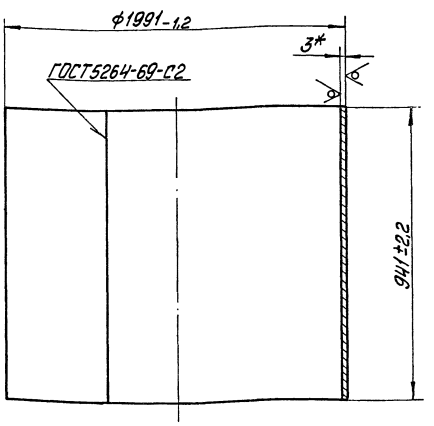

* Размер для справок.

					64.33.02.002			
Изм.	Лист	№ докум.	Подп.	Дата	Патрубок	Лит.	Масса	Масшт.
Разраб.		Цонова		4.IV.80			75,8	1:10
Пров.		Зилгалвис		4.04.80		Лист	Листов 1	
Гл.спец.		Сухоносов		3.04.80	Лист 3ГОСТ19903-74 ВСт3пс2ГОСТ16523-70*	Госстрой Латв.ССР ЛАТГИПРОПРОМ г. Рига		
Н.контр.		Колмец		8.04.80				
Утв.		Рубинс		10.04.80				

Копировал: Макс Формат 11

Типовой проект 903-1-183 Альбом 6.1

Форм.	Зона	Поз.	Обозначение	Наименование	Кол.	Примечание
				Документация		
12			64.33.03.000СБ	Сборочный чертёж		
				Сборочные единицы		
11		1	64.33.03.100	Фланец	1	
				Детали		
11		2	64.33.03.001	Стенка	1	
11		3	64.33.03.002	Стенка	1	
11		4	64.33.03.003	Боковина	1	
11		5	64.33.03.003-01	Боковина	1	
				Материалы		
		6		Полоса 5×50 ГОСТ 103-76 ВСт3пс2ГОСТ535-79	30,5	м

					64.33.03.000			
Изм.	Лист	№ докум.	Подп.	Дата	Переход	Лит.	Лист	Листов 1
Разраб.		Эйдиньш		4.IV.80				
Пров.		Зилгалвис		4.04.80		Госстрой Латв.ССР ЛАТГИПРОПРОМ г. Рига		
Гл.спец.		Сухоносов		3.04.80				
Н.контр.		Колмец		8.04.80				
Утв.		Рубинс		10.04.80				

Копировал: Макс Формат 11

64.33.03.000 СБ

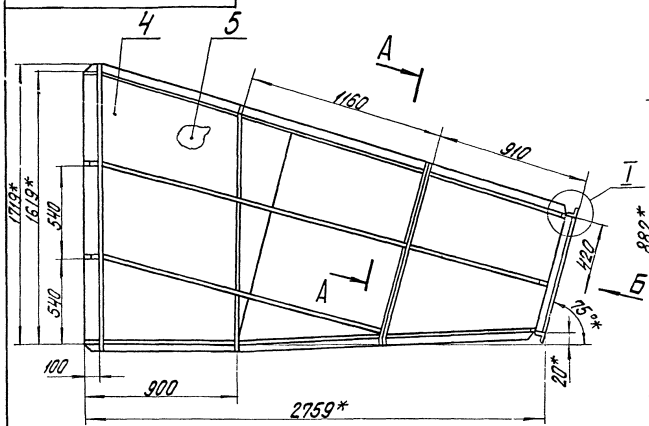

Вид Б повернуто
М 1:10

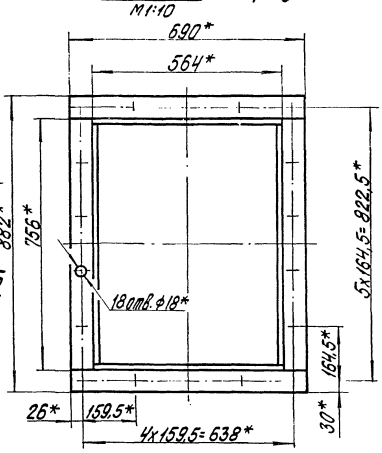

А-А повернуто
М 1:2

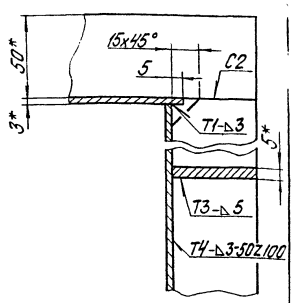

I повернуто
М 1:2

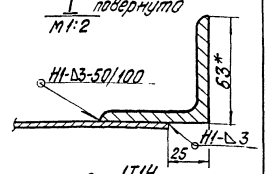

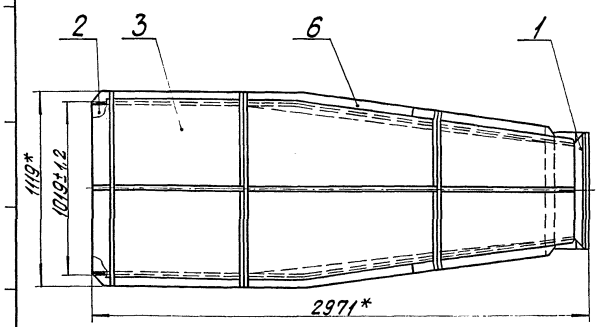

1.* Размеры для справок.
2. Неуказанные предельные отклонения размеров $\pm \frac{IT14}{2}$.
3. Сварные швы по ГОСТ 5264-69.

					64.33.03.000 СБ			
Изм.	Лист	№ докум.	Подп.	Дата	Переход Сборочный чертеж	Лит.	Масса	Масштаб
Разраб.		Зюбинь		4.04.80			340	1:20
Пров.		Зигельвис		4.04.80		Лист	Листов 1	
Т. контр.		Сухомосов		5.04.80		Госстрой Латв. ССР ЛАТГИПРОПРОМ г. Рига		
Н. контр.		Колпец		5.04.80				
Утв.		Рубинс		10.04.80				

Копировал Бролишка Формат А2

Формат	Зона	Поз.	Обозначение	Наименование	Кол.	Примечание
				Документация		
11			64.33.03.100 СБ	Сборочный чертеж		
				Детали		
Б4		1	64.33.03.101	Полка		
				Уголок Б-63х63х6 ГОСТ 8509-72 Ст3сп3 ГОСТ 535-79	2	3,95 кг
Б4		2	64.33.03.102	Полка		
				Уголок Б-63х63х6 ГОСТ 8509-72 Ст3сп3 ГОСТ 535-79	2	4,32 кг

					64.33.03.100			
Изм.	Лист	№ докум.	Подп.	Дата	Фланец Сборочный чертеж	Лит.	Масса	Масштаб
Разраб.		Зюбинь		4.04.80			16,6	1:10
Пров.		Зигельвис		4.04.80		Лист	Листов 1	
Т. контр.		Сухомосов		5.04.80		Госстрой Латв. ССР ЛАТГИПРОПРОМ г. Рига		
Н. контр.		Колпец		5.04.80				
Утв.		Рубинс		10.04.80				

Типовой проект 303-1-183 Альбом 6.1

64.33.03.100 СБ

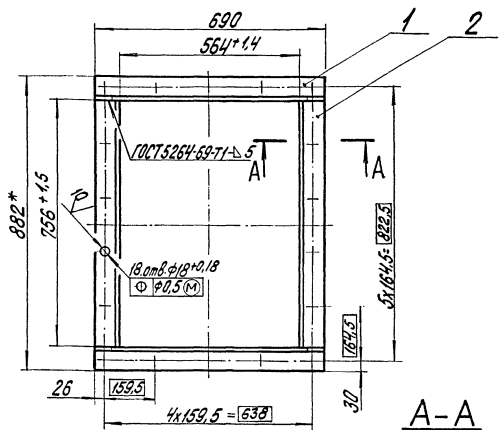

А-А
М 1:5

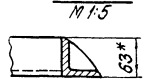

1.* Размеры для справок.
2. Неуказанные предельные отклонения размеров $\pm \frac{IT14}{2}$.
3. Обработка поверхностей реза деталей Б4 40.

Инв. № подл. | Подп. и дата | Взам. инв. № | Инв. № дубл. | Подп. и дата

64.33.03.001

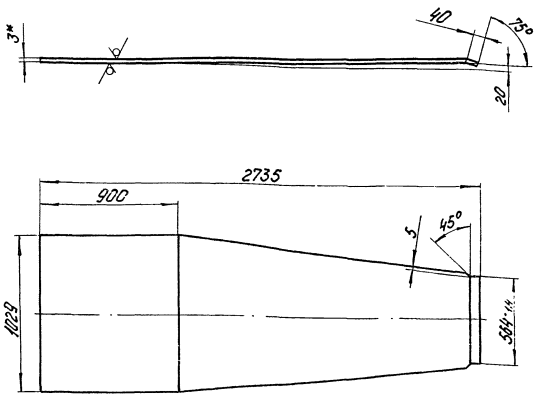

1* Размер для справок.

2 Неуказанные предельные отклонения размеров ± IT14/2

				64.33.03.001	
Изм. Лист	№ докум.	Подп.	Дата		
Разраб.	Юдинцев		10.08.80	Стенка	Лит. / Масса / Масштаб
Пров.	Зингалис		4.08.80		57,6 / 1:20
Гл. спец.	Сухоносов				Лист / Листов 1
Н. контр.	Кольец		14.11	Лист В1.т3.пс 2 ГОСТ 19903-74 ГОСТ 16523-70*	Госстрой Латв. ССР ЛАТГИПРОПРОМ г. Рига
Утв.	Рубинс		10.08.80		

Копир. Чуб

Формат 11

64.33.03.002

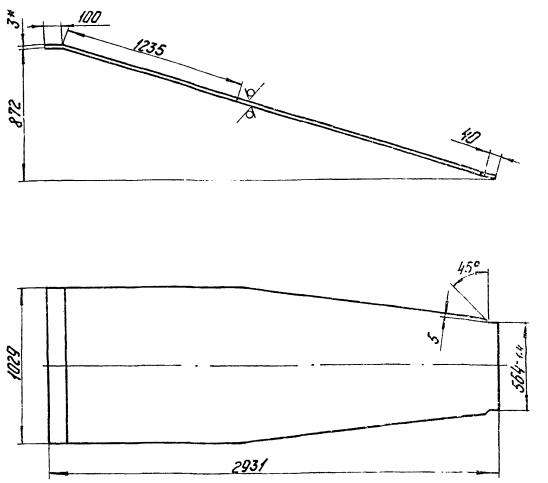

1* Размер для справок.

2 Неуказанные предельные отклонения размеров ± IT14/2

Альбом 61

Типовой проект 903-1-183

Инв. № подл. | Подп. и дата | Взам. инв. № | Инв. № дубл. | Подп. и дата

				64.33.03.002	
Изм. Лист	№ докум.	Подп.	Дата		
Разраб.	Юдинцев		10.08.80	Стенка	Лит. / Масса / Масштаб
Пров.	Зингалис		4.08.80		58,7 / 1:20
Гл. спец.	Сухоносов				Лист / Листов 1
Н. контр.	Кольец		14.11	Лист В1.т3.пс 2 ГОСТ 19903-74 ГОСТ 16523-70*	Госстрой Латв. ССР ЛАТГИПРОПРОМ г. Рига
Утв.	Рубинс		10.08.80		

Копир. Чуб

Формат 11

64.33.03.003

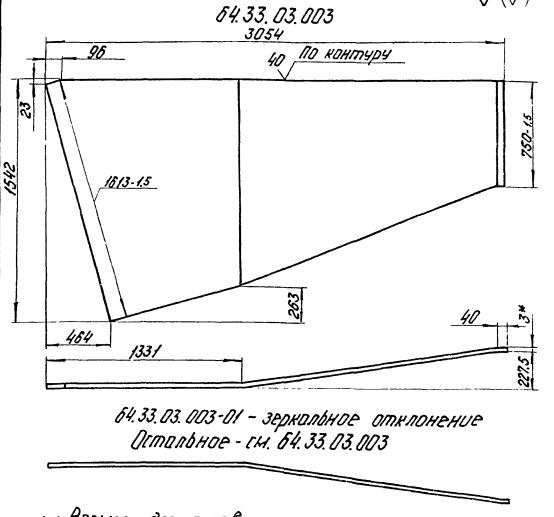

64.33.03.003-01 - зеркальное отклонение

Остальное - см. 64.33.03.003

1* Размер для справок.

2 Неуказанные предельные отклонения размеров ± IT14/2

				64.33.03.003	
Изм. Лист	№ докум.	Подп.	Дата		
Разраб.	Юдинцев		10.08.80	Боковина	Лит. / Масса / Масштаб
Пров.	Зингалис		4.08.80		73,6 / 1:20
Гл. спец.	Сухоносов				Лист / Листов 1
Н. контр.	Кольец		14.11	Лист В1.т3.пс 2 ГОСТ 19903-74 ГОСТ 16523-70*	Госстрой Латв. ССР ЛАТГИПРОПРОМ г. Рига
Утв.	Рубинс		10.08.80		

Копир. Чуб

Формат 11

Альбом 61

Типовой проект 903-1-183

Инв. № подл. | Подп. и дата | Взам. инв. № | Инв. № дубл. | Подп. и дата

Формат	Зона	Поз.	Обозначение	Наименование	Кол.	Примечание
				Документация		
К			64.33.04.000 СБ	Сборочный чертеж		*22:12
				Сборочные единицы		
11		1	64.33.04.100	Короб	2	
11		2	64.33.04.200	Колено	2	
11		3	64.33.04.300	Короб	1	
11		4	64.33.04.400	Тройник	1	
11		5	64.33.04.500	Короб	1	
11		6	64.33.04.600	Короб	1	
11		7	64.33.04.700	Колено	1	
11		8	64.33.04.800	Короб	1	
11		9	64.33.04.900	Короб	1	

				64.33.04.000	
Изм. Лист	№ докум.	Подп.	Дата		
Разраб.	Янкелович		4.08.80	Напорный воздухопровод	Лит. / Лист / Листов 1
Пров.	Зингалис		4.08.80		
Гл. спец.	Сухоносов				Госстрой Латв. ССР ЛАТГИПРОПРОМ г. Рига
Н. контр.	Кольец		14.11		
Утв.	Рубинс		10.08.80		

Копир. Чуб

Формат 11

64.33.04.000 СБ

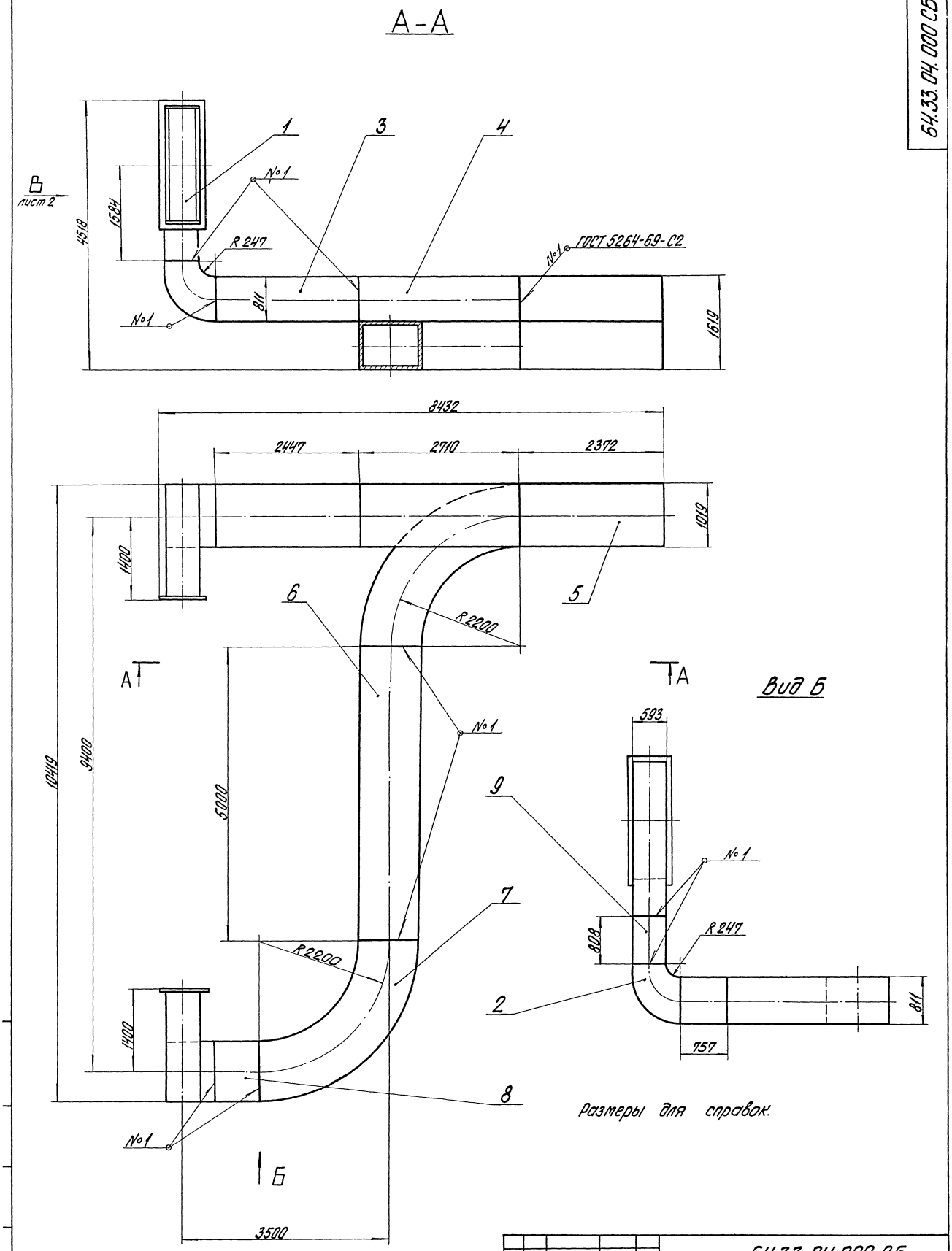

Размеры для справок.

					64.33.04.000 СБ			
Изм.	Лист	№ докум.	Подп.	Дата	Напорный воздухопровод Сборочный чертеж	Лит.	Масса	Масштаб
Разраб.		Янкелович		4.04.80			2900	1:40
Пров.		Зилгалвис		4.04.80		Лист 1	Листов 2	
Гл. спец.		Сухоносов		10.04.80		Госстрой Латв. ССР ЛАТГИПРОПРОМ г. Рига		
Н. контр.		Колмец		8.04.80				
Утв.		Рубинс		10.04.80				

64.33.04.000 СБ

Типовой проект 903-1-183 Альбом 6.1

Вид В

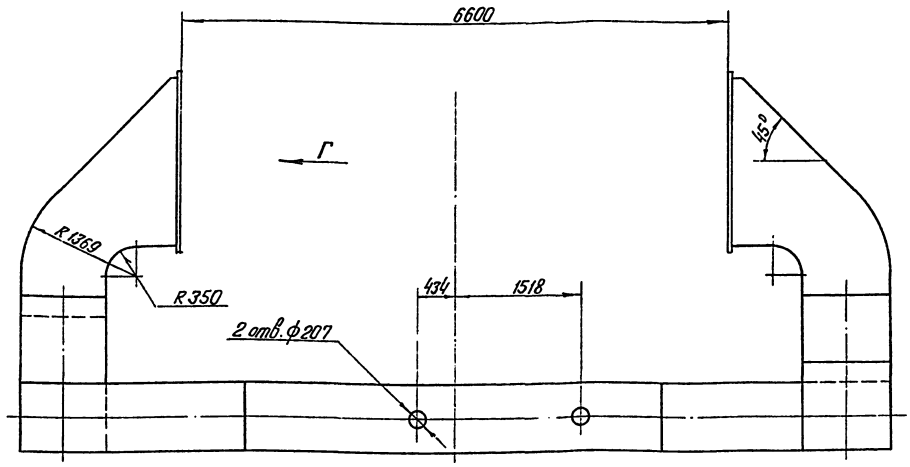

Вид Г повернуто
М1:25

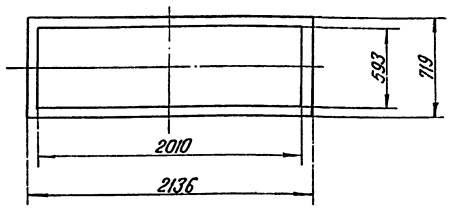

Изм	Лист	№ докум.	Подп.	Дата	64.33.04.000 СБ			
Разраб.		Янкелович		4.04.80	Напорный воздухопровод Сборочный чертеж	Лит	Масса	Масштаб 1:40
Пров.		Зилгалвис		4.04.80		Лист 2	Листов	
Гл. спец.		Сухоносов		10.04.80		Госстрой Латв. ССР ЛАТГИПРОПРОМ г. Рига		
Н. контр.		Колмец		8.04.80				
Утв.		Рубинс		10.04.80				

Копир. В. Гурт

Формат 12

Типовой проект 903-1-183 Альбом 6.1

Формат	Зона	Поз.	Обозначение	Наименование	Кол.	Примечание
				Документация		
12			64.33.04.100 СБ	Сборочный чертеж		
				Сборочные единицы		
11		1	64.33.04.110	Фланец	1	
				Детали		
11		2	64.33.04.101	Стенка	1	
11		3	64.33.04.102	Боковина	2	
11		4	64.33.04.103	Стенка	1	
				Материалы		
		5		Полоса 5х50 ГОСТ 103-76 ВСт3пс2 ГОСТ 535-79	22	м

Изм	Лист	№ докум.	Подп.	Дата	64.33.04.100			
Разраб.		Янкелович		4.04.80	Короб	Лит.	Лист	Листов 1
Пров.		Зилгалвис		4.04.80		Госстрой Латв. ССР ЛАТГИПРОПРОМ г. Рига		
Гл. спец.		Сухоносов		10.04.80				
Н. контр.		Колмец		8.04.80				
Утв.		Рубинс		10.04.80				

Копир. В. Гурт

Формат 11

Типовой проект 903-1-183 Альбом 6.1

Формат	Зона	Поз.	Обозначение	Наименование	Кол.	Примечание
				Документация		
11			64.33.04.110 СБ	Сборочный чертеж		
				Детали		
54		1	64.33.04.111	Полка		
				Уголок Б-63х63х5 ГОСТ 8509-72 ВСт3сп3 ГОСТ 535-79	2	9,67 кг
54		2	64.33.04.112	Полка		
				Уголок Б-63х63х5 ГОСТ 8509-72 ВСт3сп3 ГОСТ 535-79	2	3,46 кг

Изм	Лист	№ докум.	Подп.	Дата	64.33.04.110			
Разраб.		Янкелович		4.04.80	Фланец	Лит.	Лист	Листов 1
Пров.		Зилгалвис		4.04.80		Госстрой Латв. ССР ЛАТГИПРОПРОМ г. Рига		
Гл. спец.		Сухоносов		10.04.80				
Н. контр.		Колмец		8.04.80				
Утв.		Рубинс		10.04.80				

Копир. В. Гурт

Формат 11

Инв. № подл. | Подп. и дата | Взам. инв. № | Инв. № дубл. | Подп. и дата

64.33.04.100 СБ

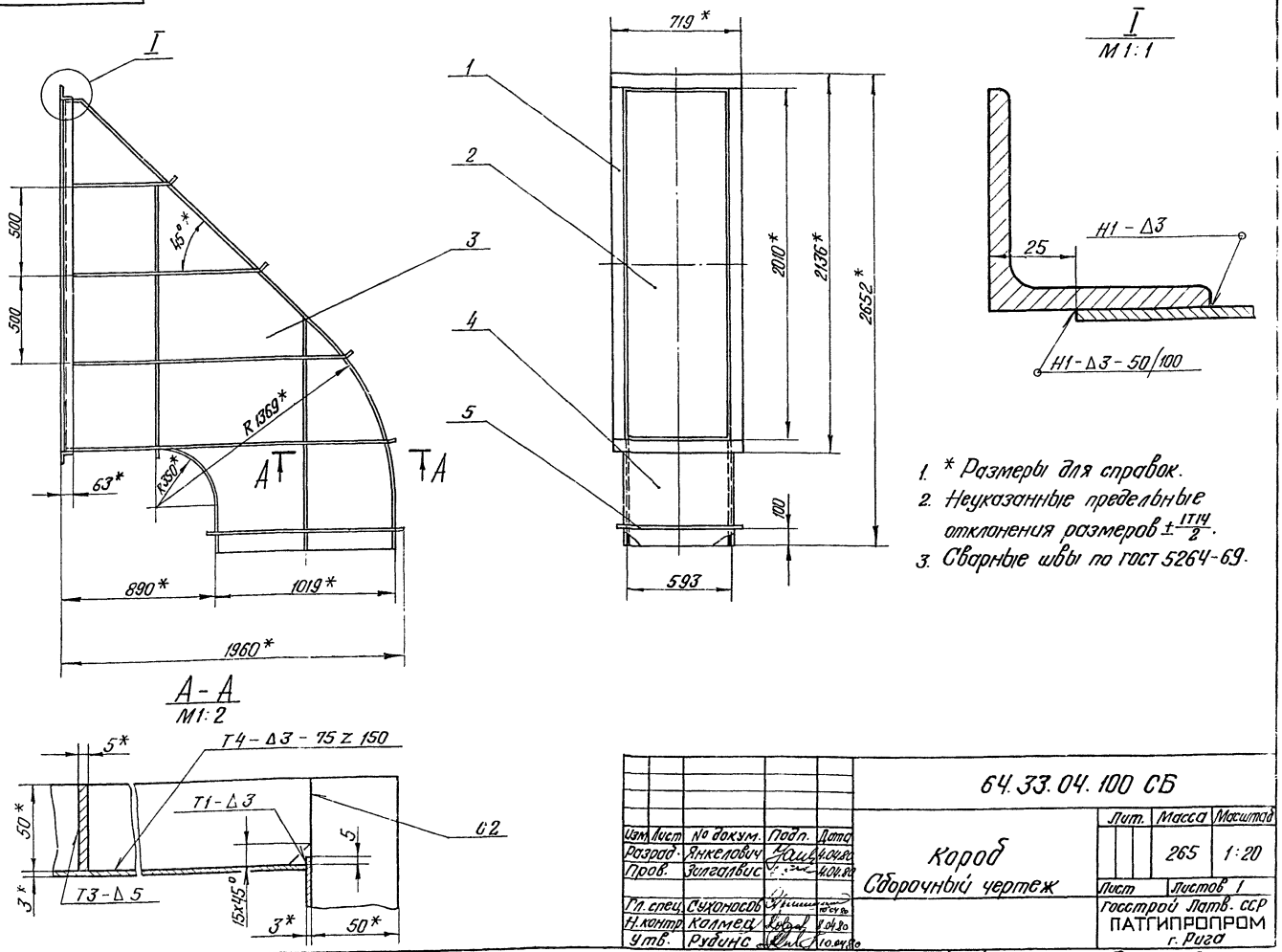

1. * Размеры для справок.
2. Неуказанные предельные отклонения размеров $\pm\frac{IT14}{2}$.
3. Сварные швы по ГОСТ 5264-69.

Изм.	Лист	№ докум.	Подп.	Дата	64.33.04.100 СБ	Лит.	Масса	Масштаб
Разраб.		Янкелович		4.04.80	Короб		265	1:20
Пров.		Зилгалвис		4.04.80	Сборочный чертеж	Лист	Листов 1	
Гл. спец.		Сухоносов		10.04.80		Госстрой Латв. ССР		
Н. контр.		Колмец		8.04.80		ПАТГИПРОПРОМ		
Утв.		Рубинс		10.04.80		г. Рига		

Копир. В. Бурс/- Формат 12

64.33.04.110 СБ

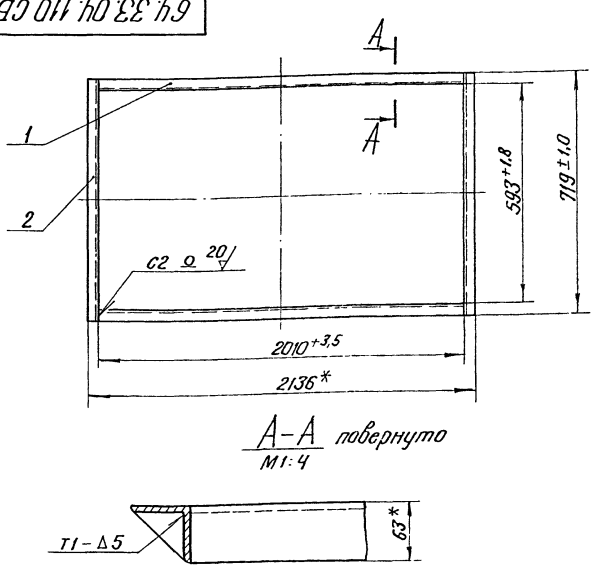

1. * Размеры для справок.
2. Сварные швы по ГОСТ 5264-69.
3. Обработка поверхностей реза деталей Б4 40/

Изм.	Лист	№ докум.	Подп.	Дата	64.33.04.110 СБ	Лит.	Масса	Масштаб
Разраб.		Янкелович		4.04.80	Фланец.		26,3	1:20
Пров.		Зилгалвис		4.04.80	Сборочный чертеж	Лист	Листов 1	
Гл. спец.		Сухоносов		10.04.80		Госстрой Латв. ССР		
Н. контр.		Колмец		8.04.80		ПАТГИПРОПРОМ		
Утв.		Рубинс		10.04.80		г. Рига		

Копир. В. Бурс/- Формат 11

Типовой проект 903-1-183 Альбом 6.1

64.33.04.101

40 √ (√)

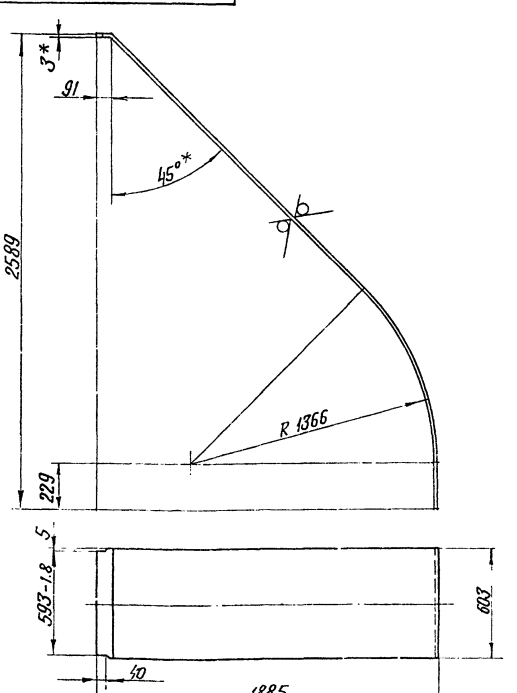

1. * Размеры для справок
2. Неуказанные предельные отклонения размеров $\pm\frac{IT14}{2}$.

Изм.	Лист	№ докум.	Подп.	Дата	64.33.04.101	Лит.	Масса	Масштаб
Разраб.		Янкелович		4.04.80	Стенка		47,7	1:20
Пров.		Зилгалвис		4.04.80		Лист	Листов 1	
Гл. спец.		Сухоносов		10.04.80	Лист 3 ГОСТ 19903-74	Госстрой Латв. ССР		
Н. контр.		Колмец		8.04.80	ВСт3Сп3 ГОСТ 16523-70*	ПАТГИПРОПРОМ		
Утв.		Рубинс		10.04.80		г. Рига		

Инв. № подл. | Подп. и дата | Взам. инв. № | Инв. № дубл. | Подп. и дата

64.33.04.102

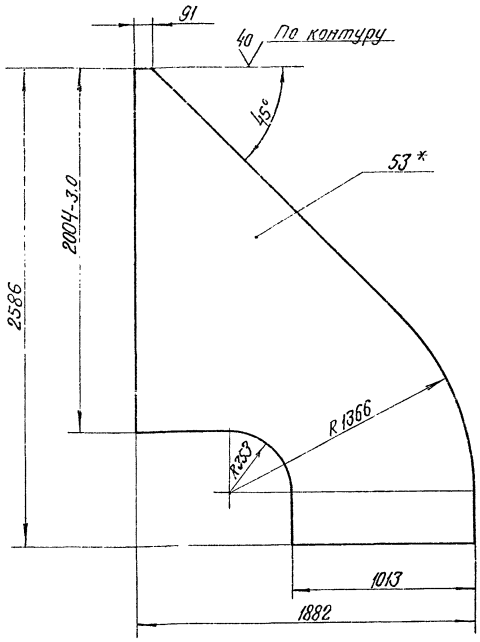

1. * Размеры для справок.
2. Неуказанные предельные отклонения размеров $\pm \frac{IT14}{2}$.

Изм	Лист	№ докум.	Подп.	Дата	64.33.04.102			
Разраб.		Янкелович		4.04.80	Боковина	Лит.	Масса 64,6	Масштаб 1:20
Пров.		Зилгалвис		4.04.80		Лист	Листов 1	
Гл.спец.		Сухоносов		10.04.80	Лист 3 ГОСТ 19903-74 ВСт3сп3 ГОСТ 16523-70*	Госстрой Латв. ССР ЛАТГИПРОПРОМ г. Рига		
Н.контр.		Колмец		8.04.80				
Утв.		Рубинс		10.04.80				

Копир. В. Сугал — Формат 11

64.33.04.103

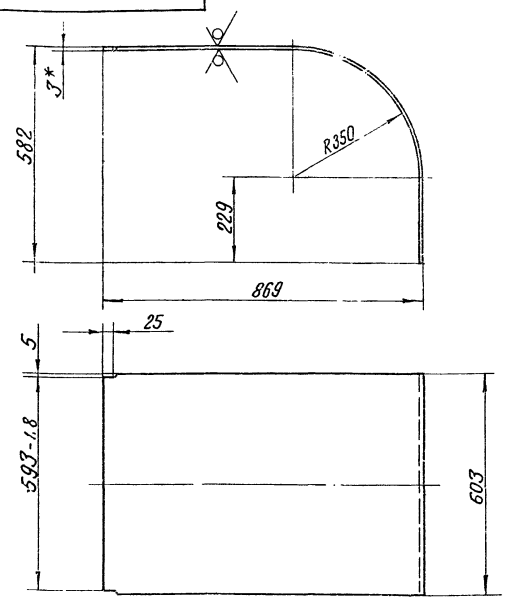

1. * Размер для справок
2. Неуказанные предельные отклонения размеров $\pm \frac{IT14}{2}$.

Изм	Лист	№ докум.	Подп.	Дата	64.33.04.103			
Разраб.		Янкелович		4.04.80	Стенка	Лит.	Масса 18.4	Масштаб 1:10
Пров.		Зилгалвис		4.04.80		Лист	Листов 1	
Гл.спец.		Сухоносов		10.04.80	Лист 3 ГОСТ 19903-74 ВСт3сп3 ГОСТ 16523-70*	Госстрой Латв. ССР ЛАТГИПРОПРОМ г. Рига		
Н.контр.		Колмец		8.04.80				
Утв.		Рубинс		10.04.80				

Копир. В. Сугал — Формат 11

Типовой проект 903-1-183 Альбом 6.1

Инв. № подл. | Подп. и дата | Взам. инв. № | Инв. № дубл. | Подп. и дата

Формат	Зона	Поз.	Обозначение	Наименование	Кол.	Примечание
				Документация		
12			64.33.04.200 СБ	Сборочный чертеж		
				Детали		
11		1	64.33.04.201	Стенка	1	
11		2	64.33.04.202	Стенка	1	
11		3	64.33.04.203	Боковина	2	
				Материалы		
		4		Полоса 5×50 ГОСТ 103-76 ВСт3пс2 ГОСТ 535-79	12	М

Изм	Лист	№ докум.	Подп.	Дата	64.33.04.200			
Разраб.		Янкелович		4.04.80	Колено	Лит.	Лист	Листов 1
Пров.		Зилгалвис		4.04.80		Госстрой Латв. ССР ЛАТГИПРОПРОМ г. Рига		
Гл.спец.		Сухоносов		10.04.80				
Н.контр.		Колмец		8.04.80				
Утв.		Рубинс		10.04.80				

Копир. В. Сугал — Формат 11

64.33.04.201

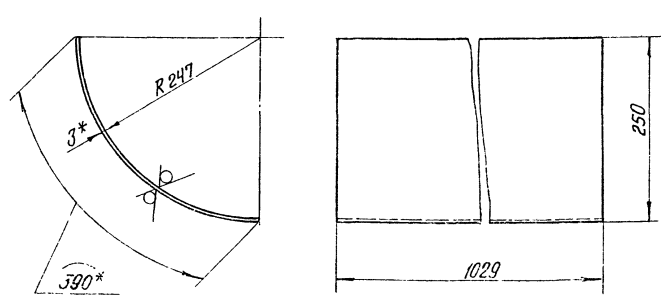

1. * Размеры для справок.
2. Неуказанные предельные отклонения размеров $\pm \frac{IT14}{2}$.

Изм	Лист	№ докум.	Подп.	Дата	64.33.04.201			
Разраб.		Янкелович		4.04.80	Стенка	Лит.	Масса 9.5	Масштаб 1:5
Пров.		Зилгалвис		4.04.80		Лист	Листов 1	
Гл.спец.		Сухоносов		10.04.80	Лист 3 ГОСТ 19903-74 ВСт3сп3 ГОСТ 16523-70*	Госстрой Латв. ССР ЛАТГИПРОПРОМ г. Рига		
Н.контр.		Колмец		8.04.80				
Утв.		Рубинс		10.04.80				

Копир. В. Сугал — Формат 11

Типовой проект 903-1-183 Альбом 6.1

Инв. № подл. | Подп. и дата | Взам. инв. № | Инв. № дубл. | Подп. и дата

64.33.04.200 СБ

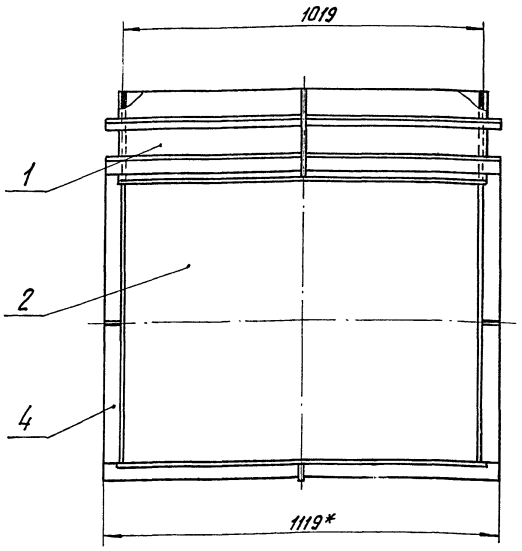

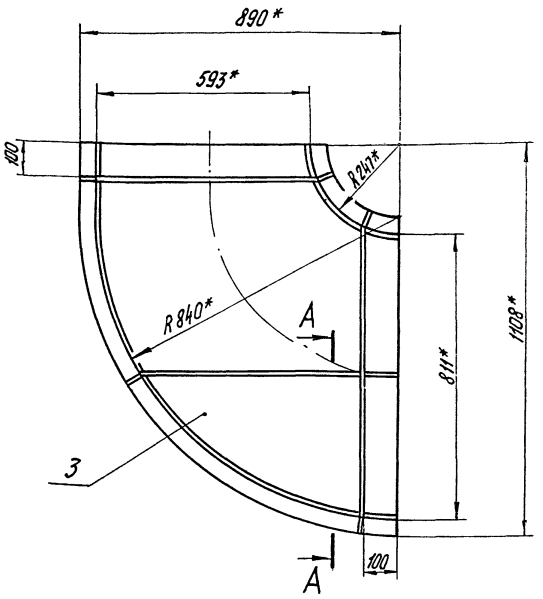

A – A
М1:2

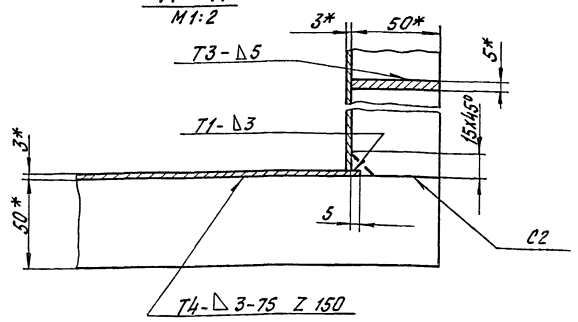

1. *Размеры для справок.
2. Неуказанные предельные отклонения размеров $\pm \frac{IT14}{2}$.
3. Сварные швы по ГОСТ 5264-69.

Изм.	Лист	№ докум.	Подп.	Дата	64.33.04.200 СБ			
Разраб.		Янкелович		4.04.80	Колено	Лит.	Масса	Масштаб
Пров.		Зилгалвис		4.04.80			102,5	1:10
Гл. спец.		Суконосов		10.04.80	Сборочный чертеж.	Лист	Листов 1	
Н. контр.		Калмец		8.04.80		Госстрой Латв. ССР ЛАТГИПРОПРОМ г. Рига		
Утв.		Рубинс		10.04.80				

Копир. тукиш Формат 12

64.33.04.202

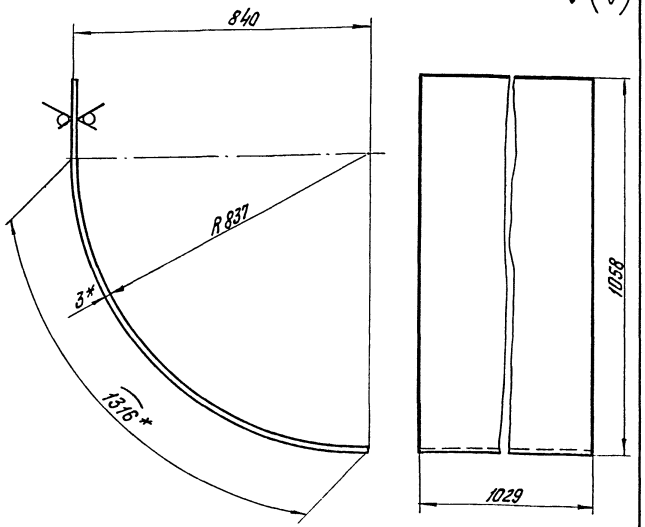

1. *Размеры для справок.
2. Неуказанные предельные отклонения размеров $\pm \frac{IT14}{2}$.

Изм.	Лист	№ докум.	Подп.	Дата	64.33.04.202			
Разраб.		Янкелович		4.04.80	Стенка	Лит.	Масса	Масштаб
Пров.		Зилгалвис		4.04.80			31,2	1:10
Гл. спец.		Суконосов		10.04.80	Лист 3 ГОСТ 18903-74	Лист	Листов 1	
Н. контр.		Калмец		8.04.80	Вст3сп3 ГОСТ 16523-70*	Госстрой Латв. ССР ЛАТГИПРОПРОМ г. Рига		
Утв.		Рубинс		10.04.80				

Копир. тукиш Формат 11

64.33.04.203

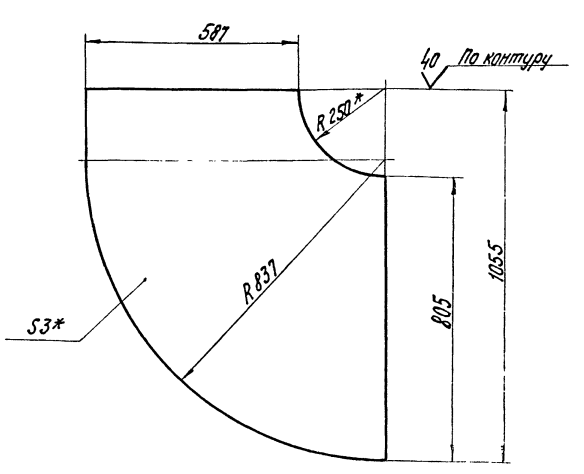

1. *Размеры для справок.
2. Неуказанные предельные отклонения размеров $\pm \frac{IT14}{2}$

Изм.	Лист	№ докум.	Подп.	Дата	64.33.04.203			
Разраб.		Янкелович		4.04.80	Боковина	Лит.	Масса	Масштаб
Пров.		Зилгалвис		4.04.80			16,1	1:10
Гл. спец.		Суконосов		10.04.80	Лист 3 ГОСТ 19903-74	Лист	Листов 1	
Н. контр.		Калмец		8.04.80	Вст3сп3 ГОСТ 16523-70*	Госстрой Латв. ССР ЛАТГИПРОПРОМ г. Рига		
Утв.		Рубинс		10.04.80				

Копир. тукиш Формат 11

Типовой проект 903-1-183 Альбом 6.1

Инв. № подл. | Подп. и дата | Взам. инв. № | Инв. № дубл. | Подп. и дата

64.33.04.300 СБ

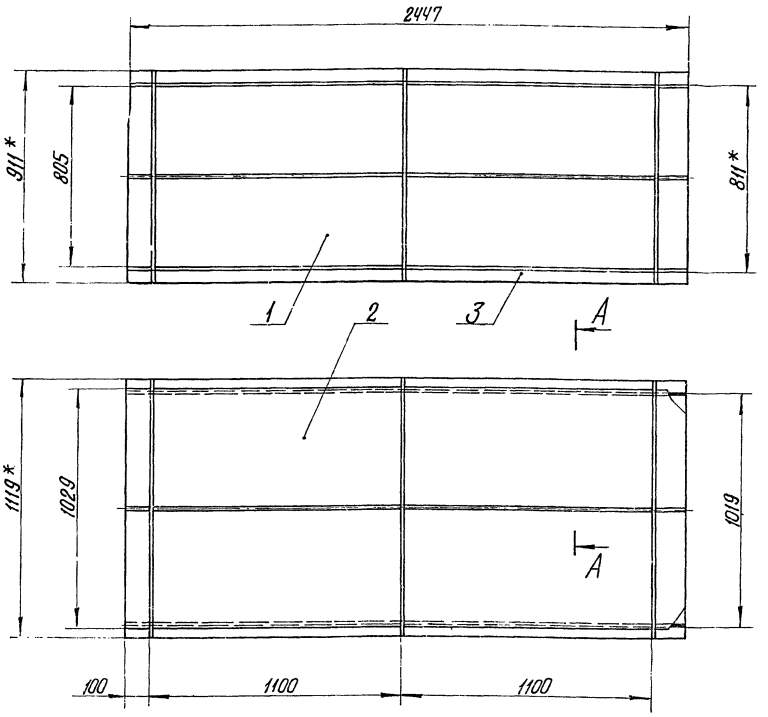

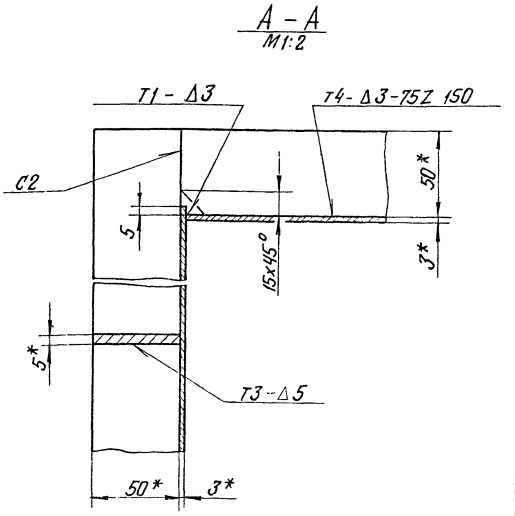

1. * Размеры для справок.
2. Неуказанные предельные отклонения размеров $\pm\frac{IT14}{2}$.
3. Сварные швы по ГОСТ 5264-69.
4. Обработка поверхностей реза деталей БЧ 40/.

Изм.	Лист	№ докум.	Подп.	Дата	64.33.04.300 СБ			
Разраб.		Янкелович		4.04.80	Короб Сборочный чертеж	Лит.	Масса	Масштаб
Пров.		Зилгалвис		4.04.80			253,6	1:15
Гл. спец.		Сухоносов		10.04.80		Лист	Листов 1	
Н. контр.		Колмец		8.04.80		Госстрой Латв. ССР ЛАТГИПРОПРОМ г. Рига		
Утв.		Рубинс		10.04.80				

Копир. В. Гуга

Формат 12

Формат	Зона	Поз.	Обозначение	Наименование	Кол.	Примечание
				Документация		
12			64.33.04.300 СБ	Сборочный чертеж		
				Детали		
БЧ		1	64.33.04.301	Стенка		
				Лист 3 ГОСТ 19903-74 / ВСт3сп3 ГОСТ 16523-70*	2	46,4 кг
БЧ		2	64.33.04.302	Стенка		
				Лист 3 ГОСТ 19903-74 / ВСт3сп3 ГОСТ 16523-70*	2	59,3 кг
				Материалы		
		3		Полоса 5×50 ГОСТ 103-76 / ВСт3пс2 ГОСТ 535-79	21.5	м

Изм.	Лист	№ докум.	Подп.	Дата	64.33.04.300			
Разраб.		Янкелович		4.04.80	Короб	Лит.	Лист	Листов
Пров.		Зилгалвис		4.04.80				1
Гл. спец.		Сухоносов		10.04.80		Госстрой Латв. ССР ЛАТГИПРОПРОМ г. Рига		
Н. контр.		Колмец		8.04.80				
Утв.		Рубинс		10.04.80				

Копир. Рига 1

Формат 11

Альбом 6.1

Типовой проект 903-1-183

Формат	Зона	Поз.	Обозначение	Наименование	Кол.	Примечание
				Документация		
12			64.33.04.400 СБ	Сборочный чертеж		
				Детали		
11		1	64.33.04.401	Стенка	1	
11		2	64.33.04.402	Стенка	1	
11		3	64.33.04.403	Стенка	1	
11		4	64.33.04.404	Стенка	1	
БЧ		5	64.33.04.405	Стенка		
				Лист 3 ГОСТ 19903-74 / ВСт3сп3 ГОСТ 16523-70*	1	65,7 кг
БЧ		6	64.33.04.406	Стенка		
				Лист 3 ГОСТ 19903-74 / ВСт3сп3 ГОСТ 16523-70*	2	51,4 кг
				Материалы		
		7		Полоса 5×50 ГОСТ 103-76 / ВСт3пс2 ГОСТ 535-79	47	м

Подп. и дата | Инв. № дубл. | Взам. инв. № | Подп. и дата | Инв. № подл.

Изм.	Лист	№ докум.	Подп.	Дата	64.33.04.400			
Разраб.		Янкелович		4.04.80	Тройник	Лит.	Лист	Листов
Пров.		Зилгалвис		4.04.80				1
Гл. спец.		Сухоносов				Госстрой Латв. ССР ЛАТГИПРОПРОМ г. Рига		
Н. контр.		Колмец		8.04.80				
Утв.		Рубинс		10.04.80				

Формат 11

64.33.04.400СБ

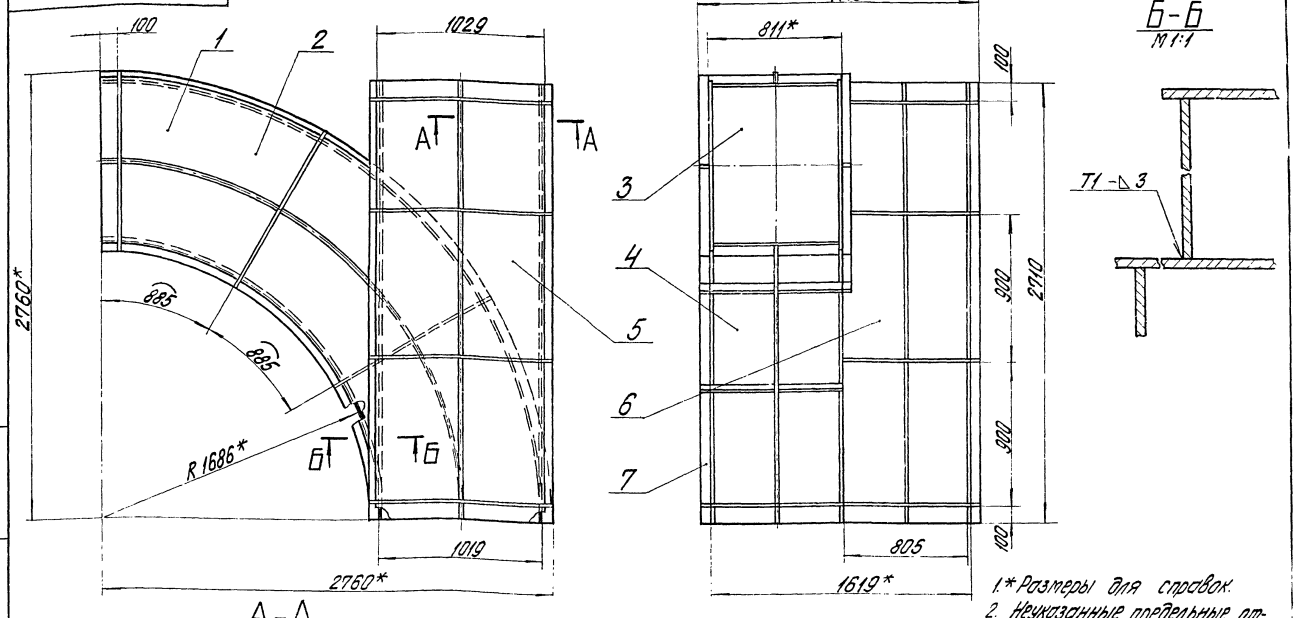

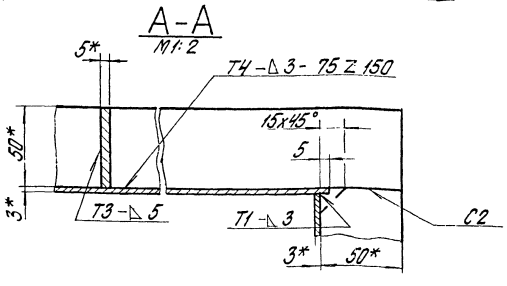

1.* Размеры для справок.
2. Неуказанные предельные отклонения размеров $\pm\frac{IT14}{2}$.
3. Сварные швы по ГОСТ 5264-69.
4. Обработка поверхностей реза деталей БУ 49

				64.33.04.400 СБ			
Изм.	Лист	№ докум.	Подп.	Дата	Тройник	Лит.	Масса	Масштаб
Разраб.		Янкелович		4.04.80	Сборочный чертеж		577	1:20
Пров.		Зилгалвис		4.04.80		Лист	Листов 1
Гл. спец.		Сухоносов		10.04.80		Госстрой Латв. ССР	
Н. контр.		Колмец		8.04.80		ЛАТГИПРОПРОМ	
Утв.		Рубинс		10.04.80		г. Рига	

Копировал Бролиша Формат 12 г

64.33.04.401

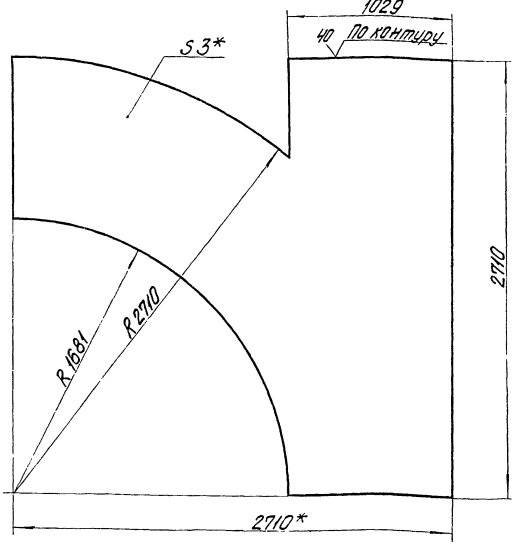

1.* Размеры для справок.
2. Неуказанные предельные отклонения размеров $\pm\frac{IT14}{2}$.

Типовой проект 903-1-183 Альбом 6.1

				64.33.04.401			
Изм.	Лист	№ докум.	Подп.	Дата	Стенка	Лит.	Масса	Масштаб
Разраб.		Янкелович		4.04.80			101,8	1:20
Пров.		Зилгалвис		4.04.80		Лист	Листов 1
Гл. спец.		Сухоносов		10.04.80	Лист 3 ГОСТ 19903-74 / В Ст3 сп3 ГОСТ 16523-70*	Госстрой Латв. ССР	
Н. контр.		Колмец		8.04.80		ЛАТГИПРОПРОМ	
Утв.		Рубинс		10.04.80		г. Рига	

Копировал Бролиша Формат 11

64.33.04.402

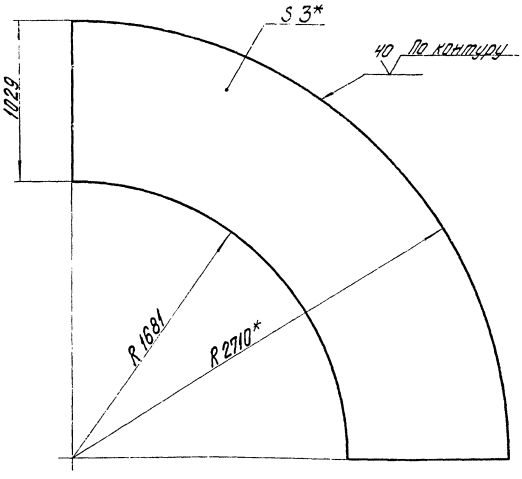

1.* Размеры для справок.
2. Неуказанные предельные отклонения размеров $\pm\frac{IT14}{2}$.

Типовой проект 903-1-183 Альбом 6.1

				64.33.04.402			
Изм.	Лист	№ докум.	Подп.	Дата	Стенка	Лит.	Масса	Масштаб
Разраб.		Янкелович		4.04.80			83,5	1:20
Пров.		Зилгалвис		4.04.80		Лист	Листов
Гл. спец.		Сухоносов		10.04.80	Лист 3 ГОСТ 19903-74 / В Ст3 сп3 ГОСТ 16523-70*	Госстрой Латв. ССР	
Н. контр.		Колмец		8.04.80		ЛАТГИПРОПРОМ	
Утв.		Рубинс		10.04.80		г. Рига	

Подп. и дата | Взам. инв. № | Инв. № дубл. | Подп. и дата

64.33.04.403

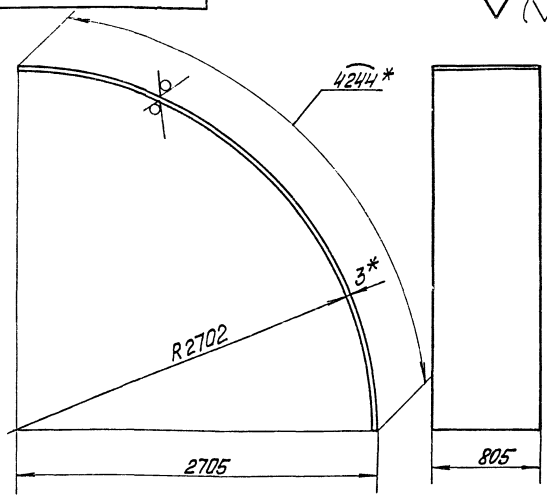

1 * Размеры для справок.
2. Неуказанные предельные отклонения размеров $\pm \frac{IT14}{2}$

Изм.	Лист	№ докум.	Подп.	Дата	64.33.04.403			
Разраб.		Янкелович		4.04.80	Стенка	Лит.	Масса	Масшт.
Пров.		Зилгалвис		4.04.80			80,5	1:25
Гл.спец.		Суконосов		10.04.80		Лист	Листов 1	
Н.контр.		Колмец		8.04.80	Лист 3 ГОСТ 19903-74 Вст3сп3 ГОСТ 16523-70*	Госстрой СССР ЛАТГИПРОПРОМ г. Рига		
Утв.		Рубинс		10.04.80				

Инв. № подл. | Подп. и дата | Взам. инв. № | Инв. № дубл. | Подп. и дата

Копировал: Макс Формат А1

64.33.04.404

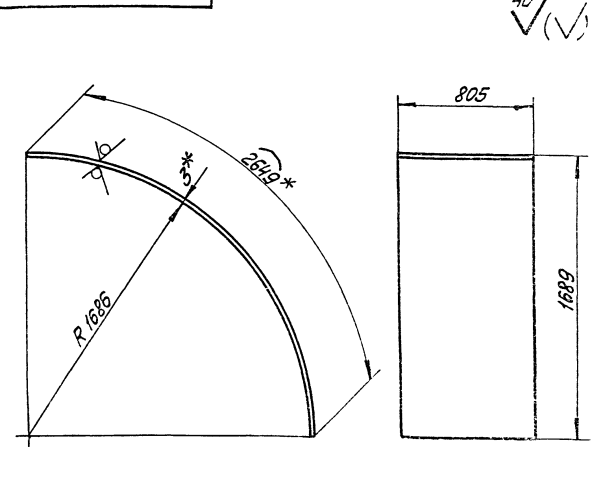

1 * Размеры для справок.
2. Неуказанные предельные отклонения размеров $\pm \frac{IT14}{2}$

Изм.	Лист	№ докум.	Подп.	Дата	64.33.04.404			
Разраб.		Янкелович		4.04.80	Стенка	Лит.	Масса	Масшт.
Пров.		Зилгалвис		4.04.80			50,2	1:20
Гл.спец.		Суконосов		10.04.80		Лист	Листов 1	
Н.контр.		Колмец		8.04.80	Лист 3 ГОСТ 19903-74 Вст3сп3 ГОСТ 16523-70*	Госстрой СССР ЛАТГИПРОПРОМ г. Рига		
Утв.		Рубинс		10.04.80				

Инв. № подл. | Подп. и дата | Взам. инв. № | Инв. № дубл. | Подп. и дата

Альбом 6.1 Типовой проект 903-1-183

Копировал: Макс Формат А1

64.33.04.500

Форм.	Зона	Поз.	Обозначение	Наименование	Кол.	Примечание
				Документация		
12			64.33.04.500 СБ	Сборочный чертёж		
				Детали		
Б4		1	64.33.04.501	Стенка		
				Лист 3 ГОСТ 19903-74 Вст3сп3 ГОСТ 16523-70*	2	57,5 кг
Б4		2	64.33.04.502	Стенка		
				Лист 3 ГОСТ 19903-74 Вст3сп3 ГОСТ 16523-70*	2	90,1 кг
				Материалы		
		3		Полоса 5х50 ГОСТ 103-76 Вст3пс2 ГОСТ 535-79	31	м

Изм.	Лист	№ докум.	Подп.	Дата	64.33.04.500			
Разраб.		Янкелович		4.04.80	Короб	Лит.	Лист	Листов 1
Пров.		Зилгалвис		4.04.80		Госстрой СССР ЛАТГИПРОПРОМ г. Рига		
Гл.спец.		Суконосов		10.04.80				
Н.контр.		Колмец		8.04.80				
Утв.		Рубинс		10.04.80				

Инв. № подл. | Подп. и дата | Взам. инв. № | Инв. № дубл. | Подп. и дата

Альбом 6.1 Типовой проект 903-1-183

Копировал: Макс Формат А1

64.33.04.600

Форм.	Зона	Поз.	Обозначение	Наименование	Кол.	Примечание
				Документация		
12			64.33.04.600 СБ	Сборочный чертеж		
				Детали		
11		1	64.33.04.601	Стенка	1	
Б4		2	64.33.04.602	Стенка		
				Лист 3 ГОСТ 19903-74 Вст3сп3 ГОСТ 16523-70*	2	121,2 кг
Б4		3	64.33.04.603	Стенка		
				Лист 3 ГОСТ 19903-74 Вст3сп3 ГОСТ 16523-70*	1	94,8 кг
				Материалы		
		4		Полоса 5х50 ГОСТ 103-76 Вст3пс2 ГОСТ 535-79	43	м

Изм.	Лист	№ докум.	Подп.	Дата	64.33.04.600			
Разраб.		Янкелович		4.04.80	Короб	Лит.	Лист	Листов 1
Пров.		Зилгалвис		4.04.80		Госстрой СССР ЛАТГИПРОПРОМ г. Рига		
Гл.спец.		Суконосов		10.04.80				
Н.контр.		Колмец		8.04.80				
Утв.		Рубинс		10.04.80				

Инв. № подл. | Подп. и дата | Взам. инв. № | Инв. № дубл. | Подп. и дата

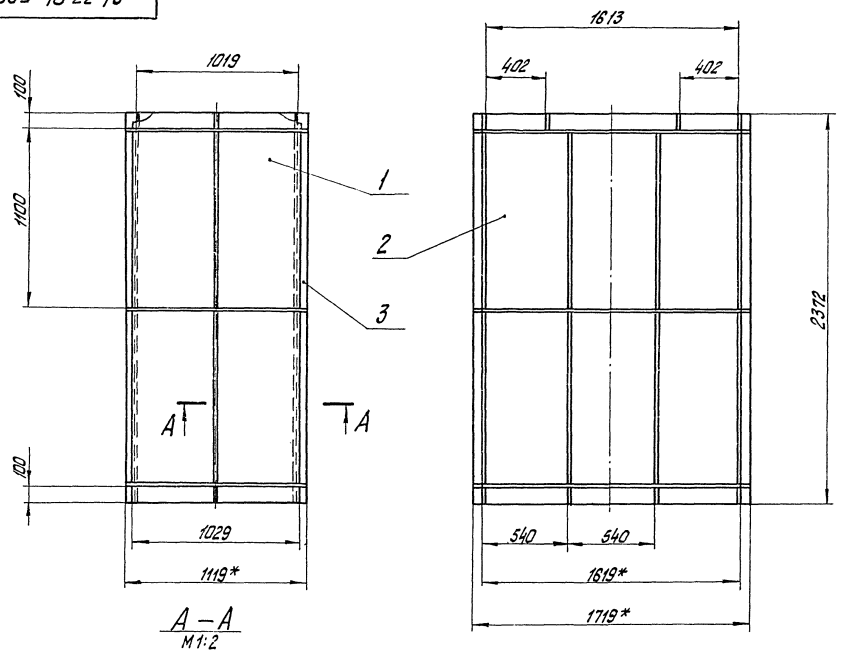

А – А
М 1:2

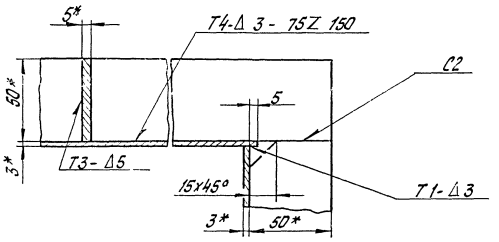

1. * Размеры для справок.
2. Неуказанные предельные отклонения размеров $\pm \frac{IT14}{2}$.
3. Сварные швы по ГОСТ 5264-69.
4. Обработка поверхностей реза деталей 64 $\overset{40}{\vee}$.

Изм.	Лист	№ докум.	Подп.	Дата
Разраб.		Янкелович		4.04.80
Пров.		Зилгалвис		4.04.80
Гл. спец.		Сухомасов		4.04.80
Н. контр.		Коллиец		4.04.80
Утв.		Рубинс		10.04.80

64.33.04.500 СБ

Короб
Сборочный чертеж.

Лит.	Масса	Масштаб
	355,3	1:20
Лист	Листов 1	

Госстрой Латв. ССР
ЛАТГИПРОПРОМ
г. Рига

Копир. Тухиш

Формат 12

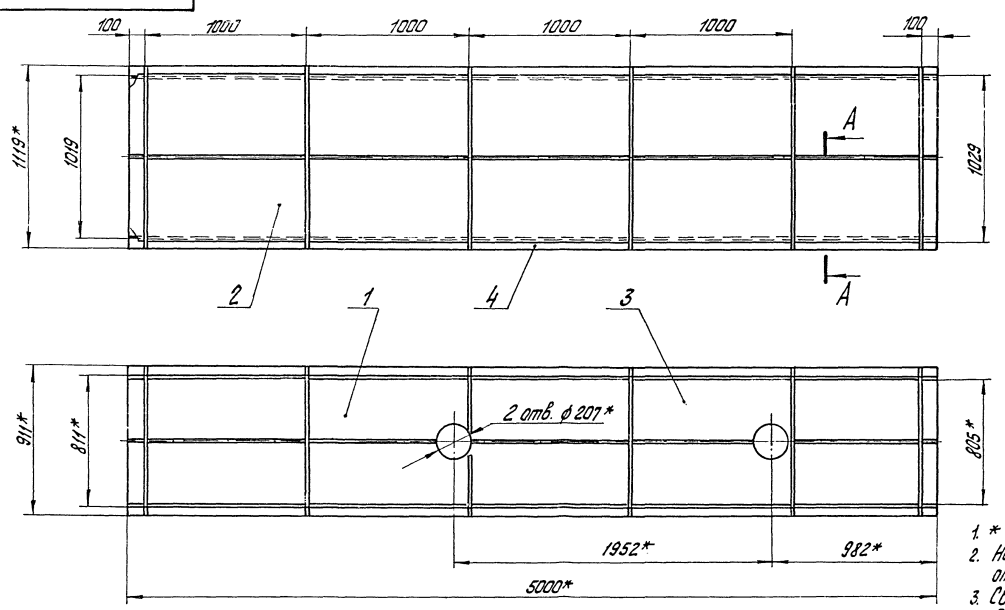

А – А
М 1:2

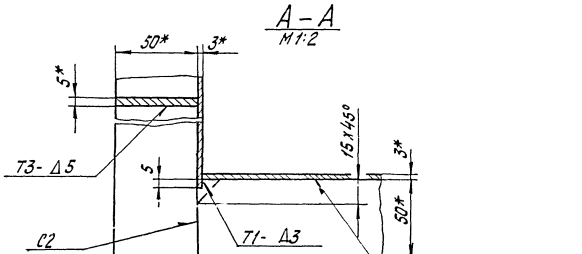

1. * Размеры для справок.
2. Неуказанные предельные отклонения размеров $\pm \frac{IT14}{2}$.
3. Сварные швы по ГОСТ 5264-69.
4. Обработка поверхностей реза деталей 64 $\overset{40}{\vee}$.

Изм.	Лист	№ докум.	Подп.	Дата
Разраб.		Янкелович		4.04.80
Пров.		Зилгалвис		4.04.80
Гл. спец.		Сухомасов		4.04.80
Н. контр.		Коллиец		4.04.80
Утв.		Рубинс		10.04.80

64.33.04.600 СБ

Короб
Сборочный чертеж

Лит.	Масса	Масштаб
	516	1:20
Лист	Листов 1	

Госстрой Латв. ССР
ЛАТГИПРОПРОМ
г. Рига

Копир. Тухиш

Формат 12

64.33.04.601

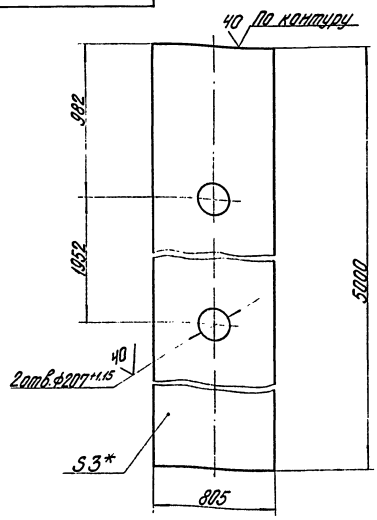

1.* Размер для справок.
2. Неуказанные предельные отклонения размеров $\pm \frac{IT14}{2}$.

Изм.	Лист	№ докум.	Подп.	Дата
Разраб.		Анкелович		04.84
Пров.		Зингалис		04.84
Т. контр.				
Гл. спец.		Суконосов		04.84
Н. контр.		Колмец		04.84
Утв.		Рубинс		04.84

64.33.04.601

Стенка

Лит.	Масса	Масштаб
	94,5	1:20

Лист 3 ГОСТ 19903-74, Ст3сп3 ГОСТ 16523-70*

Госстрой Латв. ССР ЛАТГИПРОПРОМ г. Рига

Копировал Брилина Формат 11

Типовой проект 903-1-183 Альбом 6.1

Формат	Зона	Поз.	Обозначение	Наименование	Кол.	Примечание
				Документация		
12			64.33.04.700 СБ	Сборочный чертеж		
				Детали		
11		1	64.33.04.402	Стенка	2	
11		2	64.33.04.403	Стенка	1	
11		3	64.33.04.404	Стенка	1	
				Материалы		
				Полоса 5х50 ГОСТ 103-76 Ст3пс2 ГОСТ 535-79	29,3	м

Инв. № подл. | Подп. и дата | Взам. инв. № | Инв. № дубл. | Подп. и дата

Изм.	Лист	№ докум.	Подп.	Дата
Разраб.		Анкелович		04.84
Пров.		Зингалис		04.84
Т. контр.				
Гл. спец.		Суконосов		04.84
Н. контр.		Колмец		04.84
Утв.		Рубинс		04.84

64.33.04.700

Колено

Лит.	Лист	Листов
		1

Госстрой Латв. ССР ЛАТГИПРОПРОМ г. Рига

Копировал Брилина Формат 11

64.33.04.700СБ

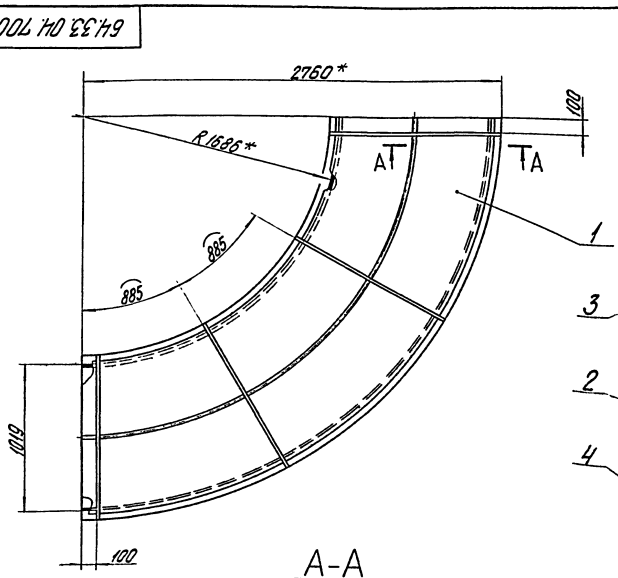

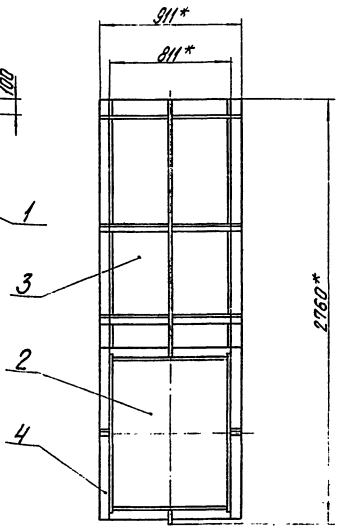

А-А
М1:2

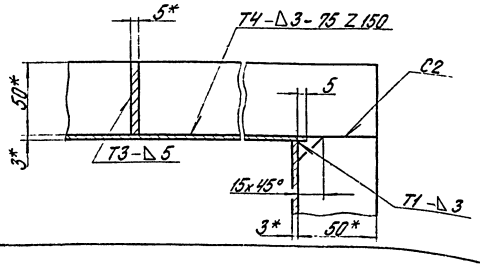

1.* Размеры для справок.
2. Неуказанные предельные отклонения размеров $\pm \frac{IT14}{2}$.
3. Сварные швы по ГОСТ 5264-69.

Изм.	Лист	№ докум.	Подп.	Дата
Разраб.		Анкелович		04.84
Пров.		Зингалис		04.84
Т. контр.				
Гл. спец.		Суконосов		04.84
Н. контр.		Колмец		04.84
Утв.		Рубинс		04.84

64.33.04.700СБ

Колено
Сборочный чертеж

Лит.	Масса	Масштаб
	297,7	1:20

Лист | Листов 1

Госстрой Латв. ССР ЛАТГИПРОПРОМ г. Рига

1*077-23 38 Копировал Зотикова 20[illegible] 12 г.

64.33.04.800 СБ

Типовой проект 903-1-183 Альбом 6.1

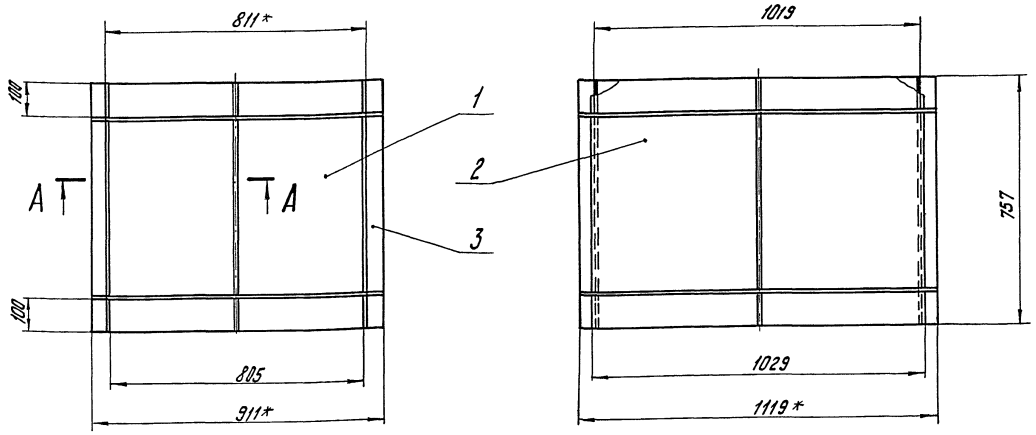

А – А
М1:2

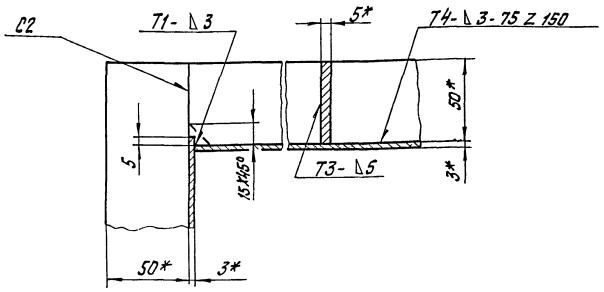

1. * Размеры для справок.
2. Неуказанные предельные отклонения размеров ± IT14/2.
3. Сварные швы по ГОСТ 5264-69.
4. Обработка поверхностей реза деталей Б4 40/

Изм.	Лист	№ докум.	Подп.	Дата	64.33.04.800 СБ	Лит.	Масса	Масштаб
Разраб.		Янкелович		4.04.80	Короб		86,7	1:10
Пров.		Зилгалвис		4.04.80	Сборочный чертеж.	Лист	Листов 1	
Гл. спец.		Суханосов		10.04.80		Госстрой Латв. ССР ЛАТГИПРОПРОМ г. Рига		
Н. контр.		Колмец		8.04.80				
Утв.		Рубинс		10.04.80				

Копир. Тукиш Формат 11

Типовой проект 903-1-183 Альбом 6.1

Формат	Зона	Поз.	Обозначение	Наименование	Кол.	Примечание
				Документация		
12			64.33.04.800 СБ	Сборочный чертеж		
				Детали		
Б4		1	64.33.04.801	Стенка		
				Лист 3 ГОСТ 19903-74 / ВСт3сп3 ГОСТ 16523-70*	2	14,4 кг
Б4		2	64.33.04.802	Стенка		
				Лист 3 ГОСТ 19903-74 / ВСт3сп3 ГОСТ 16523-70*	2	18,4 кг
				Материалы		
		3		Полоса 5×50 ГОСТ 103-76 / ВСт3пс2 ГОСТ 535-79	10,8	м

Изм.	Лист	№ докум.	Подп.	Дата	64.33.04.800	Лит.	Лист	Листов
Разраб.		Янкелович		4.04.80	Короб			1
Пров.		Зилгалвис		4.04.80		Госстрой Латв. ССР ЛАТГИПРОПРОМ г. Рига		
Гл. спец.		Суханосов		10.04.80				
Н. контр.		Колмец		8.04.80				
Утв.		Рубинс		10.04.80				

Копир. Тукиш Формат 11

Типовой проект 903-1-183 Альбом 6.1

Формат	Зона	Поз.	Обозначение	Наименование	Кол.	Примечание
				Документация		
12			64.33.04.900 СБ	Сборочный чертеж		
				Детали		
Б4		1	64.33.04.901	Стенка		
				Лист 3 ГОСТ 19903-74 / ВСт3сп3 ГОСТ 16523-70*	2	11,2 кг
Б4		2	64.33.04.902	Стенка		
				Лист 3 ГОСТ 19903-74 / ВСт3сп3 ГОСТ 16523-70*	2	19,6 кг
				Материалы		
		3		Полоса 5×50 ГОСТ 103-76 / ВСт3сп3 ГОСТ 535-79	8,5	м

Изм.	Лист	№ докум.	Подп.	Дата	64.33.04.900	Лит.	Лист	Листов
Разраб.		Янкелович		4.04.80	Короб.			1
Пров.		Зилгалвис		4.04.80		Госстрой Латв. ССР ЛАТГИПРОПРОМ г. Рига		
Гл. спец.		Суханосов		10.04.80				
Н. контр.		Колмец		8.04.80				
Утв.		Рубинс		10.04.80				

Инв. № подл. | Подп. и дата | Взам. инв. № | Инв. № дубл. | Подп. и дата

17077-23 39

Копир. Тукиш Формат 11

64.33.04.900 СБ

Типовой проект 903-1-183 Альбом 6.1

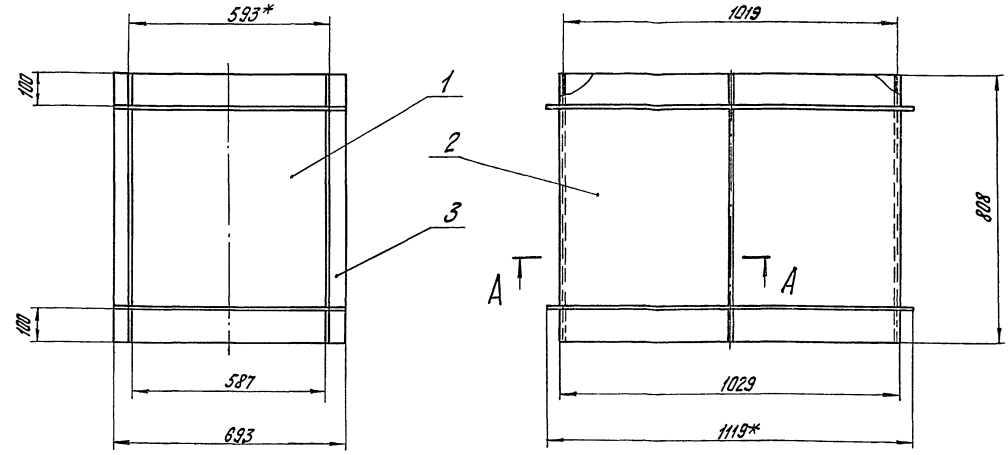

А – А
М1:2

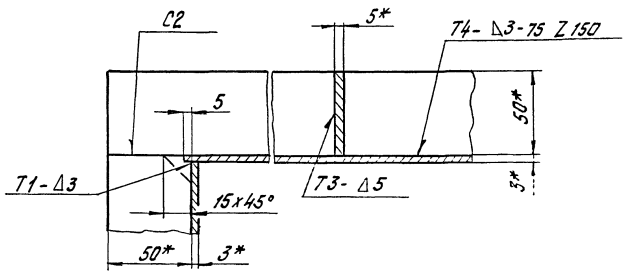

1. * Размеры для справок.
2. Неуказанные предельные отклонения размеров $\pm \frac{IT14}{2}$.
3. Сварные швы по ГОСТ 5264-69.
4. Обработка поверхностей реза деталей Б4 $\sqrt{40}$

					64.33.04.900 СБ		
Изм.	Лист	№ докум.	Подп.	Дата	Короб сборочный чертеж	Лит.	Масса	Масштаб
Разраб.		Янкелевич		4.04.80			78,3	1:10
Пров.		Зилеспьис		4.04.80		Лист	Листов 1
Гл. спец.		Суханосов		10.04.80		Госстрой Латв. ССР ЛАТГИПРОПРОМ г. Рига	
Н. контр.		Карлмец		9.04.80			
Утв.		Рубина		10.04.80			

Копир. Тукиш — Формат 12

64.33.05.000

Типовой проект 903-1-183 Альбом 6.1

Формат	Зона	Поз.	Обозначение	Наименование	Кол.	Примечание
				Документация		
12			64.33.05.000 СБ	Сборочный чертеж		
				Детали		
11		1	64.33.05.001	Фланец	1	
12		2	64.33.05.002	Переход	1	
Б4		3	64.33.05.003	Кольцо		
				Труба 325х8 ГОСТ 10704-76 / В-БСт3сп ГОСТ 10705-63*	1	12,5кг

					64.33.05.000			
Изм.	Лист	№ докум.	Подп.	Дата	Переход	Лит.	Лист	Листов
Разраб.		Янкелевич		4.04.80				1
Пров.		Зилеспьис		4.04.80		Госстрой Латв. ССР ЛАТГИПРОПРОМ г. Рига		
Гл. спец.		Суханосов		10.04.80				
Н. контр.		Карлмец		9.04.80				
Утв.		Рубина		10.04.80				

Копир. Тукиш — Формат 11

64.33.05.001

Типовой проект 903-1-183 Альбом 6.1

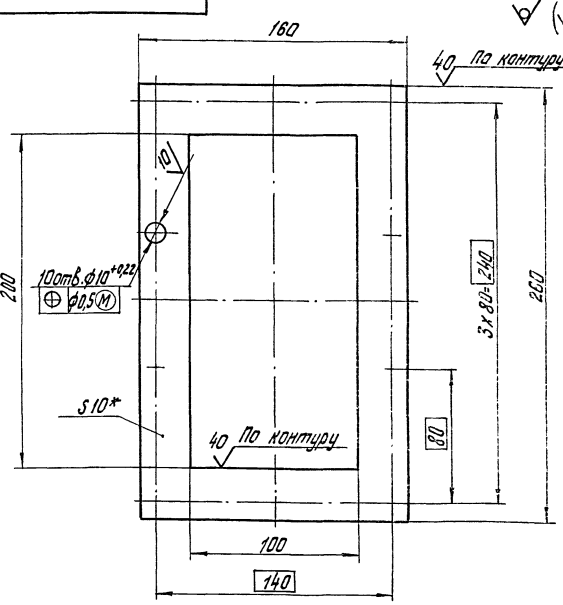

1. * Размер для справок.
2. Неуказанные предельные отклонения размеров $\pm \frac{IT14}{2}$.

					64.33.05.001			
Изм.	Лист	№ докум.	Подп.	Дата	Фланец	Лит.	Масса	Масштаб
Разраб.		Янкелевич		4.04.80			1,7	1:2
Пров.		Зилеспьис		4.04.80		Лист	Листов 1
Гл. спец.		Суханосов		10.04.80		Госстрой Латв. ССР ЛАТГИПРОПРОМ г. Рига	
Н. контр.		Карлмец		9.04.80	Лист 10 ГОСТ 19903-74 / 8 Ст3сп3 ГОСТ 14637-69		
Утв.		Рубина		10.04.80			

Копир. Тукиш — Формат 11

Инв. № подл. | Подп. и дата | Взам. инв. № | Инв. № дубл. | Подп. и дата

ГПОПР-23 40

64.33.05.000 СБ

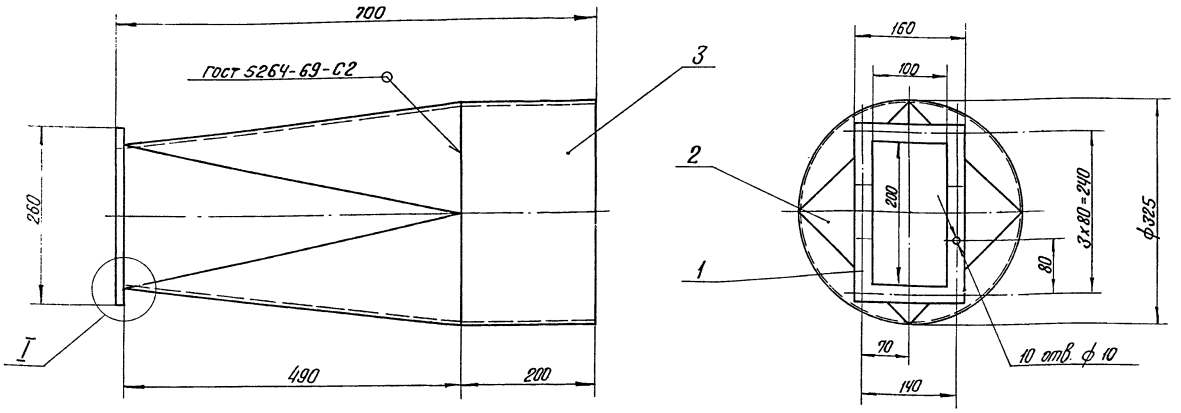

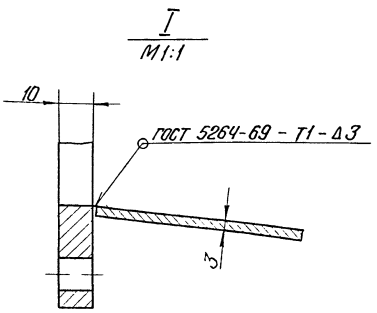

Размеры для справок.

					64.33.05.000 СБ			
Изм.	Лист	№ докум.	Подп.	Дата	Переход. Сборочный чертеж.	Лит.	Масса	Масштаб
Разраб.		Янкелович		4.04.80			24,5	1:5
Пров.		Зилгалвис		4.04.80		Лист	Листов 1	
Гл.спец.		Сухоносов		10.04.80		Госстрой Латв. ССР ЛАТГИПРОПРОМ г. Рига		
Н.контр.		Колмец		8.04.80				
Утв.		Рубинс		10.04.80				

Копир. В. Гуч-

Формат 12

64.33.05.002

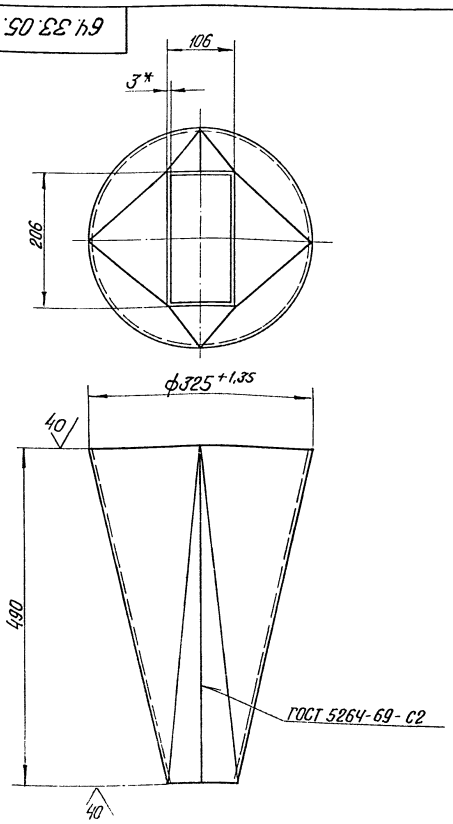

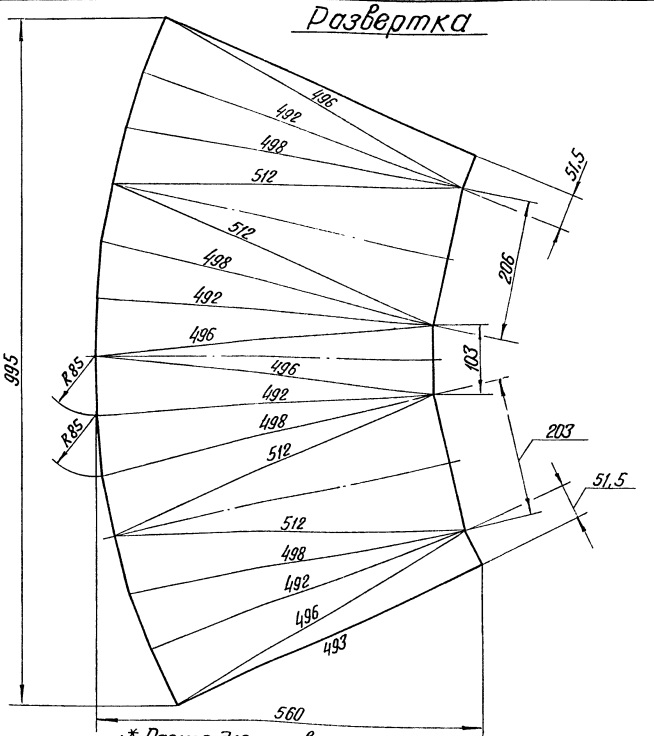

1.* Размер для справок.

2. Неуказанные предельные отклонения размеров $\pm\frac{IT14}{2}$.

					64.33.05.002			
Изм.	Лист	№ докум.	Подп.	Дата	Переход	Лит.	Масса	Масштаб
Разраб.		Янкелович		4.04.80			10,3	1:5
Пров.		Зилгалвис		4.04.80		Лист	Листов 1	
Гл.спец.		Сухоносов		10.04.80		Госстрой Латв. ССР ЛАТГИПРОПРОМ г. Рига		
Н.контр.		Колмец		8.04.80				
Утв.		Рубинс		10.04.80				

Лист 3 ГОСТ 19903-74 / ВСтЗ СП3 ГОСТ 16523-70*

Типовой проект 903-1-183 Альбом 0.1

64.33.06.000СБ

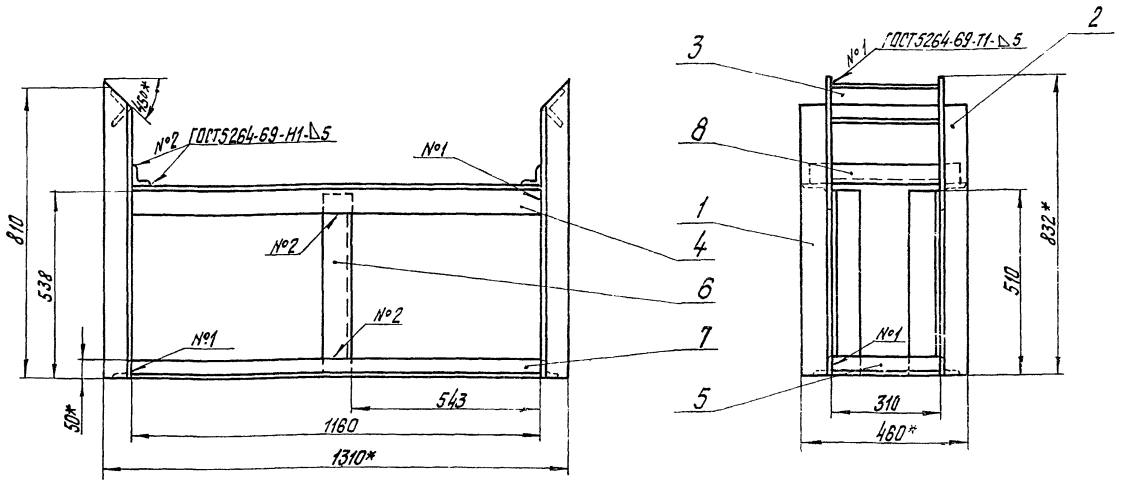

1. * Размеры для справок.
2. Неуказанные предельные отклонения размеров $\pm \frac{IT14}{2}$.
3. Обработка поверхностей реза деталей Б4 40/.

Изм.	Лист	№ докум.	Подп.	Дата	64.33.06.000СБ	Лит.	Масса	Масштаб
Разраб.		Эйдиньш		4.08.80	Опора кармана		74,2	1:10
Пров.		Зилгалвис		4.04.80	Сборочный чертеж.	Лист	Листов 1	
Гл. спец.		Сухоносов		10.04.80		Госстрой Латв. ССР		
Н. контр.		Колмец		10.04.80		ЛАТГИПРОПРОМ		
Утв.		Рубинс		10.04.80		г. Рига		

Копир. Тукиш Формат 12

Формат	Зона	Поз.	Обозначение	Наименование	Кол.	Примечание
				Документация		
12			64.33.06.000СБ	Сборочный чертеж		
				Детали		
11		1	64.33.06.001	Стойки	2	
11		2	64.33.06.001-01	Стойка	2	
Б4		3	64.33.06.002	Полка		
				Уголок Б-75х75х7 ГОСТ 8509-72 / ВСт3сп3 ГОСТ 535-79	2	2,5кг
Б4		4	64.33.06.003	Полка		
				Уголок Б-75х75х7 ГОСТ 8509-72 / ВСт3сп3 ГОСТ 535-79	2	9,3кг
Б4		5	64.33.06.004	Подпятник		
				Уголок Б-50х50х5 ГОСТ 8509-72 / ВСт3сп3 ГОСТ 535-79	2	1,2кг
Б4		6	64.33.06.005	Стойка		
				Уголок Б-75х75х7 ГОСТ 8509-72 / ВСт3сп3 ГОСТ 535-79	2	4,1кг
Б4		7	64.33.06.006	Подпятник		
				Уголок Б-50х50х5 ГОСТ 8509-72 / ВСт3сп3 ГОСТ 535-79	2	4,4кг
Б4		8	64.33.06.007	Полка		
				Уголок Б-75х75х7 ГОСТ 8509-72 / ВСт3сп3 ГОСТ 535-79		
				L=420±5мм	2	3,4кг

Изм.	Лист	№ докум.	Подп.	Дата	64.33.06.000	Лит.	Лист	Листов
Разраб.		Эйдиньш		4.08.80	Опора кармана			1
Пров.		Зилгалвис		4.04.80		Госстрой Латв. ССР		
Гл. спец.		Сухоносов		10.04.80		ЛАТГИПРОПРОМ		
Н. контр.		Колмец		10.04.80		г. Рига		
Утв.		Рубинс		10.04.80				

Копир. Тукиш Формат 11

Типовой проект 903-1-183 Альбом 6.1

64.33.06.001

64.33.06.001

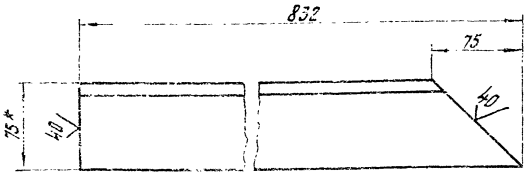

64.33.06.001-01-Зеркальное отражение
Остальное- см. 64.33.06.001.



1. * Размер для справок.
2. Неуказанные предельные отклонения размеров $\pm \frac{IT14}{2}$.

Изм.	Лист	№ докум.	Подп.	Дата	64.33.06.001	Лит.	Масса	Масштаб
Разраб.		Эйдиньш		4.08.80	Стойка		6,1	1:2
Пров.		Зилгалвис		4.04.80		Лист	Листов 1	
Гл. спец.		Сухоносов		10.04.80	Уголок Б-75х75х7 ГОСТ 8509-72 / ВСт3сп3 ГОСТ 535-79	Госстрой Латв. ССР		
Н. контр.		Колмец		10.04.80		ЛАТГИПРОПРОМ		
Утв.		Рубинс		10.04.80		г. Рига		

Инв. № подл. | Подп. и дата | Взам. инв. № | Инв. № дубл. | Подп. и дата

Копир. Тукиш Формат 11

Формат	Зона	Поз.	Обозначение	Наименование	Кол.	Примечание
				Документация		
11			64.33.07.000СБ	Сборочный чертеж		
				Детали		
11		1	64.33.07.001	Балка	1	
64		2	64.33.07.002	Полка		
				Швеллер 12 ГОСТ 8240-72 / ВСт3сп3 ГОСТ 535-79	1	13,0 кг
64		3	64.33.07.003	Плита		
				Лист 5 ГОСТ 19903-74 / ВСт3сп3 ГОСТ 14637-69*	1	1,89 кг

64.33.07.000

Изм.	Лист	№ докум.	Подп.	Дата
Разраб.		Ионова		4.04.80
Пров.		Зилгалвис		4.04.80
Гл. спец.		Сухоносов		10.04.80
Н. контр.		Колмец		8.04.80
Утв.		Рубинс		10.04.80

Опора

Лит.	Лист	Листов
		1

Госстрой Латв. ССР ЛАТГИПРОПРОМ г. Рига

Копир. Чуб/- Формат 11

Альбом 6.1

Типовой проект 903-1-183

64.33.07.000СБ

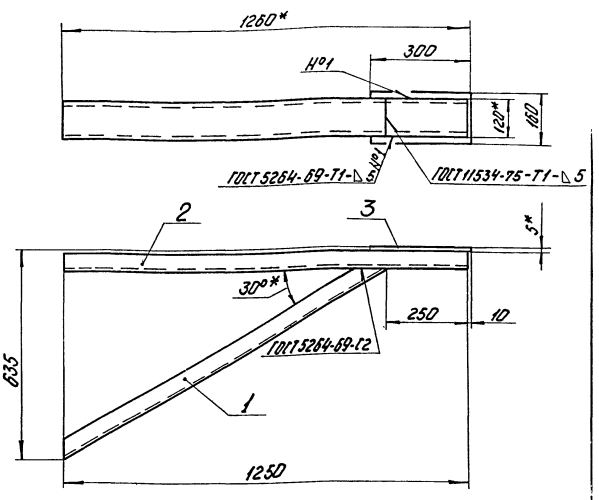

1* Размеры для справок.
2 Неуказанные предельные отклонения размеров ± $\frac{IT14}{2}$.
3 Обработка поверхностей реза деталей Б40 √.

64.33.07.000 СБ

Изм.	Лист	№ докум.	Подп.	Дата
Разраб.		Ионова		4.04.80
Пров.		Зилгалвис		4.04.80
Гл. спец.		Сухоносов		10.04.80
Н. контр.		Колмец		8.04.80
Утв.		Рубинс		10.04.80

Опора
Сборочный чертеж.

Лит.	Масса	Масштаб
	26,4	1:10

Лист | Листов 1

Госстрой Латв. ССР ЛАТГИПРОПРОМ г. Рига

Копир. Чуб/- Формат 11

Инв. № подл. | Подп. и дата | Взам. инв. № | Инв. № дубл. | Подп. и дата

64.33.07.001

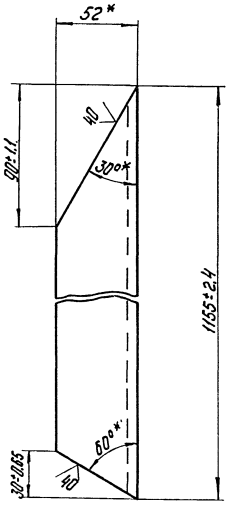

* Размер для справок

64.33.07.001

Изм.	Лист	№ докум.	Подп.	Дата
Разраб.		Ионова		4.04.80
Пров.		Зилгалвис		4.04.80
Гл. спец.		Сухоносов		10.04.80
Н. контр.		Колмец		8.04.80
Утв.		Рубинс		10.04.80

Балка

Лит.	Масса	Масштаб
	11,5	1:2

Лист | Листов 1

Швеллер 12 ГОСТ 8240-72 / ВСт3сп3 ГОСТ 535-79

Госстрой Латв. ССР ЛАТГИПРОПРОМ г. Рига

Копир. Чуб/- Формат 11

Альбом 6.1

Типовой проект 903-1-183

Формат	Зона	Поз.	Обозначение	Наименование	Кол.	Примечание
				Документация		
11			64.33.08.000СБ	Сборочный чертеж		
				Детали		
11		1	64.33.08.001	Стойка	1	
11		2	64.33.08.001-01	Стойка	1	
11		3	64.33.08.002	Распорка	4	
64		4	64.33.08.003	Балка		
				Швеллер 16 ГОСТ 8240-72 / ВСт3сп3 ГОСТ 535-79	1	17,6 кг
64		5	64.33.08.004	Пластина		
				Лист 10 ГОСТ 19903-74 / ВСт3сп3 ГОСТ 14637-69*	2	1,3 кг

64.33.08.000

Изм.	Лист	№ докум.	Подп.	Дата
Разраб.		Зидиньш		4.04.80
Пров.		Зилгалвис		4.04.80
Гл. спец.		Сухоносов		10.04.80
Н. контр.		Колмец		8.04.80
Утв.		Рубинс		10.04.80

Опора

Лит.	Лист	Листов
		1

Госстрой Латв. ССР ЛАТГИПРОПРОМ г. Рига

Копир. Чуб/- Формат 11

Инв. № подл. | Подп. и дата | Взам. инв. № | Инв. № дубл. | Подп. и дата

64.33.08.000 СБ

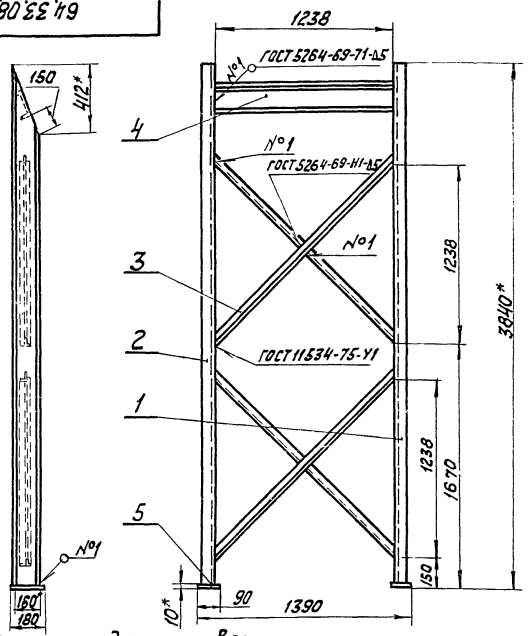

1.* Размеры для справок.
2. Неуказанные предельные отклонения размеров $\pm \frac{IT14}{2}$
3. Обработка поверхностей реза деталей $БЧ^{40}/$.

Изм.	Лист	№ докум.	Подп.	Дата	64.33.08.000 СБ			
Разраб.		Эйдиньш		4.04.80	Опора Сборочный чертеж	Лит.	Масса	Масштаб
Пров.		Зилгалвис		4.04.80			150	1:25
Гл.спец.		Сухоносов		10.04.80		Лист	Листов	
Н.контр.		Колмец		8.04.80		Госстрой Латв.ССР ЛАТГИПРОПРОМ г. Рига		
Утв.		Рубина		10.04.80				

Копир. Кітиф. формат 11

64.33.08.001

Типовой проект 903-1-183 Альбом 6.1

64.33.08.001

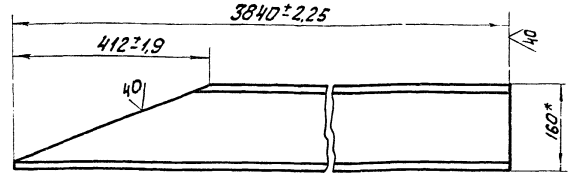

64.33.08.001-01 - зеркальное отражение.
Остальное - см. 64.33.08.001

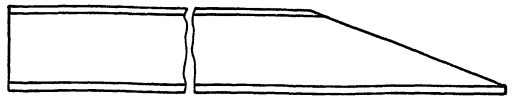

* Размер для справок.

Изм.	Лист	№ докум.	Подп.	Дата	64.33.08.001			
Разраб.		Эйдиньш		4.04.80	Стойка	Лит.	Масса	Масштаб
Пров.		Зилгалвис		4.04.80			51,6	1:5
Гл.спец.		Сухоносов		10.04.80		Лист	Листов 1	
Н.контр.		Колмец		8.04.80	Швеллер 6 ГОСТ 8240-72 / В Ст3 Сп3 ГОСТ 535-79	Госстрой Латв.ССР ЛАТГИПРОПРОМ г. Рига		
Утв.		Рубина		10.04.80				

Подп. и дата | Взам. инв. № | Инв. № дубл. | Подп. и дата | Инв. № подл.

Копир. Кітиф. формат 11

64.33.08.002

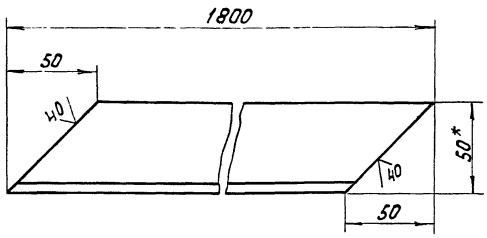

1.* Размер для справок.
2. Неуказанные предельные отклонения размеров $\pm \frac{IT14}{2}$

Изм.	Лист	№ докум.	Подп.	Дата	64.33.08.002			
Разраб.		Эйдиньш		4.04.80	Распорка	Лит.	Масса	Масштаб
Пров.		Зилгалвис		4.04.80			6,6	1:2
Гл.спец.		Сухоносов		10.04.80		Лист	Листов 1	
Н.контр.		Колмец		8.04.80	Уголок Б-50×50×5 ГОСТ 8509-72 / В Ст3 Сп3 ГОСТ 535-79	Госстрой Латв.ССР ЛАТГИПРОПРОМ г. Рига		
Утв.		Рубина		10.04.80				

Копир. Кітиф. формат 11

Типовой проект 903-1-183 Альбом 6.1

Формат	Зона	Поз.	Обозначение	Наименование	Кол.	Примечание
				Документация		
11			64.33.09.000 СБ	Сборочный чертеж		
				Детали		
11		1	64.33.09.001	Распорка	1	
БЧ		2	64.33.09.002	Полка		
				Швеллер 12 ГОСТ 8240-72 / В Ст3 Сп3 ГОСТ 535-79	1	19,2 кг

Изм.	Лист	№ докум.	Подп.	Дата	64.33.09.000			
Разраб.		Эйдиньш		4.04.80	Опора	Лит.	Лист	Листов 1
Пров.		Зилгалвис		4.04.80				
Гл.спец.		Сухоносов		10.04.80		Госстрой Латв.ССР ЛАТГИПРОПРОМ г. Рига		
Н.контр.		Колмец		8.04.80				
Утв.		Рубина		10.04.80				

Подп. и дата | Взам. инв. № | Инв. № дубл. | Подп. и дата | Инв. № подл.

Копир. Кітиф. формат 11

64.33.09.000 СБ

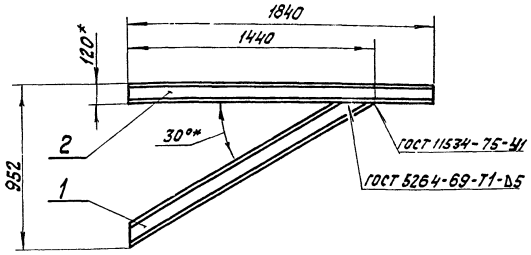

1.* Размеры для справок.
2. Неуказанные предельные отклонения размеров $\pm\frac{IT14}{2}$
3. Обработка поверхностей реза деталей БЧ 40/

Изм.	Лист	№ докум.	Подп.	Дата	64.33.09.000 СБ			
Разраб.		Эйдиньш		4.08.80	Опора	Лит.	Масса	Масштаб
Пров.		Зилгалвис		4.04.80	Сборочный чертеж		35	1:20
Гл.спец.		Сухоносов		10.04.80		Лист	Листов 1	
Н.контр.		Колмец		8.04.80		Госстрой Латв.ССР ЛАТГИПРОПРОМ г. Рига		
Утв.		Рубинс		10.04.80				

Копировал: Кіфиф — формат 11В

64.33.09.001

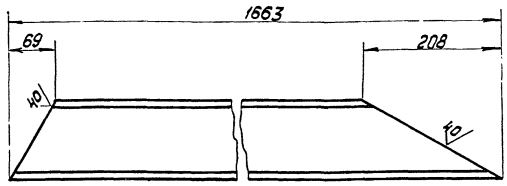

64.33.09.001-01- зеркальное отражение
Остальное - см. 64.33.09.001

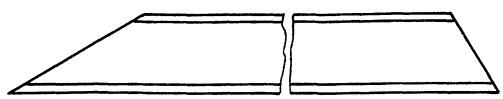

Неуказанные предельные отклонения размеров $\pm\frac{IT14}{2}$.

Изм.	Лист	№ докум.	Подп.	Дата	64.33.09.001			
Разраб.		Эйдиньш		4.08.80	Распорка	Лит.	Масса	Масштаб
Пров.		Зилгалвис		4.04.80			15,8	1:5
Гл.спец.		Сухоносов		10.04.80		Лист	Листов 1	
Н.контр.		Колмец		8.04.80	Швеллер 12 ГОСТ 8240-72 / В Ст3сп3 ГОСТ 535-79	Госстрой Латв.ССР ЛАТГИПРОПРОМ г. Рига		
Утв.		Рубина		10.04.80				

Копир. Кіфиф — формат 11В

Типовой проект 903-1-183 Альбом 6.1

Инв. № подл. | Подп. и дата | Взам. инв. № | Инв. № дубл. | Подп. и дата

Формат	Зона	Поз.	Обозначение	Наименование	Кол.	Примечание
				Документация		
11			64.33.10.000 СБ	Сборочный чертеж		
				Детали		
11		1	64.33.09.001-01	Распорка	1	
БЧ		2	64.33.10.001	Полка		
				Швеллер 12 ГОСТ 8240-72 / В Ст3сп3 ГОСТ 535-79	1	19,2 кг

Изм.	Лист	№ докум.	Подп.	Дата	64.33.10.000			
Разраб.		Эйдиньш		4.08.80	Опора	Лит.	Лист	Листов
Пров.		Зилгалвис		4.04.80				1
Гл.спец.		Сухонов		10.04.80		Госстрой Латв.ССР ЛАТГИПРОПРОМ г. Рига		
Н.контр.		Колмец		8.04.80				
Утв.		Рубинс		10.04.80				

64.33.10.000 СБ

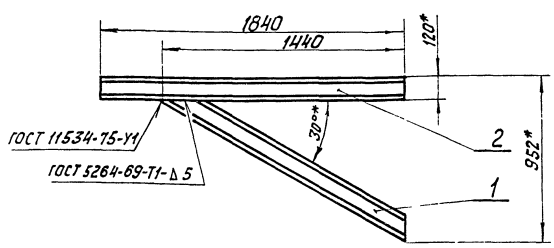

1.* Размеры для сравок.
2. Неуказанные предельные отклонения размеров $\pm\frac{IT14}{2}$.
3. Обработка поверхностей реза деталей БЧ 40/.

Изм.	Лист	№ докум.	Подп.	Дата	64.33.10.000 СБ			
Разраб.		Эйдиньш		4.08.80	Опора	Лит.	Масса	Масштаб
Пров.		Зилгалвис		4.04.80	Сборочный чертеж		35	1:20
Гл.спец.		Сухоносов		10.04.80		Лист	Листов 1	
Н.контр.		Колмец		8.04.80		Госстрой Латв.ССР ЛАТГИПРОПРОМ г. Рига		
Утв.		Рубинс		10.04.80				

Типовой проект 903-1-183 Альбом 6.1

Инв. № подл. | Подп. и дата | Взам. инв. № | Инв. № дубл. | Подп. и дата

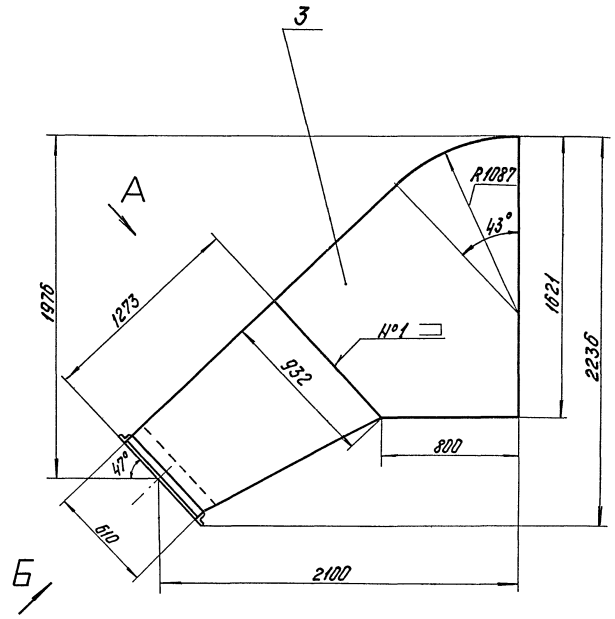

Вид А повернуто

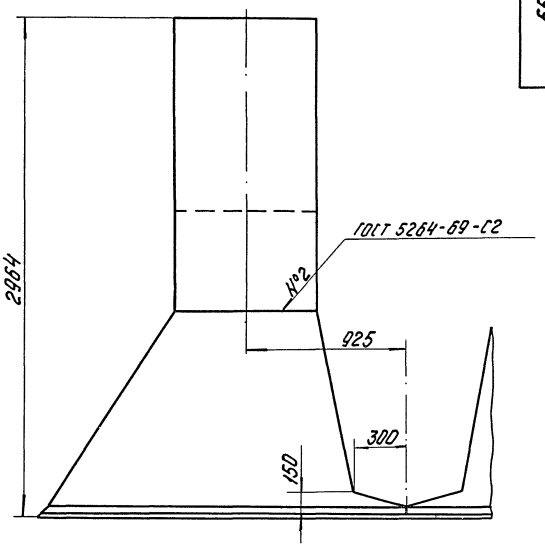

Вид Б повернуто

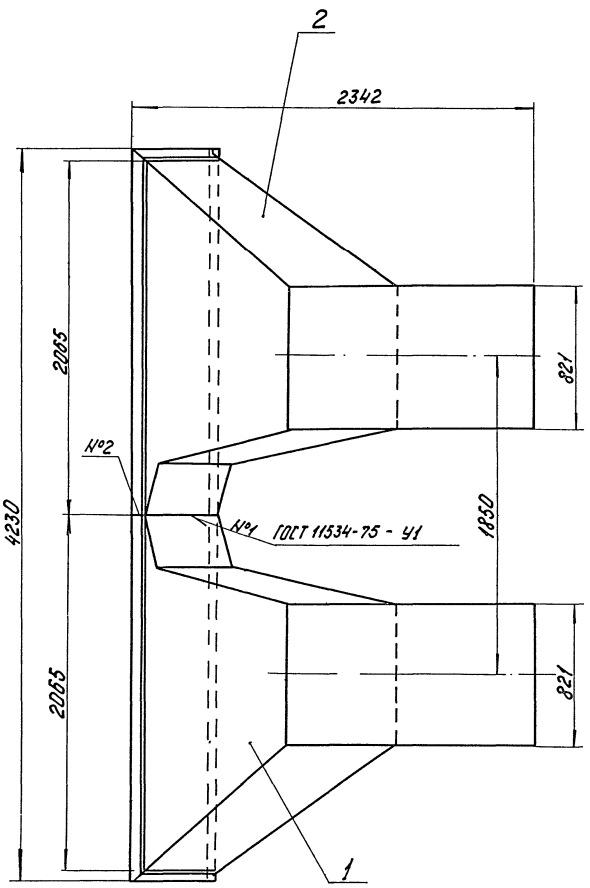

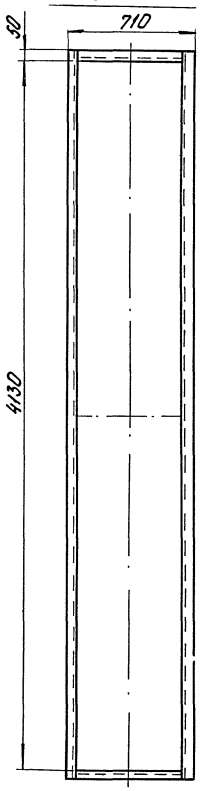

Размеры для справок.

65.33.01.000 СБ

Изм.	Лист	№ докум.	Подп.	Дата	Переход Сборочный чертеж.	Лит.	Масса	Масштаб
Разраб.		Зилгалвис		4.04.80			723,2	1:20
Пров.		Колмец		8.04.80		Лист	Листов 1	
Гл. спец.		Сухоносов		10.04.80		Госстрой Латв. ССР ЛАТГИПРОПРОМ г. Рига		
Н. контр.		Колмец		8.04.80				
Утв.		Рубинс		10.04.80				

17077-23 46 Копир. 4и31- Формат 12

Альбом 6.1

Типовой проект 903-1-183 Альбом 6.1

Формат	Зона	Поз.	Обозначение	Наименование	Кол.	Примечание
				Документация		
22			65.33.01.000 СБ	Сборочный чертеж		
				Сборочные единицы		
11		1	65.33.01.100	Переход	1	
11		2	65.33.01.200	Переход	1	
11		3	65.33.01.300	Колено	2	

Изм.	Лист	№ докум.	Подп.	Дата
Разраб.	Зинсалвис			4.04.80
Пров.	Колпец			4.04.80
Т. контр.	Соломонов			5.04.80
Н. контр.	Колпец			5.04.80
Утв.	Рубинс			10.04.80

65.33.01.000

Переход

Лит.	Лист	Листов
		1

Госстрой Латв. ССР ЛАТГИПРОПРОМ 2. Рига

Копировал Бралина Формат А1

Типовой проект 903-1-183 Альбом 6.1

Формат	Зона	Поз.	Обозначение	Наименование	Кол.	Примечание
				Документация		
12			65.33.01.100 СБ	Сборочный чертеж		
				Сборочные единицы		
11		1	65.33.01.110	Фланец	1	
				Детали		
11		2	65.33.01.101	Стенка	1	
11		3	65.33.01.102	Стенка	1	
11		4	65.33.01.103	Стенка	1	
11		5	65.33.01.104	Стенка	1	
				Материалы		
				Полоса 5х50 ГОСТ 103-76 ВСт3пс2 ГОСТ 535-79	6,2	м

Инв. № подл. | Подп. и дата | Взам. инв. № | Инв. № дубл. | Подп. и дата

Изм.	Лист	№ докум.	Подп.	Дата
Разраб.	Янкелович			4.04.80
Пров.	Зинсалвис			4.04.80
Т. спец.	Соломонов			5.04.80
Н. контр.	Колпец			5.04.80
Утв.	Рубинс			10.04.80

65.33.01.100

Переход

Лит.	Лист	Листов
		1

Госстрой Латв. ССР ЛАТГИПРОПРОМ 2. Рига

Копировал Бралина Формат А1

65.33.01.100 СБ

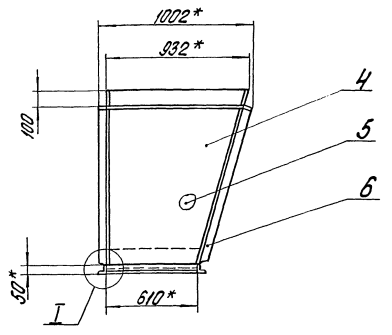

Вид Б

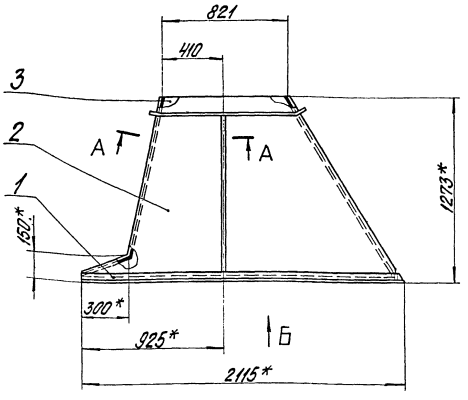

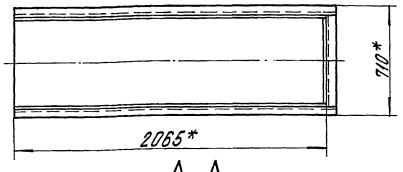

А-А
М 1:2

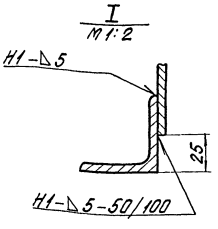

1.* Размеры для справок.
2. Неуказанные предельные отклонения размеров $\pm\frac{IT14}{2}$.
3. Сварные швы по ГОСТ 5264-69.

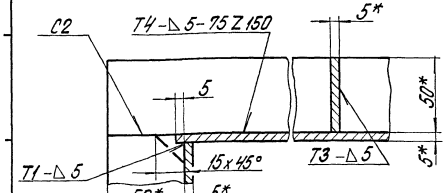

Изм.	Лист	№ докум.	Подп.	Дата
Разраб.	Янкелович			4.04.80
Пров.	Зинсалвис			4.04.80
Т. спец.	Соломонов			5.04.80
Н. контр.	Колпец			5.04.80
Утв.	Рубинс			10.04.80

65.33.01.100 СБ

Переход
Сборочный чертеж

Лит.	Масса	Масштаб
	255	1:20
Лист	Листов 1	

Госстрой Латв. ССР ЛАТГИПРОПРОМ 2. Рига

Альбом 6.1

Типовой проект 903-1-183

Форм.	Зона	Поз.	Обозначение	Наименование	Кол.	Примечание
				Документация		
11			65.33.01.110 СБ	Сборочный чертёж		
				Детали		
Б4		1	65.33.01.111	Полка		
				Уголок Б-50×50×5 ГОСТ 8509-72 / ВСт3сп3 ГОСТ 535-79	2	8 кг
Б4		2	65.33.01.112	Полка		
				Уголок Б-50×50×5 ГОСТ 8509-72 / ВСт3сп3 ГОСТ 535-79	1	2,3 кг

Инв. № подл. | Подп. и дата | Взам. инв. № | Инв. № дубл. | Подп. и дата

65.33.01.110

Изм.	Лист	№ докум.	Подп.	Дата
Разраб.		Янкелович		4.04.80
Пров.		Зилгалвис		4.04.80
Гл. спец.		Сухоносов		4.04.80
Н. контр.		Колмец		8.04.80
Утв.		Рубинс		10.04.80

Фланец

Лит.	Лист	Листов
		1

Госстрой Латв. ССР ЛАТГИПРОПРОМ г. Рига

Копировал: Макс Формат 11

65.33.01.110 СБ

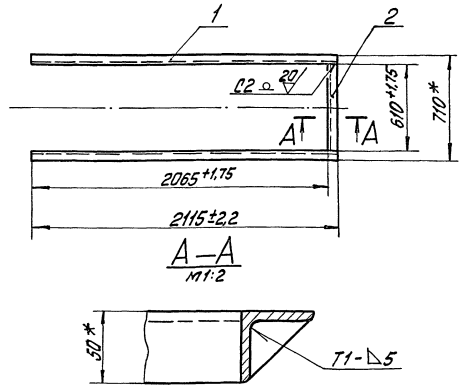

1 * Размеры для справок.
2 Сварные швы по ГОСТ 5264-69.
3. Обработка поверхностей реза деталей Б4 40/.

65.33.01.110 СБ

Изм.	Лист	№ докум.	Подп.	Дата
Разраб.		Янкелович		4.04.80
Пров.		Зилгалвис		4.04.80
Гл. спец.		Сухоносов		10.04.80
Н. контр.		Колмец		8.04.80
Утв.		Рубинс		10.04.80

Фланец
Сборочный чертёж

Лит.	Масса	Масшт.
	20,6	1:20

Лист | Листов 1

Госстрой Латв. ССР ЛАТГИПРОПРОМ г. Рига

Копировал: Макс Формат 11

65.33.01.101

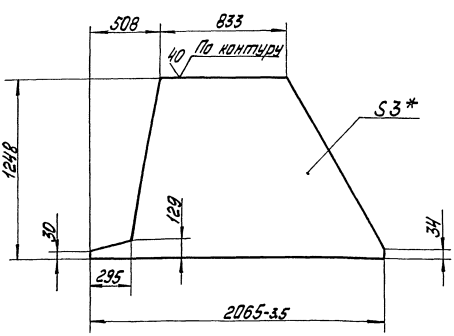

1 * Размер для справок.
2 Неуказанные предельные отклонения размеров $\pm\frac{IT14}{2}$.

65.33.01.101

Изм.	Лист	№ докум.	Подп.	Дата
Разраб.		Янкелович		4.04.80
Пров.		Зилгалвис		4.04.80
Гл. спец.		Сухоносов		10.04.80
Н. контр.		Колмец		8.04.80
Утв.		Рубинс		10.04.80

Стенка

Лит.	Масса	Масшт.
	67,5	1:20

Лист | Листов 1

Лист 5 ГОСТ 19903-74 / ВСт3сп3 ГОСТ 14637-69*

Госстрой Латв. ССР ЛАТГИПРОПРОМ г. Рига

Копировал: Макс Формат 11

65.33.01.102

40/(√)

65.33.01.102

ВидА повёрнуто

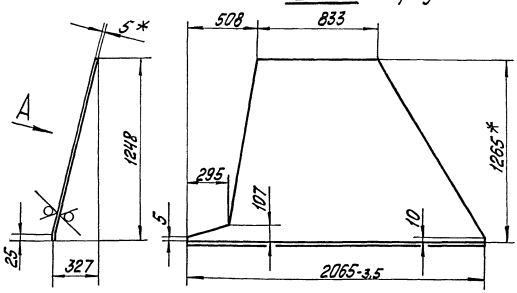

65.33.01.102-01 - зеркальное отражение
Остальное см. 65.33.01.102



1. * Размеры для справок.
2 Неуказанные предельные отклонения размеров $\frac{IT14}{2}$.

65.33.01.102

Изм.	Лист	№ докум.	Подп.	Дата
Разраб.		Янкелович		4.04.80
Пров.		Зилгалвис		4.04.80
Гл. спец.		Сухоносов		10.04.80
Н. контр.		Колмец		8.04.80
Утв.		Рубинс		10.04.80

Стенка

Лит.	Масса	Масшт.
	67,9	1:20

Лист | Листов 1

Лист 5 ГОСТ 19903-74 / ВСт3сп3 ГОСТ 14637-69*

Госстрой Латв. ССР ЛАТГИПРОПРОМ г. Рига

Копировал: Макс Формат 11

65.33.01.103

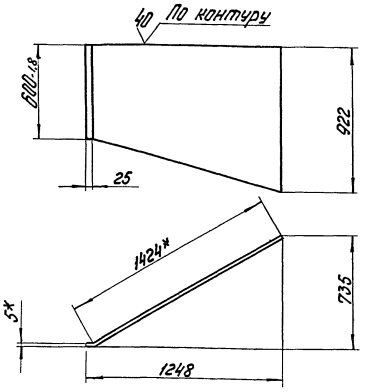

65.33.01.103-01 - зеркальное отражение
Остальное см. 65.33.01.103



1* Размеры для справок.
2 Неуказанные предельные отклонения размеров $\pm\frac{11.14}{2}$

| | | |

65.33.01.200 СБ

Альбом 6.1

Типовой проект 903-1-183

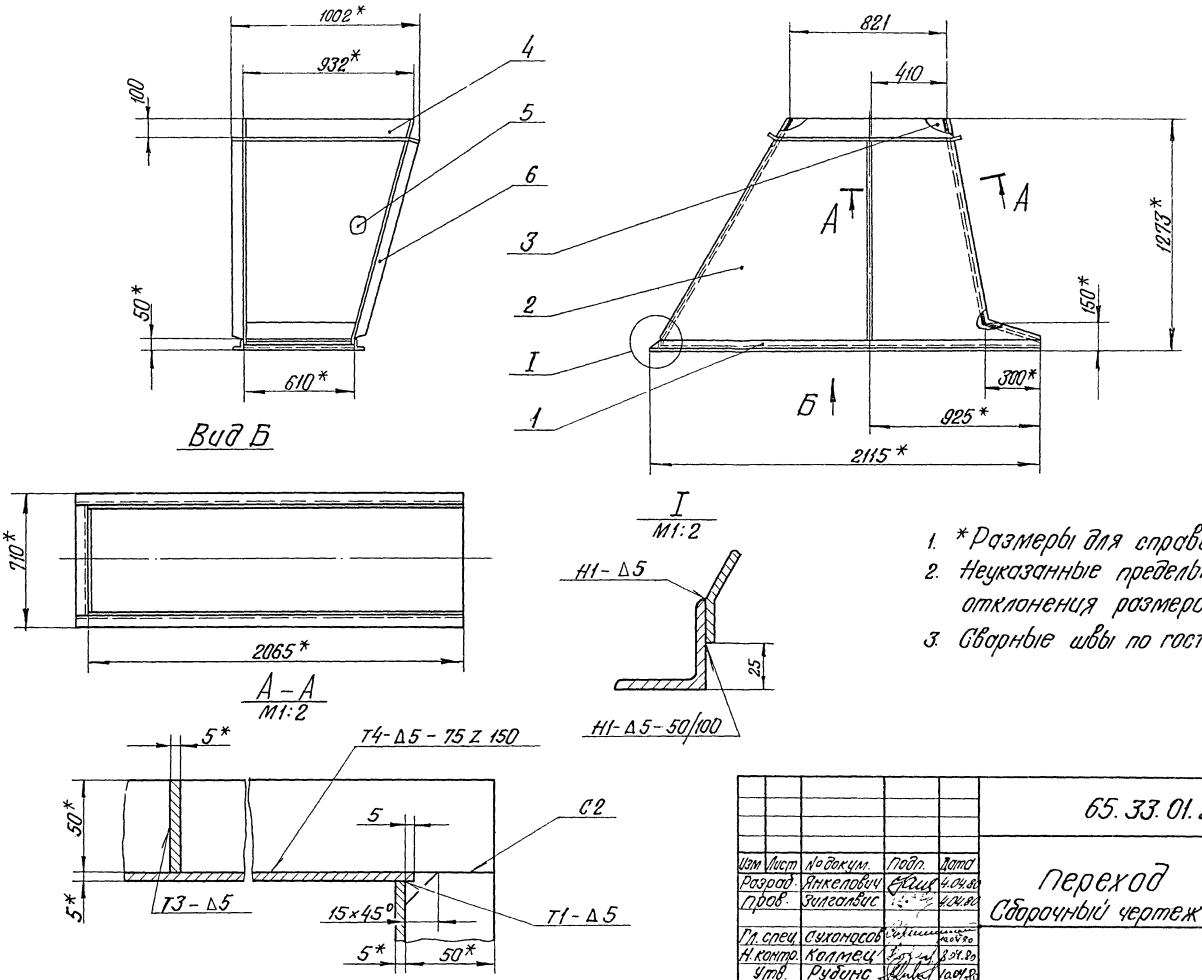

1. *Размеры для справок.
2. Неуказанные предельные отклонения размеров $\pm\frac{IT14}{2}$.
3. Сварные швы по гост 5264-69.

					65.33.01.200 СБ			
Изм	Лист	№ докум.	Подп.	Дата	Переход Сборочный чертеж	Лит.	Масса	Масштаб
Разраб.		Янкелович		4.04.80			255	1:20
Пров.		Зилгалвис		4.04.80		Лист	Листов 1	
Гл. спец.		Сухоносов		10.04.80		Госстрой Латв. ССР ЛАТГИПРОПРОМ г. Рига		
Н. контр.		Колмец		8.04.80				
Утв.		Рубинс		10.04.80				

Копир. В. Бурц

Формат 12

65.33.01.300 СБ

Альбом 6.1

Типовой проект 903-1-183

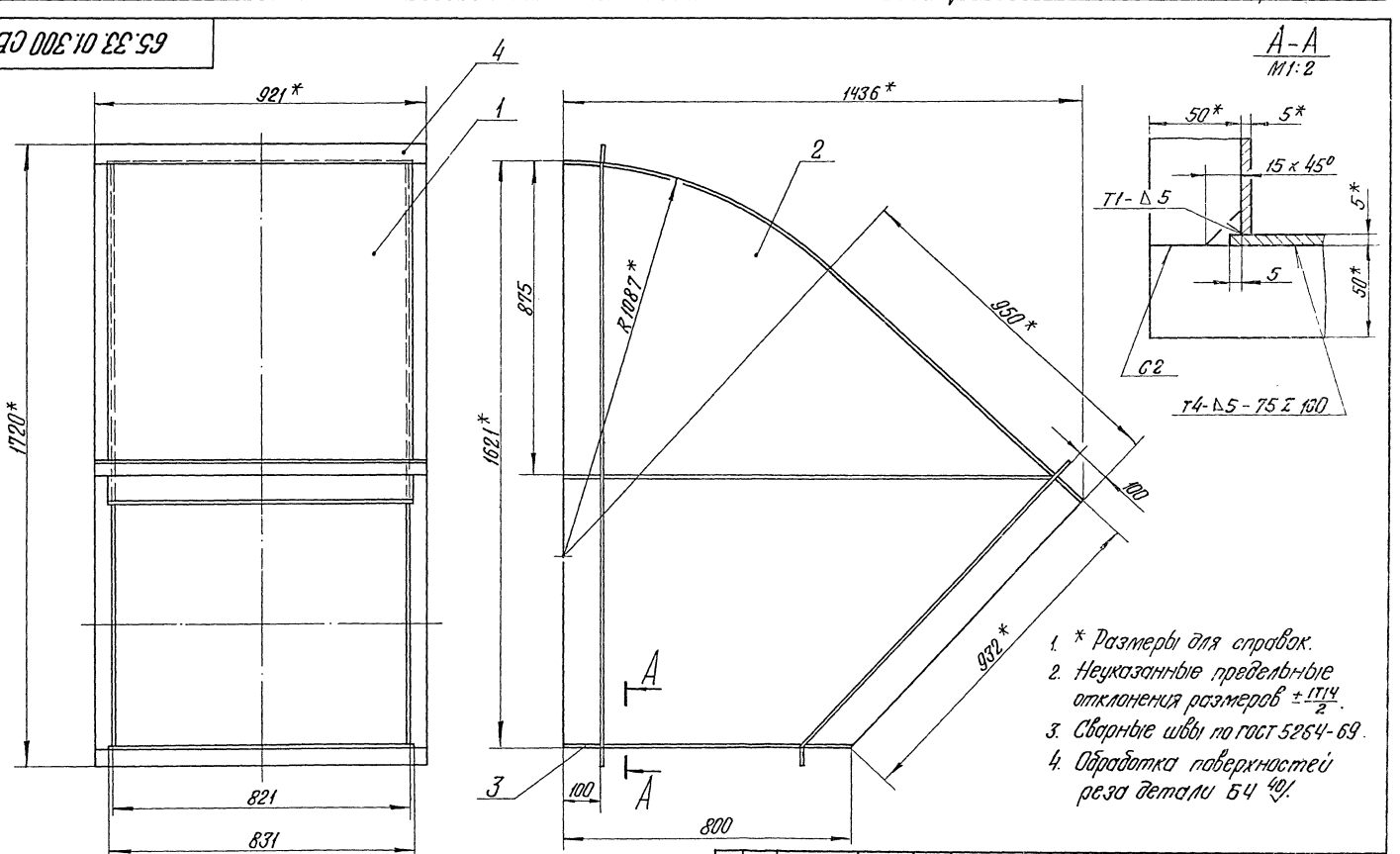

1. * Размеры для справок.
2. Неуказанные предельные отклонения размеров $\pm\frac{IT14}{2}$.
3. Сварные швы по гост 5264-69.
4. Обработка поверхностей реза детали Б4 40/.

					65.33.01.300 СБ			
Изм	Лист	№ докум.	Подп.	Дата	Колено Сборочный чертеж	Лит.	Масса	Масштаб
Разраб.		Янкелович		4.04.80			213.2	1:10
Пров.		Зилгалвис		4.04.80		Лист	Листов 1	
Гл. спец.		Сухоносов		10.04.80		Госстрой Латв. ССР ЛАТГИПРОПРОМ г. Рига		
Н. контр.		Колмец		8.04.80				
Утв.		Рубинс		10.04.80				

65.33.01.301

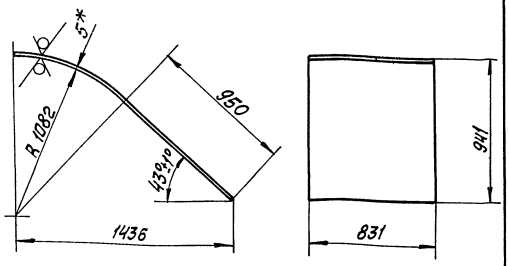

1 * Размеры для справок.
2 Неуказанные предельные отклонения размеров $\pm \frac{IT14}{2}$.

Изм.	Лист	№ докум.	Подп.	Дата	65.33.01.301			
Разраб.		Янкелович		4.04.80	Стенка	Лит.	Масса	Масштаб
Пров.		Зилгалвис		4.04.80			58	1:20
Гл. спец.		Сухоносов		10.04.80		Лист	Листов 1	
Н. контр.		Колпец		10.04.80	Лист 5 ГОСТ 19903-74 ВСт3сп3 ГОСТ 14637-69*	Госстрой Латв.ССР ЛАТГИПРОПРОМ г. Рига		
Утв.		Рубинс		10.04.80				

Копировал: Формат 11

65.33.01.302

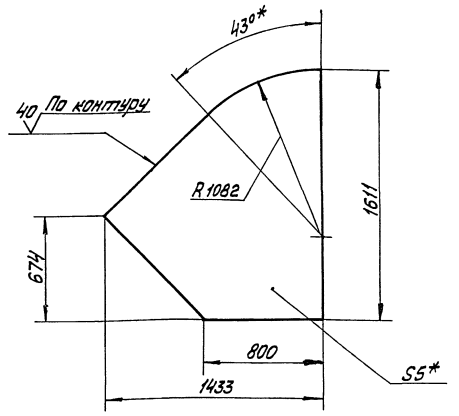

1 * Размеры для справок
2 Неуказанные предельные отклонения размеров $\pm \frac{IT14}{2}$

Изм.	Лист	№ докум.	Подп.	Дата	65.33.01.302			
Разраб.		Янкелович		4.04.80	Стенка	Лит.	Масса	Масштаб
Пров.		Зилгалвис		4.04.80			53.2	1:20
Гл. спец.		Сухоносов		10.04.80		Лист	Листов 1	
Н. контр.		Колпец		10.04.80	Лист 5 ГОСТ 19903-74 ВСт3сп3 ГОСТ 14637-69*	Госстрой Латв.ССР ЛАТГИПРОПРОМ г. Рига		
Утв.		Рубинс		10.04.80				

Копировал: Формат 11

Формат	Зона	Поз.	Обозначение	Наименование	Кол.	Примечание
				Документация		
22			65.33.02.000СБ	Сборочный чертёж		
				Сборочные единицы		
11		1	65.33.02.100	Короб	2	
11		2	65.33.02.200	Тройник	1	
11		3	65.33.02.300	Переход	1	
11		4	65.29.06.000	Карман	1	

Изм.	Лист	№ докум.	Подп.	Дата	65.33.02.000			
Разраб.		Цонова		4.12.80	Всасывающий короб	Лит.	Масса	Масштаб
Пров.		Зилгалвис		4.04.80				
Гл. спец.		Сухоносов		10.04.80		Лист	Листов 1	
Н. контр.		Колпец		10.04.80		Госстрой Латв.ССР ЛАТГИПРОПРОМ г. Рига		
Утв.		Рубинс		10.04.80				

Копировал: Формат 11

Формат	Зона	Поз.	Обозначение	Наименование	Кол.	Примечание
				Документация		
12			65.33.02.100СБ	Сборочный чертёж		
				Детали		
11		1	65.33.02.101	Боковина	2	
БЧ		2	65.33.02.102	Стенка Лист 5 ГОСТ 19903-74 ВСт3сп3 ГОСТ 14637-69* 576 ± 0,875 × 1611 ± 1,85 мм	1	36,4 кг
БЧ		3	65.33.02.103	Стенка Лист 5 ГОСТ 19903-74 ВСт3сп3 ГОСТ 14637-69* 794 ± 1,0 × 1611 ± 1,85 мм	1	50,2 кг
				Материалы		
		4		Полоса 5 × 50 ГОСТ 103-76 ВСт3пс2 ГОСТ 535-79	10,3	м

Изм.	Лист	№ докум.	Подп.	Дата	65.33.02.100			
Разраб.		Цонова		4.12.80	Короб	Лит.	Масса	Масштаб
Пров.		Зилгалвис		4.04.80				
Гл. спец.		Сухоносов		10.04.80		Лист	Листов 1	
Н. контр.		Колпец		10.04.80		Госстрой Латв.ССР ЛАТГИПРОПРОМ г. Рига		
Утв.		Рубинс		10.04.80				

Копировал: Формат 11

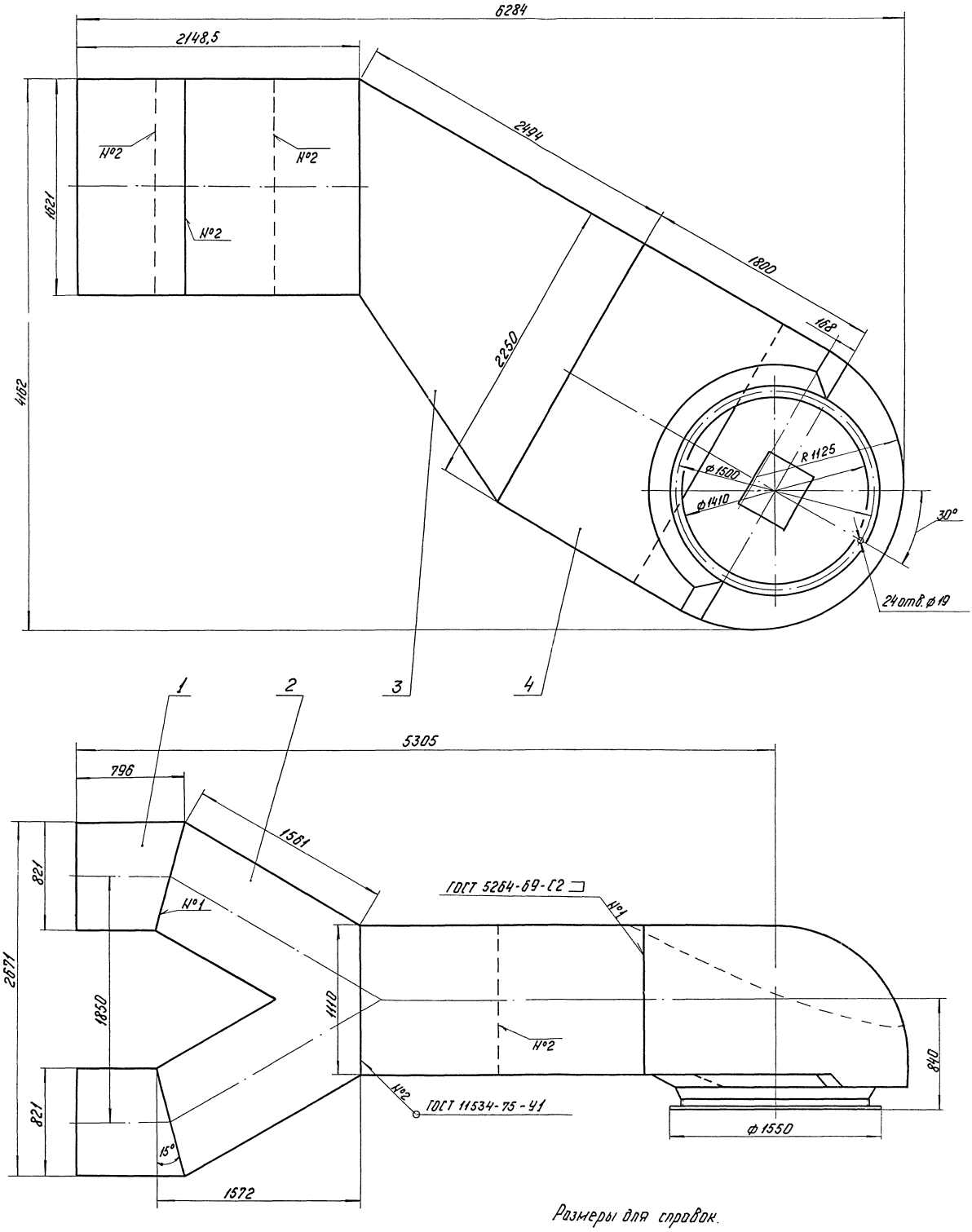

Размеры для справок.

				65.33.02.000 СБ			
Изм.	Лист	№ докум.	Подп.	Дата	Всасывающий короб Сборочный чертеж	Лит.	Масса 2002	Масштаб 1:20
Разраб.		Зингалвис		4.04.80				
Пров.		Колмец		8.04.80		Лист	Листов 1
Гл.спец.		Сухоносов		10.05.80		Госстрой Латв.ССР ЛАТГИПРОПРОМ г. Рига	
Н.контр.		Колмец		8.04.80			
Утв.		Рубинг		10.04.80			

Формат 22

65.33.02.100СБ

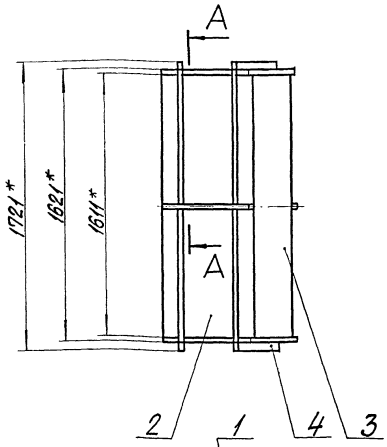

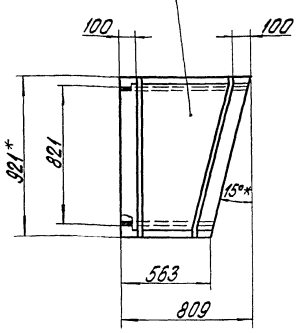

А–А
М 1:2

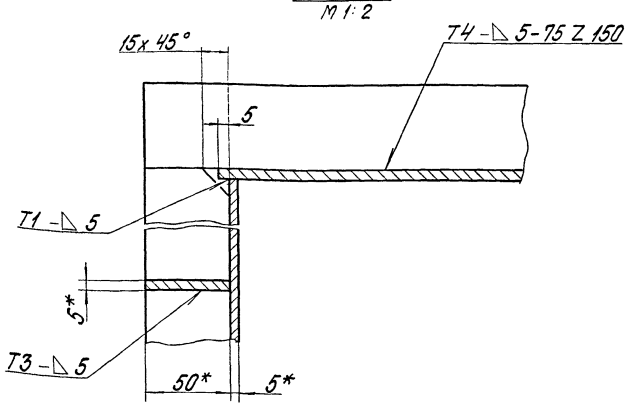

1.* Размеры для справок.
2. Неуказанные предельные отклонения размеров $\pm \frac{IT14}{2}$.
3. Обработка поверхностей реза деталей Б$\overset{40}{\nabla}$(V).
4. Сварные швы по ГОСТ 5264-69.

					65.33.02.100СБ		
Изм.	Лист	№ докум.	Подп.	Дата	Короб	Лит.	Масса	Масштаб
Разраб.		Иванова					151,6	1:20
Пров.		Зигелевич			Сборочный чертеж	Лист	Листов 1
Т. спец.		Сухоносов				Госстрой Латв. ССР ЛАТГИПРОПРОМ г. Рига	
Н. контр.		Колпец					
Утв.		Рубинс					

Копировал Бролиша Формат 12 г

65.33.02.101

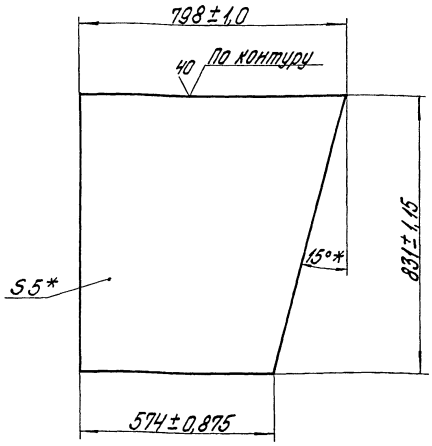

* Размеры для справок.

					65.33.02.101		
Изм.	Лист	№ докум.	Подп.	Дата	Боковина	Лит.	Масса	Масштаб
Разраб.		Иванова					22,4	1:10
Пров.		Зигелевич				Лист	Листов 1
Т. спец.		Сухоносов				Госстрой Латв. ССР ЛАТГИПРОПРОМ г. Рига	
Н. контр.		Колпец			Лист 5 ГОСТ 19903-74 ВСт3сп3 ГОСТ 14637-69*		
Утв.		Рубинс					

Копировал Бролиша Формат 11

Типовой проект 903-1-183 Альбом 6.1

Формат	Зона	Поз.	Обозначение	Наименование	Кол.	Примечание
				Документация		
12			65.33.02.200 СБ	Сборочный чертеж		
				Детали		
11		1	65.33.02.201	Боковина	2	
Б4		2	65.33.02.202	Стенка		
				Лист 5 ГОСТ 19903-74 ВСт3сп3 ГОСТ 14637-69*	2	99,3 кг
Б4		3	65.33.02.203	Стенка		
				Лист 5 ГОСТ 19903-74 ВСт3сп3 ГОСТ 14637-69*	2	65,5 кг
				Материалы		
		4		Полоса 5х50 ГОСТ 103-76 ВСт3сп3 ГОСТ 535-79	20	м

Инв. № подл. | Подп. и дата | Взам. инв. № | Инв. № дубл. | Подп. и дата

					65.33.02.200		
Изм.	Лист	№ докум.	Подп.	Дата	Тройник	Лит.	Лист	Листов 3
Разраб.		Иванова					1	
Пров.		Зигелевич				Госстрой Латв. ССР ЛАТГИПРОПРОМ г. Рига	
Т. спец.		Сухоносов					
Н. контр.		Колпец					
Утв.		Рубинс					

170-23 53 Копировал Бролиша Формат 11

65.33.02.200 СБ

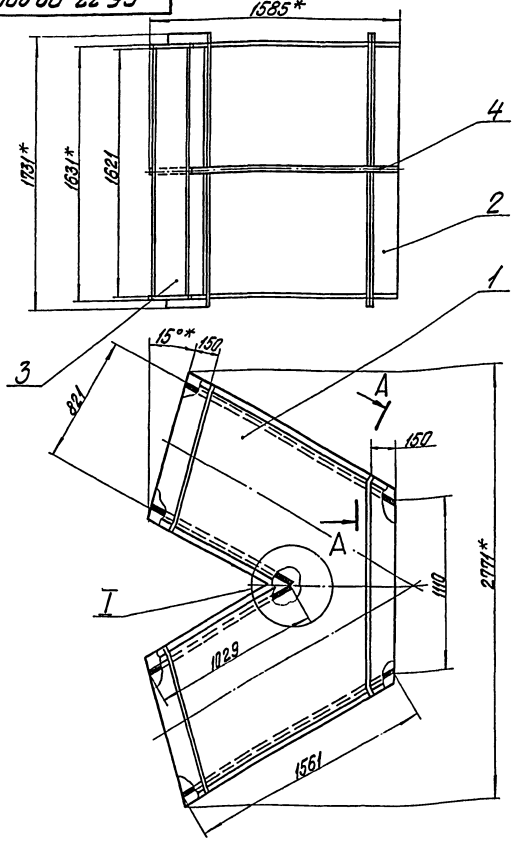

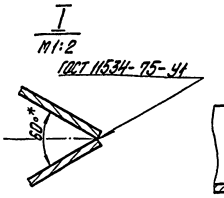

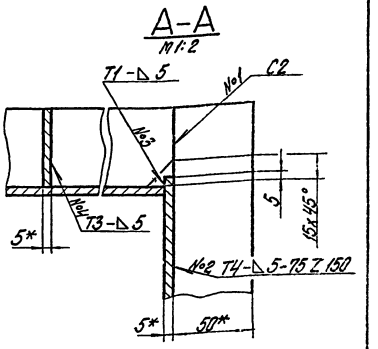

1.*Размеры для справок.
2. Неуказанные предельные отклонения размеров $\pm \frac{IT14}{2}$.
3. Обработка поверхностей реза деталей Б4 $\sqrt{40}$.
4. Сварные швы №1,2,3,4 по ГОСТ 5264-69.

					65.33.02.200 СБ				
Изм.	Лист	№ докум.	Подп.	Дата	Тройник сборочный чертеж	Лит.	Масса	Масштаб	
Разраб.		Цонова					449,2	1:20	
Пров.		Зигелевич				Лист	Листов 1		
Т. контр.		Сухоносов				Госстрой Латв. ССР			
Н. контр.		Колмец				ЛАТГИПРОПРОМ			
Утв.		Рубинс				г. Рига			

Копировал Бралина Формат А2

65.33.02.201

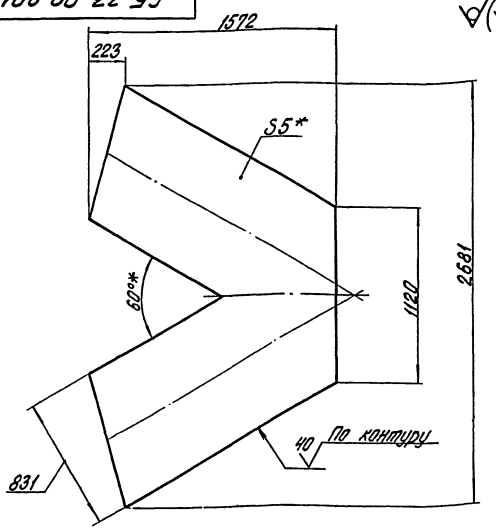

1.* Размер для справок.
2. Предельные отклонения размеров $\pm \frac{IT14}{2}$.

					Боковина	Лит.	Масса	Масштаб	
Изм.	Лист	№ докум.	Подп.	Дата			40,2	1:20	
Разраб.		Цонова				Лист	Листов 1		
Пров.		Зигелевич				Госстрой Латв. ССР			
Т. контр.		Сухоносов				ЛАТГИПРОПРОМ			
Н. контр.		Колмец				г. Рига			
Утв.		Рубинс							

Лист 5 ГОСТ 19903-74 / В Ст3сп3 ГОСТ 14637-69*

Копировал Бралина Формат А1

Типовой проект 903-1-183 Альбом 6.1

Формат	Зона	Поз.	Обозначение	Наименование	Кол.	Примечание
				Документация		
А2			65.33.02.300 СБ	Сборочный чертеж		
				Детали		
А1		1	65.33.02.301	Боковина	2	
Б4		2	65.33.02.302	Стенка		
				Лист 5 ГОСТ 19903-74 / В Ст3сп3 ГОСТ 14637-69*	1	109,7 кг
Б4		3	65.33.02.303	Стенка		
				Лист 5 ГОСТ 19903-74 / В Ст3сп3 ГОСТ 14637-69*	1	74,2 кг
				Материалы		
				Полоса 5х50 ГОСТ 103-76 / В Ст3пс2 ГОСТ 535-79	23	м

Инв.№ подл. | Подп. и дата | Взам. инв.№ | Инв.№ дубл. | Подп. и дата

					65.33.02.300				
Изм.	Лист	№ докум.	Подп.	Дата	Переход	Лит.	Лист	Листов	
Разраб.		Цонова						1	
Пров.		Зигелевич				Госстрой Латв. ССР			
Т. контр.		Сухоносов				ЛАТГИПРОПРОМ			
Н. контр.		Колмец				г. Рига			
Утв.		Рубинс							

Копировал Бралина Формат А1

65.33.02.300СБ

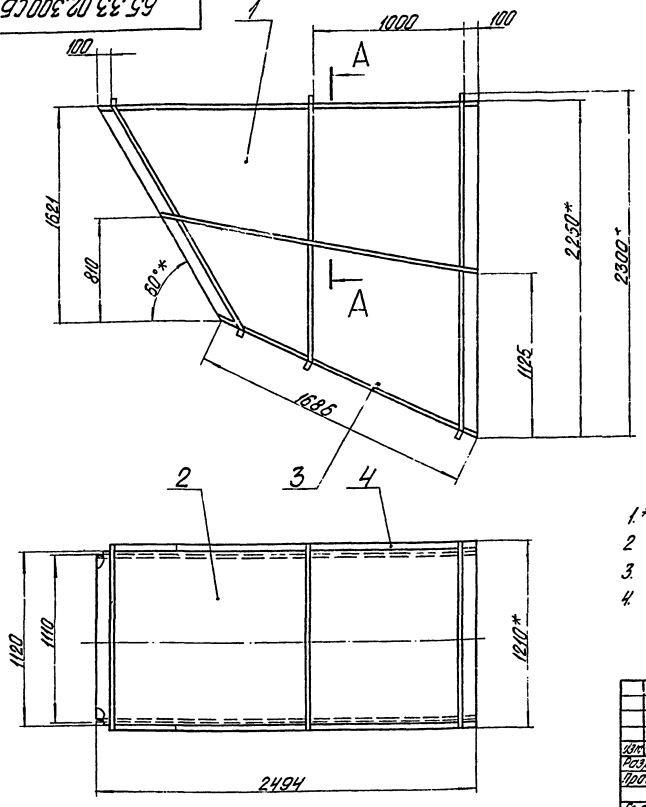

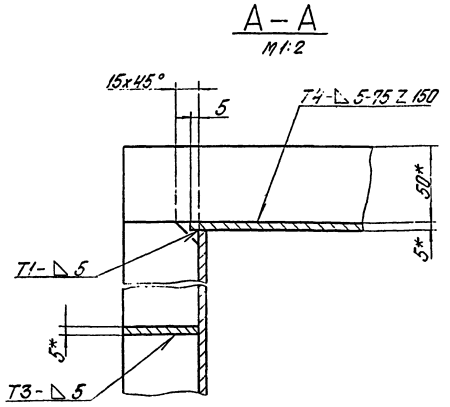

1.* Размеры для справок.
2. Неуказанные предельные отклонения размеров $\pm\frac{IT14}{2}$
3. Обработка поверхностей реза деталей БЧ 40
4. Сварные швы по ГОСТ 5264-69.

					65.33.02.300 СБ			
Изм.	Лист	№ докум.	Подп.	Дата	Переход	Лит.	Масса	Масштаб
Разраб.		Ионова			Сборочный чертеж		524,2	1:20
Пров.		Зилгалвис				Лист	Листов 1	
Гл. спец.		Сухоносов				Госстрой Латв. ССР		
Н. контр.		Колмец				ЛАТГИПРОПРОМ		
Утв.		Рубинс				г. Рига		

Копировал Бролиша Формат 12 г

65.33.02.301

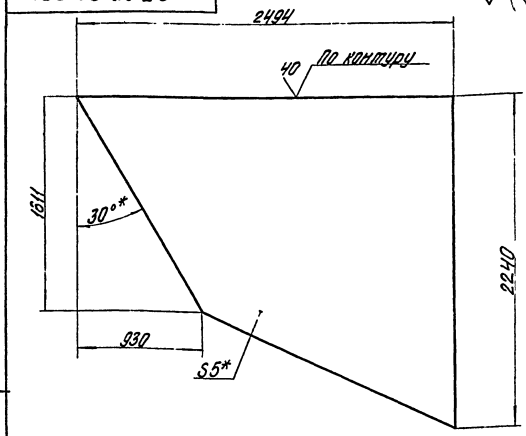

1.* Размер для справок.
2. Предельные отклонения размеров $\pm\frac{IT14}{2}$

					65.33.02.301			
Изм.	Лист	№ докум.	Подп.	Дата	Боковина	Лит.	Масса	Масштаб
Разраб.		Ионова					147,6	1:20
Пров.		Зилгалвис				Лист	Листов 1	
Гл. спец.		Сухоносов			Лист 5 ГОСТ 19903-74 / ВСт3сп3 ГОСТ 14637-69*	Госстрой Латв. ССР		
Н. контр.		Колмец				ЛАТГИПРОПРОМ		
Утв.		Рубинс				г. Рига		

Копировал Бролиша Формат 11

Типовой проект 903-1-183 Альбом 6.1

Формат	Зона	Поз.	Обозначение	Наименование	Кол.	Примечание
				Документация		
10			65.29.06.000 СБ	Сборочный чертеж		
				Сборочные единицы		
11		1	58.02.00.000	Люк лаза	1	См. Альбом 6.1 стр.
				Детали		
12		2	65.29.06.001	Стенка	1	
12		3	65.29.06.002	Стенка	1	
12		4	65.29.06.003	Боковина	1	
12		5	65.29.06.004	Полуконус	1	
11		6	65.29.06.005	Фланец	1	
11		7	65.29.06.006	Конус	1	
11		8	65.29.06.007	Удлинитель	1	
				Материалы		
		9		Полоса 5x50 ГОСТ 103-76 / ВСт3пс2 ГОСТ 535-79	10,4	м

Подп. и дата | Взам. инв. № | Инв. № дубл. | Подп. и дата | Инв. № подл.

					65.29.06.000			
Изм.	Лист	№ докум.	Подп.	Дата	Карман	Лит.	Лист	Листов 1
Разраб.		Янкелович						
Пров.		Зилгалвис				Госстрой Латв. ССР		
Гл. спец.		Сухоносов				ЛАТГИПРОПРОМ		
Н. контр.		Колмец				г. Рига		
Утв.		Рубинс						

Копировал Бролиша Формат 11

65.29.06.000 СБ

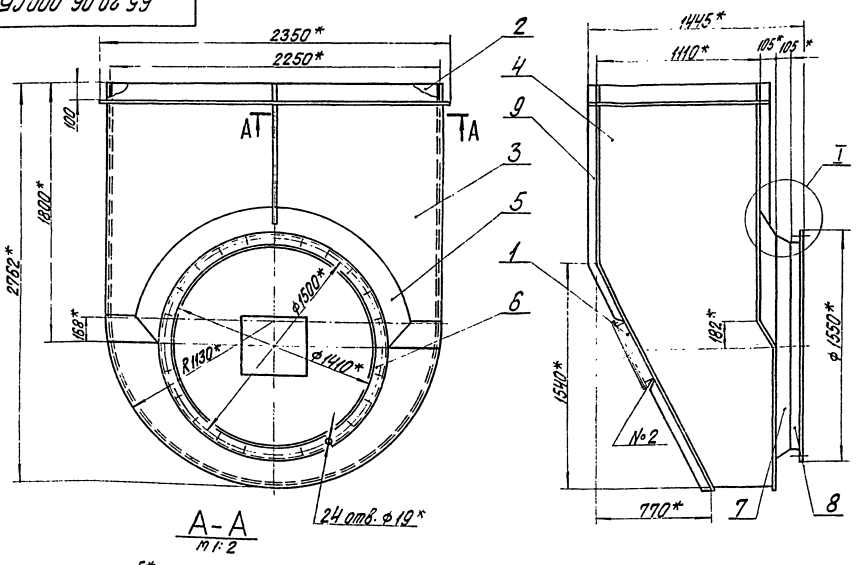

А-А
М 1:2

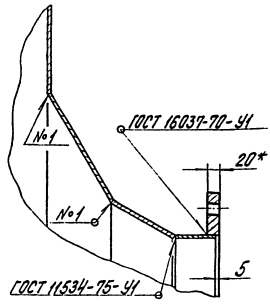

1.* Размеры для справок.
2. Неуказанные предельные отклонения размеров $\pm \frac{IT14}{2}$.

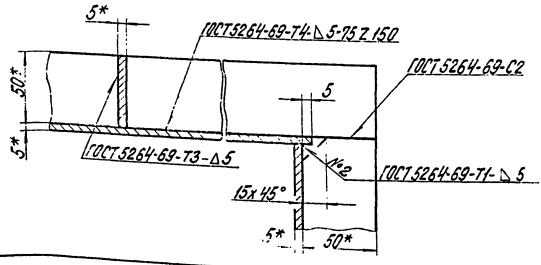

					65.29.06.000 СБ			
Изм.	Лист	№ докум.	Подп.	Дата	Карман	Лит.	Масса	Масштаб
Разраб.		Янкелович		4.04.80			76 3,5	1:20
Пров.		Зилгалвис		4.04.80	Сборочный чертеж	Лист	Листов 1	
Гл. спец.		Сухоносов				Госстрой Латв. ССР		
Н. контр.		Колмец		4.04.80		ЛАТГИПРОПРОМ		
Утв.		Рубинс		10.04.80		г. Рига		

Копировал Бролиша Формат 12 г

65.29.06.001

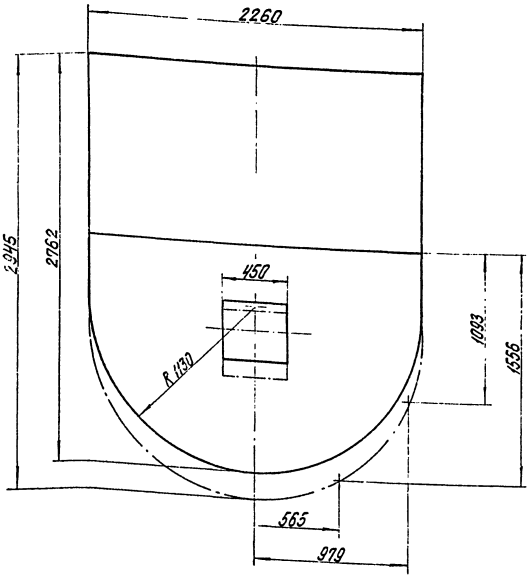

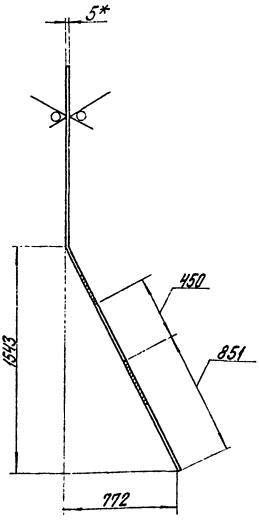

1.* Размер для справок.
2. Неуказанные предельные отклонения размеров $\pm \frac{IT14}{2}$.

					65.29.06.001			
Изм.	Лист	№ докум.	Подп.	Дата	Стенка	Лит.	Масса	Масштаб
Разраб.		Янкелович		4.04.80			231,8	1:20
Пров.		Зилгалвис		4.04.80		Лист	Листов 1	
Гл. спец.		Сухоносов			Лист 5 ГОСТ 19903-74 / В Ст.3 сп.3 ГОСТ 14637-69*	Госстрой Латв. ССР		
Н. контр.		Колмец		4.04.80		ЛАТГИПРОПРОМ		
Утв.		Рубинс		10.04.80		г. Рига		

Копировал Бролиша Формат 12 г

Типовой проект 903-1-183 Альбом 6.1

1077-23 56

65.29.06.002

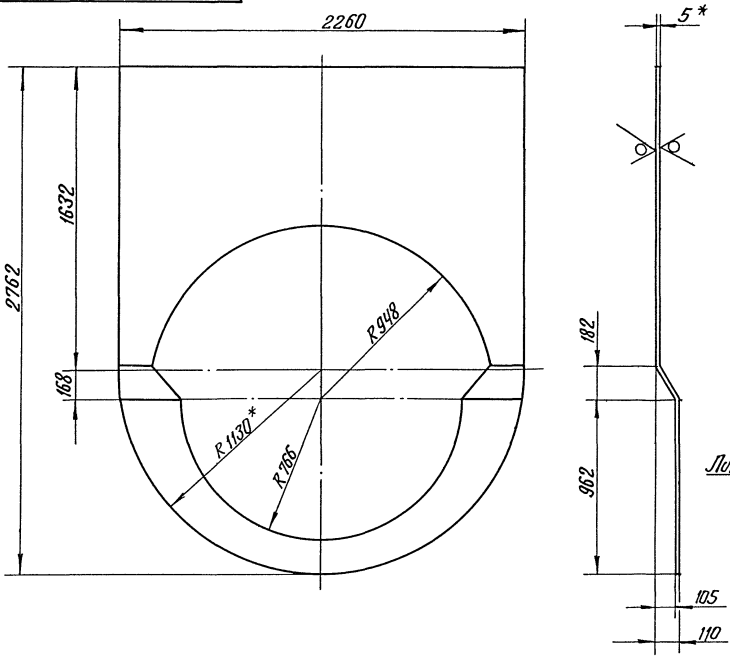

Развертка

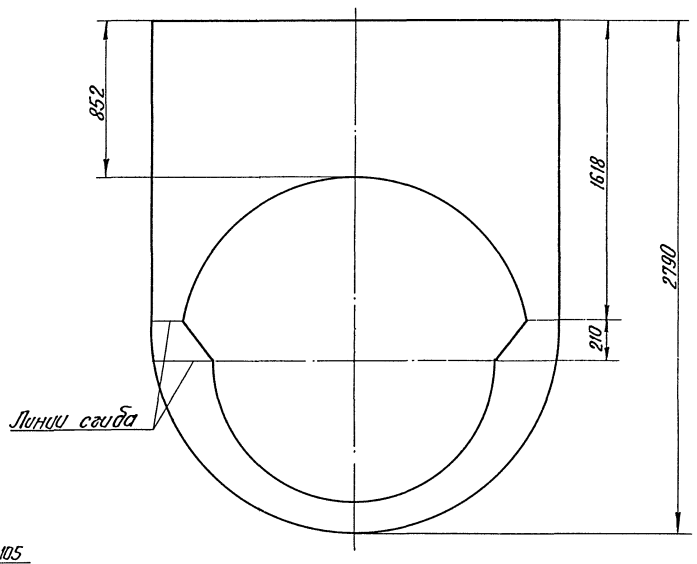

1. * Размеры для справок.
2. Неуказанные предельные отклонения размеров $\pm \frac{IT14}{2}$.

					65.29.06.002		
Изм.	Лист	№ докум.	Подп.	Дата	Стенка	Лит.	Масса 136 / Масштаб 1:20
Разраб.		Янкелевич		4.04.80			
Пров.		Зилгалвис		4.04.80		Лист	Листов 1
Гл.спец.		Суконосов		14.04.80		Госстрой Латв. ССР ПАТГИПРОПРОМ г. Рига	
Н.контр.		Коллиец		8.04.80	Лист ВСт3Сп3 ГОСТ 14637-69* / ГОСТ 19903-74		
Утв.		Рубинс		10.04.80			

Копир. ВОрул- Формат 12

65.29.06.003

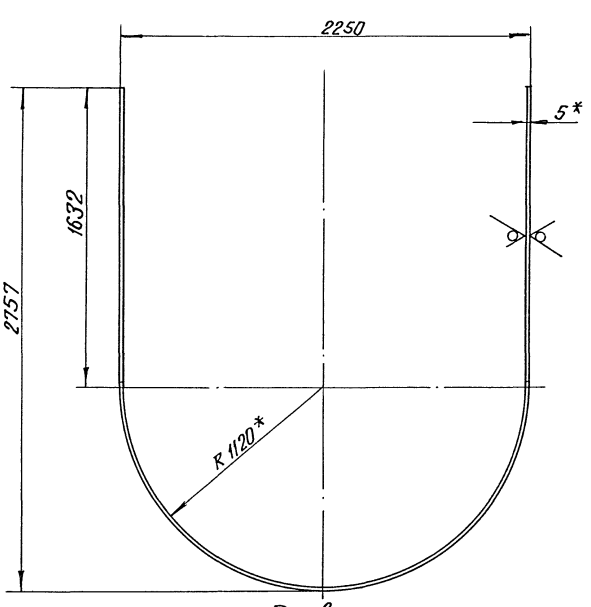

Развертка

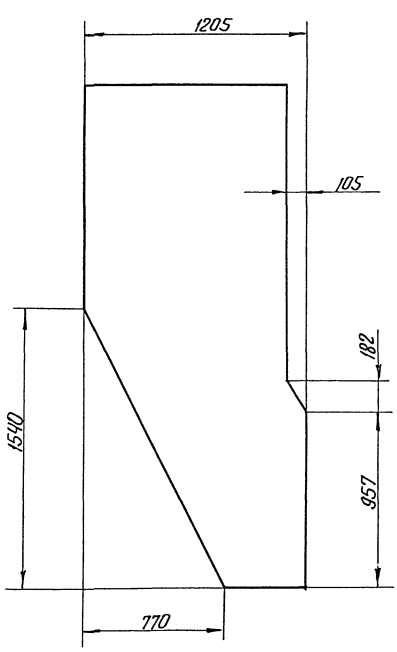

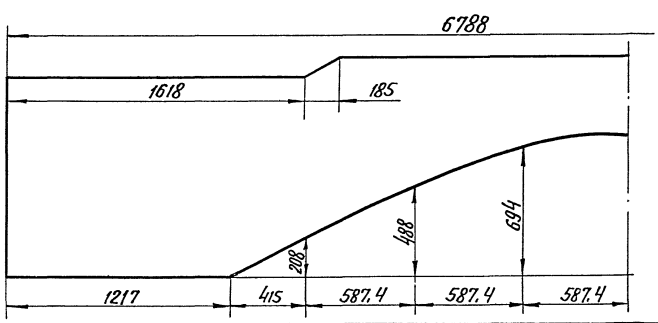

1. * Размер для справок.
2. Неуказанные предельные отклонения размеров $\pm \frac{IT14}{2}$.

					65.29.06.003		
Изм.	Лист	№ докум.	Подп.	Дата	Боковина	Лит.	Масса 241 / Масштаб 1:20
Разраб.		Янкелевич		4.04.80			
Пров.		Зилгалвис		4.04.80		Лист	Листов 1
Гл.спец.		Суконосов		14.04.80		Госстрой Латв. ССР ПАТГИПРОПРОМ г. Рига	
Н.контр.		Коллиец		8.04.80	Лист ВСт3Сп3 ГОСТ 14637-69* / ГОСТ 19903-74		
Утв.		Рубинс		10.04.80			

17077-23 57 Копир. В.Орул- Формат 12

Типовой проект 903-1-183 Альбом 6.1

Развертка

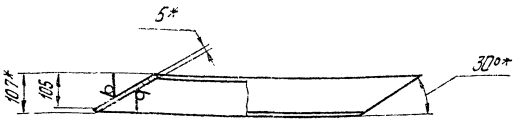

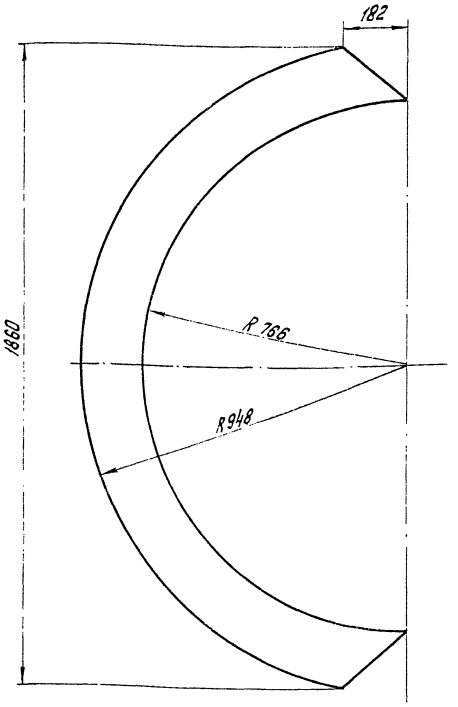

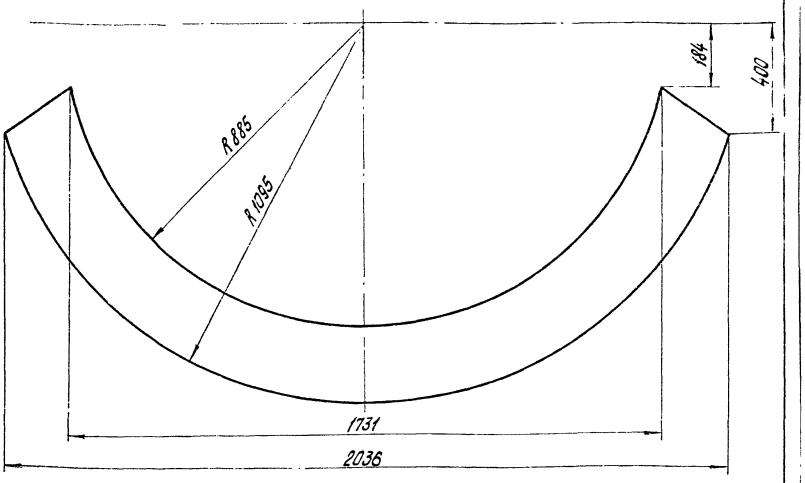

1.* Размеры для справок.
2. Неуказанные предельные отклонения размеров $\pm \frac{IT14}{2}$

Изм.	Лист	№ докум.	Подп.	Дата	65.29.06.004		
Разраб.		Янкелевич			Полуконус	Лит.	Масса 22	Масштаб 1:10
Пров.		Зилгалвис				Лист	Листов 1
Гл. спец.		Суханосов			5 ГОСТ 19903-74	Госстрой Латв. ССР ЛАТГИПРОПРОМ г. Рига	
Н. контр.		Калниец			Лист В Ст 3сп 3 ГОСТ 14637-69*		
Утв.		Рубина					

Копир. Тужш | Формат 12

Типовой проект 903-1-183 Альбом 6.1

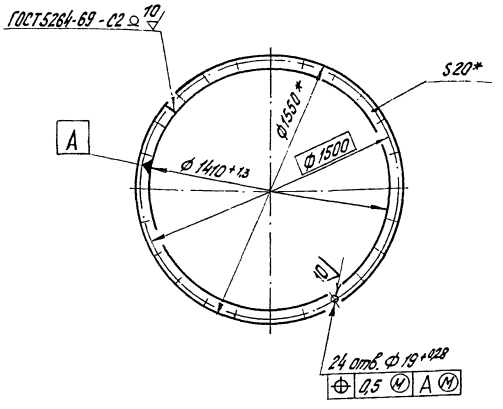

* Размеры для справок.

Изм.	Лист	№ докум.	Подп.	Дата	65.29.06.005		
Разраб.		Янкелевич			Фланец	Лит.	Масса 51,1	Масштаб 1:20
Пров.		Зилгалвис				Лист	Листов 1
Гл. спец.		Суханосов			Полоса 20×10 ГОСТ 103-76 В Ст 3сп 3 ГОСТ 535-79	Госстрой Латв. ССР ЛАТГИПРОПРОМ г. Рига	
Н. контр.		Калниец					
Утв.		Рубина					

Копир. Тужш | Формат 11

Типовой проект 903-1-183 Альбом 6.1

Инв. № подл. | Подп. и дата | Взам. инв. № | Инв. № дубл. | Подп. и дата

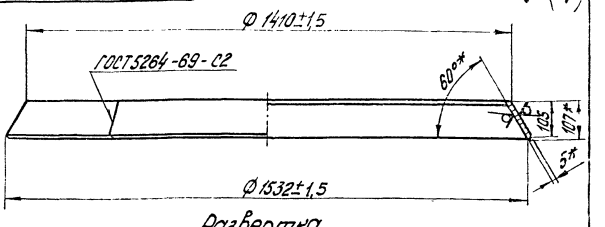

Развертка
М 1:20

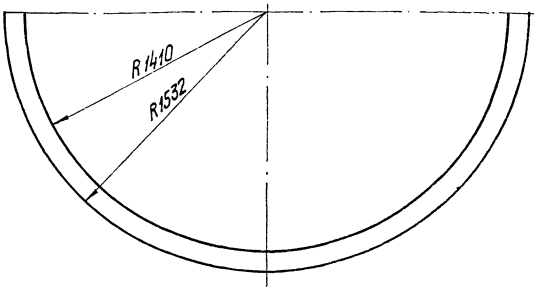

1.* Размеры для справок.
2. Неуказанные предельные отклонения размеров $\pm \frac{IT14}{2}$

Изм.	Лист	№ докум.	Подп.	Дата	65.29.06.006		
Разраб.		Янкелевич			Конус	Лит.	Масса 22,1	Масштаб 1:10
Пров.		Зилгалвис				Лист	Листов 1
Гл. спец.		Суханосов			5 ГОСТ 19903-74	Госстрой Латв. ССР ЛАТГИПРОПРОМ г. Рига	
Н. контр.		Калниец			Лист В Ст 3сп 3 ГОСТ 14637-69*		
Утв.		Рубина					

Копир. Тужш | Формат 11

65.29.06.007

Типовой проект 903-1-183 Альбом 6.1

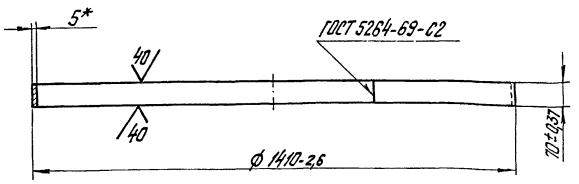

* Размер для справок.

Изм.	Лист	№ докум.	Подп.	Дата	Удлинитель	Лит.	Масса	Масштаб
Разраб.		Янкелович		4.04.80			12,1	1:10
Пров.		Зилгалвис		4.04.80		Лист	Листов 1	
Гл. спец.		Суханосов		10.04.80	Лист 5 ГОСТ 19903-74 В Ст.3 сп 3 ГОСТ 14637-69*	Госстрой Латв. ССР ЛАТГИПРОПРОМ г. Рига		
Н. контр.		Колмец		8.04.80				
Утв.		Рубинс		10.04.80				

Копир. Тукиш Формат 11

Формат	Зона	Поз.	Обозначение	Наименование	Кол.	Примечание
				Документация		
11			65.33.03.000СБ	Сборочный чертеж		
				Детали		
11		1	65.33.03.001	Корпус	1	
11		2	65.29.06.005	Фланец	2	

Типовой проект 903-1-183 Альбом 6.1

Изм.	Лист	№ докум.	Подп.	Дата	65.33.03.000	Лит.	Лист	Листов
Разраб.		Ионова		4.04.80	Патрубок			1
Пров.		Зилгалвис		4.04.80		Госстрой Латв. ССР ЛАТГИПРОПРОМ г. Рига		
Гл. спец.		Суханосов		10.04.80				
Н. контр.		Колмец		8.04.80				
Утв.		Рубинс		10.04.80				

Копир. Тукиш Формат 11

65.33.03.000СБ

Типовой проект 903-1-183 Альбом 6.1

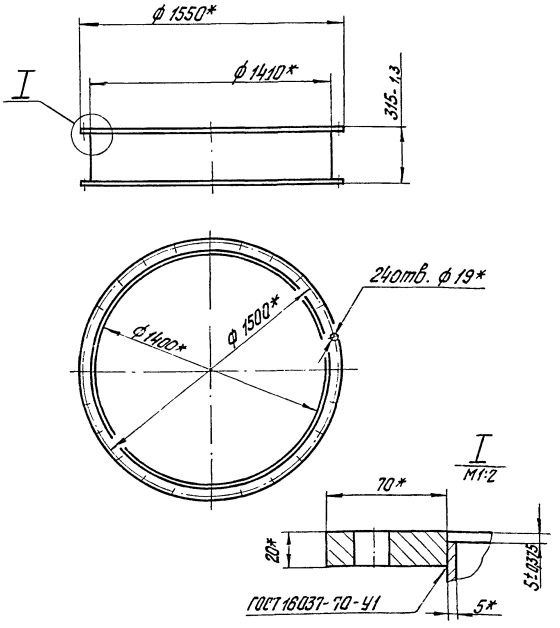

* Размеры для справок.

Изм.	Лист	№ докум.	Подп.	Дата	Патрубок Сборочный чертеж.	Лит.	Масса	Масштаб
Разраб.		Ионова		4.12.80			155	1:20
Пров.		Зилгалвис		4.04.80		Лист	Листов 1	
Гл. спец.		Суханосов		10.04.80		Госстрой Латв. ССР ЛАТГИПРОПРОМ г. Рига		
Н. контр.		Колмец		8.04.80				
Утв.		Рубинс		10.04.80				

Копир. Тукиш Формат 11

65.33.03.001

Типовой проект 903-1-183 Альбом 6.1

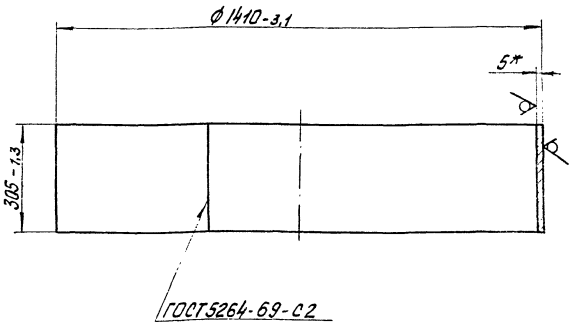

* Размер для справок.

Изм.	Лист	№ докум.	Подп.	Дата	Корпус	Лит.	Масса	Масштаб
Разраб.		Ионова		4.12.80			52,84	1:10
Пров.		Зилгалвис		4.04.80		Лист	Листов 1	
Гл. спец.		Суханосов		10.04.80	Лист 5 ГОСТ 19903-74 В Ст 3 сп 3 ГОСТ 14637-69*	Госстрой Латв. ССР ЛАТГИПРОПРОМ г. Рига		
Н. контр.		Колмец		8.04.80				
Утв.		Рубинс		10.04.80				

Копир. Тукиш Формат 11

65.33.04.000СБ

Типовой проект 903-1-183 Альбом 6.1

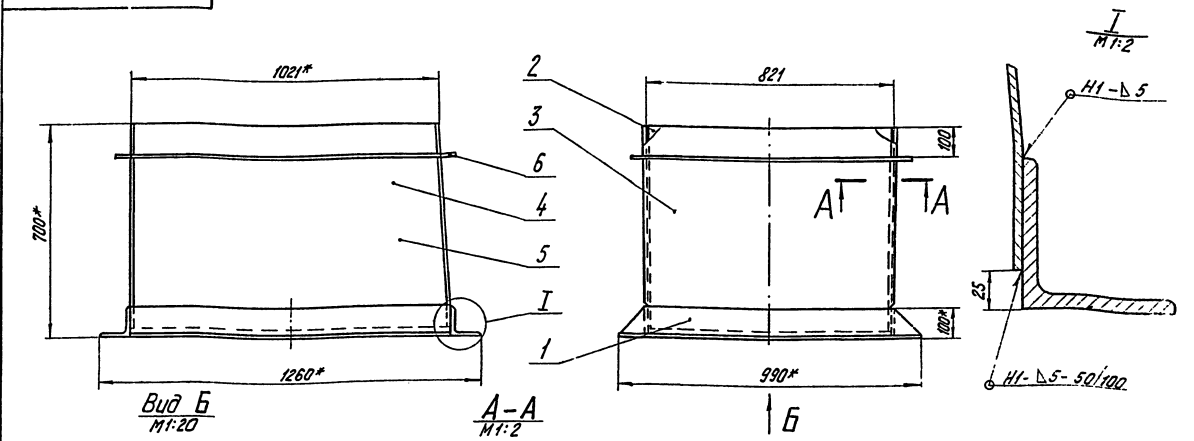

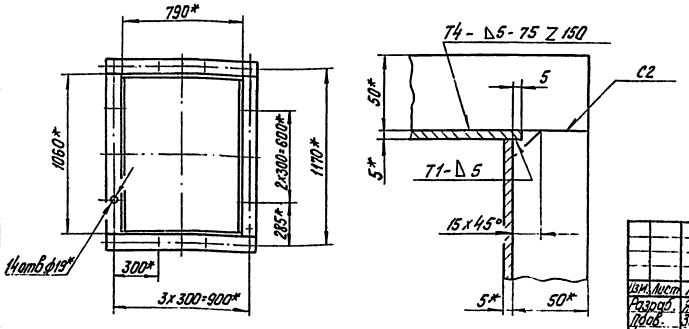

1. * Размеры для справок.
2. Неуказанные предельные отклонения размеров $\pm \frac{IT14}{2}$
3. Сварные швы по ГОСТ 5264-69.

Изм.	Лист	№ докум.	Подп.	Дата	65.33.04.000 СБ	Лит.	Масса	Масштаб
Разраб.		Янкелович		4.04.80	Переход		168	1:10
Пров.		Зилгалвис		4.04.80	Сборочный чертеж.	Лист	Листов 1	
Гл. спец.		Суханосов				Госстрой	Латв. ССР	
Н. контр.		Колмец				ЛАТГИПРОПРОМ		
Утв.		Рубинс		10.04.80		г. Рига		

Копир. Тукин Формат 12

Типовой проект 903-1-183 Альбом 6.1

Формат	Зона	Поз.	Обозначение	Наименование	Кол.	Примечание
				Документация		
12			65.33.04.000 СБ	Сборочный чертеж		
				Сборочные единицы		
11		1	65.33.04.100	Фланец	1	
				Детали		
11		2	65.33.04.001	Стенка	1	
11		3	65.33.04.002	Стенка	1	
11		4	65.33.04.003	Стенка	1	
11		5	65.33.04.003-01	Стенка	1	
				Материалы		
		6		Полоса 5x50 ГОСТ 103-76 / ВСт3пс 2 ГОСТ 535-79	4	м

Изм.	Лист	№ докум.	Подп.	Дата	65.33.04.000	Лит.	Лист	Листов
Разраб.		Янкелович		4.04.80	Переход			1
Пров.		Зилгалвис		4.04.80		Госстрой	Латв. ССР	
Гл. спец.		Суханосов				ЛАТГИПРОПРОМ		
Н. контр.		Колмец				г. Рига		
Утв.		Рубинс		10.04.80				

Копир. Тукин Формат 11

Типовой проект 903-1-183 Альбом 6.1

Формат	Зона	Поз.	Обозначение	Наименование	Кол.	Примечание
				Документация		
11			65.33.04.100 СБ	Сборочный чертеж		
				Детали		
54		1	65.33.04.101	Полка		
				Уголок Б-100x100x10 ГОСТ 8509-70 / ВСт3сп3 ГОСТ 535-79	2	16,0 кг
54		2	65.33.04.102	Полка		
				Уголок Б-100x100x10 ГОСТ 8509-70 / ВСт3сп3 ГОСТ 535-79	2	15 кг

Изм.	Лист	№ докум.	Подп.	Дата	65.33.04.100	Лит.	Лист	Листов
Разраб.		Янкелович		4.04.80	Фланец			1
Пров.		Зилгалвис		4.04.80		Госстрой	Латв. ССР	
Гл. спец.		Суханосов				ЛАТГИПРОПРОМ		
Н. контр.		Колмец				г. Рига		
Утв.		Рубинс		10.04.80				

Копир. Тукин Формат

65.33.04.100СБ

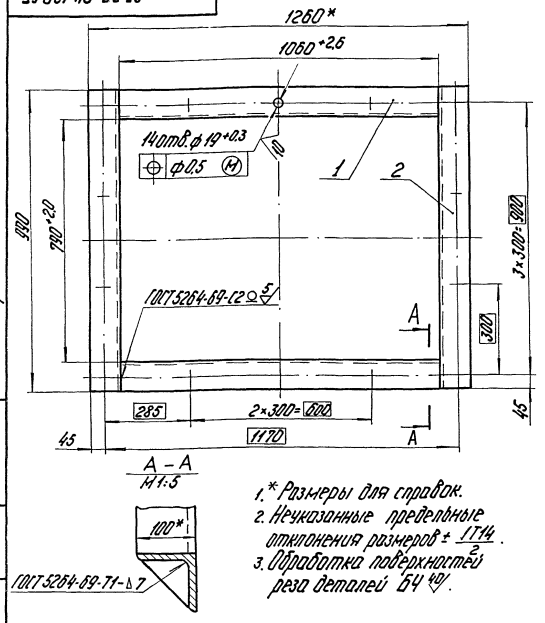

1.* Размеры для справок.
2. Неуказанные предельные отклонения размеров ± $\frac{IT14}{2}$.
3. Обработка поверхностей реза деталей БЧ 40/.

Изм.	Лист	№ докум.	Подп.	Дата	65.33.04.100СБ			
Разраб.		Янкелович		4.04.80	Фланец Сборочный чертеж	Лит.	Масса 62	Масштаб 1:10
Пров.		Зилгалвис		4.04.80		Лист	Листов 1	
Гл.спец.		Сухоносов		10.04.80		Госстрой Латв.ССР ЛАТГИПРОПРОМ г.Рига		
Н.контр.		Колмец		8.04.80				
Утв.		Рубинс		10.04.80				

Копир. 4457- Формат 11

Альбом 6.1

Типовой проект 903-1-183

Подп. и дата | Инв.№ дубл. | Взам.инв.№ | Подп. и дата | Инв.№ подл.

65.33.04.001

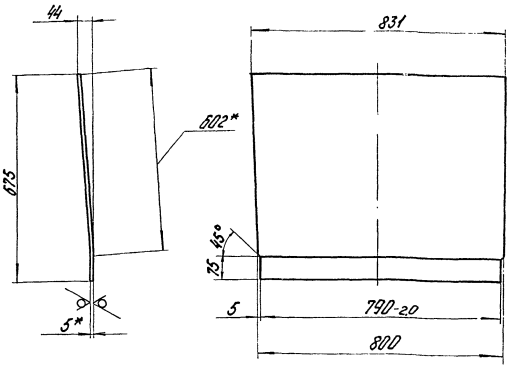

1.* Размеры для справок.
2. Неуказанные предельные отклонения размеров ± $\frac{IT14}{2}$.

Изм.	Лист	№ докум.	Подп.	Дата	65.33.04.001			
Разраб.		Янкелович		4.04.80	Стенка	Лит.	Масса 21,6	Масштаб 1:10
Пров.		Зилгалвис		4.04.80		Лист	Листов 1	
Гл.спец.		Сухоносов		10.04.80	Лист 5 ГОСТ 19903-74 ВСт3сп3 ГОСТ 14637-69*	Госстрой Латв.ССР ЛАТГИПРОПРОМ г.Рига		
Н.контр.		Колмец		8.04.80				
Утв.		Рубинс		10.04.80				

Копировал: 4457- Формат 11

65.33.04.002

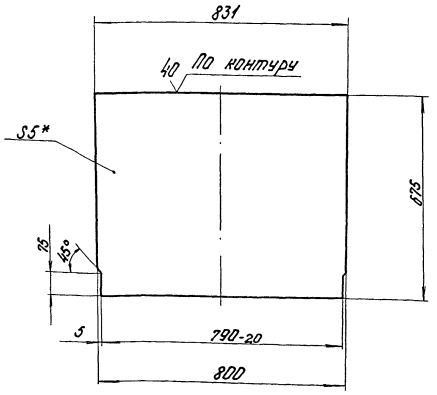

1.* Размер для справок.
2. Неуказанные предельные отклонения размеров ± $\frac{IT14}{2}$.

Изм.	Лист	№ докум.	Подп.	Дата	65.33.04.002			
Разраб.		Янкелович		4.04.80	Стенка	Лит.	Масса 21,5	Масштаб 1:10
Пров.		Зилгалвис		4.04.80		Лист	Листов 1	
Гл.спец.		Сухоносов		10.04.80	Лист 5 ГОСТ 19903-74 ВСт3сп3 ГОСТ 14637-69*	Госстрой Латв.ССР ЛАТГИПРОПРОМ г.Рига		
Н.контр.		Колмец		8.04.80				
Утв.		Рубинс		10.04.80				

Копир. 4457- Формат 11

Альбом 6.1

Типовой проект 903-1-183

Подп. и дата | Инв.№ дубл. | Взам.инв.№ | Подп. и дата | Инв.№ подл.

65.33.04.003

65.33.04.003

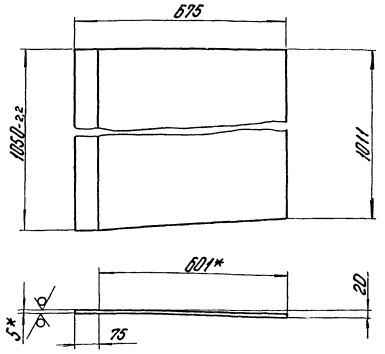

65.33.04.003-01 - зеркальное отражение
Остальное - см. 65.33.04.003

1.* Размеры для справок.
2. Неуказанные предельные отклонения размеров ± $\frac{IT14}{2}$.

Изм.	Лист	№ докум.	Подп.	Дата	65.33.04.003			
Разраб.		Янкелович		4.04.80	Стенка	Лит.	Масса 27,4	Масштаб 1:10
Пров.		Зилгалвис		4.04.80		Лист	Листов 1	
Гл.спец.		Сухоносов		10.04.80	Лист 5 ГОСТ 19903-74 ВСт3сп3 ГОСТ 14637-69*	Госстрой Латв.ССР ЛАТГИПРОПРОМ г.Рига		
Н.контр.		Колмец		8.04.80				
Утв.		Рубинс		10.04.80				

1077-23 Копир. 4457- Формат 11

Формат	Зона	Поз.	Обозначение	Наименование	Кол.	Примечание
				Документация		
12			65.33.05.000 СБ	Сборочный чертеж		
				Сборочные единицы		
11		1	65.33.05.100	Короб	1	
11		2	65.33.05.200	Переход	1	
11		3	65.33.05.300	Колено	1	
11		4	65.33.05.400	Короб	1	

65.33.05.000

Изм.	Лист	№ докум.	Подп.	Дата
Разраб.		Ионова		4.IV.80
Пров.		Зилгалвис		4.04.80
Гл. спец.		Суханосов		10.04.80
Н. контр.		Колмец		8.04.80
Утв.		Рубинс		10.04.80

Напорный короб

Лит.	Лист	Листов
		1

Госстрой Латв. ССР ЛАТГИПРОПРОМ г. Рига

Копир. 4457- Формат 11

Типовой проект 903-1-183 Альбом 6.1

Формат	Зона	Поз.	Обозначение	Наименование	Кол.	Примечание
				Документация		
12			65.33.05.100 СБ	Сборочный чертеж		
				Детали		
64		1	65.33.05.111	Стенка		
				Лист 5ГОСТ 19903-74 / ВСт3сп3ГОСТ14637-69*	2	23,8 кг
64		2	65.33.05.112	Стенка		
				Лист 5ГОСТ 19903-74 / ВСт3сп3ГОСТ14637-69*	2	19,6 кг
				Материалы		
		3		Полоса 5×50ГОСТ 103-76 / ВСт3пс2ГОСТ535-79	7,8	м

Подп. и дата | Инв. № дубл. | Взам. инв. № | Подп. и дата | Инв. № подл.

65.33.05.100

Изм.	Лист	№ докум.	Подп.	Дата
Разраб.		Ионова		4.IV.80
Пров.		Зилгалвис		4.04.80
Гл. спец.		Суханосов		10.04.80
Н. контр.		Колмец		8.04.80
Утв.		Рубинс		10.04.80

Короб

Лит.	Лист	Листов
		1

Госстрой Латв. ССР ЛАТГИПРОПРОМ г. Рига

Копир. 4457- Формат 11

65.33.05.000 СБ

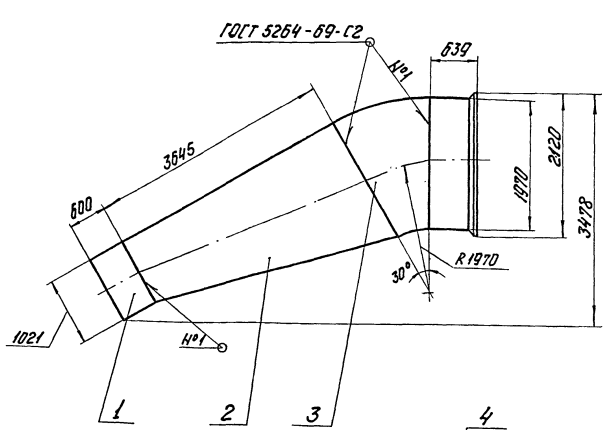

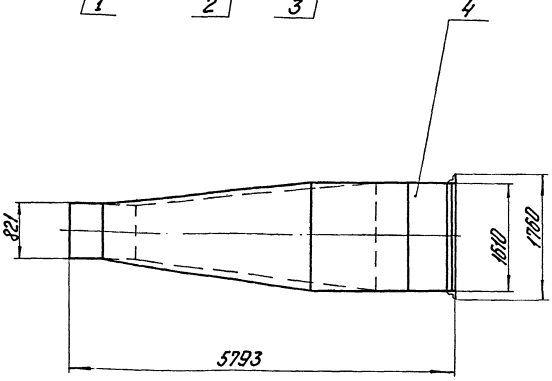

Вид А
М1:20

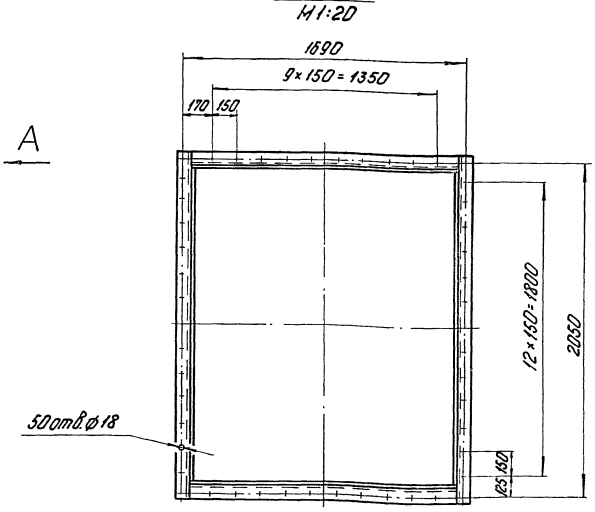

Размеры для справок.

65.33.05.000 СБ

Изм.	Лист	№ докум.	Подп.	Дата
Разраб.		Ионова		4.IV.80
Пров.		Зилгалвис		4.04.80
Гл. спец.		Суханосов		10.04.80
Н. контр.		Колмец		8.04.80
Утв.		Рубинс		10.04.80

Напорный короб. Сборочный чертеж.

Лит.	Масса	Масштаб
	1548	1:50

Лист | Листов 1

Госстрой Латв. ССР ЛАТГИПРОПРОМ г. Рига

17077-23 62 Копир. 4457- Формат 12

65.33.05.100СБ

Типовой проект 903-1-183 Альбом 6.1

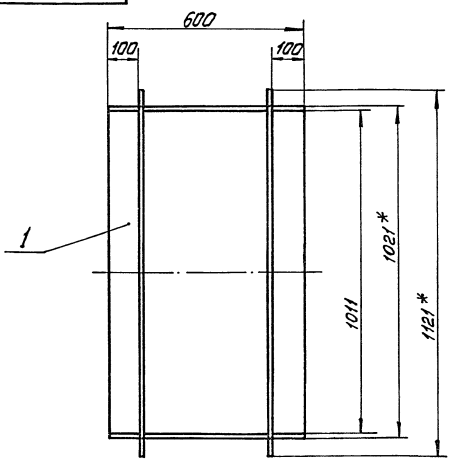

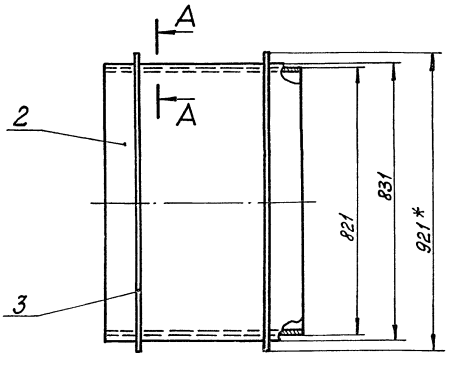

А—А
м1:2

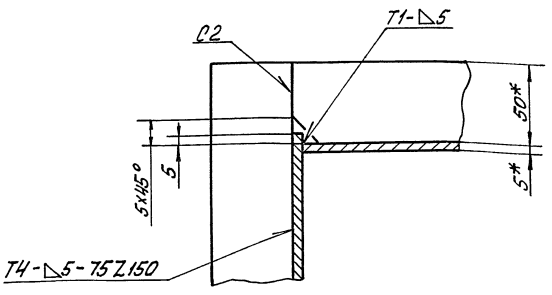

1 * Размеры для справок.
2 Предельные отклонения размеров ± IT14/2.
3 Обработка поверхностей реза деталей Б4 40.
4 Сварные швы по ГОСТ 5264-69.

							65.33.05.100 СБ		
Изм.	Лист	№ докум.	Подп.	Дата	Короб сборочный чертёж		Лит.	Масса	Масшт.
Разраб.		Цонова		4.11.80				102,1	1:10
Пров.		Зилгалвис		4.11.80			Лит	Листов 1	
Гл. спец.		Сухоносов		5.11.80			Госстрой Латв. ССР ЛАТГИПРОПРОМ г. Рига		
Н. контр.		Калмец		5.11.80					
Утв.		Рубинс		10.11.80					

Копировал: Маис Формат А2

Типовой проект 903-1-183 Альбом 6.1

Формат	Зона	Поз.	Обозначение	Наименование	Кол.	Примечание
				Документация		
12			65.33.05.200СБ	Сборочный чертёж		
				Детали		
11		1	65.33.05.201	Боковина	2	
11		2	65.33.05.202	Стенка	1	
11		3	65.33.05.202-01	Стенка	1	
				Материалы		
		4		Полоса 5х50 ГОСТ 103-76 / ВСт3пс2 ГОСТ 535-79	41	м

							65.33.05.200		
Изм.	Лист	№ докум.	Подп.	Дата	Переход		Лит.	Лист	Листов 1
Разраб.		Цонова		4.11.80					
Пров.		Зилгалвис		4.11.80			Госстрой Латв. ССР ЛАТГИПРОПРОМ г. Рига		
Гл. спец.		Сухоносов		5.11.80					
Н. контр.		Калмец		5.11.80					
Утв.		Рубинс		10.11.80					

Копировал: Маис Формат А1

65.33.05.201

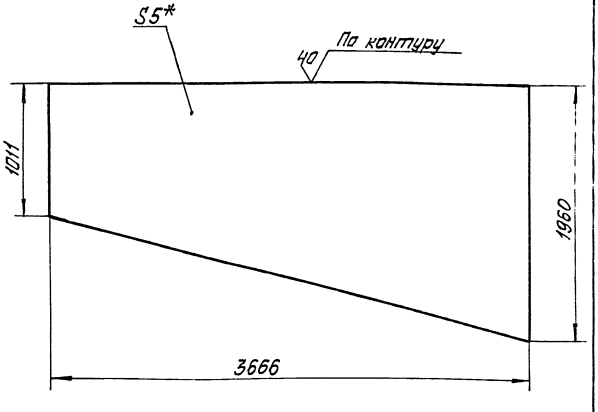

1. * Размер для справок.
2. Предельные отклонения размеров ± IT14/2.

							65.33.05.201		
Изм.	Лист	№ докум.	Подп.	Дата	Боковина		Лит.	Масса	Масшт.
Разраб.		Цонова		4.11.80				213,8	1:25
Пров.		Зилгалвис		4.11.80			Лист	Листов 1	
Гл. спец.		Сухоносов		5.11.80	Лист 5 ГОСТ 19903-74 / ВСт3сп3 ГОСТ 14637-69		Госстрой Латв. ССР ЛАТГИПРОПРОМ г. Рига		
Н. контр.		Калмец		5.11.80					
Утв.		Рубинс		10.11.80					

Копировал Маис Формат А1

17077-23 63

65.33.05.200 СБ

Альбом 6.1

Типовой проект 903-1-183

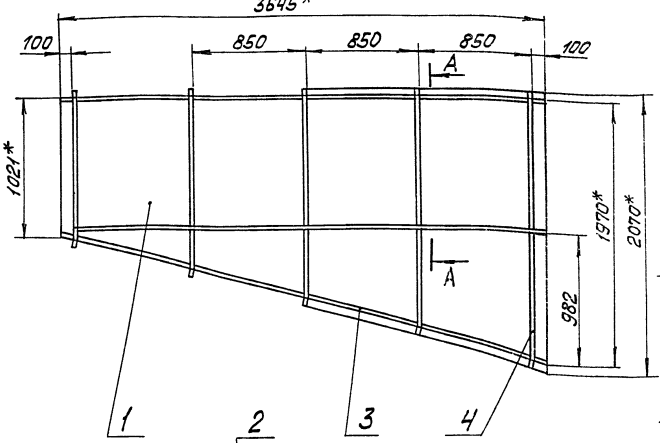

A–A
М1:2

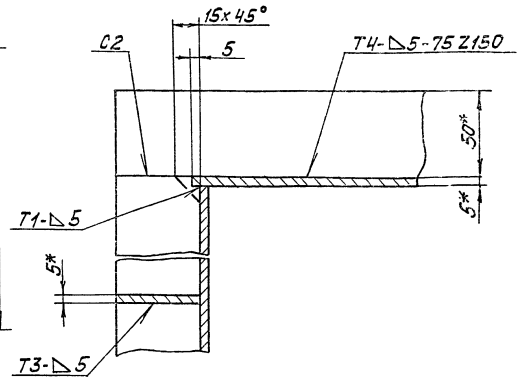

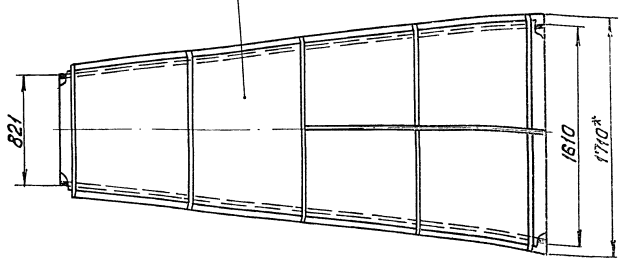

1. * Размеры для справок.
2. Неуказанные предельные отклонения размеров $\pm \frac{IT14}{2}$
3. Сварные швы по ГОСТ 5264-69.

Изм.	Лист	№ докум.	Подп.	Дата
Разраб.		Цонова		4.04.80
Пров.		Зилгалвис		4.04.80
Гл. спец.		Сухоносов		4.04.80
Н. контр.		Колмец		4.04.80
Утв.		Рубинс		4.04.80

Переход. Сборочный чертеж.

Лит.	Масса	Масштаб
	865	1:25
Лист	Листов 1	

Госстрой Латв. ССР ЛАТГИПРОПРОМ г. Рига

Копировал: Волкова Формат 12

Инв. № подл. | Подп. и дата | Взам. инв. № | Инв. № дубл. | Подп. и дата | Подп. и дата

65.33.05.202

Альбом 6.1

Типовой проект 903-1-183

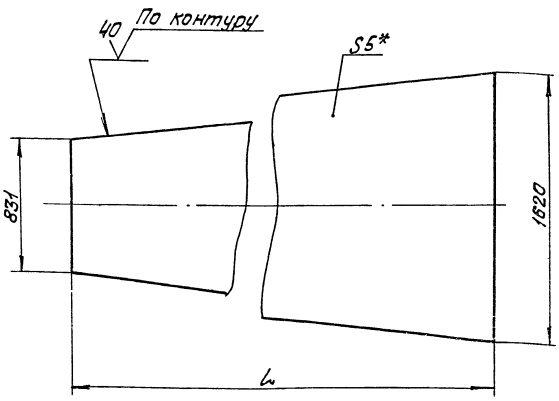

Обозначение	L, мм	Масса
65.33.05.202	3645	175,4
-01	3767	181,2

1.* Размер для справок.
2. Предельные отклонения размеров $\pm \frac{IT14}{2}$.

Изм.	Лист	№ докум.	Подп.	Дата
Разраб.		Цонова		4.04.80
Пров.		Зилгалвис		4.04.80
Гл. спец.		Сухоносов		4.04.80
Н. контр.		Колмец		4.04.80
Утв.		Рубинс		4.04.80

65.33.05.202

Стенка

Лит.	Масса	Масштаб
	См. табл.	—
Лист	Листов 1	

Лист 5 ГОСТ 19903-74 ВСт3сп3 ГОСТ 14637-69*

Госстрой Латв. ССР ЛАТГИПРОПРОМ г. Рига

Копировал: Волкова Формат 11

Инв. № подл. | Подп. и дата | Взам. инв. № | Инв. № дубл. | Подп. и дата | Подп. и дата

Альбом 6.1

Типовой проект 903-1-183

Формат	Зона	Поз.	Обозначение	Наименование	Кол.	Примечание
				Документация		
12			65.33.05.300СБ	Сборочный чертёж		
				Детали		
11		1	65.33.05.301	Боковина	2	
11		2	65.33.05.302	Стенка	1	
11		3	65.33.05.303	Стенка	1	
				Материалы		
		4		Полоса 5х60 i ГОСТ 103-76 ВСт3пс2 ГОСТ 535-79	19,3	м

Изм.	Лист	№ докум.	Подп.	Дата
Разраб.		Цонова		4.04.80
Пров.		Зилгалвис		4.04.80
Гл. спец.		Сухоносов		4.04.80
Н. контр.		Колмец		4.04.80
Утв.		Рубинс		4.04.80

65.33.05.300

Колено

Лит.	Лист	Листов
	1	

Госстрой Латв. ССР ЛАТГИПРОПРОМ г. Рига

170 77-23 84

Копировал: Волкова Формат 11

Инв. № подл. | Подп. и дата | Взам. инв. № | Инв. № дубл. | Подп. и дата | Подп. и дата

65.33.05.300 СБ

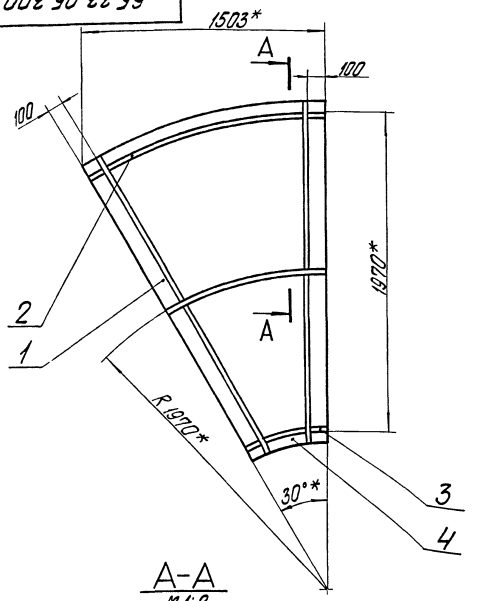

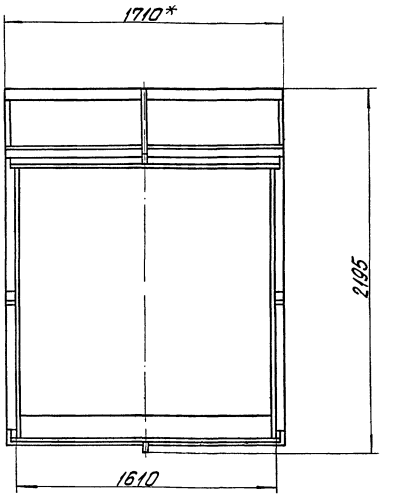

1. *Размеры для справок.
2. Неуказанные предельные отклонения размеров $\pm \frac{IT14}{2}$.
3. Сварные швы по ГОСТ 5264-69.

А-А
М 1:2

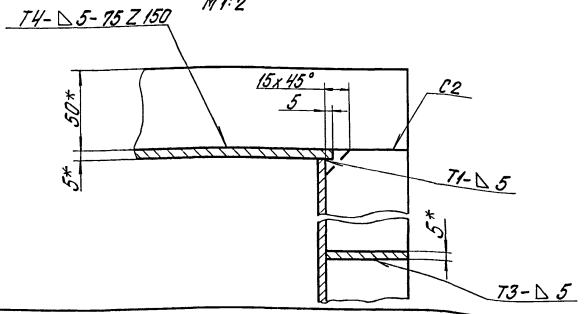

					65.33.05.300 СБ		
Изм.	Лист	№ докум.	Подп.	Дата	Колено	Лит.	Масса / Масштаб
Разраб.		Ионова					329,2 / 1:20
Пров.		Зигелавис			Сборочный чертеж	Лист	Листов 1
Гл. спец.		Суконосов				Госстрой Латв. ССР	
Н. контр.		Колпец				ЛАТГИПРОПРОМ	
Утв.		Рубинс				г. Рига	

Копировал Бролишка — Формат 11

65.33.05.301

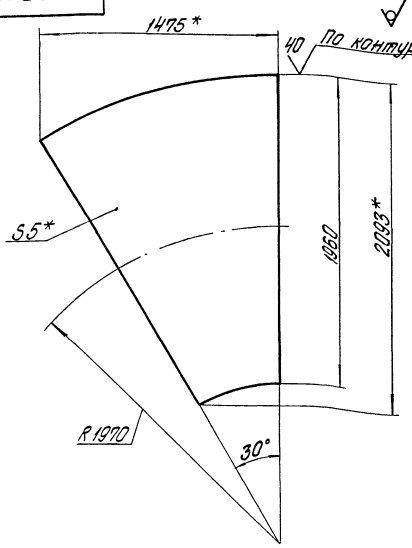

1. *Размеры для справок.
2. Предельные отклонения размеров $\pm \frac{IT14}{2}$.

					65.33.05.301		
Изм.	Лист	№ докум.	Подп.	Дата	Боковина	Лит.	Масса / Масштаб
Разраб.		Ионова					80 / 1:20
Пров.		Зигелавис				Лист	Листов 1
Гл. спец.		Суконосов				Госстрой Латв. ССР	
Н. контр.		Колпец				ЛАТГИПРОПРОМ	
Утв.		Рубинс				г. Рига	

Лист 5 ГОСТ 19903-74 / Лист В Ст3сп3 ГОСТ 14637-69*

Копировал Бролишка — Формат 11

65.33.05.302

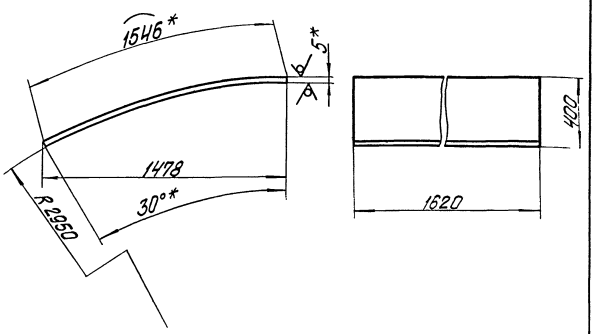

1. *Размеры для справок.
2. Предельные отклонения размеров $\pm \frac{IT14}{2}$.

					65.33.05.302		
Изм.	Лист	№ докум.	Подп.	Дата	Стенка	Лит.	Масса / Масштаб
Разраб.		Ионова					98,3 / 1:20
Пров.		Зигелавис				Лист	Листов 1
Гл. спец.		Суконосов				Госстрой Латв. ССР	
Н. контр.		Колпец				ЛАТГИПРОПРОМ	
Утв.		Рубинс				г. Рига	

Лист 5 ГОСТ 19903-74 / Лист В Ст3сп3 ГОСТ 14637-69*

Копировал Бролишка — Формат 11

Типовой проект 903-1-183 Альбом 6.1

Инв. № подл. | Подп. и дата | Взам. инв. № | Инв. № дубл. | Подп. и дата

65.33.05.303

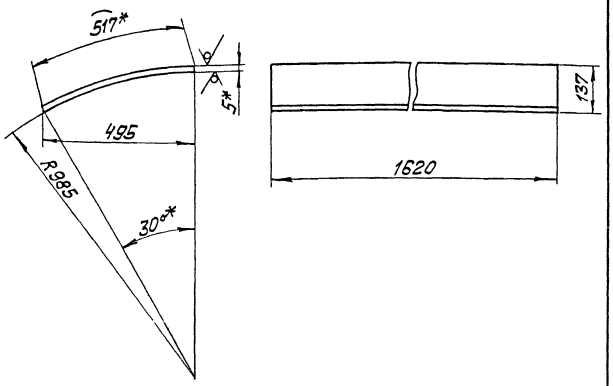

1.* Размеры для справок.
2. Предельные отклонения размеров ± IT14/2.

Изм.	Лист	№ докум.	Подп.	Дата
Разраб.		Цонова		
Пров.		Зилгалвис		
Т.контр.				
Н.контр.		Колмец		
Утв.		Рубинс		

Стенка

Лит. | Масса: 32,9 | Масшт.: 1:10

Лист | Листов 1

5 ГОСТ 19903-74
Вст3сп3 ГОСТ 14637-69*

Госстрой Латв. ССР
ЛАТГИПРОПРОМ
г. Рига

Копировал: Волкова

Формат 11

Альбом 6.1
Типовой проект 903-1-183

Формат	Зона	Поз.	Обозначение	Наименование	Кол.	Примечание
				Документация		
12			65.33.05.400СБ	Сборочный чертёж		
				Сборочные единицы		
11		1	65.33.05.410	Фланец	1	
				Детали		
11		2	65.33.05.401	Стенка	2	
54		3	65.33.05.402	Стенка		
				Лист 5 ГОСТ 19903-74 Вст3сп3 ГОСТ 14637-69*		
				614 ± 1,4 × 1960 ± 3,0 мм	2	47,3 кг
				Материалы		
		4		Полоса 5×50 ГОСТ 103-76 Вст3пс2 ГОСТ 535-79	9,7	м

Инв. № подл. | Подп. и дата | Взам. инв. № | Инв. № дубл. | Подп. и дата

Изм.	Лист	№ докум.	Подп.	Дата
Разраб.		Цонова		
Пров.		Зилгалвис		
Т.контр.				
Н.контр.		Сухоносов		
Утв.		Колмец		
		Рубинс		

Короб

65.33.05.400

Лит. | Лист | Листов 1

Госстрой Латв. ССР
ЛАТГИПРОПРОМ
г. Рига

Копировал: Волкова

Формат 11

65.33.05.400СБ

Альбом 6.1
Типовой проект 903-1-183

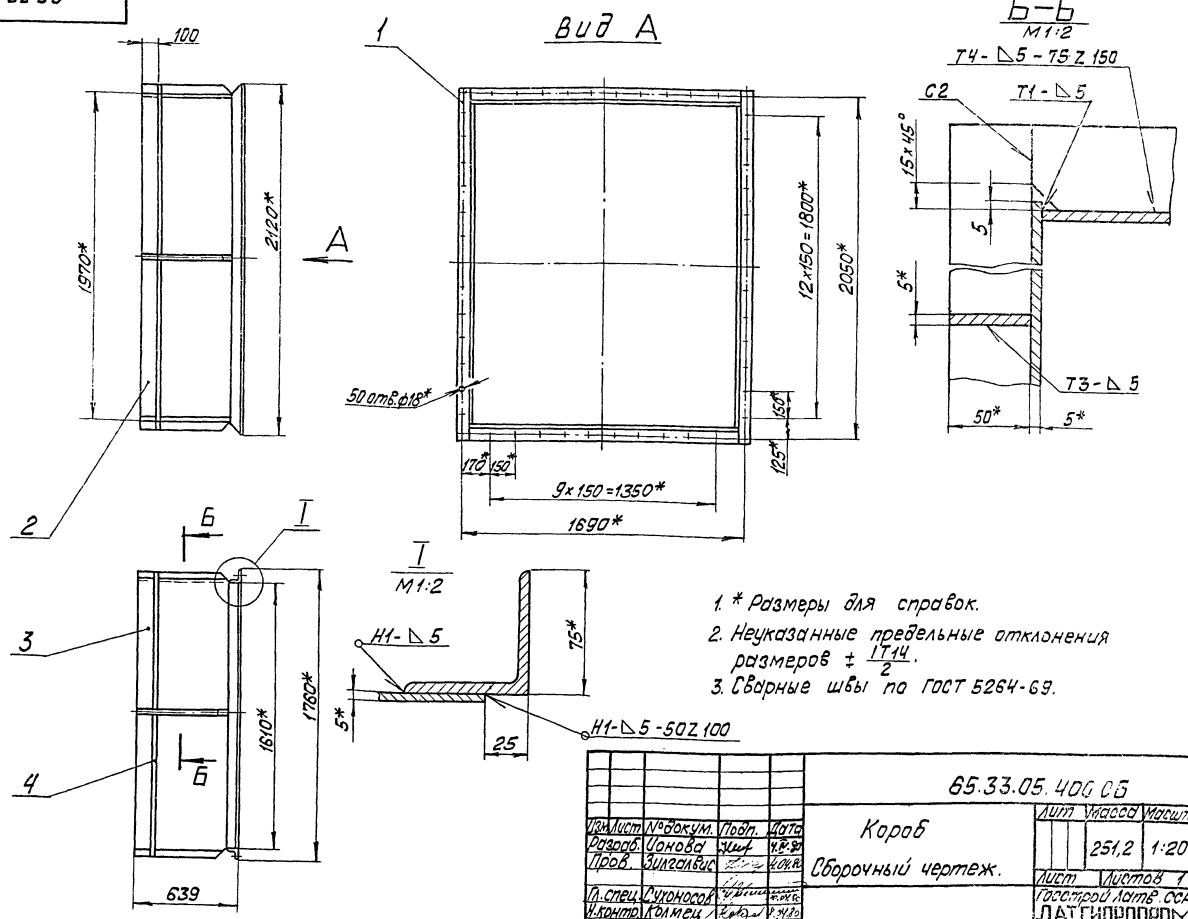

1.* Размеры для справок.
2. Неуказанные предельные отклонения размеров ± IT14/2.
3. Сварные швы по ГОСТ 5264-69.

Изм.	Лист	№ докум.	Подп.	Дата
Разраб.		Цонова		
Пров.		Зилгалвис		
Т.контр.				
Н.контр.		Сухоносов		
Утв.		Колмец		
		Рубинс		

Короб
Сборочный чертеж.

65.33.05.400СБ

Лит. | Масса: 251,2 | Масштаб: 1:20

Лист | Листов 1

Госстрой Латв. ССР
ЛАТГИПРОПРОМ
г. Рига

Инв. № подл. | Подп. и дата | Взам. инв. № | Инв. № дубл. | Подп. и дата

Формат	Зона	Поз.	Обозначение	Наименование	Кол.	Примечание
				Документация		
11			65.33.05.410 СБ	Сборочный чертеж		
				Детали		
54		1	65.33.05.411	Полка		
				Уголок Б-75×75×7 ГОСТ 8509-72 / ВСт3сп3 ГОСТ 535-79	2	12,82 кг
54		2	65.33.05.412	Полка		
				Уголок Б-75×75×7 ГОСТ 8509-72 / ВСт3сп3 ГОСТ 535-79	2	16,88 кг

Изм.	Лист	№ докум.	Подп.	Дата
Разраб.		Ионова		4.04.80
Пров.		Зилгалвис		4.04.80
Гл. спец.		Сухоносов		10.04.80
Н. контр.		Колмец		8.04.80
Утв.		Рубинс		10.04.80

65.33.05.410

Фланец

Лит. | Лист | Листов 1

Госстрой Латв. ССР ЛАТГИПРОПРОМ г. Рига

Копировал: Волкова Формат 11

65.33.05.410 СБ

Альбом 6.1

Типовой проект 903-1-183

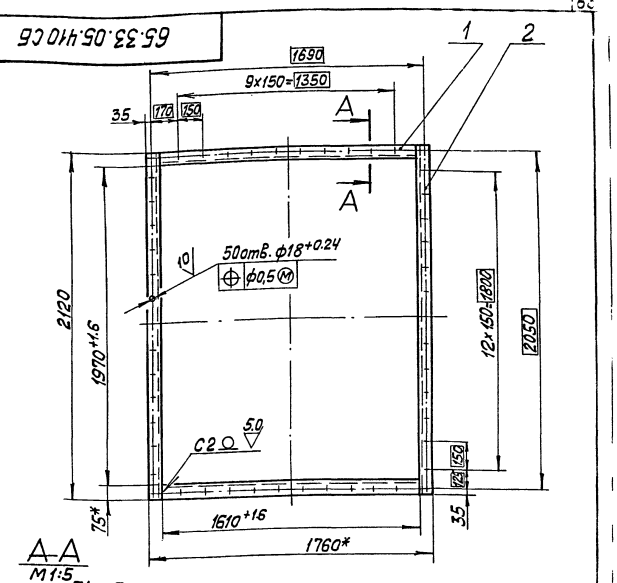

А-А
М1:5

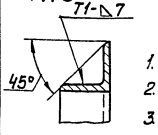

1. * Размеры для справок.
2. Неуказанные предельные отклонения размеров ± $\frac{IT14}{2}$
3. Обработка поверхностей реза деталей Б4 40.
4. Сварные швы по ГОСТ 5264-69.

Изм.	Лист	№ докум.	Подп.	Дата
Разраб.		Ионова		4.04.80
Пров.		Зилгалвис		4.04.80
Гл. спец.		Сухоносов		10.04.80
Н. контр.		Колмец		8.04.80
Утв.		Рубинс		10.04.80

65.33.05.410 СБ

Фланец. Сборочный чертеж.

Лит. | Масса 59,4 | Масштаб 1:20

Лист | Листов 1

Госстрой Латв. ССР ЛАТГИПРОПРОМ г. Рига

Копировал: Волкова Формат 11

65.33.05.401

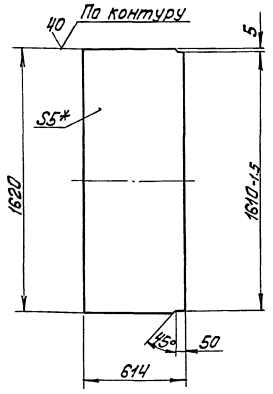

1.* Размер для справок.

2. Неуказанные предельные отклонения размеров ± $\frac{IT14}{2}$

Изм.	Лист	№ докум.	Подп.	Дата
Разраб.		Ионова		4.04.80
Пров.		Зилгалвис		4.04.80
Гл. спец.		Сухоносов		10.04.80
Н. контр.		Колмец		8.04.80
Утв.		Рубинс		10.04.80

65.33.05.401

Стенка.

Лит. | Масса 39,1 | Масштаб 1:20

Лист | Листов 1

Лист 5 ГОСТ 19903-74 / ВСт3сп3 ГОСТ 14637-69*

Госстрой Латв. ССР ЛАТГИПРОПРОМ г. Рига

Копировал: Волкова Формат 11

Альбом 6.1

Типовой проект 903-1-183

Формат	Зона	Поз.	Обозначение	Наименование	Кол.	Примечание
				Документация		
11			65.33.06.000 СБ	Сборочный чертеж		
				Детали		
11		1	65.33.06.001	Стойка	1	
11		2	65.33.06.001-01	Стойка	1	
11		3	65.33.06.002	Распорка	6	
54		4	65.33.06.003	Полка		
				Швеллер 16 ГОСТ 8240-72 / ВСт3сп3 ГОСТ 535-79	1	14,2 кг
54		5	65.33.06.004	Пластина		
				Лист 10 ГОСТ 19903-74 / ВСт3сп3 ГОСТ 14637-69*	2	1,4 кг
54		6	65.33.06.005	Уголок		
				Уголок Б-100×100×10 ГОСТ 8509-72 / ВСт3сп3 ГОСТ 535-79		
				L = 100±1,1 мм	2	1,5 кг

Изм.	Лист	№ докум.	Подп.	Дата
Разраб.		Эйдиньш		4.04.80
Пров.		Зилгалвис		4.04.80
Гл. спец.		Сухоносов		10.04.80
Н. контр.		Колмец		8.04.80
Утв.		Рубинс		10.04.80

65.33.06.000

Опора

Лит. | Лист | Листов 1

Госстрой Латв. ССР ЛАТГИПРОПРОМ г. Рига

Копировал: Волкова Формат 11

17077-23 67

65.33.06.000СБ

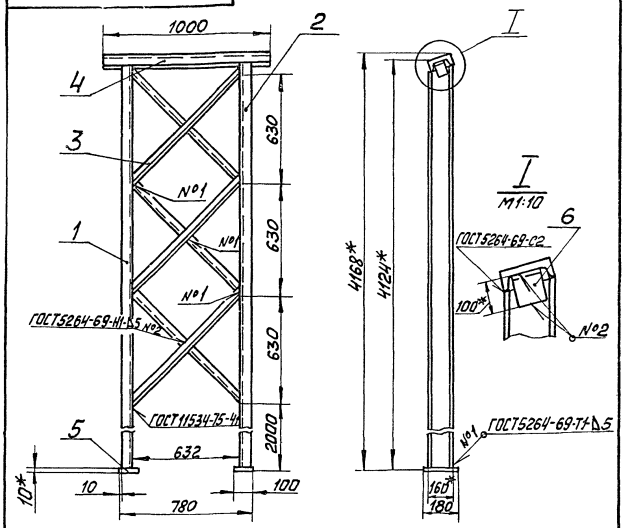

1 *Размеры для справок.
2 Неуказанные предельные отклонения размеров ± IT14/2.
3 Обработка поверхностей реза деталей Б4 ⌀40.

Изм.	Лист	№ докум.	Подп.	Дата
Разраб.		Эйдиньш		4.80
Пров.		Зигмалвис		4.80
Гл.спец.		Сухоносов		4.80
Н.контр.		Колмец		5.80
Утв.		Рубинс		6.80

65.33.06.000 СБ

Опора
Сборочный чертёж

Лит.	Масса	Масштаб
	156,4	1:25
Лист	Листов 1	

Госстрой Латв.ССР
ПАТГИПРОПРОМ
г. Рига

Копировал: Мака Формат 11

65.33.06.001

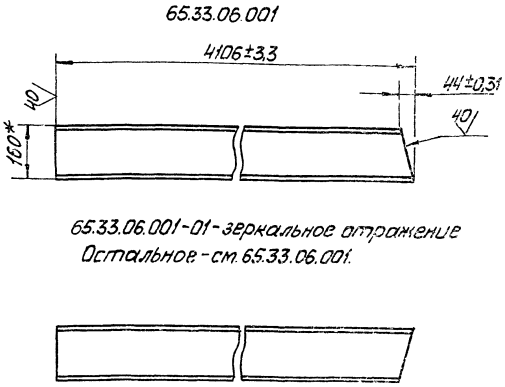

65.33.06.001-01 - зеркальное отражение
Остальное - см. 65.33.06.001.

* Размер для справок.

Изм.	Лист	№ докум.	Подп.	Дата
Разраб.		Эйдиньш		4.80
Пров.		Зигмалвис		4.80
Гл.спец.		Сухоносов		4.80
Н.контр.		Колмец		5.80
Утв.		Рубинс		6.80

65.33.06.001

Стойка

Лит.	Масса	Масштаб
	58	1:10
Лист 1	Листов 1	

16 ГОСТ 8240-72
Швеллер Вст3сп3 ГОСТ 535-79

Госстрой Латв.ССР
ПАТГИПРОПРОМ
г. Рига

Копировал: Мака Формат 11

Типовой проект 903-1-183 Альбом 6.1

Инв.№подл. | Подп. и дата | Взам.инв.№ | Инв.№дубл. | Подп. и дата

65.33.06.002

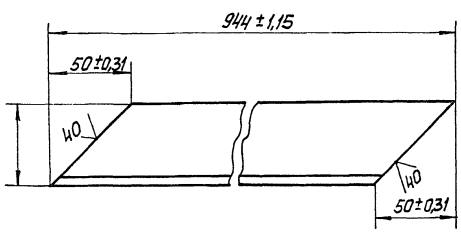

* Размер для справок.

Изм.	Лист	№ докум.	Подп.	Дата
Разраб.		Эйдиньш		4.80
Пров.		Зигмалвис		4.80
Гл.спец.		Сухоносов		5.80
Н.контр.		Колмец		5.80
Утв.		Рубинс		6.80

65.33.06.002

Распорка

Лит.	Масса	Масштаб
	3,4	1:2
Лист	Листов 1	

Уголок Б-50×50×5 ГОСТ 8509-72 / Вст3сп3 ГОСТ 535-79

Госстрой Латв.ССР
ПАТГИПРОПРОМ
г. Рига

Копировал: Мака Формат 11

Типовой проект 903-1-183 Альбом 6.1

Инв.№подл. | Подп. и дата | Взам.инв.№ | Инв.№дубл. | Подп. и дата

Формат	Зона	Поз.	Обозначение	Наименование	Кол.	Примечание
				Документация		
12			65.33.07.000СБ	Сборочный чертёж		
				Детали		
11		1	65.33.07.001	Стойка	1	
11		2	65.33.07.001-01	Стойка	1	
11		3	65.33.07.002	Стойка	1	
11		4	65.33.07.002-01	Стойка	1	
Б4		5	65.33.07.003	Полка		
				Уголок Б-75×75×7 ГОСТ 8509-72 / Вст3сп3 ГОСТ 535-79	2	11 кг
Б4		6	65.33.07.004	Подпятник		
				Уголок Б-50×50×5 ГОСТ 8509-72 / Вст3сп3 ГОСТ 535-79	2	4,9 кг
Б4		7	65.33.07.005	Полка		
				Уголок Б-75×75×7 ГОСТ 8509-72 / Вст3сп3 ГОСТ 535-79	2	5,5 кг
Б4		8	65.33.07.006	Подпятник		
				Уголок Б-50×50×5 ГОСТ 8509-72 / Вст3сп3 ГОСТ 535-79	2	5,2 кг

Изм.	Лист	№ докум.	Подп.	Дата
Разраб.		Эйдиньш		4.80
Пров.		Зигмалвис		4.80
Гл.спец.		Сухоносов		4.80
Н.контр.		Колмец		5.80
Утв.		Рубинс		6.80

65.33.07.000

Опора

Лит.	Листов (стр.)	Листов
	1	

Госстрой Латв.ССР
ПАТГИПРОПРОМ
г. Рига

Копировал: Мака Формат А1

65.33.07.000СБ

Альбом 6.1

Типовой проект 903-1-183

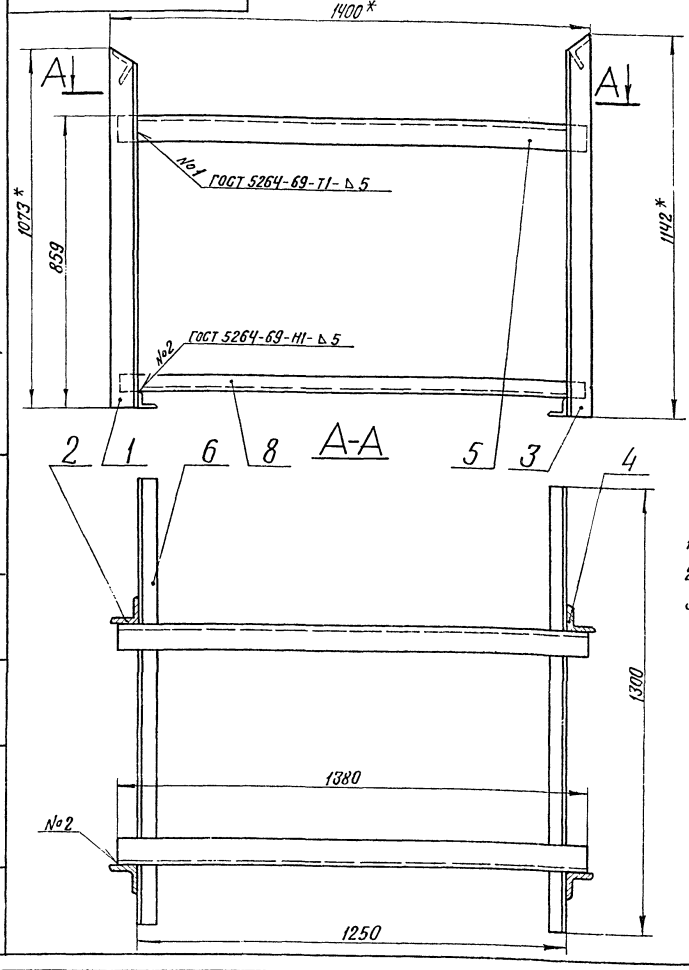

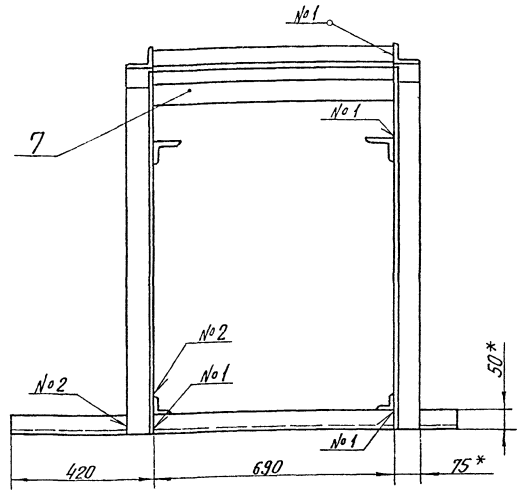

1. * Размеры для справок.
2. Неуказанные предельные отклонения размеров $\pm\frac{IT14}{2}$.
3. Обработка поверхностей реза деталей Б4 ^{40}

Изм.	Лист	№ докум.	Подп.	Дата	65.33.07.000 СБ			
Разраб.		Эйдиньш		4.04.80	Опора	Лит.	Масса	Масштаб
Пров.		Зилгалвис		4.04.80	Сборочный чертеж		88	1:10
Гл. спец.		Суханосов		10.04.80		Лист	Листов 1	
Н. контр.		Колмец		8.04.80		Госстрой Латв. ССР		
Утв.		Рубинс		10.04.80		ЛАТГИПРОПРОМ г. Рига		

Копир. В. Бур

Формат 12

Инв. № подл. | Подп. и дата | Взам. инв. № | Инв. № дубл. | Подп. и дата

65.33.07.001

Альбом 6.1

Типовой проект 903-1-183

65.33.07.001

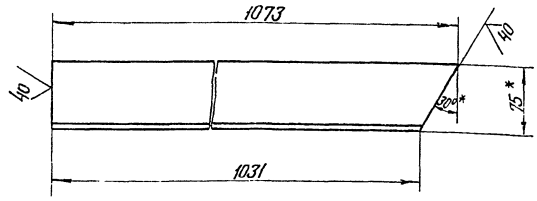

65.33.07.001-01 – зеркальное отражение
Остальное см. 65.33.07.001

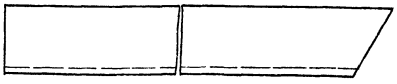

1. * Размеры для справок.
2. Неуказанные предельные отклонения размеров $\pm\frac{IT14}{2}$.

					65.33.07.001			
Разраб.	Янкелович			4.04.80	Стойка	Лит.	Масса	Масштаб
Пров.	Зилгалвис			4.04.80			8.3	1:4
Гл. спец.	Суханосов			10.04.80		Лист	Листов 1	
Н. контр.	Колмец			8.04.80	Уголок Б-75х75х7 ГОСТ 8509-72 ВСт3Сп3 ГОСТ 535-79	Госстрой Латв. ССР ЛАТГИПРОПРОМ г. Рига		
Утв.	Рубинс			10.04.80				

Инв. № подл. | Подп. и дата | Взам. инв. № | Инв. № дубл. | Подп. и дата

gost.e-ecolog.ru

65.33.07.002

Альбом 6.1

Типовой проект 903-1-183

65.33.07.002

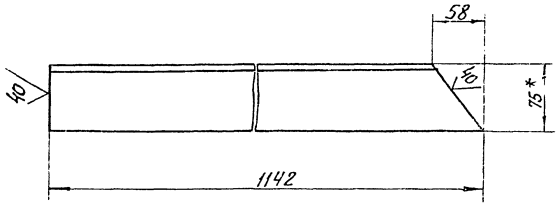

65.33.07.002-01 – зеркальное отражение
Остальное - см. 65.33.07.002

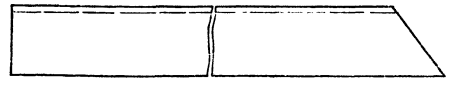

1. * Размер для справок.
2. Неуказанные предельные отклонения размеров $\pm\frac{IT14}{2}$.

					65.33.07.002			
Разраб.	Янкелович			4.04.80	Стойка.	Лит.	Масса	Масштаб
Пров.	Зилгалвис			4.04.80			9.1	1:4
Гл. спец.	Суханосов			10.04.80		Лист	Листов 1	
Н. контр.	Колмец			8.04.80	Уголок Б-75х75х7 ГОСТ 8509-72 ВСт3Сп3 ГОСТ 535-79	Госстрой Латв. ССР ЛАТГИПРОПРОМ г. Рига		
Утв.	Рубинс			10.04.80				

Инв. № подл. | Подп. и дата | Взам. инв. № | Инв. № дубл. | Подп. и дата