ТИПОВОЙ ПРОЕКТ
903-1-183

КОТЕЛЬНАЯ С ТРЕМЯ ВОДОГРЕЙНЫМИ КОТЛАМИ КВ-ГМ-50
ТОПЛИВО-ГАЗ И МАЗУТ

АЛЬБОМ 2.5

Архитектурно-строительная часть. Нетиповые изделия.

17077-10
цена 5-28

				Привязан:
Инв. №				

gost.e-ecolog.ru

ЦЕНТРАЛЬНЫЙ ИНСТИТУТ ТИПОВОГО ПРОЕКТИРОВАНИЯ
ГОССТРОЯ СССР

Москва, А-445, Смоленская ул., 22

Сдано в печать VII 1963 г.
Заказ № 8313 Тираж 100 экз.

ТИПОВОЙ ПРОЕКТ
903-1-183
КОТЕЛЬНАЯ С ТРЕМЯ ВОДОГРЕЙНЫМИ КОТЛАМИ КВ-ГМ-50 ТОПЛИВО-ГАЗ И МАЗУТ.
АЛЬБОМ 2.5

СОСТАВ ПРОЕКТА

АЛЬБОМ	1.1	ЧАСТЬ 1	Тепломеханическая часть. Компоновка котельной. Установка оборудования неблочного исполнения (вариант для открытой системы теплоснабжения)
АЛЬБОМ	1.1	ЧАСТЬ 2	Тепломеханическая часть. Компоновка котельной. Установка оборудования неблочного исполнения (вариант для закрытой системы теплоснабжения).
АЛЬБОМ	1.1	ЧАСТЬ 3	Тепломеханическая часть. Газовоздухопроводы. Газоснабжение.
АЛЬБОМ	1.2		Тепломеханическая часть. Трубопроводы котельной.
АЛЬБОМ	1.3		Блоки тепломеханического оборудования.
АЛЬБОМ	1.4		Тепломеханическая часть. Трубопроводы котельной. Водоподготовительная установка (вариант для открытой системы теплоснабжения).
АЛЬБОМ	1.5		Блоки тепломеханического оборудования (вариант для открытой системы теплоснабжения).
АЛЬБОМ	1.6		Тепломеханическая часть. Трубопроводы котельной. Водоподготовительная установка (вариант для закрытой системы теплоснабжения).
АЛЬБОМ	1.7		Блоки тепломеханического оборудования (вариант для закрытой системы теплоснабжения).
АЛЬБОМ	2.1		Архитектурно-строительная часть. Общие чертежи.
АЛЬБОМ	2.2		Архитектурно-строительная часть. Конструкции.
АЛЬБОМ	2.3		Архитектурно-строительная часть (вариант для открытой системы теплоснабжения).
АЛЬБОМ	2.4		Архитектурно-строительная часть (вариант закрытой установки дымососов для закрытой системы теплоснабжения).
АЛЬБОМ	2.5		Архитектурно-строительная часть. Нетиповые изделия.
АЛЬБОМ	2.6		Архитектурно-строительная часть (вариант закрытой установки дымососов для открытой системы теплоснабжения).
АЛЬБОМ	3.1		Электротехническая часть, связь и сигнализация. Чертежи монтажной зоны (вариант для открытой системы теплоснабжения).
АЛЬБОМ	3.2		Электротехническая часть, связь и сигнализация. Чертежи монтажной зоны (вариант для закрытой системы теплоснабжения).
АЛЬБОМ	3.3		Электротехническая часть. Механизмы управляемые со ЩСУ и щитов КИП и А. Схемы принципиальные.
АЛЬ[illegible]	[illegible]4		Электротехническая часть. Задание заводу-изготовителю на щиты управления крупноблочные и сборки РТЗО (вариант для открытой системы теплоснабжения).
АЛ[illegible]			Электротехническая часть. Задание заводу-изготовителю на щиты управления крупноблочные и сборки РТЗО (вариант для закрытой системы теплоснабжения).
АЛ[illegible]			Автоматизация.
АЛЬ[illegible]			Автоматизация (вариант для открытой системы теплоснабжения).
АЛЬБ[illegible]			Автоматизация (вариант для закрытой системы теплоснабжения).
АЛЬБОМ	[illegible]4,5		Задание заводу-изготовителю на щиты автоматики и КИП.
АЛЬБОМ	4.6		Задание заводу-изготовителю на щиты автоматики и КИП (вариант для открытой системы теплоснабжения).
АЛЬБОМ	4.7		Задание заводу-изготовителю на щиты автоматики и КИП (вариант для закрытой системы теплоснабжения).
АЛЬБОМ	4.8		Автоматизация. Проект производства монтажных работ. Спецификации (вариант для открытой системы теплоснабжения).
АЛЬБОМ	4.9		Автоматизация. Проект производства монтажных работ. Спецификации (вариант для закрытой системы теплоснабжения).
АЛЬБОМ	4.10		Автоматизация. Проект производства монтажных работ. Чертежи.
АЛЬБОМ	5.1		Сантехнические устройства. Тепловые сети (вариант для открытой системы теплоснабжения).
АЛЬБОМ	5.2		Сантехнические устройства. Тепловые сети (вариант для закрытой системы теплоснабжения).
АЛЬБОМ	6.1		Металлоконструкции газопроводов и воздухопроводов котла ДЕ-10-14ГМ.
АЛЬБОМ	6.2		Металлоконструкции газопроводов и воздухопроводов котла КВ-ГМ-50.
АЛЬБОМ	6.3		Сочленения исполнительных механизмов с регулирующими органами.
АЛЬБОМ	7.1	КНИГИ 1,2	Сметы. Общая часть.
АЛЬБОМ	7.2	КНИГИ 1,2,3	Сметы (вариант для закрытой системы теплоснабжения).
АЛЬБОМ	7.3	КНИГИ 1,2,3	Сметы (вариант для открытой системы теплоснабжения).
АЛЬБОМ	8.1		Заказные спецификации. Общая часть.
АЛЬБОМ	8.2		Заказные спецификации (вариант для открытой системы теплоснабжения)
АЛЬБОМ	8.3		Заказные спецификации (вариант для закрытой системы теплоснабжения).

ПРИМЕНЕННЫЕ ТИПОВЫЕ ПРОЕКТЫ

Типовой проект 907-2-178
Альбомы ТРН2530, ТРН2531, ТРН5780 — Труба дымовая железобетонная Н=90м, $Д_0$=3,6м (распространяет Теплопроект г. Ленинград).

Разработан
Проектным институтом
ЛАТГИПРОПРОМ
Госстроя Латвийской ССР

Утверждён и введён в действие
институтом „Латгипропром"
Госстроя Латвийской ССР
с 1 октября 1980г.
Приказ №207 от 25 августа 1980г.

Главный инженер института В. Овчаров
Главный инженер проекта А. Думан

				Привязан:	
Инв. №					

17077-10 2

Содержание альбома

Обозначение	Наименование	Стр.
	Содержание альбома (начало)	2
	Содержание альбома (продолжение)	3
	Содержание альбома (продолжение)	4
КЖИ-Т.Т.	Содержание альбома (окончание)	5
КЖИ-КД II-17а, КД II-17б	Технические требования	6
КЖИ-КД II-17в	Колонна КД II-17а, КД II-17б	7
КЖИ-КД II-17г	Колонна КД II-17в	8
КЖИ-КД II-17д	Колонна КД II-17г	9
КЖИ-КД II-17е, КД II-17ж	Колонна КД II-17д	10
КЖИ-КД II-17и	Колонна КД II-17е, КД II-17ж	11
КЖИ-КД II-17к	Колонна КД II-17и	12
КЖИ-КД II-17л	Колонна КД II-17к	13
КЖИ-КД II-17м	Колонна КД II-17л	14
КЖИ-КФ31-18а	Колонна КД II-17м	15
КЖИ-КФ31-18б	Колонна КФ31-18а	16
КЖИ-КД II-17а, КД II-17б, КД II-17в, КД II-17г, КД II-17д, КД II-17е, КД II-17ж, КД II-17и, КД II-17к, КД II-17л, КД II-17м, КФ31-18а, КФ31-18б.	Колонна КФ31-18б	17
КЖИ-КД II-17а, КД II-17б, КД II-17в, КД II-17г, КД II-17д, КД II-17е, КД II-17ж, КД II-17и, КД II-17к, КД II-17л, КД II-17м, КФ31-18а, КФ31-18б. Спецификация	Колонна КД II-17а, КД II-17б, КД II-17в, КД II-17г, КД II-17д, КД II-17е, КД II-17ж, КД II-17и, КД II-17к, КД II-17л, КД II-17м, КФ31-18а, КФ31-18б. Выборка стали.	18
КЖИ-КД II-17а, КД II-17б, КД II-17в, КД II-17г, КД II-17д, КД II-17е, КД II-17ж, КД II-17и, КД II-17к, КД II-17л, КД II-17м, КФ31-18а, КФ31-18б.	Колонна КД II-17а, КД II-17б, КД II-17в, КД II-17г, КД II-17д, КД II-17е, КД II-17ж, КД II-17и, КД II-17к, КД II-17л, КД II-17м, КФ31-18а, КФ31-18б. Выборка стали.	19
КЖИ-КД II-17н	Колонна КД II-17н	20
КЖИ-КД II-17п	Колонна КД II-17п	21
КЖИ-КД II-17р	Колонна КД II-17р	22
КЖИ-КД II-17с	Колонна КД II-17с	23
КЖИ-КФ31-18в	Колонна КФ31-18в	24
КЖИ-КД II-17м, КД II-17п, КД II-17р, КД II-17с, КФ31-18в.	Колонна КД II-17н, КД II-17п, КД II-17р, КД II-17с, КФ31-18в. Спецификация.	25
КЖИ-КД II-17н, КД II-17п, КД II-17р, КД II-17с, КФ31-18в.	Колонна КД II-17н, КД II-17п, КД II-17р, КД II-17с, КФ31-18в. Выборка стали.	26
КЖИ-КД II-17т	Колонна КД II-17т	27
КЖИ-КД II-17у	Колонна КД II-17у	28
КЖИ-КД II-17ф	Колонна КД II-17ф	29
КЖИ-КД II-17ц	Колонна КД II-17ц	30
КЖИ-КД II-17ш	Колонна КД II-17ш	31
КЖИ-КД II-17т, КД II-17у, КД II-17ф, КД II-17ц, КД II-17ш.	Колонна КД II-17т, КД II-17у, КД II-17ф, КД II-17ц, КД II-17ш. Спецификация.	32
КЖИ-КД II-17т, КД II-17у, КД II-17ф, КД II-17ц, КД II-17ш.	Колонна КД II-17т, КД II-17у, КД II-17ф, КД II-17ц, КД II-17ш. Выборка стали.	
КЖИ-КД II-17щ	Колонна КД II-17щ	
КЖИ-КД II-17ю	Колонна КД II-17ю	35
КЖИ-КД II-17щ, КД II-17ю	Колонна КД II-17щ, КД II-17ю. Спецификация.	36
КЖИ-КД II-17щ, КД II-17ю	Колонна КД II-17щ, КД II-17ю. Выборка стали.	37
КЖИ-КФ16-1а	Колонна КФ16-1а	38
КЖИ-КФ18-1а	Колонна КФ18-1а	39
КЖИ-КФ18-1б	Колонна КФ18-1б	40
КЖИ-К72-3а	Колонна К72-3а	41
КЖИ-К72-5а, К72-5б	Колонна К72-5а, К72-5б	42
КЖИ-К72-5в, К72-5г	Колонна К72-5в, К72-5г	43

ГИП	Дитан		
Нач отд.	Меленевский		
Н. контр.	Андриевская		
Гл. констр.	Андриевская		
Рук. гр.	Барткевич		
Инж.	Артамонова		
Пров.	Барткевич		

ТП 903-1-183

Котельная с тремя водогрейными котлами КВ-ГМ-50

Стадия	Лист	Листов
Р	1	136

Содержание альбома (начало)

Госстрой Латв. ССР ЛАТГИПРОПРОМ г. Рига

Копировал: Ламеса

Формат 12 Г

Содержание альбома

Обозначение	Наименование	Стр.
КЖИ-К72-5д, К72-5е	Колонна К72-5д, К72-5е	44
КЖИ-К72-5ж, К72-5и	Колонна К72-5ж, К72-5и	45
КЖИ-К72-5к, К72-5с	Колонна К72-5к, К72-5с	46
КЖИ-К72-5л, К72-5м	Колонна К72-5л, К72-5м	47
КЖИ-К72-5п	Колонна К72-5п	48
КЖИ-К72-5р	Колонна К72-5р	49
КЖИ-К72-5т, К72-5у	Колонна К72-5т, К72-5у	50
КЖИ-К72-5ф, К72-5ц	Колонна К72-5ф, К72-5ц	51
КЖИ-К72-5ш	Колонна К72-5ш	52
КЖИ-К72-5щ	Колонна К72-5щ	53
КЖИ-К72-18а, К72-18б	Колонна К72-18а, К72-18б	54
[illegible]72-18в	Колонна К72-18в	55
[illegible] 18г	Колонна К72-18г	56
КЖИ-К72-18д	Колонна К72-18д	57
КЖИ-К72-18е, К72-18ж	Колонна К72-18е, К72-18ж	58
КЖИ-К72-18и	Колонна К72-18и	59
КЖИ-К72-18к, К72-18л	Колонна К72-18к, К72-18л	60
КЖИ-К72-18м, К72-18н, К72-18п	Колонна К72-18м, К72-18н, К72-18п	61
КЖИ-К72-22а	Колонна К72-22а	62
КЖИ-К72-22б	Колонна К72-22б	63
КЖИ-К72-22в	Колонна К72-22в	64
КЖИ-К72-22г	Колонна К72-22г	65
КЖИ-К72-22д	Колонна К72-22д	66
КЖИ-К72-22е	Колонна К72-22е	67
КЖИ-К72-22ж	Колонна К72-22ж	68
КЖИ-К72-22и	Колонна К72-22и	69
КЖИ-К72-22к	Колонна К72-22к	70
КЖИ-К7-2-1	Колонна К7-2-1	71
КЖИ-К7-7-3А	Колонна К-7-7-3А	

Обозначение	Наименование	Стр.
КЖИ-К7-7-2	Колонна К7-7-2. Опалубка и армирование.	72
КЖИ-К7-7-3	Колонна К7-7-3. Опалубка и армирование.	73
КЖИ-К25-2-1	Колонна К25-2-1	74
КЖИ-Б6-8АIVа, Б6-8АIVб	Балка Б6-8АIVа, Б6-8АIVб	75
КЖИ-Б9-2АIVа, Б9-6АIVа, Б9-3АIVа	Балка Б9-2АIVа, Б9-6АIVа, Б9-3АIVа	76
КЖИ-Б9-3АIVб, Б9-6АIVб	Балка Б9-3АIVб, Б9-6АIVб	77
КЖИ-Б9-6АIVв	Балка Б9-6АIVв	78
КЖИ-Б9-7АIVа	Балка Б9-7АIVа	79
КЖИ-Б9-6АIVг, Б9-7АIVб	Балка Б9-6АIVг, Б9-7АIVб	80
КЖИ-1БДР12-1АIVа	Балка 1БДР12-1АIVа	81
КЖИ-1БДР18-1АIVа, 2БДР18-2АIVа	Балка 1БДР18-1АIVа, 2БДР18-2АIVа	82
КЖИ-3БДР18-6АIVа, 3БДР18-5АIVа	Балка 3БДР18-6АIVа, 3БДР18-5АIVа	83
КЖИ-$\frac{ПАТ\ V}{1,5\times6}$-2а-А; $\frac{ПАТ\ V}{1,5\times6}$-2-А	Плита $\frac{ПАТ\ V}{1,5\times6}$-2а-А; $\frac{ПАТ\ V}{1,5\times6}$-2-А	84
КЖИ-ПГ-4АТ V-10Ая-А	Плита ПГ-4АТ V-10Ая-А	
КЖИ-ПВ4-2АТ V-8Аа,б	Плита ПВ4-2АТ V-8Аа,б	85
КЖИ-ПВ7-3АТ V-8Аа,б	Плита ПВ7-3АТ V-8Аа,б	
ПВ14-3АТ V-8Аб	Плита ПВ14-3АТ V-8Аб	
КЖИ-ПС295.12.20-П-А	Панель ПС295.12.20-П-А	86
КЖИ-КР16	Каркас КР16	
КЖИ-СФ-9-1	Стойка СФ-9-1	87
КЖИ-НФ-2-1	Насадка НФ-2-1	

ГИП	Думан		
Нач. отд.	Меленевский		
Н.контр.	Андриевская		
Гл. констр.	Андриевская		
Рук. гр.	Барткевич		
Инж.	Артамонова		
Пров.	Барткевич		

ТП 903-1-183

Котельная с тремя водоерейными котлами КВ-ГМ-50

Стадия	Лист	Листов
Р	2	

Содержание альбома (продолжение)

Госстрой Латв. ССР ЛАТГИПРОПРОМ г. Рига

Копировал: [illegible]

формат 12Г

17077-10 4

Содержание альбома

Обозначение	Наименование	Стр.
КЖИ-Р1, Р1А	Решетка Р1, Р1А	88
КЖИ-Р2, Р2А	Решетка Р2, Р2А	89
КЖИ-Р3, Р4	Решетка Р3, Р4	90
КЖИ-КП1	Пространст. каркас КП1	
КЖИ-В1, В2, В3	Элементы ограждения В1, В2, В3	91
КЖИ-ОР1, ОР2	Опорная рама ОР1, ОР2	92
КЖИ-КР1	Каркас КР1	93
КЖИ-МН1-5	Заклад. издел. МН1-5	
КЖИ-КР2	Каркас КР2	94
КЖИ-КР3	Каркас КР3	
КЖИ-КР4	Каркас КР4	95
КЖИ-КР5	Каркас КР5	
КЖИ-КР6	Каркас КР6	96
КЖИ-КР7	Каркас КР7	
КЖИ-КР8	Каркас КР8	97
КЖИ-КР9	Каркас КР9	
КЖИ-КР10	Каркас КР10	98
КЖИ-КР11	Каркас КР11	
КЖИ-КР12	Каркас КР12	99
КЖИ-КР13	Каркас КР13	
КЖИ-КР14	Каркас КР14	100
КЖИ-КР15	Каркас КР15	
КЖИ-С2	Сетка С2	101
КЖИ-С3	Сетка С3	
КЖИ-С4	Сетка С4	102
КЖИ-С5	Сетка С5	
КЖИ-С7	Сетка С7	103
КЖИ-С8	Сетка С8	

Обозначение	Наименование	Стр.
КЖИ-С9	Сетка С9	104
КЖИ-С6	Сетка С6	
КЖИ-МН1-1÷МН1-4	Заклад. издел. МН1-1÷МН1-4	105
КЖИ-МН1-6, МН1-7	Заклад. издел. МН1-6, МН1-7	106
КЖИ-МС1	Соединит. издел. МС1	
КЖИ-МН1-8	Заклад. издел. МН1-8	107
КЖИ-МН1-9	Заклад. издел. МН1-9	
КЖИ-МН1-10	Заклад. издел. МН1-10	108
КЖИ-МН1-11	Заклад. издел. МН1-11	
КЖИ-МН1-12	Заклад. издел. МН1-12	109
КЖИ-МН1-13, МН1-14	Заклад. издел. МН1-13, МН1-14	
КЖИ-МН1-15÷МН1-18	Заклад. издел. МН1-15÷МН1-18	
КЖИ-МН1-19, МН1-20	Заклад. издел. МН1-19, МН1-20	111
КЖИ-МН1-24, МН1-25	Заклад. издел. МН1-24, МН1-25	
КЖИ-МН1-21, МН1-22	Заклад. издел. МН1-21, МН1-22	112
КЖИ-МН1-23	Заклад. издел. МН1-23	113
КЖИ-МН1-28	Заклад. издел. МН1-28	
КЖИ-МН1-26	Заклад. издел. МН1-26	114
КЖИ-МН1-27	Заклад. издел. МН1-27	

ГИП	Диман		
Нач. отд.	Меленевский		
Н. контр.	Андриевская		
Гл. контр.	Андриевская		
Рук. ер.	Барткевич		
Инж.	Артамонова		
Пров.	Барткевич		

ТП 903-1-183

Котельная с тремя водогрейными котлами КВ-ГМ-50

Стадия	Лист	Листов
Р	3	

Содержание альбома (продолжение).

Госстрой Латв. ССР ЛАТГИПРОПРОМ г. Рига

Копировал: Котеса

Формат 12Г

Содержание альбома

Обозначение	Наименование	Стр
КЖИ-МС2	Соед. издел. МС2	115
КЖИ-МС3	Соед. издел. МС3	
КЖИ-МС4, МС5	Соед. издел. МС 4, МС5	116
КЖИ-МС6	Соед. издел. МС6	
КЖИ-МС7	Соед. издел. МС7	117
КЖИ-МС8	Соед. издел. МС8	
КЖИ-МС9	Соед. издел. МС9	118
КЖИ-МС10	Соед. издел. МС10	
КЖИ-МС11	Соед. издел. МС11	119
КЖИ-МН32	Заклад. издел. МН32	
КЖИ-МС12	Соед. издел. МС 12	120
КЖИ-МС13	Соед. издел. МС13	
КЖИ-МН1	Заклад. издел. МН1	121
КЖИ-МН6	Заклад. издел. МН6	
КЖИ-МН2, МН3, МН4, МН5	Закл. издел. МН2, МН3, МН4, МН5	122
КЖИ-МН10, МН12, МН13	Заклад. издел. МН10, МН12, МН13	
КЖИ-МН7	Заклад. издел. МН 7	123
КЖИ-МН11	Заклад. издел. МН11	
КЖИ-МН8	Заклад. издел. МН8	124
КЖИ-МН9	Заклад. издел. МН9	
КЖИ-МН14	Заклад. издел. МН14	125
КЖИ-МН15	Заклад. издел. МН15	
КЖИ-МН16	Заклад. издел. МН16	126
КЖИ-МН18	Заклад. издел. МН18	
КЖИ-МН19	Заклад. издел. МН19	127
КЖИ-МН20	Заклад. издел. МН20	
КЖИ-МН21	Заклад. издел. МН21	128
КЖИ-МН17, МН27, МН28, МН33	Заклад. издел. МН17, МН27, МН28, МН33	
КЖИ-МН22	Заклад. издел. МН22	129
КЖИ-МН23	Заклад. издел. МН23	

Обозначение	Наименование	Стр
КЖИ-МН24	Заклад. издел. МН24	130
КЖИ-МН25	Заклад. издел. МН25	
КЖИ-МН26	Заклад. издел. МН26	131
КЖИ-МН29	Заклад. издел. МН29	
КЖИ-МН30	Заклад. издел. МН30	132
КЖИ-МН31	Заклад. издел. МН31	
КЖИ-МН34	Заклад. издел. МН34	133
КЖИ-С1	Связь С1	134
КЖИ-С2, С2к	Связи С2, С2к	135
КЖИ-К72-5^{н}	Колонна К72-5^{н}	136
КЖИ-К84-2^{д}	Колонна К84-2^{д}	137

ГИП	Думан	
Нач. отд.	Меленевский	
Н. контр.	Андриевская	
Гл. контр.	Андриевская	
Рук. гр.	Барткевич	
Инж.	Романова	
Пров.	Барткевич	

ТП 903-1-183

Котельная с тремя водогрейными котлами КВ-ГМ-50

Стадия	Лист	Листов
Р	4	

Содержание альбома (окончание)

Госстрой ЛатВССР ЛАТГИПРОПРОМ г. Рига

Копировал: [illegible]

Формат 12

Технические требования

I.1. Плоские сетки и каркасы изготовлять с помощью контактной точечной сварки. Точечную сварку производить во всех местах пересечения стержней сеток и каркасов.

I.2. Сварку следует производить в соответствии с ГОСТ 19292-73 „Соединения сварные, элементов закладных деталей, сборных железобетонных конструкций. Контактная и автоматическая сварка плавлением. Основные типы и конструктивные элементы" и с „Указаниями по сварке соединений арматуры и закладных деталей железобетонных конструкций". СН-393-78.

I.3 Арматурные изделия должны отвечать требованиям ГОСТ 10922-75 „Арматурные изделия и закладные детали сварные для железобетонных конструкций. Технические требования и методы испытаний."

II.1. Анкеры закладных изделий приваривать к пластинам и прокату втавр дуговой сваркой под слоем флюса на автоматах или полуавтоматах. Отогнутые анкеры рекомендуется приваривать дуговой ручной или рельефно-точечной контактной сваркой. Сварку пластин и проката между собой выполнять дуговой ручной электросваркой электродами типа Э42 по ГОСТ 9467-75.

II.2 Материал пластин и проката-сталь марки ВСт3кп2 по ГОСТ 380-71*. Материал анкеров-арматурная сталь классов AI; AII; AIII по ГОСТ 5781-75.

II.3. Закладные и соединительные элементы отмеченные * должны быть защищены цинковым покрытием согласно требованиям СНиП II-28-73. Толщина цинкового металлизационного покрытия -120-150 мкм, покрытия, наносимого горячим цинкованием -50-60 мкм.

Остальные покрываются слоем грунта ГФ-020.

				ТП 903-1-183	КЖИ-ТТ	
				Технические требования	Стадия	Масса	Масшт
ГИП	Думан				Р		
Нач.отд.	Меленевский				Лист 1	Листов 1	
Н.контр.	Андриевский				Госстрой Латв.ССР ЛАТГИПРОПРОМ г.Рига		
Гл.конст.	Андриевский						
Рук.гр.	Бартkевич						
Инж.	Кузнецова						

Пров. Бартkевич Копировал: Формат 12Г

17077-10 7

КД II-17а; КД II-17б
1 – 1
1
80 140
600
950
2400
4195
4800
1380
140
1660
3600
4300
4330
3150
2700
200 600 200
Д
6
8
3
5*
300
15 для КД II-17а
7 КД II-17а
17
14
550
320
625
11 КД II-17а
9 КД II-17а
3 КД II-17а
18
8 для КД II-17а
6
5*
3 для КД II-17б
7 для КД II-17а
400 50
250
70
190 155
145
55 390
7065
6875
500 500
для КД II-17б
14
7
для КД II-17а

| | | |

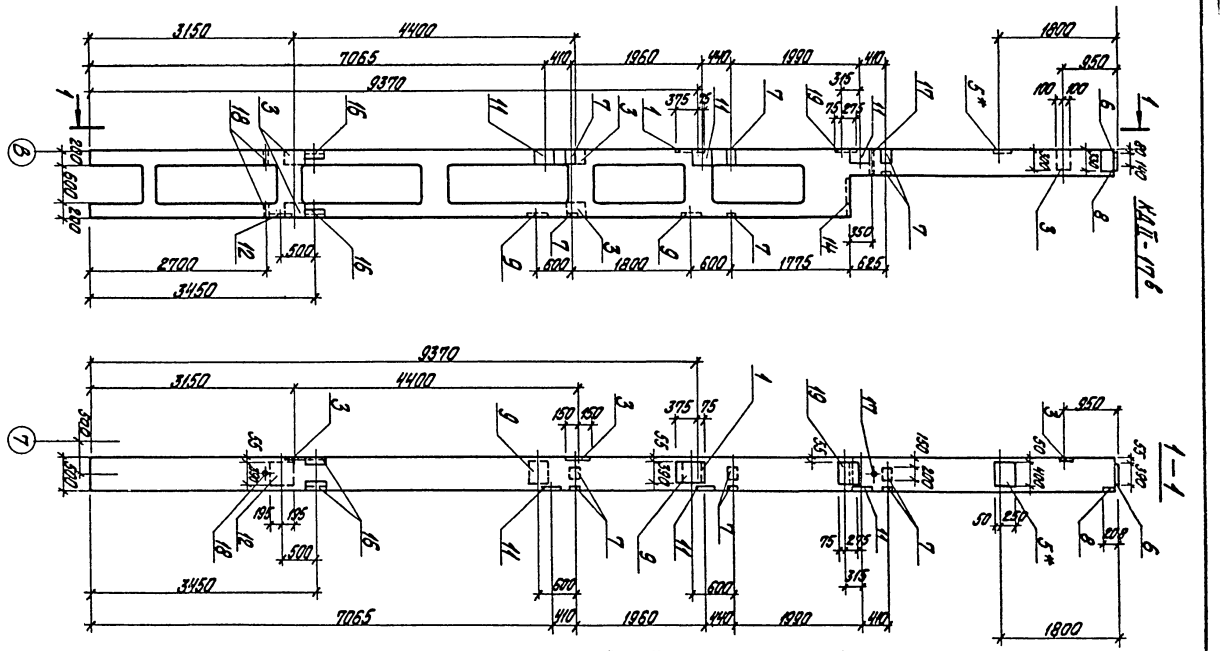

Гл. инж. пр.	Думан		
Нач. отд.	Меленевский		
Н. контр.	Барткевич		
Гл. констр.	Андреевская		
Рук. гр.	Барткевич		
Ст. инж.	Яковчик		
Ст. техн.	Зануреева		

Пров. Яковчик

ТП 903-1-183 КЖИ-КД II-17б

Колонна КД II-17б

Стадия	Масса	Масштаб
Р	9,7т	

Лист 1 Листов 3

Госстрой Латв. ССР
ЛАТГИПРОПРОМ
г. Рига

Копир. Бронина 17077-10 У Формат 12г

Типовой проект 903-1-183 Альбом 2.5

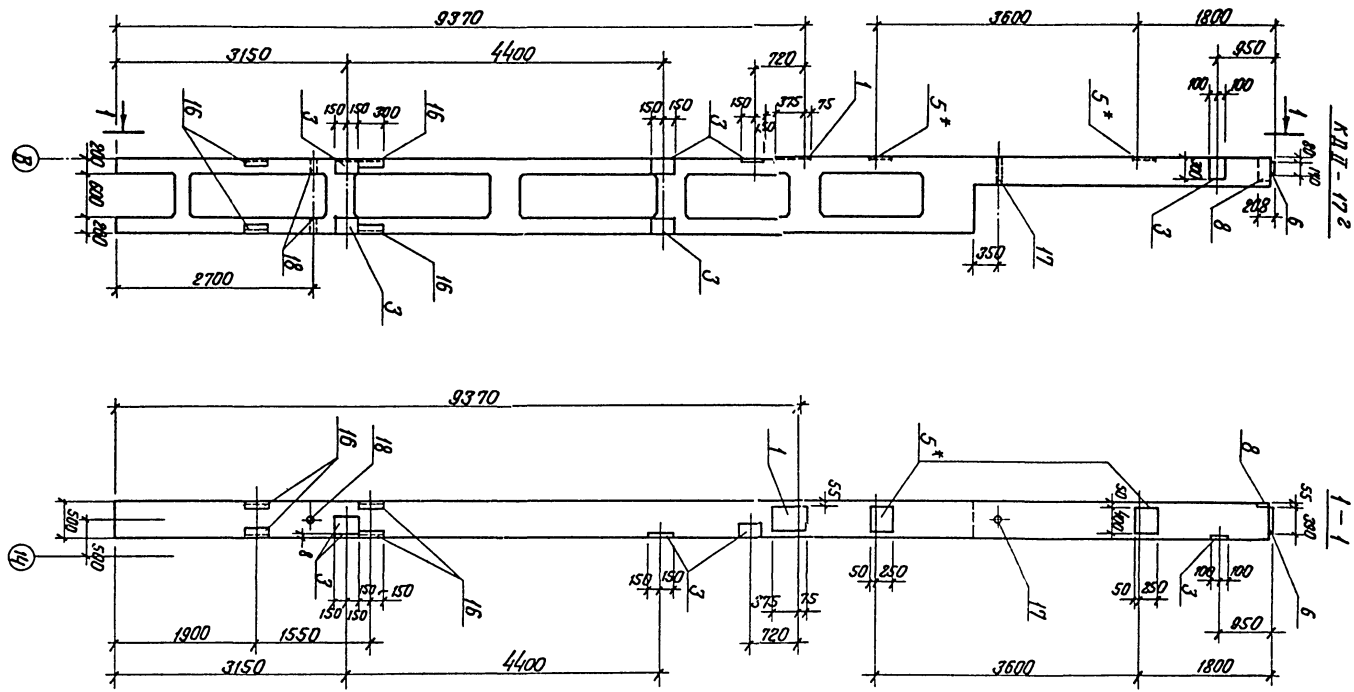

				ТП 903-1-183	КЖИ-КДII-17г
Гл.инж.пр.	Думан				
Нач.отд.	Мелешевич			Колонна КДII-17г	Стадия: Р; Масса: 9,7т; Масштаб:
Гл.констр.	Барткевич				Лист 1; Листов 3
Гл.констр.	Андреевская				
Рук.гр.	Барткевич				Госстрой Латв. ССР ЛАТГИПРОПРОМ г. Рига
Ст.инж.	Яковчик				
Ст.тех.	Зонурова				
Пров.	Яковчик			Копир.	Инв.№ 17077-10

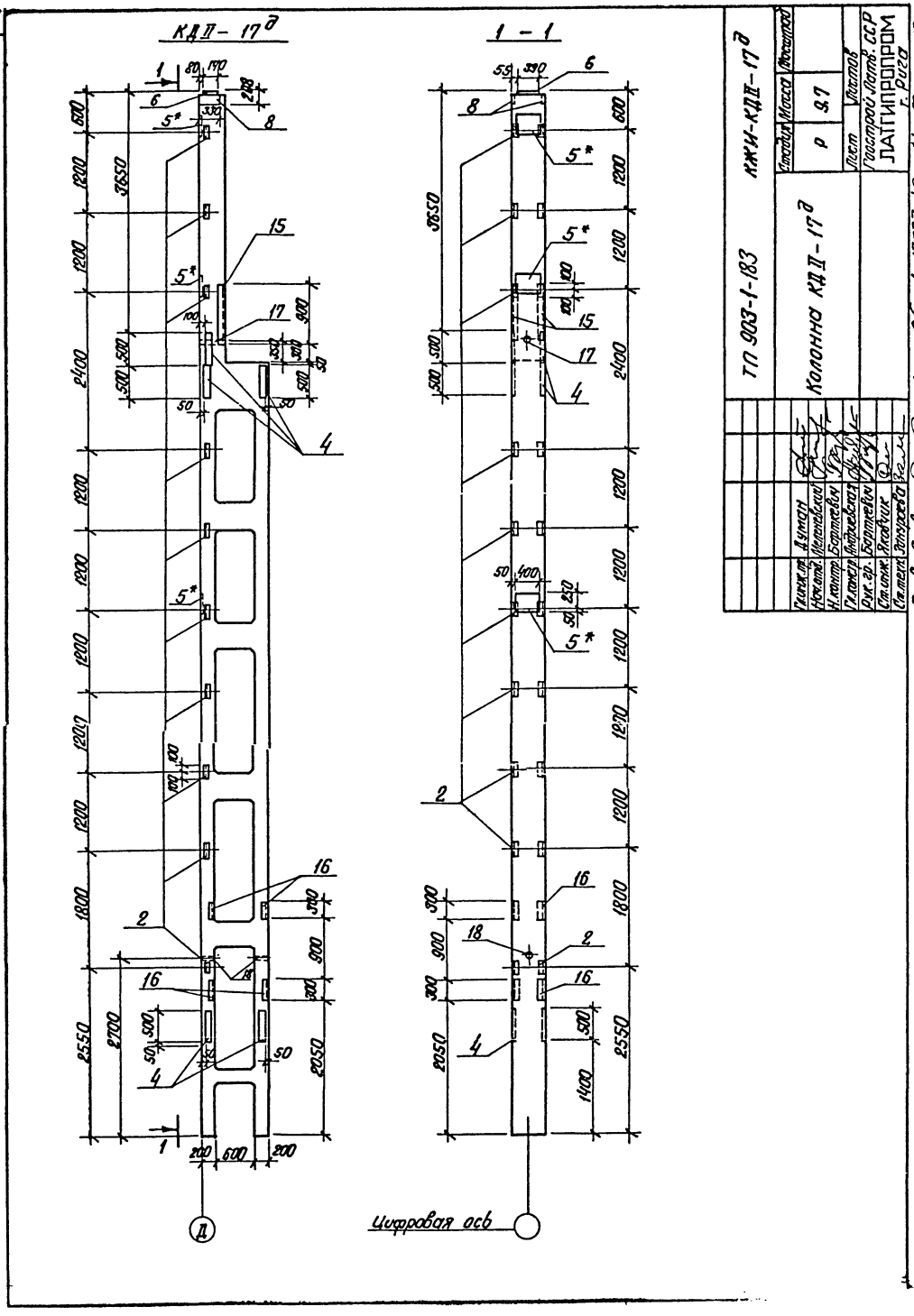
КДII-17д
1-1
Цифровая ось
ТП 903-1-183
КЖИ-КДII-17д
Колонна КДII-17д
Стадия
Масса
Масштаб
Р
9.7
Лист
Листов
Гостроп Латв. ССР
ЛАТГИПРОПРОМ
г. Рига
Копир. В. Бурмф-17077-10
11
Формат 12
Гл.инж.пр. Думан
Нач.отд. Меленевский
Н.контр. Барткевич
Гл.констр. Андриевская
Рук.гр. Барткевич
Ст.инж. Яковчик
Ст.техн. Зонуроева
Прав. Яковчик

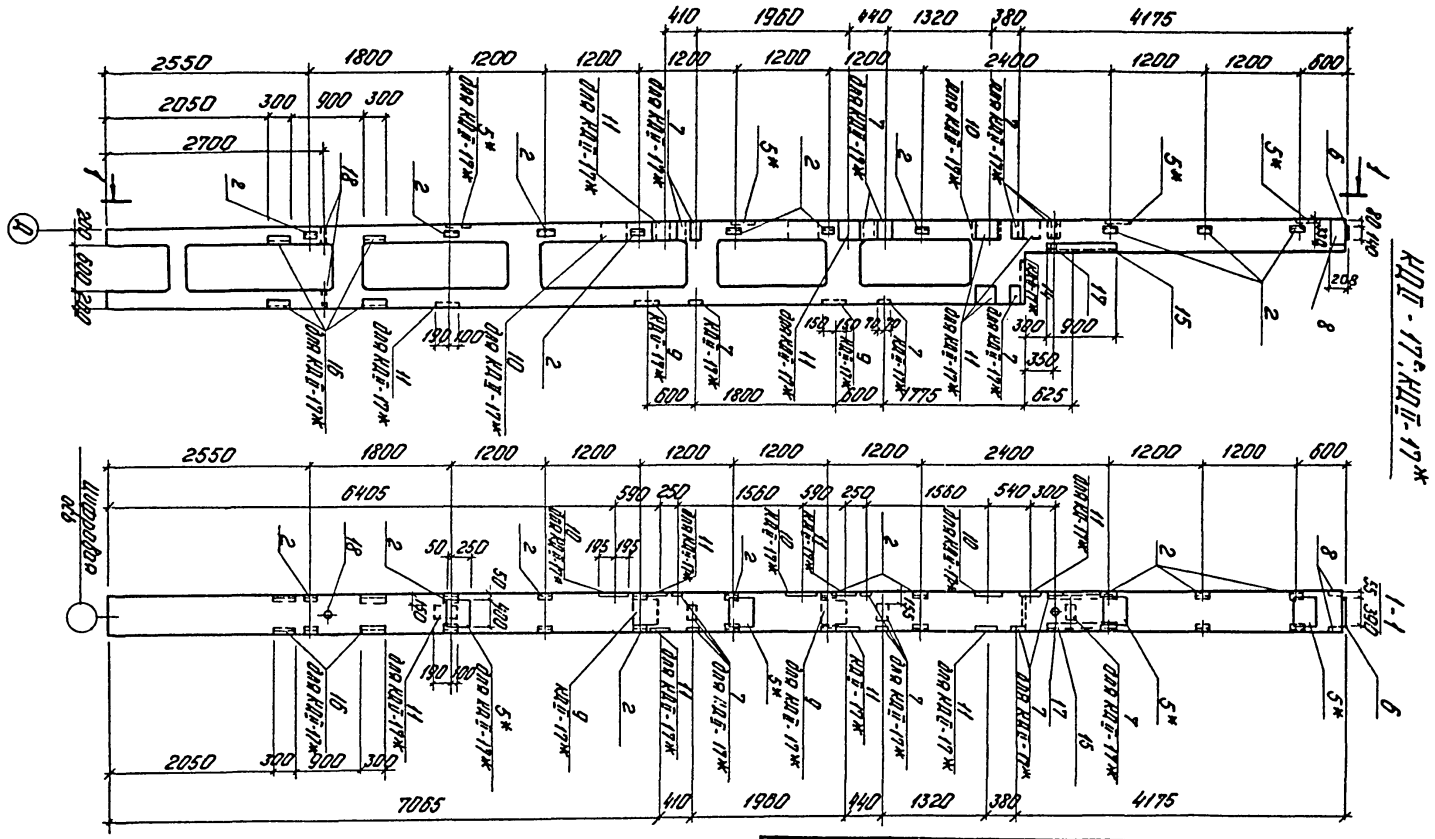

				ТП 903-1-183	КЖИ-КДII-17е; -КДII-17ж		
Гл.инж.пр.	Думан			Колонна КДII-17е КДII-17ж	Стадия	Масса	Масштаб
Нач.отд.	Меленевский				Р	9,7	
Н.контр.	Барткевич				Лист 1	Листов 3	
Гл.конст.	Андриевская				Госстрой Латв. ССР ЛАТГИПРОПРОМ г.Рига		
Рук.гр.	Барткевич						
Ст.инж.	Яковчик						
Ст.техн.	Зонуолева						
Пров.	Яковчик						

Копир. 43/ 17077-10 17 Формат 12

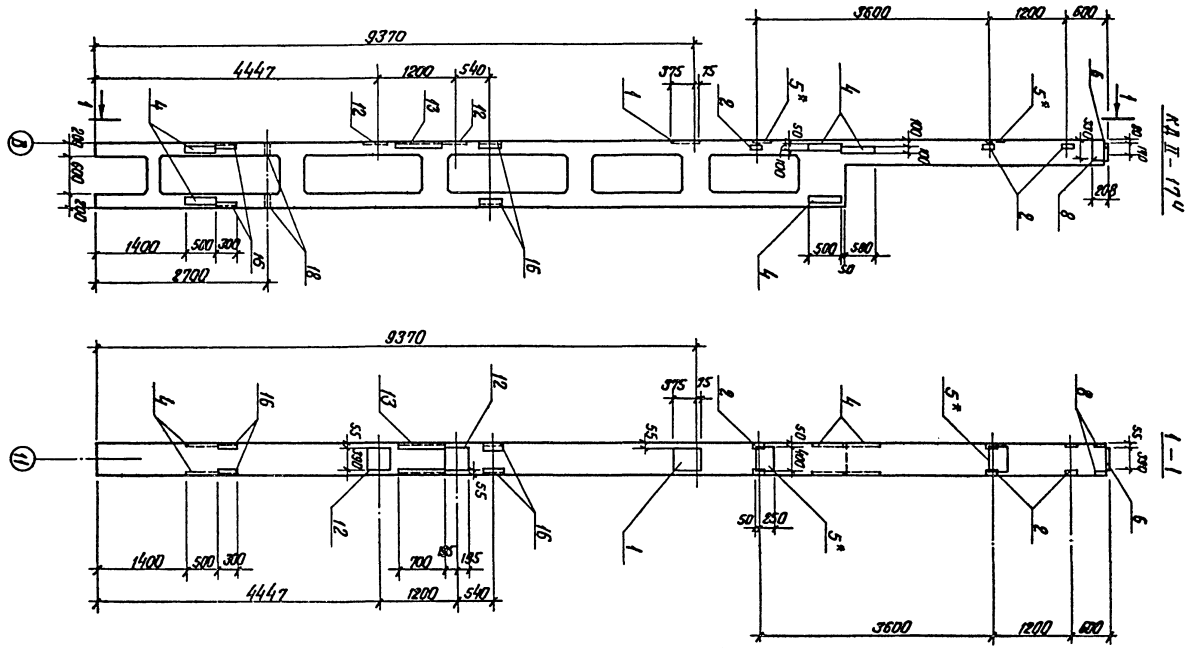

			ТП 903-1-183	КЖИ-КД II - 17ч		
Гл.инж.пр.	Думан		Колонна КД II - 17ч	Стадия	Масса	Масштаб
Нач.отд.	Меленевский			Р	9.7т	
Н.контр.	Барткевич					
Гл.констр.	Андриевская			Лист 1	Листов 3	
Рук.гр.	Барткевич			Госстрой Латв. ССР ЛАТГИПРОПРОМ г. Рига		
Ст.инж.	Яковчик					
Ст.тех.	Зануриева					

Пров. Яковчик

Копир. В.Сухий-17077-10 13 Формат 12г

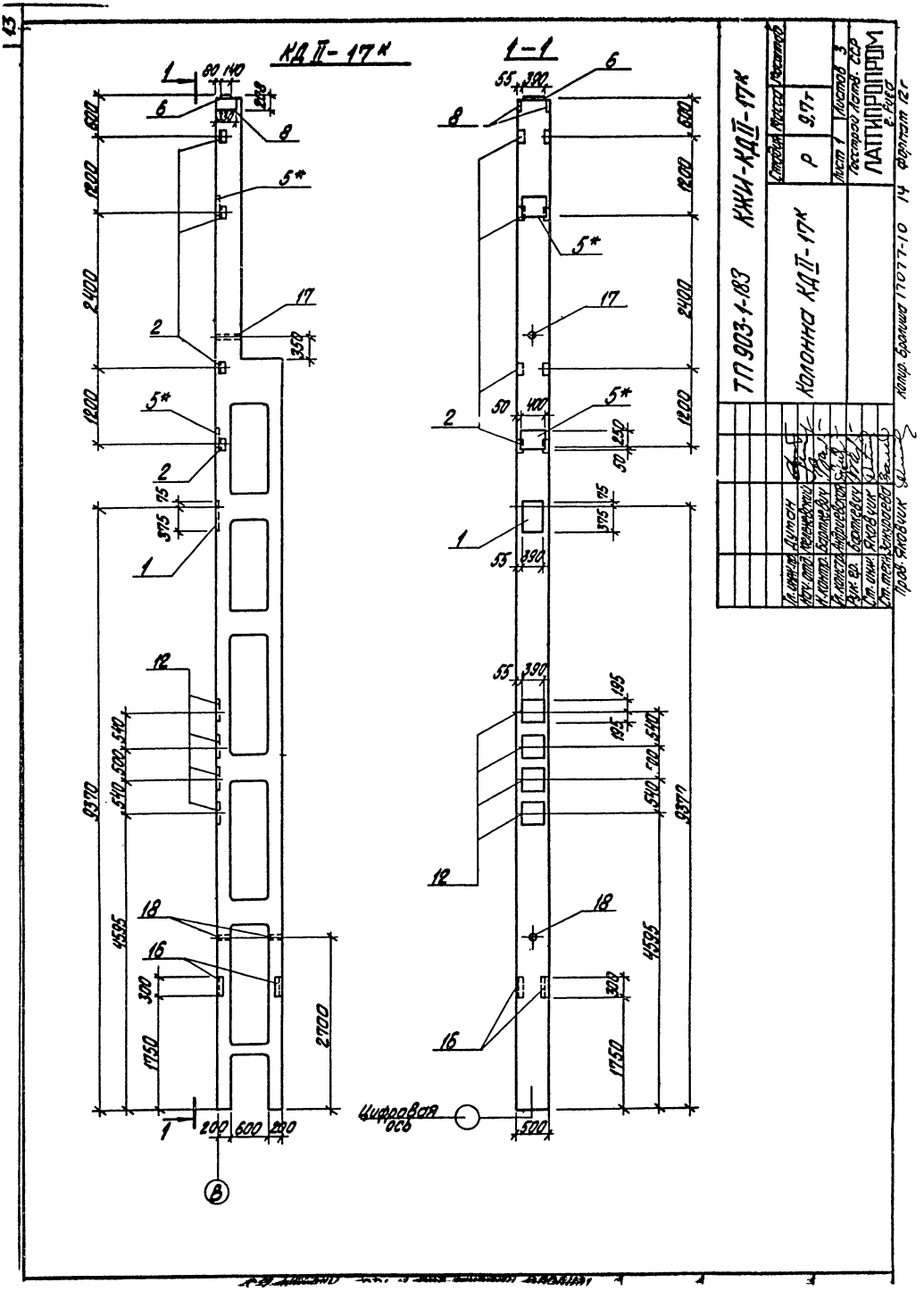
КД II-17к
1-1
Цифровая ось
ТП 903-1-183
КЖИ-КД II-17к
Колонна КД II-17к
Стадия
Масса
Масштаб
Р
9,7т
Лист 1
Листов 3
Госстрой Латв. ССР
ЛАТГИПРОПРОМ
г. Рига
Копир. Бронша 17077-10 14 Формат 12г
Гл. инж. пр. Думан
Нач. отд. Пельневский
Н. контр. Бартневич
Н. констр. Андриевская
Рук. гр. Бартневич
Ст. инж. Яковчик
Ст. техн. Зенкуравва
Пров. Яковчик

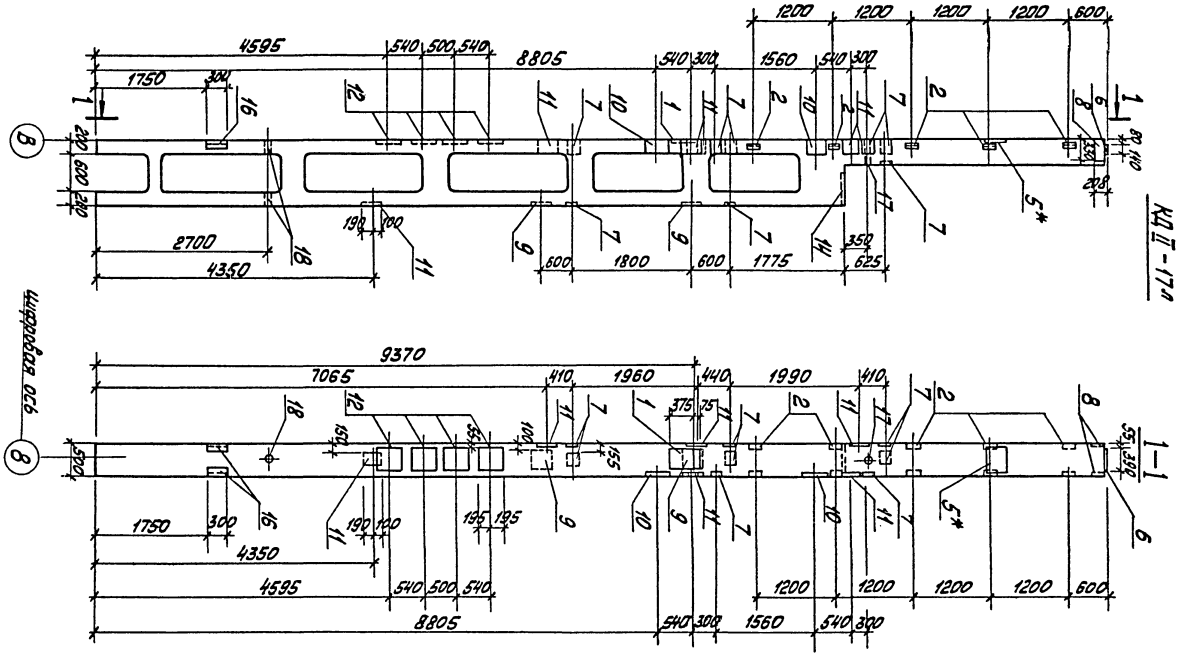

				ТП 903-1-183	КЖИ-КД II-17л	
ГИП	Думан			Колонна КД II-17л	Стадия	Масса	Масшт.
Нач.отд.	Меленевский				Р	9,7	
Н.контр.	Барткевич				Лист 1	Листов 3	
Гл.констр.	Андриевская				Госстрой Латв.ССР ЛАТГИПРОПРОМ г.Рига		
Рук.гр.	Барткевич						
Ст.инж.	Яковчик						
Ст.техн.	Замураева						
Пров.	Яковчик			Копировал: Мак	Формат 12Г		

17077-10 15

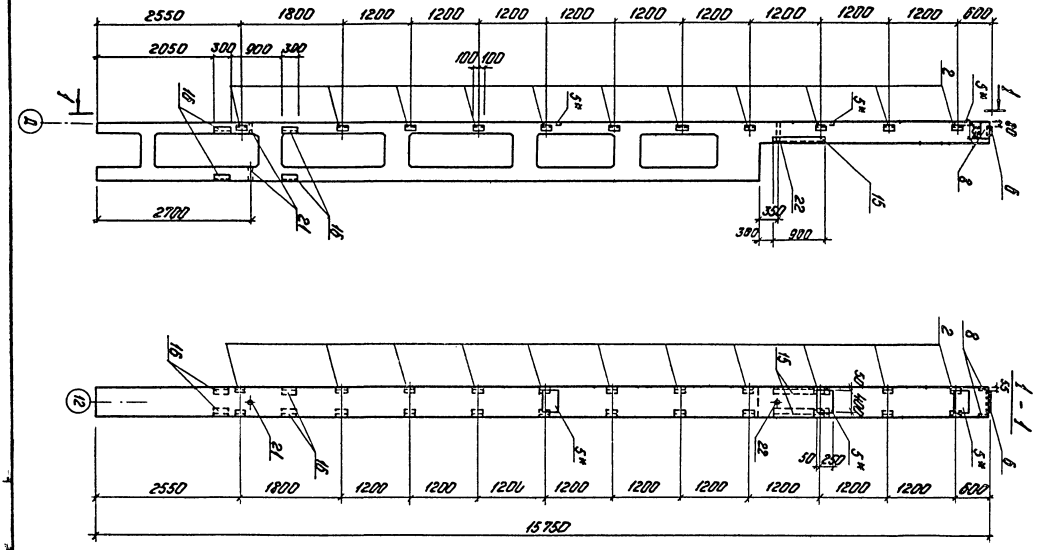
2550
1800
1200
1200
1200
1200
1200
1200
1200
1200
1200
1200
600
2050
300
900
300
100
100
2700
350
390
900
22
15
8
2
1
5
5
5

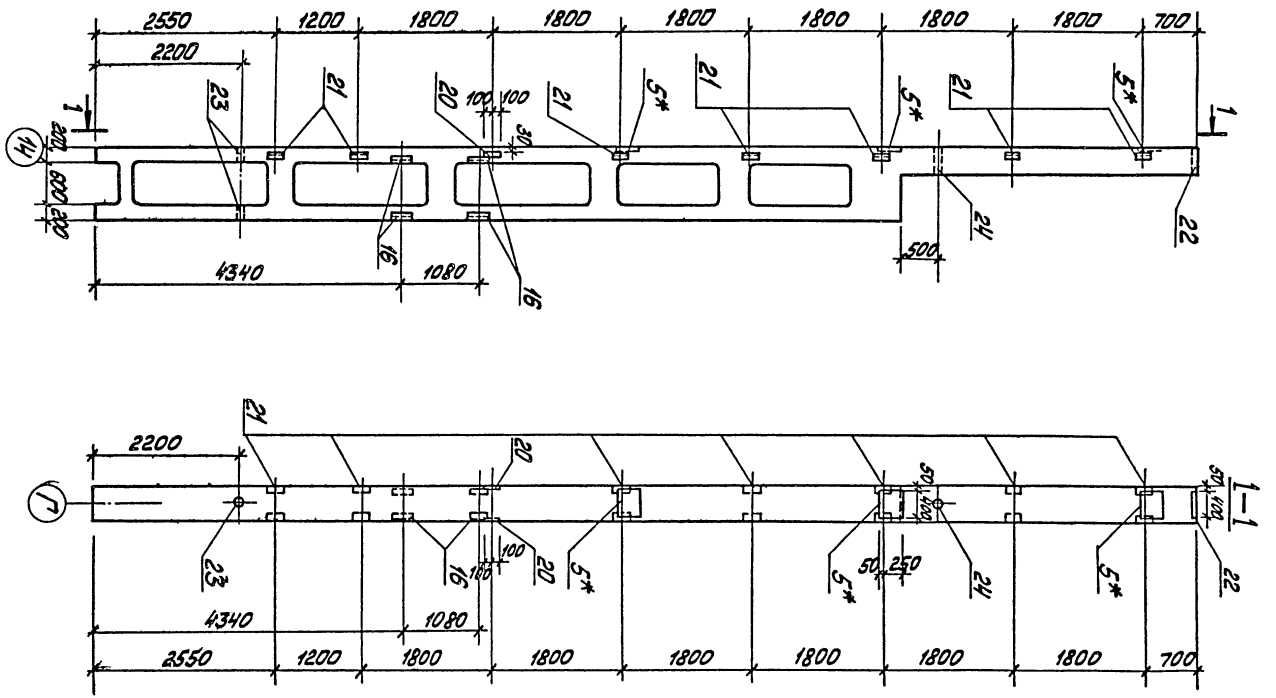

				ТП 903-1-183 КЖИ-КФ31-18а			
ГИП	Думан			Колонна КФ31-18а	Стадия	Масса	Масшт.
Нач.отд.	Меленевский				Р	9.4	
Н.контр.	Барткевич						
Гл.конст.	Андриевская				Лист 1	Листов 3	
Рук.гр.	Барткевич				Госстрой Латв.ССР		
Ст.инж.	Яковчик				ЛАТГИПРОПРОМ г. Рига		
Ст.тех.	Замураева						

17077-10 17 Пров. Яковчик Копировал: Формат 12Г

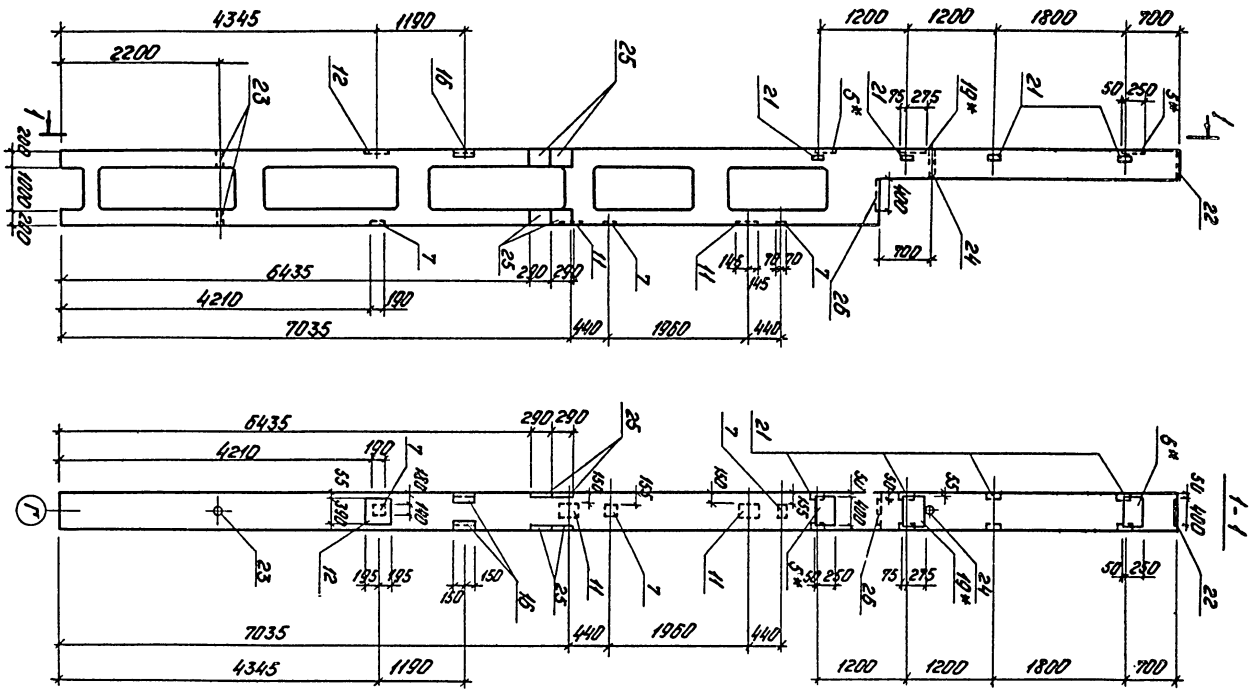

				ТП 903-1-183		КЖИ-КФ31-18б	
Гл.инж.пр.	Думан			Колонна КФ31-18б	Стадия	Масса	Масштаб
Нач.отд.	Меленевский				Р	9,4т	
Н.контр.	Бартькевич				Лист 1	Листов 3	
Гл.контр.	Андриевская				Госстрой	Лат.ССР	
Рук.гр.	Бартькевич				ЛАТГИПРОПРОМ		
Ст.инж.	Яковчик						
Ст.техн.	Замураева						
Пров.	Яковчик						

Копир. 47-17077-10 18 Формат 12

Формат	Зона	Поз.	Обозначение	Наименование	К-во на исполнение												Примечан.
		1	КЗ-01-58 В.1	Закладное изделие МД4			1	1				1	1	1			
		2	КЗ-01-52 В.1	То же МП6					10	10	10	3	4	5	11		
		3	"	" МП5	5	5	5	7									
		4	"	" МП7					5			5					
		5*	"	" МП9	4	4	1	2	3	3	4	5	2	2	3	3	2
		6	Шифр 92-76/1	" МП2-2	1	1	1	1	1	1	1	1	1	1	1		
		7	Сер. 1.400-6/76	" МП4-1	7		6				10						3
		8	"	" МП6-3	1	2	1	1	2	2	2	2	2	2	2		
		9	"	" МП0-6	2		2				2						
		10	"	" МП1-6-1							3						
		11	"	" МП1-11-1	4		3				11						2
		12	Сер. 3.400-6/76	" МН1-37			1					2	4	4			1
		13	"	" МШ4-11								1					
		14	КЗ-01-52 В.1	" МП2	1		1							1			
		15	Сер. 3.400-6/76	" МШ4-33	18				18	18	18				18		1	п.м
		16	ТП 903-1-183 КЖИ-МН1-28	" МН1-28			2	4	4		4	4	2	2	4	4	
		17	КЗ-01-52 В.1	" МП0	1	1	1	1	1	1	1	1	1	1	1		
		18	"	" МП4	2	2	1	2	2	1	2	2	2	2	2		
		19	КЗ-01-58 В.1	" МД1			1										1
		20	Сер. 3.400-6/76	" МН1-13												2	
		21	КЗ-01-55 В.II	" М10												7	4
		22	"	" М6												1	1
		23	"	" М15												2	2
		24	"	" М14												1	1
		25	Сер. 1.400-6/76	" МП-11-4													8
		26	КЗ-01-55 В.II	" М7													1
				Лит	р	р	р	р	р	р	р	р	р	р	р	р	р
				Марка	КЖЭ-17а	КЖЭ-17б	КЖЭ-17в	КЖЭ-17г	КЖЭ-17д	КЖЭ-17е	КЖЭ-17ж	КЖЭ-17и	КЖЭ-17к	КЖЭ-17л	КЖЭ-17м	КФЭ1-18а	КФЭ1-18б

Закладные изделия МП6-3 изготовить с привязкой анкеров 60мм от края пластины (по большему размеру),
МП1-6-1- (по короткому размеру)
МП1-11-1- (по короткому размеру)

Выборка стали на один элемент, кг

Марка элемента	Закладные изделия																								Всего
	Профильная сталь													Арматурная сталь ГОСТ 5781-75; ГОСТ 5.1459-72*											
														Класс А I			Класс А III								
														ф мм			ф мм								
	δ=6	δ=8	δ=10	δ=14	δ=20	L 63×5	L 63×6	L 70×8	L 75×7	L 110×70×8	□ 20×20	Газ. тр. ø2"	Итого	10	20	Итого	8	10	12	14	16	22	25	Итого	
КД II-17а	9,1	31,8	85,2		8,6				14,4		1,2	3,8	154,1		4,4	4,4	2,3	0,8	10,5	20,4	6,8			40,8	199,3
КД II-17б		18,0	53,6		8,6						1,2	3,8	85,2					1,6	9,6		6,8			18,0	103,2
КД II-17в	7,8	41,3	48,2		73,4					13,2	0,3	3,8	188,0	0,4	4,4	4,8	0,6	4,4	18,1	18,1	1,7		18,2	61,1	253,9
КД II-17г		25,2	26,8		45,6					26,4	0,6	3,8	128,4	0,2		0,2		4,4	29,6	2,0	3,4		12,6	52,5	180,6
КД II-17д			10,4		87,6	20,0		58,5	14,4	26,4	0,3	3,8	163,4				1,6	37,6	25,2	2,0	5,1			71,5	234,9
КД II-17е			42,8		8,6	20,0			14,4		0,9	2,8	75,2				1,6	1,6	6,4	2,0	5,1			16,7	91,9
КД II-17ж	13,0		140,8		8,6	20,0			14,4	26,4	1,2	3,8	187,5				2,6	5,2	31,8	36,5	6,8			82,9	270,4
КД II-17и		19,0	64,4		124,6	6,0	8,0	58,3		26,4	1,5	3,8	309,0	0,2		0,2	1,4	8,8	22,4	2,0	8,5		12,6	48,0	357,2
КД II-17к		38,0	32,0		45,6	8,0				13,2	0,6	3,8	141,2	0,2		0,2		10,6	14,0	2,0	3,4		12,6	42,6	184,0
КД II-17л		51,8	32,0		45,6	10,0				13,2	0,6	3,8	157,0	0,2	4,4	4,6		9,4	15,3	2,0	3,4		12,6	42,7	204,3
КД II-17м			42,8		8,6	22,0			14,4	26,4	0,9	3,8	118,9				1,6	5,2	25,6	2,0	5,1			39,5	158,4
КФ31-18а	1,2		39,2	16,7			15,4			26,4	0,9	2,7	102,5				0,4	3,6	34,0		5,1	17,7	5,8	66,6	169,1
КФ31-18б	3,9	19,5	80,8	16,7	27,8		8,8				0,6	2,7	160,8	0,2		0,2	0,3	1,8	6,8	13,4	3,4	17,7	11,4	54,8	215,8

1 Колонны марки КД II-17 с индексами изготовить по чертежам колонн КД II-17 серии КЭ-01-52 вып. II, КФ31-18а,б по чертежам колонн КФ31-18 серии КЭ-01-55 вып. II с дополнительными закладными изделиями по данным чертежам.

2 Закладные изделия поз. 5* и 19* цинковать, остальные покрыть грунтом ГФ-020.

3 Дополнительные условия по изготовлению см. КЖИ-ТТ.

ТП 903-1- КЖИ-КД II-17а, КД II-17б, КД II-17в, КД II-17г, КД II-17д, КД II-17е, КД II-17ж, КД II-17и, КД II-17к, КД II-17л, КД II-17м, КФ31-18а, КФ31-18б. Выборка стали.	Лист 3

Копир. Чубанова 17077-10 20 Формат 12 г

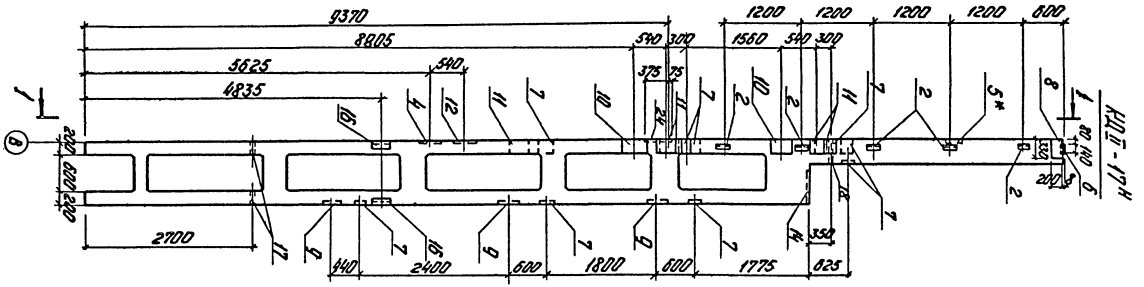

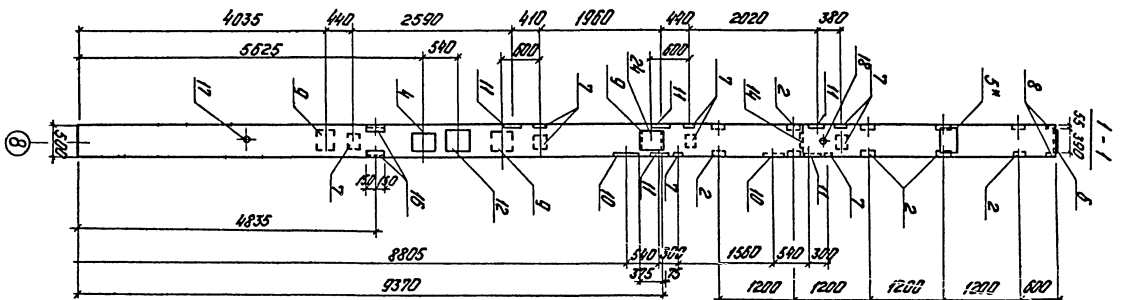

			ТП 903-1-183	КЖИ-КД II-17Н	
Дирж. пр.	Думан		Колонна КД II-17Н	Стадия	Масса	Масштаб
Нач. отд.	Меленевский			Р	9,7т	
Н. контр.	Бортневич			Лист 1	Листов 3	
Гл. контр.	Мирневская			Госстрой Латв. ССР		
Рук. гр.	Бортневич			ЛАТГИПРОПРОМ г. Рига		
Ст. инж.	Яковчик					
Ст. техн.	Замурова					
Пров.	Яковчик					

Копир. 17077-10 21 Формат 12

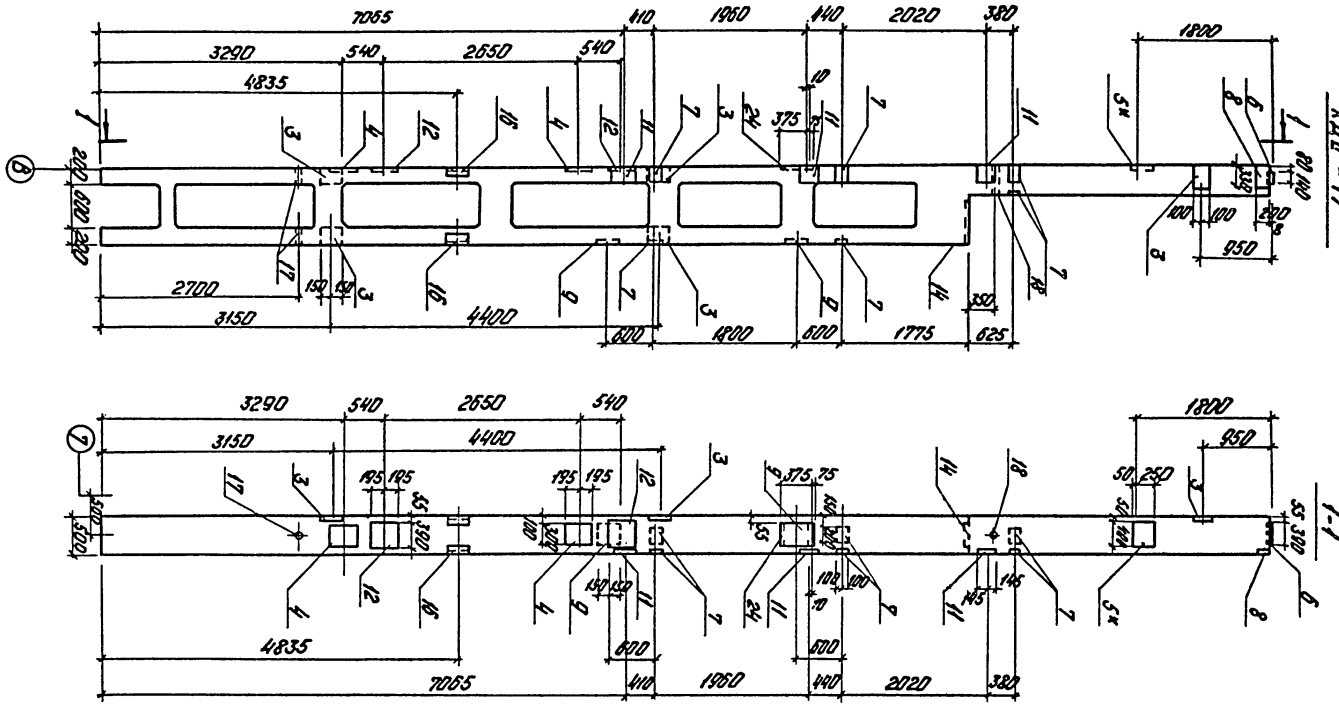

			ТП 903-1-183	КЖИ-КДII-17п		
Гл.инж.пр.	Думан		Колонна КДII-17п	Стадия	Масса	Масштаб
Начотд.	Меленевский			Р	9.7	
Н.контр.	Бартькевич			Лист 1	Листов 3	
Гл.контр.	Фидриевская			Госстрой	Латв. ССР	
Рук.гр.	Бартькевич			ЛАТГИПРОПРОМ г. Рига		
Ст.инж.	Яковчик					
Ст.техн.	Зануфаева					
Пров.	Яковчик					

Копир. 451-17077-10 22 Формат 12

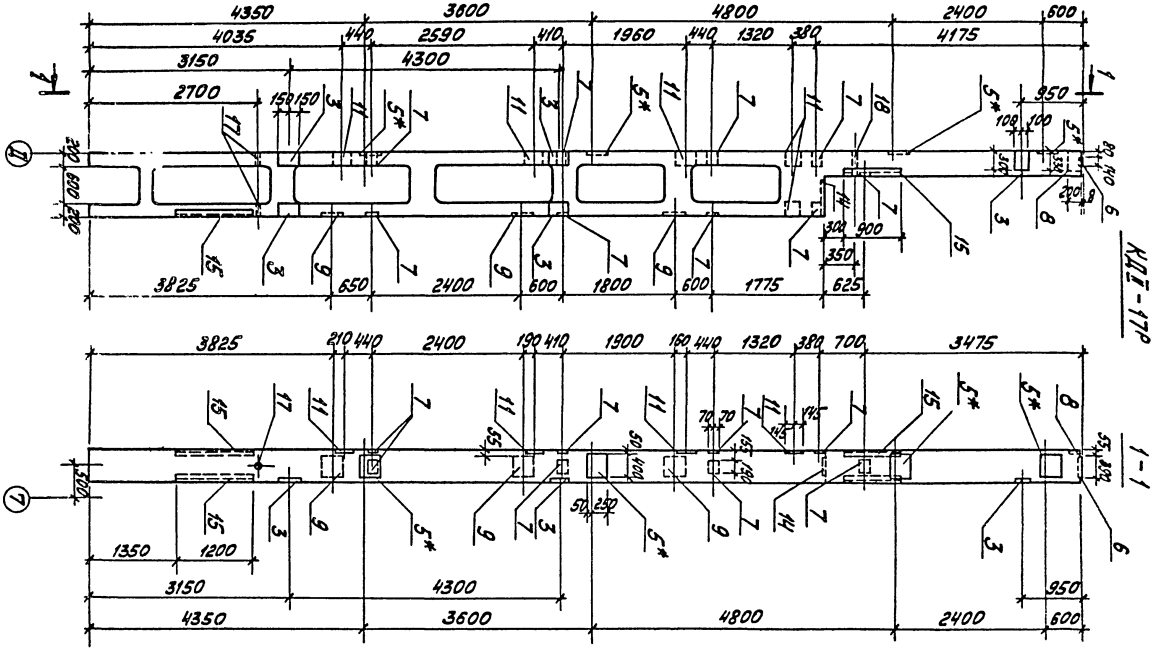

				ТП 903-1-183	КЖИ-КД II-17Р		
ГИП	Думан			Колонна КД II-17Р	Стадия	Масса	Масшт.
Нач.отд.	Меленевский				Р	9,7	
Н.контр.	Барткевич				Лист 1	Листов 3	
Гл.констр.	Абриевский				Госстрой Латв. ЛАТГИПРОПРОМ		
Рук.гр.	Барткевич						
Ст.инж.	Яковчик						
Ст.тех.	Замураева						

17077-10 23 Пров. Яковчик Копировал: Формат 12Г

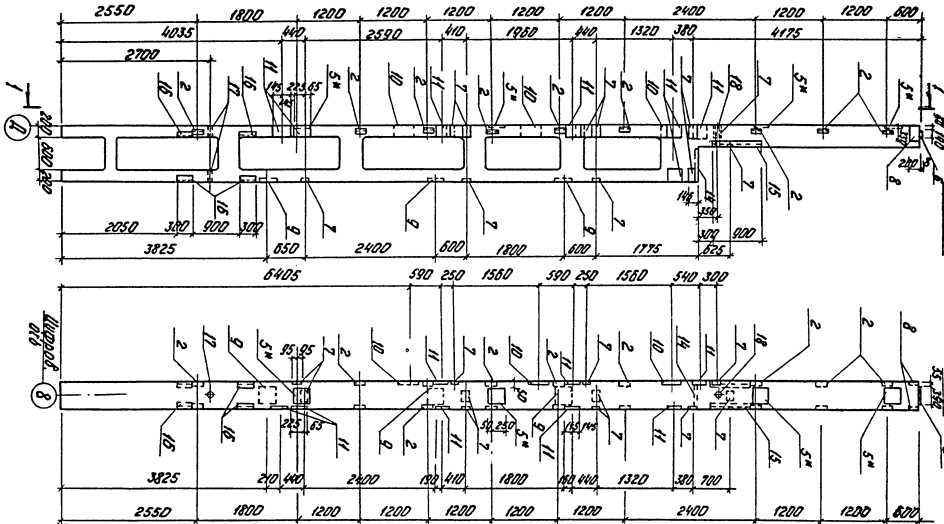

			ТП 903-1-183	КЖИ-КД II-17с		
Гл.инж.пр.	Думан		Колонна КД II-17с	Стадия	Масса	Масштаб
Нач.отд.	Фоленевская			Р	9.7	
Н.контр.	Бартневич			Лист 1	Листов 3	
Гл.конп.	Андриевская			Гостроп	Лист ЦГР	
Рук.гр.	Бартневич			ЛАГГИПРОПРОМ		
Ст.инж.	Сковчик			г. Рига		
Ст.техн.	Сапиро-ева					
Пров.	Яковчик					

Копир. 4-1-17077-10 24 Формат 12

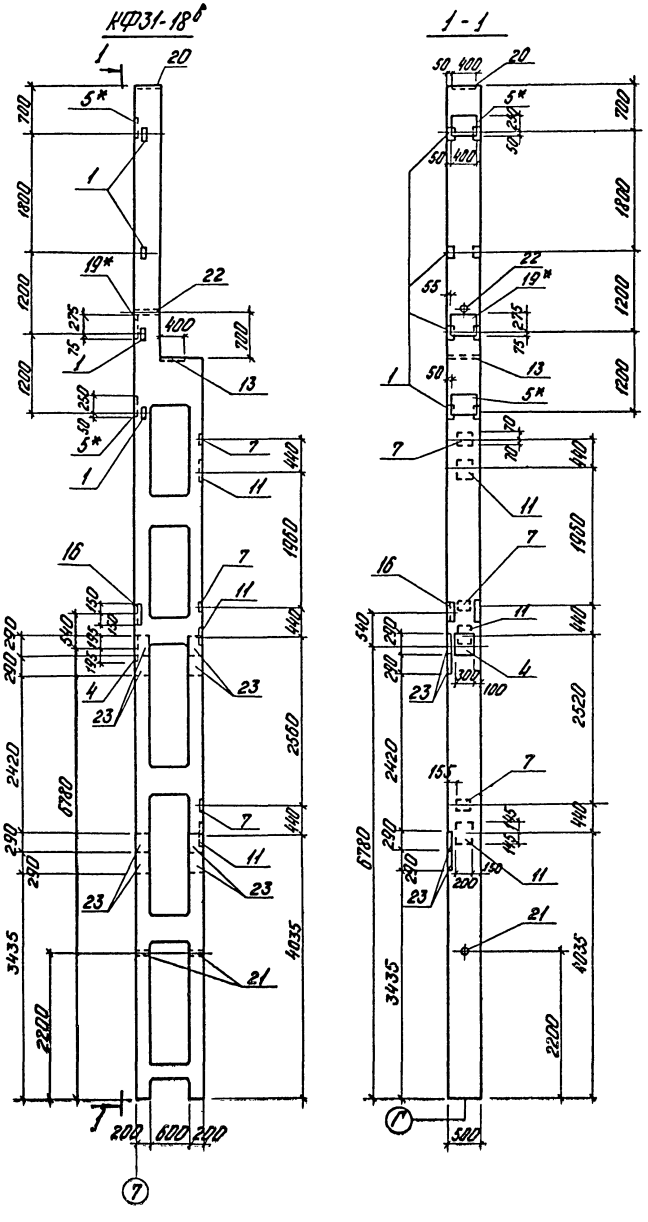

ТП 903-1-183	КЖИ-КФ31-18б		
Колонна КФ31-18б	Стадия	Масса	Масштаб
	Р	9,4	
	Лист 1	Листов 3	
	Госстрой Латв. ССР ЛАТГИПРОПРОМ г. Рига		
Гл. инж. пр. Дунаи			
Нач. отд. Мартинович			
Н. контр. Барткевич			
Гл. контр. Андреевский			
Рук. гр. Барткевич			
Ст. инж. Яковчик			
Ст. техн. Ломурова			
Пров. Яковчик			

Копир. 17077-10 25 Формат 12

Формат	Зона	Поз.	Обозначение	Наименование	К-во на исполнение							Примечание
		1	КЭ-01-55 В.II	Закладное изделие М10					4			
		2	КЭ-01-52 В.1	То же М16	5			9				
		3		" М25		5	5					
		4	Сер.3.400-6/76	" МИ1-31	1	2	4		1			
		5	КЭ-01-52-В.1	" М20	1	1		4	2			
		6	Шифр 92-76/1	" М2-2	1	1	1	1				
		7	Сер. 1.400-6/76	" М4-1	9	6	9	12	3			
		8	"	" М6-3	2	1	1	2				
		9	"	" М0-6	3	2	3	3				
		10	"	" М1-6-1	2			3				
		11	"	" М1-11-1	5	3	5	8	3			
		12	Сер.3.400-6/76	" МИ1-37	1	2						
		13	КЭ-01-55 В.II	" М7					1			
		14	КЭ-01-52 В.1	" М12	1	1	1	1				
		15	Сер. 3.400-6/76	" МИ4-33			4,2	1,8				М
		16	Т.П.903-1-183 КЖИ-МН1-28	" МИ1-28	2	2		4	1			
		17	КЭ-01-52 В.1	" М24	2	2	1	2				
		18	"	" М20	1	1	2	1				
		19	КЭ-01-58 В.1	" МД1					1			
		20	КЭ-01-55 В.II	" М6					1			
		21	"	" М15					2			
		22	"	" М14					1			
		23	Сер. 1.400-6/76	" МИ1-11-4					8			
		24	КЭ-01-58 В.1	" МД4	1	1						
				Лит.								
				Марка	КДП-17Н Р	КДП-17П Р	КДП-17Р Р	КДП-17С Р	КДП-18Б Р			

Т.П. 903-1-183 КЖИ- КДП-17Н
КДП-17П; КДП-17Р; КДП-17С; КДП-18Б
Спецификация

Лист 2

Выборка стали на один элемент, кг

Марка элемента	Закладные изделия: Профильная сталь											Итого	Арматурная сталь ГОСТ 5781-75; ГОСТ 5.1459-72*											Всего
													Класса AI			Класса AII								
													ф мм			ф мм								
	б=6	б=8	б=10	б=20	L 63×5	L 63×6	L 75×7	L 110×10×8	Лист. пр. d=2"				10	20	Итого	8	10	12	14	22	25	Итого	
КДП-17[н]	11,7	23,0	82,4	45,6	10,0			13,2	3,8			189,7	0,2	4,4	4,6	0,9	5,2	21,9	27,3		12,6	67,9	262,2
КДП-17[п]	7,8	53,8	55,8	45,6				13,2	3,8			180,0	0,2	4,4	4,6	0,6	6,2	23,7	18,1		12,6	61,2	245,8
КДП-17[р]	11,7	34,8	92,6	8,6			33,6		4,6			185,9		4,4	4,4	4,7	0,8	19,3	27,3			52,1	232,4
КДП-17[с]	15,6	13,8	87,0	8,6	18,0		14,4	26,4	3,8			187,6		4,4	4,4	2,8	5,2	32,3	34,2			74,5	266,5
КФ31-18[б]	3,9	10,0	72,9	37,0		8,8		6,6	2,7			141,9	0,2		0,2	0,3	0,9	13,4	32,4	17,7	18,4	83,1	225,2

3 Закладные изделия поз. 5*, 19* шинковать, стальные покрыть грунтом ГФ-020.

1 Колонны КДП-17[н,п,р,с] изготовить по чертежам колонны КДП-17 серии КЭ-01-52 вып. II, КФ31-18[б] – КФ31-18 серии КЭ-01-55 вып. II с дополнительными закладными изделиями по чертежам.

2 Указания по изготовлению колонн см. пояснительные записки серий КЭ-01-52, КЭ-01-55.

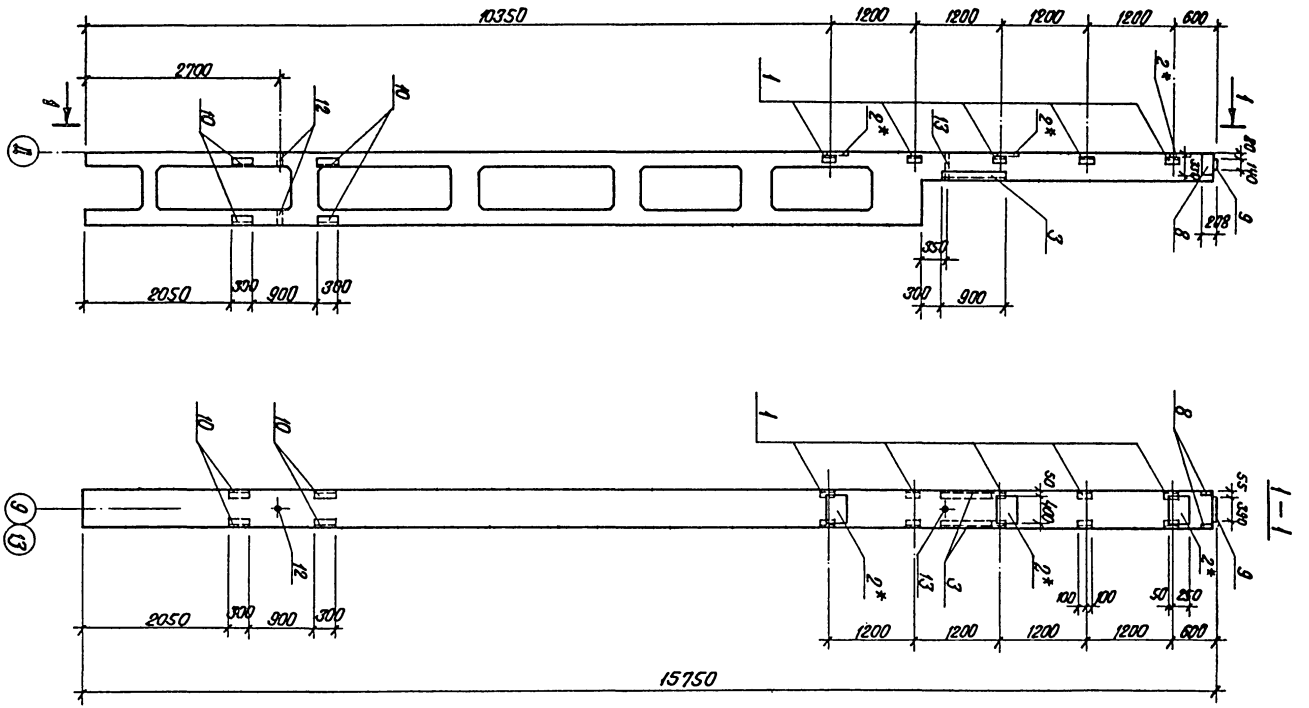

			ТП 903-1-183	КЖИ-КДII-17т		
			Колонна КДII-17т	Стадия	Масса	Масштаб
Гл.инж.пр.	Думан			Р	9.7	
Нач.отд.	Меленевская			Лист 1	Листов 3	
Н.контр.	Андриевская			Госстрой Латв. ССР		
Гл.констр.	Андриевская			ЛАТГИПРОПРОМ		
Рук. гр.	Барткевич			г. Рига		
Ст.тех.	Левейка					

Пров. Яковчик Копир. В. Гурей 17077-10 28 Формат 12 г

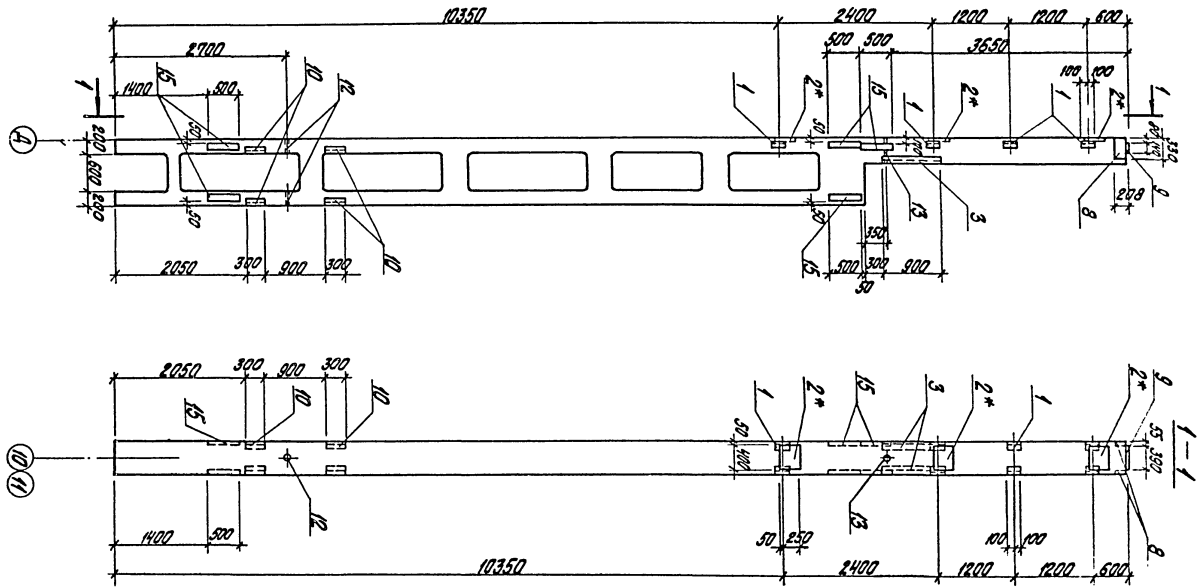

				ТП 903-1-183	КЖИ-КД II-17у
				Колонна КД II-17у	Стадия: Р; Масса: 9,7т; Масштаб:
Гл. инж. пр.	Думан				Лист 1; Листов 3
Нач. отд.	Меленевский				Ассоциация СССР
Н. контр.	Андреевская				ЛАТГИПРОПРОМ
Гл. констр.	Андреевская				2 экз
Рук. гр.	Бартневич				
Ст. техн.	Левейка				

Пров. Яковчик

Копир. Бролиша 17077-10 29 формат 12 г

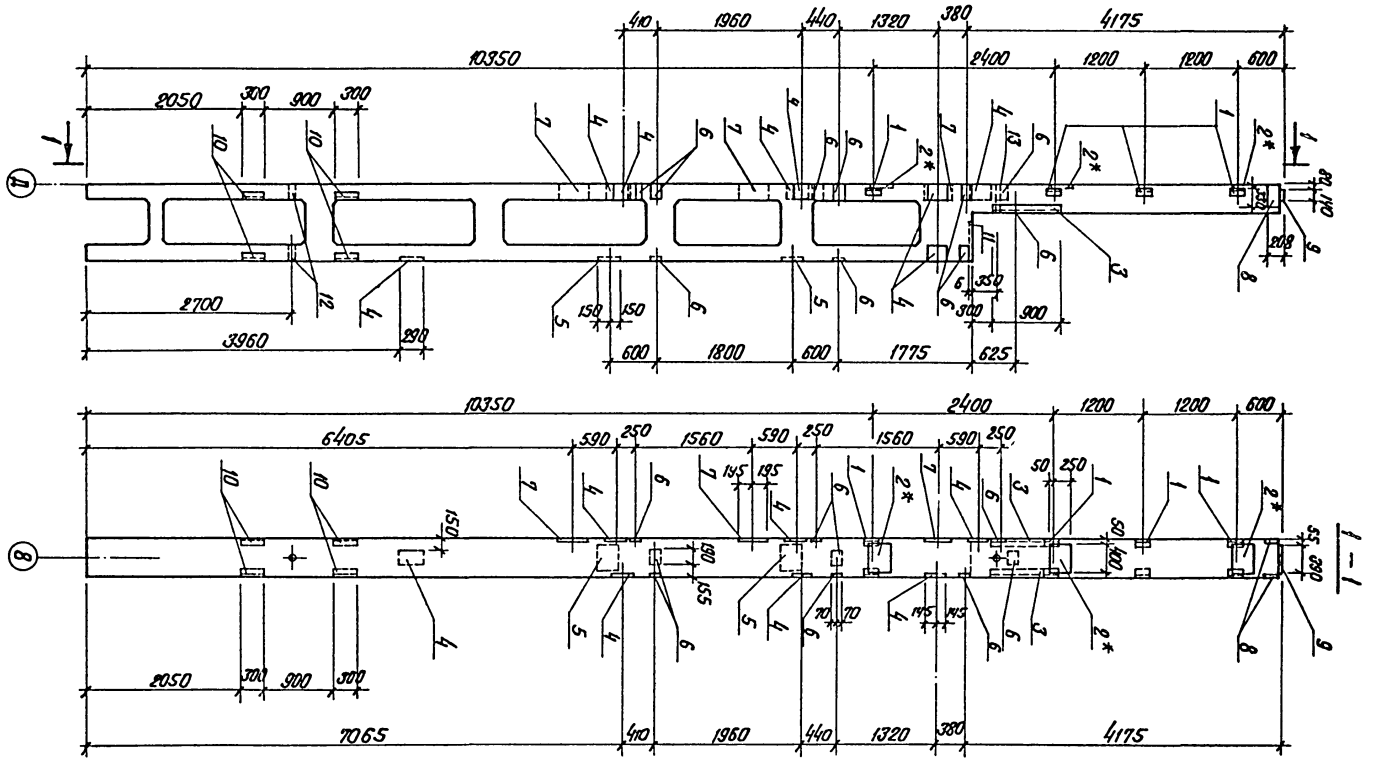

				ТП 903-1-183	КЖИ-КДII-17Ф	
Гл.инж.пр.	Думан			Колонна КДII-17Ф	Стадия	Масса	Масштаб
Нач.отд.	Меленевская				Р	9.7	
Н.контр.	Андриевская				Лист 1	Листов 3	
Гл.констр.	Андриевская				Госстрой Латв. ССР ЛАТГИПРОПРОМ г. Рига		
Рук. гр.	Барткевич						
Ст.тех.	Левейка						

Пров. Яковчик

Копир В. Гусев – 17077-10 30 Формат 12 г

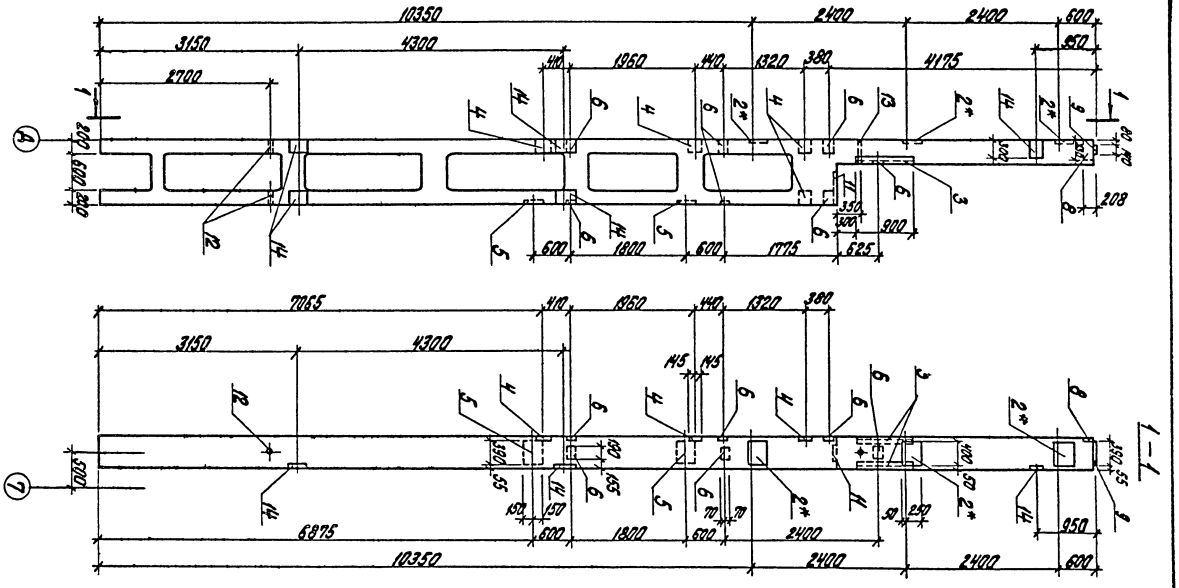

			ТП 903-1-183 КЖИ-КД II-17ч			
			Колонна КД II-17ч	Стадия	Масса	Масштаб
				Р	9,7т	
Гл. инж. пр.	Думан			Лист 1	Листов 3	
Нач. отд.	Меленевский			Госстрой Латв. ССР ЛАТГИПРОПРОМ г. Рига		
Н. контр.	Андриевская					
Гл. констр.	Андриевская					
Рук. гр.	Барткевич					
Ст. техн.	Левейко					
Пров.	Яловчик					

Копир. бролиша 17077-10 31 Формат 12 г

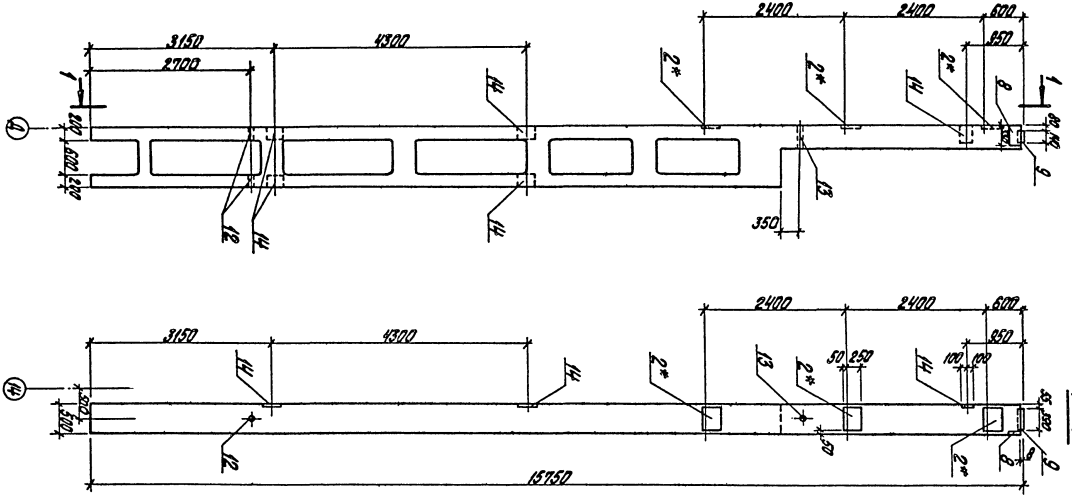

			ТП 903-1-183 КЖИ-КД II-17ш			
			Колонна КД II-17ш	Стадия	Масса	Масштаб
Гл.инж.пр.	Диман			Р	9,7	
Нач.отд.	Мергеневский			Лист 1	Листов 3	
Н.контр.	Андриевская			Госстрой Латв. ССР		
Гл.контр.	Андриевская			ЛАТГИПРОПРОМ г. Рига		
Рук.гр.	Бартневич					
Ст.тех.	Левейка					

Пров. Яковчик. Копир. Бролиша 17077-10 32 Формат 12 г

Формат	Зона	Поз.	Обозначение	Наименование	К-во на исполнение						Примечан.
		1	КЭ-01-52 в.1	Закладное изделие М16	5	4	4				
		2*	"	то же М29	3	3	3	3	3		
		3	Сер. 3.400-6/76	" МН4-33	1,8	1,8	1,8	1,8			п.м.
		4	Сер. 1.400-6/76	" М1-11-1			8	4			
		5	"	" М0-6			2	2			
		6	"	" М4-1			10	7			
		7	"	" М1-6-1			3				
		8	"	" М6-3	2	2	2	1			
		9	Шифр 92-76/1	" М2-2	1	1	1	1	1		
		10	Т.П. 903-1-183 КЖИ-МН1-28	" МН1-28	4	4	4				
		11	КЭ-01-52 в.1	" М12			1	1			
		12	"	" М24	2	2	2	2	2		
		13	"	" М20	1	1	1	1	1		
		14	"	" М25				5	5		
		15	"	" М27		5					
				Литер							
				Марка	КД II-17т р	КД II-17ч р	КД II-17ф р	КД II-17ц р	КД II-17ш р		

Т.П. 903-1-183 КЖИ-КД II-17т, КД II-17ч
КД II-17ф, КД II-17ц, КД II-17ш
Спецификация.

Лист 2

17077-10 33

Выборка стали на один элемент, кг

Марка эл-та	Закладные изделия: Профильная сталь											Арматурная сталь ГОСТ 5781-75; ГОСТ 5.1459-72*: Класс А I		Класс А III					Итого	Всего
												ф мм		ф мм						
	б=6	б=8	б=10	б=20	□ 20×20	L 63×5	L 70×8	L 75×7	L 100×70×8	Поз. тр. ø2*		20		8	10	12	14	16		
КДII-17т			42,8	8,6	0,9	10,0		14,4	26,4	3,8				1,6	5,2	23,2	2,0	5,1	144,0	144,0
КДII-17у			32,4	87,6	0,9	8,0	58,5	14,7	26,4	3,8				1,6	5,2	1,6	2,0	5,1	247,8	247,8
КДII-17ф	13,0	13,8	111,5	8,6	0,9	8,0		14,4	26,4	3,8		4,4		11,6	5,2	30,1	29,6	5,1	286,4	286,4
КДII-17ч	3,9	34,8	92,8	8,6	0,9			1,4		3,8		4,4		2,3	0,8	10,6	29,6	5,1	199,0	199,0
КДII-17ш		21,0	37,6	8,6	0,9					3,8					0,8	9,6	2,0	5,1	89,4	89,4

1 Колонны КДII-17т, КДII-17у, КДII-17ф, КДII-17ч, КДII-17ш изготовить в опалубке колонны КДII-17 по серии КЭ-01-52 вып.II с дополнительными закладными деталями по данным чертежам.
2 Указания по изготовлению см. серию КЭ-01-52
3 Закладные изделия поз. 2* оцинковать, остальные покрыть грунтом ГФ-020.

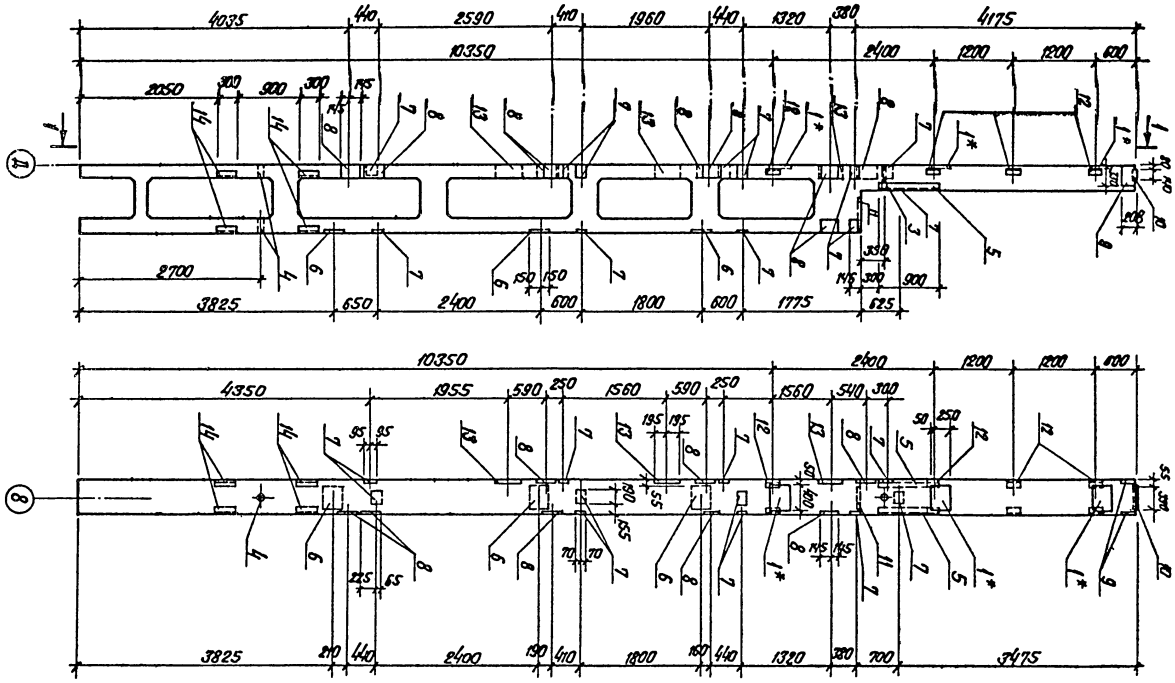

				ТП 903-1-183	КЖИ-КДII-17ш	
				Колонна КДII-17ш	Стадия	Масса	Масштаб
Гл. инж. пр.	Думан				Р	9.7	
Нач. отд.	Меленевский				Лист 1	Листов 3	
Н. контр.	Андриевская				Госстрой Латв. ССР ЛАТГИПРОПРОМ г. Рига		
Гл. констр.	Андриевская						
Рук. гр.	Барткевич						
Ст. тех.	Левейка						

Пров. Яковчик

Копир. В. Гуж/ – 17077-10 35 Формат 12Г

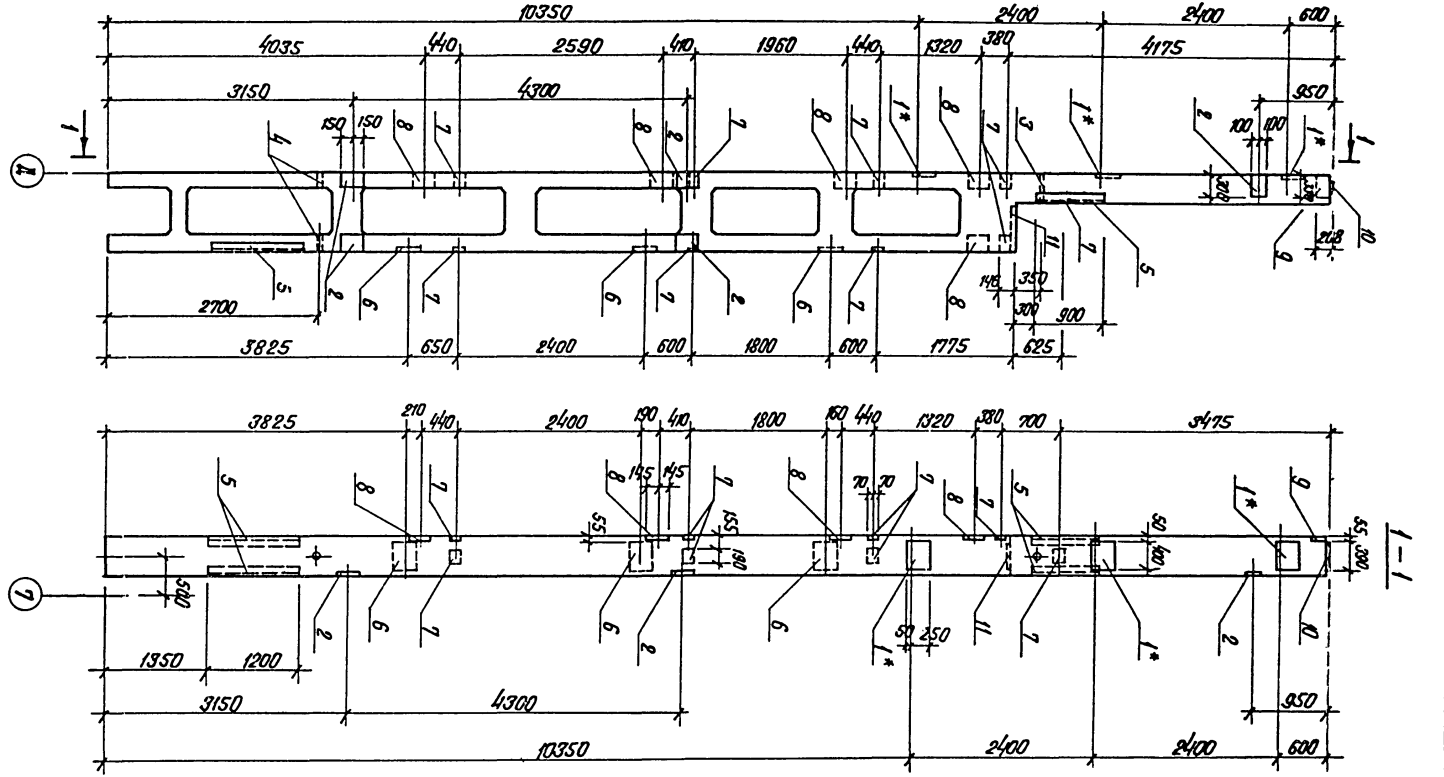

				ТП 903-1-183	КЖИ-КДII-17^{10}	
				Колонна КДII-17^{10}	Стадия	Масса	Масштаб
					Р	9.7	
Гл.инж.пр.	Думан				Лист 1	Листов 3	
Нач.отд.	Меленевский				Госстрой Латв. ССР ЛАТГИПРОПРОМ г. Рига		
Н.контр.	Андриевская						
Гл.констр.	Андриевская						
Рук. гр.	Барткевич						
Ст.тех.	Левейка						

Пров. Яковчик Копир. В. Гуров 17077-10 36 Формат 12Г

Формат	Зона	Поз.	Обозначение	Наименование	К-во на исполн.			
		1	КЭ-01-52 в.1	Закладное изделие М29	3	3		
		2	"	То же М25		5		
		3	"	" М20	1	1		
		4	"	" М24	2	2		
		5	Сер. 3.400-6/76	" МН4-33	1,8	4,2		м
		6	Сер. 1.400-6/76	" М0-6	3	3		
		7	"	" М4-1	12	9		
		8	"	" М1-11-1	9	5		
		9	"	" М6-3	2	1		
		10	Шифр 92-76/1	" М2-2	1	1		
		11	КЭ-01-52 в.1	" М12	1	1		
		12	"	" М16	4			
		13	Сер. 1.400-6/76	" М1-6-1	3			
		14	Т.П. 903-1-183 КЖИ-МН1-28	" МН1-28	4			
				Литер				
				Марка	КД II-17 ш	КД II-17 ю		

ТП 903-1-183 КЖИ-КД II-17 ш, КД II-17 ю
Спецификация

Лист 2

17077-10 37

Выборка стали на один элемент, кг

Марка эл-та	Закладные изделия: Профильная сталь										Арматурная сталь ГОСТ 5781-75; ГОСТ 5.1459-72*								Итого	Всего
											Класс А-I		Класс А-III							
											Ø мм		Ø мм							
	δ=6	δ=8	δ=10	δ=20	▫ 20×20	⌊ 63×5	⌊ 75×7	⌊ 100×8	поз. тр. Ø2*		20		8	10	12	14	16			
КДП-17ш	15,6	13,8	130,1	8,6	0,9	8,0	14,4	26,4	3,8		4,4		13,8	5,2	30,3	36,5	5,1		316,9	316,9
КДП-17ю	11,7	31,8	88,2	8,6	0,9		33,6		3,6		4,4		4,7	0,8	10,5	27,3	5,1		231,2	231,2

1 Колонны КДП-17ш КДР-17ю изготовить в опалубке колонны КДП-17 по серии КЗ-01-52 вып. II с дополнительными закладными деталями по данным чертежам.

2 Указания по изготовлению см. серию КЗ-01-52.

3 Закладные изделия поз. 2* оцинковать, остальные покрыть грунтом ГФ020.

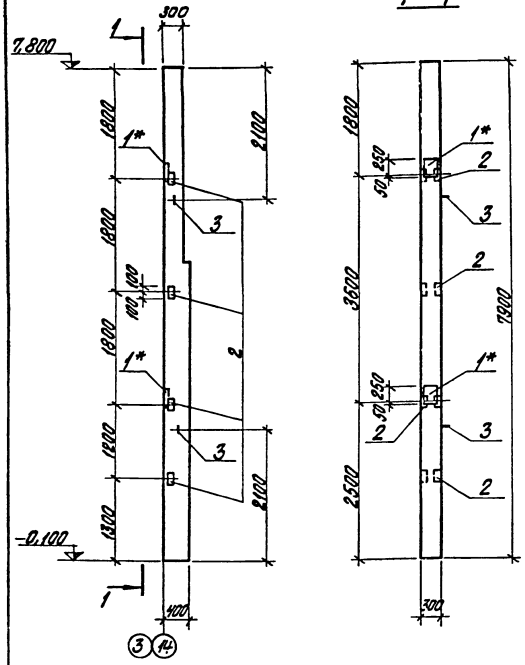

Формат	Зона	Поз.	Обозначение	Наименование		Кол-во	
				Дополнительные закладные детали			
		1*	Шифр 460-75 в.1-2	Закладное изделие	МН10	2	
		2	То же	То же	МН8	4	
		3	"	Петля	УП2-4	2	
					Лит.	Р	
					Марка	КФ16-1а	

Выборка стали на дополнительные закладные изделия на один элемент, кг

Марка элемента	Закладные изделия							Всего
	Профильная сталь			Арматурная сталь ГОСТ 5781-75; ГОСТ 5.1459-72*				
				Класс А I		Класс А III		
	-6×10	L 63×5		Ф мм 12		Ф мм 12		
КФ16-1а	14,2	7,6		2,0		6,0		29,8

1. Колонну КФ16-1а изготовить по чертежам колонны КФ16-1 шифра 460-75 в.1-1 с дополнительными изделиями по данному чертежу.
2. Указания по изготовлению колонны см. пояснительную записку шифра 460-75.
3. Закладное изделие поз. 2* цинковать, остальные покрыть грунтом ГФ-020.

Гл. инж. пр.	Думан		
Нач. отд.	Меленевский		
Н. контр.	Андриевская		
Гл. констр.	Андриевская		
Рук. гр.	Барткевич		
Ст. техн.	Левейка		

ТП 903-1-183 КЖИ-КФ16-1а

Колонна КФ16-1а

Стадия	Масса	Масштаб
Р	2,15т	
Лист 1	Листов 1	

Госстрой Латв. ССР: ЛАТГИПРОПРОМ г. Рига

Пров. Яковчик

Копир. Бролиша 17077-10 39 Формат 12 г

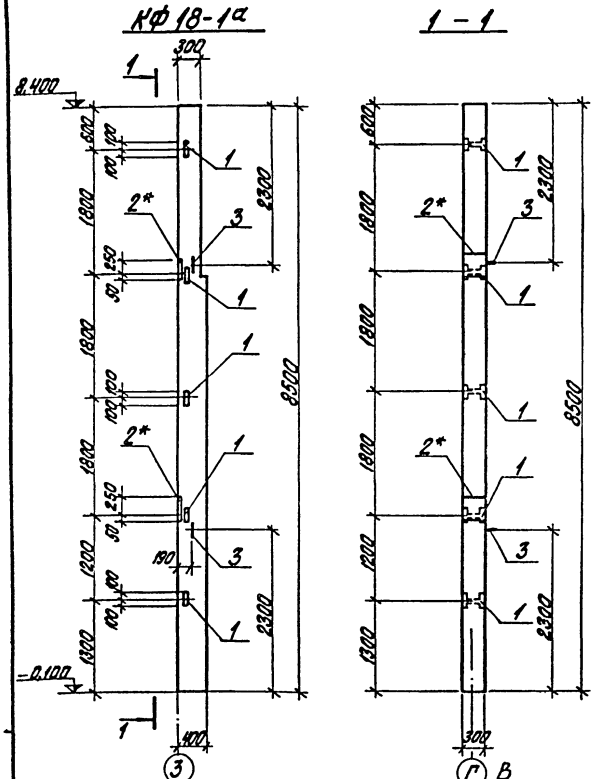

Формат	Зона	Поз.	Обозначение	Наименование	Кол.	Масса ед.	Примечание
			Дополнительные закладные изделия				
		1	Шифр 460-75 8.1-2 л.61	Заклад. изд. МН8	5		
		2*	—"— л.63	—"— МН10	2		
		3	л.65	Петля УП2-4	2		

Марка	Лит.	Масса	Масштаб
КФ18-1а	Р		

Выборка стали на дополнительные закладные изделия на один элемент, кг

Марка элемента	Закладные изделия									Всего
	Арматурная сталь ГОСТ 5781-75*/ТУ 14-1-4459-87*						Прокатная сталь			
	Класс А I			Класс А III						
	Ф мм 12		Итого	Ф мм 12		Итого	Б-5-10	L 63×5	Итого	
КФ18-1а	2,0		2,0	6,7		6,7	18,8	9,5	28,3	37,0

1. Колонну КФ18-1а изготовить по чертежам колонны л серии шифр 460-75 8.1-1, 1-2 с дополнительными закладными изделиями по данному чертежу.
2. Указания по изготовлению колонн см. пояснительную записку серии шифр 460-75 8.1-1.
3. Закладное изделие поз. 2* цинковать, остальные покрыть грунтом ГФ-020.

Гл. инж. пр.	Думан		
Нач. отд.	Мелкевский		
Гл. констр.	Бирюковская		
Рук. гр.	Шапиро		
Рук. гр.	Бобылевич		
Ст. инж.	Яковчук		
Ст. техн.	Корякова		
Пров.	Яковчук		

ТП 903-1-183 КЖИ-КФ18-1а

Колонна КФ18-1а

Стадия	Масса	Масштаб
Р	2,38	1:50
Лист 1	Листов 1	

Госстрой Латв. ССР ЛАТГИПРОПРОМ г. Рига

Копир. Бражина 17077-10 40 Формат 12 Г

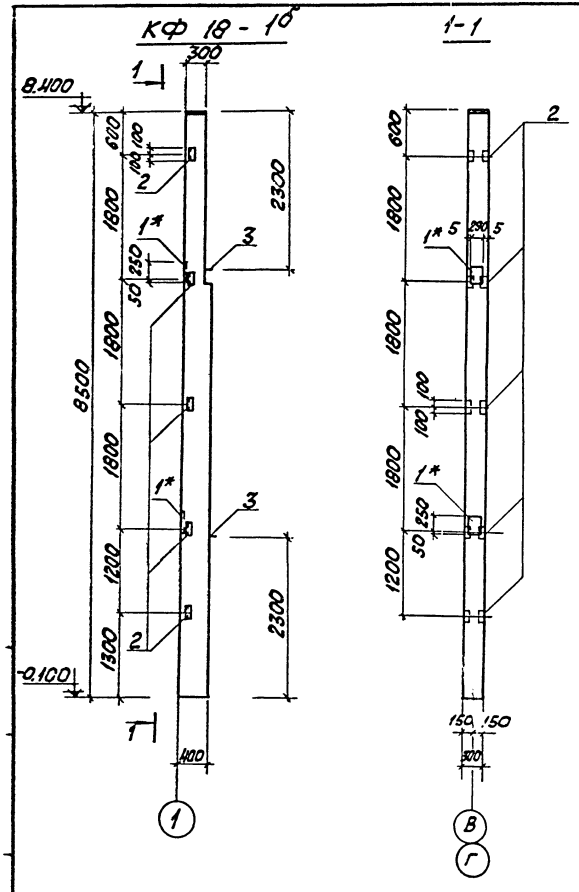

Формат	Зона	Поз.	Обозначение	Наименование	Кол-во		Примеч.
				Дополнительные закладные изделия			
		1*	шифр 460-75 В.1-2	Закладное изделие МН10	2		
		2	то же	то же МН8	5		
		3	"	петля УП2-4	2		

Марка	Лист	Листов
КФ 18-1б	Р	

Выборка стали на дополнительные закладные изделия на один элемент, кг.

Марка эл-та	Закладные изделия: Арматурная сталь ГОСТ 5781-75(10с.т. 5.5кг/м-7*) Класс А III, Ø мм 12	Класс А I, Ø мм 12	Профильная сталь ⌐ 63х5	Профильная сталь ▭ δ=10	Итого	Всего
КФ 18-1б	6.2	2.0	9.5	14.2	23.7	31.9

1. Колонну КФ 18-1б изготовить по чертежам колонны КФ 18-1 по шифру 460-75 В.1-2 с дополнительными закладными изделиями по данному чертежу.
2. Указания по изготовлению колонн см. пояснительную записку шифра 460-75 В 1-1.
3. Закладное изделие поз. 1* цинковать, остальные покрыть грунтом ГФ-020.

Т. П. 903-1-183		КЖИ - КФ 18-1б	
Гл. инж. пр.	Думан		
Нач. отд.	Мелешевич		
Н. контр.	Бартлевич		
Гл. констр.	Андриевская		
Рук. гр.	Бартлевич		
Ст. инж.	Яковчик		
Ст. техн.	Леонова		
Колонна КФ 18-1б		Стадия: Р; Масса: 2.38; Масштаб: 1:50	
		Лист 1; Листов 1	
		Госстрой Латв. ССР ЛАТГИПРОПРОМ г. Рига	
Прав.	Яковчик		
17077-10	41	Формат 12	

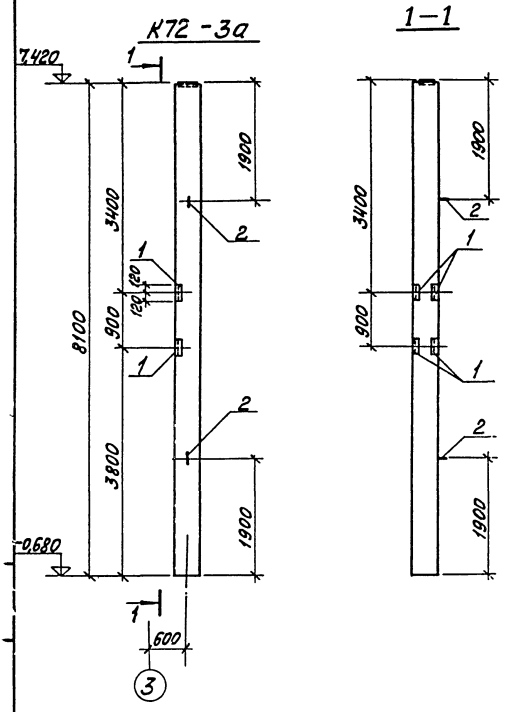

Форм.	Зона	Поз.	Обозначение	Наименование	Кол.	Примеч.
				Дополнительные закладные изделия		
		1	3.400-6/76	Закладное изделие МН4-8	2	
		2	1.423-3 в.2	Петля М16-2Пр	2	

Марка	Лист
К72-3а	

Выборка стали на дополнительные закладные изделия на один элемент, кг

Марка элемента	Закладные изделия: Арматурная сталь ГОСТ 5781-75*/ГОСТ 5.1459-72* Класс А III, ф мм: 10	12	16	Класс А I	Профильная сталь: ГОСТ 103-76	Всего
К72-3а	1.4	7.0	2.8		10.4	21.6

1. Колонну К72-3а изготовить по чертежам колонны К72-3 серии 1.423-3 в.2 с дополнительными закладными изделиями по данному чертежу.
2. Указания по изготовлению колонн см. пояснительную записку серии 1.423-3 в.1.
3. Закладные изделия покрыть грунтом ГФ-020.

Гл.инж.пр.	Туман		
Нач.отд.	Мелентьев		
Гл.констр.	Барткевич		
Гл.констр.	Андреевский		
Рук.гр.	Барткевич		
Ст.инж.	Яковчик		
Ст.тех.	Леонова		

ТП 903-1-183 КЖИ-К72-3а.

Колонна К72-3а

Стадия	Масса	Масштаб
Р	3.3т	
Лист 1	Листов 1	

Госстрой Латв.ССР ЛАТГИПРОПРОМ г. Рига

17077-10 42 Пров. Яковчик Копировал: Мака Формат А3

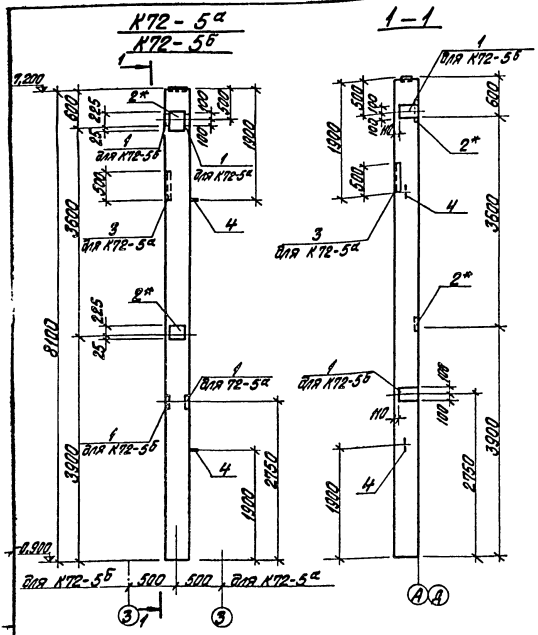

1. Колонну К72-5а; К72-5б изготовить по чертежам колонны К72-5 серии 1.423-3 в. 0, 1, 2 с дополнительными закладными изделиями по данному чертежу.
2. Указания по изготовлению колонн см. пояснительную записку серии 1.423-3.
3. Закладное изделие поз. 2* цинковать, остальные покрыть грунтом ГФ020.

Формат	Зона	Поз.	Обозначение	Наименование	Кол.			Прим.
				Дополнительные закладные изделия				
		1	1.423-3 в.2	Закл. изд. М1-12-1	2	2		
		2*	"	" НМ1-11	2	2		
		3	3.400-6/176	" МН4-45	0,5			м
		4	1.423-3 в.2	Петля М16-200	2	2		

Изм.	Лист	№ докум.	Подп.	Дата
Разраб.		К72-5а		
Пров.		К72-5б		

Выборка стали на дополнительные закладные изделия на один элемент, кг

Марка	Закладные изделия									Всего
	Профильная сталь			Арматурная сталь ГОСТ 5781-75; ГОСТ 5.1459-72*						
				Класс А I			Класс А III			
	L50х5	б=10		ф мм			ф мм			
				6	16		8	12	14	22	
К72-5а	1,9	24,6		0,4	2,8		0,3	2,8	5,6	2,8	41,2
К72-5б		24,6		0,4	2,8			2,8	5,6	2,8	39,0

Гл. инж. пр.	Дунтам		
Нач. отд.	Коленчатый		
Н. контр.	Будочейский		
Гл. констр.	Котлович		
Рук. гр.	Котлович		
Ст. инж.	Яковчик		
Ст. техн.	Доцук		
Пров.	Яковчик		

ТП 903-1-183 КЖИ-К72-5а, К72-5б

Колонна К72-5а К72-5б

Стадия	Масса	Масштаб
Р	3,3	1:50

Лист 1 Листов 1

Госстрой Латв. ССР ЛАТГИПРОПРОМ г. Рига

Копир. бумага 17077-10 43 Формат А2

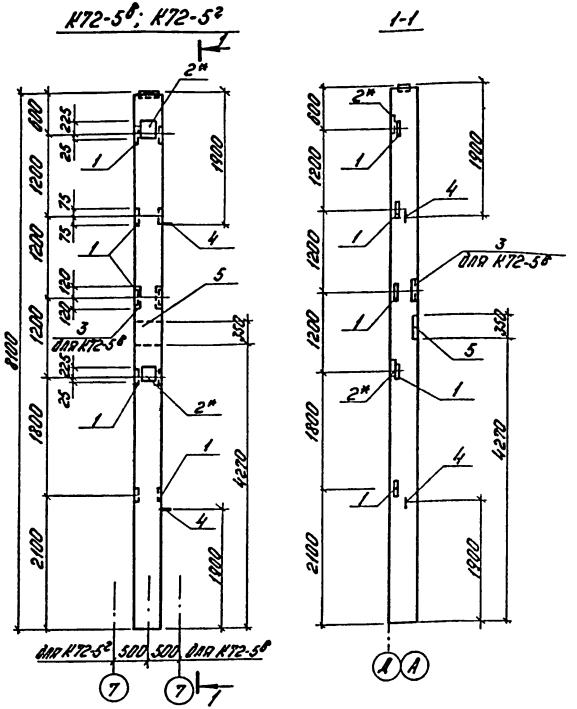

Форм.	Зона	Поз.	Обозначение	Наименование	Кол.			Примеч.
				Дополнительные закладные изделия				
		1	1.423-3 в.2	Закл. издел. М1-14	5	5		
		2*	"	" НМ1-11	2	2		
		3	3.400-6/76	" МИ 4-8	1			
		4	1.423-3 в.2	Петля М16-200	2	2		
		5	КЭ-01-58 в.1	Заклад. издел. МД1	1	1		
				Лит.				
				Марка	К72-5б	К72-5г		

Выборка стали на дополнительные закладные изделия на один элемент, кг

Марка	Закладные изделия												Всего
	Профильная сталь				Арматурная сталь ГОСТ 5781-75; 5.1459-72*								
					Класс А I			Класс А III					
					ф мм			ф мм					
	б=20	L 63×5	б=10	L 110×70×8	6	16	10	12	10	14	22	25	
К72-5б	27,8	7,2	15,4	5,2	0,4	2,8	0,2	20,0	0,7	5,6	2,8	5,6	93,7
К72-5г	27,8	7,2	15,4		0,4	2,8	0,2	16,5		5,6	2,8	5,6	84,3

Взамен л. КЖИ-1

Рук. гр. [подпись] (Нидбальский)
18.03.82 г.

1 Колонну К72-5б; К72-5г изготовить по чертежам колонны К72-5 серии 1.423-3 в.0,1,2 с дополнительными закладными изделиями по данному чертежу.
2 Указания по изготовлению колонн см. пояснительную записку серии 1.423-3.
3 Закладное изделие поз. 2* цинковать, остальные покрыть грунтом ГФ-020.

Гл. инж. пр.	Думан	[подпись]	
Нач. отд.	Мелекевский	[подпись]	
Н. контр.	Яковлевская	[подпись]	
Гл. конст.	Кадриевская	[подпись]	
Рук. гр.	Бортневич	[подпись]	
Ст. инж.	Яковчик	[подпись]	
Исп.	Грицук	[подпись]	
Пров.	Яковчик	[подпись]	

ТП 903-1-183 КЖИ-К72-5б; К72-5г

КОЛОННА К72-5б К72-5г

Стадия	Масса	Масштаб
Р	3,3	1:50

Лист 1и Листов 1

Госстрой Латв. ССР
ЛАТГИПРОПРОМ г. Рига

17077-10 44

Формат 12Г

К72-5д; К72-5е

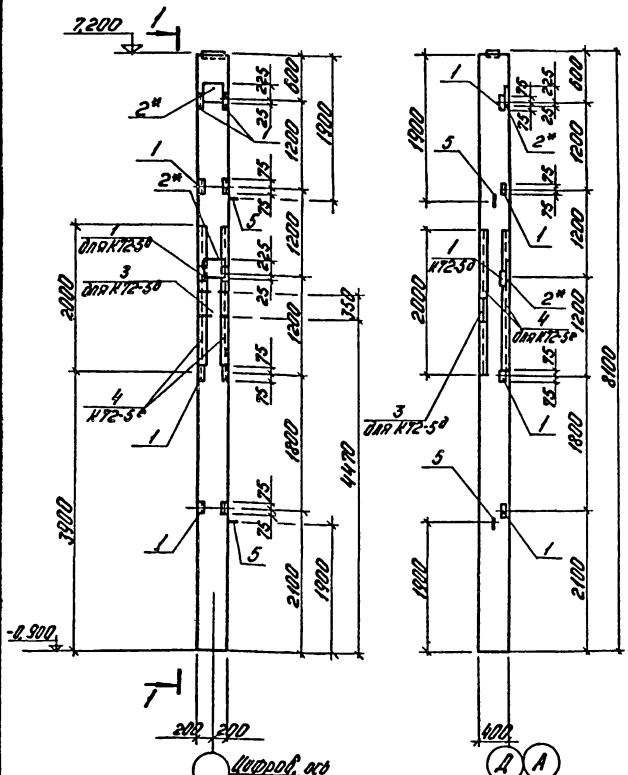

1-1

Форм.	Зона	Поз.	Обозначение	Наименование	Кол. на испол.			Примечания
				Дополнительные закладные изделия				
		1	1.423-3 в.2 л.141	Закладн. издел. М1-14	5	4		
		2*	— " — л.138	— " — М11-11	2	2		
		3	КЗ-01-58 в.1 л.42	— " — МД1	1	—		
		4	3.400-6/76 п.36	— " — М4-33	—	8,0		м
		5	1.423-3 в.2 л.142	Петля М16-200	2	2		
				Кол.	Р	Р		
				Марка	К72-5д	К72-5е		

Выборка стали на дополнительные закладные изделия на один элемент, кг

Марка элемента	Закладные изделия										Профильная сталь						Всего
	Сталь арматурная ГОСТ 5781-75 51459-72*																
	Класс А I					Класс А III											
	ф мм			Итого		ф мм				Итого	δ=10	δ=20	183×5	175×7	Труба М24	Итого	
	6	10	16			6	12	14	22	25							
К72-5д	0,4	0,2	2,8	3,4		–	16	5,6	28	5,6	15,6	15,4	27,8	7,0	–	0,4	50,6	69,8
К72-5е	0,4	–	2,8	3,2		7,2	1,3	5,6	28	–	16,9	15,4	–	5,6	6,40			85,0	105,1

Взамен л. КЖИ-1

Рук. гр. (Нидбалвский)

18.03.82 г.

1. Колонну К72-5д, К72-5е изготовить по чертежам колонны К72-5 серии 1.423-3 в.0.1.2 с дополнительными закладными изделиями по данному чертежу.
2. Указания по изготовлению колонн см. пояснительную записку серии 1.423-3.
3. Закладное изделие поз. 2* шинковать, остальные покрыть грунтом ГФ-020.

ТП 903-1-183 КЖИ- К72-5д К72-5е

Гл.спец.	Думан	
Нач.отд.	Черенкевич	
Н.контр.	Сапрыгина	
Гл.инж.	Сайгусалова	
Рук.гр.	Бортневич	
Ст.инж.	Кравчук	
Ст.техн.	Карпова	
Пров.	Яковчик	

Колонна К72-5д К72-5е

Стадия	Масса	Масштаб
Р	3,3	1:50
Лит. Ч	Листов 1	

Госстрой Латв. ССР ЛАТГИПРОПРОМ г. Рига

17077-10 45 Формат 12Г

К72-5Ж; К72-5У

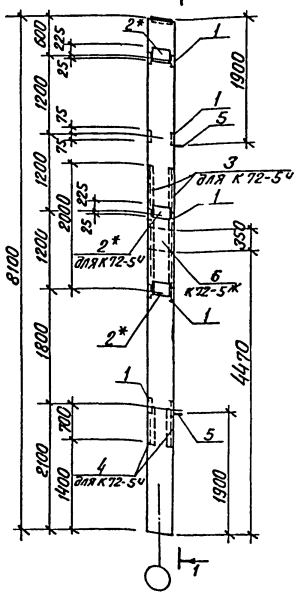

1-1

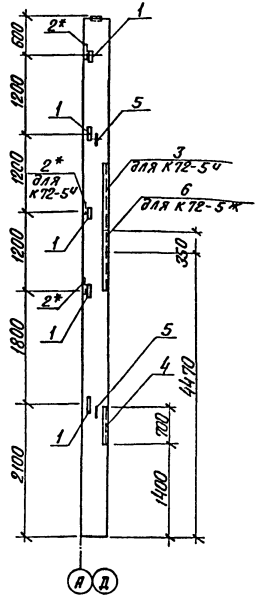

Формат	Зона	Поз.	Обозначение	Наименование	Кол.		Прим.
				Дополнительные закладные изделия			
		1	1.423-3 в.2	Закл. издел. М1-14	5	5	
		2*	"	" НМ1-5	2	3	
		3	3.400-6/76	" МН4-33	4.0	4.0	м
		4	"	" МН4-46	1.4	1.4	
		5	1.423-3 в.2	Петля М16-200	2	2	
		6	КЭ-01-58 в.1	Закл. издел. МД1	1		

Изм.	Лист	№ докум.	Подп.	Дата

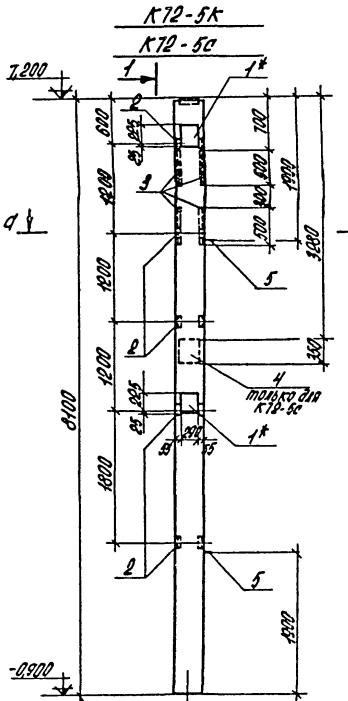
К12-5К
К12-5С
1-1
7,200
-0,900
6400
1200
1800
1300
1000
600
700
800
1200
1400
1200
1200
1200

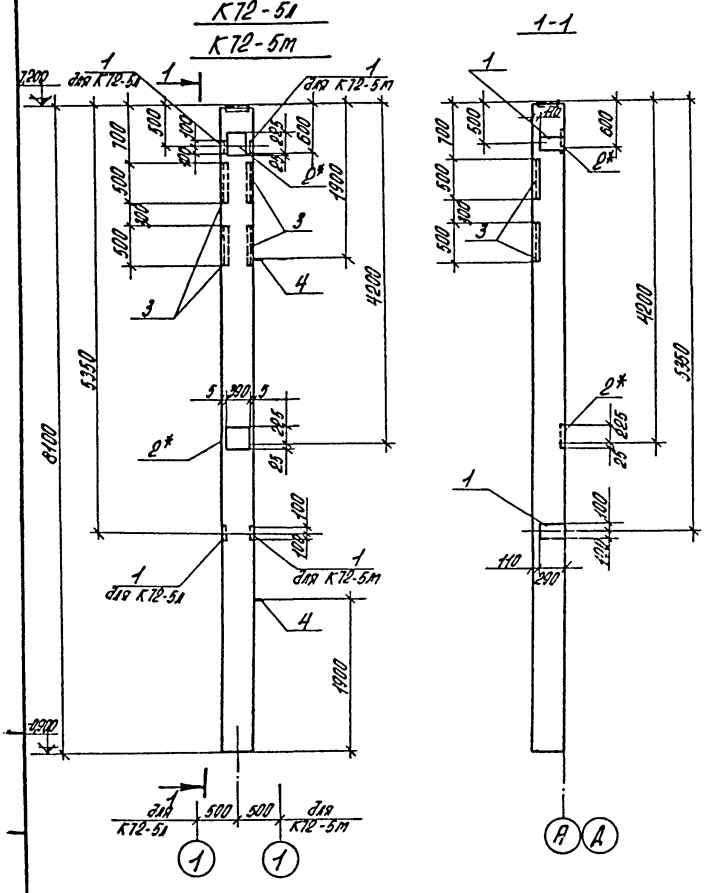

Формат	Зона	Поз.	Обозначение	Наименование		Кол-во		Примеч.
			Дополнительные	закладные	изделия			
		1	1.423-3 в.2	закладное изделие	М1-12-1	2	2	
		2*	то же	то же	НМ1-11	2	2	
		3	3.400-6/76	"	МИ4-46	2,0	2,0	п.м.
		4	1.423-3 в.2	Петля	М16-200	2	2	
					Лит.			
					Марка	К72-5л	К72-5м	

Выборка стали на дополнительные закладные изделия на один элемент, кг

Марка эл-та	Закладные изделия													Всего
	Арматурная сталь ГОСТ 5781-75; ГОСТ 1459-72*								Профильная сталь					
	класс А III					класс А I								
	Ф мм								L	—				
	8	12	14	22	Итого	6	16	Итого	50х5	d=10			Итого	
К72-5л	1,2	2,8	5,6	2,8	12,4	0,4	2,8	3,2	7,6	24,6			32,2	47,8
К72-5м	1,2	2,8	5,6	2,8	12,4	0,4	2,8	3,2	7,6	24,6			32,2	47,8

1. Колонны К72-5л и К72-5м изготовить по чертежам колонны К72-5 серии 1.423-3в.2 с дополнительными закладными по данному чертежу.
2. Указания по изготовлению колонн см. пояснительную записку серии 1.423-3 в.1.
3. Закладное изделие поз. 2* цинковать, остальные покрыть грунтом ГФ-020.

Гл. инж. пр.	Думан		
Нач. отд.	Меленевский		
Н. контр.	Барткевич		
Гл. констр.	Андриевская		
Рук. гр.	Барткевич		
Ст. инж.	Яковчик		
Ст. техн.	Леонова		
Пров.	Яковчик		

ТП 903-1-183 КЖИ-К72-5л; -К72-5м

Колонны К72-5л, К72-5м.

Стадия	Масса	Масштаб
Р	3,3т	

Лист 1 Листов 1

Госстрой Латв. ССР ЛАТГИПРОПРОМ г. Рига

Копировал: Формат 12

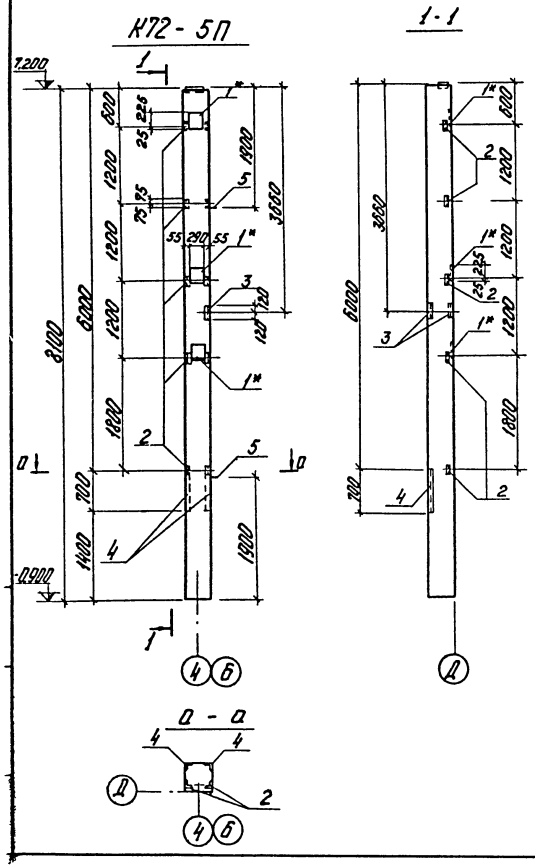

Формат	Зона	Поз.	Обозначение	Наименование	Кол-во		Прим.
			Дополнительные закладные изделия				
		1*	1.423-3 в.2	Закладное изделие НМ1-5	3		
		2	то же	то же М1-14	5		
		3	3.400-6/76	" МН4-8	1		
		4	то же	" МН4-46	1,4		п.м
		5	1.423-3 в.2	Петля М16-200	2		
					Лит.		
					Марка К72-5П		

Выборка стали на дополнительные закладные изделия на один элемент, кг

Марка эл-та	Закладные изделия														Всего
	Арматурная сталь ГОСТ 5781-75; ГОСТ 5.1459-72*									Профильная сталь					
	Класс А III						Класс А I								
	Фмм														
	8	10	12	14	22	Итого	6	16	Итого	50×5	63×5	100×8	6×10	Итого	
К72-5П	0,8	0,7	5,1	8,4	4,2	19,2	0,6	2,8	3,4	5,3	7,2	5,2	17,1	34,8	57,4

1 Колонну К72-5П изготовить по чертежам колонны К72-5 серии 1.423-3 в.2 с дополнительными закладными изделиями по данному чертежу.
2 Указания по изготовлению колонн см. пояснительную записку серии 1.423-3 в.1.
3 Закладное изделие поз. 1* шинковать, остальные покрыть грунтом ГФ-020.

Гл.инж.пр.	Думан		
Нач.отд.	Меленевский		
Н.контр.	Бартнеевич		
Гл.констр.	Андриевская		
Рук.гр.	Бартнеевич		
Ст.инж.	Яковчик		
Ст.техн.	Леонова		
Пров.	Яковчик		

ТП 903-1-183 КЖН-К72-5П

Колонна К72-5П

Стадия	Масса	Масштаб
Р	3,3 т	

Лист 1 Листов 1

Госстрой Латв. ССР
ЛАТГИПРОПРОМ
г. Рига

Копир. 45/-17077-10 49 Формат 22Г

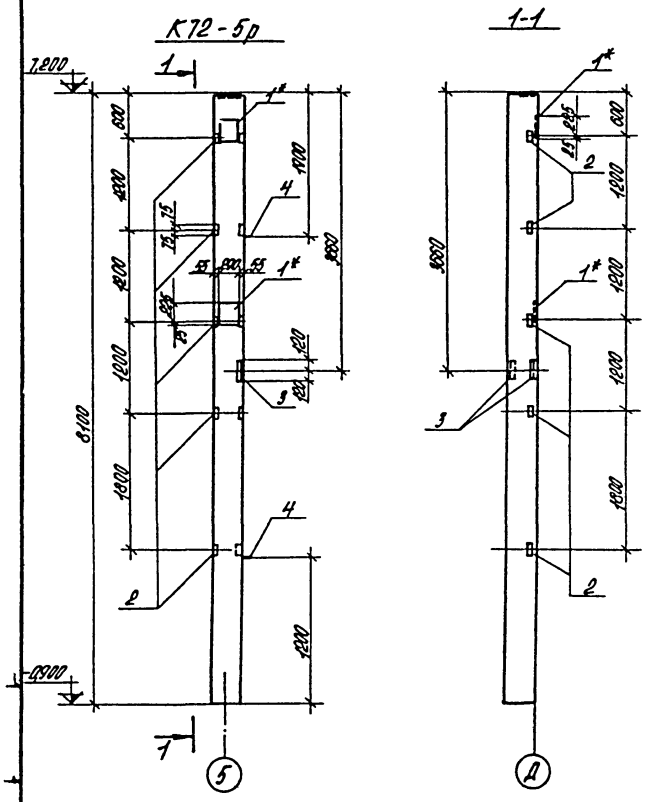
К72-5р
1-1
7200
1
1*
4
2
3
1*
4
2
3
1*
2
6100
4200
4200
1200
1800
1200
1000
1000
800
800
1200
1200
1800
1200
1200
1800
1200
1200
1200

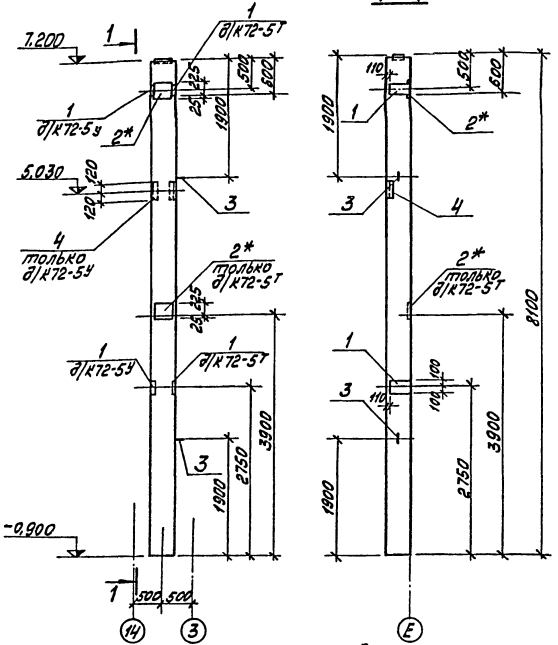

Форм.	Зона	Поз.	Обозначение	Наименование	Кол.			Прим.
				Дополнительные закладные изделия				
		1	1.423-3 вып. 2	Закладное изделие М1-12-1	2	2		
		2*	То же	То же НМ1-11	2	1		
		3	"	Петля М16-200	2	2		
		4	3.400-6/76	Закладное изделие МИ4-8		1		
				Лит.				
				Марка	К72-5Т	К72-5У		

Выборка стали на дополнительные закладные изделия на один элемент, кг

Марка элемента	Закладные изделия									Всего
	Профильн. сталь		Арматурная сталь ГОСТ 5781-75; ГОСТ 5.1459-72							
			класс А I			класс А II				
			ф мм			ф мм				
	δ=10	L 110×70×8	6	16		10	12	14	22	
К72-5Т	23,6		0,4	2,8			2,8	5,6	2,8	38,0
К72-5У	16,9	5,2	0,2	2,8		0,7	6,3	2,8	1,4	36,3

1. Колонну К72-5У и К72-5Т изготовить по чертежам колонны К72-5 серии 1.423-3 вып. 0,1,2 с дополнительными изделиями по данному чертежу.
2. Указания по изготовлению колонн см. пояснительную записку серии 1.423-3.
3. Закладные изделия покрыть грунтом ГФ 020, поз. 2* - цинковать.

ГИП	Думан	
Нач.отд.	Мерзлевский	
Н.контр.	Андрюгевский	
Гл.конст.	Андрюгевский	
Рук.гр.	Барткевич	
Ст.тех.	Левейка	
Пров.	Яновский	

ТП 903-1-183 КЖИ-К72-5Т; К72-5У

Колонна К72-5Т К72-5У

Стадия	Масса	Масшт.
Р	3,3т	

Лист 1 Листов 1

Госстрой Латв ССР ЛАТГИПРОПРОМ 2 Рига

Копировал: Мам Формат 12Г

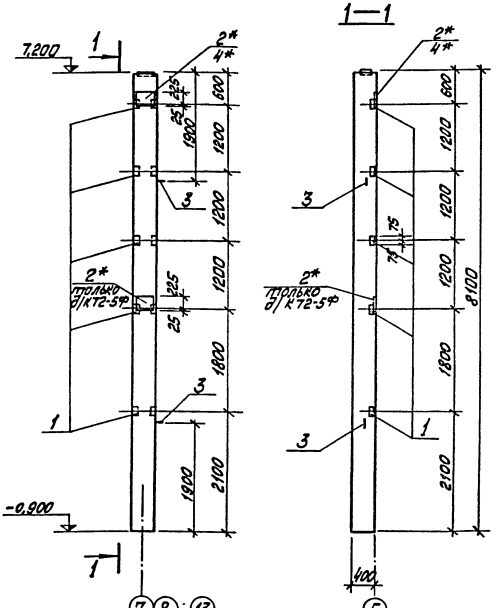

Форм.	Зона	Поз.	Обозначение	Наименование	Кол.		Прим.
				Дополнительные закладные изделия			
		1	1.423-3 вып.2	Закладное изделие М1-14	5	5	
		2*	То же	То же НМ1-11	2		
		3	"	Петля М16-200	2	2	
		4*	"	Закладное изделие НМ1-5		1	

Марка	Лит.
К72-5Ф	Р
К72-5Ч	Р

Выборка стали на дополнительные закладные изделия на один элемент, кг

Марка элемента	Закладные изделия: Профильная сталь L63х5	δ=10	Арматурная сталь ГОСТ 5781-75, ГОСТ 5.1459-72*: Класс А-I, ф мм 6	16	Класс А-III, ф мм 12	14	22	Всего
К72-5Ф	7.2	15.4	0,4	2,8	1,6	5,6	2,9	35,9
К72-5Ч	7.2	5,7	0,2	2,8	1,6	2,8	1,4	21,7

1 Колонну К72-5Ф и К72-5Ч изготовить по чертежам колонны К72-5 серии 1.423-3 вып. 0,1,2 с дополнительными закладными изделиями по данному чертежу.
2 Указания по изготовлению колонн см. пояснительную записку серии 1.423-3.
3. Закладные изделия поз. 2* и 4* цинковать; остальные покрыть грунтом ГФ 021.

ГИП	Шуман	
Нач.отд.	Мещерякова	
Н.контр.	Мещерякова	
Гл.констр.проекта	Астапкович	
Рук.гр.	Сапронова	
Стпех.	Арбузова	
Пров.	Яковлик	

ТП 903-1-183 КЖИ-К72-5Ф, К72-5Ч

Колонна К72-5Ф, К72-5Ч

Стадия	Масса	Масшт.
Р	3,3т	1:50

Лист 1 Листов 1

Госстрой Латвийской ССР ЛАТГИПРОПРОМ 2 Рига

1707-10 52

Копировал: Ильга

Формат 12Г

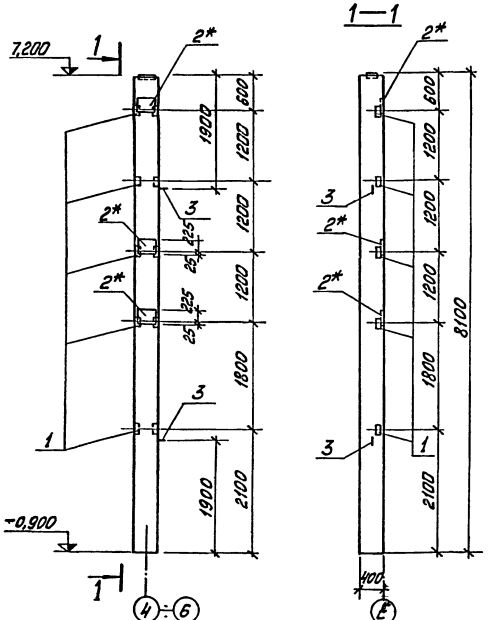

Форм.	Зона	Поз.	Обозначение	Наименование	Кол.			Прим.
				Дополнительные закладные изделия				
		1	1.423-3 вып. 2	Закладное изделие М1-14	5			
		2*	То же	То же НМ1-5	3			
		3	"	Петля М16-200	2			

Марка	Лит.
К72-5ш	Р

Выборка стали на дополнительные закладные изделия на один элемент, кг

Марка элемента	Закладные изделия										Всего
	Профильная сталь			Арматурная сталь ГОСТ 5781-75; ГОСТ 5.1459-72*							
				класс А I			класс А III				
				ф мм			ф мм				
	-63х5	δ=10		6	16		12	14	22		
К72-5ш	7,2	17,1		0,6	2,8		1,6	8,4	4,2		41,9

1. Колонну К72-5ш изготовить по чертежам колонны К72-5 серии 1.423-3 вып. 0,1,2 с дополнительными закладными изделиями по данному чертежу.
2. Указания по изготовлению колонн см. пояснительную записку серии 1.423-3.
3. Закладное изделие поз. 2* цинковать, остальные покрыть грунтом ГФ 020.

ГИП	Думан	
Нач.отд.	Меленевский	
Н.контр.	Андриевский	
Гл.конст.	Андриевский	
Рук.гр.	Барткевич	
Ст.тех.	Левгйко	
Пров.	Якобчик	

ТП 903-1-183 КЖИ-К72-5ш

Колонна К72-5ш

Стадия	Масса	Масшт.
Р	3,3т	1:50

Лист 1 Листов 1

Госстрой Латв. ССР ЛАТГИПРОПРОМ г. Рига

Копировал: Формат 12Г

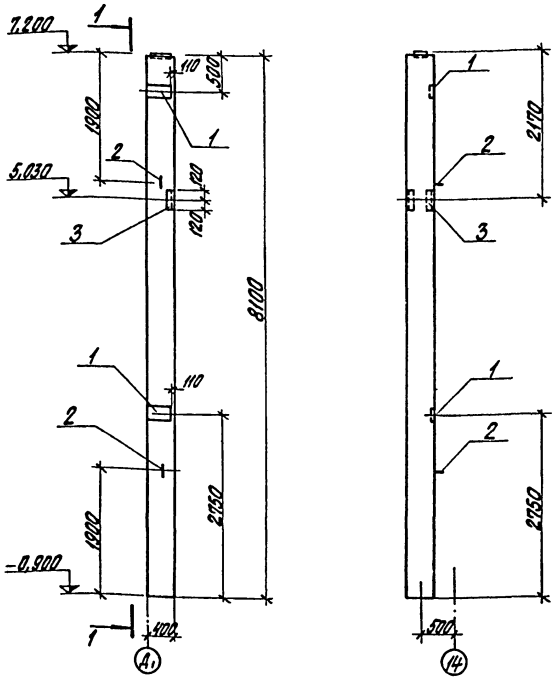

Формат	Зона	Поз.	Обозначение	Наименование	Кол.		Примеч.
				дополнительные закладные изделия			
		1	1.423-3 вып. 2	закладное изделие М1-12-1	2		
		2	то же	Петля М16-200	2		
		3	3.400-6/76	закладное изделие МИ4-8	1		
				Лит.	р		
				Марка	К72-5Ш		

Выборка стали на дополнительные закладные изделия на один элемент, кг

Марка элемента	Закладные изделия						Всего
	Профильн. сталь		Арматурная сталь ГОСТ 5781-75; ГОСТ 5.1459-72				
			Класс А I		Класс А III		
			ф мм		ф мм		
	-б=10	L 110×10×8	16		10	12	
К72-5Ш	9,2	5,2	2,8		0,7	6,3	24,2

1. Колонну К72-5Ш изготовить по чертежам колонны К72-5 серии 1.423-3 вып. 0,1,2 с дополнительными изделиями по данному чертежу.
2. Указания по изготовлению колонны см. пояснительную записку серии 1.423-3.
3. Закладные изделия покрыть грунтом ГФ-020

Гл. инж. пр.	Думан		
Нач. отд.	Келеневский		
Н. контр.	Андреевская		
Гл. констр.	Андреевская		
Рук. гр.	Бартлевич		
Ст. техн.	Левеил		

ТП 903-1-183 КЖИ-К72-5Ш

Колонна К72-5Ш

Стадия	Масса	Масштаб
р	3,3т	

Лист 1 Листов 1

Госстрой Латв. ССР ЛАТГИПРОПРОМ. г. Рига

Пров. Яковчик Копир. Бролиша 17077-10 54 формат 12 г

К72-18а; К72-18б

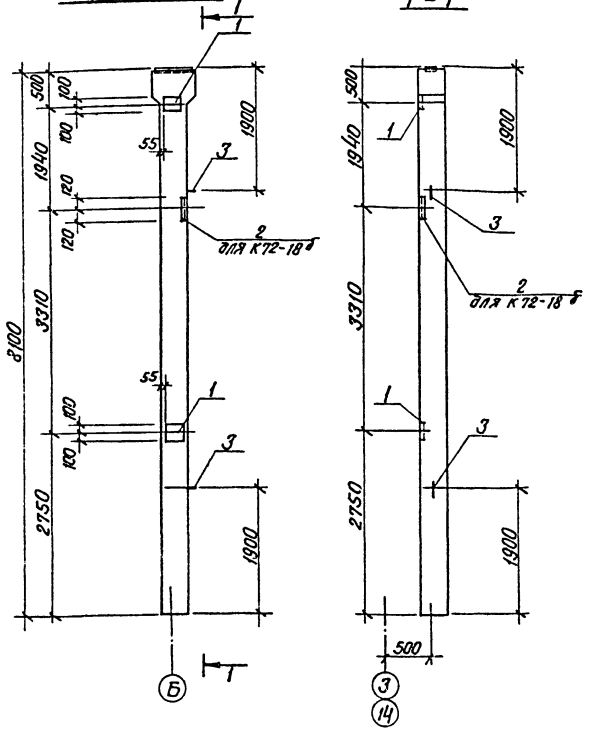

Формат	Зона	Поз.	Обозначение	Наименование	Кол.			Прим.
				Дополнительные закладные изделия				
		1	1.423-3 в.2	Закл. изд. М1-12-1	2	2		
		2	3.400-6/76	" М4-8		1		
		3	1.423-3 в.2	Петля М16-200	2	2		

Марка	Лит		
К72-18а	Р		
К72-18б	Р		

Выборка стали на дополнительные закладные изделия на один элемент, кг

Марка	Закладные изделия								Всего
	профильная сталь			Арматурная сталь ГОСТ 5.81-75; ГОСТ 5.1457-72*					
				Класс А I		Класс А III			
	δ=10	∠110×70×8		ф мм 16		ф мм 10	ф мм 12		
К72-18а	9.2			2.8			2.8		14.8
К72-18б	9.2	3.2		2.8		0.7	3.5		20.7

1. Колонну К72-18а; К72-18б изготовить по чертежам колонны К72-18 серии 1.423-3 в.а1, 2 с дополнительными закладными изделиями по данному чертежу.
2. Указания по изготовлению колонн см. пояснительную записку серии 1.423-3
3. Закладные изделия покрыть грунтом ГФ 020

Гл. инж. пр.	Думан	
Нач. отд.	Мелентьева	
Н. контр.	Андриевская	
Гл. конст.	Андриевская	
Рук. гр.	Бартлевич	
Ст. инж.	Яковчик	
Ст. тех.	Грицук	
Пров.	Яковчик	

ТП 903-1-183 КЖИ-К72-18а; К72-18б

Колонна К72-18а К72-18б

Стадия	Масса	Масштаб
Р	3.3т	1:50
Лист 1	Листов 1	

Госстрой Латв. ССР ЛАТГИПРОПРОМ г. Рига

Копир. В. Буч. 17077-10 55 Формат 12 г.

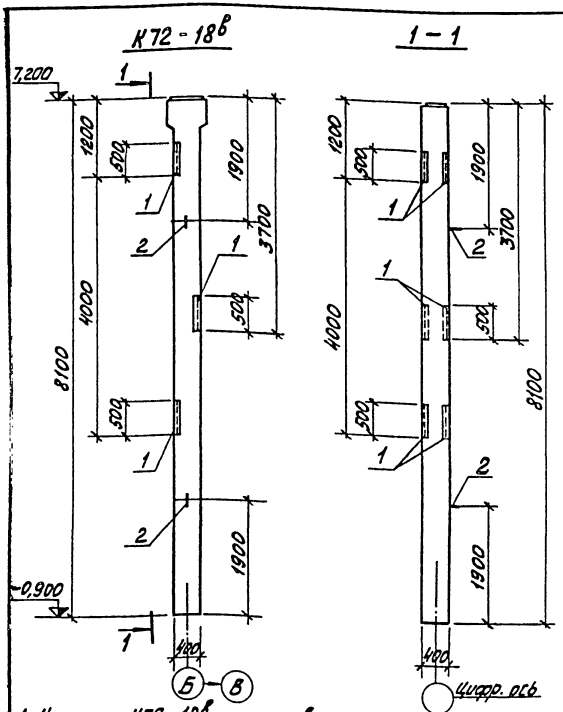

Форм.	Зона	Поз.	Обозначение	Наименование	Кол.наист.		Примеч.
				Дополнительные закладные изделия			
		1	3.400-6/76 л.39	Закладное изделие МИ4-46	3,0		м
		2	1.423-3 в.2 л.142	Петля М16-200	2		
					Лит.	р	
					Марка	К72-18в	

Выборка стали на дополнительные закладные детали на один элемент, кг

Марка элемента	Закладные изделия								Всего
	Арматурная сталь ГОСТ 5781-75					Прокатная сталь			
	Класс А I		Класс А III			L 50×5		Итого	
	ф мм 16	Итого	ф мм 8		Итого				
К72-18в	2,8	2,8	1,8		1,8	11,4		11,4	16,0

1. Колонну К72-18в изготовить по чертежам колонны К72-18 серии 1.423-3 в.0,1,2 с дополнительными зак. адными изделиями по данному чертежу.
2. Указания по изготовлению колонн см. пояснительную записку серии 1.423-3.
3. Закладные изделия покрыть грунтом ГФ-020.

Гл.инж.пр.	Думан	
Нач.отд.	Моленевский	
Н.контр.	Андриевская	
Гл.констр.	Андриевская	
Рук.гр.	Бартневич	
Ст.инж.	Яковчик	
Ст.техн.	Белякова	
Пров.	Яковчик	

ТП 903-1-183 КЖИ-К72-18в

Колонна К72-18в

Стадия	Масса	Масшт.
р	3,3т	1:50

Лист 1 Листов 1

Госстрой Латв.ССР ЛАТГИПРОПРОМ г. Рига

17077-10 56

Копировал: Формат 12Г

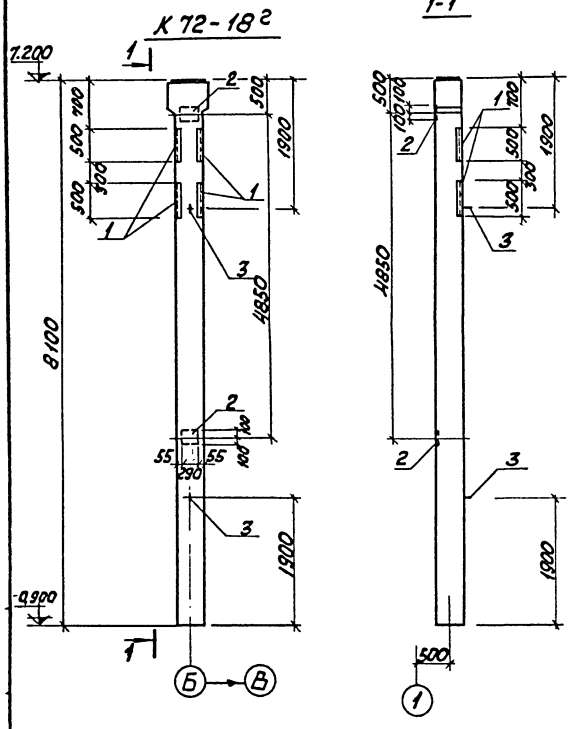

Формат	Зона	Поз.	Обозначение	Наименование	Кол-во		Примеч
			Дополнительные закладные изделия				
		1	3.400-6/76	закладное изделие МН4-46	20		п.м.
		2	1.423-3 в.2	то же М1-12-1	2		
		3	то же	Петля М16-200	2		

Марка	Лит
К72-18²	

Выборка стали на дополнительные закладные изделия на один элемент, кг.

Марка эл-та	Закладные изделия									Всего
	Арматурная сталь ГОСТ 5781-75; ГОСТ 5.1459-72*						Профильная сталь			
	Класс А III				Класс А I					
	ф мм						L 50×5	δ=10	Итого	
	8	12		Итого	16					
К 72-18²	1,2	2,8		4,0	2,8		7,6	9,2	16,8	23,6

1. Колонну К 72-18² изготовить по чертежам колонны К72-18 серии 1.423-3 в.2 с дополнительными закладными изделиями по данному чертежу.
2. Указания по изготовлению колонн см. пояснительную записку серии 1.423-3 в.1
3. Закладные из изделия покрыть грунтом ГФ-020.

Гл.инж.пр.	Думан	
Нач.отд.	Меленевский	
Н.контр.	Барткевич	
Гл.констр.	Андриевская	
Рук.гр.	Барткевич	
Ст.инж.	Яковчик	
Ст.техн.	Леонова	
Пров.	Яковчик	

Т.П. 903-1-183 КЖИ-К72-18²

Колонна К 72-18²

Стадия	Масса	Масштаб
Р	3,3 т	1:50

Лист 1 Листов 1

Госстрой ЛатвССР ЛАТГИПРОПРОМ г. Рига

Копир. 17077-10 57 формат 12

1–1

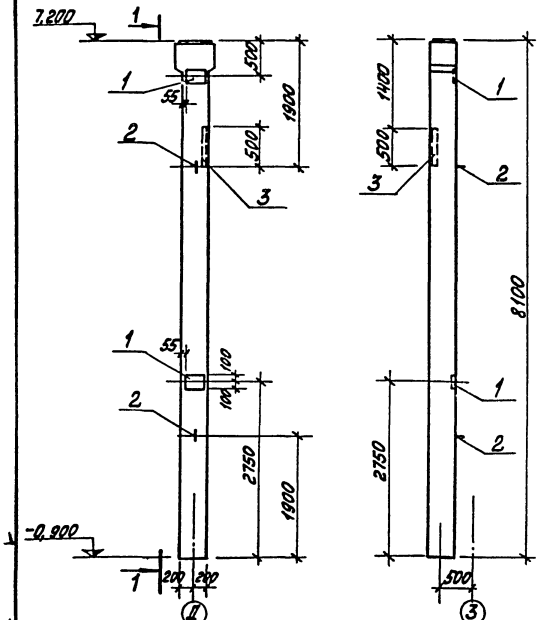

Формат	Зона	Поз.	Обозначение	Наименование	Кол.	Прим.
				Дополнительные закладные детали		
		1	1.423-3 Вып.2	Закладное изделие М1-12-1	2	
		2	То же	Петля М16-200	2	
		3	3.400-6/76	Закладное изделие МИ4-46	0,5	кг

Лит.	Марка	К72-18д

Выборка стали на дополнительные закладные изделия на один элемент

Марка элемента	Закладные изделия: Профильная сталь Б=10	Профильная сталь ∟50×5	Арматурная сталь ГОСТ 5781-75; ГОСТ 5.1459-72* Класс А I Ø мм 16	Класс А II Ø мм 12	Класс А II Ø мм 8	Всего
К72-18д	9,2	1,9	2,8	2,8	0,3	17,0

1 Колонну К72-18д изготовить по чертежам колонны К72-18 серии 1.423-3 в.0,1,2 с дополнительными изделиями по данному чертежу.
2 Указания по изготовлению колонны см. пояснительную записку серии 1.423-3.
3 Закладные изделия покрыть грунтом ГФ 020.

ГИП	Думан	
Нач.отд.	Мраенский	
Н.контр.	Андриевский	
Гл.констр.	Андриевский	
Рук.гр.	Бадоткевич	
Ст.техн.	Левчук	
Пров.	Яковчик	

ТП 903-1-183 КЖИ-К72-18д

Колонна К72-18д

Стадия	Масса	Масштаб
Р	3,3т	
Лист 1	Листов 1	

Госстрой Латв.ССР ЛАТГИПРОПРОМ 2 отд

17077-10 58

Копировал: Маш Формат 12Г

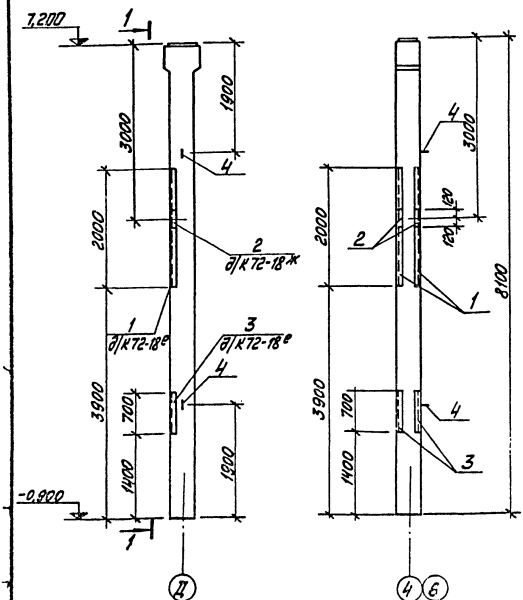

Форм.	Зона	Поз.	Обозначение	Наименование	Кол.			Примеч.
				Дополнительные закладные изделия				
		1	3.400-6/76	Закладное изделие МН4-33	4,0			М
		2	"	" МН4-8		1		
		3	"	" МН4-46	1,4			М
		4	1.423-3 в.2	Петля М16-200	2	2		

Марка	Лит.		
К72-18е			
К72-18ж			

Выборка стали на дополнительные закладные изделия на один элемент, кг

Марка элемента	Закладные изделия											Всего
	Профильная сталь				Арматурная сталь ГОСТ 5781-75 ГОСТ 6.1459-72*							
					Класс А I		Класс А III					
					ф мм		ф мм					
	L 50×5	L 75×7	L 100×10×8	Итого	16		8	10	12		Итого	
К72-18е	5,0	32,0		37,0	2,8		4,4				4,4	44,2
К72-18ж			5,2	5,2	2,8			0,7	3,5		4,2	12,2

1. Колонны К72-18е и К72-18ж изготовить по чертежам колонны К72-18 серии 1.423-3 в.0,1,2 с дополнительными изделиями по данному чертежу.
2. Указания по изготовлению колонн см. пояснительную записку серии 1.423-3.
3. Закладные изделия покрыть грунтом ГФ020.

ГИП	Думан	
Нач.отд.	Мироневский	
Н.контр.	Андриевская	
Гл.конст.	Андриевская	
Рук.гр.	Бартнева	
Ст.техн.	Левейка	
Пров.	Яковчик	

ТП 903-1-183 КЖИ-К72-18е, К72-18ж

Колонна К72-18е К72-18ж

Стадия	Масса	Масштаб
Р	3,3т	

Лист 1 Листов 1

Госстрой Латв.ССР ЛАТГИПРОПРОМ г. Рига

Копировал: Мак

Формат 12Г

17077-10 59

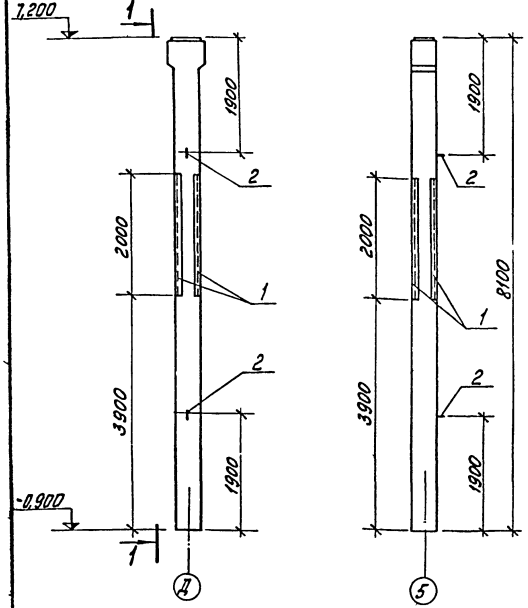

Форм.	Зона	Поз.	Обозначение	Наименование	Кол.		Примеч.
				Дополнительные закладные изделия			
		1	Сер. 3.400-6/76	Закладное изделие МИ4-33	8,0		м
		2	1.423-3 в.2	Петля М16-200	2		

Лит.			
Марка	К72-18^{И}	Р	

Выборка стали на дополнительные закладные изделия на один элемент, кг

Марка элемента	Закладные изделия						Всего
	Профильная сталь		Арматурная сталь ГОСТ 5781-75				
			Класс А I		Класс А III		
	L 75×7		ф мм 16		ф мм 8		
К72-18^{И}	64,0		2,8		7,2		74,0

1. Колонну К72-18^{И} изготовить по чертежам колонны К72-18 серии 1.423-3 в.0,1,2 с дополнительными изделиями по данному чертежу.
2. Указания по изготовлению колонны см. пояснительную записку серии 1.423-3.
3. Закладные изделия покрыть грунтом ГФ020.

ГИП	Думан		
Нач.отд.	Мзленевский		
Н.контр.	Андреевский		
Гл.конст.	Андреевский		
Рук.гр.	Бартькевич		
Ст.тех.	Левейка		
Пров.	Яковчик		

ТП903-1-183 КЖИ-К72-18^{И}

Колонна К72-18^{И}

Стадия	Масса	Масшт.
Р	3,3т	1:50

Лист 1 Листов 1

Госстрой Лат. в сер.
ЛАТГИПРОПРОМ г. Рига

Копировал: Мак

Формат 12Г

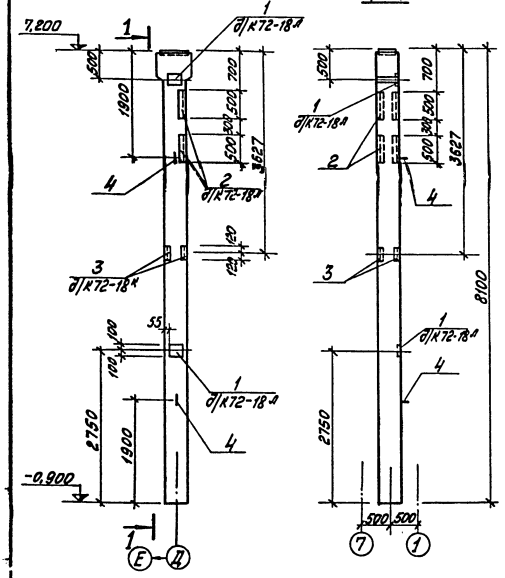

Форм.	Зона	Поз.	Обозначение	Наименование	Кол.			Примеч.
				Дополнительные закладные изделия				
		1	1.423-3 в.2	Закладное изделие М1-12-1	2			
		2	Сер. 3.400-6/76	" М14-46	2,0			м
		3	"	" М14-8		2		
		4	1.423-3 в.2	Петля М16-200	2	2		
Лит					Р	Р		
Марка					К72-18л	К72-18к		

Выборка стали на дополнительные закладные изделия на один элемент, кг

Марка элемента	Закладные изделия										Всего
	Профильная сталь				Арматурная сталь ГОСТ 5781-75, ГОСТ 5.1459-72						
					класс А I		класс А II				
					ф мм		ф мм				
	δ=10	L 50×5	L 40×70	Итого	16		8	10	12	Итого	
К72-18л	9,2	6,8		16,0	2,8		1,2		2,8	4,0	22,8
К72-18к			10,4	10,4	2,8			1,4	7,0	8,4	21,6

1. Колонны К72-18к и К72-18л изготовить по чертежам колонны К72-18 серии 1.423-3 вып. 0,1,2 с дополнительными изделиями по данному чертежу.
2. Указания по изготовлению колонн см. пояснительную записку серии 1.423-3.
3. Закладные изделия покрыть грунтом ГФ 020.

ТП 903-1-183			КЖИ-К72-18к, К72-18л		
Колонны К72-18к К72-18л			Стадия	Масса	Масштаб
			Р	3,3т	1:50
			Лист 1	Листов 1	
ГИП	Думан		Госстрой СССР ЛАТГИПРОПРОМ г. Рига		
Нач.отд.	Меленевская				
Н.конт.	Андреевская				
Гл.конст.	Андреевская				
Рук.гр.	Бахтеева				
Ст.тех.	Левейна				
Пров.	Яковчик		Копировал:	17077-10 61	Формат 12

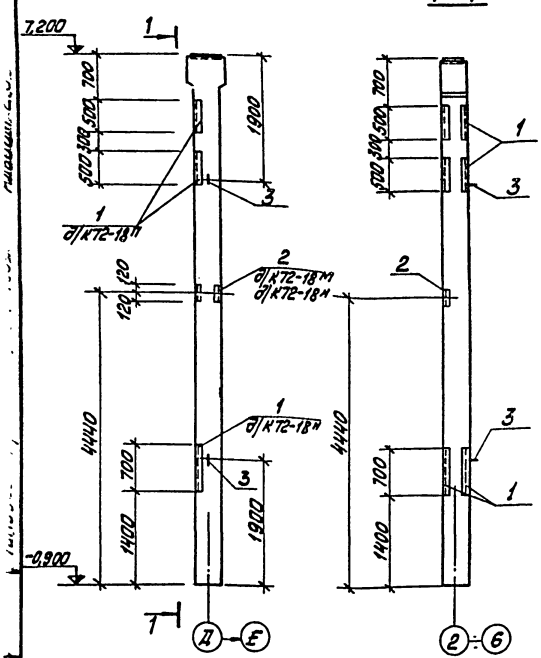

Форм.	Зона	Поз.	Обозначение	Наименование	Кол.				Примеч.
				Дополнительные закладные изделия					
		1	3.400-6/76	Закладное изделие МИ4-46		1,4	2,0		м
		2	"	МИ4-8	1	1			
		3	1.423-3 в.2	Петля М16-20	2	2	2		
				Лит.					
				Марка	К72-18м р	К72-18н р	К72-18п р		

Выборка стали на дополнительные закладные изделия на один элемент, кг

Марка эл-та	Закладные изделия												Всего
	Профильная сталь				Арматурная сталь ГОСТ 5781-75 ГОСТ 5.1459-72*								
					класса А I			класса А III					
	L 50×5	L 110×70×8		Итого	ф мм 16		Итого	ф мм 8	10	12		Итого	
К72-18м		5,2		5,2	2,8		2,8		0,7	3,5		4,2	12,2
К72-18н	4,8	5,2		10,0	2,8		2,8	0,8	0,7	3,5		5,0	17,8
К72-18п	6,8			6,8	2,8		2,8	1,2				1,2	10,8

1. Колонны К72-18м, К72-18н и К72-18п изготовить по чертежам колонны К72-18 серии 1.423-3 в.0,1,2 с дополнительными изделиями по данному чертежу.
2. Указания по изготовлению колонн см. пояснительную записку серии 1.423-3.
3. Закладные изделия покрыть грунтом ГФ 020.

ГИП	Думан	
Нач.отд.	Меленевский	
Н.контр.	Андриевская	
Гл.контр.	Андриевская	
Рук.гр.	Бартневич	
Ст.техн.	Левейко	

ТП 903-1-183 КЖИ-К72-18м; К72-18н; К72-18п

Колонны К-72-18м, К72-18н, К72-18п

Стадия	Масса	Масшт.
Р	3,3	1:50

Лист 1 Листов 1

Госстрой Латв.ССР ЛАТГИПРОПРОМ г. Рига

17077-10 62 Пров. Яковчик Копировал: Макс Формат 12Г

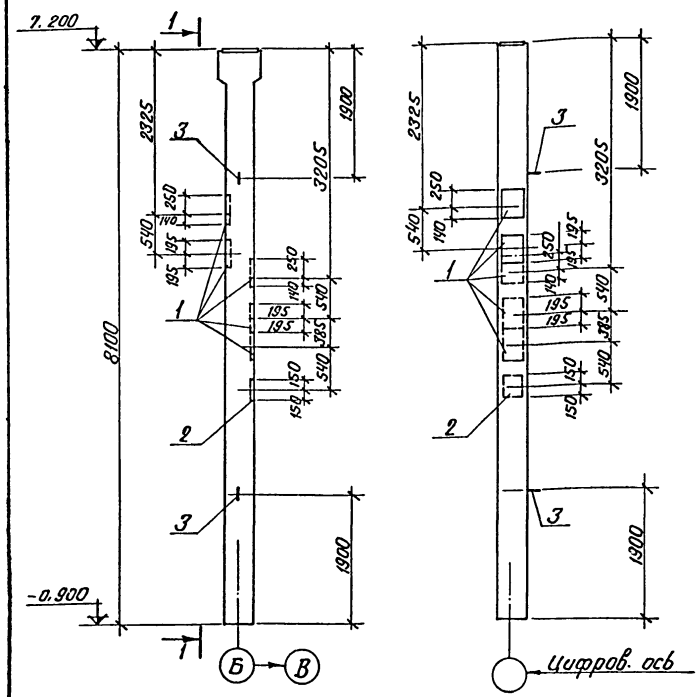

Формат	Зона	Поз.	Обозначение	Наименование	Кол. на исп.		Примечания
			Дополнительные закладные изделия				
		1	3.400-6/76 л.21	МИ1-37	5		
		2	"	МИ1-31	1		
		3	1.423-3 в.2 л.142	Петля М16-200	2		
				Лит.	Р		
				Марка	К72-22а		

Выборка стали на дополнительные закладные изделия на один элемент, кг

Марка эл-та	Закладные изделия							Всего
	Арматур. сталь ГОСТ 5781-75; ГОСТ 5.1459-72				Прокатная сталь			
	Класс А III			Кл. А I				
	Ф мм		Итого	Ф мм	δ=8	δ=10	Итого	
	10	12		16				
К72-22а	9.0	2.2	11.2	2.8	47.5	9.2	56.7	70.7

1. Колонну К72-22а изготовить по чертежам колонны К72-22 серии 1.423-3 в. 0,1,2 с дополнительными закладными изделиями по данному чертежу.
2. Указания по изготовлению колонн см. пояснительную записку серии 1.423-3.
3. Поз. 1,2,3 покрыть одним слоем грунтовки ГФ-020.

Гл.инж.п.	Думан	
Нач.отд.	Меленевская	
Н.контр.	Андриевская	
Гл.конст.	Андриевская	
Рук.гр.	Баоткевич	
Ст.инж.	Яковчук	
Ст.тех.	Белякова	
Пров.	Яковчук	

ТП 903-1-183 КЖИ-К72-22а

Колонна К72-22а

Стадия	Масса	Масштаб
Р	3.3	1:50

Лист 1 | Листов 1

Госстрой Латв. ССР ЛАТГИПРОПРОМ г. Рига

Копир. В. Гунт 17077-10 63 Формат 12г

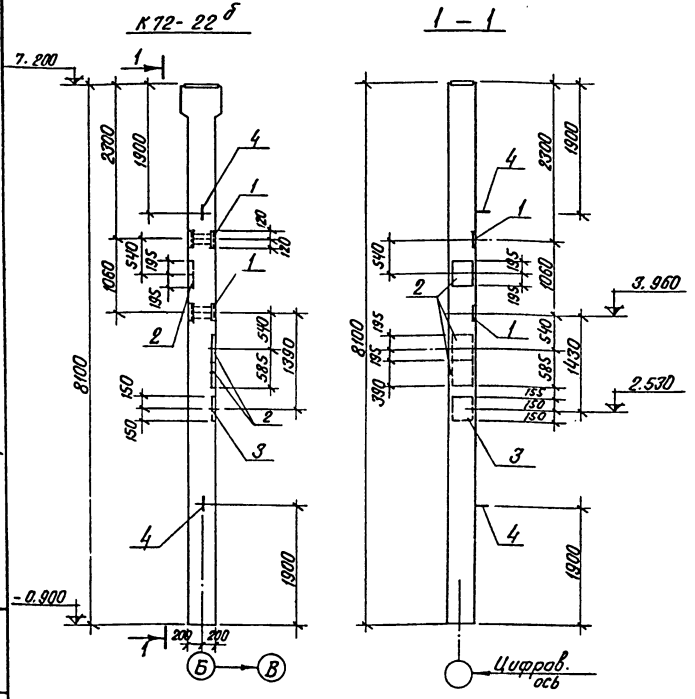

Формат	Зона	Поз.	Обозначение	Наименование	Кол. на исп.		Примеч.
				Дополнительные закладные изделия			
		1	3.400-6/72 л. 21	Закл. изд. МН4-8	2		
		2	" л. 31	" МН1-37	3		
		3	" л. 20	" МН1-31	1		
		4	1.423-3 в.2 л.142	" М16-200	2		
				Лит.	Р		
				Марка	К72-22б		

Выборка стали на дополнительные закладные детали на один элемент, кг

Марка эл-та	Закладные изделия										Всего
	Класс А I		Арматурная сталь ГОСТ 5781-75; ГОСТ 5.1459-72* Класс А III				Прокатная сталь				
	ф 16	Итого	ф мм 10	ф мм 12		Итого	-δ=10	δ=8	∠110×70×8	Итого	
К72-22б	2.8	2.8	6.8	9.2		16.0	9.2	28.5	10.4	48.1	57.3

1. Колонну К72-22б изготовить по чертежам колонны К72-22 серии 1.423-3 в.0.1, 2 с дополнительными закладными деталями по данному чертежу.
2. Указания по изготовлению колонн см. пояснительную записку серии 1.423-3.
3. Поз. 1, 2, 3 покрыть одним слоем грунтовки ГФ-020.

Гл. инж. пр.	Думан		
Нач. отд.	Меленевский		
Н. контр.	Андриевская		
Гл. конст.	Андриевская		
Рук. гр.	Барткевич		
Ст. инж.	Яковчик		
Ст. техн.	Белякова		

ТП 903-1-183 КЖИ-К72-22б

Колонна К72-22б

Стадия	Масса	Масштаб
Р	3,3	

Лист 1 Листов 1

Госстрой Латв. ССР ЛАТГИПРОПРОМ г. Рига

Пров. Яковчик Копир. [illegible] 17077-10 64 Формат 12 Г

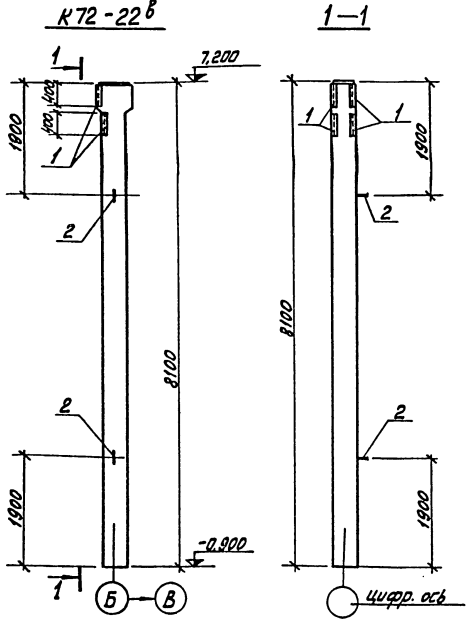

Форм.	Зона	Поз.	Обозначение	Наименование	Кол.		Примеч.
			Дополнительные закладные изделия				
		1	3.400-6/76 л.36	Закладное изделие МИЧ-33	1,6		м
		2	1.423-3 в.2 л.142	Петля М16-200	2		
				Лит.	р		
				Марка	К72-22в		

Выборка стали на дополнительные закладные изделия на один элемент, кг

Марка элемента	Закладные изделия									Всего
	Арматурная сталь ГОСТ 5781-75						Прокатная сталь			
	Класс А I			Класс А III						
	ф мм		Итого	ф мм		Итого	L 75х7		Итого	
	16			8А III						
К72-22в	2,8		2,8	1,5		1,5	12,8		12,8	17,1

1. Колонну К72-22в изготовить по чертежам колонны К72-22 серии 1.423-3 в.0,1,2 с дополнительными закладными изделиями по данному чертежу.
2. Указания по изготовлению колонн см. пояснительную записку серии 1.423-3.
3. Закладные изделия покрыть грунтом ГФ-020.

Гл.инж.пр.	Думан		
Нач.отд.	Меленевский		
Н.контр.	Андреевская		
Гл.конст.	Андреевская		
Рук.гр.	Бартневич		
Ст.инж.	Яковчик		
Ст.тех.	Белякова		
Пров.	Яковчик		

ТП 903-1-183 КЖИ-К72-22в

Колонна К72-22в

Стадия	Масса	Масшт.
р	3,3т	1:50

Лист 1 Листов 1

Госстрой Латв.ССР ЛАТГИПРОПРОМ г. Рига

Копировал: Мак

Формат 12Г

17077-10 65

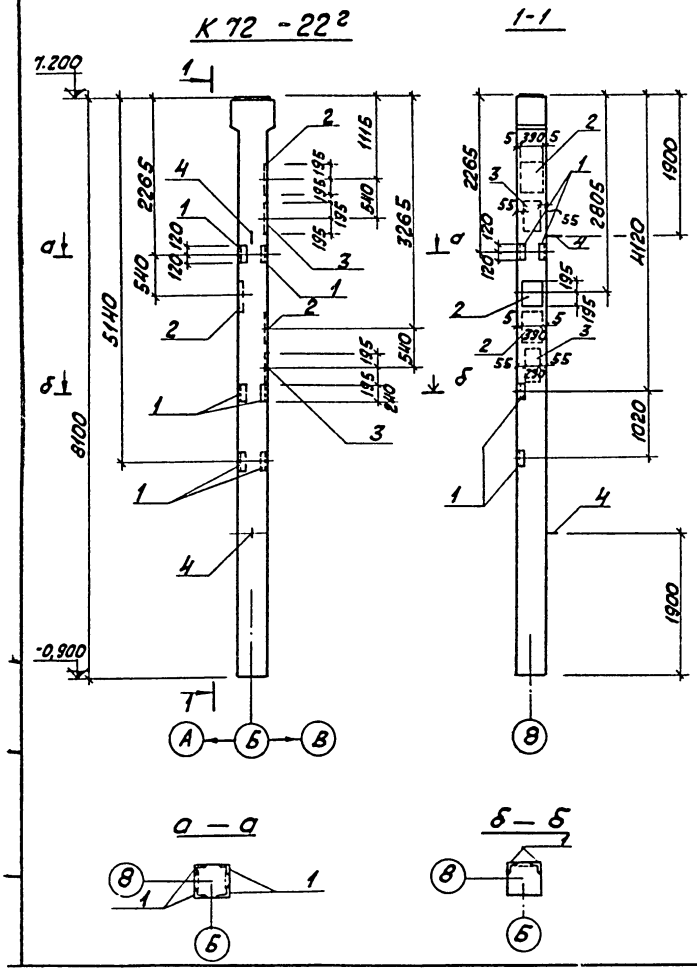

Форм.	Зона	Поз.	Обозначение	Наименование	Кол-во		Примеч.
			Дополнительные закладные изделия				
		1	3.400-6/76	закладное изделие МИ4-8	4		
		2	то же	то же МИ1-37	3		
		3	"	" МИ1-31	2		
		4	1.423-3 в.2	петля М16-200	2		
				Марка	Лит		
				К72-22²	Р		

Выборка стали на дополнительные закладные изделия на один элемент, кг

Марка эл-та	Закладные изделия										Всего
	Арматурная сталь ГОСТ 5781-75; ГОСТ 6.1459-72				Профильная сталь						
	Класс А III		Кл. А I	Итого	∟ 40×70×8	δ=8	δ=10			Итого	
	Ф мм										
	10	12									
К72-22²	8,2	18,4	2,8	29,4	20,8	28,5	18,4			67,7	97,1

1. Колонну К72-22² изготовить по чертежам колонны К72-22 серии 1.423-3 в.2 с дополнительными закладными изделиями по данному чертежу.
2. Указания по изготовлению колонн см. пояснительную записку серии 1.423-3 в.1
3. Закладные изделия покрыть грунтом ГФ-020.

Гл.инж.пр.	Думан		
Нач.отд.	Мелелевская		
Н.контр.	Бартькевич		
Гл.констр.	Андриевская		
Рук.гр.	Бартькевич		
Ст.инж.	Яковчик		
Ст.техн.	Леонова		
Пров.	Яковчик		

Т.П. 903-1-183 КЖИ-К72-22²

Колонна К72-22²

Стадия	Масса	Масштаб
Р	3,3т	

Лист 1 Листов 1

Госстрой Латв.СР ЛАТГИПРОПРОМ г. Рига

Копир. 17077-10 66 формат 12

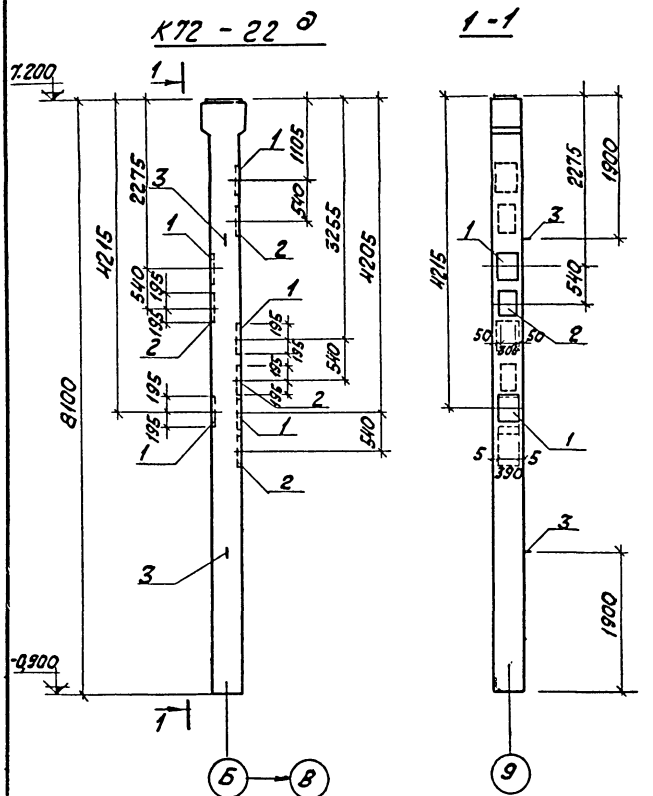

Формат	Зона	Поз.	Обозначение	Наименование	Кол-во		Примеч.
			Дополнительные закладные		изделия		
		1	3. 400-6/76	закладное изделие МИ1-37	5		
		2	То же	то же МИ1-31	4		
		3	1. 423-3 в. 2	Петля М16-200	2		
					Лит.		
					Марка	К72-22д	

Выборка стали на дополнительные закладные изделия на один элемент, кг

Марка эл-та	Закладные изделия										Всего
	Арматурная сталь ГОСТ 5781-75, ГОСТ 5.1459-72*					Профильная сталь				Итого	
	Класс А III			Кл. А I	Итого						
	Ф мм										
	10	12		16		$\bar{\delta}=8$	$\bar{\delta}=10$				
К72-22д	9,0	8,8		2,8	20,6	47,6	36,8			84.3	104,9

1. Колонну К72-22д изготовить по чертежам колонны К72-22 серии 1.423-3 в 2 с дополнительными закладными изделиями по данному чертежу.
2. Указания по изготовлению колонн см. пояснительную записку серии 1.423-3 в. 1.
3. Закладные изделия покрыть грунтом ГФ-020

Гл.инж.пр.	Думан		
Нач.отд.	Меленевский		
Н.контр.	Бортневич		
Гл.констр.	Андриевская		
Рук.гр.	Бортневич		
Ст.инж.	Яковчик		
Ст.техн.	Леонова		
Пров.	Яковчик		

Т.П. 903-1-183 КЖИ-К72-22д

Колонна К72-22д

Стадия	Масса	Масштаб
Р	3,3	1:50

Лист 1 Листов 1

Госстрой Латв. ССР ЛАТГИПРОПРОМ г. Рига

Копир. [illegible] 17077-10 67 Формат 11

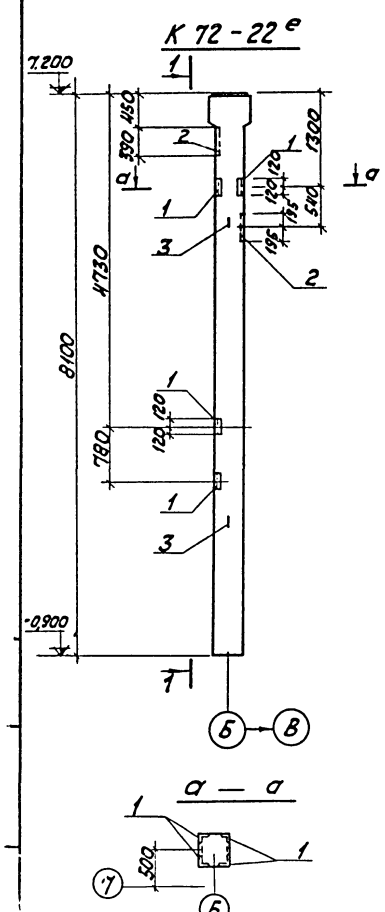

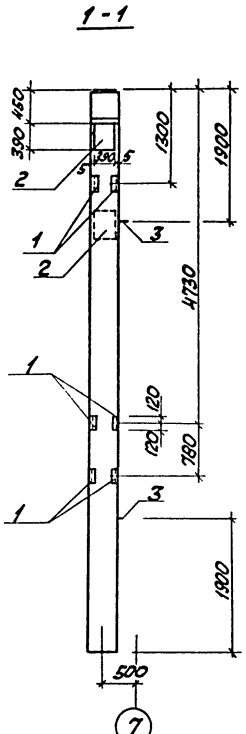

Формат	Зона	Поз.	Обозначение	Наименование	Кол-во		Прим.
			Дополнительные закладные изделия				
		1	3. 400-6/76	закладные изделие МИ4-8	4		
		2	то же	то же МИ1-37	2		
		3	1. 423-3 В. 2	Петля М16-200	2		
					Лит		
					Марка	К72-22е	Р

Выборка стали на дополнительные закладные изделия на один элемент, кг

Марка эл-та	Закладные изделия									Всего
	Арматурная сталь ГОСТ 5781-75; ГОСТ 5-1459-72*					Профильная сталь				
	Класс А III			Кл. АТ	Итого				Итого	
	Ф мм									
	10	12		16		110х70х8	δ=8			
К72-22е	6,4	14,0		2,8	23,2	20,8	19,0		39,8	63,0

1. Колонну К72-22е изготовить по чертежам колонны К72-22 серии 1.423-3 В.2 с дополнительными закладными изделиями по данному чертежу.
2. Указания по изготовлению колонн см. пояснительную записку серии 1.423-3 В.1
3. Закладные изделия покрыть грунтом ГФ-020.

Т.инж.пр.	Думан		
Нач.отд.	Меленевская		
Н.контр.	Барткевич		
Гл.кон-стр.	Андриевская		
Рук.гр.	Барткевич		
Ст.инж.	Яковчик		
Ст.техн.	Леонова		
Пров.	Яковчик		

Т.П. 903-1-183 КЖИ-К72-22е

Колонна К 72 -22е

Стадия	Масса	Масштаб
Р	3,3т	1:50

Лист 1 Листов 1

госстрой Латв.ССР ЛАТГИПРОПРОМ г.Рига

Копир. 17077-10 68 формат 12

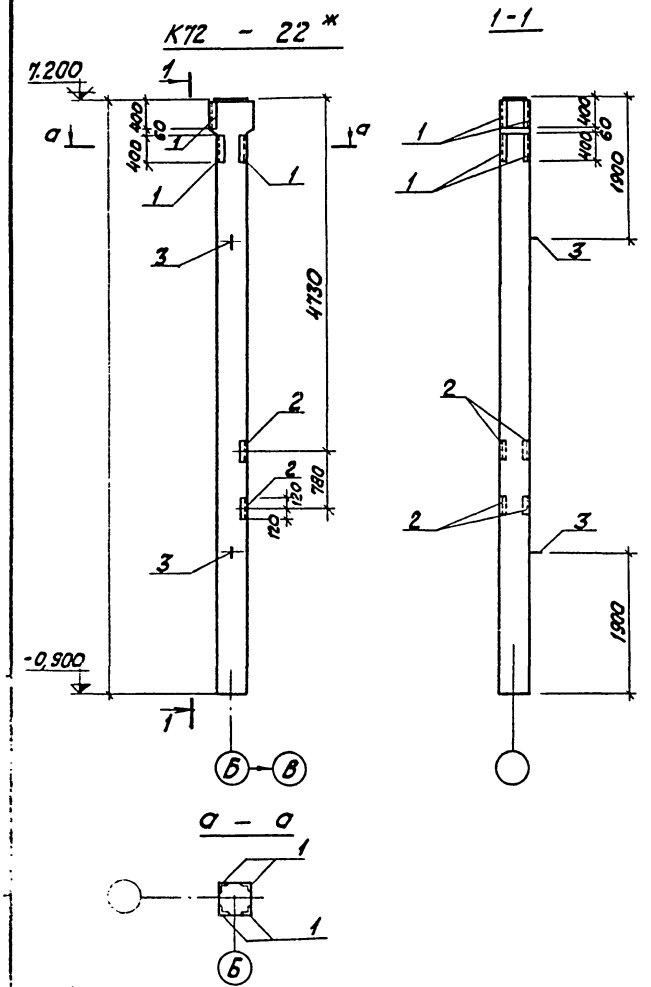

Формат	Зона	Поз.	Обозначение	Наименование	Кол-во		Примеч.
			Дополнительные закладные изделия				
		1	3. 400-6/76	закладное изделие МИ4-33	2,4		п.м.
		2	То же	То же МИ4-8	2		
		3	1. 423-3 в. 2	Петля М16-200	2		

Лит	
Марка	К72-22ж р

Выборка стали на дополнительные закладные изделия на один элемент, кг.

Марка эл-та	Закладные изделия									Всего
	Арматурная сталь ГОСТ 5781-75; ГОСТ 5.1459-72*					Профильная сталь				
	класс А III кл. А II									
	Ф мм				Итого	L 75×7	L 110×10×8		Итого	
	8	10	12	16						
К72-22ж	2,1	1,4	7,0	2,8	13,3	19,2	10,4		29,6	42,9

1. Колонну К72-22ж изготовить по чертежам колонны К72-22 серии 1. 423-3 в. 2 с дополнительными закладными изделиями по данному чертежу.
2. Указания по изготовлению колонн см. пояснительную записку серии 1. 423-3 в. 1.
3. Закладные изделия покрыть грунтом ГФ-020.

Гл. инж. пр.	Думан		
Нач. отд.	Меленевский		
Н. контр.	Бартхевич		
Гл. констр.	Андриевский		
Рук. гр.	Бартхевич		
Ст. инж.	Яковчик		
Ст. техн.	Леонова		

Т.П. 903-1-183 КЖИ - К72-22ж

Колонна К72-22ж

Стадия	Масса	Масштаб
р	3,3т	1:50

Лист 1 Листов 1

Госстрой Латв. ССР ЛАТГИПРОПРОМ г. Рига

Пров. Яковчик Копир. 17077-10 69 формат 12

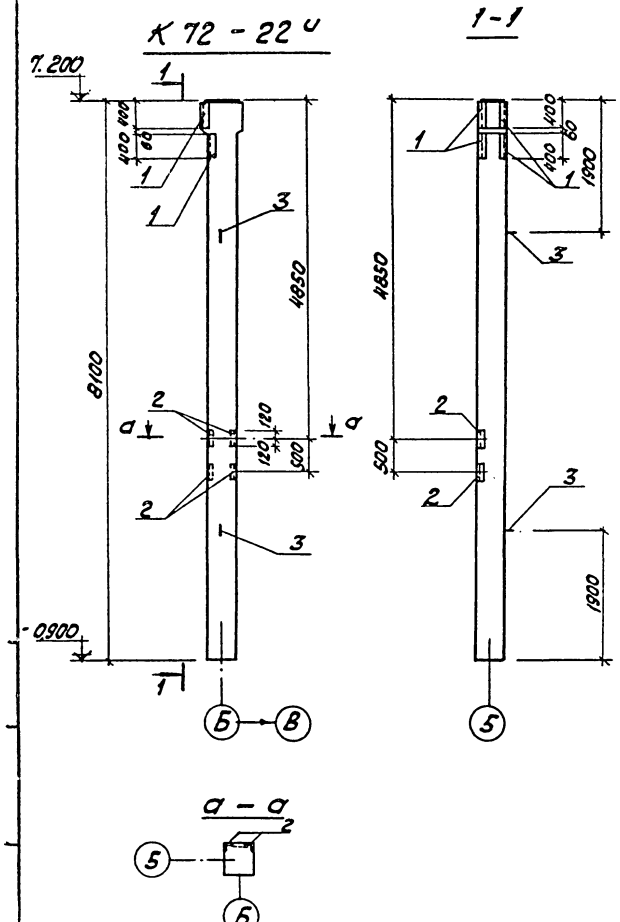

Формат	Зона	Поз.	Обозначение	Наименование	Кол-во		Примеч.
			Дополнительные закладные изделия.				
		1	3. 400-6/76	Закладное изделие МИЧ-33	1,6		п.м.
		2	То же	То же МИЧ-8	2		
		3	1. 423-3 в.2	Петля М16-200	2		

Лит	
Марка	К72-22ч
Р	

Выборка стали на дополнительные закладные изделия на один элемент, кг.

Марка эл-та	Закладные изделия									Всего
	Арматурная сталь ГОСТ 5781-75; ГОСТ 5.1459-72*					Профильная сталь				
	Класс А III; Кл. А I				Итого	L 110×70×8	L 75×7		Итого	
	Ф мм									
	8	10	12	16						
К72-22ч	1,4	1,4	7,0	2,8	12,6	10,4	12,8		23,2	35,8

1. Колонну К72-22ч изготовить по чертежам колонны К72-22 серии 1.423-3 в.2 с дополнительными закладными изделиями по данному чертежу.
2. Указания по изготовлению колонн см. пояснительную записку серии 1.423-3 в.1.
3. Закладные изделия покрыть грунтом ГФ-020

Гл. инж. пр.	Думан		
Нач. отд.	Меленевский		
Н. контр.	Бортневич		
Гл. констр.	Андриевская		
Рук. гр.	Бортневич		
Ст. инж.	Яковчик		
Ст. техн.	Леонова		
Пров.	Яковчик		

Т.П. 903-1-183 КЖИ-К72-22ч

Колонна К 72 - 22ч

Стадия	Масса	Масштаб
Р	3,3 т	1:50

Лист 1 Листов 1

Госстрой ЛатЕсф ЛАТГИПРОПРОМ г. Рига

Копир. 17077-10 70 Формат 12

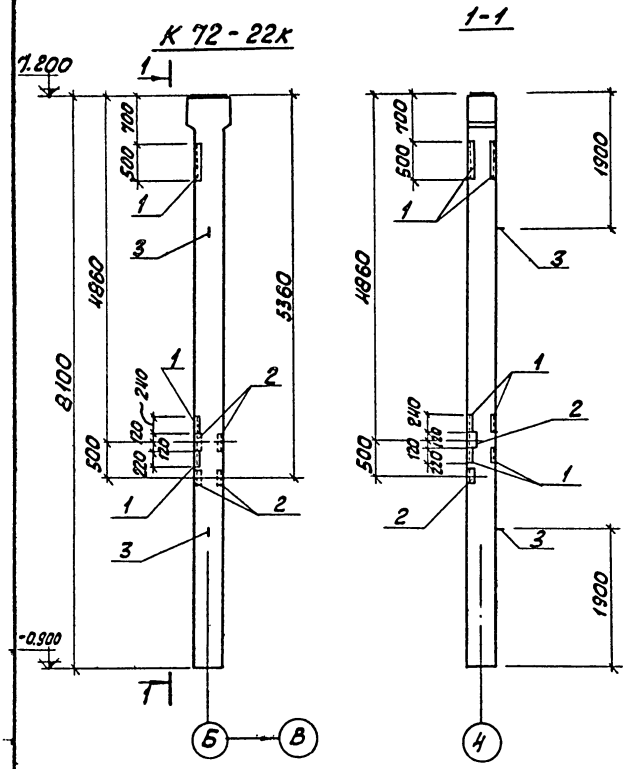

Формат	Зона	Поз.	Обозначение	Наименование	Кол-во		Примеч.
			Дополнительные закладные изделия				
		1	3. 400 - 6 / 76	закладное изделие МИ4-46	1.92		п.м.
		2	то же	то же МИ4-8	2		
		3	1. 423-3 в.2	Петля М 16-200	2		

Марка	Лит
К72-22к	Р

Выборка стали на дополнительные закладные изделия на один элемент, кг.

Марка эл-та	Закладные изделия: Арматурная сталь ГОСТ 5781-75; ГОСТ 5.1459-72* класс А III, Кл. АТ, ф мм 8	10	12	16	Итого	Профильная сталь: L 50×5	L 110×70×8		Итого	Всего
К72-22к	1.15	1.4	7.0	2.8	12.35	[illegible].3	10.4		17.7	30.05

1. Колонну К 72-22к изготовить по чертежам колонны К 72-22 серии 1.423.3 в.2 с дополнительными закладными изделиями по данному чертежу.
2. Указания по изготовлению колонн см. пояснительную записку серии 1.423.3 в.1
3. Закладные изделия покрыть грунтом ГФ-020.

Гл.инж.пр.	Думан	
Нач.отд.	Меленевский	
Н.контр.	Барткевич	
Гл.констр.	Андреевская	
Рук.гр.	Барткевич	
Ст.инж.	Яковчик	
Ст.тех.1	Леонова	
Пров.	Яковчик	

Т. П. 903-1-183 КЖИ-К 72-22к

Колонна К 72 - 22к

Стадия	Масса	Масштаб
Р	3.3 Т	1:50

Лист 1 Листов 1

Госстрой Латв. ССР ЛАТГИПРОПРОМ г. Рига

Копир. [illegible] - 17077-10 71 формат 12

К7-2-1

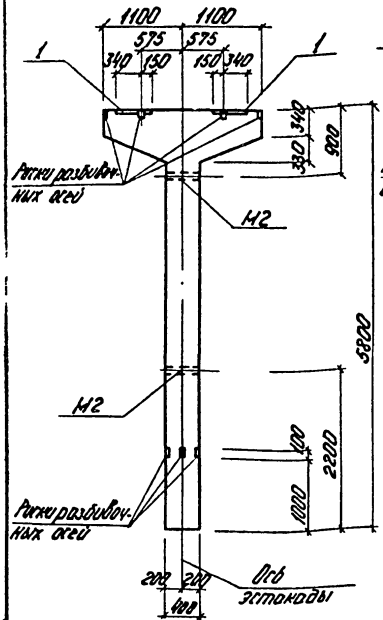

К7-7-3А

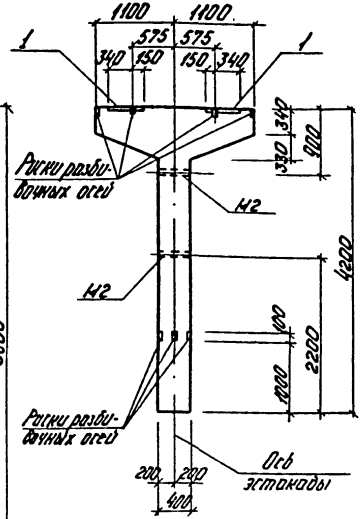

Позиция	Обозначение	Наименование	Кол.	Примеч.
		Сборочные единицы и детали дополнительные		
		К7-2-1		
	1.400-6/76	Закладное изделие М2-28	2	
		К7-7-3А		
	1.400-6/76	Закладное изделие М2-28	2	
		Сборочные единицы и детали - изымаемые		
		К7-2-1, К7-7-3А		
	3.400-6/76	Закладное изделие МИ 1-36	2	

1. Колонны К7-2-1 и К7-7-3А изготовить по чертежам колонны К7-2 серии 3.015-2/77 вып. II-2 и КЖИ-К-7-7-3 с дополнительными закладными изделиями по данному чертежу.
2. Закладные изделия покрыть грунтом ПФ 020
3. Дополнительные условия по изготовлению см. КЖИ-ТТ.

Выборка стали закладных изделий на один элемент, кг

Марка	Закладные изделия					Итого	Всего
	Профильная сталь			Арматурная сталь по ГОСТ 5.1459-72*			
	δ8	Поз. пр. α=174°		Класс Фмы			
				I2 A-III			
К7-2-1	24,4	2,5		3,2		30,1	30,1
К7-7-3А	24,4	2,5		3,2		30,1	30,1

ТП 903-1-183		КЖИ	К7-2-1 К7-7-3А	
Колонны К7-2-1, К7-7-3А.			Стадия	Масса	Масштаб
			Р	3,2т 2,6т	
			Лист 1	Листов 1	
			Институт Госстроя Латв. ССР ЛАТГИПРОПРОМ г. Рига		
ГИП Думан					
Нач. отд. Жуковичус					
Н. контр. Кузнецова					
Гл. констр. Крупеников					
Рук. гр. Барткевич					
Инж. Кузнецова					
Пров. Барткевич					

Копир. ЧРТ-17077-10 72 Формат 12Г

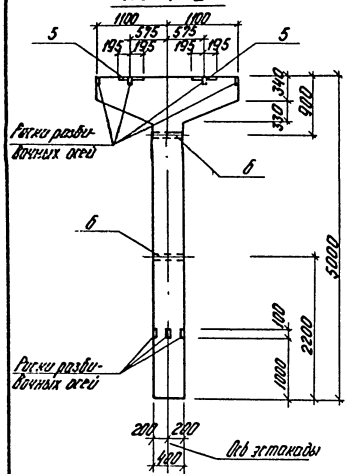

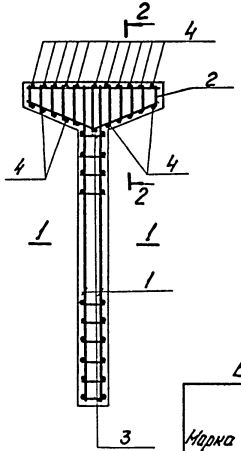

Формат	Зона	Поз.	Обозначение	Наименование	К-во	Примеч.
				Сборочные единицы и детали		
				К7-7-2		
		1	ТП 903-1-183 ал. 25 КР 14	Каркас КР 14	2	
		2	3.015-2/77 Вып. II-2	То же КР 3	2	
		3	ГОСТ 5781-75	Стержни одиночные ф6 АI ℓ=370	30	
		4	То же	То же ф8 АI ℓ=370	22	
		5	3.400-6/76	Изделие закладное МИ1-36	2	
		6	3.015-2 Вып. II-1 л.55	То же М2	2	
				Материалы		
			ГОСТ 7473-76	Бетон М200	1.16	м³

Выборка стали на один элемент, кг

Марка	Арматурные изделия								Закладные изделия						Всего
	Арматурная сталь ГОСТ 5781-75; ГОСТ 5.1459-72*								Профильная сталь			Арматур. сталь ГОСТ 5781-75		Итого	
	Класс АI				Класс АIII										
	ф мм			Итого	ф мм			Итого	δ10	Газ. тр. d=1¼"		Класс, ф мм			
	6	8	10		18	22						12 АIII			
К7-7-2	5.1	7.7	2.9	15.7	8.6	78.0		86.6	23.8	2.5		6.0		32.3	134.6

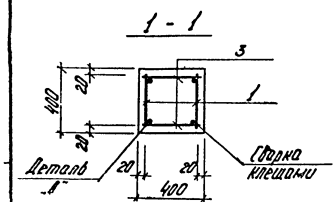

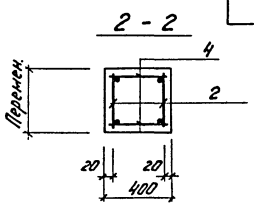

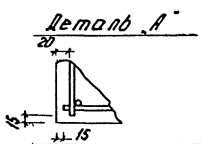

1 Колонну К7-7-2 изготовить в опалубке колонны К7-7 серии 3.015-2/77 Вып. II-2 короче на 800 мм и с закладными деталями по данному чертежу.
2 Закладные изделия покрыть грунтом ПФ 020.
3 Дополнительные условия по изготовлению см. КЖИ-ТТ.

Гл. инж. пр.	Думан		
Нач. отд.	Мелеменская		
Н. контр.	Андриевская		
Гл. констр.	Андриевская		
Рук. гр.	Бартневич		
Инж.	Кузнецова		
Пров.	Бартневич		

ТП 903-1-183 КЖИ-К7-7-2

Колонна К7-7-2. Опалубка и армирование.

Стадия	Масса	Масштаб
Р	2,9т	

Лист 1 Листов 1

Госстроя Литв. ССР
ЛАТГИПРОПРОМ г. Рига

Копир. 451-17077-10 73 Формат 12г

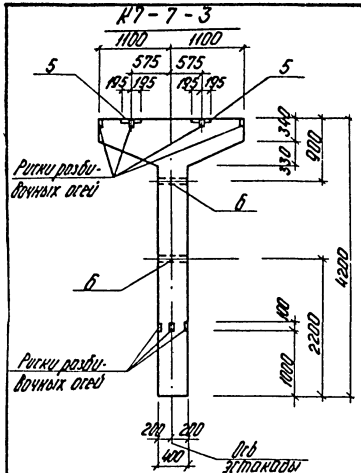

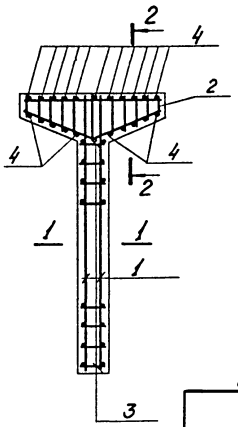

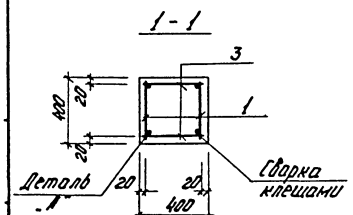

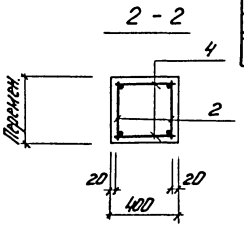

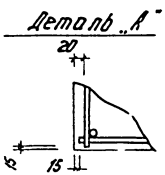

Формат	Зона	Поз.	Обозначение	Наименование	Кво	Примеч.
				Сборочные единицы и детали		
				К7-7-3		
		1	ТП 903-1-183 ал. 2,5 КР15	Каркас КР15	2	
		2	3.015-2/77 Вып. II-2	То же КР3	2	
		3	ГОСТ 5781-75	Стержни одиночные ф6АI ℓ=370	24	
		4	ГОСТ 5781-75	То же ф8АI ℓ=370	22	
		5	3.400-6/76	Изделие закладное МИ1-36	2	
		6	3.015-2 Вып. II-1 л.55	То же М2	2	
				Материалы:		
			ГОСТ 7973-76	Бетон М 200	1,03	м³

Выборка стали на один элемент, кг

Марка	Арматурные изделия								Закладное изделие						Всего
	Арматурная сталь ГОСТ 5781-75; ГОСТ 5.1459-72*								Профильная сталь			Арматур. сталь ГОСТ 5781-75		Итого	
	Класс А I				Класс А III							Класс ф мм			
	ф мм			Итого	ф мм			Итого	ф10	Газ.тр. d=1¼		12 А III			
	6	8	10		22	18									
К7-7-3	4,0	7,7	2,9	14,6	66,2	8,6		74,8	23,8	2,5		6,0		32,3	121,7

1 Колонну К-7-7-3 изготовить в опалубке колонны К7-7 серии 3.015-2/77 Вып. II 2 короче на 1600 мм и с закладными изделиями по данному чертежу.

2 Закладные изделия покрыть грунтом ПФ020

3 Дополнительные условия по изготовлению см. КЖИ-ТТ.

Гл. инж. пр.	Ауман		
Нач. отд.	Меленевская		
Н. контр.	Андриевская		
Гл. констр.	Андриевская		
Рук. гр.	Бартневич		
Инж.	Кузнецова		
Пров.	Бартневич		

ТП 903-1-183 КЖИ-К7-7-3

Колонна К7-7-3. Опалубка и армирование.

Стадия	Масса	Масштаб
Р	2,6т	

Лист 1 Листов 1

Госстрой Латв. ССР ЛАТГИПРОПРОМ г. Рига

Копир. 45/-17077-10 74 Формат 12Г

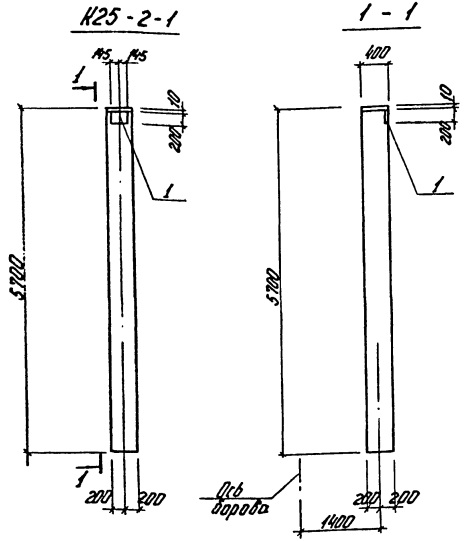

Формат	Зона	Поз.	Обозначение	Наименование	К-во	Примеч.
				Сборочные единицы и детали		
				дополнительные.		
				К25-2-1		
		1	1.400-6/76	Закладное изделие М1-11-2	1	

1 Колонну К25-1-1 изготовить по чертежам колонны К25-2 серии 3.015-2/77 вып. II-4 с дополнительным закладным изделием по данному чертежу.
2 Закладные изделия покрыть грунтом ПФ 020
3 Дополнительные условия по изготовлению см. КЖИ-ТТ.

Выборка дополнительной стали на один элемент, кг

Марка	Закладные изделия					Всего
	Профильная сталь		Арматурная сталь по ГОСТ 5.1459-72*		Итого	
	δ=10		Класс, фмм			
			14 А III			
К25-2-1	5.4		1.6		7.0	7.0

Гл. инж. пр.	Думан		ТП 903-1-183		КЖИ-К25-2-1	
Нач. отд.	Меленевский		Колонна К25-2-1		Стадия	Масса	Масштаб
Н. контр.	Андриевская				Р	2,3т	
Гл. контр.	Андриевская				Лист 1	Листов 1	
Рук. гр.	Барткевич				Госстрой Латв ССР ЛАТГИПРО, ОМ г. Рига		
Инж.	Кузнецова						
Пров.	Барткевич						

Копир. 17077-10 75 Формат 12

Б6-8АIV а; Б6-8АIV б

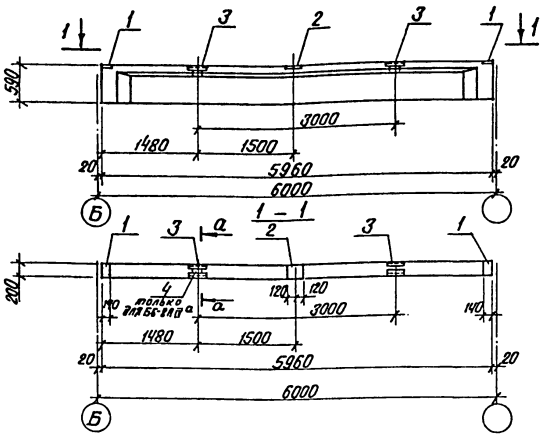

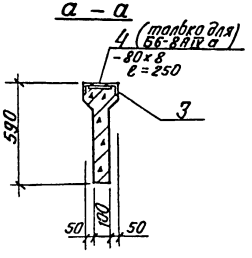

1. Балки Б6-8АIV а; Б6-8АIV б изготовить по чертежам балки Б6-8АIV, серии 1.462-10 в.1 с дополнительными закладными изделиями по данному чертежу
2. Условия изготовления см. лист КЖИ-ТТ.

Формат	Зона	Поз.	Обозначение	Наименование	Кол. на исп.			Примечание
			Дополнительные закладные изделия					
		1	1.462-10 вып.2 л.20	Закладн. изд. М7	2	2		2.0 кг
		2	" л.21	" М8	1	1		3.4 кг
		3	" л.22	" М9	2	2		3.0 кг
		4	ГОСТ 103-76	" -80×8	1	–		1.3 кг
				Лит.				
				Марка	Б6-8АIV а	Б6-8АIV б		

Выборка стали на дополнительные закладные изделия на один элемент, кг

Марка элемента	Закладные изделия							Всего
	Арматурная сталь ГОСТ 5.1459-72*			Профильная сталь				
	Класс АIII			-б=8	∠90×56×8		Итого	
	ф мм		Итого					
	10							
Б6-8АIV а	0.8		0.8	8.0	4.8		12.8	13.6
Б6-8АIV б	0.8		0.8	6.7	4.8		11.6	12.3

				ТП 903-1-183 КЖИ- Б6-8АIV а Б6-8АIV б			
Гл.инж.пр.	Думан			Балки Б6-8АIV а Б6-8АIV б	Стадия	Масса	Масштаб
Нач.отд.	Меленевский				Р	1.15т	
Н.контр.	Андриевская				Лист 1	Листов 1	
Гл.констр.	Андриевская				Госстрой Латв. ССР ЛАТГИПРОПРОМ г. Рига		
Рук.гр.	Барткевич						
Ст.тех.	Белякова						

Пров. Барткевич Копир. В. Гуц 17077-10 76 Формат 12 г

6Б-2АIVа; 6Б-6АIVа; 6Б-3АIVа

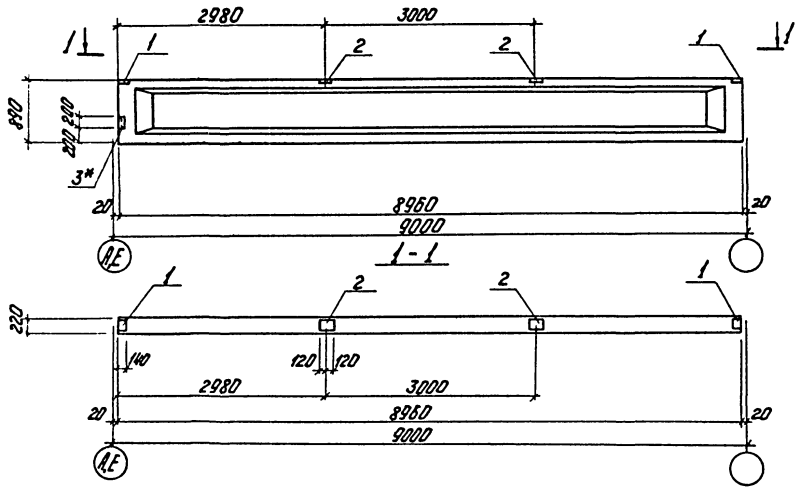

Выборка стали на дополнительные закладные изделия на один элемент, кг

Марка элемента	Закладные изделия									Всего
	Арматурная сталь ГОСТ 5781-75, ГОСТ 19459-72*						Профильная сталь			
	Класс AI			Класс AIII						
	ф мм		Итого	ф мм		Итого	Б-8	∠ 45×6	Итого	
	6			8	10					
6Б-2АIVа 6Б-6АIVа 6Б-3АIVа	0,1		0,1	0,4	1,2	1,6	9,6	2,4	12,0	13,7

1. Балки 6Б-2АIVа, 6Б-6АIVа изготовить по чертежам балок 6Б-2АIV, 6Б-6АIV серии 1.462-10 в. 1 с дополнительными закладными изделиями по данному чертежу.
2. Дополнительные условия по изготовлению см. лист КЖИ-ТТ.
3. Закладные детали поз. 3* цинковать, остальные покрыть грунтом ГФ-020.

Позиция	Обозначение	Наименование	Кол. на испол.		Примечание
	Закладные изделия				
1	1.462-10 в.2 л.20	Закладное изделие М9	2		2,0 кг
2	— " — л.21	— " — М8	2		3,4 кг
3*	2.432-1- в.0 п.25	— " — МД2	1		2,9 кг

Марка: 6Б-2АIVа, 6Б-6АIVа, 6Б-3АIVа

ТП 903-1-183 КЖИ- 6Б-2АIVа, 6Б-6АIVа, 6Б-3АIVа

Балки 6Б-2АIVа, 6Б-6АIVа, 6Б-3АIVа

Стадия	Масса	Масштаб
Р	2,75т	

Лист 1 Листов 1

Госстрой Латв. ССР ЛАТГИПРОПРОМ г. Рига

Гл. инж. пр.	Думан	
Нач. отд.	Черняевич	
Н. констр.	Фрунзевич	
Гл. констр.	Рабочевич	
Рук. гр.	Лотникович	
Гл. техн.	Белокова	
Пров.	Бартневич	

Копир. 4Ч-17077-10 77 Формат А2

Инв. № подл. | Подпись и дата | Взам. инв. №

69-3АIVб; 69-6АIVб

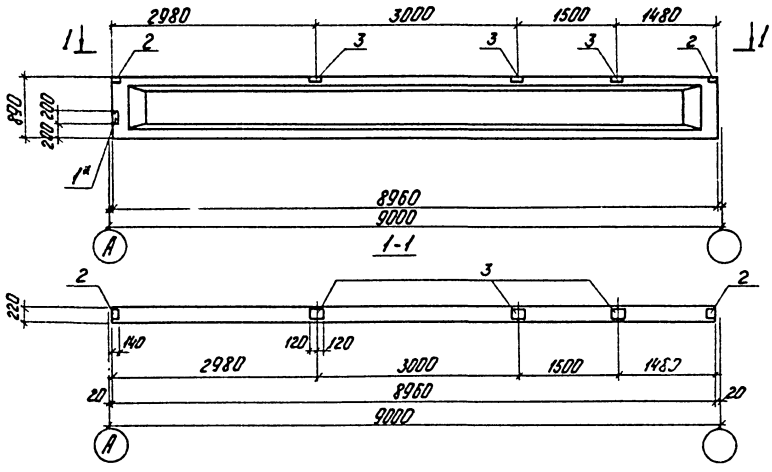

Выборка стали на дополнительные закладные детали на один элемент, кг

Марка элемента	Закладные изделия									Всего
	Арматурная сталь ГОСТ 5781-75*, ГОСТ 5.1459-72						Прокатная сталь			
	Класс AI			Класс AIII						
	ф мм		Итого	ф мм		Итого	δ=8	L	Итого	
	6			8	10					
69-3АIVб 69-6АIVб	0,1		0,1	0,4	1,6	2,0	12,6	2,4	15,0	17,1

1 Балки 69-3АIVб, 69-6АIVб изготовить по чертежам балок 69-3АIV, 69-6АIV серии 1.462-10 в.1 с дополнительными закладными изделиями по данному чертежу.
2 Дополнительные условия по изготовлению см. лист КЖИ-ТТ.
3 Закладные детали поз. 1* цинковать, остальные покрыть грунтом ГФ-020.

Формат	Зона	Поз.	Обозначение	Наименование	Кол. на испол.		Примечания
			Дополнительные закладные изделия				
		1*	2.432-1 в.1 л.25	Закл. изд. МД2	1		2,9 кг
		2	1.462-10 в.2 л.21	— " — М7	2		2,0 кг
		3	— " — л.22	— " — М8	3		3,4 кг

Инв. № подл. | Подпись и дата | Взам. инв. № | 69-3АIVб 69-6АIVб

ТП 903-1-183	КЖИ- 69-3АIVб 69-6АIVб		
Балки 69-3АIVб 69-6АIVб		Стадия	Масса	Масштаб
		Р	2,75т	
		Лист 1	Листов 1
		ЛАТГИПРОПРОМ г. Рига	

Гл. инж. Думан
Нач. отд. Перемитина
Н. контр. Ачкинадзе
Гл. конст. Дубровская
Рук. гр. Барткевич
Гл. техн. Вершкова
Пров. Барткевич

Копир. 47-ПОТТ-10 т8 Формат 12Г

Б9-6АIVв

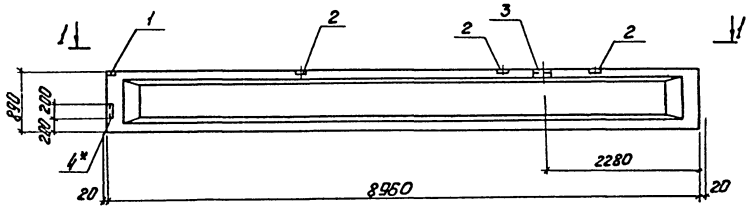

1-1

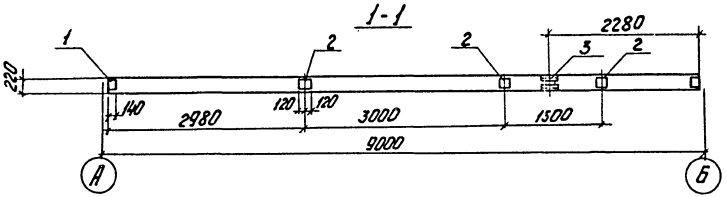

Выборка стали на дополнительные закладные изделия на один элемент, кг

Марка элемента	Закладные изделия										Всего
	Арматурная сталь ГОСТ 5781-75; ГОСТ 5 1459-12*						Прокатная сталь				
	Класс А I			Класс А III							
	ф мм		Итого	ф мм		Итого	δ=8	L	L	Итого	
	6			8	10						
Б9-6АIVв	0,1		0,1	0,4	2,3	2,7	12,6	2,4	2,4	17,4	20,2

1 Балку Б9-6АIVв изготовить по чертежам балок Б9-6АIV серии 1.462-10 в.1 с дополнительными закладными изделиями по данному чертежу.
2 Дополнительные условия по изготовлению см. лист КЖИ-ТТ.
3 Закладные детали поз. 4 цинковать, остальные покрыть грунтом ГФ-020.

Формат	Зона	Поз.	Обозначение	Наименование	Кол. на исп.		Примечания
			Дополнительные закладные изделия				
		1	1.462-10 в.2 л.21	Закладная дет. М7	2		2,0 кг
		2	—"— л.22	—"— М8	3		3,4 кг
		3	—"— л.22	—"— М10	1		3,1 кг
		4*	2.432-1 в.1 л.25	—"— МД2	1		2,9 кг
				Стадия			
				Марка	Б9-6АIVв		

Гл. инж. пр.	Думан		
Нач. отд.	Меленевский		
Н. контр.	Андриевская		
Гл. констр.	Андриевская		
Рук. гр.	Барткевич		
Ст. техн.	Белякова		

ТП 903-1-183 КЖИ-Б9-6АIVв

Балка Б9-6АIVв

Стадия	Масса	Масштаб
Р	2,7т	

Лист 1 | Листов 1

Госстрой Латв. ССР
ЛАГГИПРОПРОМ
г. Рига

Пров. Барткевич Копир. 17077-10 79 Формат 12г

Б9-7А IV а

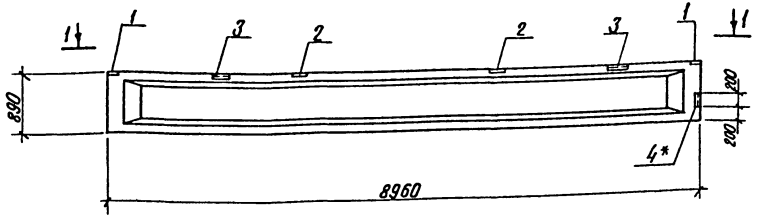

1 – 1

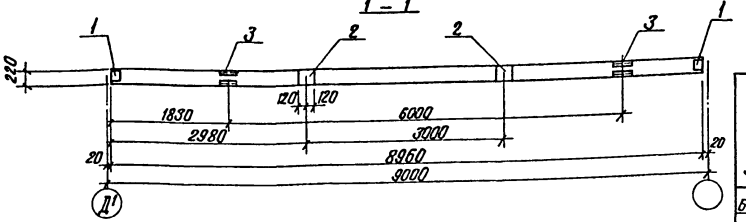

Формат	Зона	Поз.	Обозначение	Наименование	Кол. на исп.		Примечания
			Дополнительные закладные изделия				
		1	1.462-10 в.2 л.20	Закл. изд. М7	2		2.0 кг
		2	" л.21	" М8	2		3.4 кг
		3	" л.22	" М10	2		3.1 кг
		4*	2.432-1 в.0 л.25	" МД2	1		2.9 кг
				Стадия			
				Марка	Б9-7А IV а		

Выборка стали на дополнительные закладные изделия на один элемент, кг

Марка эл-та	Закладные изделия										Всего
	Ст. арматурная ГОСТ 5781-75, ГОСТ 5.1457						Прокатная сталь				
	Кл. А I			Кл. А III			δ=8	∠90×56×8	∠80×50×6	Итого	
	ф мм 6		Итого	ф мм 10	8	Итого					
Б9-7А IV а	0.1		0.1	2.6	0.4	3.0	9.6	4.8	2.4	16.8	19.9

1. Балку Б9-7А IV а изготовить по чертежам балок Б9-7А IV серии 1.462-10 в.1 с дополнительными закладными изделиями по данному чертежу.
2. Закладные детали поз. 4* цинковать, остальные покрыть слоем грунта ГФ-020.
3. Дополнительные условия по изготовлению см. лист КЖИ-ТТ.

Гл.и.ж.пр.	Думан		
Нач.отд.	Меленевский		
Н.контр.	Андриевская		
Гл.констр.	Андриевская		
Рук. гр.	Барткевич		
Ст.тех.	Белякова		

ТП 903-1-183 КЖИ-Б9-7А IV а

Балка Б9-7А IV а

Стадия	Масса	Масштаб
Р	2,75 т	

Лист 1 Листов 1

Госстрой Латв. ССР ЛАТГИПРОПРОМ г. Рига

Пров. Барткевич Копир. В. Сум -17077-10 80 Формат 12 г

Б9-6А IV г; Б9-7А IV б

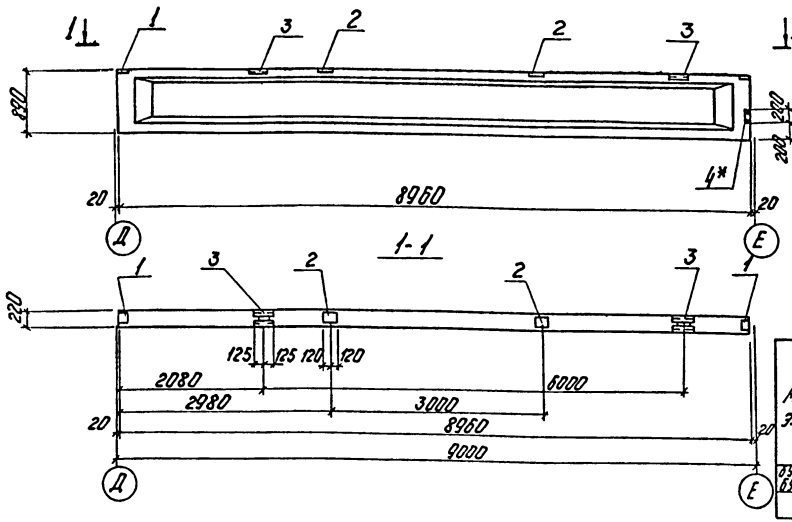

Формат	Зона	Поз.	Обозначение	Наименование		Кол. на исп.		Примечания
			Дополнительные закладные детали					
		1	1.462-10 в.2 п.20	Закл. изд.	М7	2		2,0 кг
		2	—"— п.21	—"—	М8	2		3,4 кг
		3	—"— п.22	—"—	М10	2		3,1 кг
		4	2.432-1 в.0 п.25	—"—	МД2	1		2,9 кг
					Стадия			
					Марка	Б9-6А IV г Б9-7А IV б		

Выборка стали на дополнительные закладные изделия на один элемент, кг

Марка эл-та	Закладные изделия											Всего
	Арматурная сталь ГОСТ 5781-75; ГОСТ 5.1459-72*						Профильная сталь					
	Класс А I			Класс А III								
	ф мм		Итого	ф мм		Итого	δ=8	L90×56×8	L80×50×6		Итого	
	6			10	8							
Б9-6А IV г Б9-7А IV б	0,1		0,1	2,6	0,4	3,0	9,6	4,8	2,4		16,8	19,9

1 Балки Б9-6А IV г; Б9-7А-IV б изготовить по чертежам балок Б9-6А IV; Б9-7А IV серии 1.462-10 в.1 с дополнительными закладными изделиями по данному чертежу.
2 Закладные детали поз. 4 цинковать, остальные покрыть грунтом ГФ 020.
3 Дополнительные условия по изготовлению см. лист КЖИ-ТТ.

Гл. инж. г.	Думан	
Нач. отд.	Меленевский	
Н. контр.	Андреевская	
Гл. контр.	Андреевская	
Рук. гр.	Бортневич	
Ст. техн.	Белякова	
Пров.	Бортневич	

Т.П. 903-1-183 КЖИ- Б9-6А IV г Б9-7А IV б

Балка Б9-6А IV г; Б9-7А IV б.

Стадия	Масса	Мг
Р	2,75 т	
Лист 1	Листов 1	

Госстрой Латв. ССР ЛАТГИПРОПРОМ г. Рига

Копир. 45-17077-10 81 Формат 12 г

1БДР12 - 1АIVа

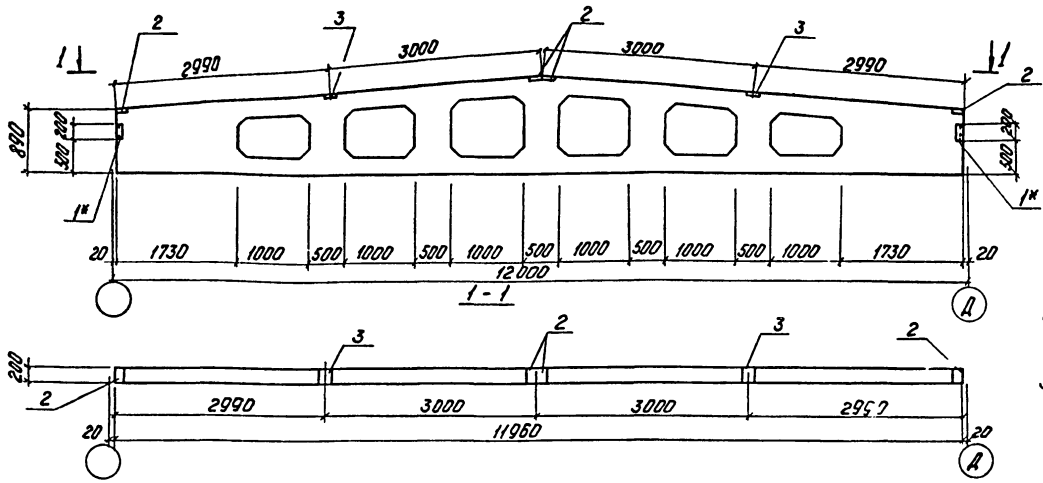

1 Балку 1БДР12 - 1АIVа изготовить по чертежам балок 1БДР12-1АIV серии 1.462-3 в.I с дополнительными закладными изделиями по данному чертежу.

2 Дополнительные условия по изготовлению см. лист КЖИ-ТТ.

3 Закладные детали поз. 1* оцинковать, остальные покрыть грунтом ГФ-020.

Формат	Зона	Поз.	Обозначение	Наименование	Кол.	Примечание
				Дополнительные закл. изделия		
		1*	2.432-1 в.0 п.25	Закладное изделие МД1	2	2,9 кг
		2	1.400-6/76 п.84	—"— М4-1-2	4	1,4 кг
		3	—"— п.85	—"— М4-3-3	2	2,4 кг

Выборка стали на дополнительные изделия на один элемент, кг

Марка эл-та	Закладные изделия									Всего
	Арматурная сталь ГОСТ 5781-75						Профильная сталь			
	Класс AI			Класс AIII			Б-6	L 80·8·6	Итого	
	Фмм		Итого	Фмм		Итого				
	5			8						
1БДР12-1АIVа	7,2		0,2	1,6		1,6	9,6	4,8	18,4	19,2

ТП 903-1-183		КЖИ-1БДР12-1АIVа	
Балка 1БДР12-1АIVа		Стадия: Р	Масса: 4,7
		Лист 1	Листов 1
		Госстрой Латв. ССР ЛАТГИПРОПРОМ г. Рига	
Гл.инж.пр.	Думан		
Нач.отд.	Мелненбергс		
Н.контр.	Кугрейдзане		
Гл.констр.	Андреевская		
Рук.гр.	Бартковяк		
Гл.техн.	Берзкова		
Пров.	Барзке Ауч		

Копир. 451-17077-10 82 Формат 12

1БДР18-1АIVа; 2БДР18-2АIVа

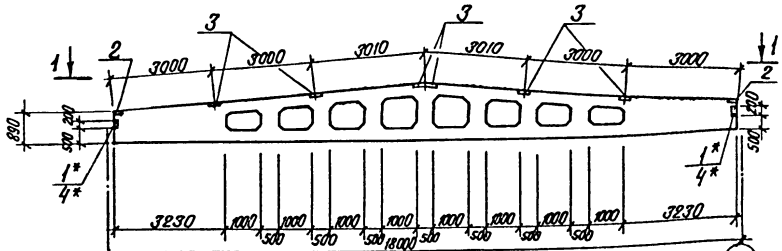

1 – 1
для 2БДР18-2АIVа

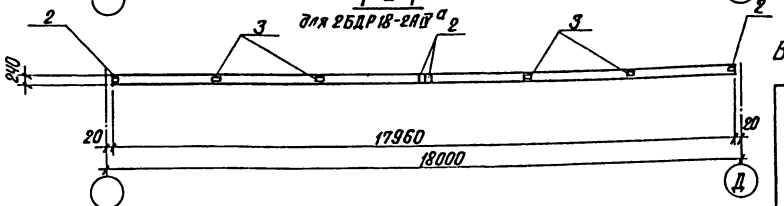

1 – 1
для 1БДР18-2АIVа

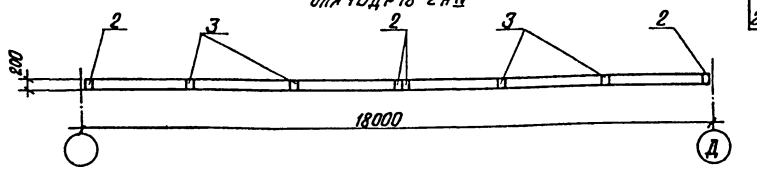

Формат	Зона	Поз.	Обозначение	Наименование	Кол.	Примечание
				Дополнительные закладные изделия		
		1*	2.432-1 в.0 л.25	Закл. издел. МД3	2	–	2,9 кг
		2	1.400-6/76 л.84	" М4-1-3	4	4	1,4 кг
		3	" л.85	" М4-3-4	4	4	2,4 кг
		4*	2.432-1 в.0 л.25	" МД1	–	2	

Стадия

Марка элемента: 1БДР18-1АIVа; 1БДР18-2АIVа

Выборка стали на дополнительные закладные детали на один элемент, кг

Марка эл-та	Закладные изделия						Всего
	Арматурная сталь ГОСТ 5781-75					Прокатная сталь	
	кл. AI			кл. AIII			
	ф 6	Итого		ф мм 8	Итого	Б.б г. Кострома	Итого	
1БДР18-1АIVа	0,2	0,2		2,0	2,0	14,0	4,8	18,8	21,0
2БДР18-1АIVа	0,2	0,2		2,0	2,0	14,0	4,8	18,8	21,0

1. Балки 1БДР18-1АIVа; 1БДР18-2АIVа изготовить по чертежам балок 1БДР18-1АIV; 1БДР18-2АIV серии 1.462-3 в.1 с дополнительными закладными изделиями по данному чертежу.
2. Дополнительные условия изготовления см. лист КЖИ-ТТ.
3. Закладные детали поз.1* и 4* цинковать, остальные покрыть слоем грунта ГФ-020.

Гип. гр.	Думан	
Нач. отд.	Железнякова	
Н. контр.	Анфиевская	
Гл. констр.	Анфиевская	
Рук. гр.	Барткевич	
Ст. тех.	Белякова	

Пров. Барткевич

ТП 903-1-183 КЖИ-1БДР18-1АIVа 2БДР18-2АIVа

Балки 1БДР18-1АIVа 2БДР18-2АIVа

Стадия	Масса	Масштаб
Р	8,5т 10,4т	
Лист 1	Листов 1	

Госстрой Латв. ССР ЛАТГИПРОПРОМ г. Рига

Копир. В.Ф.Ч. 11077-10 83 Формат 12 г

3БДР18-6АIV б; 3БДР18-5АIV а

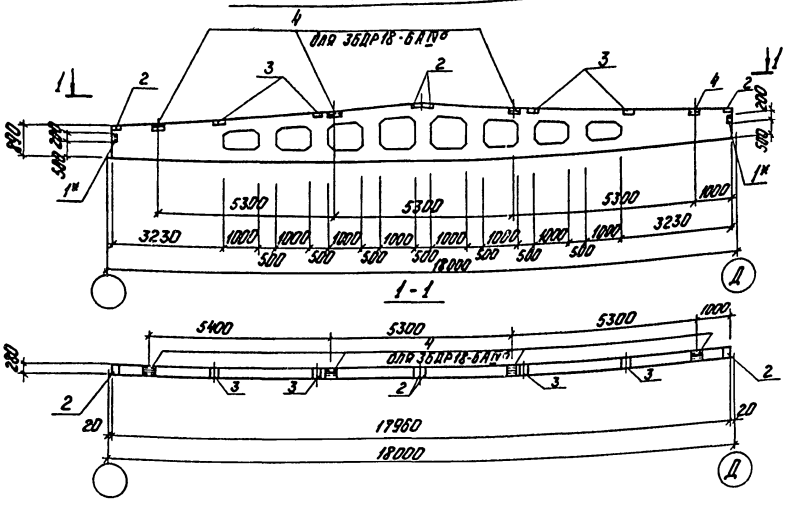

Выборка стали на дополнительные закладные изделия на один элемент

Марка элемента	Закладные изделия										Всего
	Арматурная сталь ГОСТ 5781-75; ГОСТ 5.1459 72*						Прокатная сталь				
	Класс А I			Класс А III							
	Ф мм		Итого	Ф мм		Итого	6-6	1,80-8	1,80-7	Итого	
	6			8	10						
3БДР18-6АIV б	0,2	—	0,2	3,2	1,6	4,8	14,0	7,6	13,6	35,2	40,2
3БДР18-5АIV а	0,2		0,2	1,6	—	1,6	14,0	7,6	—	21,6	23,4

1 Балки 3БДР18-6АIV б; 3БДР18-5IV а изготовить по чертежам балок серии 3БДР18-6IV и 3БДР18-5АIV серии 1.462-3 в I с дополнительными закладными изделиями по данному чертежу.

2 Дополнительные условия по изготовлению см. лист КЖИ-ТТ.

3 Закладные детали поз. 1* цинковать, остальные покрыть грунтом ГФ-020.

Формат	Зона	Поз.	Обозначение	Наименование	Кол. на испол.			Примечания
			Дополнительные закладные изделия					
		1*	1.432-180 л. 25	Закл. издел. МД5	2	2		4,3 кг
		2	1.400-6/76 л. 84	— " — М4-1-3	4	4		1,4 кг
		3	— " — л. 85	— " — М4-3-4	4	4		2,4 кг
		4*	— " — л. 88	— " — М4-10-6	4	—		4,2 кг
				Доля				
				Марка	3БДР18-6АIV б	3БДР18-5АIV а		

Гл. инж. пр.	Думан		
Нач. отд.	Меленевский		
Н. контр.	Андриевская		
Гл. контр.	Андриевская		
Рук. гр.	Бартневич		
Ст. техн.	Белякова		
Пров.	Бартневич		

ТП 903-1-183 КЖИ-3БДР18-6АIV б, 3БДР18-5АIV а

Балки 3БДР18-6АIV б, 3БДР18-5АIV а

Стадия	Масса	Масштаб
Р	10,4т	

Лист 1 Листов 1

Гострой Латв. ССР ЛАТГИПРОПРОМ г. Рига

Копир. 45/-17077-10 84 Формат 12Г

ПАт V/1,5х6 -2б-А ; ПАт V/1,5х6 -2-А

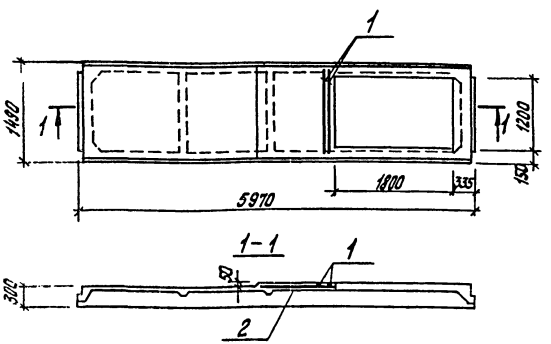

Формат	Зона	Поз.	Обозначение	Наименование	Кол.	Примеч.
		1	ГОСТ 5.1459-72*	Сталь арматурная ф12 А III / е=1470	2	2,52кг
		2	ГОСТ 8478-66	Сетка 150/150/7/7 / 1700/2	1,5м	5,36кг
				Итого:		7,88

1. Сетку в местах отверстий вырезать по месту.
2. Плиту ПАт V/1,5х6 - 2б - А и ПАт V/1,5х6 - 2-А изготовить по серии 1.465-7 вып.3 ч.1,2 - плита ПАт V/1,5х6 - 2 с отв. и дополнительным армированием по данному чертежу.

ТП 903-1-183 КЖИ- ПАТ-V/1,5х6 - 2б-А ; ПАТ-V/1,5х6 -2-А

Плита ПАт V/1,5х6 - 2б-А ; ПАт V/1,5х6 -2-А

Стадия	Масса	Масштаб
Р	1,5т	

Лист 1 | Листов 1

Госстрой Латв.ССР ЛАТГИПРОПРОМ г. Рига

ГИП	Думан	
Нач.отд.	Меленевский	
Н.контр.	Барткевич	
Гл.констр.	Андриевская	
Рук.гр.	Барткевич	
Ст.техн.	Заде	

Пров. Барткевич

Копир. Тукиш

Формат 11

Типовой проект 903-1-183 Альбом 2.5

ПГ-4Ат V̄Т-10Я б-А

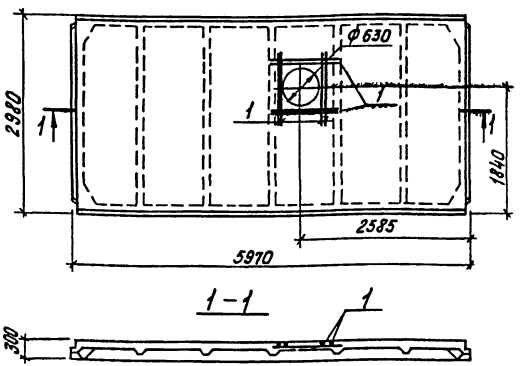

Формат	Зона	Поз.	Обозначение	Наименование	Кол.	Примеч.
		1	ГОСТ 5.1459-72*	Сталь арматурная ф12 А III / е=1100	8	8,0кг

1. Сетку в местах отверстий вырезать по месту.
2. Плиту ПГ-4Ат V̄-Т-10Я б-А изготовить по ГОСТ 22701.0-77 прил.3; 22701-77 - плита ПГ-4Ат V̄Т с отверстием и дополнит. армиров. по данному чертежу. Утепление плит ячеистым бетоном производить согласно серии 1.465-10

ТП 903-1-183 КЖИ-ПГ-4Ат-V̄Т-10Я б-А

Плита ПГ-4Ат V̄-10Я б-А

Стадия	Масса	Масштаб
Р	3,32т	

Лист 1 | Листов 1

Госстрой Латв. ССР ЛАТГИПРОПРОМ г. Рига

ГИП	Думан	
Нач.отд.	Меленевский	
Н.контр.	Барткевич	
Гл.констр.	Андриевская	
Рук.гр.	Барткевич	
Ст.техн.	Заде	

Пров. Барткевич

Копир. Тукиш П077-10 85 Формат 11

Взам. инв. №

Подп. и дата

Инв. № подл.

ПВ4-2Ат V̄ Т-8Я а,б

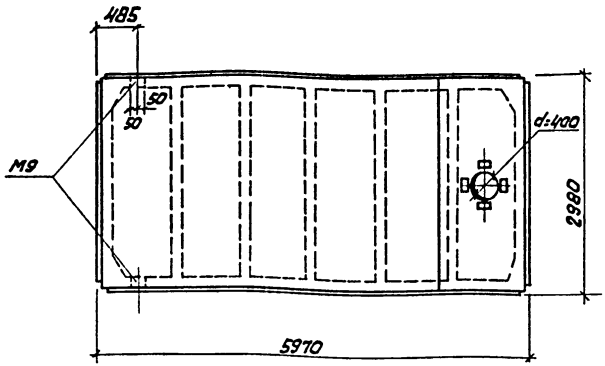

Плиту ПВ4-2Ат V̄ Т-8Я а,б изготовить по чертежам плиты ПВ4-2Ат V̄ Т-8Я а,б ГОСТ 22701.2-77 с привязкой закладных изделий М9 по данному чертежу.

Т.П. 903-1-183	КЖИ-ПВ4-2Ат V̄ Т-8Я а,б		
Панель покрытия ПВ4-2Ат V̄ Т-8Я а,б	Стадия	Масса	Масштаб
	Р	3,82т	
	Лист 1	Листов 1	
	Госстрой Лат.В.ССР ЛАТГИПРОПРОМ г. Рига		

Т.инж.пр. Думан
Нач.отд. Меленевский
Н.контр. Бартkевич
Т.конс. Андриевская
Рук.гр. Бартkевич
Ст.инж. Яковчик
Ст.тех. Леонова
Пров. Яковчик

Копир. [signature]

Формат 11

Типовой проект 903-1-183 Альбом 2.5

Взам. инв. №

Подп. и дата

Инв. № подл.

ПВ14-3Ат V̄ Т-8Я б ; ПВ7-3Ат V̄ Т-8Я а,б

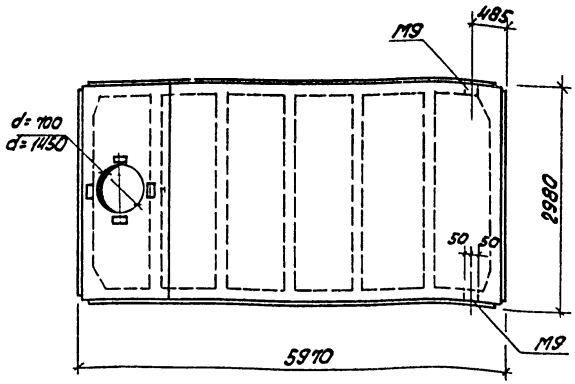

Плиты ПВ7-3Ат V̄ Т-8Я а,б и ПВ14-3Ат V̄ Т-8Я б изготовить по чертежам плит ПВ7-3Ат V̄ Т-8Я а,б и ПВ14-3Ат V̄ Т-8Я б с привязкой закладных изделий М9 по данному чертежу.

ТП 903-1-183	КЖИ-ПВ7-3Ат V̄ Т-8Я а,б; КЖИ-ПВ14-3Ат V̄ Т-8Я б;		
Панель покрытия ПВ7-3Ат V̄ Т-8Я а,б ПВ14-3Ат V̄ Т-8Я б	Стадия	Масса	Масштаб
	Р	3,72т 3,92т	
	Лист 1	Листов 1	
	Госстрой Лат.В.ССР ЛАТГИПРОПРОМ г. Рига		

Т.инж.пр. Думан
Нач.отд. Меленевский
Н.контр. Бартkевич
Т.конс. Андриевская
Рук.гр. Бартkевич
Ст.инж. Яковчик
Ст.тех. Леонова
Пров. Яковчик

Копир. [signature] 17077-10 86

Формат 11

ПС 295.12.20-П-А

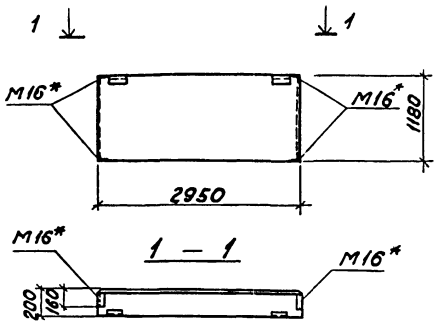

Марка	Обозначение	Наименование	Кол.	Прим.
		Дополнительные закладные детали		
	1.432-14 В.3	Закладная деталь М16	4	

Выборка дополнительной стали на один конструктивный элемент.

Марка эл-та	Закладные детали: Профильная сталь		Итого	Арматурная сталь ГОСТ 5781-75 Класс А II					Итого	Всего
	L 63×6			ф 10						
ПС 295.12.20-П-А	3,6		3,6	1,6					1,6	5,2

Стеновую панель ПС 295.12.20-П-А изготовить по чертежам панели ПС 295.12.20-П-1 серии 1.432-14 вып. 1 с дополнит. закладными изделиями по данному чертежу.

Т.П. 903-1-183 КЖИ-ПС 295.12.20-П-А

Гл.инж.пр.	Думан		Стеновая панель ПС 295.12.20-П-А	Стадия	Масса	Масштаб
Нач.отд.	Меленевский			Р	0,9т	
Н.контр.	Андриевская			Лист 1	Листов 1	
Гл.констр.	Андриевская			Госстрой Латв.ССР ЛАТГИПРОПРОМ г.Рига		
Рук.гр.	Барткевич					
Ст.инж.	Яскевич					
Ст.техн.	Леонова					

Прав. Барткевич — Копир. — Формат А1

Типовой проект 903-1-183 Альбом 2.5

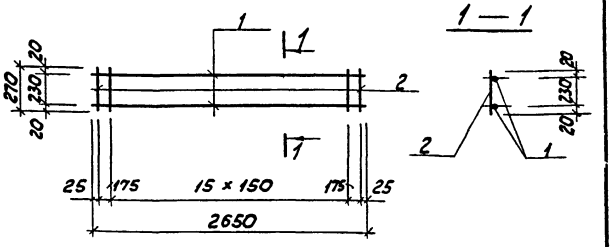

Технические требования по изготовлению изделия см. лист КЖИ-ТТ.

Формат	Зона	Поз.	Обозначение	Наименование	К-во	Примеч.
				КР 16		
		1	Гост 5.1459-72*	сталь арматурная ф12 AIII ℓ=2650	2	4,8кг
		2	То же	то же ф 8 AI, ℓ=270	18	2,0кг

Инв.№ подл. | Подп. и дата | Взам.инв.№

Т.П. 903-1-183 КЖИ-КР16

Гл.инж.пр.	Думан		Каркас КР 16	Стадия	Масса	Масштаб
Нач.отд.	Меленевский			Р	6,8кг	
Н.контр.	Андриевская			Лист 1	Листов 1	
Гл.констр.	Андриевская			Госстрой Латв.ССР ЛАТГИПРОПРОМ г.Рига		
Рук.гр.	Барткевич					
Инж.	Кузнецова					

Прав. Барткевич — Копир. 17077-10 87 — Формат А1

СФ-9-1

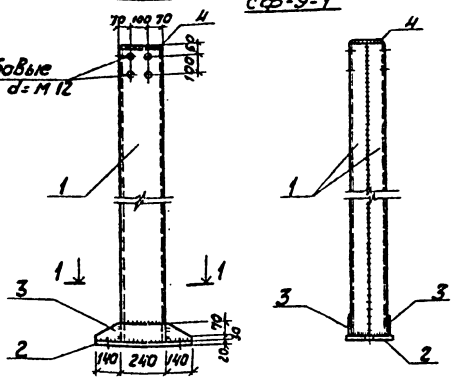

Технические условия на изготовление см. серию 1.439-2 и КЖИ-ТТ.

Формат	Зона	Поз.	Обозначение	Наименование	Кол.	Прим.
		1	ГОСТ 8240-72	швеллер [24 L=8570	2	411,4кг
		2	ГОСТ 19903-74	сталь листовая -220×20 / 520	1	17,9кг
		3	ГОСТ 19903-74	то же -100×8 / 520	2	6,4кг
		4	ГОСТ 19903-74	" -170×8 / 230	1	2,4кг
				Направленный металл	2%	9,0кг
				Итого:		447,1

				Т.П. 903-1-183	КЖИ-СФ-9-1	
Гл.инж.пр.	Аиман					
Нач.отд.	Мелеевский			Стойка СФ-9-1	Стадия: Р; Масса: 447,1кг; Масштаб:	
Н.контр.	Андриевская				Лист 1 Листов 1	
Гл.констр.	Андриевская				Госстрой Латв.ССР ЛАТГИПРОПРОМ г. Рига	
Рук.гр.	Барткевич					
Ст.инж.	Яковчик					
Ст.техн.	Леонова					
Пров.	Барткевич		Копир.		Формат А1	

Типовой проект 903-1-183 Альбом 2.5

Инв.№ подл. | Подп. и дата | Взам.инв.№

НФ-2-1

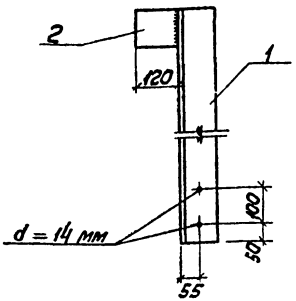

Технические условия на изготовление см. серию 1.439-2 и КЖИ-ТТ.

Формат	Зона	Поз.	Обозначение	Наименование	Кол.	Прим.
		1	ГОСТ 8509-72*	сталь угловая равнополочн. L 125×14 ℓ=1970	1	51,6кг
		2	ГОСТ 19903-74	сталь листовая -100×10 / 120	1	0,9кг
				Итого		52,5кг

				Т.П. 903-1-183	КЖИ-НФ-2-1	
Гл.инж.пр.	Аиман					
Нач.отд.	Мелеевский			Насадка торцового фахверка КФ-2-1	Стадия: Р; Масса: 52,5кг; Масштаб:	
Н.контр.	Андриевская				Лист 1 Листов 1	
Гл.констр.	Андриевская				Госстрой Латв.ССР ЛАТГИПРОПРОМ г. Рига	
Рук.гр.	Барткевич					
Ст.инж.	Яковчик					
Ст.техн.	Леонова					
Пров.	Барткевич		Копир.		Формат А4	

Р-1; Р-1а

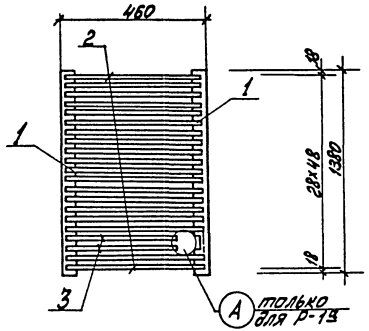

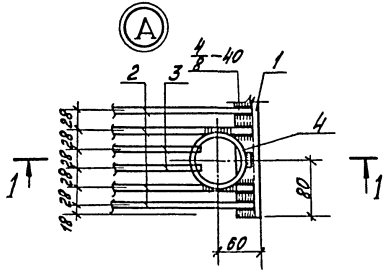

1-1

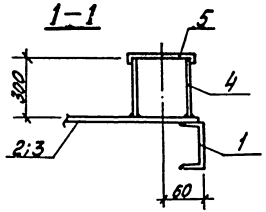

Формат	Зона	Поз.	Обозначение	Наименование	Кол.	Примечание
				Р1		
		1	ГОСТ 8240-72	Швеллер $\frac{Г\,6,5}{\ell=1380}$	2	8,3кг
		2	ГОСТ 5781-75	сталь арматурная $\frac{ФВАI}{\ell=440}$	49	8,5кг
				Р1А		
		1	ГОСТ 8240-72	Швеллер $\frac{Г\,6,5}{\ell=1380}$	2	8,3кг
		2	ГОСТ 5781-75	сталь арматурная $\frac{ФВАI}{\ell=440}$	47	8,2кг
		3	ГОСТ 5781-75	—"— $\frac{ФВАI}{\ell=370}$	2	0,4кг
		4	ГОСТ 3262-75	Труба $\frac{80\times4,0}{\ell=300}$	1	2,3кг
		5	ГОСТ 103-76	сталь полосовая $\frac{5\times130}{\ell=130}$	1	0,7кг

ГИП	Думан		
Нач.отд.	Меленевский		
Н.контр.	Андриевский		
Гл.констр.	Андриевский		
Рук.гр.	Барткевич		
Инженер	Кузнецова		

ТП 903-1-183 КЖИ-Р-1; Р-1а

Решётка Р1; Р1а

Стадия	Масса	Масшт.
Р	16,8кг 19,9кг	
Лист 1	Листов 1	

Госстрой Латв. ССР ЛАТГИПРОПРОМ г. Рига

17077-10 89 Пров. Барткевич Копировал: Формат 12Г

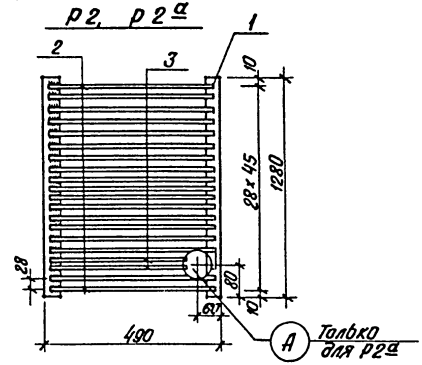

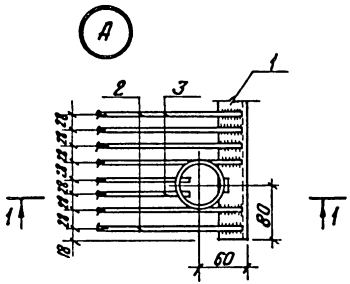

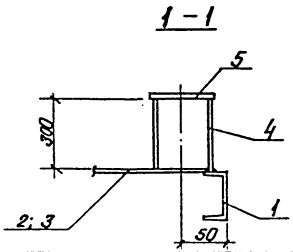

Формат	Зона	Поз.	Обозначение	Наименование	Кол. на исполн.		Примечан.
		1	ГОСТ 8240-72	С8 $l = 1280$	2	2	20,8 кг
		2	ГОСТ 5781-75	Сталь арматурная ф8АI $l = 470$	44	42	
		3	ГОСТ 5781-75	Сталь арматурная ф8АI $l = 400$	–	2	0,3 кг
		4	ГОСТ 10704-76	Труба 81×4,0	–	1	2,5 кг
		5	ГОСТ 103-76	Сталь полосов. 3×130	–	1	0,5 кг
				Масса изделия, кг	29,9	32,8	
				Литер	р	р	
				Марка	Р2	Р2а	

Технические требования по изготовлению изделия см. лист КЖИ-ТТ.

			ТП 903-1-183	КЖИ Р2, Р2а		
			Решетки Р2, Р2а	Стадия	Масса	Масштаб
Гл.инж.пр.	Думан			р	см. таблицу	
Нач.отд.	Меленевский			Лист 1	Листов 1	
Н.контр.	Андриевская			Госстрой Латв. ССР ЛАТГИПРОПРОМ г. Рига		
Гл.констр.	Андриевская					
Рук.гр.	Барткович					
Инженер	Шаратова					

Пров. Барткович. Копир. В. Гуц 1-17077-10 90 Формат 12

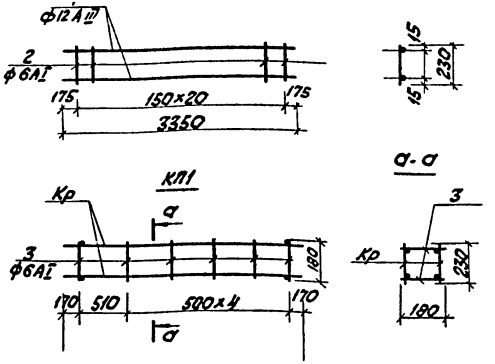

Формат	Зона	Поз.	Обозначение	Наименование	К-во	Примеч.
				КП1		
		1	ГОСТ 5.1459-72*	арматурная сталь ф12А III, l=3350	4	11,9кг
		2	ГОСТ 5781-75	То же ф6АI l=230	42	2,1кг
		3	То же	" ф6АI l=180	12	0,5кг
				Итого		14,5кг

Технические требования по изготовлению изделия см. лист КЖИ-ТТ.

Т.П. 903-1-183 КЖИ-КП-1

Пространственный каркас КП1

Стадия	Масса	Масштаб
Р	14,5кг	

Лист 1 Листов 1

Госстрой Латв.ССР ЛАТГИПРОПРОМ г. Рига

Гл.инж.пр. Думан
Нач.отд. Меленевский
Н.контр. Андриевская
Гл.констр. Андриевская
Рук.гр. Бартькевич
Инж. Шарапова
Пров. Бартькевич Копир. формат 11

Альбом 2.5

Типовой проект 903-1-183

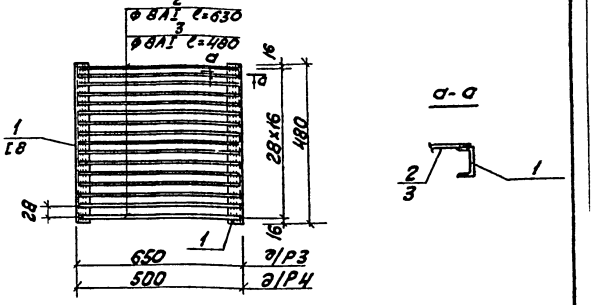

Формат	Зона	Поз.	Обозначение	Наименование	К-во	Примеч.
				Р3		
		1	ГОСТ 9240-72	Швеллер [8 l=480	2	6,8кг
		2	ГОСТ 5781-75	Армат. сталь ф8АI l=630	15	3,8кг
				Итого		10,6кг
				Р4		
		1	ГОСТ 8240-72	Швеллер [8 l=480	2	6,8кг
		3	ГОСТ 5781-75	Армат. сталь ф8АI, l=480	15	2,9кг
				Итого		9,7кг

Технические требования по изготовлению изделия см. лист КЖИ-ТТ.

Т.П. 903-1-183 КЖИ Р3, Р4

Решетки Р3, Р4

Стадия	Масса	Масштаб
Р	9,7кг	

Лист 1 Листов 1

Госстрой Латв.ССР ЛАТГИПРОПРОМ г. Рига

Гл.инж.пр. Думан
Нач.отд. Меленевский
Н.контр. Андриевская
Гл.констр. Андриевская
Рук.гр. Бартькевич
Инж. Шарапова
Пров. Бартькевич Копир. 17077-10 91 формат 11

Инв.№ подл. | Подп. и дата | Взам.инв.№

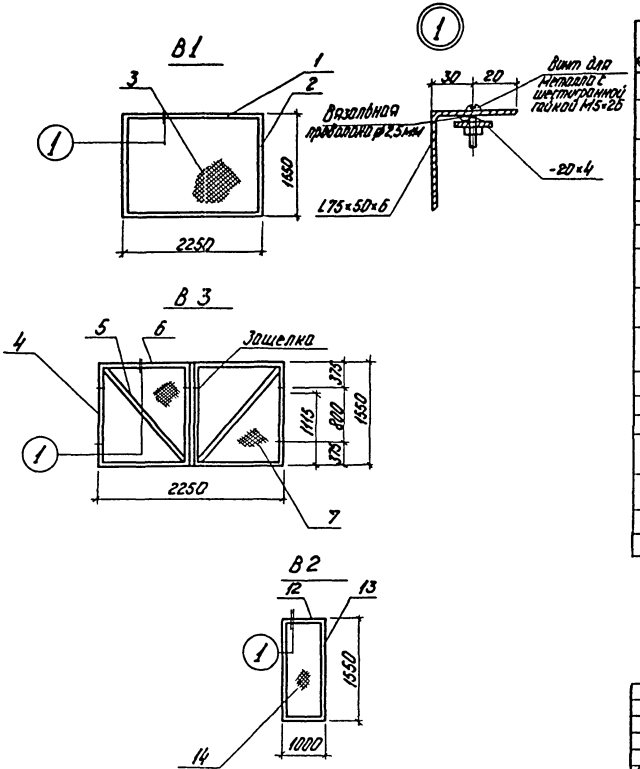

Технические требования по изготовлению изделия см. лист КЖИ-ТТ

Формат	Зона	Поз.	Обозначение	Наименование	Кол.	Примечание
				В1		
		1	ГОСТ 8510-72	Уголок неравнополочный L 75×50×6	2	25,6 кг
		2	ГОСТ 8510-72	Уголок неравнополочный L 75×50×6	2	17,6 кг
		3	ГОСТ 5336-67*	Сетка плетеная №25 ГОСТ 5336-67*	3,5м²	7,5 кг
				Итого		50,7 кг
				В3		
		4	ГОСТ 8510-72	Уголок неравнополочный L 75×50×6	4	35,3 кг
		5	ГОСТ 8510-72	Уголок неравнополочный L 75×50×6	2	21,6 кг
		6	ГОСТ 8510-72	Уголок неравнополочный L 75×50×6	4	25,6 кг
		7	ГОСТ 5336-67*	Сетка плетеная №25	3,5м²	7,5 кг
				Итого		90,0 кг
				В2		
			ГОСТ 8510-72	Уголок неравнополочный L 75×50×6	2	11,4 кг
			ГОСТ 8510-72	Уголок неравнополочный L 75×50×6	2	17,6 кг
			ГОСТ 5336-67*	Сетка плетеная №25	1,55м	3,3 кг
				Итого		32,3 кг

Гл. инж. пр.	Думан		
Нач. отд.	Меленевский		
Н. контр.	Андриевская		
Гл. контр.	Андриевская		
Рук. гр.	Бартневич		
Инж.	Шорапова		
Пров.	Бартневич		

ТП 903-1-183 КЖИ-В1, В2, В3

Элементы ограждения В1, В2, В3

Стадия	Масса	Масштаб
Р	50,7 90,0 34,3	

Лист 1 Листов 1

Госстрой Лат. ССР
ЛАТГИПРОПРОМ
г. Рига

Копир. 17077-10 92 Формат 12

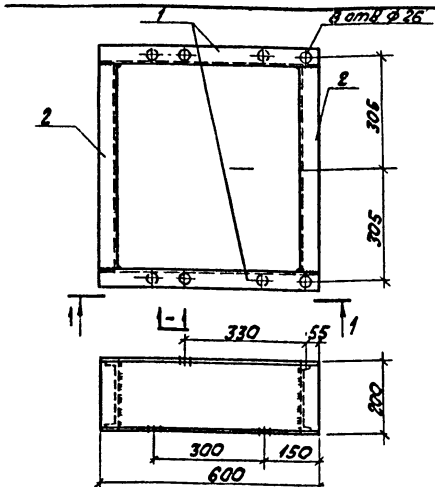

Технические условия на изготовление см. лист КЖИ-ТТ.

Формат	Зона	Поз.	Обозначение	Наименование	Кол.	Примечание
		1	ГОСТ 8240-72	Швеллер [20 ℓ=600	2	11,04кг
		2	ГОСТ 8240-72	То же ℓ=520	2	9,60кг
				Итого:		

Т.П. 903-1-183 КЖИ-ОР1

Опорная рама ОР1

Стадия	Масса	Масштаб
Р	30,2кг	

Лист 1 Листов 1

Госстрой Латв.ССР ЛАТГИПРОПРОМ г. Рига

Гл. инж. пр.	Думан	
Нач. отд.	Меленевский	
Н. контр.	Барткевич	
Гл. констр.	Андриевская	
Рук. гр.	Барткевич	
Ст. техн.	Зоде	

Пров. Барткевич

формат 11

Типовой проект 903-1-183 Альбом 2.5

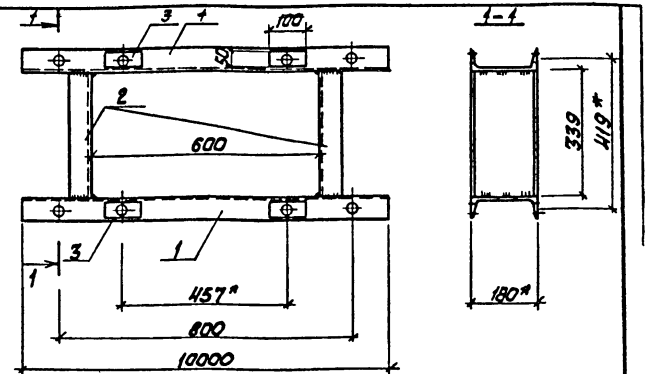

Технические условия на изготовление см. лист КЖИ-ТТ.

Формат	Зона	Поз.	Обозначение	Наименование	Кол.	Примечание
		1	ГОСТ 8240-72	Швеллер [18 ℓ=1000	2	16,3кг
		2	ГОСТ 8240-72	Швеллер [18 ℓ=339	2	5,5кг
		3	ГОСТ 103-76	Сталь $\frac{-50\times10}{\ell=100}$	4	0,16кг
				Итого:		

Взам. инв. № | Подп. и дата | Инв. № подл.

ТП 903-1-183 КЖИ-ОР2

Опорная рама ОР2

Стадия	Масса	Масштаб
Р	44,2кг	

Лист 1 Листов 1

Госстрой Латв.ССР ЛАТГИПРОПРОМ г. Рига

Гл. инж. пр.	Думан	
Нач. отд.	Меленевский	
Н. контр.	Барткевич	
Гл. констр.	Андриевская	
Рук. гр.	Барткевич	
Ст. техн.	Зоде	

Пров. Барткевич Копир. 17077-10 93 формат 11

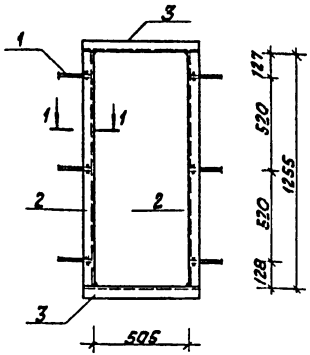

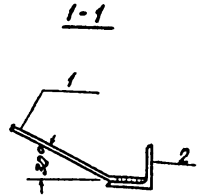

Формат	Зона	Поз.	Обозначение	Наименование	Кол.	Примечание
		1	ГОСТ 5781-75	Сталь арматурная $\frac{\phi 8 A_I}{l=200}$	6	0,48
		2	ГОСТ 8509-72	Сталь угловая равнобокая $\frac{L\ 63\times5}{l=518}$	2	4,98
		3	ГОСТ 8509-72	Сталь угловая равнобокая $\frac{L\ 63\times5}{l=1255}$	2	12,19
				Итого		17,7

Т.П. 903-1-183 КЖИ-МН-1-5

Закладное изделие МН 1-5

Стадия	Масса	Масштаб
Р	17,7	1:20

Лист 1 Листов 1

Госстрой Латв. ССР ЛАТГИПРОПРОМ г. Рига

Гл. инж. пр.	Думан	
Нач. отд.	Меленевский	
Н. контр.	Борткевич	
Гл. констр.	Андриевская	
Рук. гр.	Борткевич	
Ст. арх.	Бике	

Пров. Борткевич Копир. Формат 11

Типовой проект 903-1-183 Альбом 2.5

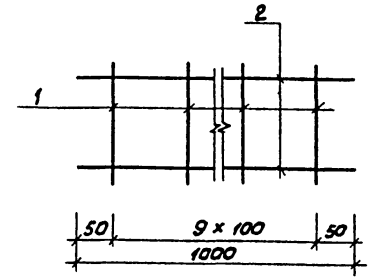

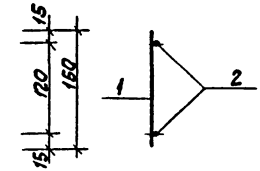

Каркас изготавливается при помощи контактно-точечной электросварки в соответствии с ГОСТ 10922-75 и СН 393-78.

Формат	Зона	Поз.	Обозначение	Наименование	Кол.	Примечание
		1	ГОСТ 6727-53 *	Сталь арматурная $\frac{\phi 4 B_I}{l=150}$	10	0,2кг
		2	ГОСТ 5781-75	Сталь арматурная $\frac{\phi 6 A_I}{l=1000}$	2	0,4кг
				Итого		0,6кг

Взам. инв. № | Подп. и дата | Инв. № подл.

ТП 903-1-183 КЖИ-КР1

Каркас КР1

Стадия	Масса	Масштаб
Р	0,6	

Лист 1 Листов 1

Госстрой Латв. ССР ЛАТГИПРОПРОМ г. Рига

Гл. инж. пр.	Думан	
Нач. отд.	Меленевский	
Н. контр.	Андриевская	
Гл. констр.	Андриевская	
Рук. гр.	Борткевич	
Ст. арх.	Бике	

Пров. Борткевич Копир. 17077-10 94 Формат 11

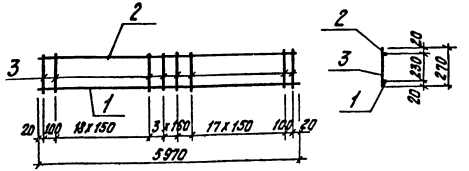

Технические условия на изготовление каркасов см. лист КЖИ-ТТ.

Формат	Зона	Поз.	Обозначение	Наименование	Кол.	Примечание
		1	ГОСТ 5.1459-72*	Сталь арматурная Ф22А III ℓ=5970	1	17,9кг
		2	То же	То же Ф10А III ℓ=5970	1	3,7кг
		3	ГОСТ 5781-75	" Ф8А I ℓ=270	41	4,5кг

ТП 903-1-183 КЖИ-КР2

Каркас КР2

Стадия	Масса	Масштаб
Р	26,1кг	

Лист 1 Листов 1

Госстрой Латв. ССР ЛАТГИПРОПРОМ г. Рига

ГИП Думан
Нач. отд. Меленевский
Н. контр. Барткевич
Гл. контр. Андриевский
Рук. гр. Барткевич
Ст. инж. Яковчик
Пров. Барткевич

Копир. Тукиш

Формат 11

Типовой проект 903-1-183 Альбом 2.5

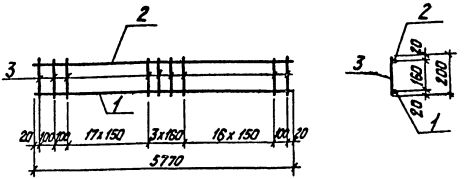

Технические условия на изготовление даны на листе КЖИ-ТТ.

Формат	Зона	Поз.	Обозначение	Наименование	Кол.	Примеч.
		1	ГОСТ 5.1459-72*	Сталь арматурная Ф22А III ℓ=5770	1	17,3кг
		2	то же	то же Ф10А III ℓ=5770	1	3,6кг
		3	ГОСТ 5781-75	" Ф8А I ℓ=200	40	3,2кг

ТП 903-1-183 КЖИ-КР3

Каркас КР3

Стадия	Масса	Масштаб
Р	24,1кг	

Лист 1 Листов 1

Госстрой Латв. ССР ЛАТГИПРОПРОМ г. Рига

ГИП Думан
Нач. отд. Меленевский
Н. контр. Барткевич
Гл. контр. Андриевский
Рук. гр. Барткевич
Ст. инж. Яковчик
Пров. Барткевич

Копир. Тукиш 17077-10 95

Формат 11

Взам. инв. №

Подп. и дата

Инв. № подл.

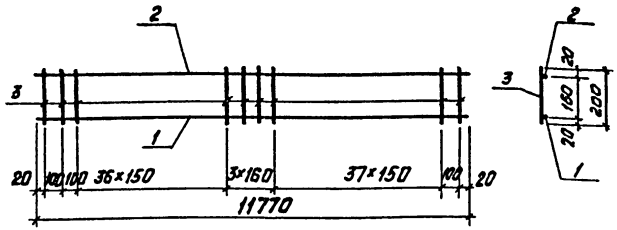

Технические условия на изготовление даны на л. КЖИ-ТТ

Формат	Зона	Поз.	Обозначение	Наименование	Кол.	Прим.
		1	ГОСТ 5.1459-72*	Сталь арматурная ф22АIII ℓ=11770	1	35,3кг
		2	то же	то же ф10АIII ℓ=11770	1	7,3кг
		3	ГОСТ 5781-75	" ф8АI ℓ=200	80	5,4кг

ТП 903-1-183 КЖИ-КР4

Каркас плоский КР4

Стадия	Масса	Масштаб
Р	49,0кг	
Лист 1	Листов 1	

Госстрой Латв. ССР ЛАТГИПРОПРОМ г. Рига

Гл.инж.пр.	Думан	
Нач.отд.	Меленевский	
Н.контр.	Барткевич	
Гл.конст.	Андриевская	
Рук.гр.	Барткевич	
Ст.инж.	Яковчик	

Провер. Барткевич — Копировал — Формат А4

Типовой проект 903-1-183 альбом 2.5

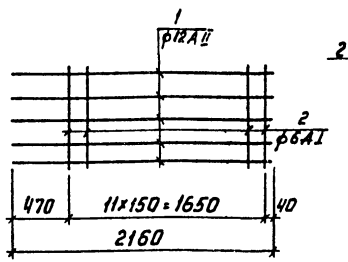

Технические условия на изготовление даны на листе КЖИ-ТТ

Формат	Зона	Поз.	Обозначение	Наименование	Кол.	Примеч.
		1	ГОСТ 5781-75	Сталь арматурная ф12АII ℓ=2160	5	9,7кг
		2	то же	То же ф6АI ℓ=780	12	2,0кг

Взам.инв.№

Подп. и дата

Инв.№ подл.

ТП 903-1-183 КЖИ-КР5

Каркас плоский КР5

Стадия	Масса	Масштаб
Р	11,7кг	
Лист 1	Листов 1	

Госстрой Латв. ССР ЛАТГИПРОПРОМ г. Рига

Гл.инж.пр.	Думан	
Нач.отд.	Меленевский	
Н.контр.	Барткевич	
Гл.конст.	Андриевская	
Рук.гр.	Барткевич	
Ст.инж.	Яковчик	

Провер. Барткевич — Копировал Инв.№ 17077-10 — 96 — Формат А4

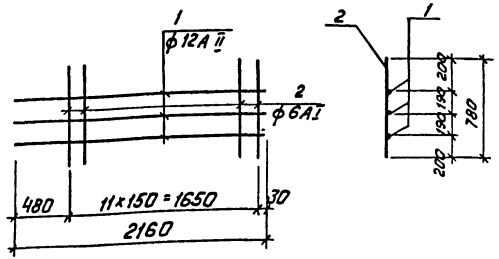

Технические условия на изготовление даны на листе КЖИ-ТТ

Поз.	Обозначение	Наименование	Кол.	Примеч.
1	ГОСТ 5781-75	Сталь арматурная ф 12А II ℓ=2160	3	5,8кг
2	то же	то же ф 6А I ℓ=780	12	2,0кг

ТП 903-1-183 КЖИ-КР6

Каркас КР6

Стадия	Масса	Масштаб
Р	7,8кг	

Лист 1 Листов 1

Госстрой Латв.ССР
ЛАТГИПРОПРОМ
г. Рига

Гл.инж.пр. Думан
Нач.отд. Мелневский
Н.контр. Барткевич
Гл.констр. Андриевский
Рук.гр. Барткевич
Ст.инж. Яковчик
Провер. Барткевич
Копир.
Формат 11

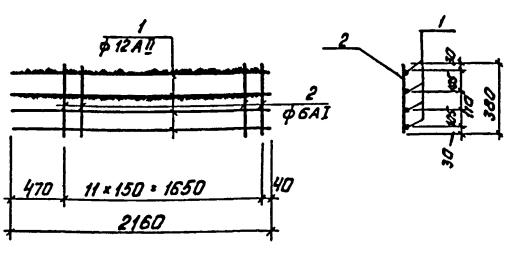

Технические условия на изготовление даны на листе КЖИ-ТТ

Поз.	Обозначение	Наименование	Кол.	Примеч.
1	ГОСТ 5781-75	Арматурная сталь ф 12А II ℓ=2160	4	7,8кг
2	то же	то же ф 6А I ℓ=380	12	1,0кг

ТП 903-1-183 КЖИ-КР7

Каркас КР 7

Стадия	Масса	Масштаб
Р	8,8кг	

Лист 1 Листов 1

Госстрой Латв.ССР
ЛАТГИПРОПРОМ
г. Рига

Гл.инж.пр. Думан
Нач.отд. Мелневский
Н.контр. Барткевич
Гл.констр. Андриевский
Рук.гр. Барткевич
Ст.инж. Яковчик
Провер. Барткевич
Копир.
17077-10 97 Формат 11

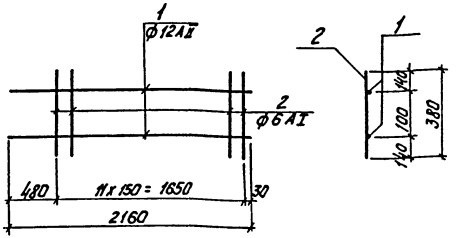

Технические условия на изготовление даны на листе КЖИ-ТТ.

Формат	Зона	Поз.	Обозначение	Наименование	Кол.	Примеч.
		1	ГОСТ 5781-75	Арматурная сталь ф 12АII ℓ=2160	2	3,9 кг
		2	то же	То же ф 6АI ℓ=380	12	1,0кг

ТП 903-1-183 КЖИ-КР8

Каркас КР8

Стадия	Масса	Масштаб
Р	4,9кг	

Лист 1 Листов 1

Госстрой Латв. ССР ЛАТГИПРОПРОМ г. Рига

ГИП	Думан	
Нач. отд.	Меленевский	
Н. контр.	Барткевич	
Гл. конст.	Андриевский	
Рук. гр.	Барткевич	
Ст. инж.	Яковчик	

Инв. № подл. | Подп. и дата | Взам. инв. №

Альбом 2.5

Типовой проект 903-1-183

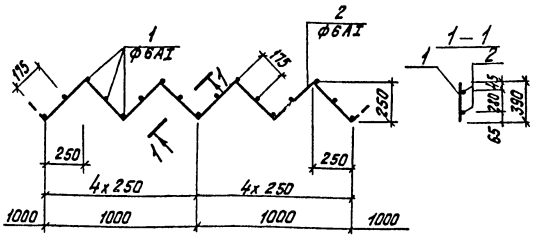

Технические условия на изготовление даны на листе КЖИ-ТТ.

Формат	Зона	Поз.	Обозначение	Наименование	Кол.	Примеч.
		1	ГОСТ 5781-75	Арматурная сталь 6АI ℓ=390	8	0,7кг
		2	то же	то же 6АI ℓ=1420	2	0,6 кг

ТП 903-1-183 КЖИ-КР9

Каркас КР9

Стадия	Масса	Масштаб
Р	1,3кг	

Лист 1 Листов 1

Госстрой Латв. ССР ЛАТГИПРОПРОМ г. Рига

ГИП	Думан	
Нач. отд.	Меленевский	
Н. контр.	Барткевич	
Гл. конст.	Андриевский	
Рук. гр.	Барткевич	
Ст. инж.	Яковчик	

Инв. № подл. | Подп. и дата | Взам. инв. №

Пров. Барткевич Копир. Тукиш Формат 11

Копир. Тукиш 11077-10 98 Формат 11

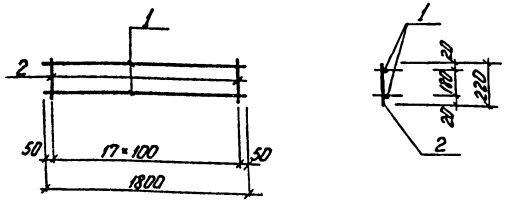

Технические требования на изготовление каркасов см. лист КЖИ-ТТ.

Формат	Зона	Поз.	Обозначение	Наименование	Кол.	Примечание
				КР 10		
		1	ГОСТ 5.1459-72*	Сталь арматурная ф12 AIII ℓ=1800	2	3,2 кг
		2	ГОСТ 5781-75	То же ф6 AI ℓ=220	18	0,9 кг

Гл.инж.пр.	Думан		
Нач.отд.	Мелеховский		
Н.контр.	Андреевская		
Гл.констр.	Андреевская		
Рук.гр.	Бортневич		
Инж.	Кузнецова		
Пров.	Бортневич		

ТП 903-1-183 КЖИ-КР10

Каркас плоский КР 10

Стадия	Масса	Масштаб
Р	4,1 кг	
Лист 1	Листов 1	

Госстрой Латв.ССР ЛАТГИПРОПРОМ г. Рига

Копир Формат

Альбом 25

Типовой проект 903-1-183

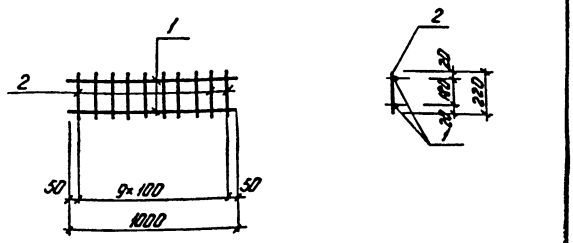

Технические требования на изготовление каркасов см. лист КЖИ-ТТ.

Формат	Зона	Поз.	Обозначение	Наименование	Кол.	Примечание
				КР 11		
		1	ГОСТ 5781-75	Сталь арматурная ф8 AIII ℓ=1000	2	0,8 кг
		2	То же	То же ф6 AI ℓ=220	10	0,5 кг

Гл.инж.пр.	Думан		
Нач.отд.	Мелеховский		
Н.контр.	Андреевская		
Гл.констр.	Андреевская		
Рук.гр.	Бортневич		
Инж.	Кузнецова		
Пров.	Бортневич		

ТП 903-1-183 КЖИ-КР11

Каркас плоский КР 11

Стадия	Масса	Масштаб
Р	1,3 кг	
Лист 1	Листов 1	

Госстрой Латв.ССР ЛАТГИПРОПРОМ г. Рига

Копир Формат 17077-10

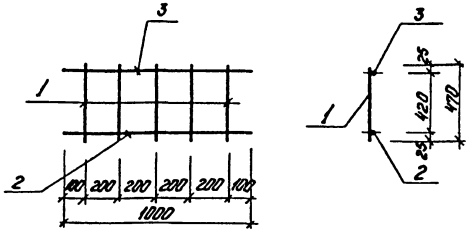

Технические требования на изготовление каркасов см. лист КЖИ-ТТ.

Формат	Зона	Поз.	Обозначение	Наименование	Кол.	Примечание
				КР 12		
		1	ГОСТ 5781-75	сталь арматурная ф6АI ℓ=470	5	0,5кг
		2	ГОСТ 5.1459-72*	То же ф16АIII ℓ=1000	1	1,6 кг
		3	то же	— " — ф12АIII ℓ=1000	1	0,9кг

ТП 903-1-183 КЖИ-КР12

Каркас плоский КР12

Стадия	Масса	Масштаб
Р	3,0кг	

Лист 1 Листов 1

Госстрой Латв. ССР ЛАТГИПРОПРОМ г. Рига

Гл. инж. пр.	Думан	
Нач. отд.	Меленевский	
Н. контр.	Андриевская	
Гл. контр.	Андриевская	
Рук. гр.	Барткевич	
Инж.	Кузнецова	

Пров. Барткевич

Копир. 49-

Формат

Типовой проект 903-1-183 Альбом 2,5

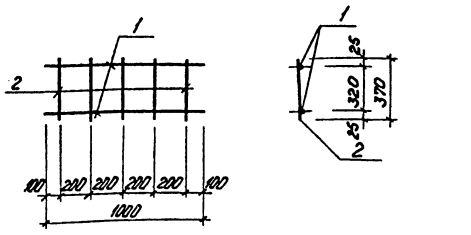

Технические требования на изготовление каркасов см. лист КЖИ-ТТ.

Формат	Зона	Поз.	Обозначение	Наименование	Кол.	Примечание
				КР 13		
		1	ГОСТ 5.1459-72*	Сталь арматурная ф12АIII ℓ=1000	2	1,8кг
		2	ГОСТ 5781-75	То же ф6АI ℓ=370	5	0,4кг

ТП 903-1-183 КЖИ-КР13

Каркас плоский КР13

Стадия	Масса	Масштаб
Р	2,2кг	

Лист 1 Листов 1

Госстрой Латв. ССР ЛАТГИПРОПРОМ г. Рига

Гл. инж. пр.	Думан	
Нач. отд.	Меленевский	
Н. контр.	Андриевская	
Гл. контр.	Андриевская	
Рук. гр.	Барткевич	
Инж.	Кузнецова	

Пров. Барткевич

Инв. № подл. | Подп. и дата | Взам. инв. №

Копир. 49-17077-10 100 Формат 2

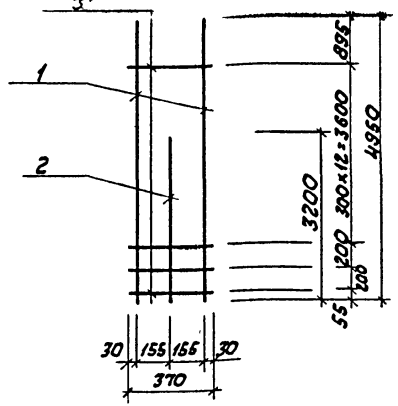

Технические требования на изготовление каркасов см. лист КЖИ-ТТ.

Формат	Зона	Поз.	Обозначение	Наименование	К-во	Примеч.
				КР 14		
		1	Гост 5.1459-72*	сталь арматурная ф 22 A III ℓ=4950	2	29,5 кг
		2	То же	То же ф 22 A III ℓ=3200	1	9,5 кг
		3	ГОСТ 5781-75	— " — ф 6 A I ℓ=370	15	1,3 кг
				Итого:		40,3 кг

Т.П. 903-1-183 КЖИ-КР14

Гл. инж. пр.	Думан		
Нач. отд.	Челеневский		
Н. контр.	Андриевская		
Гл. констр.	Андриевская		
Рук. гр.	Барткевич		
Инж.	Кузнецова		

Каркас КР14

Стадия	Масса	Масштаб
Р	40,3кг	
Лист 1	Листов 1	

Госстрой Латв.ССР ЛАТГИПРОПРОМ г. Рига

Пров. Барткевич Копир. формат 11

Типовой проект 903-1-183 Альбом 2.5

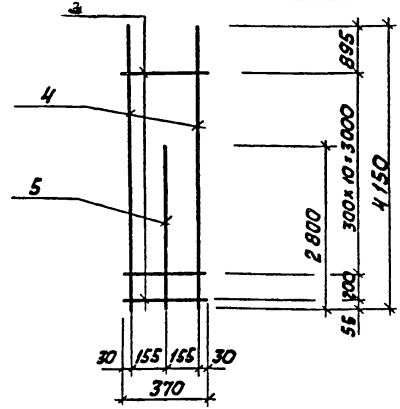

Технические требования на изготовление каркасов см. лист КЖИ-ТТ.

Формат	Зона	Поз.	Обозначение	Наименование	К-во	Примеч.
				КР 13		
		3	ГОСТ 5781-75	сталь арматурная ф 6 A I ℓ=370	12	1,0 кг
		4	ГОСТ 5.1459-72*	То же ф 22 A III ℓ=4150	2	24,7 кг
		5	То же	— " — ф 22 A III ℓ=2800	1	8,4 кг
				Итого:		34,1 кг

Т.П 903-1-183 КЖИ-КР15

Гл. инж. пр.	Думан		
Нач. отд.	Челеневский		
Н. контр.	Андриевская		
Гл. констр.	Андриевская		
Рук. гр.	Барткевич		
Инж.	Кузнецова		

Каркас КР15

Стадия	Масса	Масштаб
Р	34,1кг	
Лист 1	Листов 1	

Госстрой Латв.ССР ЛАТГИПРОПРОМ г. Рига

Пров. Барткевич Копир. 17077-10 101 формат 11

Инв. № подл. | Подп. и дата | Взам. инв. №

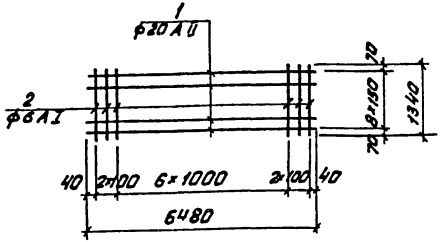

Технические условия на изготовление даны на листе КЖИ-ТТ

Формат	Зона	Поз.	Обозначение	Наименование	Кол.	Примеч.
		1	ГОСТ 5781-75	Арматурная сталь ф20AII ℓ=6480	9	144,0кг
		2	То же	То же ф6AI ℓ=1340	11	3,3 кг

ТП 903-1-183 КЖИ-С2

Сетка С2

Стадия	Масса	Масштаб
	147,3кг	

Лист 1 Листов 1

Госстрой Латв. ССР ЛАТГИПРОПРОМ г. Рига

Гл. инж. пр. Думан
Нач. отд. Мгленевский
Н. контр. Барткевич
Гл. констр. Андриевский
Рук. гр. Барткевич
Ст. инж. Яковчик

Барткевич — Копировал Формат 11

Типовой проект 903-1-183 альбом 2.5

Инв. № подл. | Подп. и дата | Взам. инв. №

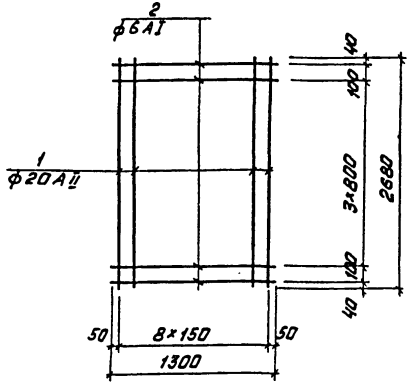

Технические условия на изготовление даны на листе КЖИ-ТТ

Формат	Зона	Поз.	Обозначение	Наименование	Кол.	Примеч.
		1	ГОСТ 5781-75	Арматурная сталь ф20AII ℓ=2680	9	59,8кг
		2	То же	То же ф6AI ℓ=1300	6	1,7кг

ТП 903-1-183 КЖИ-С3

Сетка С3

Стадия	Масса	Масштаб
	61,5кг	

Лист 1 Листов 1

Госстрой Латв. ССР ЛАТГИПРОПРОМ г. Рига

Гл. инж. пр. Думан
Нач. отд. Мгленевский
Н. контр. Барткевич
Гл. констр. Андриевский
Рук. гр. Барткевич
Ст. инж. Яковчик

Пробер. Барткевич — Копировал Формат 11

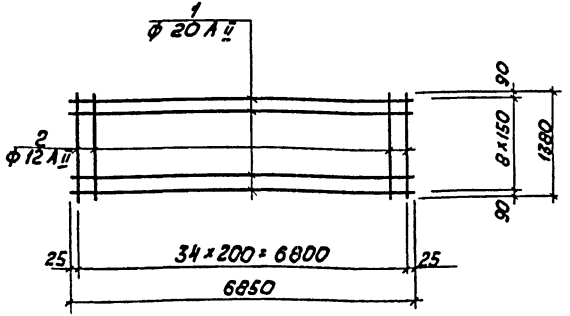

Технические условия на изготовление даны на листе КЖИ-ТТ.

Формат	Зона	Поз.	Обозначение	Наименование	Кол.	Примеч.
		1	ГОСТ 5781-75	Арматурная сталь ф 20 А II l=6850	9	152,2кг
		2	то же	То же ф 12 А II l=1380	35	42,8кг

Т.П. 903-1-183 КЖИ-С4

Сетка С4

Стадия	Масса	Масштаб
Р	195,0кг	

Лист 1 Листов 1

Госстрой Латв. ССР ЛАТГИПРОПРОМ г. Рига

Гл. инж. пр. Думан
Нач. отд. Меленевская
Н. контр. Андриевская
Гл. констр. Андриевская
Рук. гр. Барткевич
Ст. инж. Яковчик
Пров. Барткевич

Копир. Kitur

Формат 11

Альбом 2.5

Типовой проект 903-1-183

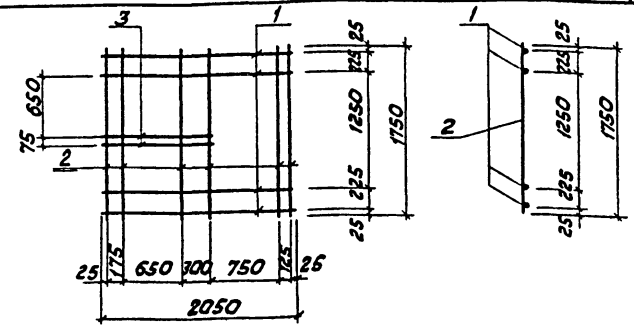

1. Технические условия на изготовление сетки даны на листе КЖИ-ТТ.

Формат	Зона	Поз.	Обозначение	Наименование	К-во	Прим.
				С5		
		1	ГОСТ 5781-75	Арматурн. сталь ф 8 А I l=2050	4	3,25кг
		2	ГОСТ 5781-75	То же ф 8 А I l=1750	6	4,15кг
		3	ГОСТ 5781-75	— " — ф 8 А I l=1175	2	0,93кг
				Итого:		8,33кг

Взам. инв. №

Подп. и дата

Инв. № подл.

Т.П. 903-1-183 КЖИ-С5

Сетка С5

Стадия	Масса	Масштаб
Р	8,33кг	

Лист 1 Листов 1

Госстрой Латв. ССР ЛАТГИПРОПРОМ г. Рига

Гл. инж. пр. Думан
Нач. отд. Меленевская
Н. контр. Андриевская
Гл. констр. Андриевская
Рук. гр. Барткевич
Ст. инж. Яковчик
Ст. техн. Левейка

Пров. Барткевич

Копир. Kitur. П077-10 103 Формат 11

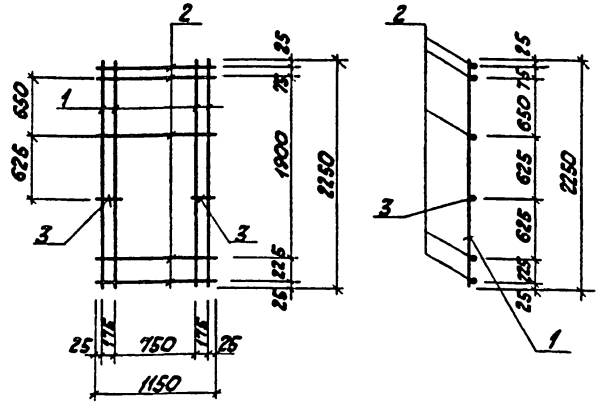

1. Технические условия на изготовление сетки см. лист КЖИ-ТТ.

Формат	Зона	Поз.	Обозначение	Наименование	К-во	Примеч.
				С 7		
		1	ГОСТ 5781-75	Арматурн. сталь ф 8 AI ℓ=2250	4	3,95кг
		2	ГОСТ 5781-75	То же ф 8 AI ℓ=1150	5	2,3 кг
		3	ГОСТ 5781-75	— " — ф 8 AI ℓ=170	2	0,14кг
				Итого:		6,39кг

Т. П. 903-1-183 КЖИ-С7

Гл.инж.пр.	Думан		
Нач.отд.	Маленевский		
Н.контр.	Андриевская		
Гл.констр.	Андриевская		
Рук.гр.	Барткевич		
Ст.инж.	Яковчик		
Ст.техн.	Лусевика		

Сетка С 7

Стадия	Масса	Масштаб
Р	6,39кг	
Лист 1	Листов 1	

Госстрой Латвсср ЛАТГИПРОПРОМ г. Рига

Пров. Барткевич — Копир. — Формат 11

Альбом 2.5

Типовой проект 903-1-183

Инв.№ подл. | Подп. и дата | Взам.инв.№

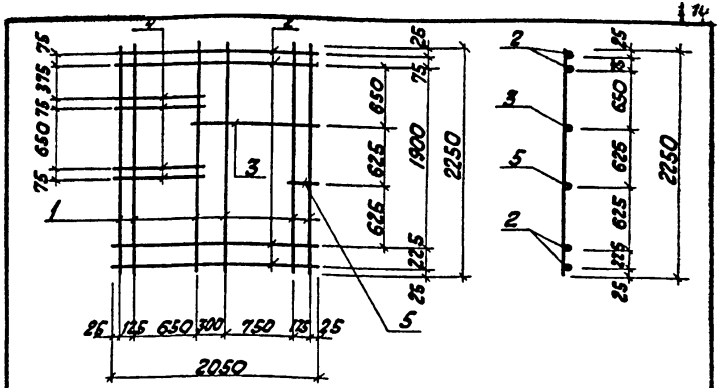

Технические условия на изготовление сетки см. лист КЖИ-ТТ.

Формат	Зона	Поз.	Обозначение	Наименование	К-во	Прим.
				С 8		
		1	ГОСТ 5781-75	Арматурн. сталь ф 8 AI ℓ=2250	6	5,35кг
		2	ГОСТ 5781-75	То же ф 8 AI ℓ=2050	4	3,25кг
		3	ГОСТ 5781-75	— " — ф 8 AI ℓ=1275	1	0,5кг
		4	ГОСТ 5781-75	— " — ф 8 AI ℓ=825	4	1,3кг
		5	ГОСТ 5781-75	— " — ф 8 AI ℓ=220	1	0,09кг
				Итого:		10,49кг

Т. П. 903-1-183 КЖИ-С8

Гл.инж.пр.	Думан		
Нач.отд.	Маленевский		
И.контр.	Андриевская		
Гл.констр.	Андриевская		
Рук.гр.	Барткевич		
Ст.инж.	Яковчик		
Ст.техн.	Лусевика		

Сетка С8

Стадия	Масса	Масштаб
Р	10,49кг	
Лист 1	Листов 1	

Госстрой Латвсср ЛАТГИПРОПРОМ г. Рига

Пров. Барткевич — Копир. — 11077-10 104 Формат 11

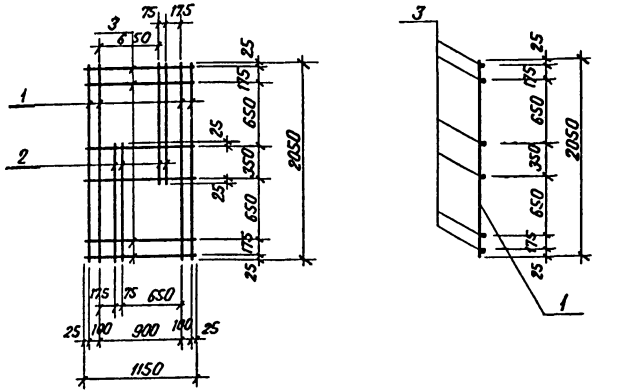

1. Технические условия на изготовление сетки см. лист КЖИ-ТТ.

Форм.	Зона	Поз.	Обозначение	Наименование	К-во	Примеч.
				С9		
		1	ГОСТ 5781-75	Арматурн. сталь ф8АI l=2050	4	3.25 кг
		2	ГОСТ 5781-75	То же ф8АI l=1225	4	1.95 кг
		3	ГОСТ 5781-75	" ф8АI l=1150	6	2,73 кг
				Итого		7,93 кг

Гл.инж.пр.	Думан		
Нач.отд.	Меленевский		
Н.контр.	Андриевская		
Гл.констр.	Андриевская		
Рук.гр.	Барткевич		
Ст.инж.	Яковчик		
Ст.тех.	Левейка		

ТП 903-1-183 КЖИ-С9

Сетка С9

Стадия	Масса	Масштаб
Р	7.93кг	

Лист 1 Листов 1

Госстрой Латв. ССР ЛАТГИПРОПРОМ г. Рига

Пров. Барткевич Копир. В. Гуриц Формат 11

Типовой проект 903-1-183 Альбом 2.5

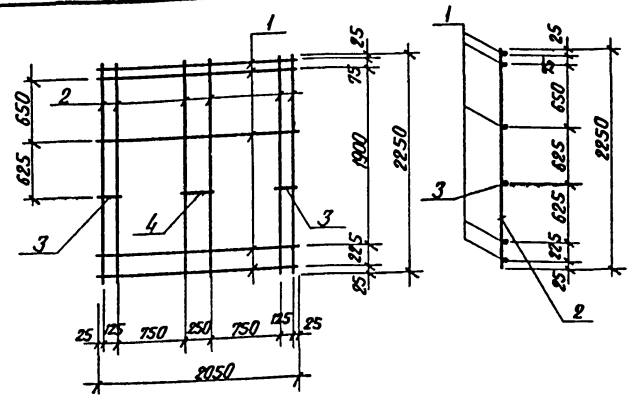

1. Технические условия на изготовление сетки см. лист КЖИ-ТТ.

Форм.	Зона	Поз.	Обозначение	Наименование	К-во	Примеч.
				С6		
		1	ГОСТ 5781-75	Арматурн. сталь ф8АI l=2050	5	4,05 кг
		2	ГОСТ 5781-75	То же ф8АI l=2250	6	5,35 кг
		3	ГОСТ 5781-75	" ф8АI l=170	2	0,14 кг
		4	ГОСТ 5781-75	" ф8АI l=300	1	0.08 кг
				Итого:		9.62 кг

Гл.инж.пр.	Думан		
Нач.отд.	Меленевский		
Н.контр.	Андриевская		
Гл.констр.	Андриевская		
Рук.гр.	Барткевич		
Ст.инж.	Яковчик		
Ст.инж.	Левейка		

ТП 903-1-183 КЖИ-С6

Сетка С6

Стадия	Масса	Масштаб
Р	9.62кг	

Лист 1 Листов 1

Госстрой Латв. ССР ЛАТГИПРОПРОМ г. Рига

Инв.№ подл. Подп. и дата Взам.инв.№

Пров. Барткевич Копир. В. Гуриц - 17077-10 105 Формат 11

1-1

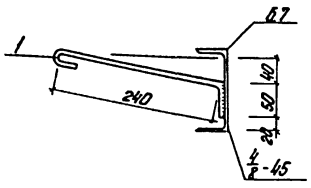

МН 1-1 ÷ МН 1-4

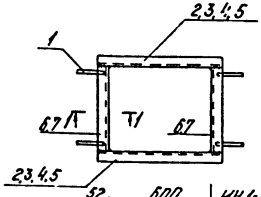

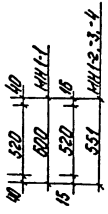

52	600	МН 1-1
52	578	МН 1-2
52	703	МН 1-3
52	828	МН 1-4

Формат	Зона	Поз.	Обозначение	Наименование	Количество на исполнение						Примечание (масса одного изд.)
		1	ГОСТ 5781-75	ф8АI ℓ=340	4	4	4	4			0,13 кг
		2	ГОСТ 8509-72	⊏12 ℓ=704	2	–	–	–			7,32 "
		3	—"—	⊏12 ℓ=682	–	2	–	–			7,08 "
		4	—"—	⊏12 ℓ=807	–	–	2	–			8,38 "
		5	—"—	⊏12 ℓ=932	–	–	–	2			9,68 "
		6	—"—	⊏12 ℓ=600	2	–	–	–			6,24 "
		7	—"—	⊏12 ℓ=551	–	2	2	2			5,31 "
				Масса изделия кг	27,6	25,3	27,9	30,5			
				Литер							
				Марка	МН-1-1	МН-1-2	МН-1-3	МН-1-4			

1 Анкера приварить дуговой сваркой согласно СН 393-78

2 Сварку элементов МН1-1 ÷ МН1-4 между собой выполнить дуговой сваркой электродами типа Э42 ГОСТ 9467-75, толщина шва 4 мм.

Гл.инж.пр.	Думан	
Нач.отд.	Меленевский	
Н.контр.	Бортневич	
Гл.арх.	Буйвите	
Гл.констр.	Андриевская	
Рук.гр.	Бортневич	
Ст.арх.	Бике	
Пров.	Блоткевич	

ТП 903-1-183 КЖИ-МН1-1÷МН1-4

Закладные изделия МН1-1 ÷ МН1-4

Лит.	Масса	Масштаб
Р	27,6 25,3 27,9 30,5	

Лист 1 Листов 1

Госстрой Латв. ССР

ЛАТГИПРОПРОМ г. Рига

Копир. 45/-17077-10 106 Формат 12

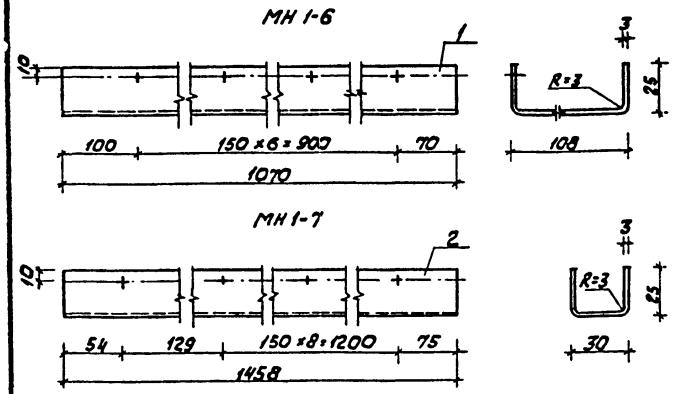

Формат	Зона	Поз.	Обозначение	Наименование	Кол.	Примечание
				МН 1-6		
		1	ГОСТ 19903-74	нащельник МН 1-6	1	4,04 кг
				МН 1-7		
		2	ГОСТ 19903-74	нащельник МН 1-7	1	2,74 кг

Т.П. 903-1-183 КЖИ-МН1-6, МН1-7

Закладное изделие МН1-6, МН1-7

Стадия	Масса	Масштаб
Р	4,0 кг 2,7 кг	1:2

Лист 1 Листов 1

Госстрой Латв. ССР ЛАТГИПРОПРОМ г. Рига

Гл. инж. пр. Думан
Нач. отд. Меленевский
Н. контр. Барткевич
Гл. констр. Андриевская
Рук. гр. Барткевич
Ст. арх. Бике

Пров. Барткевич Копир. Формат 11

Типовой проект 903-1-183 Альбом 2.5

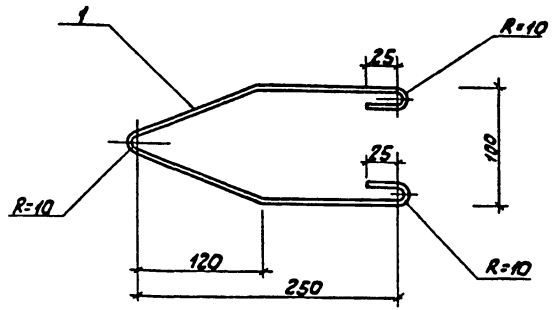

Общая длина соединительного элемента - 650 мм

Формат	Зона	Поз.	Обозначение	Наименование	Кол.	Примечание
		1	ГОСТ 5781-75	Сталь арматурная Ф8А1 ℓ=650	1	0,3 кг

Т.П 903-1-183 КЖИ-МС1

Соединительное изделие МС1

Стадия	Масса	Масштаб
Р	0,3 кг	

Лист 1 Листов 1

Госстрой Латв. ССР ЛАТГИПРОПРОМ г. Рига

Гл. инж. пр. Думан
Нач. отд. Меленевский
Н. контр. Барткевич
Гл. констр. Андриевская
Рук. гр. Барткевич
Ст. арх. Бике

Инв. № подл. | Подп. и дата | Взам. инв. №

Пров. Барткевич Копир. 17077-10 107 формат 11

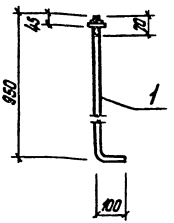

Технические условия на изготовление см. лист КЖИ-ТТ

Формат	Зона	Поз.	Обозначение	Наименование	Кол.	Примечание
				МН1-8 (с гайкой и шайбой)		
		1	ГОСТ 5781-75	Сталь арматурная Ф24АI ℓ=1050	1	3,7кг

ТП 903-1-183 КЖИ-МН1-8

Закладное изделие МН1-8.

Стадия	Масса	Масштаб
Р	3,7кг	

Лист 1 Листов 1

Госстрой Латв. ССР ЛАТГИПРОПРОМ г. Рига

ГИП	Думан	
Нач. отд.	Меленевский	
Н. контр.	Барткевич	
Гл. конст.	Андриевский	
Рук. гр.	Барткевич	
Ст. инж.	Яковчик	

Пров. Барткевич Копир. Тукиш Формат 11

Типовой проект 903-1-183 Альбом 2.5

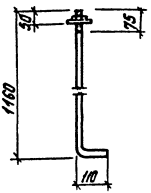

Технические условия на изготовление даны на листе КЖИ-ТТ.

Формат	Зона	Поз.	Обозначение	Наименование	Кол.	Примеч.
				МН1-9 (с гайкой и шайбой)		
		1	ГОСТ 5781-75	Сталь арматурная Ф28АI ℓ=1270	1	6,1кг

Взам. инв. №

Подп. и дата

Инв. № подл.

ТП 903-1-183 КЖИ-МН1-9

Закладное изделие МН1-9

Стадия	Масса	Масштаб
Р	6.1кг	

Лист 1 Листов 1

Госстрой Латв. ССР ЛАТГИПРОПРОМ г. Рига

ГИП	Думан	
Нач. отд.	Меленевский	
Н. контр.	Барткевич	
Гл. конст.	Андриевский	
Рук. гр.	Барткевич	
Ст. инж.	Яковчик	

Пров. Барткевич Копир. Тукиш 17077-10 108 Формат 11

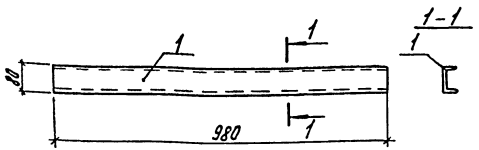

Технические условия на изготовление см. лист КЖИ-ТТ.

Формат	Зона	Поз.	Обозначение	Наименование	Кол.	Примечание
		1	ГОСТ 8240-72	Швеллер $\frac{6.8}{l=980}$	1	6,9кг

ТП 903-1-183 КЖИ-МН1-10

Закладное изделие МН1-10

Стадия	Масса	Масштаб
Р	6,9кг	
Лист 1	Листов 1	

Госстрой Латв. ССР ЛАТГИПРОПРОМ г. Рига

ГИП Думан
Нач. отд. Юрлевич
Н. контр. Андош-Бокалдер
А. констр. Андош-Бокалдер
Рук. гр. Барткевич
Ст. инж. Яковчик
Пров. Барткевич

Копир. Тукиш Формат А4

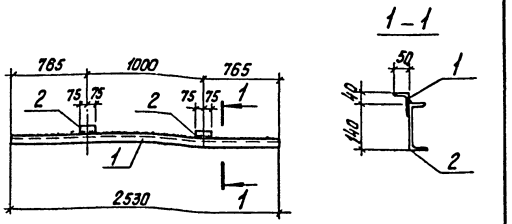

Технические условия на изготовление см. лист КЖИ-ТТ.

Формат	Зона	Поз.	Обозначение	Наименование	Кол.	Примечание
		1	ГОСТ 8510-72	Уголок неравнобокий $\frac{L75\times50\times6}{\ell=2530}$	1	14,4кг
		2	ГОСТ 8240-72	Швеллер $\frac{C14}{\ell=150}$	2	3,7кг

Инв. № подл. | Подп. и дата | Взам. инв. №

ТП 903-1-183 КЖИ-МН1-11

Закладное изделие МН1-11

Стадия	Масса	Масштаб
Р	18,1кг	
Лист 1	Листов 1	

Госстрой Латв. ССР ЛАТГИПРОПРОМ г. Рига

ГИП Думан
Нач. отд. Юрлевич
Н. контр. Андош-Бокалдер
А. констр. Андош-Бокалдер
Рук. гр. Барткевич
Ст. инж. Яковчик
Пров. Барткевич

Копир. Тукиш 17077-10 109 Формат А4

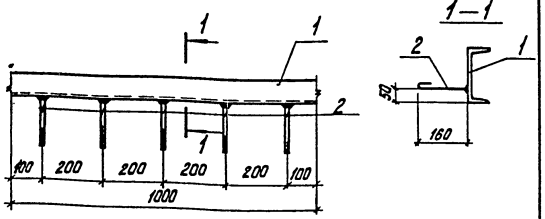

Технические условия на изготовление даны на листе КЖИ-ТТ.

Формат	Зона	Поз.	Обозначение	Наименование	Кол.	Примеч.
		1	ГОСТ 8240-72	Швеллер $\frac{C\,18}{\ell=1000}$	1	16,3кг
		2	ГОСТ 5781-75	Сталь арматурная $\frac{\Phi\,8\,AT}{\ell=210}$	5	0,4кг

ТП 903-1-183 КЖИ-МН1-12

Закладное изделие МН1-12

Стадия	Масса	Масштаб
Р	16,7кг	

Лист 1 Листов 1

Госстрой Латв. ССР ЛАТГИПРОПРОМ г. Рига

ГИП	Думан	
Нач. отд.	Меленевский	
Н. контр.	Андриевский	
Гл. контр.	Андриевский	
Рук. гр.	Барткевич	
Ст. инж.	Яковчик	

Пров. Барткевич

Копир. Тукиш

Формат 11

Типовой проект 903-1-183 Альбом 2.5

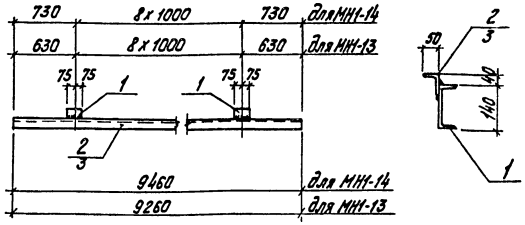

Технические условия на изготовление даны на листе КЖИ-ТТ.

Формат	Зона	Поз.	Обозначение	Наименование	Кол.	Примеч.
				МН1-13		
		1	ГОСТ 8240-72	Швеллер $\frac{C\,14}{\ell=150}$	2	3,7кг
		2	ГОСТ 8510-72	Уголок неравнобокий $\frac{L\,75\times50\times6}{\ell=9260}$	1	52,8кг
				Итого		56,5кг
				МН1-14		
		1	ГОСТ 8240-72	Швеллер $\frac{C\,14}{\ell=150}$	2	3,7кг
		3	ГОСТ 8510-72	Уголок неравнобокий $\frac{L\,75\times50\times6}{\ell=9460}$	1	53,9кг
				Итого		57,6кг

ТП 903-1-183 КЖИ-МН1-13, МН1-14

Закладное изделие МН1-13; МН1-14

Стадия	Масса	Масштаб
Р	56,5кг 57,6кг	

Лист 1 Листов 1

Госстрой Латв. ССР ЛАТГИПРОПРОМ г. Рига

ГИП	Думан	
Нач. отд.	Меленевский	
Н. контр.	Андриевский	
Гл. контр.	Андриевский	
Рук. гр.	Барткевич	
Ст. инж.	Яковчик	

Пров. Барткевич

Копир. Тукиш 17077-10 110 Формат 11

Инв. № подл. | Подп. и дата | Взам. инв. №

1—1

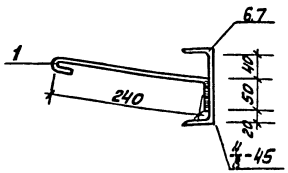

МН 1-15 ÷ МН1-18

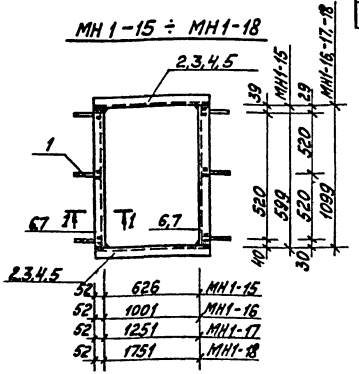

Форм.	Зона	Поз.	Обозначение	Наименование	Количество на исполнение						Примечание (масса одного изд.)
		1	ГОСТ 5781-75	ф8АI l=340	4	6	6	6			0,13 кг
		2	ГОСТ 8509-72	⊏12 l=730	2	—	—	—			7,60 "
		3	—"—	⊏12 l=1105	—	2	—	—			11,50 "
		4	—"—	⊏12 l=1355	—	—	2	—			13,88 "
		5	—"—	⊏12 l=1855	—	—	—	2			19,30 "
		6	—"—	⊏12 l=599	2	—	—	—			6,25 "
		7	—"—	⊏12 l=1099	—	2	2	2			11,45 "
				Масса изделия кг	28,24	46,71	51,47	62,31			
				Лит.							
				Марка	МН1-15	МН1-16	МН1-17	МН1-18			

1. Анкера приварить дуговой сваркой согласно СН 393-78.
2. Сварку элементов МН1-15 ÷ МН1-18 между собой выполнить дуговой сваркой электродами типа Э 42 ГОСТ 9467-75, толщина шва 4мм.

ГИП	Думан	
Нач.отд.	Меленевский	
Н.контр.	Барткевич	
Гл.арх.	Бубвите	
Гл.конст.	Андриевская	
Рук.гр.	Барткевич	
Ст.арх.	Бике	
Пров.	Барткевич	

ТП 903-1-183 КЖИ-МН1-15÷МН1-18

Закладные изделия МН1-15 ÷ МН1-18

Стадия	Масса	Масшт
Р	28,24 46,71 51,47 62,31	

Лист 1 Листов 1

Госстрой Латв. ССР ЛАТГИПРОПРОМ г. Рига

Копировал: Мака Формат 12Г

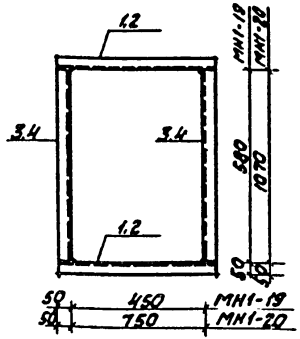

Формат	Зона	Поз.	Обозначение	Наименование	Кол.	Шт.	Прим.
		1	ГОСТ 8278-75	гнутый профиль [60×50×3 ℓ = 550	2	-	1.95 кг
		2	— " —	То же [60×50×3 ℓ = 850	-	2	3.05 "
		3	— " —	То же [60×50×3 ℓ = 580	2	-	2.06 "
		4	— " —	То же [60×50×3 ℓ = 1070	-	2	3.78 "
				Масса изделия кг	8.02	12.66	
				Марка	МН1-19	МН1-20	

1. Сварку элементов МН1-19, МН1-20 между собой выполнять дуговой сваркой электродами типа Э42 ГОСТ 9467-75, толщина шва 4 мм.

Гл. инж. пр.	Думан	
Нач. отд.	Мелневский	
Н. контр.	Барткевич	
Гл. констр.	Андриевская	
Рук. гр.	Барткевич	
Ст. арх.	Бике	
Пров.	Барткевич	

Т.П. 903-1-183 КЖИ-МН1-19, МН1-20

Закладное изделие МН1-19, МН1-20

Стадия	Масса	Масштаб
Р	8,0 кг 12,7 кг	
Лист 1	Листов 1	

Госстрой Пат. ССР ЛАТГИПРОПРОМ г. Рига

Формат 11

Типовой проект 903-1-183 Альбом 25

Инв. № подл. | Подп. и дата | Взам. инв. №

1-1

МН1-24, МН1-25

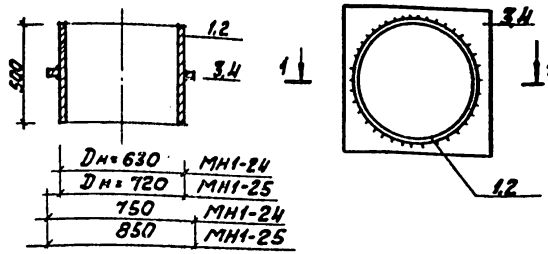

Формат	Зона	Поз.	Обозначение	Наименование	Кол.	Шт.	Прим.
		1	ГОСТ 10704-76	труба Dн = 630 к8	1	-	46.0 кг
		2	— " —	труба Dн = 720 к7	-	1	62.0 "
		3	ГОСТ 19903-74	- 750 к8 ℓ = 750	1	-	35.0
		4		- 850 к8 ℓ = 850	-	1	45.4
				масса изделия кг	81.4	110.2	
				Марка	МН1-24	МН1-25	

Гл. инж. пр.	Думан	
Нач. отд.	Мелневский	
Н. конт.	Барткевич	
Гл. констр.	Андриевская	
Рук. гр.	Барткевич	
Ст. арх.	Бике	
Пров.	Барткевич	

Т.П. 903-1-183 КЖИ-МН1-24, МН1-20

Закладное изделие МН1-24, МН1-25

Стадия	Масса	Масштаб
Р	81.0 107.4	
Лист 1	Листов 1	

Госстрой Пат. ССР ЛАТГИПРОПРОМ г. Рига

Копир. 17077-10 112 Формат 11

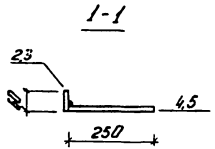

Формат	Зона	Поз.	Обозначение	Наименование	Количество на исполнение					Примечание (масса одного изд)
		1	ГОСТ 5781-75	ф8АI ℓ=200	8	12				0,79
		2	ГОСТ 8509-72	Лист 60×4×680	2	–				1,26
		3	— " —	Лист 60×4×980	–	2				1,82
		4	— " —	Лист 250×4×680	2	–				5,34
		5	— " —	Лист 250×4×980	–	2				7,70
		6	— " —	Лист 60×4×690	2	–				1,28
		7	— " —	Лист 60×4×1180	–	2				2,20
		8	— " —	Лист 250×4×690	2	–				5,41
		9	— " —	Лист 250×4×1180	–	2				9,25
				Масса изделия кг	32,90	51,42				
				Литер						
				Марка	МН1-21	МН1-22				

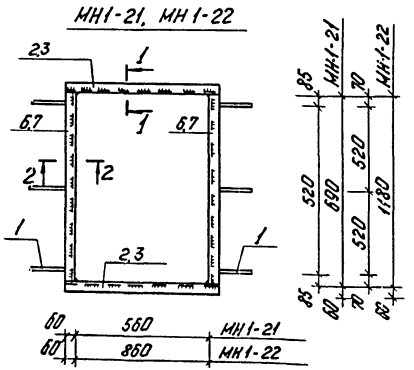

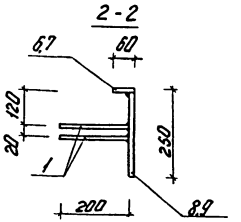

1 Анкера приварить втавр электродуговой сваркой согласно ГН393-78 под слоем флюса.
2 Сварку элементов МН1-21, МН1-22 между собой выполнить дуговой сваркой электродами типа Э42 ГОСТ 9467-75, толщина шва 4 мм.

Гл. инж. пр.	Думан		
Нач. отд.	Меленевский		
Н. контр.	Буйвите		
Гл. арх.	Буйвите		
Гл. констр.	Андреевская		
Рук. гр.	Барткевич		
Ст. арх.	Бике		
Пров.	Барткевич		

ТП 903-1-183 КЖИ-МН-1-21, МН1-22

Закладные изделия МН1-21, МН1-22

Стадия	Масса	Масштаб
Р	32,9 51,4	

Лист 1 Листов 1

Госстрой Латв. ССР
ЛАТГИПРОПРОМ
г. Рига

Копир. 4-17077-10 113 Формат 12

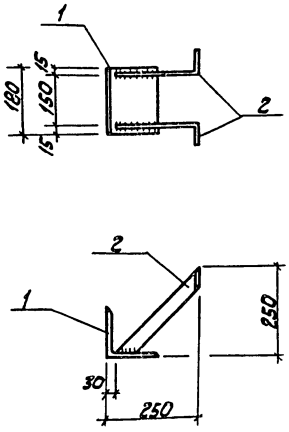

Технические условия на изготовление см. лист КЖИ-ТТ.

Формат	Зона	Поз.	Обозначение	Наименование	Кол.	Примеч.
				МН 1-13		
		1	ГОСТ 8510-78	Уголок равнобокий L 140×10 ℓ=180	1	3,9 кг
		2	ГОСТ 103-78	Сталь полосовая -40×4 ℓ=325	2	0,8 кг
				Итого:		4,7 кг

Гл. инж. пр.	Думан	ТП 903-1-183 КЖИ 1-23		
Нач. отд.	Мележевский	Закладное изделие МН1-23	Стадия: Р	Масса: 4,7 кг
Н. контр.	Барткевич		Масштаб: 1:10	
Гл. констр.	Андриевская		Лист 1	Листов 1
Рук. гр.	Барткевич		Госстрой СССР ЛАТГИПРОПРОМ г. Рига	
Ст. техн.	Зодэ			

Инв. № подл. | Подп. и дата | Взам. инв. №

Альбом 2.5

Типовой проект 903-1-183

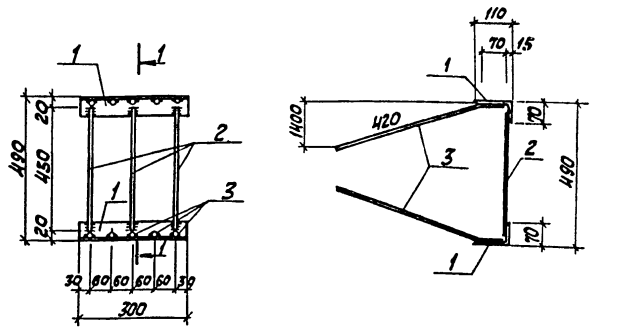

Технические условия на изготовление см. лист КЖИ-ТТ

Формат	Зона	Поз.	Обозначение	Наименование	Кол.	Примеч.
		1	ГОСТ 8510-72	Уголок неравнобокий L 110×70×8 ℓ=300	2	6,6 кг
		2	ГОСТ 5.1459-72*	Арматурная сталь Ф 10 А III ℓ=1450	3	0,9 кг
		3	ГОСТ 5.1459-72*	Арматурная сталь Ф 12 А III ℓ=490	10	1,4 кг
				Итого:		11,9 кг

Гл. инж. пр.	Думан	Т.П. 903-1-183 КЖИ-МН1-28		
Нач. отд.	Мележевский	Закладное изделие МН1-28	Стадия: Р	Масса: 11,9 кг
Н. контр.	Барткевич		Масштаб: 1:10	
Гл. констр.	Андриевская		Лист 1	Листов 1
Рук. гр.	Барткевич		Госстрой СССР ЛАТГИПРОПРОМ г. Рига	
Ст. техн.	Зодэ			

Инв. № подл. | Подп. и дата | Взам. инв. №

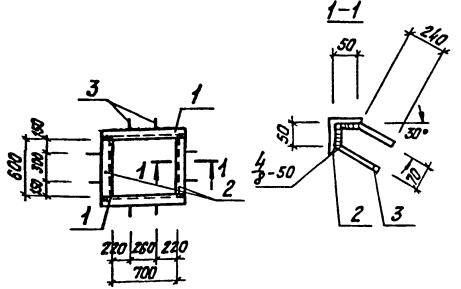

Технические условия на изготовление см. лист КЖИ-ТТ.

Формат	Зона	Поз.	Обозначение	Наименование	Кол.	Примечание
		1	ГОСТ 8509-72	Уголок равнобокий L 63x5 ℓ=826	2	7,9кг
		2	ГОСТ 8509-72	—"— L 63x5 ℓ=600	2	5,8кг
		3	ГОСТ 5781-75	Сталь арматурная Ф8А III ℓ=580	8	1,8кг
				Итого		15,5кг

ТП 903-1-183 КЖИ-МН 1-26

Закладное изделие МН 1-26

Стадия	Масса	Масштаб
Р	15,5кг	

Лист 1 Листов 1

Госстрой Латв. ССР ЛАТГИПРОПРОМ г. Рига

Гип	Думан	
Нач. отд.	Меленевский	
Н. контр.	Барткевич	
Гл. конст.	Андриевский	
Рук. гр.	Барткевич	
Арх.	Блодоне	

Пров. Барткевич. Копир. Тукиш Формат 11

Типовой проект 903-1-183 Альбом 2.5

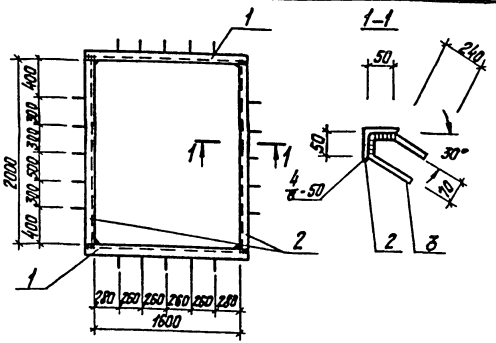

Технические условия на изготовление см. лист КЖИ-ТТ.

Формат	Зона	Поз.	Обозначение	Наименование	Кол.	Примеч.
		1	ГОСТ 8509-72	Уголок равнобокий L 63x5 ℓ=1726	2	16,6кг
		2	ГОСТ 8509-72	—"— L 63x5 ℓ=2000	2	19,2кг
		3	ГОСТ 5781-75	Сталь арматурная Ф8А III ℓ=580	20	4,6кг
				Итого		40,4кг

Взам. инв. №

Подп. и дата

Инв. № подл.

ТП 903-1-183 КЖИ-МН 1-27

Закладное изделие МН 1-27

Стадия	Масса	Масштаб
Р	40,4кг	

Лист 1 Листов 1

Госстрой Латв. ССР ЛАТГИПРОПРОМ г. Рига

ГИП	Думан	
Нач. отд.	Меленевский	
Н. контр.	Барткевич	
Гл. конст.	Андриевский	
Рук. гр.	Барткевич	
Арх.	Блодоне	

Пров. Барткевич. Копир. Тукиш П077-10 115 Формат 11

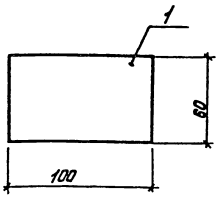

Технические условия на изготовление см. лист КЖИ-ТТ.

Формат	Зона	Поз.	Обозначение	Наименование	Кол.	Примеч.
		1	ГОСТ 103-76	Сталь полосовая $\frac{-60\times8}{\ell=100}$	1	0,4кг

ТП 903-1-183 КЖИ-МС2

Соединительное изделие МС2

Стадия	Масса	Масштаб
Р	0,4кг	1:10

Лист 1 | Листов 1

Госстрой Латв. ССР ЛАТГИПРОПРОМ г. Рига

ГИП	Думан	
Нач. отд.	Меленевский	
Н. контр.	Андриевская	
Гл. контр.	Андриевская	
Рук. гр.	Барткевич	
Ст. инж.	Яковчик	

Пров. Барткевич Копир. Тукиш Формат 11

Типовой проект 903-1-183 Альбом 2.5

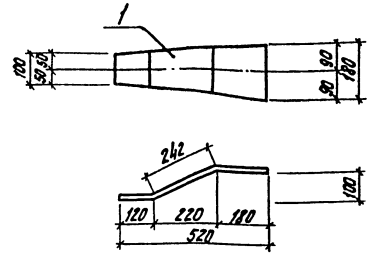

Технические условия на изготовление см. лист КЖИ-ТТ.

Формат	Зона	Поз.	Обозначение	Наименование	Кол.	Примечание
		1	ГОСТ 103-76	Сталь полосовая $\frac{-180\times8}{542}$	1	6,1кг

ТП 903-1-183 КЖИ-МС3

Соединительное изделие МС3

Стадия	Масса	Масштаб
Р	6,1кг	1:10

Лист 1 | Листов 1

Госстрой Латв. ССР ЛАТГИПРОПРОМ г. Рига

ГИП	Думан	
Нач. отд.	Меленевский	
Н. контр.	Андриевская	
Гл. контр.	Андриевская	
Рук. гр.	Барткевич	
Ст. инж.	Яковчик	

Инв. № подл. | Подп. и дата | Взам. инв. №

Пров. Барткевич Копир. Тукиш 17077-10 116 Формат 11

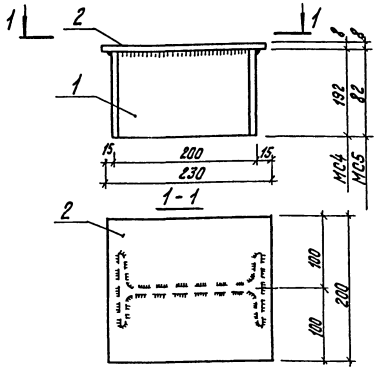

Технические условия на изготовление см. лист КЖИ-ТТ.

Формат	Зона	Поз.	Обозначение	Наименование	Кол.	Примечание
				МС4		
		1	ГОСТ 8239-72	Двутавр $\frac{I\ 20}{e=192}$	1	4,0кг
		2	ГОСТ 103-76	Сталь полосовая $\frac{-200\times8}{e=230}$	1	2,9кг
				МС5		
		1	ГОСТ 8239-72	Двутавр $\frac{I\ 20}{e=82}$	1	1,7кг
		2	ГОСТ 103-76	Сталь полосовая $\frac{-200\times8}{e=230}$	1	2,9к

ТП 903-1-183 КЖИ-МС4; МС5.

Соединительное изделие МС4, МС5

Стадия	Масса	Масштаб
Р	6,9кг 4,6кг	

Лист 1 | Листов 1

Госстрой Латв. ССР ЛАТГИПРОПРОМ г. Рига

ГИП	Думан	
Нач. отд.	Меленевский	
Н. контр.	Андриевский	
Гл. конст.	Андриевский	
Рук. гр.	Бартковский	
Ст. инж.	Яковчик	

Пров. Бартковский — Копир. Тукиш Формат 11

Типовой проект 903-1-183 Альбом 2.5

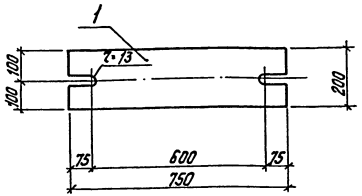

Технические условия на изготовление см. лист КЖИ-ТТ.

Формат	Зона	Поз.	Обозначение	Наименование	Кол.	Примечание
		1	ГОСТ 103-76	Сталь полосовая $\frac{-200\times20}{e=750}$	1	23,6кг

ТП 903-1-183 КЖИ-МС6

Соединительное изделие МС6

Стадия	Масса	Масштаб
Р	23,6кг	1:10

Лист 1 | Листов 1

Госстрой Латв. ССР ЛАТГИПРОПРОМ г. Рига

ГИП	Думан	
Нач. отд.	Меленевский	
Н. контр.	Андриевский	
Гл. конст.	Андриевский	
Рук. гр.	Бартковский	
Ст. инж.	Яковчик	

Инв. № подл. | Подп. и дата | Взам. инв. №

Пров. Бартковский — Копир. Тукиш 17077-10 11 Формат 11

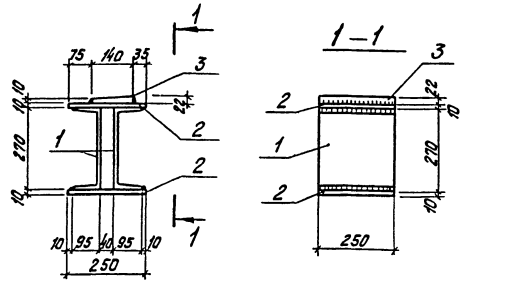

Технические условия на изготовление см. лист КЖИ-ТТ

Формат	Зона	Поз.	Обозначение	Наименование	Кол.	Примеч.
		1	ГОСТ 8240-72	Швеллер [27 / l = 250	2	13,8кг
		2	ГОСТ 82-70*	Сталь широкополосная −250×10 / l = 250	2	9,8кг
		3	ГОСТ 103-76	Сталь полосовая −140×22 / l = 250	1	6,0кг

ТП 903-1-183 КЖИ-МС7

Стадия	Масса	Масштаб	
Р	29,6кг	1:10	
Лист 1	Листов 1		

Столик МС7

Госстрой СССР ЛАТГИПРОПРОМ г. Рига

ГИП	Думан
Нач. отд.	Мелеревский
Н. контр.	Андриевский
Гл. констр.	Андриевский
Рук. гр.	Барткевич
Ст. инж.	Яковчик

Пров. Барткевич Копир. Тухиш Формат 11

Типовой проект 903-1-183 Альбом 2.5

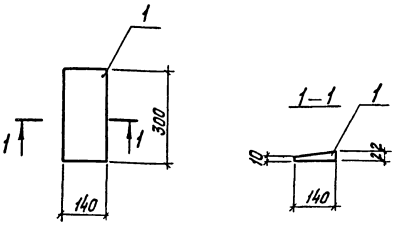

Технические условия на изготовление см. лист КЖИ-ТТ

Формат	Зона	Поз.	Обозначение	Наименование	Кол.	Примеч.
		1	ГОСТ 103-76	Сталь полосовая −140×22 / l = 300	1	7,3кг

Инв. № подл. | Подп. и дата | Взам. инв. №

ТП 903-1-183 КЖИ-МС8

Стадия	Масса	Масштаб	
Р	7,3кг	1:10	
Лист 1	Листов 1		

Соединительное изделие МС 8

Госстрой СССР ЛАТГИПРОПРОМ г. Рига

ГИП	Думан
Нач. отд.	Мелеревский
Н. контр.	Андриевский
Гл. констр.	Андриевский
Рук. гр.	Барткевич
Ст. инж.	Яковчик

Пров. Барткевич Копир. Тухиш Формат 11

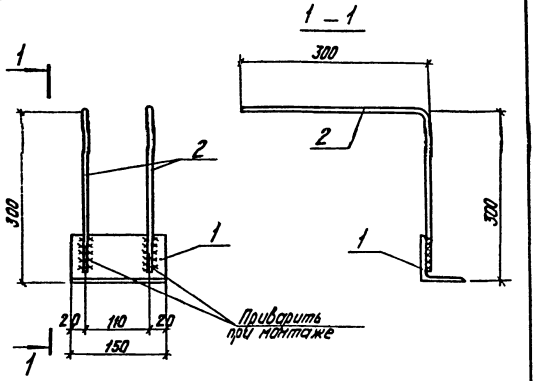

Технические условия на изготовление см. лист КЖИ-ТТ.

Формат	Зона	Поз.	Обозначение	Наименование	Кол.	Примеч.
		1	ГОСТ 8509-72	Сталь угловая равнобокая L 75x6 ℓ=150	1	1,0кг
		2	ГОСТ 5781-75	Сталь арматурная Ф10 А I ℓ=590	2	0,7кг

ТП 903-1-183 КЖИ-МС9

Соединительное изделие МС9

Стадия	Масса	Масштаб
Р	1,7кг	1:5

Лист 1 Листов 1

Госстрой Латв. ССР ЛАТГИПРОПРОМ г. Рига

ГИП Думан
Нач.отд. Меленевский
Н.контр. Андриевская
Гл.конст. Андриевская
Рук.гр. Барткевич
Ст.инж. Яковчик

Пров. Барткевич Копир. Тукиш Формат 11

Типовой проект 903-1-183 Альбом 2.5

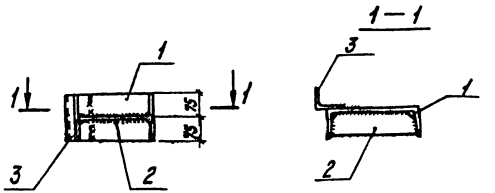

Технические условия на изготовление см. лист КЖИ-ТТ.

Формат	Зона	Поз.	Обозначение	Наименование	Кол.	Примеч.
		1	ГОСТ 8240-72	Швеллер С30 ℓ=150	1	4,8кг
		2	ГОСТ 103-76	Сталь полосовая - 95x6 ℓ=280	1	1,3кг
		3	ГОСТ 8509-72	Сталь угловая равнобокая L 75x6 ℓ=150	1	1,0кг

ТП 903-1-183 КЖИ-МС10

Соединительное изделие МС10

Стадия	Масса	Масштаб
Р	7,1кг	1:10

Лист 1 Листов 1

Госстрой Латв. ССР ЛАТГИПРОПРОМ г. Рига

ГИП Думан
Нач.отд. Меленевский
Н.контр. Андриевская
Гл.конст. Андриевская
Рук.гр. Барткевич
Ст.инж. Яковчик

Взам. инв.№ Подп. и дата Инв. № подл.

Пров. Барткевич Копир. Тукиш 17077-10 119 Формат 11

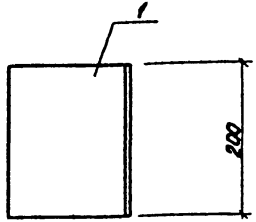

Формат	Зона	Поз.	Обозначение	Наименование	Кол.	Примеч.
			ГОСТ 8510-72	Сталь угловая неравнобокая L160×100×9 ℓ=300	1	3,6 кг

Т.П. 903-1-183		КЖИ-МС 11	
Соединительное изделие МС 11	Стадия: Р	Масса: 3,6 кг	Масштаб: 1:5
	Лист	Листов 1	
	Госстрой Латв. ССР ЛАТГИПРОПРОМ г. Рига		

Гл. инж. пр.	Думан	
Нач. отд.	Меленевский	
Н. контр.	Андриевская	
Гл. констр.	Андриевская	
Рук. гр.	Барткевич	
Ст. чж.	Яковчик	

Пров. Барткевич

Копир.

Формат 11

Типовой проект 903-1-183 Альбом 2.5

Инв. № подл. | Подп. и дата | Взам. инв. №

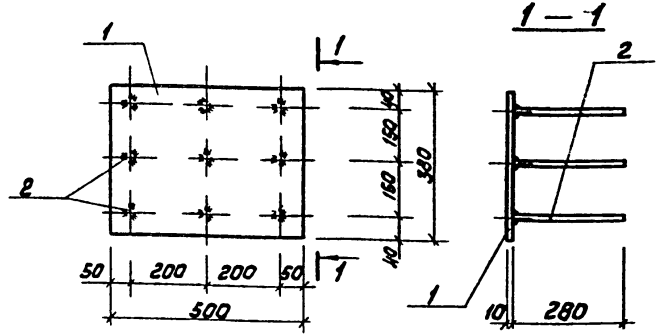

Технические требования по изготовлению изделия см. лист КЖИ-ТТ

Формат	Зона	Поз.	Обозначение	Наименование	К-во	Примеч.
				МН 32		
		1	ГОСТ 103-76	Сталь полосовая - 10×380 ℓ=500	1	14,9 кг
		2	ГОСТ 5781-75	Сталь арматурная ф 8 А-III ℓ=280	9	1,0 кг

Т.П. 903-1-183		КЖИ-МН32	
Закладное изделие МН 32	Стадия: Р	Масса: 15,9 кг	Масштаб:
	Лист	Листов 1	
	Госстрой Латв. ССР ЛАТГИПРОПРОМ г. Рига		

Гл. инж. пр.	Думан	
Нач. отд.	Меленевский	
Н. кон. пр.	Андриевская	
Гл. констр.	Андриевская	
Рук. гр.	Барткевич	
Инж.	Кузнецова	

Пров. Барткевич

Копир. 17077-10 120

Формат 11

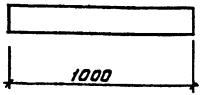

Технические требования по изготовлению изделия см. лист КЖИ-ТТ

Формат	Зона	Поз.	Обозначение	Наименование	Кол.	Примеч.
				МН2		
		б.п.	ГОСТ 10704-76	Труба ф108×3,5 ℓ=1000	1.	9,0кг
				МН3		
		б.п.	ГОСТ 10704-76	Труба ф133×3,5 ℓ=1000	1	11,2кг
				МН4		
		б.п.	ГОСТ 8240-72	Швеллер С12 ℓ=1000	1	10,4кг
				МН5		
		б.п.	ГОСТ 3262-75	Труба ф100×4 ℓ=1000	1	10,9кг

ТП 903-1-183 КЖИ-МН2, МН3, МН4, МН5

Закладное изделие МН2, МН3, МН4, МН5

Гл.инж.пр.	Думан	
Нач.отд.	Меленевский	
Н.контр.	Андриевская	
Гл.конст.	Андриевская	
Рук.гр.	Барткевич	
Инж.	Кузнецова	

Стадия	Масса	Масштаб
Р	9,0кг 11,2кг 10,4кг 10,9кг	
Лист 1	Листов 1	

Госстрой Латв. ССР ЛАТГИПРОПРОМ г. Рига

Провер. Барткевич Копир. формат 11

Типовой проект 903-1-183 альбом 2,5

Взам. инв.№ | Подп. и дата | Инв.№ подл.

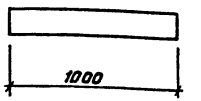

Техническое требование по изготовлению изделия см. лист КЖИ-ТТ

Формат	Зона	Поз.	Обозначение	Наименование	К-во	Примеч.
				МН10		
		б.п.	ГОСТ 3262-75	Труба ф36×2,5 ℓ=300	1	0,6кг
				МН12		
		б.п.	ГОСТ 3262-75	Труба ф80×3,5 ℓ=1000	1	7,3кг
				МН13		
		б.п.	ГОСТ 3262-75	Труба ф70×3,2 ℓ=1000	1	5,7кг

ТП 903-1-183 КЖИ-МН10, МН12, МН13

Закладное изделие МН10, МН12, МН13

Гл.инж.пр.	Думан	
Нач.отд.	Меленевский	
Н.контр.	Андриевская	
Гл.конст.	Андриевская	
Рук.гр.	Барткевич	
Инж.	Кузнецова	

Стадия	Масса	Масштаб
Р	0,6кг 7,3кг 5,7кг	
Лист 1	Листов 1	

Госстрой Латв. ССР ЛАТГИПРОПРОМ г. Рига

Провер. Барткевич Копир. 17077-10 123 формат 11

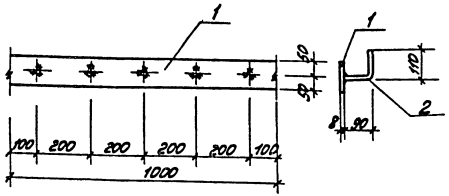

Технические требования по изготовлению изделия см. лист КЖИ-ТТ.

Форм.	Зона	Поз.	Обозначение	Наименование	Кол.	Примечание
				МН 7		
		1	ГОСТ 103-76	Сталь полосовая – 100×8 ℓ=1000	1	6,3кг
		2	ГОСТ 5781-75	Сталь арматурная ф8А III ℓ=200	5	0,4кг

ТП 903-1-183 КЖИ-МН7

Закладное изделие МН 7

		Стадия	Масса	Масштаб
ГИП	Думан	Р	6,1кг	1:10
Нач.отд.	Карпенков			
Н.контр.	Кобелев	Лист 1	Листов 1
Гл.констр.	Кобелев	ГОССТРОЙ Латв.ССР ЛАТГИПРОПРОМ 2 Рига	
Рук.гр.	Сартаков		
Инж.	Кузнецова		

Копировал: Формат А4

Типовой проект 903-1-183 Альбом 2.5

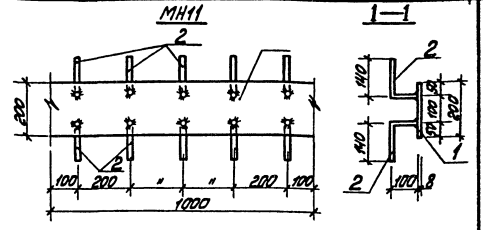

Технические требования по изготовлению изделия см. лист КЖИ-ТТ.

Форм.	Зона	Поз.	Обозначение	Наименование	Кол.	Примечание
				МН 11		
		1	ГОСТ 103-76	Полоса-200×8 ℓ=1000	1	12,56кг
		2	ГОСТ 5781-75	Арматурная сталь ф8А II ℓ=240	10	0,94кг

ТП 903-1-183 КЖИ-МН11

Закладное изделие МН 11

		Стадия	Масса	Масштаб
ГИП	Думан	Р	13,5кг	1:10
Нач.отд.	Карпенков			
Н.контр.	Кобелев	Лист 1	Листов 1
Гл.констр.	Кобелев	ГОССТРОЙ Латв.ССР ЛАТГИПРОПРОМ 2 Рига	
Рук.гр.	Сартаков		
Инж.	Кузнецова		

Инв.№ подл. | Подп. и дата | Взам.инв.№

Пров. Барткевич Копировал: Формат А4

Типовой проект 903-1-183 Альбом 2.5

МН8

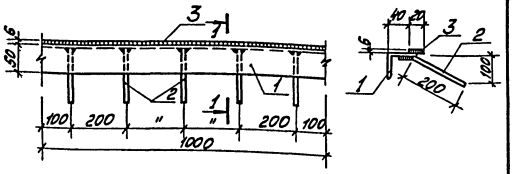

1. Технические требования по изготовлению изделия см. лист КЖИ-7Т.

Формат	Зона	Поз.	Обозначение	Наименование	Кол.	Примечание
				МН8		
		1	ГОСТ 8509-72	Уголок L 50×5; ℓ=1000	1	3,8 кг
		2	ГОСТ 5781-75	Арматурная сталь ф 8А III ℓ=240	5	0,5 кг
		3	ГОСТ 103-76	Полоса-20×6, ℓ=1000	1	0,9 кг

ТП 903-1-183 КЖИ-МН8

Закладное изделие МН8

Стадия	Масса	Масштаб
Р	5,3кг	1:10

Лист 1 Листов 1

Госстрой Латв. ССР ЛАТГИПРОПРОМ г. Рига

ГИП Думан; Нач. отд. Стрекалов; Н. конт. Барткевич; Гл. конт. Барткевич; Нач. сект. Абрамов; Рук. гр. Кузнецова; Инж. Кузнецова

Копировал: Маса Формат 11Б

Пров. Барткевич

МН9

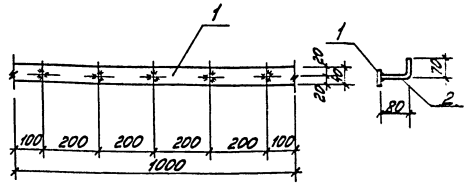

Технические требования по изготовлению изделия см. лист КЖИ-7Т.

Формат	Зона	Поз.	Обозначение	Наименование	Кол.	Примечание
				МН9		
		1	ГОСТ 103-76	Сталь полосовая -40×4 ℓ=1000	1	1,25 кг
		2	ГОСТ 5781-75	Сталь арматурная ф 8А III ℓ=150	5	0,3 кг

Инв. № подл. | Подп. и дата | Взам. инв. №

ТП 903-1-183 КЖИ-МН9

Закладное изделие МН9

Стадия	Масса	Масштаб
Р	1,56кг	1:10

Лист 1 Листов 1

Госстрой Латв. ССР ЛАТГИПРОПРОМ г. Рига

ГИП Думан; Нач. отд. Стрекалов; Н. конт. Барткевич; Гл. конт. Барткевич; Нач. сект. Абрамов; Рук. гр. Кузнецова; Инж. Кузнецова

Копировал: Маса Формат 11Б

Пров. Барткевич

МН 14

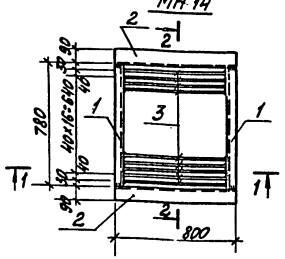
2
2
1
3
1
780
40
40
40

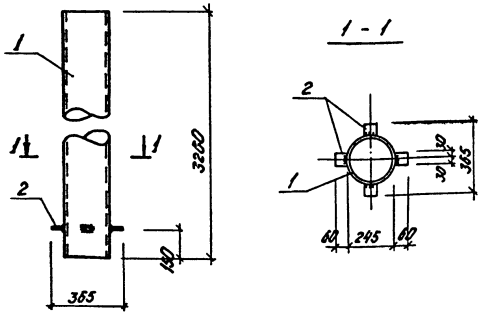

Технические условия по изготовлению изделия см. лист КЖИ-ТТ.

Формат	Зона	Поз.	Обозначение	Наименование	К-во	Примеч.
				МН 16		
		1	ГОСТ 10704-76*	Труба ф245×5 ℓ=3260	1	96,5 кг
		2	ГОСТ 103-76	сталь полосовая -10×60 ℓ=60	4	0,6 кг
				Итого:		97,1 кг

Гл. инж. пр.	Думан		ТП 903-1-183 КЖИ-МН16
Нач. отд.	Меленевский		Закладное изделие МН 16
Н. контр.	Андриевская		Стадия: Р; Масса: 97,1 кг; Масштаб:
Гл. контр.	Андриевская		Лист 1; Листов 1
Рук. гр.	Барткевич		Госстрой Латв. ССР ЛАТГИПРОПРОМ г. Рига
Инж.	Кузнецова		
Пров.	Барткевич		Копир. 451- Формат

Альбом 2.5

Типовой проект 903-1-183

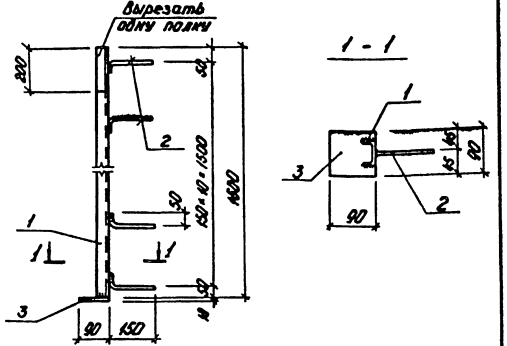

Технические условия по изготовлению изделия см. лист КЖИ-ТТ.

Формат	Зона	Поз.	Обозначение	Наименование	К-во	Примеч.
				МН 18		
		1	ГОСТ 8240-72	Швеллер С6,5 ℓ=1600	1	9,5 кг
		2	ГОСТ 5781-75	сталь арматурная ф8А III ℓ=200	11	0,9 кг
		3	ГОСТ 103-76	сталь полосовая -10×90 ℓ=90	1	0,7 кг
				Итого:		11,1 кг

Гл. инж. пр.	Думан		ТП 903-1-183 КЖИ-МН18
Нач. отд.	Меленевский		Закладное изделие МН 18
Н. контр.	Андриевская		Стадия: Р; Масса: 11,1 кг; Масштаб:
Гл. контр.	Андриевская		Лист 1; Листов 1
Рук. гр.	Барткевич		Госстрой Латв. ССР ЛАТГИПРОПРОМ г. Рига
Инж.	Кузнецова		
Пров.	Барткевич		Копир. 451- 17077-10 127 Формат

Взам. инв. №

Подп. и дата

Инв. № подл.

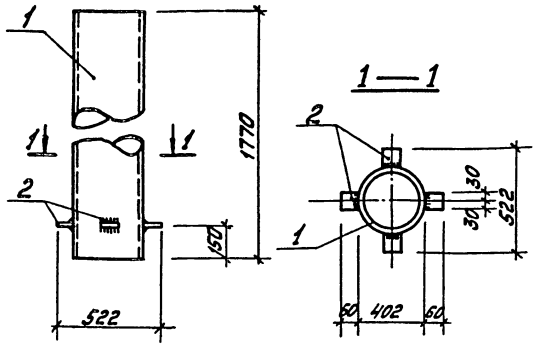

Технические условия по изготовлению изделия см. лист КЖИ-ТТ

Форм.	Зона	Поз.	Обозначение	Наименование	Кол.	Прим.
				МН19		
		1	ГОСТ 10704-76*	Труба ф 402×5 l=1770	1	86,7кг
		2	ГОСТ 103-76	Сталь полосовая -10×60 l=60	4	0,6кг
				Итого:		87,3кг

ГИП	Думан		
Нач.отд.	Меленевская		
Н.контр.	Андриевская		
Гл.конст.	Андриевская		
Рук.гр.	Барткевич		
Инж.	Кузнецова		

ТП 903-1-183 КЖИ-МН19

Закладное изделие МН19

Стадия	Масса	Масшт.
Р	87,3кг	

Лист 1 Листов 1

Госстрой Латв.ССР ЛАТГИПРОПРОМ г. Рига

Пров. Барткевич Копировал: Формат 11В

Типовой проект 903-1-183 Альбом 2.5

Взам.инв.№ | Подп. и дата | Инв.№ подл.

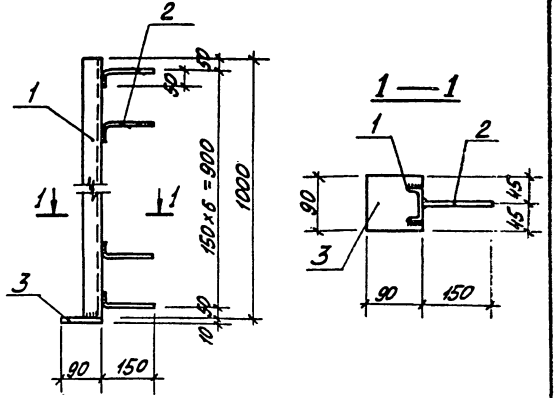

Технические условия по изготовлению изделия см. лист КЖИ-ТТ.

Форм.	Зона	Поз.	Обозначение	Наименование	Кол.	Прим.
				МН19		
		1	ГОСТ 8240-72	Швеллер L6,5 l=1000	1	5,9кг
		2	ГОСТ 5781-75	Сталь арматурная ф8А III l=200	7	0,6кг
		3	ГОСТ 103-76	Сталь полосовая -10×90 l=90	1	0,7кг
				Итого		7,2кг

ГИП	Думан		
Нач.отд.	Меленевская		
Н.контр.	Андриевская		
Гл.конст.	Андриевская		
Рук.гр.	Барткевич		
Инж.	Кузнецова		

ТП 903-1-183 КЖИ-МН20

Закладное изделие МН 20

Стадия	Масса	Масшт.
Р	7,2кг	

Лист 1 Листов 1

Госстрой Латв.ССР ЛАТГИПРОПРОМ г. Рига

Пров. Барткевич Копировал: Формат 11В

17077-10 128

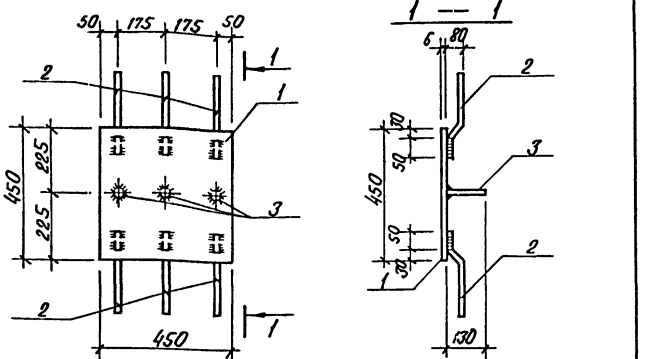

Технические требования по изготовлению изделия см. лист КЖИ-ТТ.

Формат	Зона	Поз.	Обозначение	Наименование	К-во	Примеч.
				МН 21		
		1	ГОСТ 103-76	сталь полосовая -450х6 ℓ=450	1	10,6 кг
		2	ГОСТ 5781-75	сталь арматурная ф8АIII ℓ=290	6	0,7 кг
		3	То же	То же ф8АIII ℓ=130	3	0,2 кг

Гл.инж.пр.	Думан		ТП 903-1-183	КЖИ-МН21	
Нач.отд.	Меленевский		Закладное изделие МН21	Стадия	Масса	Масштаб
Н.контр.	Андреевская			Р	11,5кг	
Гл.констр.	Андреевская			Лист 1	Листов 1	
Рук.гр.	Барткевич			Госстрой Латв. ССР ЛАТГИПРОПРОМ г. Рига		
Инж.	Кузнецова					

Пров. Барткевич Копир. Формат 11

Типовой проект 903-1-183 Альбом 2.5

МН 17

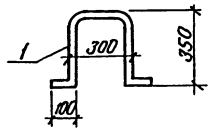

МН 27; МН28; МН33

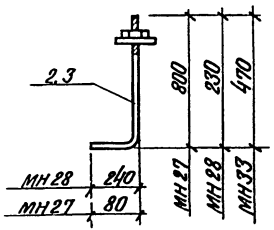

Технические требования по изготовлению изделия см. лист КЖИ-ТТ.

Формат	Зона	Поз.	Обозначение	Наименование	К-во	Примеч.
				МН 17		
		1	ГОСТ 5781-75	сталь арматурная ф20АI ℓ=1200	1	3,0 кг
				МН 28; МН 33		
		2	ГОСТ 5781-75	сталь арматурная ф12АI ℓ=410	1	0,5 кг
				МН 27		
		3	ГОСТ 5781-75	сталь арматурная ф20АI ℓ=880	1	2,2 кг

Инв.№ подл. | Подп. и дата | Взам.инв.№

Гл.инж.пр.	Думан		ТП 903-1-183	КЖИ-МН17; МН27; МН28; МН33	
Нач.отд.	Меленевский		Закладное изделие МН17; МН27; МН28; МН33	Стадия	Масса	Масштаб
Н.контр.	Андреевская			Р	3,0кг 0,5кг 2,2кг	
Гл.констр.	Андреевская			Лист 1	Листов 1	
Рук.гр.	Барткевич			Госстрой Латв. ССР ЛАТГИПРОПРОМ г. Рига		
Инж.	Кузнецова					

Пров. Барткевич Копир. В.Орел-17077-10 129 Формат 11

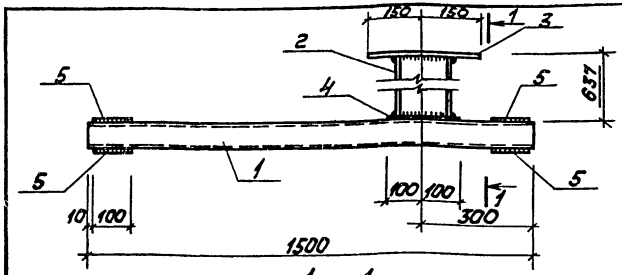

1 — 1

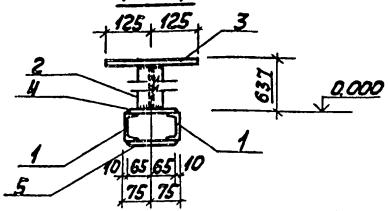

Технические требования по изготовлению изделия см. лист КЖИ-ТТ.

Формат	Зона	Поз.	Обозначение	Наименование	К-во	Примеч.
				МН 22		
		1	ГОСТ 8240-72	Швеллер [6,5 ℓ=1500	2	17,7кг
		2	ГОСТ 8239-72	Двутавровая балка I 14 ℓ=617	1	8,5 кг
		3	ГОСТ 103-76	Сталь полосовая 10×250 ℓ=300	1	5,9 кг
		4	То же	То же - 10×130 ℓ=200	1	2,0 кг
		5	— " —	— " — - 10×130 ℓ=100	4	4,1 кг

Т. П. 903-1-183 КЖИ-МН22

Закладное изделие МН22

Стадия	Масса	Масштаб
Р	38,2кг	
Лист 1	Листов 1	

Госстрой Латв.ССР ЛАТГИПРОПРОМ г. Рига

Гл. инж. пр.	Думан	
Нач. отд.	Меленевский	
Н. контр.	Андриевская	
Гл. констр.	Андриевская	
Рук. гр.	Барткевич	
Инж.	Кузнецова	

Пров. Барткевич Копир. Формат 11

Типовой проект 903-1-183 Альбом 25

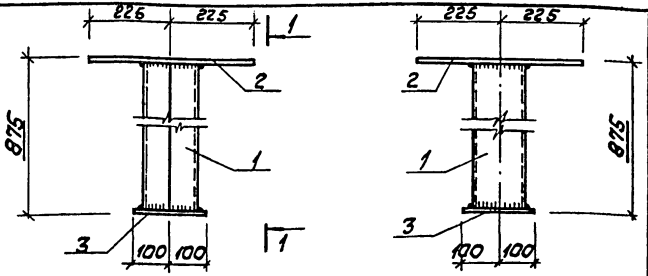

Технические требования по изготовлению изделия см. лист КЖИ-ТТ.

Формат	Зона	Поз.	Обозначение	Наименование	К-во	Прим.
				МН 23		
		1	ГОСТ 8240-72	Швеллер [14 ℓ=855	2	21,1кг
		2	ГОСТ 103-76	Сталь полосовая - 10×450, ℓ=450	1	15,9кг
		3	То же	То же - 10×200, ℓ=200	1	3,2кг

Инв. № подл. | Подп. и дата | Взам. инв. №

Т. П. 903-1-183 КЖИ-МН23

Закладное изделие МН23

Стадия	Масса	Масштаб
Р	40,2кг	
Лист 1	Листов 1	

Госстрой Латв.ССР ЛАТГИПРОПРОМ г. Рига

Гл. инж. пр.	Думан	
Нач. отд.	Меленевский	
Н. контр.	Андриевская	
Гл. констр.	Андриевская	
Рук. гр.	Барткевич	
Инж.	Кузнецова	

Пров. Барткевич Копир. 17077-10 130 Формат 11

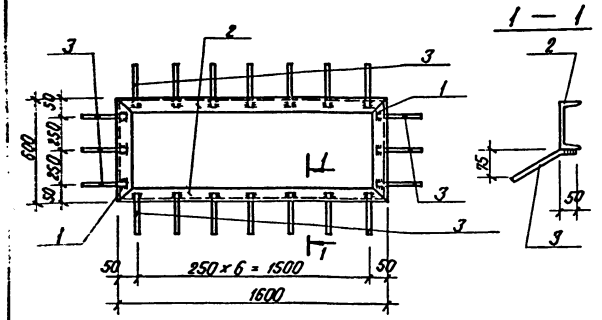

Технические требования по изготовлению изделия см. лист КЖИ-ТТ

Формат	Зона	Поз.	Обозначение	Наименование	К-во	Примеч.
				МН 24		
		1	ГОСТ 8240-72	Швеллер [14 ℓ=600	2	14,8 кг
		2	То же	То же [14 ℓ=1600	2	39,4 кг
		3	ГОСТ 5781-75	Сталь арматурная ф8 AIII ℓ=200	20	1.6 кг

			ТП 903-1-183	КЖИ-МН 24	
Гл.инж.пр.	Думан		Закладное изделие МН 24	Стадия: Р; Масса: 55,8 кг; Масштаб:	
Нач.отд.	Меленевский			Лист 1; Листов 1	
Н.контр.	Андриевская			Госстрой Латв. ССР ЛАТГИПРОПРОМ г. Рига	
Гл.констр.	Андриевская				
Рук.гр.	Барткевич				
Инж.	Кузнецова				

Пров. Барткевич Ки. р. В.Оуп- Формат 11

Типовой проект 903-1-183 Альбом 2.5

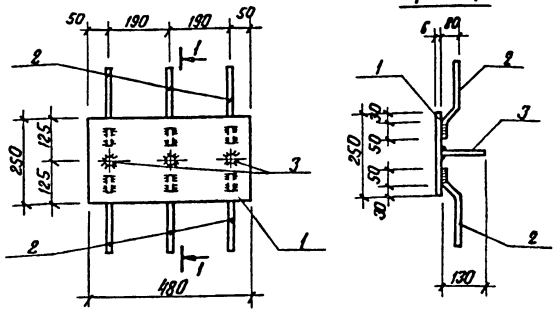

Технические требования по изготовлению изделия см. лист КЖИ-ТТ.

Формат	Зона	Поз.	Обозначение	Наименование	К-во	Примеч.
				МН 25		
		1	ГОСТ 103-76	Сталь полосовая -250×6 ℓ=480	1	5,7 кг
		2	ГОСТ 5781-75	Сталь арматурная ф8 AIII ℓ=290	6	0.7 кг
		3	То же	То же ф8 AIII ℓ=130	3	0.2 кг

Инв.№ подл. | Подп. и дата | Взам. инв.№

			ТП 903-1-183	КЖИ-МН 25	
Гл.инж.пр.	Думан		Закладное изделие МН 25	Стадия: Р; Масса: 6.8 кг; Масштаб:	
Нач.отд.	Меленевский			Лист 1; Листов 1	
Н.контр.	Андриевская			Госстрой Латв. ССР ЛАТГИПРОПРОМ г. Рига	
Гл.констр.	Андриевская				
Рук.гр.	Барткевич				
Инж.	Кузнецова				

Пров. Барткевич Копир. В.Оуп- ПО77-10 131 Формат 11

Типовой проект 903-1-183 Альбом 2.5

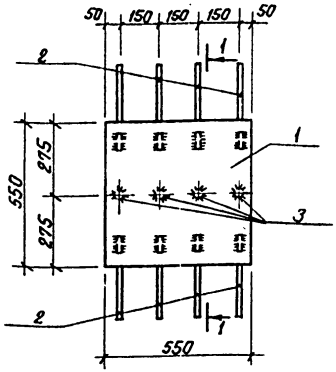

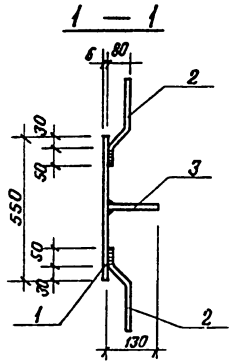

Технические требования по изготовлению изделия ст. лист КЖИ-ТТ.

Формат	Зона	Поз.	Обозначение	Наименование	К-во	Примеч.
				МН 26		
		1	ГОСТ 103-76	Сталь полосовая - 550×10 l=550	1	23,7 кг
		2	ГОСТ 5781-75	Сталь арматурная ф8А III l=290	8	1,0 кг
		3	То же	То же ф8А III l=130	4	0,2 кг

Гл. инж. пр.	Думан		
Нач. отд.	Меленевский		
Н. контр.	Андриевская		
Гл. констр.	Андриевская		
Рук. гр.	Барткевич		
Инж.	Кузнецова		

ТП 903-1-183 КЖИ-МН26

Закладное изделие МН26

Стадия	Масса	Масштаб
Р	24,9 кг	

Лист 1 Листов 1

Госстрой Латв. ССР ЛАТГИПРОПРОМ г. Рига

Формат 11

Типовой проект 903-1-183 Альбом 2.5

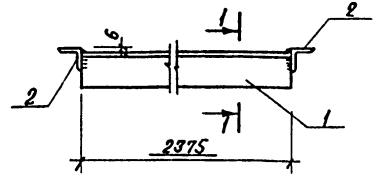

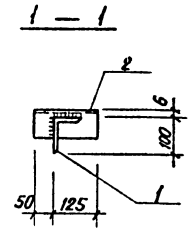

Технические требования по изготовлению изделия ст. лист КЖИ-ТТ.

Формат	Зона	Поз.	Обозначение	Наименование	К-во	Примеч.
				МН 29		
		1	ГОСТ 8510-72	Сталь угловая неравнополочная L 100×63×6 l=2375	1	17,9 кг
		2	ГОСТ 8509-72*	Сталь угловая равнополочная L 63×6 l=175	2	2,0 кг

Взам. инв. №

Подп. и дата

Инв. № подл.

Гл. инж. пр.	Думан		
Нач. отд.	Меленевский		
Н. контр.	Андриевская		
Гл. констр.	Андриевская		
Рук. гр.	Барткевич		
Инж.	Кузнецова		

ТП 903-1-183 КЖИ-МН29

Закладное изделие МН29

Стадия	Масса	Масштаб
Р	19,9 кг	

Лист 1 Листов 1

Госстрой Латв. ССР ЛАТГИПРОПРОМ г. Рига

Пров. Барткевич Копир. 17077-10 132 Формат 11

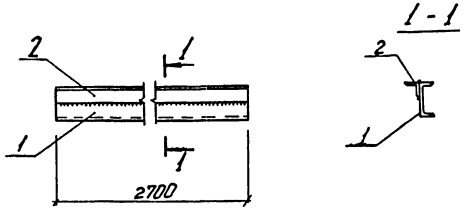

Технические требования по изготовлению изделия см. лист КЖИ-ТТ.

Позиция	Зона	Поз.	Обозначение	Наименование	К-во	Примеч.
				МН30		
		1	ГОСТ 8240-72	Швеллер [10 ℓ=2700	1	23,2 кг
		2	ГОСТ 8509-72*	Сталь угловая равнополочная L50×5 ℓ=2700	1	10,2 кг

Гл.инж.пр.	Ачкан		ТП 903-1-183		КЖИ-МН30	
Нач.отд.	Корженевич		Закладное изделие МН30		Стадия	Масса	Масштаб
Гл.констр.	Гринштейн				Р	33,4кг	
Инженер	Дорошевич				Лист 1	Листов 1	
Рук.гр.	Барткевич				Госстрой Латв.ССР ЛАТГИПРОПРОМ г. Рига		
Инж.	Кузнецова						
Пров.	Барткевич		Копир.		Формат		

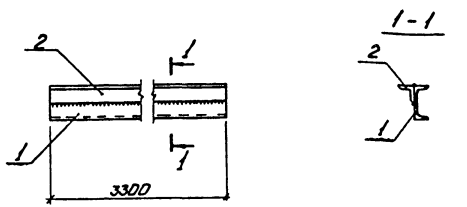

Технические требования по изготовлению изделия см. лист КЖИ-ТТ.

Позиция	Зона	Поз.	Обозначение	Наименование	К-во	Примеч.
				МН31		
		1	ГОСТ 8240-72	Швеллер [10 ℓ=3300	1	28,4 кг
		2	ГОСТ 8509-72*	Сталь угловая равнополочная L50×5 ℓ=3300	1	12,5 кг

Гл.инж.пр.	Ачкан		ТП 903-1-183		КЖИ-МН31	
Нач.отд.	Корженевич		Закладное изделие МН31		Стадия	Масса	Масштаб
Гл.констр.	Гринштейн				Р	40,9кг	
Инженер	Дорошевич				Лист 1	Листов 1	
Рук.гр.	Барткевич				Госстрой Латв.ССР ЛАТГИПРОПРОМ г. Рига		
Инж.	Кузнецова						
Пров.	Барткевич		Копир. 477-17077-10		133 Формат		

Инв.№ подл. | Подп. и дата | Взам.инв.№

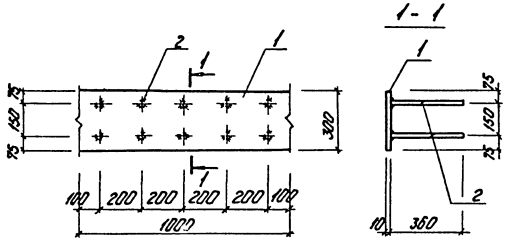

Технические требования по изготовлению изделия см. лист КЖИ-ТТ.

Позиция	Обозначение	Наименование	Кол.	Прим.
		МН34		
1	ГОСТ 103-76	Сталь полосовая -300×10 ℓ=1000	1	23,6 кг
2	ГОСТ 5781-75	Сталь арматурная ⌀12 AII ℓ=360	10	3,3 кг

ТП 903-1-183 КЖД-МН34

Закладное изделие МН34

Стадия	Масса	Масштаб
Р	28,9кг	
Лист 1	Листов 1	

Латгипропром г. Рига

Копир. 491- Формат А4

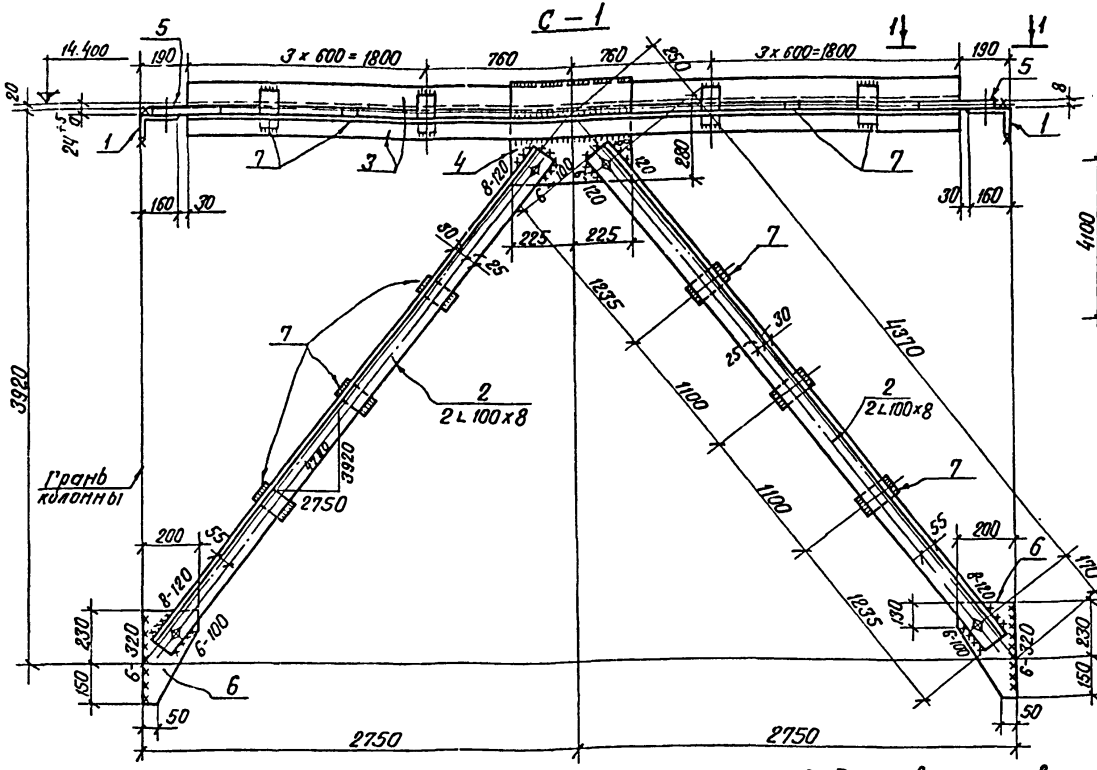

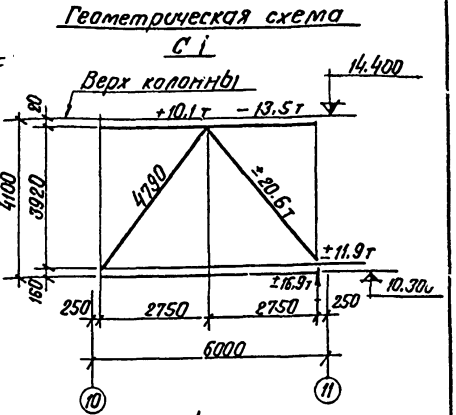

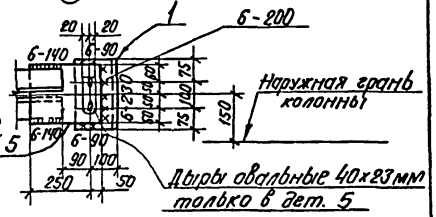

1. Материал конструкций сталь марки ВСт3 кп2 для сварных конструкций по ГОСТ 380-71*.
2. Все отверстия сверлить d=23
3. Сварные швы h=6мм, кроме оговоренных.
4. Дополнительные указания см. лист КЖИ-ТТ.

Формат	Зона	Поз.	Обозначение	Наименование	Кол.	Примеч.
		1	ГОСТ 8510-72	Сталь угловая неравнополк. L 150×100×9, ℓ = 250	2	9.0
		2	ГОСТ 8509-72*	Сталь угловая равнополочн. L 100×8, ℓ = 4470	4	218.0
		3	То же	Сталь угловая равнополочн. L 90×7, ℓ = 5120	2	98.0
		4	ГОСТ 19903-74	Сталь листовая -330×6	1	11.0
		5	То же	То же -220×8, 300	2	8.6
		6	"	" -200×8, 380	2	9.0
		7	"	" -80×8, 120	12	7.0
				Наплавленный металл	2%	7.0

Гл. инж. пр.	Думан		
Нач. отд.	Мелеиевский		
Н. контр.	Андриевская		
Гл. констр.	Андриевская		
Рук. гр.	Барткевич		
Ст. инж.	Яковчик		

ТП 903-1-183 КЖИ-С1

Связь С1

Стадия	Масса	Масштаб
Р	367.6	
Лист 1	Листов 1	

Госстрой Латв. ССР
ЛАТГИПРОПРОМ
г. Рига

Инв. № подл. 17077-10 135 Альбом 20

С2; С2к

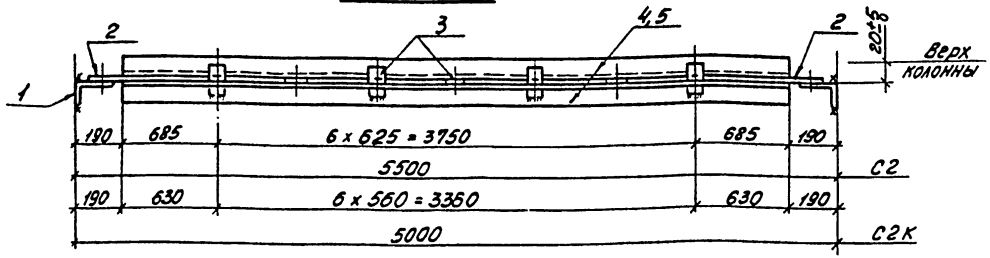

1 — 1

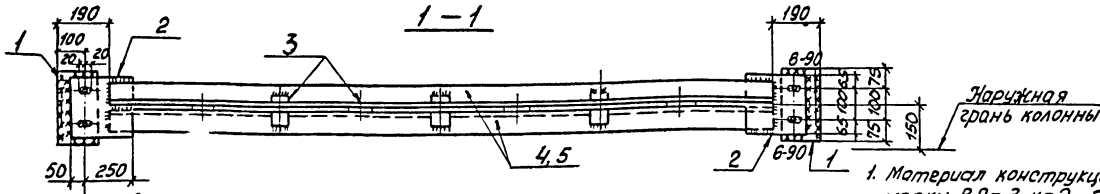

Овальные дыры 40x23мм только в дет. 2
в дет. 1 дыры d=23мм

1. Материал конструкций сталь марки ВСт.3 кп2 для сварных конструкций по ГОСТ 380-71*
2. Сварные швы h=6 мм, кроме оговоренных.
3. Все отв. сверлить d=23мм
4. Дополнительные указания см. лист КЖИ-ТТ.

Формат	Зона	Поз.	Обозначение	Наименование	Кол.	Примеч.
		1	ГОСТ 8510-72	Сталь угловая неравнополочн. L 160×100×9 l=250	2	9,0
		2	ГОСТ 19903-74	Сталь листовая $\frac{-230\times8}{300}$	2	7,0
		3	То же	То же $\frac{-60\times8}{120}$	7	3,0
		4	ГОСТ 8509-72*	Сталь угловая равнополочн. L 80×6 l=5120	2	76,0
				Наплавленный металл	2%	2,0
				Всего		97,0
		1	ГОСТ 8510-72	Сталь угловая неравнополочн. L 160×100×9 l=250	2	9,0
		2	ГОСТ 19903-74	Сталь листовая $\frac{-230\times8}{300}$	2	7,0
		3	То же	То же $\frac{-60\times8}{120}$	7	3,0
		5	ГОСТ 8509-72*	Сталь угловая равнополочная L 80×6 l=4620	2	68,0
				Наплавленный металл	2%	2,0
				Всего		89,0

Гл. инж. пр.	Думан		
Нач. отд.	Меленевский		
Н. контр.	Андриевская		
Гл. конструк.	Андриевская		
Рук. гр.	Барткевич		
Ст. инж.	Яковщик		

ТП 903-1-183 КЖИ-С2; С2к

Связи С2; С2к

Стадия	Масса	Масштаб
Р	97,0 89,0	

Лист 1 | Листов 1

Госстрой Латв. ССР
ЛАТГИПРОПРОМ
г. Рига

17077-10 136 формат 12г

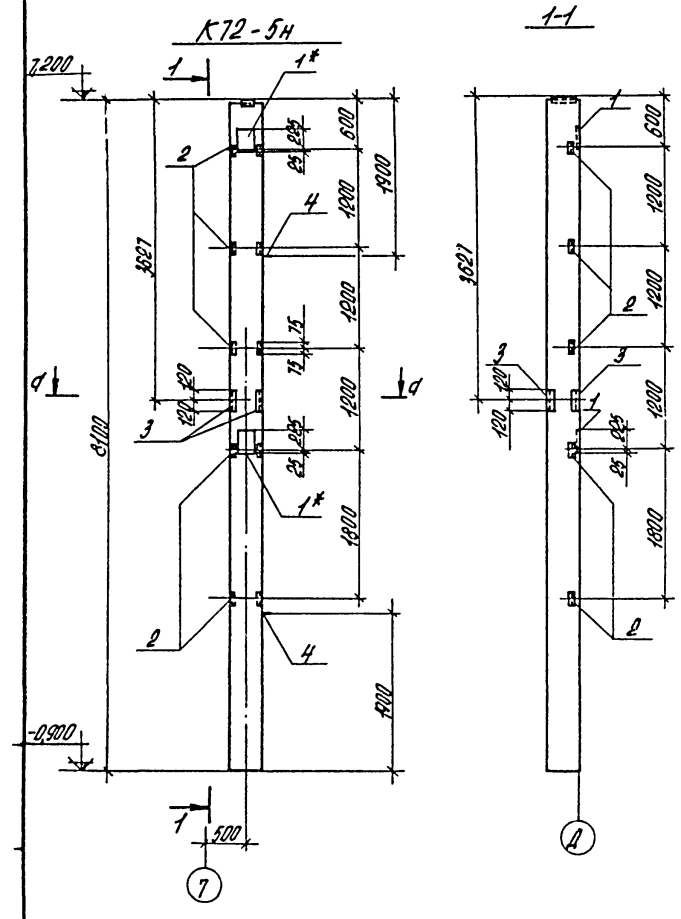

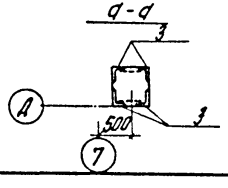

Формат	Зона	Поз.	Обозначение	Наименование		Кол-во		Примеч.
			Дополнительные	закладные изделия				
		1*	1.423-3 в.2	Закладное изделие	НМ1-11	2		
		2	то же	то же	М1-14	5		
		3	3.400-6/76	"	МН4-8	2		
		4	1.423-3 в.2	Петля	М16-200	2		

Лит.	
Марка	К72-5н

Выборка стали на дополнительные закладные изделия на один элемент, кг

Марка эл-та	Закладные изделия														Всего
	Арматурная сталь ГОСТ 5781-75; ГОСТ 5.1459-72*										Профильная сталь				
	класс А III						класс А I								
	ф мм														
	10	12	14	22		Итого	6	16		Итого	63×5	10×70×8	δ=10	Итого	
К72-5н	1,4	8,6	5,6	2,8		18,4	0,4	2,8		3,2	7,2	10,4	15,4	33,0	54,6

1. Колонну К72-5н изготовить по чертежам колонны К72-5 серии 1.423-3 в.2 с дополнительными закладными изделиями по данному чертежу.
2. Указания по изготовлению колонн см. пояснительную записку серии 1.423-3 в.1.
3. Закладное изделие поз. 1* цинковать, остальные покрыть грунтом ГФ-020.

Гл.инж.пр.	Думан		
Нач.отд.	Меленевский		
Н.контр.	Барткевич		
Гл.констр.	Андриевская		
Рук.гр.	Барткевич		
Ст.инж.	Яковчик		
Ст.техн.	Леонова		

ТП 903-1-183 КЖИ-К72-5н

Колонна К72-5н

Стадия	Масса	Масштаб
Р	3,3т	

Лист 1 Листов 1

Госстрой Латв.ССР ЛАТГИПРОПРОМ г.Рига

17077-10 137 Пров. Яковчик Копировал Формат 12

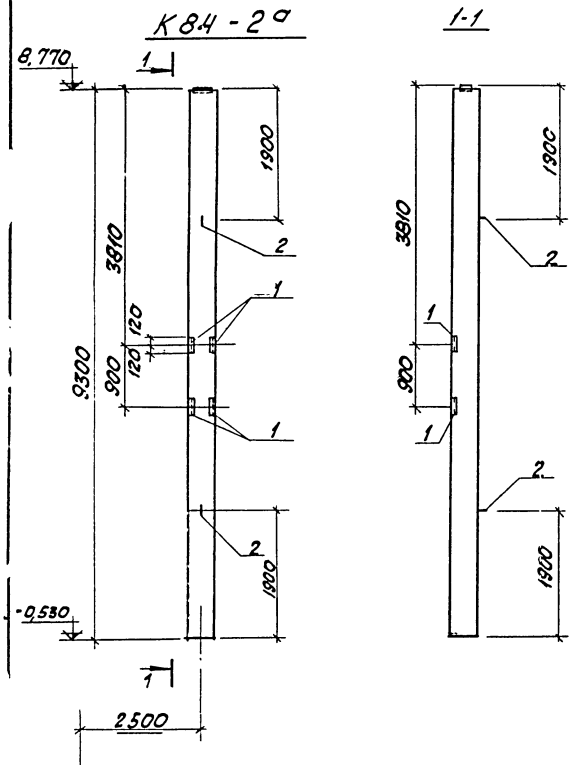

Формат	Зона	Поз.	Обозначение	Наименование	Кол-во		Примеч.
			Дополнительные закладные изделия				
		1	3.400-6/76	закладное изделие МН4-8	2		
		2	1.423-3 В.2	Петля М16-200	2		

Марка	Лит
К84-2а	

Выборка стали на дополнительные закладные изделия на один элемент, кг

Марка эл-та	Закладные изделия									Всего
	Арматурная сталь ГОСТ 5781-75; ГОСТ 5.1459-72*					Профильная сталь				
	Класс А III			Класс А I						
	Ф мм									
	10	12		16		10×10×8				
К84-2а	1.4	7.0		2.8		10.4				21.6

1. Колонну К84-2а изготовить по чертежам колонны К84-2 серии 1.423-3 В.2 с дополнительными закладными изделиями по данному чертежу.
2. Указания по изготовлению колонн см. пояснительную записку серии 1.423-3 В.1
3. Закладные изделия покрыть грунтом ГФ-020.

Т.п. 903-1-183			КЖИ- К84-2а
Колонна К 84-2а			
Стадия	Масса	Масштаб	
Р	3,7т	1:50	
Лист 1	Листов 1		
Госстрой Лат.ССР ЛАТГИПРОПРОМ г. Рига			
Гл.инж.пр.	Думан		
Нач.отд.	Меленевский		
Н.контр.	Бартькевич		
Гл.констр.	Андриевская		
Рук.гр.	Бартькевич		
Ст.инж.	Яковчик		
Ст.техн.	Леонова		
Пров.	Яковчик		

Копир. 17077-10 (138) формат 12

gost.e-ecolog.ru