ТИПОВОЙ ПРОЕКТ
903-1-183

КОТЕЛЬНАЯ С ТРЕМЯ ВОДОГРЕЙНЫМИ КОТЛАМИ КВ-ГМ-50
ТОПЛИВО-ГАЗ И МАЗУТ

АЛЬБОМ 2.4

АРХИТЕКТУРНО-СТРОИТЕЛЬНАЯ ЧАСТЬ.
(ВАРИАНТ ЗАКРЫТОЙ УСТАНОВКИ ДЫМОСОСОВ
ДЛЯ ЗАКРЫТОЙ СИСТЕМЫ ТЕПЛОСНАБЖЕНИЯ).

gost.e-ecolog.ru

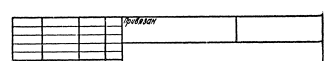

ЦЕНТРАЛЬНЫЙ ИНСТИТУТ ТИПОВОГО ПРОЕКТИРОВАНИЯ
ГОССТРОЯ СССР
Москва, А-445, Смольная ул., 22
Сдано в печать IV 1981г.
Заказ № 3756 Тираж 500 экз.

ТИПОВОЙ ПРОЕКТ
903-1-183
КОТЕЛЬНАЯ С ТРЕМЯ ВОДОГРЕЙНЫМИ КОТЛАМИ КВ-ГМ-50 ТОПЛИВО-ГАЗ И МАЗУТ
АЛЬБОМ 2.4

СОСТАВ ПРОЕКТА

АЛЬБОМ	1.1 ЧАСТЬ 1	Тепломеханическая часть. Компоновка котельной. Установка оборудования неблочного исполнения (вариант для открытой системы теплоснабжения).
АЛЬБОМ	1.1 ЧАСТЬ 2	Тепломеханическая часть. Компоновка котельной. Установка оборудования неблочного исполнения (вариант для закрытой системы теплоснабжения).
АЛЬБОМ	1.1 ЧАСТЬ 3	Тепломеханическая часть. Газовоздухопроводы. Газоснабжение.
АЛЬБОМ	1.2	Тепломеханическая часть. Трубопроводы котельной.
АЛЬБОМ	1.3	Блоки тепломеханического оборудования.
АЛЬБОМ	1.4	Тепломеханическая часть. Трубопроводы котельной водоподготовительная установка (вариант для открытой системы теплоснабжения).
АЛЬБОМ	1.5	Блоки тепломеханического оборудования (вариант для открытой системы теплоснабжения).
АЛЬБОМ	1.6	Тепломеханическая часть. Трубопроводы котельной. Водоподготовительная установка (вариант для закрытой системы теплоснабжения).
АЛЬБОМ	1.7	Блоки тепломеханического оборудования (вариант для закрытой системы теплоснабжения).
АЛЬБОМ	2.1	Архитектурно-строительная часть. Общие чертежи.
АЛЬБОМ	2.2	Архитектурно-строительная часть. Конструкции.
АЛЬБОМ	2.3	Архитектурно-строительная часть (вариант для открытой системы теплоснабжения).
АЛЬБОМ	2.4	Архитектурно-строительная часть (вариант закрытой установки дымососов для закрытой системы теплоснабжения).
АЛЬБОМ	2.5	Архитектурно-строительная часть. Нетиповые изделия.
АЛЬБОМ	2.6	Архитектурно-строительная часть (вариант закрытой установки дымососов для открытой системы теплоснабжения).
АЛЬБОМ	3.1	Электротехническая часть, связь и сигнализация. Чертежи монтажной зоны (вариант для открытой системы теплоснабжения).
АЛЬБОМ	3.2	Электротехническая часть, связь и сигнализация. Чертежи монтажной зоны (вариант для закрытой системы теплоснабжения).
АЛЬБОМ	3.3	Электротехническая часть. Механизмы управляемые со ЩСУ и щитов КИП и А. Схемы принципиальные.
АЛЬБОМ	3.4	Электротехническая часть. Задание заводу-изготовителю на щиты управления крупноблочные и сборки РТЗО (вариант для открытой системы теплоснабжения).
АЛЬБОМ	3.5	Электротехническая часть. Задание заводу-изготовителю на щиты управления крупноблочные и сборки РТЗО (вариант для закрытой системы теплоснабжения).
АЛЬБОМ	4.1	Автоматизация
АЛЬБОМ	4.2	Автоматизация (вариант для открытой системы теплоснабжения)
АЛЬБОМ	4.3	Автоматизация (вариант для закрытой системы теплоснабжения)
АЛЬБОМ	4.4,5	Задание заводу-изготовителю на щиты автоматики и КИП.
АЛЬБОМ	4.6	Задание заводу-изготовителю на щиты автоматики и КИП (вариант для открытой системы теплоснабжения)
АЛЬБОМ	4.7	Задание заводу-изготовителю на щиты автоматики и КИП (вариант для закрытой системы теплоснабжения)
АЛЬБОМ	4.8	Автоматизация. Проект производства монтажных работ. Спецификации (вариант для открытой системы теплоснабжения).
АЛЬБОМ	4.9	Автоматизация. Проект производства монтажных работ. Спецификации (вариант для закрытой системы теплоснабжения).
АЛЬБОМ	4.10	Автоматизация. Проект производства монтажных работ. Чертежи.
АЛЬБОМ	5.1	Сантехнические устройства. Тепловые сети (вариант для открытой системы теплоснабжения).
АЛЬБОМ	5.2	Сантехнические устройства. Тепловые сети (вариант для закрытой системы теплоснабжения).
АЛЬБОМ	6.1	Металлоконструкции газопроводов и воздухопроводов котла ДЕ-10-14ГМ.
АЛЬБОМ	6.2	Металлоконструкции газопроводов и воздухопроводов котла КВ-ГМ-50.
АЛЬБОМ	6.3	Сочленения исполнительных механизмов с регулирующими органами.
АЛЬБОМ	7.1 КНИГИ 1,2	Сметы. Общая часть.
АЛЬБОМ	7.2 КНИГИ 1,2,3	Сметы (вариант для закрытой системы теплоснабжения).
АЛЬБОМ	7.3 КНИГИ 1,2,3	Сметы (вариант для открытой системы теплоснабжения).
АЛЬБОМ	8.1	Заказные спецификации. Общая часть
АЛЬБОМ	8.2	Заказные спецификации (вариант для открытой системы теплоснабжения).
АЛЬБОМ	8.3	Заказные спецификации (вариант для закрытой системы теплоснабжения).

ПРИМЕНЕННЫЕ ТИПОВЫЕ ПРОЕКТЫ

Типовой проект 907-2-178
Альбомы ТРН2530, ТРН2531, ТРН5780 Труба дымовая железобетонная Н=90м, До=3,6м (распространяет Теплопроект г. Ленинград).

Разработан
проектным институтом
ЛАТГИПРОПРОМ
Госстроя Латвийской ССР

Главный инженер института В. Овчаров
Главный инженер проекта А. Думан

Утвержден и введен в действие
институтом „Латгипропром"
Госстроя Латвийской ССР
с 1 октября 1980г.
Приказ № 207 от 25 августа 1980г.

Привязан

Инв. №

Содержание альбома

Лист	Наименование	Прим.
	Содержание альбома	2
	Архитектурно-строительные решения	
АР-1	Общие данные (начало)	3
АР-2	Общие данные (окончание)	4
АР-3	Фрагмент плана на отм. 0,000. Фасад 14-3, разрез 1-1	5
АР-4	Фасады Е-А, А-Е. Схемы реечного открывания окон. План кровли.	6
	Конструкции железобетонные	
КЖ-1	Общие данные (начало)	7
КЖ-2	Общие данные (продолжение)	8
КЖ-3	Общие данные (продолжение)	9
КЖ-4	Общие данные (продолжение)	10
КЖ-5	Общие данные (продолжение)	11
КЖ-6	Общие данные (окончание)	12
КЖ-7	Схема расположения фундаментов и фундаментных балок	13
КЖ-8	Узлы 25÷28	14
КЖ-9	Фм 25, фм 27 Опалубка и армирование	15
КЖ-10	Фм 26, фм 28, фм 29 Опалубка и армирование	16
КЖ-11	Схема расположения колонн, ригелей и связей	17
КЖ-12	Схема расположения балок и плит покрытия в осях Д-Е, Е1	18
КЖ-13	Схема расположения стеновых панелей по осям Е, Д, 3, 14	19
КЖ-14	Фрагменты 35÷42. Монтажная схема стальных стоек и насадок торцового фахверка	20
КЖ-15	Схема расположения подвесных путей. Площадка МП 24	21
КЖ-16	Боров. Деталь плана №1	22

Типовой проект 903-1-183 Альбом 2.4

Инв. № подл. | Подп. и дата | Взам. инв. №

Привязан

Инв. №

ТП 903-1-183

Котельная с тремя водогрейными котлами КВ-ГМ-50

Гл. инж. пр.	Думан			Стадия	Лист	Листов
Нач. отд.	Кравченко			Р	1	7
Гл. констр.	Бадьина					
Гл. констр.	Бадьина					
Рук. гр.	Бадьина					
Ст. инж.	Сковичик			Содержание альбома	Госстрой СССР ЛАТГИПРОПРОМ г. Рига

Пров. Балтиевич Копир. Бранина 11077-36 3 Формат 22 г

Альбом 2.4

Типовой проект 903-1-183

Ведомость основных комплектов

Обозначение		Наименование	Примечание
903-1-183	ГП	Генеральный план	Альбом 2.1, 2.3
903-1-183	АР	Архитектурно-строительные решения	Альбом 2.1, 2.3, 2.4, 2.5, 2.6
903-1-183	КЖ	Конструкции железобетонные	Альбом 2.1 ÷ 2.6
903-1-183	КМ	Конструкции металлические	Альбом 2.1, 2.3, 2.6
903-1-183	ВК	Внутренние водопровод и канализация	Альбом 5.1 5.2
903-1-183	ОВ	Отопление и вентиляция	Альбом 5.1 5.2
903-1-183	НВК	Наружные сети водопровода и канализации	Альбом 5.1 5.2
903-1-183	ТС	Тепловые сети	Альбом 5.1 5.2
903-1-183	КИП	Автоматизация	Альбом 4.1 ÷ 4.10
903-1-183	Э	Электротехническая часть	Альбом 3.1 ÷ 3.5
903-1-183	ТМ	Тепломеханическая часть	Альбом 1.1 ÷ 1.7

Ведомость чертежей данного комплекта

Формат	Лист	Наименование	Примечание
	1	Общие данные (начало)	3
	2	Общие данные (окончание)	4
	3	Фрагмент плана на отм. 0,000 Фасад 14-3, разрез 1-1	5
	4	Фасады Е-А, А-Е. Схемы реечного открывания окон. План кровли	6

Таблица №2

Расчетная наружная температура	Стены				Утеплитель		
	Производственные помещения		Административно-бытовые помещения, КИП, лаборатория		Ячеистый бетон γ=500 кг/м³	Минераловатные плиты γ=300 кг/м³	
	панельные	кирпичные ГОСТ 530-71	панельные	кирпичные	Участки кровли	стены адм.-быт. помещ., КИП, лабор. панельные	стены адм.-быт. помещ., КИП, лабор. кирпичные
-40°С	200	380	200	380	100	40 дет. 2 АР-4 ал. 2.1	40 дет. 2 АР-4 ал. 2.1

Типовой проект разработан в соответствии с действующими нормами и правилами и предусматривает мероприятия обеспечивающие взрывную, взрывопожарную и пожарную безопасность при эксплуатации здания.

Главный инженер проекта: (Думан).

Сводная спецификация к чертежам архитектурно-строительных решений

Марка	Обозначение	Наименование	Кол. шт.	Примеч.
		Изделия деревянные		
		Ворота и двери		Альбом 2.1 лист АР-4
НСЕ-94	ГОСТ 12506-67	окна деревянные	7	
		Изделия бетонные, железобетонные и гипсобетонные, замаркированные на АР		Спецификация на КЖ
	Серия 1.431-14 вып. 0	Панели из гипсобетона		Альбом 2.1 АР-10
	Серия 1.431-20 вып. 0	Каркасно-обшивные вкладыши		Альбом 2.1 АР-10
	То же	крепежные элементы		Альбом 2.1 АР-10
		Изделия металлические		
		Ворота и двери КТП		Спецификация нал. КМ
МД-33.3	ГОСТ 22414-77	Шкафы гардеробные	10	
2МД-33.3	То же	То же	3	
	Серия 1.431-10 вып. 0	перегородки консольные сетчатые стальные		Альбом 2.1 АР-10
	Серия 1.464-12 вып. 1.2	механизмы реечные для открывания окон		АР-7
ПОГ-6.0-1.2	Серия 1.436-4 вып. 1	Оконная панель одинарная глухая	8	
ПОГ-6.0-2.4	То же	То же	5	
ПОС-3.0-1.2	"	"	3	
ПОС-6.0-1.2	"	Оконная панель одинарная створная	11	
ПОС-6.0-2.4	"	То же	2	
ПСС-6.0-1.2	"	Оконная панель двойная спаренная створная	5	
ПСС-6.0-1.8	"	То же	15	
ПРС-1.5-1.8	"	Оконная панель раздельная створная	1	
НС1	"	Нащельник	27	
НС2	"	То же	15	
НС3	"	"	7	
К1	"	Слив	92	
К2	"	То же	6	
К4	"	"	2	
МП-4	Серия 2.436-2 вып. 1.2	Детали крепления оконных переплетов	217	
МП-5	То же	То же	200	
МП-6	"	"	44	
МП-15	"	"	7	
МП-16	"	"	4	
МП-17	"	"	2	
МП-18	Серия 2.436 вып. 1.2	Детали крепления оконных переплетов	15	
МП-20	То же	То же	28	
МП-21	"	"	7	
МП-22	"	"	1	
		Детали крепления гипсобетонных перегородок		Альбом 2.1 АР-10
ФС-2-1	Серия 1.431-14 вып. 1	Фахверковая стойка	7	короче на 820 мм
МК-5	Серия 2.430-3 вып. 3	Детали крепления кирпичных стен	32	
МК-6	То же	То же	32	
МС-1	Серия 1.431-6	Детали крепления кирпичных перегородок	48	
МС-2	То же	То же	48	
МС-11	"	"	20	
МС-12	"	"	20	
Ф12 А I	ГОСТ 5781-75	" Ф 12 А I	18.7	кг
Ф4 В I	ГОСТ 6727-53*	Армирование кирпичных перегородок	160	кг
		Армирование газобетонных перегородок		Альбом 2.1 АР-7
		Детали проемов вентканер		Альбом 2.1 АР-7
МН1-23	ТП 903-1-183 ал. 2.5 КЖИ-МН1-23	Закладное изделие МН1-23	48	
МН1-25	ТП 903-1-183 ал. 2.5 КЖИ-МН1-25	То же МН1-25	4	

Согласовано

Гл. арх. ин-та | Ремизов

Взам. инв. №

Подп. и дата

Инв. № подл.

Привязан

Инв. №

ТП 903-1-183 АР

Котельная с тремя водогрейными котлами КВ-ГМ-50

Гл. инж. ин.	Овчаров	
Гл. инж. пр.	Думан	
Нач. отд.	Меленевский	
Н. контр.	Буйвите	
Гл. арх.	Буйвите	
Гл. констр.	Андриевская	
Рук. гр.	Бартковский	
Ст. арх.	Бике	

Стадия	Лист	Листов
Р	1	4

Общие данные (начало)

Госстрой Латв. ССР. ЛАТГИПРОПРОМ г. Рига

Пров. Саржинская

Копир. В. Гулей - 17077-36 4 Формат 22

Альбом 2.4

Типовой проект 903-1-183

Сводная спецификация к чертежам архитектурно-строительных решений

Марка	Обозначение	Наименование	Кол. шт.	Примеч.
		Стекло		
НГ2-94	ГОСТ 12506-67 стекло толщ. 3мм	3×625×1575	12	склад реагентов
С1	ГОСТ 111-78* стекло толщ. 4мм сер. 1.436-4 вып.1	1080×1425	97	
С2	То же	1020×1380	40	
С3	— " —	970×1330	67	
С4	— " —	915×1270	40	
С5	— " —	550×1435	61	
С6	— " —	490×1380	61	
С7	— " —	1110×1435	52	
С9	— " —	1005×1330	4	

Спецификация заполнения оконных проемов

Марка	Обозначение	Наименование	Кол. шт.	Примечание
		Проем ОК1	8	
ПОГ-60-12	Серия 1.436-4 вып. 1	оконная панель одинарная глухая	1	
	То же	Нашельник НС1	1	
	— " —	Слив К1	2	
	— " —	Проем ОК2	11	
ПОГ-60-12	— " —	оконная панель одинарная створная	1	
	— " —	Нашельник НС1	1	
	— " —	Слив К1	2	
		Проем ОК3	5	
ПГ-60-12	— " —	оконная панель двухнагруженная створная	1	
	— " —	Нашельник НС1	1	
	— " —	Слив К1	2	
		Проем ОК4	5	
ПОГ-60-24	— " —	оконная панель одинарная глухая	1	
	— " —	Нашельник НС3	1	
	— " —	Слив К1	2	
		Проем ОК5	2	
ПО-60-24	— " —	оконная панель одинарная створная	1	
	— " —	Нашельник НС3	1	
	— " —	Слив К1	2	
		Проем ОК6	15	
ПГ-60-18	Серия 1.436-4 вып. 1	оконная панель одинарная глухая створная	1	
	То же	Нашельник НС2	1	
	— " —	Слив К1	2	

Марка	Обозначение	Наименование	Кол. шт.	Примечание
		Проем ОК8	1	
ПГ-15-18	Серия 1.436-4 вып. 4	оконная панель раздельная створная	1	
	То же	слив К4	2	
		Проем ОК9	2	
НГ2-94	ГОСТ 12506-67	оконный блок	3	склад реагентов
		Проем ОК10	3	
ПГ-30-12	сер. 1.436-4 вып. 1	оконная панель одинарная створная	1	
	То же	Нашельник НС1	1	
	— " —	слив К2	2	

Ведомость перемычек

Перемычки: Тип по серии	Перемычки: Схема сечения	Перемычки: Кол. мест	Элементы перемычки: Марка	Элементы перемычки: Обозначения	Элементы перемычки: Кол.
ПР-1 ПР-2	См. ведомость перемычек к альбом 2.1 лист АР-4				
ПР-3	140 3×120	7	1ПР2-15.12.14	Серия 1.138-10 вып. 1	21
ПР-4		1	1ПР3-19.12.14	То же	3
ПР-5 ПР-6 ПР-8	См. ведомость перемычек к альбом 2.1 лист АР-4				

Указания по привязке проекта

1 Данный комплект чертежей разработан для котельной с закрытой системой теплоснабжения для варианта с закрытыми тягодутьевыми установками.

2 При привязке чертежей архитектурно-строительной части необходимо пользоваться альбомом 2.1 данного типового проекта, во все чертежи которого внесятся изменения по оси Ⓐ связанные с габаритами здания и дополнения по листам АР-3; 4.

3 Из альбома 2.1 исключается лист АР-3.

План кровли М 1:400

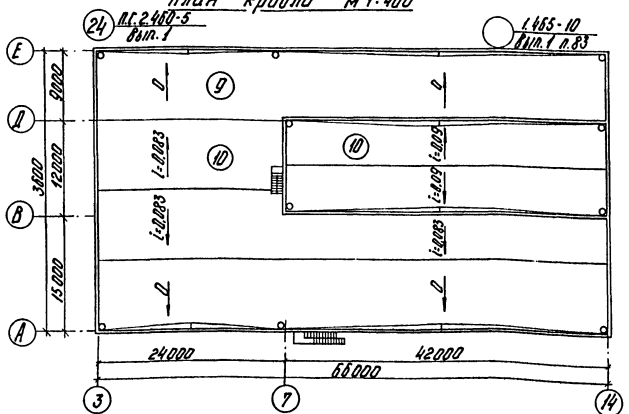

План полов М 1:400

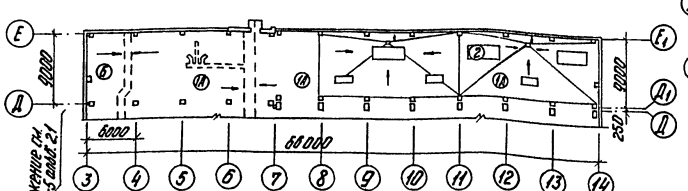

Продолжение см. лист АР-5 альбом 2.1

1. Экспликацию полов и кровли см. альбом 2.1 лист АР-5.

Схема комплектации проекта

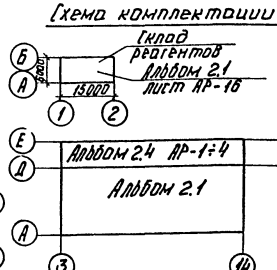

Привязан

Инв. №

Согласовано:

Инв. № подл. | Подп. и дата | Взам. инв. №

			ТП 903-1-183	АР
Гл. инж. шт.	Чаров		Котельная с тремя водогрейными котлами КВ-ГМ-50	
Гл. инж. пр.	Аухан			
Нач. отд.	Малеруженко			
Н. контр.	Бубовите		Стадия	Лист	Листов
Гл. арх.	Бубовите		Р	2	
Гл. конст.	Апрелевская		Общие данные. (окончание)	Госстрой Латв.ССР ЛАТГИПРОПРОМ г. Рига	
Рук. гр.	Бартлевич				
Ст. арх.	Бине				
Пров.	Горжинская		Копир. 4-51- 17077-36 5	Формат А2	

Типовой проект 903-1-183 Альбом 2.4

Фасад 14-3

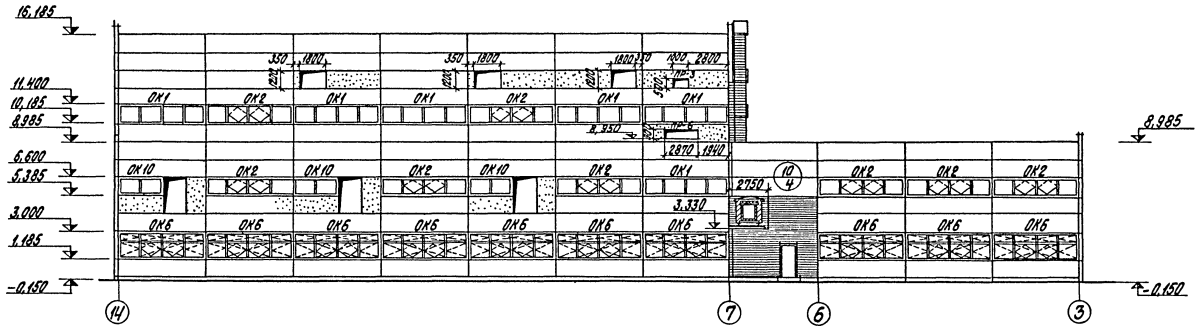

ОК 10
/тест-3/

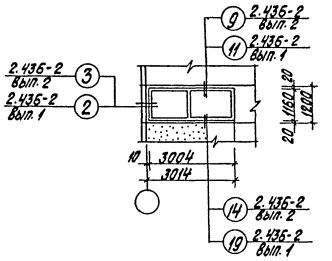

Фрагмент плана на отм. 0.000

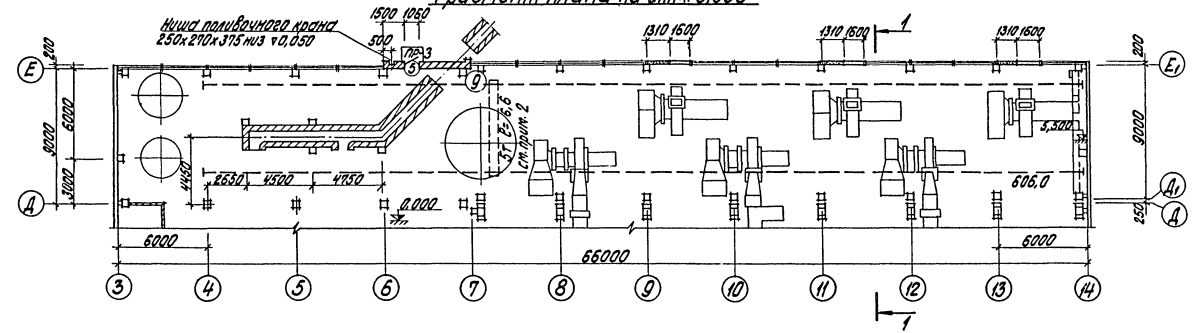

ОК 10

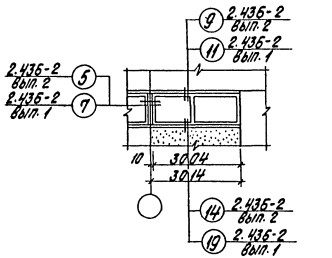

Разрез 1-1

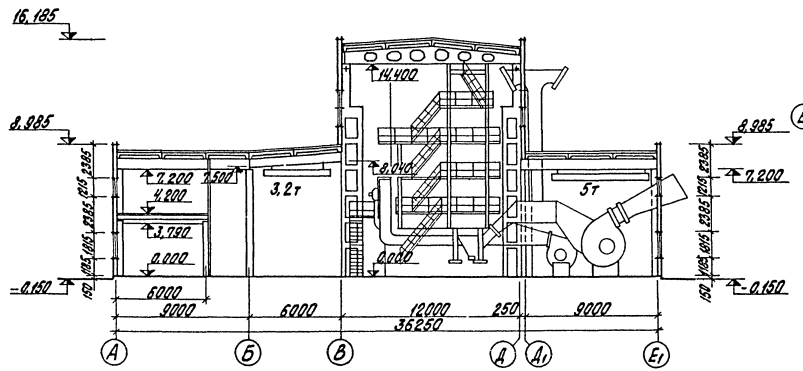

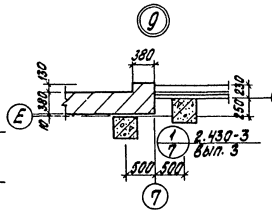

1. При привязке проекта разрез 1-1 на листе АР-7 альбома 2.1 аннулируется, разрез 2-2 дополняется пролетом Д-Е.
2. Для районов с нормативной снеговой нагрузкой 150 кг/м² (IV р-н) грузоподъемность крана не более 3,2т.

Привязан

Инв. №

ТП 903-1-183 АР			
Котельная с тремя водогрейными котлами КВ-ГМ-50			
Гл. инж. пр. Дунаев		Стадия	Лист	Листов
Нач. отд. Неленовский		Р	3	
Н. контр. Буйвите				
Гл. арх. Буйвите				
Гл. констр. Андреевская		Фрагмент плана на отм. 0,000. Фасад 14-3, разрез 1-1.	Госстрой Латв. ССР ЛАТГИПРОПРОМ г. Рига	
Рук. гр. Борткевич				
Ст. арх. Бике				
Пров. Сарминская		Копир. Бралина 17077-36 6	Формат 22 г	

Согласовано:
Гл. арх. т/о Крейцман
Отд. ОВ Крейцер
Отд. ЭС Квинтанс

Инв. № подл. | Подп. и дата | Взам. инв. № | Отд. ТМ | Шефорин | Инв. № 2106

Фасад Е-А

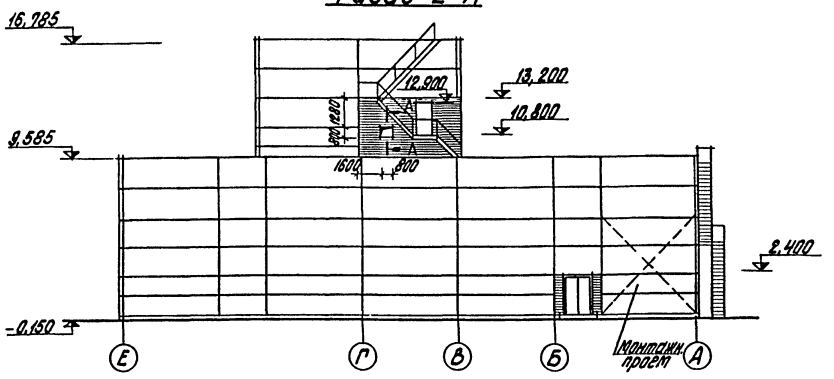

Фасад А-Е1

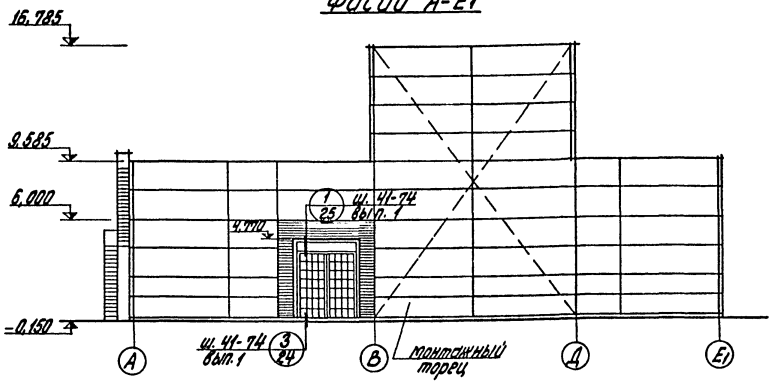

Схема реечного открывания окон по оси „Е" и „Д"

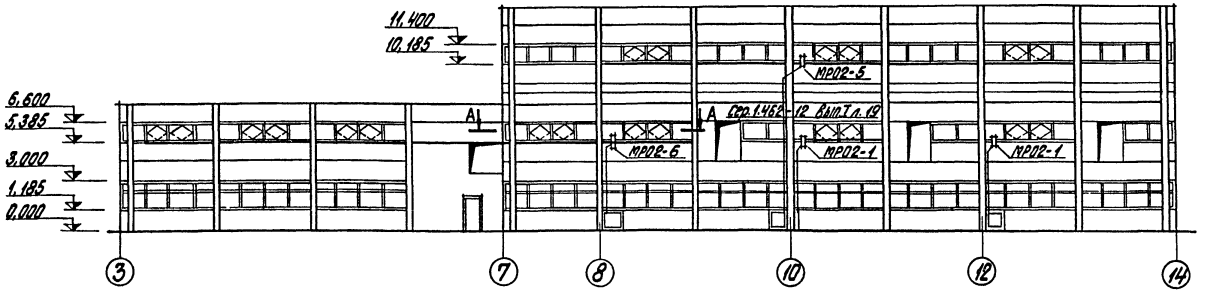

1. Фасады по Д-А и А-Д на листе АР-9 альбома 2.1 аннулируются.
2. Отверстие в стене сеч. А-А только для открытой системы теплоснабжения (здание в осях 1÷14).

Схема реечного открывания окон по оси „А" и „В"

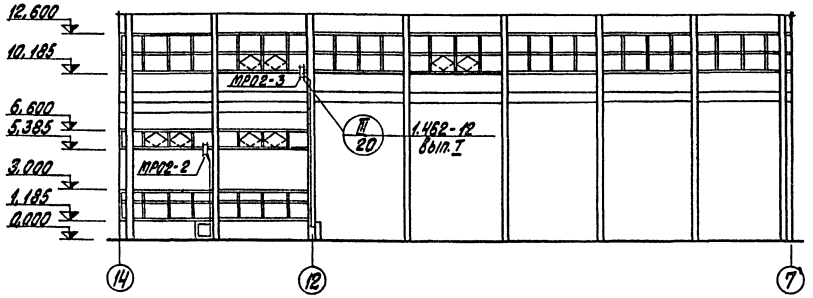

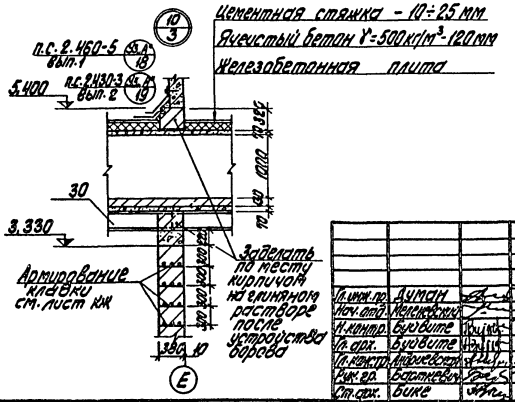

Привязан

Инв. №

			ТП 903-1-183	АР
			Котельная с трема водогрейными котлами КВ-ГМ-50	
Гл. инж. пр.	Дутман			
Нач. отд.	Немтинович			
Гл. констр.	Суздалев			Стадия: Р; Лист: 4; Листов:
Гл. арх.	Суздалев			
Гл. констр.	Алексеев			
Рук. гр.	Баталкин		Фасады Е-А, А-Е1. Схемы реечного открывания окон.	Госстрой Латв. ССР ЛАТГИПРОПРОМ г. Рига
Ст. арх.	Бике			

Зрод. Саржинская

Копир. бранша 17077-36 Т Формат 22 г

Типовой проект 903-1-183 Альбом 2.4

Согласовано

Гл. арх. Т.О.	Карлинко		
Отд. ТМ	Шестопал		
Отд. ЭМ	Кожинская		
			2706

Инв. № подл. | Подп. и дата | Взам. инв. №

Ведомость основных комплектов

Обозначение			Наименование	Примеч.
ТП	903-1-183	ГП	Генеральный план.	Альбом 2.1; 2.3
ТП	903-1-183	АР	Архитектурно-строительные решения.	Альбом 2.1; 2.3; 2.4; 2.5; 2.5
ТП	903-1-183	КЖ	Конструкции железобетонные.	Альбом 2.1 ÷ 2.6
ТП	903-1-183	КМ	Конструкции металлические.	Альбом 2.1; 2.3; 2.5
ТП	903-1-183	ВК	Внутренние водопровод и канализация.	Альбом 5.1 5.2
ТП	903-1-183	ОВ	Отопление и вентиляция	Альбом 6.1 6.2
ТП	903-1-183	НВК	Наружные сети водопровода и канализации.	Альбом 5.1 5.2
ТП	903-1-183	ТС	Тепловые сети.	Альбом 5.1 5.2
ТП	903-1-183	КИП	Автоматизация	Альбом 4.1 ÷ 4.10
ТП	903-1-183	Э	Электротехническая часть	Альбом 3.1 ÷ 3.5
ТП	903-1-183	ТМ	Тепломеханическая часть	Альбом 1.1 ÷ 1.7

Ведомость чертежей основного комплекта

Формат	Лист	Наименование	Примеч.
	1	Общие данные (начало)	7
	2	Общие данные (продолжение)	8
	3	Общие данные (продолжение)	9
	4	Общие данные (продолжение)	10
	5	Общие данные (продолжение)	11
	6	Общие данные (окончание)	12
	7	Схема расположения фундаментов и фундаментных балок.	13
	8	Узлы „25" ÷ „28".	14
	9	Фм 25, Фм 27 Опалубка и армирование.	15
	10	Фм 26, Фм 28, Фм 29 Опалубка и армирование.	16
	11	Схема расположения колонн, ригелей и связей.	17
	12	Схема расположения балок и плит покрытия в осях Д-Е, E_1	18
	13	Схема расположения стеновых панелей по осям „Е", „А", „3", „14"	19
	14	Фрагменты 35 ÷ 42. Монтажная схема стальных стоек и насадок торцового фахверка по оси 3;14	20
	15	Схема расположения подвесных путей Площадка МП24	21
	16	Боров. Деталь плана №1	22

Типовой проект разработан в соответствии с действующими нормами и правилами и предусматривает мероприятия обеспечивающие взрывную, взрывопожарную и пожарную безопасность при эксплуатации здания.

Главный инженер проекта (Думан)

Ведомость примененных и ссылочных документов.

Обозначение	Наименование	Примеч.
1.112-5 Вып. 0,4	Плиты железобетонные для ленточных фундаментов.	
ГОСТ 13579-78	Блоки бетонные для стен подвала.	
1.412-1/77 Вып. 1,2	Монолитные железобетонные фундаменты под типовые колонны прямоугольного сечения одноэтажных промышленных зданий.	
1.412-2/77 Вып. 1,2,3	Монолитные железобетонные фундаменты под типовые колонны двухветвевого сечения одноэтажных промышленных зданий.	
1.410-2 Вып. 1	Унифицированные арматурные изделия для монолитных железобетонных конструкций,	
3.006-2 Вып. I, II-2	Сборные железобетонные каналы и тоннели из лотковых элементов.	
3.400-3 Вып. 1	Сборные железобетонные подпорные стенки	
1.415-1 Вып. 1	Железобетонные фундаментные балки для стен производственных зданий.	
1.423-3 Вып. 0-1, 1,2	Железобетонные колонны прямоугольного сечения для одноэтажных производственных зданий без мостовых кранов высотой до 9,6 м.	

Ведомость примененных и ссылочных документов

Обозначение	Наименование	Примеч.
шифр 460-75 Вып. 0,1-1,12	Железобетонные фахверковые колонны прямоугольного сечения для одноэтажных производственных зданий.	
КЭ-01-52 Вып. I, II.	Сборные железобетонные двухветвевые колонны одноэтажных производственных зданий.	
КЭ-01-55 Вып. II	Сборные железобетонные колонны продольных и торцевых фахверков одноэтажных промышленных зданий.	
КЭ-01-58 Вып. 1.2	Сборные железобетонные обвязочные балки и перемычки для промышленных зданий	
1.462-3 Вып. I, II, III	Железобетонные предварительно напряженные двускатные решетчатые балки для покрытий промышленных зданий.	
ИИ-04-3 Вып. 3ч 1,2	Железобетонные ригели для гражданского каркаса.	
1.462-10 Вып. 1,2	Железобетонные балки пролетом 6 и 9 м для покрытий зданий с плоской кровлей.	
ИИ-04-4 Вып. 17	Панели перекрытия гражданского каркаса	
ИИ-04-10 Вып. 5	Сборные элементы зданий каркасной конструкции	

Типовой проект 903-1-183 Альбом 2.4

Инв. № подл. | Подп. и дата | Взам. инв. №

Привязан

Инв. №

ТП 903-1-183 КЖ

Котельная с тремя водогрейными котлами КВ-ГМ-30

			Стадия	Лист	Листов
Гл. инж. ин.	Обидаров		Р	1	16
ГИП	Думан				
Нач. отд.	Мрленевский				
Н. констр.	Андриевская				
Н. констр.	Андриевская				
Рук. гр.	Бартхевич				
Ст. техн.	Левчика				
Пров.	Яковчик				

Общие данные (начало)

Госстрой Латв. ССР ЛАТГИПРОПРОМ г. Рига

Напр. тух 11077-36 8 Формат А2

Ведомость примененных и ссылочных документов

Обозначение	Наименование	Примеч.
3.015-1/77 вып.1, II-2, III	Унифицированные отдельно стоящие опоры под технологические трубопроводы	
3.900-3 вып. 7 ч. 1	Сборные железобетонные конструкции емкостных сооружений для водоснабжения и канализации	
1.138-10 вып. 1	Перемычки железобетонные сборные для зданий с кирпичными стенами	
3.017-1 вып. 0, 1, 4	Ограждения площадки и участков предприятий зданий и сооружений	
1.400-6/76	Унифицированные закладные детали сборных железобетонных конструкций промышленных предприятий	
3.400-6/76	Унифицированные закладные детали сборных железобетонных конструкций инженерных сооружений промышленных предприятий	
ГОСТ 8478-66	Сетки арматурные для армирования железобетонных конструкций	
ГОСТ 23279-78	Сетки сварные из стержневой арматуры диаметром до 40 мм	
2.432-1 вып. 0, 1	Монтажные узлы панельных стен отапливаемых одноэтажных производственных зданий с железобетонным каркасом	
1.439-2	Стальные изделия креплений панельных стен одноэтажных производственных зданий с железобетонным каркасом	
1.432-14 вып. 1	Стеновые панели отапливаемых производственных зданий с шагом колонн 6 м	
2.460-2 вып. 2	Монтажные детали сборных железобетонных конструкций покрытий одноэтажных промышленных зданий	
1.494-24 вып. 1	Стаканы для крепления крышных вентиляторов, дефлекторов и зонтов	
2.460-15 вып. 0 2.460-14 вып. 0	Типовые узлы покрытий промышленных зданий	
ГОСТ 22701.0-77 22701.1-77 22701.2-77	Плиты железобетонные ребристые предварительно напряженные размерами 6×3 м для покрытий производственных зданий	

Обозначение	Наименование	Примеч.
1.465-7 вып. 3 ч. 1	Сборные железобетонные предварительно напряженные плиты покрытия производственных зданий	
1.465-10 вып. 1	Комплексные железобетонные плиты покрытий одноэтажных промышленных зданий	
ИИ-04-8 вып. 3	Сборные элементы зданий каркасной конструкции. Закладные детали и соединительные элементы для изделий связевого каркаса	
1.459-2 вып. 1, 2	Лестницы, переходные площадки и ограждения из холодногнутых профилей с настилом и ступенями из элементов штампованного и решетчатого типов	
2.420-1 вып. 1	Монтажные детали сборных железобетонных колонн и подкрановых балок одноэтажных промышленных зданий	
1.400-7	Стальные изделия для сопряжения сборных железобетонных конструкций одноэтажных промышленных зданий	
2.460-14 в. 0	Типовые узлы покрытий промышленных зданий в местах пропуска вентиляционных шахт	
Шифр 92-76/1	Сборные железобетонные конструкции одноэтажных промышленных зданий	
ГОСТ 3634-79	Люки чугунные для смотровых колодцев	
3.015-2/77 вып. 1 вып. II-1÷II-4, II-6	Унифицированные эстакады под технологические трубопроводы	
ТП 903-1-183 альб. 2.5	Архитектурно-строительная часть. Нетиповые изделия	

Сводная спецификация бетонных и железобетонных элементов (начало)

Марка	Обозначение	Наименование	Кол.	Примеч.
		Сборные железобетонные и бетонные конструкции		
БФ1	1.415-1 вып. 1	Фундаментная балка ФБ6-41	19	0,7 тс
БФ2	То же	То же ФБ6-12	1	1,5 тс
БФ3	"	" ФБ6-43	8	0,6 тс
БФ4	"	" ФБ6-42	2	0,7 тс
БФ5	"	" ФБ6-8	4	1,2 тс
БФ8	1.415-1 вып. 1	Фундаментная балка ФБ6-7	1	1,3 тс
БФ9	То же	То же ФБ6-14	1	1,3 тс
К1-2	КЭ-01-52 в.2 ТП 903-1-183 КЖИ-КД II-17в ал. 2.5	Колонна КД II-17в	1	9,7 тс
К1-3	ТП 903-1-183 КЖИ-КД II-17г ал. 2.5	То же КД II-17г	1	"
К1-7	ТП 903-1-183 КЖИ-КД II-17ц ал. 2.5	" КД II-17ц	2	"
К1-8	" ТП 903-1-183 КЖИ-КД II-17к ал. 2.5	" КД II-17к	3	"
К1-9	" ТП 903-1-183 КЖИ-КД II-17л ал. 2.5	" КД II-17л	1	"
К1-10	" ТП 903-1-183 КЖИ-КД II-17м ал. 2.5	" КД II-17м	1	"
К1-15	" ТП 903-1-183 КЖИ-КД II-17т ал. 2.5	" КД II-17т	3	"
К1-16	" ТП 903-1-183 КЖИ-КД II-17у ал. 2.5	" КД II-17у	2	"
К1-17	" ТП 903-1-183 КЖИ-КД II-17ф ал. 2.5	" КД II-17ф	1	"
К1-18	" ТП 903-1-183 КЖИ-КД II-17ц ал. 2.5	" КД II-17ц	1	"
К1-19	" ТП 903-1-183 КЖИ-КД II-17ш ал. 2.5	" КД II-17ш	1	"
К2	КЭ-01-55 в.2 ТП 903-1-183 КЖИ-КФ31-18а ал. 2.5	" КФ31-18а	1	9,4 тс
К2-1	" ТП 903-1-183 КЖИ-КФ31-18б ал. 2.5	" КФ31-18б	1	9,4 тс
К3	1.423-3 в.1 ТП 903-1-183 КЖИ-К72-5а ал. 2.5	" К72-5а	1	3,3 тс
К3-1	К72-5б,	" К72-5б	1	"
К3-2	" ТП 903-1-183 КЖИ-К72-5в, ал. 2.5	" К72-5в	1	"
К3-3	К72-5г,	" К72-5г	1	"
К3-4	ТП 903-1-183 КЖИ-К72-5д ал. 2.5 К72-5е	" К72-5д	3	"

Типовой проект 903-1-183 Альбом 2.4

Инв. № подл. | Подп. и дата | Взам. инв. №

Привязан

Инв. №

Гл. инж. ин.	Овчаров		
Гл. инж. пр.	Диман		
Нач. отд.	Меленевский		
Н. контр.	Андриевская		
Гл. констр.	Андриевская		
Рук. гр.	Барткевич		
Ст. тех.	Левейко		

ТП 903-1-183 КЖ

Котельная с тремя водогрейными котлами КВ-ГМ-50

Стадия	Лист	Листов
Р	2	

Общие данные (продолжение)

Госстрой Латв. ССР ЛАТГИПРОПРОМ г. Рига

Пров. Яковчик

Копир. Бролина 17077-36 9 Формат 22 г

Сводная спецификация железобетонных конструкций

Марка	Обозначение	Наименование	Кол.	Примеч.
КЗ-6	1.423-3 в.1 ТП 903-1-183 КЖИ-К72-5ж,	Колонна К72-5ж	6	3,3 тс
КЗ-7	К72-5ч ал. 2.5	То же К72-5ч	1	"
КЗ-8	" ТП 903-1-183 КЖИ-К72-18а,	" К72-18а	1	"
КЗ-9	К72-18б, ал. 2.5	" К72-18б	1	"
КЗ-10	" ТП 903-1-183 КЖИ-К72-22а ал.2.5	" К72-22а	4	"
КЗ-11	" ТП 903-1-183 КЖИ-К72-22б ал.2.5	" К72-22б	2	"
КЗ-12	" ТП 903-1-183 КЖИ-К72-22в ал.2.5	" К72-22в	4	"
КЗ-13	" ТП 903-1-183 КЖИ-К72-18в ал.2.5	" К72-18в	1	"
КЗ-14	1.423-3 в.1	" К72-3	3	"
КЗ-15	" ТП 903-1-183 КЖИ-К72-3а ал.2.5	" К72-3а	1	"
КЗ-31	" ТП 903-1-183 КЖИ-К72-5т,	" К72-5т	1	"
КЗ-32	К72-5у, ал. 2.5	" К72-5у	1	"
КЗ-33		" К72-18д	1	"
КЗ-34	1.423-3 в.1 ТП 903-1-183 КЖИ-К72-5ф,	" К72-5ф	2	"
КЗ-35	К72-5ч, ал. 2.5	" К72-5ч	5	"
КЗ-36	" ТП 903-1-183 КЖИ-К72-5ш ал.2.5	" К72-5ш	3	"
КЗ-37	" ТП 903-1-183 КЖИ-К72щ ал.2.5	" К72-5щ	1	"
КЗ-38	1.423-3 в.1	" К72-5	7	"
КЗ-39	" ТП 903-1-183 КЖИ-К72-18с	" К72-18с	2	"
КЗ-40	К72-18т, ал. 2.1	" К72-18т	1	"
КЗ-41	" ТП 903-1-183 КЖИ-К72-18у	" К72-18у	1	"
К4	1.423-3 в.1	" К36-1	10	1,0 тс
К5	шифр 460-75 в.1-1 ТП 903-1-183 КЖИ-КФ18-1а ал.2.5	" КФ18-1а	2	2,38 тс
К5-1	" ТП 903-1-183 КЖИ-КФ16-1а ал.2.5	" КФ16-1а	4	2,15 тс
РГ1	ИИ-04-3 в.3	Ригель Р2-72-56	10	1,95 тс
БС1	1.462-3 в.1 ТП 903-1-183 КЖИ-1БДР18-1АIVа,	Балка 1БДР18-1АIVа	1	8,5 тс
БС2	2БДР18-2АIVа ал. 25	То же 2БДР18-2АIVа	1	10,4 тс
БС3	" ТП 903-1-183 КЖИ-3БДР18-5АIVа,	" 3БДР18-5АIVа	1	12,1 тс
БС4	3БДР18-6АIVб ал. 2.5	" 3БДР18-5АIVб	2	12,1 тс
БС5	" ТП 903-1-183 КЖИ-1БДР12-1АIVа ал. 2.5	" 1БДР12-1АIVа	8	4,7 тс
БС6	1.462-10 в.1 ТП 903-1-183 КЖИ-Б6-8АIVа	" Б6-8АIVа	2	1,15 тс
БС7	Б6-8АIVб ал. 2.5	" Б6-8АIVб	6	1,15 тс
БС8	" ТП 903-1-183 КЖИ-Б9-2АIVа Б9-6АIVа, Б9-3АIVа ал. 2.5	" Б9-2АIVа	2	2,75 тс
БС9	" ТП 903-1-183 КЖИ-Б9-3АIVб	" Б9-3АIVб	3	2,75 тс
БС10	Б9-6АIVб, ал. 2.5	" Б9-6АIVб	2	2,75 тс
БС11	" ТП 903-1-183 КЖИ-Б9-2АIVа Б9-6АIVа, Б9-3АIVа ал. 2.5	" Б9-6АIVа	7	2,75 тс
БС-14	" ТП 903-1-183 КЖИ-Б9-7АIVа ал. 2.5	" Б9-7АIVа	8	2,15 тс

Марка	Обозначение	Наименование	Кол.	Примеч.
БС15	" ТП 903-1-183 КЖИ-Б9-7АIVб;	Балка Б9-7АIVб	2	2,15 тс
БС-16	Б9-6АIVг ал. 2.5	То же Б9-6АIVг	2	2,15 тс
П1	ГОСТ 22701.1-77 1.465-10 ГОСТ 22701.0-77 прил. 3	Плита покрытия ПГ-3АтVт-10Яа	24	3,47 тс
П2	То же	То же ПГ-3АтVт-10Яб	17	"
П3	"	" ПГ-3АтVт-10Яа,б	11	"
П4	ГОСТ 22701.2-77 1.465-10 ТП 903-1-183 КЖИ-ПВ7-3АтVт-10Яа,б ПВ14-3АтVт-10Яб ал. 2.5	" ПВ14-3АтVт-10Яб	1	4,19 тс
П5	ГОСТ 22701.2-77 1.465-10	" ПВ14-3АтVт-10Я	4	4,19 тс
П6	ГОСТ 22701.1-77, 1.465-10	" ПГ-3АтVт-10Я	34	3,47 тс
П8	ГОСТ 22701.2-77, 1.465-10	" ПВ4-3АтVт-10Я	1	4,1 тс
П9	ГОСТ 22701.2-77 1.465-10 ТП 903-1-183 КЖИ-ПВ7-3АтVт-10Яа,б ПВ14-3АтVт-10Яб ал. 2.5	" ПВ7-3АтVт-10Яа	1	3,97 тс
П10	1.465-7 в.3 ч.1,2	" $\frac{ПАтV}{1,5\times6}-2$б	3	1,5 тс
П11	ГОСТ 22701.1-77 1.465-10	" ПГ-4АтVт-10Я	18	3,47 тс
П12	ГОСТ 22701.1-77 1.465-10 ГОСТ 22701.0-77 прил. 3	" ПГ-4АтVт-10Яб	14	3,47 тс
П14	1.465-7 в.3 ч.1,2	" $\frac{ПАтV-7}{1,5\times6}-2$	1	1,5 тс
П15	То же	" $\frac{ПАтV}{1,5\times6}-2$	3	1,5 тс
П19	ГОСТ 22701.2-77 1.465-10 ТП 903-1-183 КЖИ-ПВ4-2АтVт-10Яб ал. 2.5	" ПВ4-2АтVт-10Яб	1	4,7 тс
П20	1.465-7 вып. 3 ч. 1,2 ТП 903-1-183 КЖИ-$\frac{ПАтV}{1,5\times6}-2$б-А ал. 2.5	" $\frac{ПАтV}{1,5\times6}-2$б-А	1	1,5 тс
П21	" ТП 903-1-183 КЖИ-$\frac{ПАтV}{1,5\times6}-2$-А ал. 2.5	" $\frac{ПАтV}{1,5\times6}-2$-А	2	1,5 тс
ПС1	1.432-14 в.1	Стеновая панель ПС600.12.20-П-7	35	1,8 тс
ПС2	То же	То же ПС600.12.20-П-2	81	1,8 тс
ПС3	"	" ПС600.12.20-П-1	20	1,8 тс
ПС4	"	" ПС600.18.20-П-1	12	2,7 тс
ПС5	" ТП 903-1-183 КЖИ-ПС295.12.20-П-А	" ПС295.12.20-П-А	3	0,9 тс
ПС6	1.432-14 в.1	" ПС600.12.20-П-3	2	1,8 тс
ПС7	То же	" ПС145.12.20-П	2	0,4 тс
ПС8	"	" ПС625.18.20-П-11	9	2,9 тс
ПС9	"	" ПС625.18.20-П-12	12	2,9 тс
ПС10	"	" ПС625.18.20-П-21	6	2,9 тс
ПС11	"	" ПС625.18.20-П-22	6	2,9 тс
ПС12	"	" ПС600-18.20-П-2	8	2,7 тс
ПС13	"	" ПС625.12.20-П-11	7	1,9 тс
ПС14	"	" ПС295.18.20-П-1	11	1,4 тс
ПС15	"	" ПС295.18.20-П-2	5	1,4 тс

Марка	Обозначение	Наименование	Кол.	Примеч.
ПС16	1.432-14 в.1	Стеновая панель ПС295.12.20-П-1	6	0,9 тс
ПС17	То же	То же ПС625.12.20-П-12	6	1,9 тс
ПС18	"	" ПС625.12.20-П-21	1	1,9 тс
ПС19	"	" ПС625.12.20-П-71	3	1,9 тс
СБ14Б-1	1.494-24 в.1	Стакан СБ14Б-1	5	0,46 тс
СБ7А-3	То же	То же СБ7А-3	1	0,34 тс
СБ4А-1	"	" СБ4А-1	1	0,15 тс
СБ4Б-1	"	" СБ4Б-1	1	0,16 тс
П1-1	ИИ-04-4 в.17	Плита перекрыт ПК8-58-15	21	2,7 тс
П1-2	То же	То же ПР8-58-15с	3	2,6 тс
П1-3	"	" ПК8-58-15П	5	2,7 тс
Б02-1	КЭ-01-58 вып. 1	Обвязочная балка Б02-1	1	2,5 тс
	1.431-14 вып. 0	Панель из гипсобетона $\frac{ППГ-1}{5,98\times2,86}$	11	1,66 тс
	То же	То же $\frac{ППГ-2}{5,98\times1,18}$	9	0,7 тс
	"	" $\frac{ППГ-1Д}{5,98\times2,86}$	1	1,3 тс
	"	" $\frac{ППГ-1Д*}{2,98\times2,86}$	3	0,65 тс
	1.138-10 вып. 1	Перемычка 1ПР1-12.12.6	17	0,03 тс
	То же	То же 1ПР2-15.12.14	23	0,08 тс
	"	" 1ПР3-19.12.14	3	0,08 тс
	"	" 1ПР4-22.12.14	6	0,1 тс
	"	" 1ПР4-29.12.14	18	0,13 тс
БП7-1	КЭ-01-58 вып. 2	" БП7-1	3	1,1 тс
БП2-1	То же	" БП2-1	2	0,6 тс
	1.138-10 вып. 1	" 1ПР2-16.12.14	2	0,08 тс
	То же	" 1ПР8-20.12.22у	3	0,13 тс

Привязан

Инв. №

Типовой проект 903-1-183 Альбом 2.4

Взам. инв. №

Подп. и дата

Инв. № подл.

Гл. инж. ин.	Овчаров	
Гл. инж. пр.	Думан	
Нач. отд.	Меленевский	
Н. контр.	Андриевская	
Гл. констр.	Андриевская	
Рук. гр.	Барткевич	
Ст. тех.	Левейка	
Пров.	Яковчик	

ТП 903-1-183 КЖ

Котельная с тремя водогрейными котлами КВ-ГМ-50

Стадия	Лист	Листов
Р	3	

Общие данные (продолжение)

Госстрой Латв. ССР ЛАТГИПРОПРОМ г. Рига

Копир. В. Гурей - 17077-36 10 Формат 22

Сводная спецификация железобетонных конструкций

Марка	Обозначение	Наименование	К-во	Примеч.
		Сборные железобетонные и бетонные конструкции		
ФБ1	ГОСТ 13579-78	Блоки стен подвала ФБС12.4.6-Т	20	0,64тс
ФБ2	То же	То же ФБС24.6.6-Т	2	1,96тс
ФБ3	"	" ФБС9.4.6-Т	6	0,47тс
ФБ5	"	" ФБС9.3.6-Т	20	0,35тс
ФБ6	"	" ФБС12.6.3-Т	16	0,46тс
П1	3.006-2 вып. II-2	Плиты каналов П1-8	15	0,04тс
П2	То же	То же П5-8	2	0,41тс
П3	"	" П5д-8	18	0,10тс
П4	"	" П7д-3	12	0,15тс
П5	"	" П14-3	3	1,24тс
П6	"	" П14д-3	3	0,31тс
КЦ-7-9	3900-3 вып. 7 ч.1	Кольцо стеновое КЦ-7-9	2	0,4тс
КЦ0-1	То же	Кольцо опорное КЦ0-1	2	0,05тс
		Склад реагентов		
БФ1	ГОСТ 13579-78	Блоки стен подвала ФБС24.3.6-Т	30	0,97тс
БФ2	То же	То же ФБС9.3.6-Т	10	0,35тс
БФ3	1.112-5 вып. 4	Фундаментная плита ФЛ6-24	12	1,04тс
БФ4	То же	То же ФЛ6-12	10	0,515тс
ПФ2-1	3.400-3 вып. 1	Фунд. плита подпор. стенки ПФ 2-1	9	4,8тс
ПЛ2-2	То же	Лицевая плита подпор. стенки ПЛ2-2	5	1,8тс
П1	ГОСТ 22701-2-77 1.465-10	ПВЧ-2АтVт-10Я	2	3,32тс
П2	ГОСТ 22701-1-77 1.465-10	ПГ-2АтVт-10Я	3	3,32тс
СБ4А-1	1.494-24 вып. 1	Стакан СБ4А-1	2	0,16тс
		Боров		
К1	3.015-2/77 вып. II-4	Колонна К25-2	15	2,3тс
К1-1	3.015-2/77 вып. II-4 т.п. 903-1-183 КЖИ-К25-2-1 ал. 2.5	То же К25-2-1	1	2,3тс
К2	3.015-2/77 вып. II-2 т.п. 903-1-183 КЖИ-К7-2-1 ал. 2.5	" К7-2-1	1	3,2тс
К3	3.015-2/77 вып. II-2 т.п. 903-1-183 КЖИ-К7-7-2 ал. 2.5	" К7-7-2	2	2,9тс
К4	3.015-2/77 вып. II-2 т.п. 903-1-183 КЖИ-К7-7-3 ал. 2.5	" К7-7-3	2	2,6тс
К4-1	3.015-2/77 вып. II-2 т.п. 903-1-183 КЖИ-К7-7-3А ал. 2.5	" К7-7-3А	1	2,6тс

Марка	Обозначение	Наименование	К-во	Прим.
П1	3.006-2 вып II-2	Плита перекрытия П7-3	9	0,61тс
П2	То же	То же П7д-3	4	0,15тс
П3	"	" П23-3	6	3,33тс
П4	"	" П23д-3	3	0,82тс
П5	"	" П20д-3	4	0,64тс
П6	"	" П17-3	1	1,94тс
П1*	3.006-2 вып. II-2	Плиты покрытия П7-3*	9	0,61тс
П2*	То же	То же П7д-3*	4	0,15тс
П3*	"	" П23-3*	6	3,33тс
П4*	"	" П23д-3*	3	0,82тс
П6*	"	" П17-3*	1	1,94тс
П7*	"	" П17д-3*	4	0,48тс
ПР1*	1.138-10 вып. 1	Перемычка 1ПР4-36,12,22*	9	0,25тс
		Трасса трубопроводов		
К1	3,015-1/77 вып. II-2	Колонна К32-1	4	2,3тс
К2	То же	То же К33-1	3	2,9тс
К3	1.423-3 вып. 1	" К84-630	4	2,8тс
К4	3.015-2/77 вып. II-2	" К9-1	4	3,4тс
К5	То же	" К9-3	1	3,4тс
Б1	3,015-2/77 вып. II-6	Балка Б-1А IV-а	4	4,5тс
В1	3.015-2/77 вып. II-1	Вставка В1-1	2	1,9тс
Т1	3.015-1/77 вып. II-2	Траверса ТТ-1	7	0,8тс
Т2	3.015-2/77 вып. II-1	То же Т1-1	11	0,55тс
Т1-1	3.015-1/77 вып. II-2	" Т1-1	5	0,8тс
Т6-1	То же	" Т6-1	2	0,3тс
Т16-1а	"	" Т16-1а	4	0,14тс
		Открытая трансформаторная подстанция		
СТ1	3.017-1 вып. 1	Столб СЗБ^{б}	8	0,12тс
СТ2	То же	То же СЗБ^{а}	7	0,12тс
СТ3	"	" СЗБ^{в}	6	0,12тс

Марка	Обозначение	Наименование	Кол.	Примеч.
	"	Монолитные железобетонные конструкции		
Фм3	1.412-2/77 в.2 т.п. 903-1-183 ал.2.1 КЖ-10	Фундамент ФГ6-2	2	
Фм4	" т.п. 903-1-183 ал.2.1 КЖ-11	То же ФГ9-2	3	
Фм5	" т.п. 903-1-183 ал.2.1 КЖ-11	" ФГТ9-2	1	
Фм6	1.412-1/77 в.2 т.п. 903-1-183 ал.2.1 КЖ-12	" ФА9-1	6	
Фм7	" т.п. 903-1-183 ал.2.1 КЖ-12	" ФАТ9-1	1	
Фм8	" т.п. 903-1-183 ал.2.1 КЖ-12	" ФА1-1	28	
Фм9	" т.п. 903-1-183 ал.2.1 КЖ-13	" ФАТ3-1	1	
Фм10	" т.п. 903-1-183 ал.2.1 КЖ-13	" Фм10	6	
Фм11	1.412-2/77 в.2 т.п. 903-1-183 ал.2.1 КЖ-13	" ФА2-1	1	
Фм12	" т.п. 903-1-183 ал.2.1 КЖ-13	" ФА2-1	1	
Фм13	" т.п. 903-1-183 ал.2.1 КЖ-13	" ФА2-1	2	
Фм15	" т.п. 903-1-183 ал.2.1 КЖ-14	" ФГ9-2	1	
Фм16	1.412-1/77 в.2 т.п. 903-1-183 ал.2.1 КЖ-15	" ФГТ9-2	1	
Фм17	" т.п. 903-1-183 ал.2.1 КЖ-15	" ФАТ3-1	1	
Фм18	" т.п. 903-1-183 ал.2.1 КЖ-15	" ФА1-1	8	
Фм19	1.412-2/77 в.2 т.п. 903-1-183 ал.2.1 КЖ-11	" ФГ9-2	3	
Фм20	" т.п. 903-1-183 ал.2.1 КЖ-16	" Фм20	1	
Фм21	1.412-1/77 в.2 т.п. 903-1-183 ал.2.1 КЖ-16	" ФА2-1	6	
Фм22	" т.п. 903-1-183 ал.2.1 КЖ-16	" ФА1-1	16	
Фм23	" т.п. 903-1-183 ал.2.1 КЖ-15	" ФАТ3-1	1	
Фм25	КЖ-8	" Фм25	1	
Фм26	КЖ-9	" Фм26	6	
Фм27	КЖ-8	" Фм27	1	
Фм28	КЖ-9	" Фм28	1	
Фм29	1.412-1/77 в.2 КЖ-9	" ФАТ3-1	1	
Ум1	т.п. 903-1-183 ал.2.1 КЖ-29	Монолитный участок Ум1	1	
Ум2	т.п. 903-1-183 ал.2.1 КЖ-30	То же Ум2	1	
Ум3	т.п. 903-1-183 ал.2.1 КЖ-30	" Ум3	1	
Ум4	т.п. 903-1-183 ал.2.1 КЖ-29	" Ум4	1	
Ум5	т.п. 903-1-183 ал.2.1 КЖ-29	" Ум5	8	
Ум6	т.п. 903-1-183 ал.2.1 КЖ-30	" Ум6	1	

Альбом 2.4

Типовой проект 903-1-183

Инв. № подл. | Подп. и дата | Взам. инв. №

Привязан:

Инв. №

ТП 903-1-183 КЖ

Котельная с тремя водогрейными котлами КВ-ГМ-50

Гл. инж. ин.	Овчаров	
ГИП	Думан	
Нач. отд.	Меленевский	
Н. контр.	Андриевская	
Гл. констр.	Андриевская	
Рук. гр.	Барткевич	
Ст. тех.	Левейка	
Пров.	Яковчик	

Стадия	Лист	Листов
Р	4	

Общие данные (продолжение)

Госстрой Латв. ССР ЛАТГИПРОПРОМ г. Рига

Копировал: Волкова 17077-36 11 Формат 22

Сводная спецификация железобетонных конструкций

Марка	Обозначение	Наименование	К-во	Примеч.
ФПм1	КЖ-23	Фундаменты под оборудование ФПм 1	3	
ФПм2	КЖ-24	То же ФПм 2	2	
ФПм3	КЖ-25	— " — ФПм 3	4	
ФПм4	То же	— " — ФПм 4	1	
ФПм5	—"—	— " — ФПм 5	2	
ФПм6	—"—	— " — ФПм 6	1	
ФПм7	—"—	— " — ФПм 7	1	
ФПм8	КЖ-26	— " — ФПм 8	1	
ФПм9	То же	— " — ФПм 9	3	
ФПм10	—"—	— " — ФПм 10	3	
ФПм11	—"—	— " — ФПм 11	5	
ФПм12	КЖ-27	— " — ФПм 12	2	
ФПм13	То же	— " — ФПм 13	2	
ФПм14	—"—	— " — ФПм 14	3	
ПРм1	КЖ-28, -29	Приямок ПРм 1	1	
ПРм2	КЖ-30	То же ПРм 2	2	
ПРм3	То же	— " — ПРм 3	2	
КНм1*	КЖ-5, -9, -13	Канал КНм 1*	1	
КНм2*	То же	То же КНм 2*	1	
КНм3	КЖ-5, -14	— " — КНм 3	1	
КНм4	То же	— " — КНм 4	1	
КНм5	КЖ-15 ÷ КЖ17	— " — КНм 5	1	
КНм6	КЖ-18 ÷ КЖ19, -22	— " — КНм 6	1	
КНм7	КЖ-5 ÷ 8, -20 ÷ 22	— " — КНм 7	1	
КНм8	КЖ-24	— " — КНм 8	2	
КНм9	КЖ-5, -21	— " — КНм 9	1	
КНм10	КЖ-10, -20, -18	— " — КНм 10	1	
КНм11	КЖ-5, -14	— " — КНм 11	1	
		Склад реагентов		
ПЛм1	КЖ-31, -33	Площадка стяжка ПЛм 1	1	
ПЛм2	То же	То же ПЛм 2	1	
ПРм4	КЖ-31, -34	Приямок ПРм 4	1	
ПРм5	То же	То же ПРм 5	1	
ФПм20	КЖ-33	Фундамент под оборудование ФПм 20	8	
ФПм21	То же	То же ФПм 21	1	

Марка	Обозначение	Наименование	К-во	Примеч.
		Бобров		
Ум1	КЖ-38	Монолитные участки Ум 1	2	
Ум2	То же	То же Ум 2	1	
Ум3	—"—	— " — Ум 3	1	
Ум4	—"—	— " — Ум 4	1	
Ум5	—"—	— " — Ум 5	1	
Ум6	КЖ-39	— " — Ум 6	1	
Ум7	То же	— " — Ум 7	1	
Ум8	—"—	— " — Ум 8	1	
Ум9*	КЖ-39	Монолитные участки Ум 9*	1	
Ум10*	То же	То же Ум 10*	1	
Ум11*	—"—	— " — Ум 11*	1	
Ум12*	—"—	— " — Ум 12*	1	
Ум13*	КЖ-40	— " — Ум 13*	1	
Ум14*	То же	— " — Ум 14*	1	
Ум15*	—"—	— " — Ум 15*	1	
Ум16*	—"—	— " — Ум 16*	1	
Ум17*	—"—	— " — Ум 17*	1	
ОПм1	КЖ-16	Опорная подушка ОПм 1	1	
		Трасса трубопроводов		
Фм1	1.412-1/77 Вып. 1 КЖ-44	Фундамент Фм 1	2	
Фм2	То же	То же Фм 2	3	
Фм3	1.412-1/77 Вып. 1 КЖ-45	— " — Фм 3	2	
Фм4	То же	— " — ФА5-2	4	
Фм5	—"—	— " — ФА8-2	1	
ФПм22	КЖ-43	Фундамент под оборудование ФПм 22	4	
		Открытая трансфор-		
		маторная подстанция		
ПРм8	КЖ-46, -47	Приямок ПРм 8	3	
		Стальные элементы		
СБ	1.459-2 В.1	Стремянка СБ	1	83.0 кг
СК4	То же	Ограждение стремянки СК4	1	40.0 кг

Марка	Обозначение	Наименование	К-во	Примеч.
Т-1	1.439-2	Элемент крепления Т-1	270	
Т-5	То же	То же Т-5	191	
Т-6*	"	" Т-6*	71	
Т-8*	"	" Т-8*	51	
Т-21	"	" Т-21	6	
Т-27	"	" Т-27	39	
Т-30	"	" Т-30	44	
Т-13	"	" Т-13	52	
МС10	ТП 903-1-183 ал. 2.5 КЖИ-МС10	" МС10	2	
МС11	ТП 903-1-183 ал. 2.5 КЖИ-МС11	" МС11	1	
МС-1	2.460-14 В.0	Соединительное изделие МС-1	32	
ММ4	1.400-7	То же ММ4	2	
ММ23	То же	" ММ23	2	
ММ24	"	" ММ24	2	
МС2	ТП 903-1-183 ал. 2.5 КЖИ-МС2	" МС2	8	
МС3*	ТП 903-1-183 ал. 2.5 КЖИ-МС3	" МС3*	4	
МС4*	ТП 903-1-183 ал. 2.5 КЖИ-МС4	" МС4*	2	
МС5*	ТП 903-1-183 ал. 2.5 КЖИ-МС5	" МС5*	2	
МС6	ТП 903-1-183 ал. 2.5 КЖИ-МС6	" МС6	4	
МС7	ТП 903-1-183 ал. 2.5 КЖИ-МС7	" МС7	8	
МС8	ТП 903-1-183 ал. 2.5 КЖИ-МС8	" МС8	8	
МС9	ТП 903-1-183 ал. 2.5 КЖИ-МС9	" МС9	10	
ММД-17	ИИ-04-10 В.5	" ММД-17	6	
ММД-21П	То же	" ММД-21П	1	
ММД-21Л	"	" ММД-21Л	1	

Альбом 2.4

Типовой проект 903-1-183

Инв. № подл. | Подп. и дата | Взам. инв. №

Привязан

Инв. №

		ТП 903-1-183	КЖ
		Котельная с тремя водогрейными котлами КВ-ГМ-50	
Гл. инж. пр.	Мочаров		Стадия: Р; Лист: 5; Листов:
Гл. инж. ор.	Лучкин		
Гл. спец.	Мерсенгер		
Н. контр.	Арнольдова	Общие данные (продолжение)	Госстрой латв. сс. ЛАТГИПРОПРОМ г. Рига
Гл. констр.	Мирошников		
Рук. гр.	Мартынович		
Ст. техн.	Левкин		
Пров.	Мартынович		

Копир. 17077-36 12 Формат А2

Сводная спецификация железобетонных конструкций

Марка	Обозначение	Наименование	К-во	Примеч.
ПП1	1.459-2 в.2	Ограждение площадки ПП1	5	12.0 кг
ПП4	То же	То же ПП4	3	19.0 кг
ПП6	"	" ПП6	1	28.0 кг
ПП7	"	" ПП7	1	30.0 кг
ПП8	"	" ПП8	1	34.0 кг
ПП12	"	" ПП12	2	56.0 кг
Щ1	ТП 903-1-183 КЖИ-Щ1 ал. 2.5	Щит Щ1	5	
1	ГОСТ 8240-72	Швеллер [22 l=2300	3	
1	ГОСТ 10704-76*	Труба ф 720х10 l=700	2	
МИ2-3	3.400-6/76	Закладное изделие МИ2-3	29	
МН1-10	ТП 903-1-183 КЖИ-МН1-10 ал. 2.5	То же МН1-10	11	
МН1-11	ТП 903-1-183 КЖИ-МН1-11 ал. 2.5	" МН1-11	2	
МН1-12	ТП 903-1-183 КЖИ-МН1-12 ал. 2.5	" МН1-12	30.6 м	
МН1-13	ТП 903-1-183 КЖИ-МН1-13 ал. 2.5	" МН1-13	2	
МИ2-4	3.400-6/76	" МИ2-4	4	
МИ1-20	То же	" МИ1-20	7	
СФ-7	1.439-2	Фахверковая стойка СФ-7	8	
СФ-9-1	ТП 903-1-183 КЖИ-СФ-9-1 ал. 2.5	То же СФ-9-1	1	
СО-1	1.439-2	Стойка СО-1	4	
СВ-10	То же	То же СВ-10	4	
НУ-5	"	Насадка НУ-5	5	
НУ-6	"	То же НУ-6	4	
НФ-1	"	" НФ-1	2	
НФ-2	"	" НФ-2	3	
НФ-4	"	" НФ-4	2	
НФ-2-1	"	" НФ-2-1	4	
ММ3*	КЭ-01-58 вып. 1	Опорная консоль ММ3*	2	
ТК-2*	1.439-2	То же ТК-2*	65	
РК-2*	То же	" РК-2*	61	
ФК-2*	"	" ФК-2*	7	
ММД-4	ИИ-04-8 вып. 3	Столик ММД-4	10	
ММ2	КЭ-01-55 в.1	То же ММ2	8	
С1	ГОСТ 8478-66	Сетка рулонная 100/100/8/8 2500/400	365	
МН1	ТП 903-1-183 КЖИ-МН1 ал. 2.5	Закладное изделие МН1	1	
МН2	ТП 903-1-183 КЖИ-МН2÷МН5 ал. 2.5	То же МН2	9.9	м
МН3	То же	" МН3	56.6	м
МН4	"	" МН4	5.8	м
МН5	"	" МН5	16	

Марка	Обозначение	Наименование	К-во	Примеч.
МН6	ТП 903-1-183 КЖИ-МН6 ал. 2.5	Закладное изделие МН6	1	
МН8	ТП 903-1-183 КЖИ-МН8 ал. 2.5	" МН8	688.8	м
МН8**	То же	" МН8**	39.6	м
МН9	ТП 903-1-183 КЖИ-МН9 ал. 2.5	" МН9	1.8	м
МН16	ТП 903-1-183 КЖИ-МН16 ал. 2.5	" МН16	1	
МИ1-4	3.400-6/76	" МИ1-4	4	
МИ1-21	То же	" МИ1-21	3	
МИ1-24	"	" МИ1-24	4	
МИ1-26	"	" МИ1-26	12	
МИ3-8	"	" МИ3-8	46	
МИ4-46	"	" МИ4-46	157.5	м
М4-19	1.400-6/76	" М4-19	20	
М8-11	То же	" М8-11	96	
Люк „Л"	ГОСТ 3634-79	Люк чугунный легкий Люк „Л"	2	0.07 т
Р1	ТП 903-1-183 КЖИ-Р1, Р1А ал. 2.5	Решетка Р1	6	
Р1А	То же	То же Р1А	2	
	ГОСТ 8568-77*	Сталь рифленая δ=6 мм	372.2	м²
	То же	То же δ=5 мм	6.5	м²
	"	" δ=5 мм**	7.5	м²
	ГОСТ 8509-72*	Сталь угловая равнополочная L 50х5	34.2	м
	ГОСТ 103-76	Сталь полосовая - 60х8	982.3	м
а	ТУ6-05-1573-72	Трубы винипластовые dy 32	115.6	м
б	То же	То же dy 50	65.2	м
в	"	" dy 80	159.4	м
г	"	" dy 60	36.4	м
	ГОСТ 1839-72*	Трубы асбестоцементные dy 100	231.9	м
		Склад реагентов		
	ГОСТ 8478-66	Сетка рулонная 100/100/8/8 400	7.2	м
	То же	То же 200/200/8/8 1300	7.3	м
МН8	ТП 903-1-183 КЖИ-МН8 ал. 2.5	Закладное изделие МН8	6.0	м
МН14	ТП 903-1-183 КЖИ-МН14 ал. 2.5	То же МН14	1	
	ГОСТ 8568-77*	Сталь рифленая δ=5 мм	0.04	т
	ГОСТ 1839-72*	Трубы асбестоцементные dy-100	7.0	м
		Боров		
С3	ГОСТ 8478-66	Сетка рулонная 100/100/7/7 1300/2	126.0	м
		Трасса трубопроводов		
МН1	3.015-1/77 вып. II-3	Соединительное изделие МН1	5	
МН2	3.015-2/77 вып. II-1	То же МН2	2	
МН18	То же	" МН18	16	

Марка	Обозначение	Наименование	К-во	Примеч.
Т3	3.015-1/77 вып. III	Траверса Т2	8	0.07 т
	ГОСТ 19904-74	Сталь толстолистовая δ=10	0.31	т
	ГОСТ 103-76	Сталь полосовая - 100х6	0.41	т
		Открытая трансформаторная подстанция		
Р2	ТП 903-1-183 КЖИ-Р2, Р3, Р4, Р2а ал. 2.5	Решетка Р2	3	
Р2а	То же	То же Р2а	3	
Р3	"	" Р3	3	
Р4	"	" Р4	6	
В1	ТП 903-1-183 КЖИ-В1, В2, В3 ал. 2.5	Элементы ограждения В1	14	
В2	То же	То же В2	6	
В3	"	" В3	6	
ОП3	КЖ-47	Опора ОП3	6	
в	ТУ6-05-1573-72	Трубы винипластовые dy 80	22.2	м

Указания по привязке проекта.

1. Чертежи настоящего комплекта марки КЖ-1÷КЖ-15 являются дополнением к альбому 2.1 той же марки.
2. При привязке проекта из альбома 2.1 исключаются листы общих данных, на остальных чертежах вносятся изменения, связанные с установкой колонн по осям Е; Е1 и второго ряда - по осям Д-Д1. Указания по применению отдельных узлов и деталей даны непосредственно на листах проекта.

Схема комплектации чертежей марки КЖ

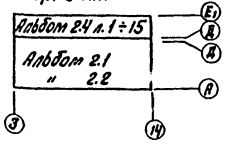

Альбом 2.4

Типовой проект 903-1-183

Инв. № подл. | Подп. и дата | Взам. инв. №

Привязан

Инв. №

Гл. инж. ин.	Овчаров	
Гл. инж. пр.	Думан	
Нач. отд.	Меленевская	
Н. контр.	Андриевская	
Гл. констр.	Андриевская	
Рук. гр.	Барткевич	
Ст. тех.	Левейка	

ТП 903-1-183 КЖ

Котельная с тремя водогрейными котлами КВ-ГМ-50

Стадия	Лист	Листов
Р	6	

Общие данные (окончание)

Госстрой Латв. ССР ЛАТГИПРОПРОМ г. Рига

Пров. Барткевич

Копир. В. Оуч — 17077-36 13 Формат 22

Типовой проект 903-1-183 Альбом 2.4

Схема расположения фундаментов и фундаментных балок

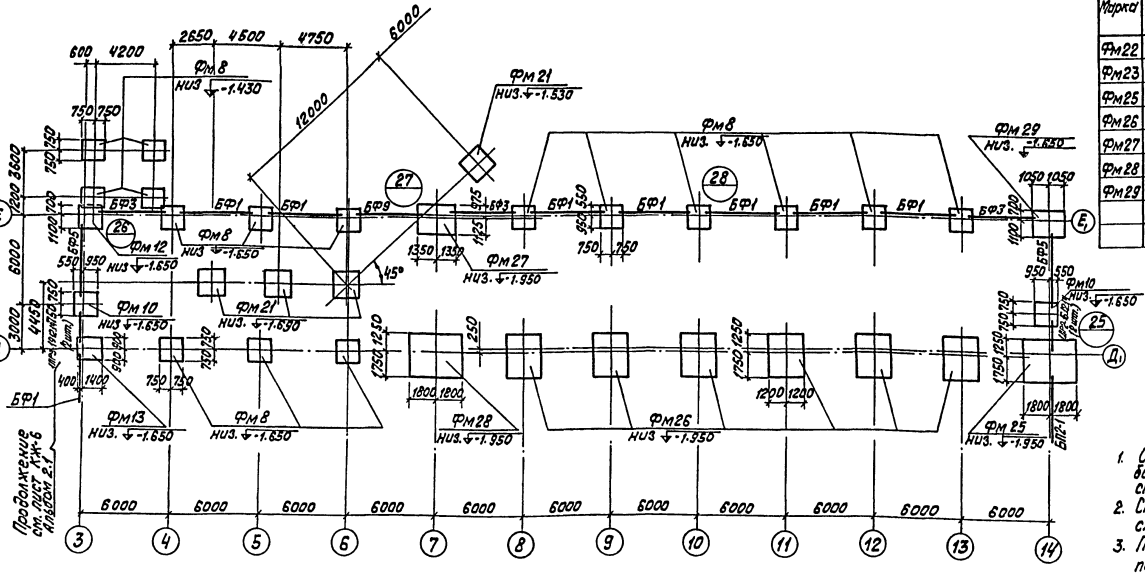

Спецификация элементов к маркировочной схеме расположенной на листах КЖ-7 и КЖ-6 ал.2.1

Марка	Обозначение	Наименование	К-во	Примечан.
Фм22	1.412-1/77 в.2 КЖ-16 ал.2.1	Фундамент ФА1-1	16	
Фм23	" КЖ-15 ал.2.1	То же ФАТ3-1	1	
Фм25	КЖ-9 альб.2.4	" Фм25	1	
Фм26	КЖ-10 альб.2.4	" Фм26	6	
Фм27	КЖ-9 альб.2.4	" Фм27	1	
Фм28	КЖ-10 альб.2.4	" Фм28	1	
Фм29	1.412-1/77 в.2 КЖ-10 ал.2.4	" ФАТ3-1	1	

1. Схему расположения фундаментов и фундаментных балок в осях 3-14, А-Г и фундаменты под боров см. лист КЖ-6 ал.2.1.
2. Спецификация элементов дана на маркировочные схемы всего здания.
3. Под монолитные фундаменты здания выполнить подготовку из втрамбованного слоя щебня толщ. 100 мм.
4. Фундаментные балки укладывать на цементный раствор М200 толщиной 20 мм. Зазоры между торцами фундаментных балок и фундаментами заделать бетоном М200.
5. Набетонки выполнить совместно с фундаментами.
6. Для площадок с грунтовыми водами подготовку пролить битумом до полного насыщения, боковые поверхности обмазать битумом за 2 раза по огрунтовке раствором битума в бензине.

Спецификация элементов к маркировочной схеме расположенной на листах КЖ-7 и КЖ-6 ал.2.1

Марка	Обозначение	Наименование	К-во	Примечан.
БФ1	1.415-1 вып.1	Фундаментная балка ФБ6-41	19	0,7тс
БФ2	То же	То же ФБ6-12	1	1,5тс
БФ3	"	" ФБ6-43	8	0,6тс
БФ4	"	" ФБ6-42	2	0,7тс
БФ5	"	" ФБ6-8	4	1,2тс
БП2-1	КЭ-01-58 вып.1	Перемычка БП2-1	2	0,6тс
	1.138-10 вып.1	То же 1ПР3-19.12.14	7	0,08тс
БФ8	1.415-1 вып.1	Фундаментная балка ФБ6-7	1	1,3тс
БФ9	То же	То же ФБ6-14	1	1,3тс
	1.138-10 вып.1	Перемычка 1ПР2-16.12.14	2	0,080тс
Фм3	1.412-2/77 вып.2 КЖ-10 ал.2.1	Фундамент ФГ6-2	2	
Фм4	То же КЖ-11 ал.2.1	То же ФГ9-2	3	
Фм5	" "	" ФГТ9-2	1	
	1.138-10 вып.1	Перемычка 1ПР8-20.12.22у	3	0,13 тс

Марка	Обозначение	Наименование	К-во	Примечан.
Фм6	1.412-1/77 в.2 КЖ-12 ал.2.1	Фундамент ФА9-1	6	
Фм7	" "	То же ФАТ9-1	1	
Фм8	" "	" ФА1-1	28	
Фм9	" КЖ-13 ал.2.1	" ФАТ3-1	1	
Фм10	КЖ-	" Фм10	6	
Фм11	1.412-2/77 вып.2 КЖ-13 ал.2.1	" ФА2-1	1	
Фм12	" "	" ФА2-1	1	
Фм13	" "	" ФА2-1	2	
Фм15	" КЖ-14 ал.2.1	" ФГ9-1	1	
Фм16	1.412-1/77 в.2 КЖ-15 ал.2.1	" ФАТ9-1	1	
Фм17	" "	" ФАТ3-1	1	
Фм18	" "	" ФА1-1	8	
Фм19	1.412-2/77 в.2 КЖ-11 ал.2.1	" ФГ9-2	3	
Фм20	" КЖ-16 ал.2.1	" Фм20	1	
Фм21	1.412-1/77 в.2 КЖ-16 ал.2.1	" ФА2-1	6	

Привязан

Инв. №

Гл. инж. пр.	Думан		
Нач. отд.	Меленевский		
Н. контр.	Андриевская		
Гл. конст.	Андриевская		
Рук. гр.	Барткевич		
Ст. инж.	Яковчик		
Ст. тех.	Левейка		
Пров.	Барткевич		

ТП 903-1-183 КЖ

Котельная с тремя водогрейными котлами КВ-ГМ-50

Стадия	Лист	Листов
Р	7	

Схема расположения фундаментов и фундаментных балок.

Госстрой Латв. ССР ЛАТГИПРОПРОМ г. Рига

Копировал: Волкова 17077-36-11 Формат 22

Взам. инв. №

Подп. и дата

Инв. № подл.

Типовой проект 903-1-183 Альбом 2.4

1 — 1

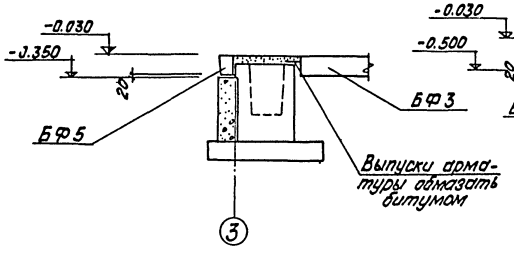

3 — 3

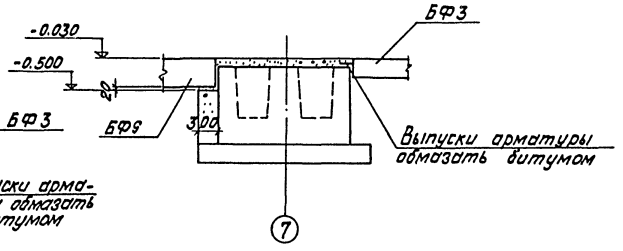

4 — 4

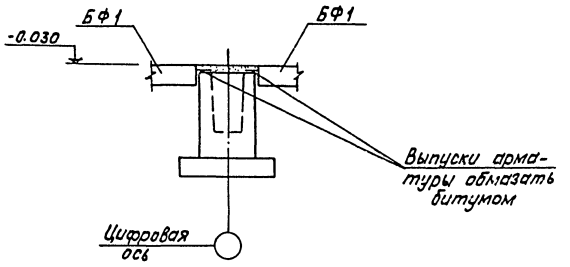

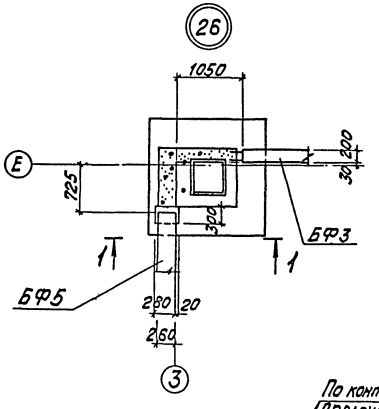

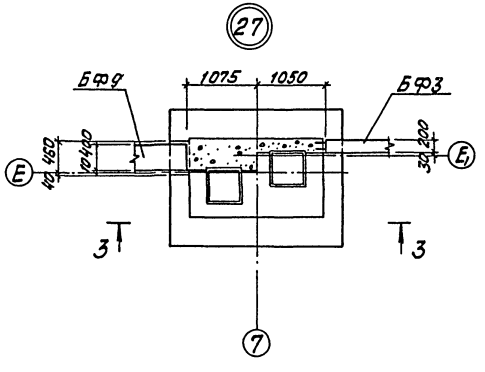

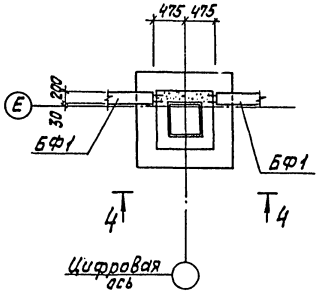

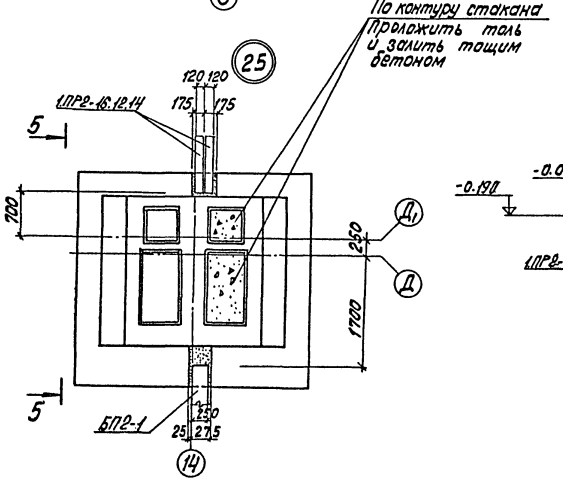

5 — 5

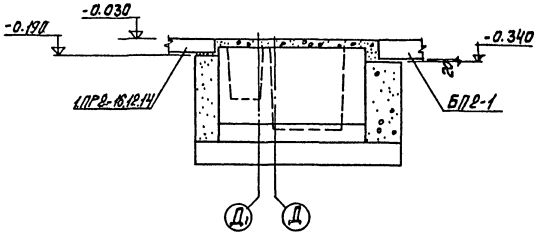

Привязан:

Инв.№

ТП 903-1-183 КЖ					
Котельная с тремя водогрейными котлами КВ-ГМ-50					
Гл.инж.пр. Думан				Стадия	Лист	Листов
Нач.отд. Мелешевский				Р	8	
Н.контр. Андриевская						
А.конст. Андриевская						
Рук.гр. Барткевич						
Ст.техн. Левейка						
Пров. Яковчик						
Узлы „25"÷„28"				Госстрой Латв. ССР ЛАТГИПРОПРОМ г.Рига		
Копировал: Волкова				17077-36 15 Формат А2		

Инв.№подл. | Подп. и дата | Взам.инв.№

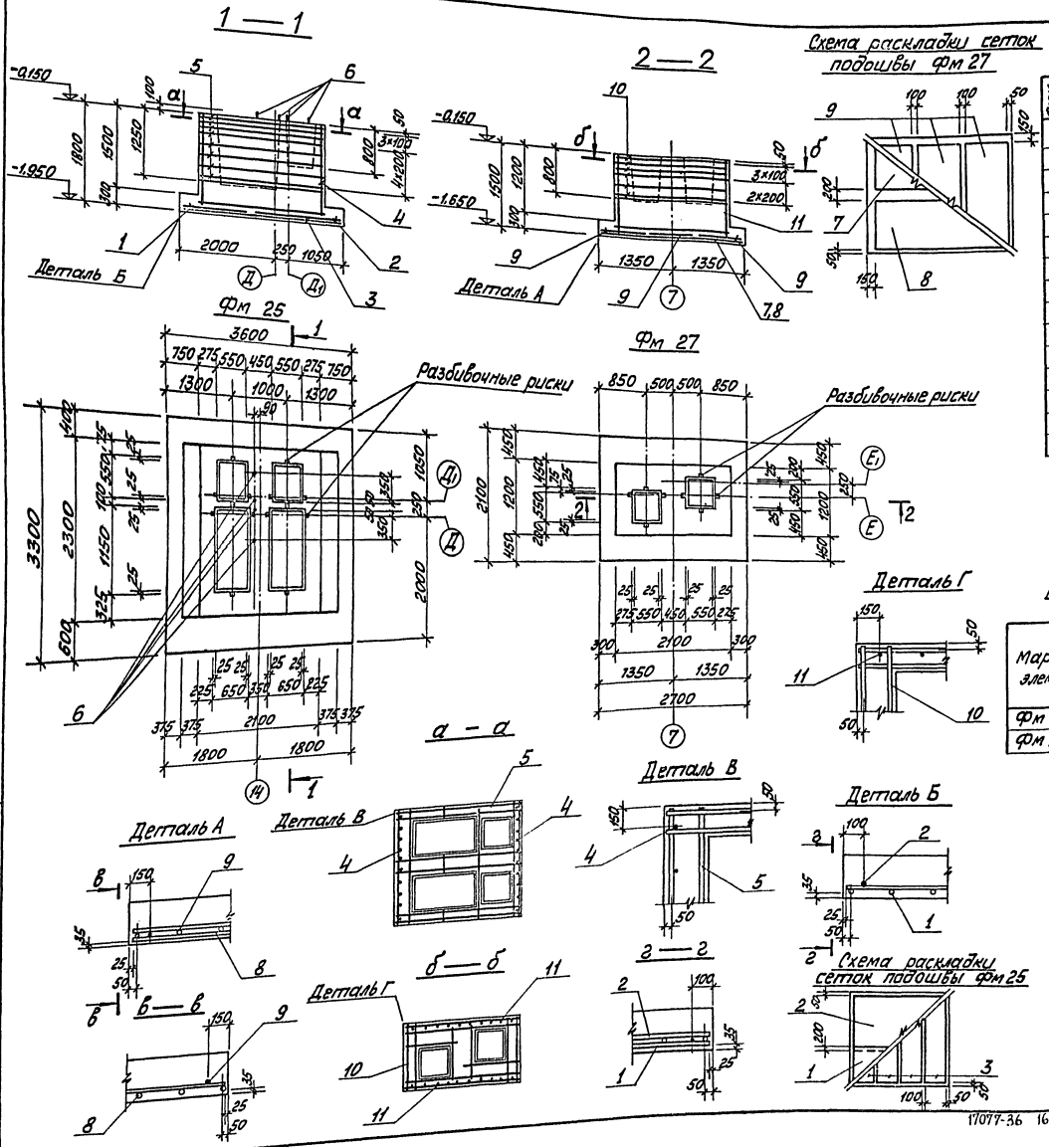

Форм.	Зона	Поз.	Обозначение	Наименование	Кол.		Примеч.
				Сборочные единицы и детали			
		1	1.410-2 вып.1	Сетка С(1)10АII-14×36	1		
		2	—"—	То же С(1)10АII-20×36	1		
		3	—"—	—"— С10АII-8×33	4		
		4	—"—	—"— 1С12АII-18×18	2		
		5	ТП 903-1-183 альбом 2,5 КЖИ-С10	—"— С6	8		
		6	ТП 903-1-183 альб. 2,5 КЖИ-МН1-8	Закладное изделие МН1-8	4		
		7	1.410-2 вып.1	Сетка С10АII-8×27		1	
		8	—"—	То же С10АII-10×27		1	
		9	—"—	—"— С10АII-8×21		3	
		10	ТП 903-1-183 альб. 2,5 КЖИ-С9	—"— С9		6	
		11	1.410-2. вып.1	СН12АII-18×15		2	
				Материалы			
			ГОСТ 7473-76	Бетон М150	9,12	4,28	м5

Марка	Литер	
Фм 25		
Фм 27		

Выборка стали на один элемент, кг

Марка элемента	Арматурные изделия								Закладн. изделия		Всего
	Арматурная сталь по ГОСТ 5781-75										
	Класса АI				Класса АII				Класс АI		
	ф мм			Итого	ф мм			Итого			
	6	8			10	12					
Фм 25	10,7	79,2		89,9	81,7	15,5		97,2	14,8		201,9
Фм 27	4,36	52,0		56,36	36,95	25,8		62,75			119,11

Привязан:

Инв. №

ГИП	Думан		
Нач.отд.	Меленевский		
Н.контр.	Андриевская		
Гл.конс.	Андриевская		
Рук.гр.	Бартке		
Ст.техн.	Левейка		

ТП 903-1-183 КЖ

Котельная с тремя водогрейными котлами КВ-ГМ-50

Фм 25 Фм 27. Опалубка и армирование.

Стадия	Лист	Листов
Р	9	

Госстрой Латв.ССР ЛАТГИПРОПРОМ г. Рига

17077-36 16 Пров. Яковчик

Копировал: Мала

Формат 22Г

Типовой проект 903-1-183 Альбом 2.4

Подп. и дата	Взам.инв.№

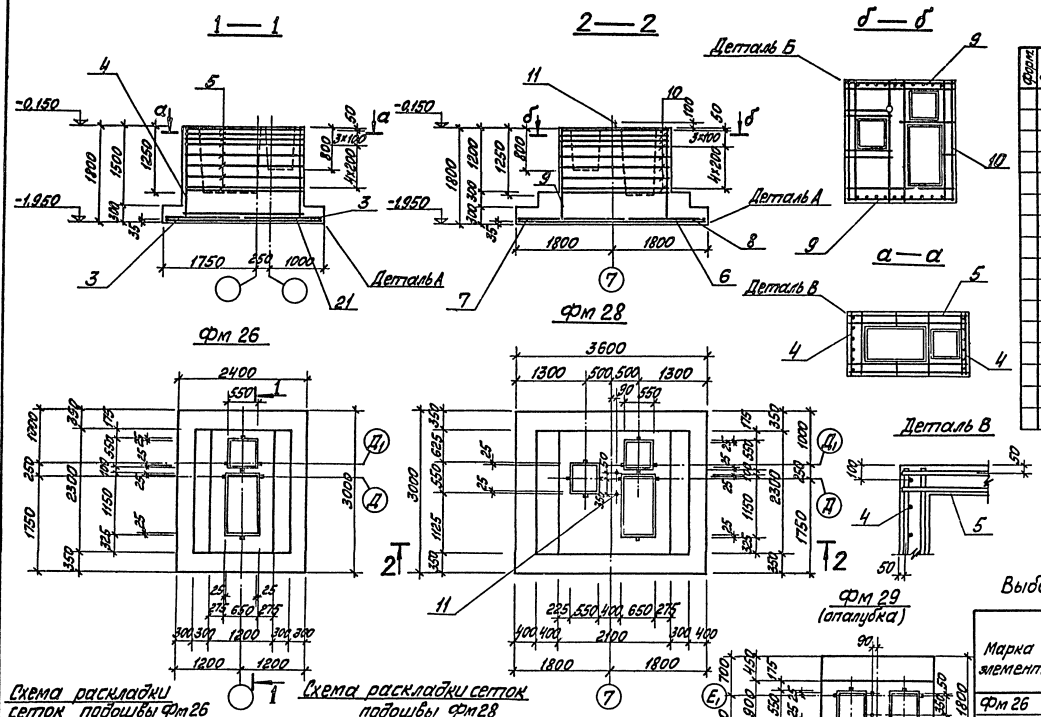

Форм.	Зона	Поз.	Обозначение	Наименование	К-о		
				Сборочные единицы и детали			
		1	1.410-2 Вып. 1	Сетка С(1)10АII-14×30	1		
		2	—"—	То же С(1)10АII-8×30	1		
		3	—"—	—"— С(1)10АII-14×24	2		
		4	—"—	—"— СН12АII-10×18	2		
		5	ТП 903-1-183 альб. 2.5 КЖИ-С7	—"— С7	8		
		6	1.410-2 Вып.1	—"— С(1)10АII-14×36		2	
		7	—"—	—"— С(1)10АII-20×30		1	
		8	—"—	—"— С(1)10АII-14×30		1	
		9	—"—	—"— 1С12АII-18×18		2	
		10	ТП 903-1-183 альбом 2.5 КЖИ-С8	—"— С8		8	
		11	ТП 903-1-183 альбом 2.5 КЖИ-МН1-8	Закладное изделие МН1-8		2	
				Материалы			
			ГОСТ 7473-76	Бетон М150	5,59	9,61	м³

Марка	Литер		
	Фм 26	Фм 28	

Выборка стали на один элемент, кг

Марка элемента	Арматурные изделия								Заклад. издел.	Всего
	Арматурная сталь по ГОСТ 5781-75									
	Класса АI				Класса АII				Класса АI ф24	
	ф мм			Итого	ф мм			Итого		
	6	8			10	12				
Фм 26	8,32	53,6		61,92	46,86	18,6		65,46		127,38
Фм 28	10,8	88,4		99,2	69,62	31,0		100,62	7,8	207,62
Фм 29	3,6	35,6		39,2	24,5	25,6		50,3	7,8	97,3

1. Армирование, спецификацию сборочных единиц и деталей Фм 29 выполнить по Фм 9 лист КЖ-13 Альб. 2.1

Привязан

Инв. №

ТП 903-1-183 КЖ

Котельная с тремя водогрейными котлами КВ-ГМ-50

ГИП	Думан		Стадия	Лист	Листов
Нач.отд.	Меленевский		Р	10	
Н.контр.	Андриевская				
Гл.контр.	Андриевская				
Рук.гр.	Бартневич				
Ст.тех.	Левенко				

Фм 26, Фм 28, Фм 29 Опалубка и армирование

Госстрой Латв.ССР ЛАТГИПРОПРОМ г. Рига

Типовой проект 903-1-183 Альбом 2.4

Инв. № подл. | Подп. и дата | Взам. инв. №

17077-36 17 Пров. Яковчик Копировал: Формат 22Г

Типовой проект 903-1-183 Альбом 2.4

Схема расположения колонн, ригелей и связей

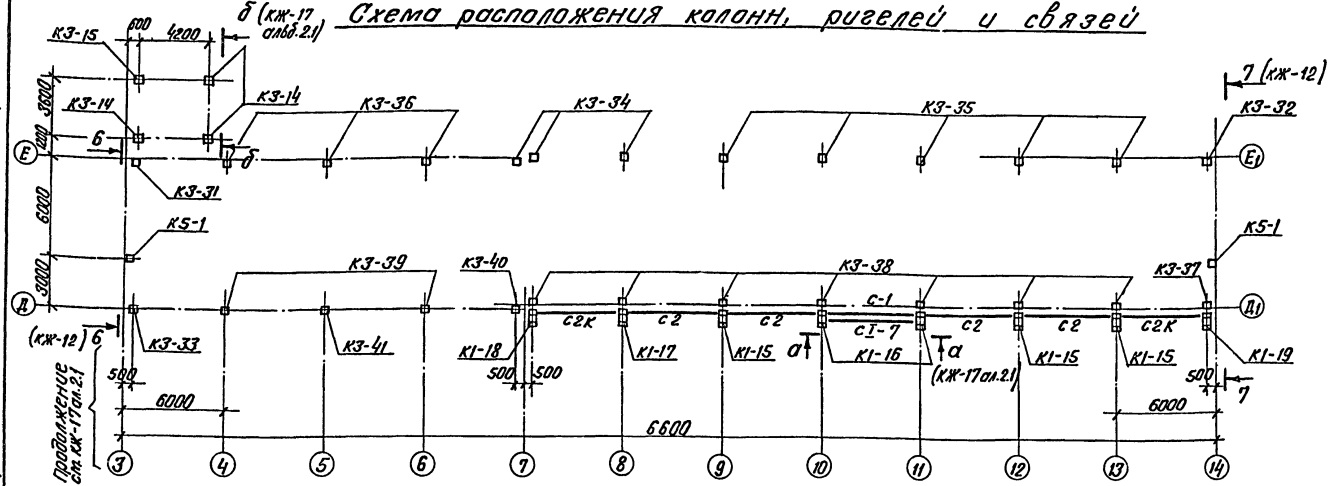

Спецификация элементов к схемам расположенным на листах КЖ-11 и КЖ-17 ал.2.1

Марка	Обозначение	Наименование			Кол.	Примеч.
		Ветровые районы I, II	III	IV		
К1-2	КЭ-01-52 вып. 2 тп 903-1-183 ал. 2.5 кжи-кдII-17^{в}	кдII-17^{в}	кдIII-16^{в}		1	9.7 тс
К1-3	тп 903-1-183 кжи-кдII-17^{г} ал. 2.5	кдII-17^{г}	кдIII-16^{г}		1	"
К1-7	тп 903-1-183 кжи-кдII-17^{ч} ал. 2.5	кдII-17^{ч}	кдIII-16^{ч}		2	"
К1-8	тп 903-1-183 кжи-кдII-17^{к} ал. 2.5	кдII-17^{к}	кдIII-16^{к}		3	"
К1-9	тп 903-1-183 кжи-кдII-17^{л} ал. 2.5	кдII-17^{л}	кдIII-16^{л}		1	"
К1-15	тп 903-1-183 кжи-кдII-17^{т} ал. 2.5	кдII-17^{т}	кдIII-16^{т}		3	"
К1-16	тп 903-1-183 кжи-кдII-17^{у} ал. 2.5	кдII-17^{у}	кдIII-16^{у}		2	"
К1-17	тп 903-1-183 кжи-кдII-17^{ф} ал. 2.5	кдII-17^{ф}	кдIII-16^{ф}		1	"
К1-18	тп 903-1-183 кжи-кдII-17^{ц} ал. 2.5	кдII-17^{ц}	кдIII-16^{ц}		1	"
К1-19	тп 903-1-183 кжи-кдII-17^{ш} ал. 2.5	кдII-17^{ш}	кдIII-16^{ш}		1	"
К2	КЭ-01-55 вып. 2 тп 903-1-183 кжи-кф31-18^{а} ал. 2.5	кф31-18^{а}	кф32-18^{а}		1	9.4 тс
К2-1	тп 903-1-183 кжи-кф31-18^{б} ал. 2.5	кф31-18^{б}	кф32-18^{б}		1	9.4 тс
К3	1.423-3 в.1 тп 903-1-183 кжи-к72-5^{а} ал. 2.5 к72-5^{б}	к72-5^{а}	к72-7^{а}	к72-9^{а}	1	3.3 тс
К3-1		к72-5^{б}	к72-7^{б}	к72-9^{б}	1	"
К3-2	тп 903-1-183 кжи-к72-5^{в} ал. 2.5 к72-5^{г}	к72-5^{в}	к72-7^{в}	к72-9^{в}	1	"
К3-3		к72-5^{г}	к72-7^{г}	к72-9^{г}	1	"
К3-4	тп 903-1-183 кжи-к72-5^{д}, к72-5^{е} ал. 2.5	к72-5^{д}	к72-7^{д}	к72-9^{д}	3	"
К3-6	тп 903-1-183 кжи-к72-5^{ж}, к72-5^{ч} ал. 2.5	к72-5^{ж}	к72-7^{ж}	к72-9^{ж}	6	"
К3-8	тп 903-1-183 кжи-к72-18^{а}, к72-18^{б} ал. 2.5	к72-18^{а}	к72-20^{а}	к72-21^{а}	1	"

Марка	Обозначение	Наименование			Кол.	Примеч.
		Ветровые районы I, II	III	IV		
К3-9	1.423-3 в.1 тп 903-1-183 кжи-к72-18^{а}, к72-18^{б} ал. 2.5	к72-18^{б}	к72-20^{б}	к72-21^{б}	1	3.3 тс
К3-10	тп 903-1-183 кжи-к72-22^{а} ал. 2.5	к72-22^{а}			4	"
К3-11	тп 903-1-183 кжи-к72-22^{б} ал. 2.5	к72-22^{б}			2	"
К3-12	тп 903-1-183 кжи-к72-22^{в} ал. 2.5	к72-22^{в}			4	"
К3-13	тп 903-1-183 кжи-к72-18^{в} ал. 2.5	к72-18^{в}	к72-20^{в}	к72-21^{в}	1	"
К3-14	1.423-3 в.1	к72-3	к72-4	к72-5	3	"
К3-15	тп 903-1-183 кжи-к72-3^{а} ал. 2.5	к72-3^{а}	к72-4^{а}	к72-5^{а}	1	"
К3-31	1.423-3 в.1 тп 903-1-183 кжи-к72-5^{т} ал. 2.5 к72-5^{у}	к72-5^{т}	к72-7^{т}	к72-9^{т}	1	"
К3-32		к72-5^{у}	к72-7^{у}	к72-9^{у}	1	"
К3-33		к72-18^{д}	к72-20^{д}	к72-21^{д}	1	"
К3-34	1.423-3 в.1 тп 903-1-183 кжи-к72-5^{ф} ал. 2.5 к72-5^{ц}	к72-5^{ф}	к72-7^{ф}	к72-9^{ф}	3	"
К3-35		к72-5^{ц}	к72-7^{ц}	к72-9^{ц}	5	"
К3-36	тп 903-1-183 кжи-к72-5^{ш} ал. 2.5	к72-5^{ш}	к72-7^{ш}	к72-9^{ш}	3	"
К3-37	тп 903-1-183 кжи-к72-5^{щ} ал. 2.5	к72-5^{щ}	к72-7^{щ}	к72-9^{щ}	1	"
К3-38	1.423-3 в.1	к72-5	к72-7	к72-9	7	"
К3-39	тп 903-1-183 кжи-к72-18^{е} к72-18^{ж} ал. 2.5	к72-18^{е}	к72-20^{е}	к72-21^{е}	2	"
К3-40		к72-18^{ж}	к72-20^{ж}	к72-21^{ж}	1	
К3-41	тп 903-1-183 кжи-к72-18^{ч} ал. 2.5	к72-18^{ч}	к72-20^{ч}	к72-21^{ч}	1	3.3 тс
К4	1.423-3 в.1	к36-1			10	1.0 тс
К5	шифр 460-75 вып. 1-1 тп 903-1-183 кжи-кф18-1^{а} ал. 2.5	кф18-1^{а}	кф18-2^{а}		2	2.38 тс
К5-1	тп 903-1-183 кжи-кф16-1^{а} ал. 2.5	кф16-1^{а}	кф16-2^{а}		4	2.15 тс

Марка	Обозначение	Наименование	Кол.	Примеч.
		Ветровые районы I, II, III, IV		
РГ1	ин-04-3 вып. 3 ч. 1, 2	Ригель Р2-72-56	10	1,95 тс
С1	тп 903-1-183 кжи-с1	Вертикальная связь С1	2	0.36 тс
С2	тп 903-1-183 кжи-с2; с2к	Распорка С2	8	0,1 тс
С2К		То же С2К	4	0,09 тс
СI-7	КЭ-01-52 вып. 1	Вертикальная связь СI-7	2	

При привязке проекта лист компонуется с л. кж-17 альб. 2.1 при этом, из монтажной схемы на нем вычеркивается ось „Д". Спецификация элементов аннулируется.

Привязан

Инв. №

Гл.инж.пр.	Думан		
Нач.отд.	Меленевская		
Н.контр.	Андриевская		
Гл.констр.	Андриевская		
Рук.гр.	Барткевич		
Ст.техн.	Левейка		

тп 903-1-183 КЖ

Котельная с тремя водогрейными котлами КВ-ГМ-50

Стадия	Лист	Листов
Р	11	

Схема расположения колонн, ригелей и связей

Госстрой Латв. ССР ЛАТГИПРОПРОМ г. Рига

Пров. Яковчик

Копир. В. Дунг 17077-36 18 Формат 22

Инв. № подл. | Подп. и дата | Взам. инв. №

Схема расположения балок покрытия в осях Д-Е, Е₁

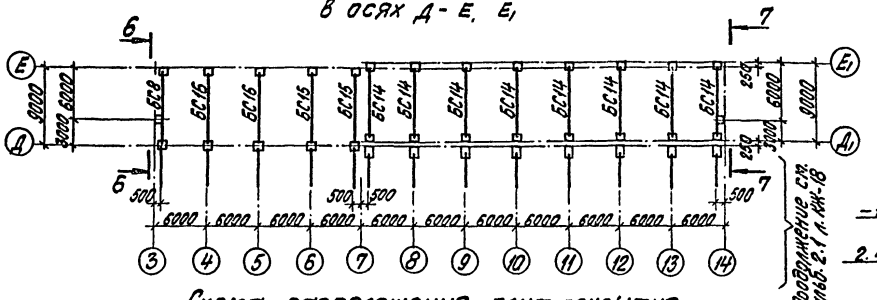

7 – 7

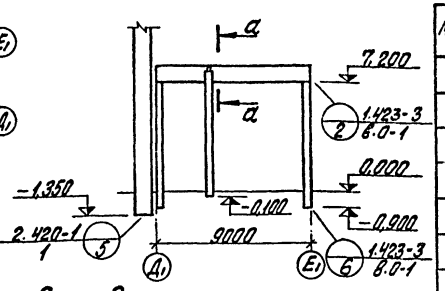

Схема расположения плит покрытия в осях Д-Е, Е₁

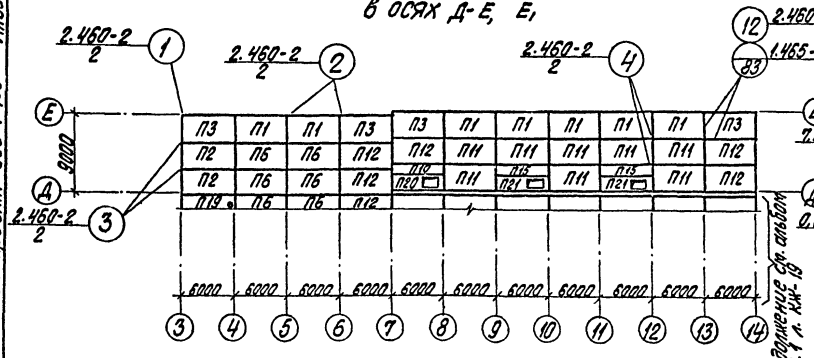

6 – 6

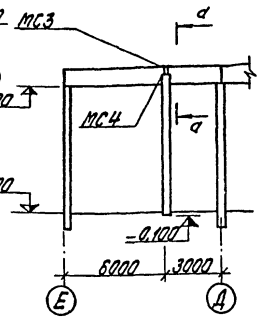

а – а

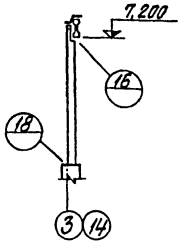

Спецификация элементов к схеме расположенной на листах КЖ-12 и КЖ-18; 19 альб. 2.1

Марка	Обозначение	Наименование	Кол.	Примеч.
СБ14Б-1	1.494-24 в.1	Стакан СБ14Б-1	5	0,46 тс
СБ7А-3	То же	То же СБ7А-3	1	0,34 тс
СБ4А-1	"	" СБ4А-1	1	0,15 тс
СБ4Б-1	"	" СБ4Б-1	1	0,16 тс
		схема плит площадки на отм. 4,200		
П1-1	ИИ-04-4 в.20	Плита ПК8-58-15	21	2,7 тс
П1-2	То же	То же ПР8-58-15с	3	2,6 тс
П1-3	"	" ПК8-58-15п	5	2,7 тс
Ум1	ТП 903-1-183 ал. 2.1 КЖ-29	монолитный участок Ум1	1	
Ум2	" КЖ-30	То же Ум2	1	
Ум3	" "	" Ум3	1	
Ум4	" КЖ-29	" Ум4	1	
Ум5	" "	" Ум5	8	
Ум6	" КЖ-30	" Ум6	1	
ПП1	1.459-2 в.2	ограждение площадки ПП1	1	12,0 кг
ПП4	То же	То же ПП4	3	19,0 кг
ПП12	"	" ПП12	2	56,0 кг
ПП8	"	" ПП8	1	34,0 кг

Марка	Обозначение	Наименование	Кол.	Примеч.
		Снеговые районы I II III IV		
		Схема балок покрытия		
БС1	1.462-3 в.1 ТП 903-1-183 КЖИ-1БДР18-1А IV а, 2БДР18-2А IV а ал. 2.5	1БДР18-1А IV а; 1БДР18-2А IV а	1	8,5 тс
БС2		2БДР18-2А IV а; 3БДР18-4А IV а	1	10,4 тс
БС3	" ТП 903-1-183 КЖИ-3БДР18-5А IV а, 3БДР18-6А IV б ал. 2.5	3БДР18-4А IV а; 3БДР18-5А IV а; 3БДР18-6А IV а	1	12,1 тс
БС4		3БДР18-5А IV б; 3БДР18-6А IV б; 3БДР18-6А IV б	2	12,1 тс
БС5	" ТП 903-1-183 КЖИ-1БДР12-1А IV а ал. 2.5	1БДР12-1А IV а; 1БДР12-2А IV а	8	4,7 тс
БС6	1.462-10 в.1 ТП 903-1-183 КЖИ-Б6-8А IV а, Б6-8А IV б ал. 2.5	Б6-7А IV а; Б6-8А IV а	2	1,15 тс
БС7		Б6-7А IV б; Б6-8А IV б	6	1,15 тс
БС8	" ТП 903-1-183 КЖИ-Б9-2А IV а, Б9-6А IV а, Б9-3А IV а ал. 2.5	Б9-1А IV а; Б9-2А IV а; Б9-3А IV а	2	2,75 тс
БС9	" ТП 903-1-183 КЖИ-Б9-3А IV б, Б9-6А IV б, ал. 2.5	Б9-2А IV б; Б9-3А IV б; Б9-4А IV б	3	2,75 тс
БС10		Б9-4А IV б; Б9-6А IV б	2	2,75 тс
БС11	" ТП 903-1-183 КЖИ-Б9-2А IV а, Б9-6А IV а, Б9-3А IV а ал. 2.5	Б9-4А IV а; Б9-6А IV а	7	2,75 тс
БС14	ТП 903-1-183 альб. 2.5 КЖИ-Б9 7А IV а,	Б9-6А IV д; Б9-7А IV а	8	2,75 тс
БС15	" ТП 903-1-183 КЖИ-Б9-7А IV б, Б9-6А IV г альб. 2.5	Б9-6А IV е; Б9-7А IV б	2	2,75 тс
БС16		Б9-5А IV а; Б9-6А IV г	2	2,75 тс

Спецификация элементов к схеме расположенной на листе КЖ-12 и КЖ-19 ал. 2.1

Марка	Обозначение	Наименование				К-во	
		Снеговые районы I	II	III	IV		
		Схема плит покрытия					
П1	ГОСТ 22701.1-77; 1.465-10 ГОСТ 22701.0-77 прил. 3	ПГ-2АтV-10я а	ПГ-3АтV-10я а	ПГ-4АтV-10я а		24	3,47 тс
П2	То же	ПГ-2АтV-10я б	ПГ-3АтV-10я б	ПГ-4АтV-10я б		17	"
П3	"	ПГ-2АтV-10я а,б	ПГ-3АтV-10я а,б	ПГ-4АтV-10я а,б		11	"
П4	ГОСТ 22701.1-77; 1.465-10 ТП 903-1-183 КЖИ-ПВ7-3АтV-10я а,б ПВ14-3АтV-10я б ал. 2.5	ПВ14-2АтV-10я б	ПВ14-3АтV-10я б	ПВ14-4АтV-10я б		1	4,19 тс
П5	ГОСТ 22701.1-77; 1.465-10	ПВ14-2АтV-10я	ПВ14-3АтV-10я	ПВ14-4АтV-10я		4	4,19 тс
П6	То же	ПГ-2АтV-10я	ПГ-3АтV-10я	ПГ-4АтV-10я		34	3,47 тс
П8	ГОСТ 22701.1-77; 1.465-10	ПВ4-2АтV-10я	ПВ4-3АтV-10я			1	4,10 тс
П9	ГОСТ 22701.1-77; 1.465-10 ТП 903-1-183 КЖИ-ПВ7-3АтV-10я а,б ПВ14-3АтV-10я б ал. 2.5	ПВ7-2АтV-10я а,б	ПВ7-3АтV-10я а,б			1	3,97 тс
П10	1.465-7 в.3 ч.1; 2	ПАтV/1,5х6 -1б	ПАтV/1,5х6 -2б	ПАтV/1,5х6 -3б		3	1,5 тс
П11	ГОСТ 22701.1-77; 1.465-10	ПГ-3АтV-10я	ПГ-4АтV-10я	ПГ-5АтV-10я		18	3,47 тс
П12	ГОСТ 22701.1-77; 1.465-10 ГОСТ 22701.0-77 прил. 3	ПГ-3АтV-10я б	ПГ-4АтV-10я б	ПГ-5АтV-10я б		14	3,47 тс
П14	1.465-7 в.3 ч.1; 2	ПАтV-7/1,5х6 -2				1	1,5 тс
П15	1.465-7 в.3 ч.1; 2	ПАтV/1,5х6 -1	ПАтV/1,5х6 -2	ПАтV/1,5х6 -3		3	1,5 тс
П19	ГОСТ 22701.1-77; 1.465-10 ТП 903-1-183 КЖИ-ПВ4-2АтV-10я б ал. 2.5	ПВ4-2АтV-10я б		ПВ4-3АтV-10я б		1	4,10 тс
П20	1.465-7 вып. 3 часть 1,2 ТП 903-1-183 КЖИ-ПАтV/1,5х6 -2б-А альб. 2.5	ПАтV/1,5х6 -1б-А	ПАтV/1,5х6 -2б-А	ПАтV/1,5х6 -3б-А		1	1,5 тс
П21	ТП 903-1-183 альб. 2.5 КЖИ-ПАтV/1,5х6 -2-А	ПАтV/1,5х6 -1-А	ПАтV/1,5х6 -2-А	ПАтV/1,5х6 -3-А		2	1,5 тс
1	ГОСТ 10704-76*	Труба Ф720х10 ℓ=700				2	
МС2	ТП 903-1- КЖИ-МС2 альб. 2.5	Соединительный элемент МС2				8	
ММД-17	ИИ-04-10 в.5	То же ММД-17				6	
ММД-21п	То же	" ММД-21п				1	
ММД-21л	"	" ММД-21л				1	

1. Спецификация дана на всё здание.
2. Лист см. совместно с листами КЖ-18 и КЖ-19 альбома 2.1
3. При привязке проекта в них вносятся изменения по оси „Д₁", спецификации аннулируются.

Привязан

Инв. №

Типовой проект 903-1-183 Альбом 2.4

Согласовано: Отд. ТМ Шадрин

Инв. № подл. | Подп. и дата | Взам. инв. №

Гл. инж. пр.	Думан		
Нач. отд.	Меленевская		
Н. контр.	Андриевская		
Гл. констр.	Андриевская		
Рук. гр.	Бартькевич		
Ст. техн.	Левейка		

ТП 903-1-183 КЖ

Котельная с тремя водогрейными котлами КВ-ГМ-50

Стадия	Лист	Листов
Р	12	

Схема расположения балок и плит покрытия в осях Д-Е, Е₁

Госстрой Латв. ССР ЛАТГИПРОПРОМ г. Рига

Пров. Яковчик

Копир. Бралиша 17077-36 19 Формат 22 г

Схемы расположения стеновых панелей по оси Е

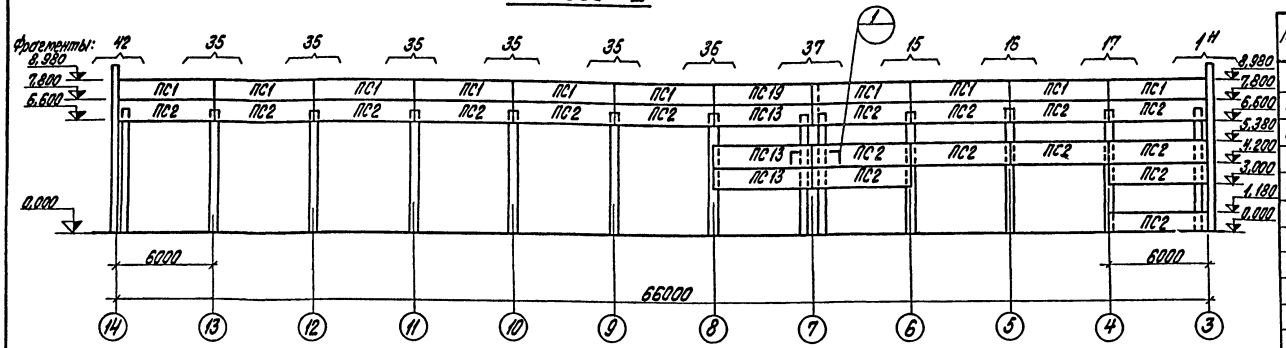

по оси Д

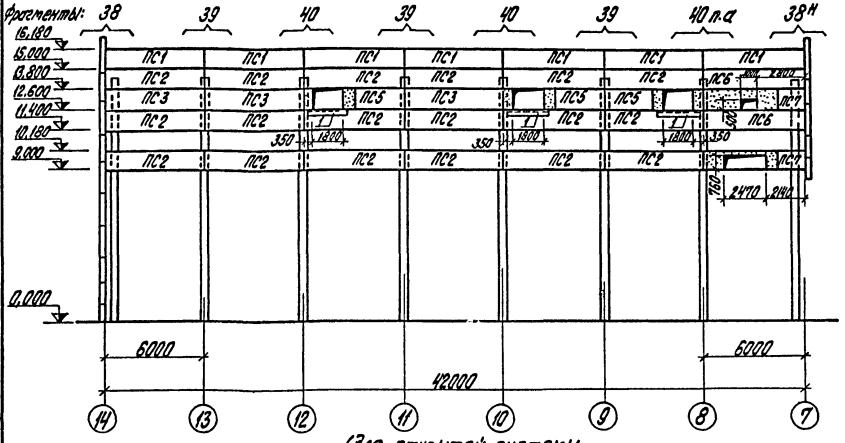

по оси 14

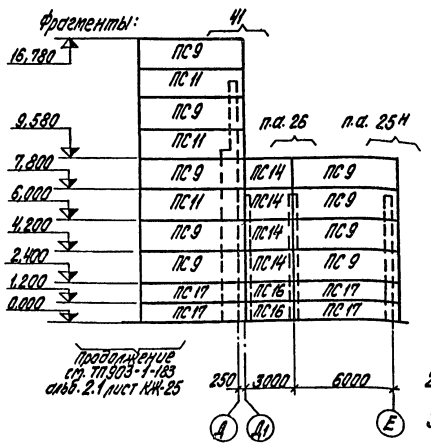

по оси 1 (для открытой системы теплоснабжения)
по оси 3 (для закрытой системы теплоснабжения)

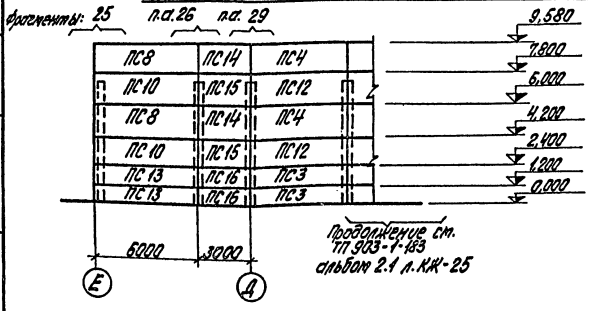

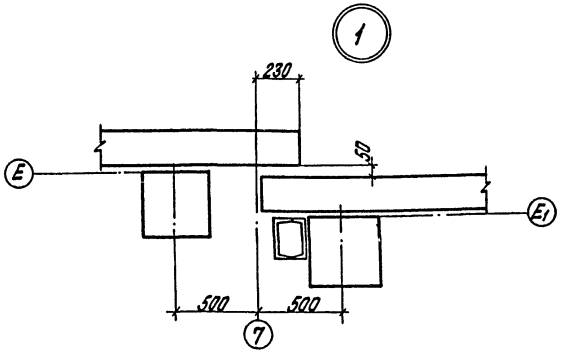

Спецификация элементов к маркировочным схемам расположенным на листах КЖ-13 и КЖ-24; 25 ал. 2.1

Марка	Обозначение	Наименование	Кол.	Примеч.
ПС1	1.432-14 в.1	Стеновая панель ПС600.12.20-П-7	35	1,8 тс
ПС2	То же	То же ПС600.12.20-П-2	81	1,8 тс
ПС3	"	" ПС600.12.20-П-1	20	1,8 тс
ПС4	"	" ПС600.18.20-П-1	12	2,7 тс
ПС5	ТП903-1-183 " КЖИ-ПС295.12.20-П-А	" ПС295.12.20-П-А	3	0,9 тс
ПС6	1.432-14 в.1	" ПС600.12.20-П-3	2	1,8 тс
ПС7	То же	" ПС145.12.20-П	2	0,4 тс
ПС8	"	" ПС625.18.20-П-11	9	2,9 тс
ПС9	"	" ПС625.18.20-П-12	12	2,9 тс
ПС10	"	" ПС625.18.20-П-21	6	2,9 тс
ПС11	"	" ПС625.18.20-П-22	6	2,9 тс
ПС12	"	" ПС600.18.20-П-2	8	2,7 тс
ПС13	"	" ПС625.12.20-П-11	7	1,9 тс
ПС14	"	" ПС295.18.20-П-1	11	1,4 тс
ПС15	"	" ПС295.18.20-П-2	5	1,4 тс
ПС16	"	" ПС295.12.20-П-1	6	0,9 тс
ПС17	"	" ПС625.12.20-П-12	6	1,9 тс
ПС18	"	" ПС625.12.20-П-21	2	1,9 тс
ПС19	"	" ПС625.12.20-П-71	1	1,9 тс
1	ГОСТ 8240-72	Швеллер [22, l=2300	3	
Б02-1	КЭ-01-58 вып. 1	Обвязочная балка Б02-1	1	2,5 тс

1. Крепление стеновых панелей на отм 2,400 в осях „1", „3" и „Д" выполнить по узлу „22" и „18", в осях „Е1" и „14" на отм. 2,400 и 6,000 выполнить по узлу „19".
2. Указания по монтажу и защите элементов см. лист КЖ-24 альбом 2.1 ТП 903-1-183.
3. Спецификация дана на всё здание.

Типовой проект 903-1-183 Альбом 2.4

Инв. № подл. | Подп. и дата | Взам. инв. №

Привязан

Инв. №

Гл. инж. пр.	Думан	
Нач. отд.	Меленевский	
Н. контр.	Барткевич	
Гл. констр.	Андриевская	
Рук. гр.	Барткевич	
Ст. инж.	Яковчик	
Ст. техн.	Леонова	
Пров. Барткевич		

ТП 903-1-183 КЖ

Котельная с тремя водогрейными котлами КВ-ГМ-50

Стадия	Лист	Листов
Р	13	

Схемы расположения стеновых панелей по осям „Е", „Д", „3", „14".

Госстрой Латв. ССР ЛАТГИПРОПРОМ г. Рига

Копир. Бралиша 17077-36 20 формат 22 г

Фрагмент 42
Всего 1

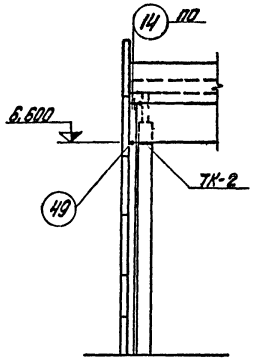

Фрагмент 35
Всего 5

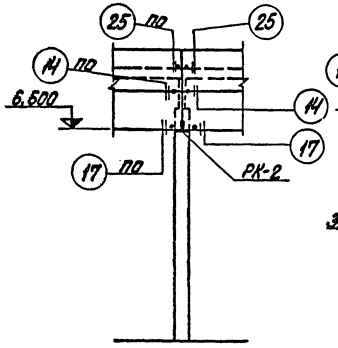

Фрагмент 36
Всего 1

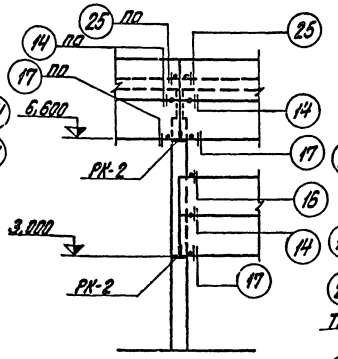

Фрагмент 41
Всего 1

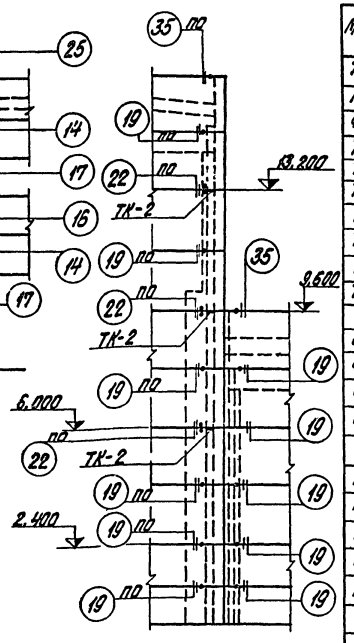

Фрагмент 37
Всего 1

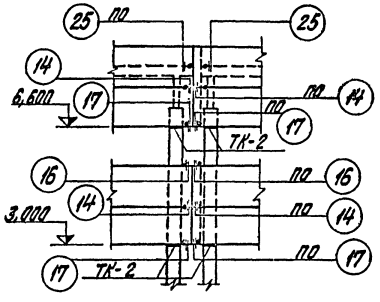

Фрагмент 38,38н
Всего 1+1

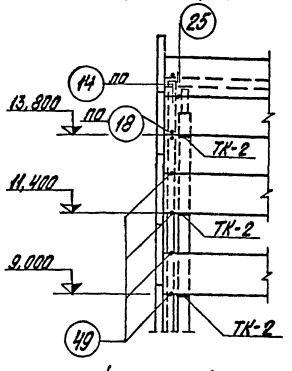

Фрагмент 39
Всего 3

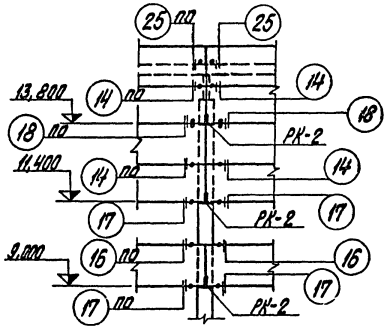

Фрагмент 40
Всего 2+1 (п.а)

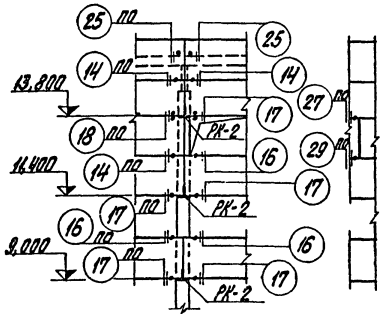

Монтажная схема стальных стоек и насадок торцового фахверка по оси 3 и 14

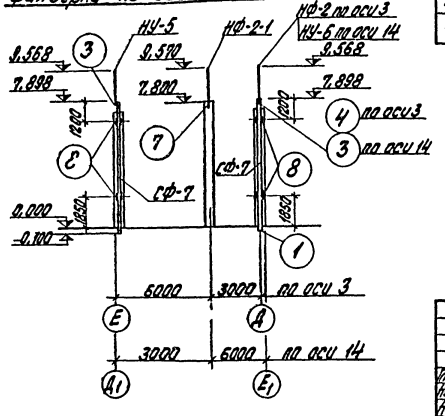

Спецификация стальных элементов к листам КЖ-14 и КЖ-25÷28 ал. 2.1

Марка	Обозначение	Наименование		Кол.	Прим.
ТК-2*	1.439-2	Опорные консоли	ТК-2*	41	17,5 кг
РК-2*	То же	То же	РК-2*	76	14,7 кг
ФК-2*	"	"	ФК-2*	7	17,1 кг
Т-1	"	Элементы крепления	Т-1	270	0,5 кг
Т-5	"	То же	Т-5	191	0,6 кг
Т-6*	"	"	Т-6*	71	0,8 кг
Т-8*	"	"	Т-8*	51	0,5 кг
Т-21	"	"	Т-21	6	0,4 кг
Т-27	"	"	Т-27	39	0,4 кг
Т-30	"	"	Т-30	44	0,1 кг
Т-13	"	"	Т-13	52	
СФ-7	"	Стойка	СФ-7	8	
СФ-9-1	ТП 903-1-183 ал. 2.5 КЖИ-СФ-9-1	То же	СФ-9-1	1	
СО-1	1.439-2	"	СО-1	4	
СВ-10	То же	"	СВ-10	4	
НУ-5	"	Насадка	НУ-5	5	
НУ-6	"	"	НУ-6	4	
НФ-1	"	"	НФ-1	2	
НФ-2	"	"	НФ-2	3	
НФ-4	"	"	НФ-4	2	
НФ-2-1	ТП 903-1-183 ал. 2.5 КЖИ-НФ-2-1	"	НФ-2-1	4	
	1.432-1 вып. 1	Болт М20	ℓ=60	16	
	"	Болт М12	ℓ=60	22	
ММ3*	КЭ-01-58 вып. 1	Опорная консоль	ММ3*	2	0,31 кг
		Шайба	50×8 / 50	16	
МС10	ТП 903-1-183 ал. 2.5 КЖИ-МС10	Элемент крепления	МС10	2	
МС11	ТП 903-1-183 ал. 2.5 КЖИ-МС11	То же	МС11	1	

Соединительные элементы отмеченные *) покрыть слоем цинка 150 мкм способом металлизации.

Типовой проект 903-1-183 Альбом 2.4

Инв. № подл. | Подп. и дата | Взам. инв. №

Привязан

Инв. №

Гл. инж. пр.	Думан		
Нач. отд.	Моленевский		
Н. контр.	Андриевская		
Гл. констр.	Андриевская		
Рук. гр.	Барткевич		
Ст. инж.	Яковчик		
Ст. техн.	Леонова		

ТП 903-1-183 КЖ

Котельная с тремя водогрейными котлами КВ-ГМ-50

Стадия	Лист	Листов
Р	14	

Фрагменты 35÷42. Монтажная схема стальных стоек и насадок торцового фахверка по оси 3:14.

Госстрой Латв. ССР
ЛАТГИПРОПРОМ
г. Рига

Пров. Барткевич | Копир. Бралиша 17077-36 21 | Формат 22 г

Типовой проект 903-1-183 Альбом 2.4

Составлено: Отд. ТК Ураловский ПромстальПроект

Инв.№ подл. | Подп. и дата | Взам.инв.№

Схема расположения подвесных путей

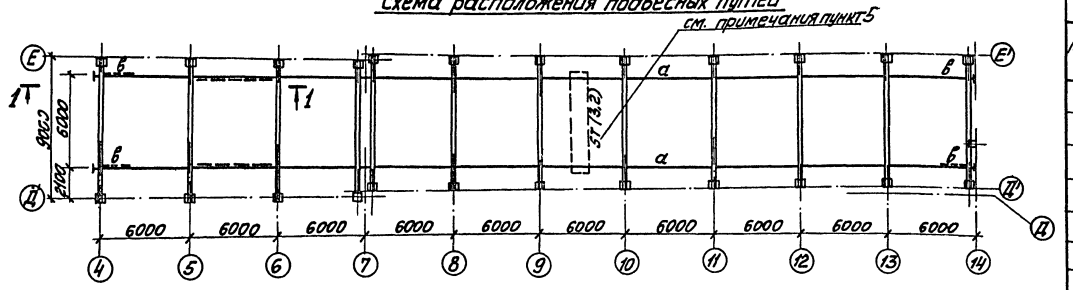

1—1

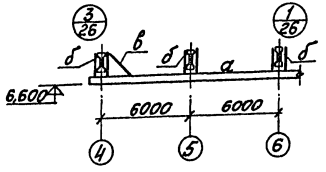

2—2

МП 24

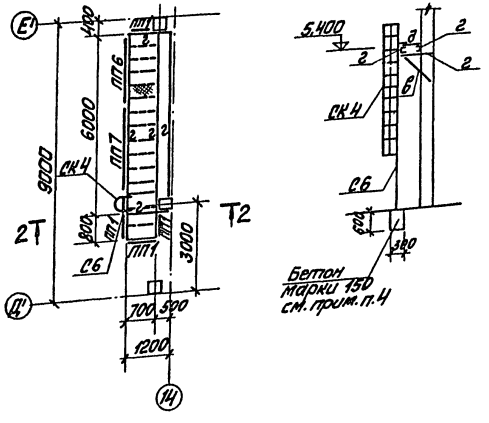

Ведомость элементов

Марка	Сечение: Эскиз	Поз.	Состав	Опорные усилия: М тс,м	N тс	Q тс	Группа конструкций	Марка металла	Примечание
а	I		I 36м				III	Вст3пс6 ГОСТ 380-71*	
б	216		2н. проф. С60×50×3	Серия 1.426-1 вып. 3 л. 2					
в	L		L 63×5						
г	C		C16	1,4					
д			рифл. δ=5 -50×5	200 кгс/м²			IV		
С6	СК С		1.459-2 в.1				VI	Вст3 кп2 ГОСТ 380-71*	1 шт. 83кг
СК4									1 шт. 30кг
ПП1			1.459-2 в.2				VI		1 шт. 12кг
ПП6									1 шт. 23 "
ПП7									1 шт. 31 "

Техническая спецификация стали на лист

Вид профиля ГОСТ	Марка металла ГОСТ	Обозначение и размер профиля	№ п/п	Код: Марки металла	Вида профиля	Размера профиля	Кол-во шт.	Длина мм	Масса металла на элемент, кг: одного	общая	Примечания
Балки двутавровые ГОСТ 19425-74	Вст3пс6 ГОСТ 380-71*	I 36м	1						6,95		
Всего профиля			2	12300	53805				6,95		
Швеллер ГОСТ 8240-72	Вст3кп2 ГОСТ 380-71*	C16	3							0,28	
Всего профиля			4	11240	26108					0,28	
Швеллеры знутные равнополочные ГОСТ 8278-75	Вст3пс6 ГОСТ 380-71*	С60×50×3	5						0,22		
Всего профиля			6	12300	73007				0,22		
Сталь угловая равнополочная ГОСТ 8509-72*	Вст3пс6 ГОСТ 380-71*	L 50×5	7						0,07		
		L 63×5	8						0,04	0,01	
Всего профиля			9	12300	21113				0,11	0,01	
Сталь толсто-листовая ГОСТ 19904-74	Вст3пс6 ГОСТ 380-71*	δ=6	10						0,04		
		δ=8	11						0,25		
		δ=16	12						0,58		
Всего профиля			13	12300	71110				0,87	0,01	
Сталь рифлёная ГОСТ 8568-77*	Вст3кп2 ГОСТ 380-71*	δ=5	14							0,35	
Всего профиля			15	11240	71129					0,35	
Сталь полосовая ГОСТ 103-76	Вст3кп2 ГОСТ 380-71*	50×5	16							0,04	
Всего профиля			17	11240	13110					0,04	
Всего масса металла											
В том числе по маркам	Вст3пс6		18	12300					8,15	0,02	
	Вст3кп2		19	11240						0,67	

1. Настоящий лист разработан в стадии КМ.
2. Конструкции монорельсов приняты по серии 1.426-1 в.3, все указания по монтажу и рекомендации по сварке см. пояснительную записку серии 1.426-1 вып. 3.
3. Указания по антикоррозийной защите даны на листе КМ-1 альбом 2.1.
4. Расход бетона марки 150 - 0,15м³.
   Анкерные болты ф12 для крепления лестницы установить на эпоксидном клее в просверленные отверстия.
5. Для районов с нормативной снеговой нагрузкой 150кгс/м² (IV р-н) допускается грузоподъёмность крана не более 3,2т.

Привязан:

				ТП 903-1-183	КЖ
				Наземная стрелочная подкрановая путь на отм. КЖ-ПП.9	
ГИП	Цуман				Стадия: Р; Лист: 15; Листов:
Нач. отд.	Малеванский				
Н. контр.	Андреевская				
Гл. констр.	Андреевская			Схема расположения подвесных путей. Площадка МП 24	Госстрой Латв.ССР ЛАТГИПРОПРОМ г. Рига
Рук. гр.	Барткевич				
Инженер	Ухарапова				

ГПТП-36 22 Пров. Барткевич

Копировал: Маша Формат 22Г

Деталь плана №1

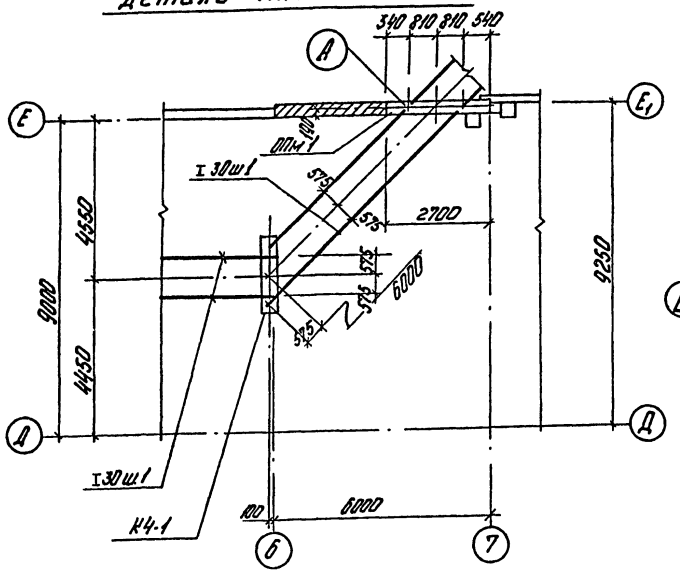

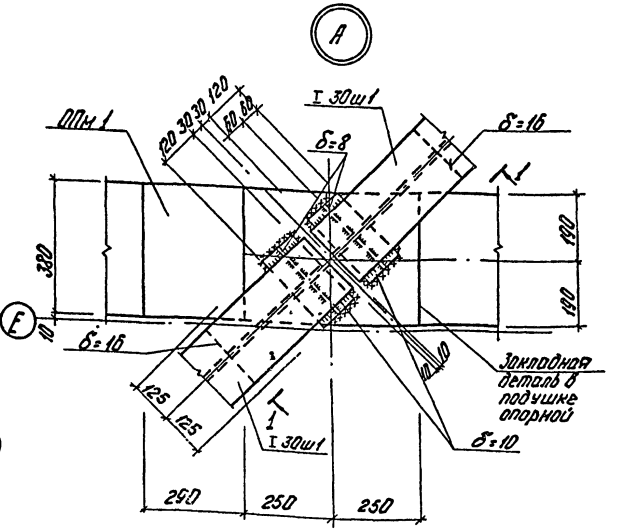

ОПм1

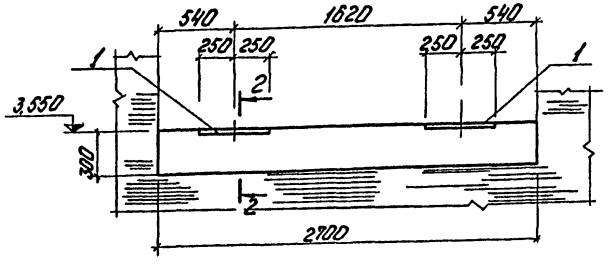

1 - 1

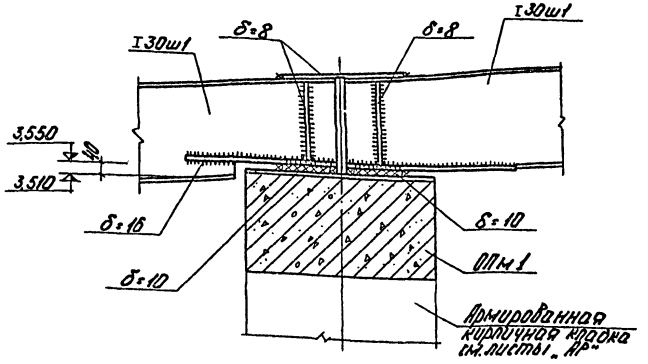

2 - 2

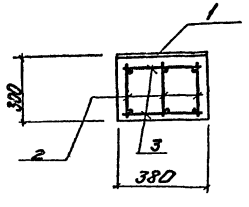

Спецификация элементов к схеме расположенной на листе КЖ-16

Марка	Обозначение	Наименование	Кол	Примеч.
ОПм1	КЖ-16	опорная подушка ОПм1	1	

Формат	Зона	Поз.	Обозначение	Наименование	Кол	Примеч.
				Документация:		
				Сборочный чертеж		
				Сборочные единицы и детали		
				ОПм1		
		1	ТП 903-1-183 КЖИ-МН32 ал.25	Закладное изделие МН32	2	
		2	ТП 903-1-183 КЖИ-КР16 ал.25	Каркас КР16	3	
		3	ГОСТ 5781-75	Сталь арматурная ф8 АI Ry=350	18	
				Материалы:		
			ГОСТ 9473-76	Бетон М200	0,31	м³

Выборка стали на один элемент, кг

Марка	Арматурные изделия: Арматурная сталь по ГОСТ 5781-75 ГОСТ 5.1459-72* Класс АI ф мм 8	Класс АIII ф мм 12	Итого	Закладные изделия: Профильная сталь 8Ю	Арматурная сталь по ГОСТ 5781-75 Класс АI ф мм 8	Итого	Всего
ОПм1	8,5	14,4	22,9	29,8	2,0	31,8	54,7

Привязан

Инв. №

Гл. инж. пр.	Думан	ТП 903-1-183	КЖ
Нач. отд.	Серебряный	Каталожная с тремя водосливными патрубками КВ-ГМ-50	
Н. контр.	Андрианов		
Гл. констр.	Андрианов		
Рук. гр.	Воротилов		
Инж.	Кузнецов		
Пров.	Барановин	Стадия: Р; Лист: 16; Листов:	
		Боров. Деталь плана №1.	Госстрой Латв. ССР ЛАТГИПРОПРОМ г. Рига

Копир. 457-17077-36 (23) Формат 22Г

Инв. № подл. | Подп. и дата | Взам. инв. №
gost.e-ecolog.ru