ТИПОВОЙ ПРОЕКТ
903-1-183
КОТЕЛЬНАЯ С ТРЕМЯ ВОДОГРЕЙНЫМИ КОТЛАМИ КВ-ГМ-50
ТОПЛИВО-ГАЗ И МАЗУТ
АЛЬБОМ 2.3

СОСТАВ ПРОЕКТА

АЛЬБОМ	1.1 ЧАСТЬ 1	Тепломеханическая часть. Компоновка котельной. Установка оборудования неблочного исполнения (вариант для открытой системы теплоснабжения).
АЛЬБОМ	1.1 ЧАСТЬ 2	Тепломеханическая часть. Компоновка котельной. Установка оборудования неблочного исполнения (вариант для закрытой системы теплоснабжения).
АЛЬБОМ	1.1 ЧАСТЬ 3	Тепломеханическая часть. Газовоздухопроводы. Газоснабжение.
АЛЬБОМ	1.2	Тепломеханическая часть. Трубопроводы котельной.
АЛЬБОМ	1.3	Блоки тепломеханического оборудования.
АЛЬБОМ	1.4	Тепломеханическая часть. Трубопроводы котельной. Водоподготовительная установка (Вариант для открытой системы теплоснабжения).
АЛЬБОМ	1.5	Блоки тепломеханического оборудования (Вариант для открытой системы теплоснабжения).
АЛЬБОМ	1.6	Тепломеханическая часть. Трубопроводы котельной. Водоподготовительная установка (Вариант для закрытой системы теплоснабжения).
АЛЬБОМ	1.7	Блоки тепломеханического оборудования (Вариант для закрытой системы теплоснабжения).
АЛЬБОМ	2.1	Архитектурно-строительная часть. Общие чертежи.
АЛЬБОМ	2.2	Архитектурно-строительная часть. Конструкции.
АЛЬБОМ	2.3	Архитектурно-строительная часть (Вариант для открытой системы теплоснабжения).
АЛЬБОМ	2.4	Архитектурно-строительная часть (Вариант закрытой установки дымососов для закрытой системы теплоснабжения).
АЛЬБОМ	2.5	Архитектурно-строительная часть. Неттиповые изделия.
АЛЬБОМ	2.6	Архитектурно-строительная часть (Вариант закрытой установки дымососов для открытой системы теплоснабжения).
АЛЬБОМ	3.1	Электротехническая часть, связь и сигнализация. Чертежи монтажной зоны (Вариант для открытой системы теплоснабжения).
АЛЬБОМ	3.2	Электротехническая часть, связь и сигнализация. Чертежи монтажной зоны (Вариант для закрытой системы теплоснабжения).
АЛЬБОМ	3.3	Электротехническая часть. Механизмы управляемые со ЩСУ и щитов КИПиА. Схемы принципиальные.
АЛЬБОМ	3.4	Электротехническая часть. Задание заводу-изготовителю на щиты управления крупноблочные и сборки РТЗО (Вариант для открытой системы теплоснабжения).
АЛЬБОМ	3.3	Электротехническая часть. Задание заводу-изготовителю на щиты управления крупноблочные и сборки РТЗО (Вариант для закрытой системы теплоснабжения).
АЛЬБОМ	4.1	Автоматизация.
АЛЬБОМ	4.2	Автоматизация (Вариант для открытой системы теплоснабжения).
АЛЬБОМ	4.3	Автоматизация (Вариант для закрытой системы теплоснабжения).
АЛЬБОМ	4.4,5	Задание заводу-изготовителю на щиты автоматики и КИП.
АЛЬБОМ	4.6	Задание заводу-изготовителю на щиты автоматики и КИП (Вариант для открытой системы теплоснабжения).
АЛЬБОМ	4.7	Задание заводу-изготовителю на щиты автоматики и КИП (Вариант для закрытой системы теплоснабжения).
АЛЬБОМ	4.8	Автоматизация. Проект производства монтажных работ. Спецификации (Вариант для открытой системы теплоснабжения).
АЛЬБОМ	4.9	Автоматизация. Проект производства монтажных работ. Спецификации (Вариант для закрытой системы теплоснабжения).
АЛЬБОМ	4.10	Автоматизация. Проект производства монтажных работ. Чертежи.
АЛЬБОМ	5.1	Сантехнические устройства. Тепловые сети (Вариант для открытой системы теплоснабжения).
АЛЬБОМ	5.2	Сантехнические устройства. Тепловые сети (Вариант для закрытой системы теплоснабжения).
АЛЬБОМ	6.1	Металлоконструкции газопроводов и воздухопроводов котла ДЕ-10-14ГМ.
АЛЬБОМ	6.2	Металлоконструкции газопроводов и воздухопроводов котла КВ-ГМ-50.
АЛЬБОМ	6.3	Сочленения исполнительных механизмов с регулирующими органами.
АЛЬБОМ	7.1 КНИГИ 1,2	Сметы. Общая часть.
АЛЬБОМ	7.2 КНИГИ 1,2,3	Сметы (Вариант для закрытой системы теплоснабжения).
АЛЬБОМ	7.3 КНИГИ 1,2,3	Сметы (Вариант для открытой системы теплоснабжения).
АЛЬБОМ	8.1	Заказные спецификации. Общая часть.
АЛЬБОМ	8.2	Заказные спецификации (Вариант для открытой системы) теплоснабжения)
АЛЬБОМ	8.3	Заказные спецификации (Вариант для закрытой системы) теплоснабжения)

ПРИМЕНЕННЫЕ ТИПОВЫЕ ПРОЕКТЫ

Типовой проект 907-2-178
Альбомы ТРН2530, ТРН2531, ТРН5780 Труба дымовая железобетонная H=90м, Dо=3,6м (распространяет Теплопроект г. Ленинград).

Утвержден и введен в действие институтом „Латгипропром" Госстроя Латвийской ССР с 1 октября 1980г. Приказ № 207 от 25 августа 1980г.

Разработан проектным институтом
ЛАТГИПРОПРОМ
Госстроя Латвийской ССР

Главный инженер института В. Овчаров
Главный инженер проекта А. Думан

Привязан

Инв. №

gost.e-ecolog.ru

Содержание альбома

Л.-сп.	Наименование	Примечан.
	Содержание альбома	2
ГП-1	Генеральный план и инженерные сети	3
ПОС лист 1	Основные положения по производству строительно-монтажных работ. Пояснительная записка.	4
ПОС лист 2	Основные положения по производству строительно-монтажных работ. Пояснительная записка	5
ПОС лист 3	Основные положения по производству строительно-монтажных работ. Пояснительная записка.	6
ПОС лист 4	Основные положения по производству строительно-монтажных работ. Стройгенплан на стадии монтажа конструкций надземной части здания.	7
	Архитектурно-строительные решения	
АР-1	Общие данные /начало/	8
АР-2	Общие данные /окончание/	9
АР-3	План на отм. 0,000 и 3.000 Фасад 1-3; 3-1.	10
АР-4	Склад реагентов. План на отм. 0,000. Разрез 1-1. Фасады 1-2; 2-1; Б-А; А-Б. Детали	11
АР-5	Камера управления. План на отм. 0,000. Разрез 1-1. Фасады.	12
	Конструкции железобетонные	
КЖI-1	Общие данные /начало/	13
КЖI-2	Общие данные /продолжение/	14
КЖI-3	Общие данные /продолжение/	15
КЖI-4	Общие данные /продолжение/	16
КЖI-5	Общие данные /продолжение/	17
КЖI-6	Общие данные /продолжение/	18
КЖI-7	Общие данные /продолжение/	19
КЖI-8	Общие данные /продолжение/	20
КЖI-9	Схема расположения фундаментов и фундаментных балок. Узел 24.	21
КЖI-10	Фундамент ФМ 24. Опалубка и армирование.	22
КЖI-11	Схема расположения колонн, ригелей и связей в осях 1÷9	23
КЖI-12	Схема расположения балок покрытия и плит площадки на отм. 4.200	24
КЖI-13	Схема расположения плит покрытия	25
КЖI-14	Схема расположения стеновых панелей по оси А, Д.	26
КЖI-15	Схема расположения элементов подземного хозяйства в осях „1÷6", „А÷Д". Разрезы Н-Н, П-П	27
КЖI-16	Схема расположения закладных изделий в подземном хозяйстве и схема перекрытия каналов в осях „1÷6", „А÷Д". Разрезы Р-Р, С-С	28
КЖI-17	Схема расположения элементов подземного хозяйства в осях „6÷10", „А-Д". Разрез Т-Т	29
КЖI-18	Схема расположения элементов подземного хозяйства в осях „1÷8", „Д÷Е"	30
КЖI-19	Схема расположения элементов подземного хозяйства камеры управления.	31
КЖI-20	Подземное хозяйство. Спецификация элементов к схемам подземного хозяйства	32
КЖI-21	КНм 13. Опалубка	33
КЖI-22	Схема покрытия канала КНм 13.	34
КЖI-23	КНм 13, КНм 17. Опалубка и армирование. Разрезы 22-22 ÷ 32-32	35
КЖI-24	КНм 13. Опалубка и армирование. Разрезы 33-33 ÷ 37-37, 31*-31*, 35*-35* ÷ 37*-37*	36
КЖI-25	КНм 15, КНм 15*, КНм 16. Опалубка и армирование. Разрезы 38-38 ÷ 41-41, 39*-39*, 40*-40*	37
КЖI-26	ПРм 6. Опалубка и армирование.	38
КЖI-27	ПРм 6. Опалубка и армирование.	39
КЖI-28	Склад реагентов. Схема расположения подземного хозяйства	40
КЖI-29	Склад реагентов. Схема расположения плит покрытия	41
КЖI-30	Трасса трубопроводов. Схема расположения фундаментов, балок, колонн и траверс	42
КЖI-31	Трасса трубопроводов. Разрезы 1-1 ÷ 6-6	43
КЖI-32	Трасса трубопроводов. Элемент плана N 1. Разрез 7-7.	44
	Конструкции металлические	
Км-1	Общие данные	45
Км-2	Техническая спецификация металла (начало)	46
Км-3	Техническая спецификация металла (продолжение)	47
Км-4	Техническая спецификация металла (окончание)	48
Км-5	Техническая спецификация металла для специализированных заводов	49
Км-6	Ведомость металлоконструкций по видам профилей	50
Км-7	Металлические площадки МП17 ÷ МП20	51
Км-8	Узлы 27 ÷ 32	52
Км-9	Металлическая площадка МП 12 элемент плана N 1 ÷ N4	53
Км-10	Схема расположения опор под трубопроводы.	54
Км-11	Разрез 7-7. Узлы „36" ÷ „39"	55
Км-12	Элемент плана N1 ÷ N3. Узлы „40" ÷ „43"	56
Км-13	Схема расположения подвесных путей в осях 6-7. Площадки МП13, МП21, МП22	57
Км-14	Площадка МП 23	58
Км-15	Схема расположения балок покрытия, монорельса.	59

Альбом 2.3

Типовой проект 903-1-183

Инв. № подл. | Подп. и дата | Взам. инв. №

ГИП	Дупан		
Нач. отд.	Мелешенков		
Н. контр.	Нифонтенков		
Рук. гр.	Нифонтенков		
Рук. гр.	Карпасевич		
Инж.	Артамонов		
Пров.	Карпасевич		

ТП 903-1-183

Котельная строится с водогрейными котлами КВ-ГМ-50

Лит.	Масса	Масштаб
Р		

Лист	Листов
1	1

Содержание альбома

Госстрой Латв. ССР ЛАТГИПРОПРОМ г. Рига

Копировал: Макс

Формат А2Г

17077 09 3

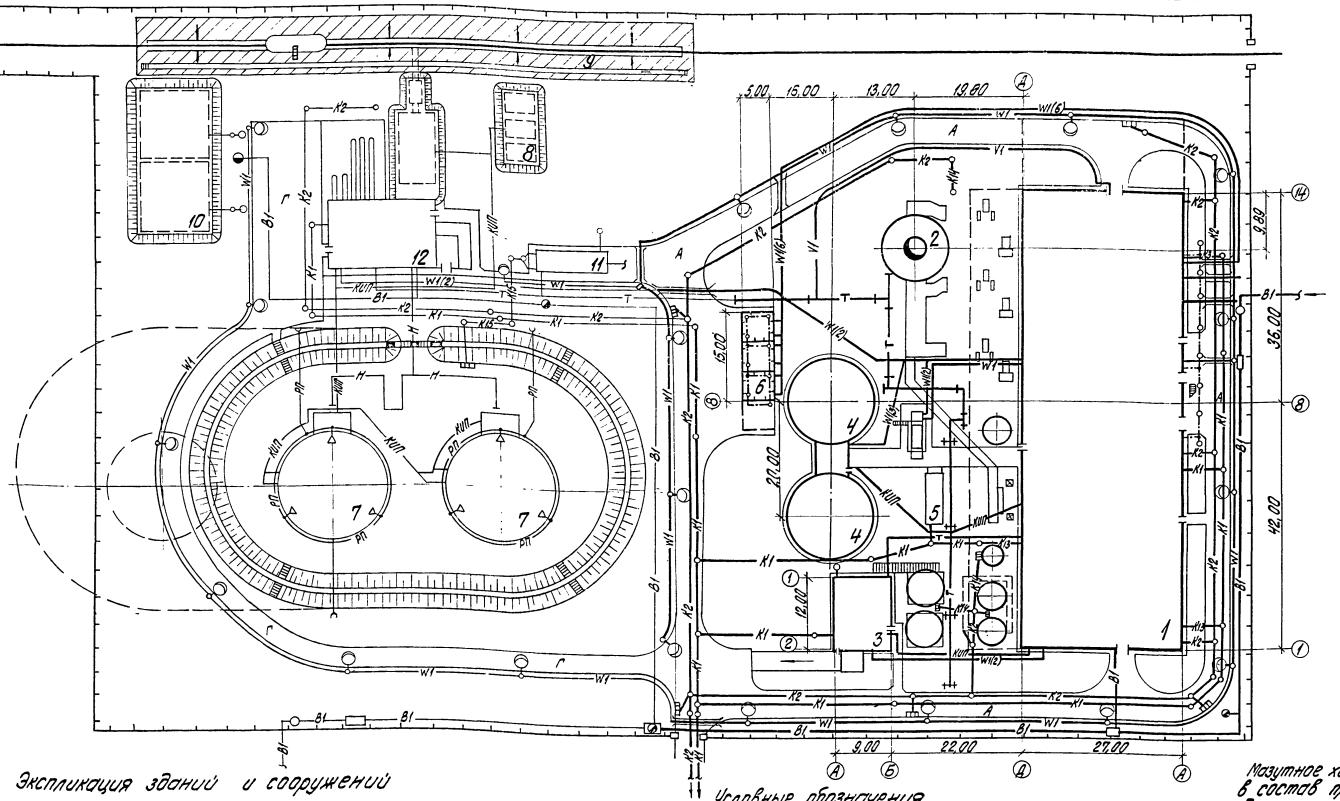

Экспликация зданий и сооружений

№ по ГП	Наименование	Примечание
1	Котельная	Тип. пр. 903-1-183
2	Дымовая труба	Тип. пр. 907-2-128
3	Склад реагентов	Тип. пр. 903-1-183
4	Баки-аккумуляторы	Тип. пр. 903-1-183
5	Продувочный колодец	Тип. пр. 903-1-183
6	Открытая трансформаторная подстанция	Тип. пр. 903-1-183
7	Резервуары наземные металлические 2×V=3000 м³	Тип. пр. 704-1-35
8	Резервуары подземные металлич. для нефтях. продукт. 3×V=25 м³	Тип. пр. 704-1-109
9	Жел. дор. эстакада мазутослива на 8 вагон-цистерн	Тип. пр. 903-2-11
10	Резервуары воды для нужд пожаротушения 2×V=500 м³	Тип. пр. 4-18-2 вып.
11	Нефтеуловитель Q=5 л/с	Тип. пр. 902-2-157
12	Мазутонасосная	Тип. пр. 903-2-11

Условные обозначения

- В1 — Хоз-питьевой-производственно-противопожарный водопровод
- К1 — Хоз-бытовая производственная канализация
- К2 — Дождевая-производственно чистая канализация
- К3 — Канализация производственных стоков
- К13 — Канализация сгесобержащих и кислотных стоков
- К14 — Канализация производственно чистых стоков
- К15 — Канализация загазованных стоков
- Т — Теплотрасса
- КИП — Сети КИП
- W1 — Электрическая сеть силовая и осветительная
- V1 — Электрическая сеть средств связи
- Молниезащита и заземление

Мазутное хозяйство показано условно и в состав проекта не входит. При напряжении питающей сети 6 кВт открытой трансформаторной подстанции и кабели к ней не будут (см. Электротехническую часть проекта, альбом 3.1).

Привязан

Инв. №

				ТП 903-1-183 ГП	
				Котельная с тремя водогрейными котлами КВ-ГМ-50	
					Стадия: Р; Лист: 1; Листов: 1
Гл. инж. пр.	Думан				
Нач. отд.	Суховинин				
Н. контр.	Пикс				
Гл. спец.	Пикс			Генеральный план и инженерные сети.	Госстрой Латв. ССР ЛАТГИПРОПРОМ г. Рига
Рук. гр.	Лиепиня				
Ст. инж.	Сидкис				
Пров.	Николаева			Копир. Бралина	Формат 22 г

17077-09 4

Альбом 2.3

Типовой проект 903-1-183

Пояснительная записка

I Общая часть

Раздел „основные положения по производству строительно-монтажных работ" типового проекта разработан в соответствии с требованиями СН-202-76, СНиП III-1-76, СН-47-74, СН-440-72 и указаниями МСН-217-69 / ММСС СССР.

Типовой проект предназначен для строительства комплекса котельной на территории промышленных предприятий, городов и населенных мест.

Рельеф территории принят спокойный с развитой автодорожной и ж.д. сетью, обеспечивающей возможность доставки на стройплощадку сборных строительных конструкций, материалов и тяжеловесного оборудования.

За источник водоснабжения строительства принят хозяйственно-питьевой водопровод населенного пункта или действующего промышленного предприятия.

Источником электроэнергии может быть ближайшая районная подстанция, фидерный пункт или трансформаторная подстанция на напряжение 6-10 кВ.

Продолжительность строительства котельной на три котла по нормам СН-440-72 таб. К поз. „е", „з" с интерполяцией на увеличение мощности котельных агрегатов против заложенных в нормах, для открытой системы теплоснабжения составляет 24 месяца (без учета коэффициента для северных районов). Из них продолжительность монтажа оборудования составляет -16 месяцев.

Данная продолжительность уточняется расчетом по СН-440-79 при привязке проекта к местным условиям, с учетом всех объектов пускового комплекса.

II Методы производства основных видов строительно-монтажных работ

I Общие положения

Настоящий раздел разработан с учетом соблюдения подрядной строительно-монтажной организацией следующих условий:

а) Комплексной механизации основных видов работ;

б) Монтажа конструкций здания и оборудования крупными элементами;

в) Осуществления монтажа оборудования и конструкций каркаса здания с помощью одного и того же монтажного крана;

г) Применения типовых и инвентарных приспособлений и оснастки;

д) Выполнения до начала монтажа котельных агрегатов следующих работ:

- Нулевого цикла котельной;
- внутриплощадочных инженерных сетей;
- временных (или постоянных) подъездных путей и автодорог;
- временных сооружений в соответствии с перечнем на черт. ПОС-4.

2. Земляные работы

Методы и механизация производства земляных работ уточняются при привязке типового проекта к местным условиям строительства. Условно принимается, что производство земляных работ ведется в сухих грунтах I-II группы.

Разработку грунта в котлованах и траншеях под фундаменты и ёмкостные сооружения намечается вести с откосами без креплений экскаватором

Продолжение см. лист 2

Привязан		Гл.инж.пр.	Думан		ТП 903-1-183		ПОС
		Нач.отд.	Ворожцова		Котельная с тремя водогрейными котлами КВ-ГМ-50		
		Н.контр.	Зимелис			Стадия	Лист	Листов
		Гл.спец.	Зимелис			Р	1	4
		Рук.гр.	Янковская		Основные положения по производству строительно-монтажных работ. Пояснительная записка.	Госстрой Латв. ССР ЛАТГИПРОПРОМ г. Рига		
Инв.№		Исполн.	Янковская					
		Пров.	Зимелис					

Инв.№ подл. | Подп. и дата | Взам.инв.№ | Т.О. | Согласовано | Гортачев

17077-09 5 Копир. В. Орлов Формат 22

(Начало см. лист ПОС-1).

с „обратной лопатой" типа Э-652Б ёмк. ковша 0,65 м³. с отсыпкой грунта в отвал и перемещением последнего в резерв на расстояние 50÷100 м с помощью бульдозера типа Д-271.

Обратную засыпку пазух фундаментов предусмотрено вести ранее вынутым грунтом с помощью экскаватора-бульдозера типа Э-153А, оборудованного грейферным ковшом.

Уплотнение грунта под полы предусмотрено производить с применением вибротрамбовки типа СВТ-3МП весом 300 кг.

3. Монолитные ж.б. и бетонные работы.

Проектом предусматривается заготовку опалубки и арматуры для монолитных конструкций выполнять на производственной базе генподрядчика с доставкой на стройплощадку готовых щитов, сборно-разборных коробов, инвентарных элементов, сварных арматурных каркасов и сеток.

Подача бетонной смеси в опалубку монолитных фундаментов проектируется с помощью вибролотка или монтажного крана и опрокидной бадьи.

Возведение ствола дымовой трубы предусмотрено в скользящей опалубке.

4. Монтаж сборных ж.б. и стальных конструкций

Монтаж конструкций надземной части здания котельной предусмотрено вести с помощью самоходного стрелового крана типа МКГ-25 грузоподъемностью 25 т со стрелой 17,5÷32,5 м, обеспечивающего монтаж элементов каркаса на высоте до 15,0 м, при максимальном весе монтажной единицы 4,0÷10,4т. Для возможности осуществления совмещенного метода монтажа каркаса здания и оборудования работы по монтажу каркаса в осях Г-Д и А-В уч-ка 8÷14 выполняются после завершения монтажа котлоагрегатов и устройству покрытия в пределах осей В-Г уч-ка 8÷14. Монтаж конструкций зданий мазутонасосной предусмотрено вести с помощью автокрана типа К-104 грузоподъемностью 10 т со стрелой 10÷18 м.

Строительство железобетонной дымовой трубы, высотой 90 м, диаметром 3,6 м намечается вести с помощью 2-шахтного подъемника типа „Союзтеплострой", грузоподъемностью 0,75 т, шахта которого монтируется в дымовом канале одновременно с наращиванием ствола трубы.

5. Монтаж оборудования

Монтаж тяжеловесного и крупногабаритного котельного оборудования (максимальный вес блока 23 т) предусматривается выполнять совмещенно с монтажем каркаса здания в осях В-Г уч-ка 8÷14 при незакрытом покрытии с помощью одного и того же крана.

В случае неодновременной поставки оборудования монтаж котельных агрегатов намечается вести через разобранный торец стены ряда 14 участка В-Г (с разборкой фахверковой колонны по оси 14/Г) используя метод „надвижки" укрупненного блока по временной металлоконструкции через монтажные проемы с помощью электролебедок грузоподъемностью 3,0 т.

Укрупнение и подачу блоков на металлоконструкцию для „надвижки" предусмотрено осуществлять с помощью самоходного стрелового крана типа МКГ-25 грузоподъемностью 25 т со стрелой 17,5 м.

Монтаж резервуаров V=3000 м³ предусмотрено вести в соответствии с типовыми ППР Гипронефтеспецмонтажа Главнефтемонтаж ММСС СССР.

Монтаж оборудования мазутонасосной выполняется методами и средствами, заложенными в типовом проекте 903-2-11.

Подача транспортабельных блоков котлоагрегатов на площадку укрупнительной сборки предусмотрено по ж.д. путям.

Продолжение см. лист 3.

				ТП 903-1-183		ПОС	
				Котельная с тремя водогрейными котлами КВ-ГМ-50			
Привязан		Гл.инж.пр.	Думан		Стадия	Лист	Листов
		Нач.отд.	Ворожцова		Р	2	
		Н.контр.	Зимелис				
		Гл.спец.	Зимелис	Основные положения по производству строительно-монтажных работ. Пояснительная записка	Госстрой Латв. ССР ЛАТГИПРОПРОМ г. Рига		
		Рук. гр.	Янковская				
Инв. №		Исполн.	Янковская				
		Пров.	Зимелис	Копир. В. Гун.		Формат 22	

17077-09 6

(Начало см. лист ПОС-2)

6. Мероприятия по организации производства работ в зимних условиях

а) Для расчетной температуры -20°С; -30°С

Производство земляных работ в зимних условиях предусмотрено вести с предварительным рыхлением грунта с помощью клин- или шар-бабы, подвешиваемых к стреле крана-экскаватора. Отогрев мерзлого грунта намечается с помощью паровой иглы от передвижной паро-силовой установки типа РИ-3. Рытье траншей и котлованов проектируется вести на свободной от застройки территории с откосами без креплений с откосами без креплений, а в стесненных местах, в точках подключения к существующим магистральным сетям или при разработке котлованов в неустойчивых грунтах - с вертикальным креплением стенок инвентарными щитами. Производство бетонных работ осуществляется для массивных конструкций методом „термоса". Замоноличивание узлов сборных ж.б. элементов каркаса здания с пароопрогревом в „капиллярной" опалубке.

Кирпичная кладка стен не рассчитана на метод „замораживания", поэтому вести ее в зимних условиях проектируется на хлорированных растворах.

б) Для расчетной температуры -40°С

Производство земляных работ предусмотрено вести в зимних условиях с предварительным рыхлением грунта взрывным способом мелко-шпуровыми зарядами. Отогрев мерзлого грунта намечается с помощью электрической иглы с предварительным бурением скважин для игл ручным перфоратором типа СПР-11. Рытье траншей и котлованов намечено вести без крепления до слоя непромороженного грунта.

Производство бетонных работ проектируется осуществлять на сухих смесях, перемещаемых в автобетоносмесителе типа С-224 с приготовлением бетона на месте перед укладкой в опалубку сооружения и с применением способа электропрогрева или тепляков. Возведение дымовой трубы намечается вести с помощью подвижного тепляка, устанавливаемого на специальной головке шахтоподъемника с электропрогревом наружных слоев кладки и пароопрогревом футеровки и слоев, обращенных внутрь ствола трубы. Кирпичную кладку стен осуществляют методом „замораживания" с принятием дополнительных мер против понижения прочности кладки и обеспечения устойчивости каркаса. Производство кровельных работ (устройство стяжки и наклейку рулонного ковра) намечается вести под защитой тепляка, обеспечивающего температуру внутри него не ниже +5°С. Замоноличивание и сварку узлов сборных ж.б. элементов каркаса здания проектируется вести с применением переносной будки (щитов)

III. Техника безопасности

В связи с осуществлением строительства комплекса котельной в пределах населенного пункта, города или на действующем промпредприятии необходимо, чтобы строительная площадка была ограждена забором. Участки автодорог, совпадающие с зоной действия стрелового крана (см. черт. ПОС-4) являются опасными зонами, где движение автотранспорта и пешеходов должно быть ограничено, согласно требованиям СНиП III-А 11-70 п. 2, 11. При монтаже тяжеловесного оборудования следует соблюдать технологическую последовательность подачи его в монтаж и очередность установки оборудования на фундаменты. Строительство дымовой трубы осуществляется с ограждением опасной зоны в соответствии со СНиП III-А 11-70 п. 26 и 20.30. До начала разработки мерзлых грунтов взрывным способом определяются границы опасной зоны и принимаются необходимые меры безопасности согласно „Единым правилам безопасности при ведении взрывных работ Госгортехнадзора СССР".

IV. Противопожарные мероприятия

Норма расхода воды на наружное пожаротушение принята 20 л/сек, что должно быть обеспечено выбором источника водоснабжения при привязке типового проекта.

Противопожарные разрывы между зоной размещения временных сооружений для нужд строительства и строящимися объектами приняты в 20 м по норме для IV-V степени огнестойкости временных зданий и сооружений согласно основных положений проектирования противопожарных требований.

Типовой проект 903-1-183 Альбом 2.3

Инв. № подл.	Подпись и дата	Взам. инв. №					

					ТП 903-1-183 ПОС		
привязан					котельная с тремя водогрейными котлами КВ-ГМ-30 для открытой системы теплоснабжения		
						стадия	лист	листов
						Р	3	5
					Котельная, паропровод по паропроводу строительно-монтажные работы	Госстрой СССР ЛАТГИПРОПРОМ г. Рига	
Инв. №					Пояснительная записка.		
17077 с9					Копир. бумага	Формат А2Т	

Альбом 2.3

Типовой проект 903-1-183

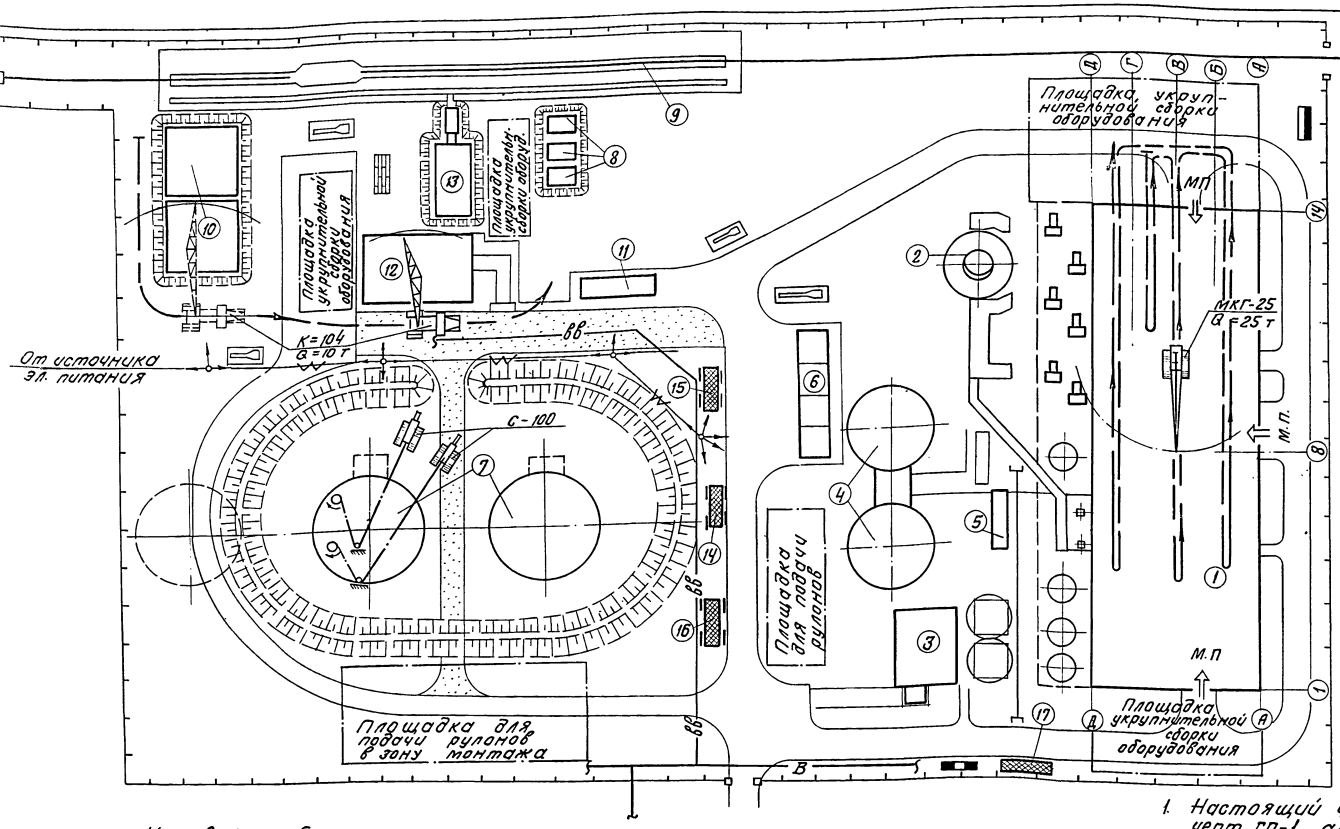

Экспликация

№№ по ГП	Наименование	Прим
1	Котельная	Т.П 903-1-183
2	Дымовая труба	Т.П 907-2-178
3	Склад серной кислоты и соли	Т.П 903-1-183
4	Баки-аккумуляторы	"
5	Продувочный колодец	"
6	Открытая Т.П.	"
7	Резервуары надземные металлические V=3000м³ x 2	ТП 704-1-56
8	Резервуары подземные металлические для присадок V=25м³ x 3 шт.	ТП 704-1-109
9	Ж.д. эстакада мазутослива на 8 вагон-цистерн	ТП 903-2-11
10	Резервуары воды V=500 м³ x 2 шт.	ТП 4-18-842
11	Нефтеуловитель	ТП 902-2-157
12	Мазутонасосная	ТП 903-2-11
13	Приемная емкость	
14	Контора участка	Временные сооружения для стр-ва
15	Бытовки для рабочих	
16	Материальный склад	
17	Навес	

Условные обозначения

- Проектируемые здания и сооружения
- Временные —— " ——
- Перспективное строительство
- Проектируемые автодороги
- Временные —— " ——
- Места складирования сборного железобетона
- То же кирпича
- Проектируемая ограда
- вв — Временный водопровод
- Временные воздушные эл. сети
- Путь движения монтажного крана
- Откос
- Ж.д. путь н/колеи
- Монтажная площадка
- Электросборка
- М.П. — Монтажный проем
- Пожарный щит
- Подача оборудования

1. Настоящий чертеж разработан на основе черт. ГП-1 альбома 2.3.
2. Подземные коммуникации не используемые для нужд строительства на плане условно не показаны.
3. Разводку временных сетей водопровода и эл. питания уточнить при привязке типового проекта.
4. Монтаж здания в осях Г-Д и А-В уч-ка 8÷14 производится после монтажа котельных агрегатов и монтажа каркаса здания в осях В÷Г уч-ка 8÷14.

Масштаб 1:500

Гл.инж.пр.	Думан		
Нач.отд.	Ворожцова		
Н.контр.	Зимелис		
Гл.спец.	Зимелис		
Рук.гр.	Янковская		
Исполн.	Янковская		

Привязан

Инв. №

ТП 903-1-183 ПОС

Котельная с тремя водогрейными котлами КВ-ГМ-50

Стадия	Лист	Листов
Р	4	

Основные положения по производству строительно-монтажных работ. Строительная часть стадии монтажа конструкций надземной части здания.

Госстрой Латв. ССР ЛАТГИПРОПРОМ г. Рига

17077-09 8

Пров. Зимелис

Копир. В. Гуч

Формат 22

Типовой проект 903-1-183

Ведомость основных комплектов

Обозначение		Наименование	Примечание
тп 903-1-183	ГП	Генеральный план	Альбом 2.1, 2.3
тп 903-1-183	АР	Архитектурно-строительные решения	Альбом 2.1, 2.3, 2.4, 2.5, 2.6
тп 903-1-183	КЖ	Конструкции железобетонные	Альбом 2.1 ÷ 2.6
тп 903-1-183	КМ	Конструкции металлические	Альбом 2.1, 2.3, 2.5
тп 903-1-183	ВК	Внутренние водопровод и канализация	Альбом 5.1; 5.2
тп 903-1-183	ОВ	Отопление и вентиляция	Альбом 5.1 5.2
тп 903-1-183	НВК	Наружные сети водопровода и канализации	Альбом 5.1 5.2
тп 903-1-183	ТС	Тепловые сети	Альбом 5.1 5.2
тп 903-1-183	КИП	Автоматизация	Альбом 4.1 ÷ 4.10
тп 903-1-183	Э	Электротехническая часть	Альбом 3.1 ÷ 3.5
тп 903-1-183	ТМ	Теплмеханическая часть	Альбом 1.1 ÷ 1.7

Ведомость чертежей основного комплекта

Формат	Лист	Наименование	Примечание
	1	Общие данные (начало)	8
	2	Общие данные (окончание)	9
	3	План на отм. 0.000 и 3.300 Фасад 1-3, 3-1. Планы полов и кровли	10
	4	Склад реагентов. План на отм. 0.000 Разрез 1-1. Фасады 1-2, 2-1, Б-В, А-Б. Детали	11
	5	Камера управлений. план на отм. 0.000. Разрез 1-1, Фасады.	12

Сводная спецификация к чертежам архитектурно-строительных решений

Марка	Обозначение	Наименование	Кол. шт.	Примеч.
		Изделия деревянные		
		ворота и двери		Альб. 2.1 лист АР-4
НС2-94	ГОСТ 12506-67	Окна деревянные	7	
		Изделия бетонные, железобетонные и гипсобетонные, замаркированные на АР		Спецификация на КЖ
	Серия 1.431-14 вып. 0	Панели из гипсобетона		Альб. 2.1 АР-10
	Серия 1.431-20 вып. 0	Каркасно-обшивные вкладыши		Альб. 2.1 АР-10
	То же	крепежные элементы		Альб. 2.1 АР-10

Типовой проект разработан в соответствии с действующими нормами и правилами и предусматривает мероприятия обеспечивающие взрывную, взрывопожарную и пожарную безопасность при эксплуатации здания.

Главный инженер проекта (Думан)

Сводная спецификация к чертежам архитектурно-строительных решений

Марка	Обозначение	Наименование	Кол. шт.	Примеч.
		Изделия металлические		
		Ворота и двери КТП		Спецификация на КМ
МД-33.3	ГОСТ 22414-77	Шкафы гардеробные	10	
2МД-33.3	"	"	3	
	Серия 1.431-10 вып. 0	перегородки консольные сетчатые стальные		Альб. 2.1 АР-10
		механизмы реечные для открывания окон		
МР02-2	Серия 1.464-12 вып. 1;2	механизм реечный для открывания окон	1	
МР02-3	То же	то же	1	
МР02-5	"	"	1	
МР02-10	"	"	1	
ПОГ-6.0-1.2	Серия 1.436-4 вып. 1	оконная панель одинарная глухая	13	
ПОГ-6.0-24	То же	"	5	
ПОС-6.0-1.2	"	оконная панель одинарная створная	14	
ПОС-6.0-24	"	"	2	
ПСС-6.0-1.2	"	Оконная панель двойная спаренная створная	5	
ПСС-6.0-1.8	"	"	10	
ПРС-3.0-1.8	"	оконная панель раздельная створная	4	
ПРС-1.5-1.8	"	"	6	
НС1	"	Нащельник	28	
НС2	"	"	5	
НС3	Серия 1.436-4 вып. 1	"	6	
К1	"	Слив	98	
К2	"	"	8	
К4	"	"	14	
	"	Труба 60х30х2	21	
МП-4	Серия 2.436-2 вып. 1.2	детали крепления оконных переплетов	295	
МП-5	"	"	245	
МП-6	"	"	61	
МП-15	"	"	5	
МП-16	"	"	3	
МП-17	"	"	2	
МП-19	"	"	50	
МП-20	"	"	76	
МП-21	"	"	6	
МП-22	"	"	20	
		Детали крепления гипсобетонных перегородок		Альб. 2.1 АР-10
ФС-2-1	Серия 1.431-14 вып. 1	Фахверковая стойка	7	короче на 820 мм
МК-5	Серия 2.430-3 вып. 3	Детали крепления кирпичных стен	74	
МК-6	"	"	74	

Марка	Обозначение	Наименование	Кол. шт.	Примеч.
МС-1	Серия 1.431-6	детали крепления кирпичных перегородок	48	
МС-2	"	"	48	
МС-11	"	"	20	
МС-12	"	"	20	
ф12 АI	ГОСТ 5781-75	" ф12 АI	18.7	кг
ф4 ВI	ГОСТ 6727-53*	Армирование кирпичных перегородок	160	кг
		Армирование газобетонных перегородок		Альб. 2.1 АР-7
		Детали проемов венткамер		Альб. 2.1 АР-7
МН1-23	ТП 903-1-183 КЖИ-МН1-23 Альбом 2.5	Закладное изделие МН1-23	48	
МН1-24	ТП 903-1-183 КЖИ-МН1-24 Альбом 2.5	" МН1-24	1	
МН1-25	ТП 903-1-183 КЖИ-МН1-25 Альбом 2.5	" МН1-25	4	
		Крепление кровли камеры управления		АР-5
		Асбестоцементные изделия		
	ГОСТ 8432-75	Волнистые асбестоцементные листы	50	м² АР-5
		Стекло		
НС2-94	ГОСТ 12506-67 стекло толщ. 3 мм	3х625х1575	12	склад реагентов
С1	ГОСТ 111-65* стекло толщ. 4 мм сер. 1.436-4 вып. 1	1080х1435	128	
С2	"	1020х1380	40	
С3	"	970х1330	88	
С4	"	915х1270	40	
С5	"	550х1435	78	
С6	"	490х1380	70	
С7	"	1110х1435	37	
С9	"	1005х1330	4	

Привязан

Инв. №

ТП 903-1-183 АР

Котельная с тремя водогрейными котлами КВ-ГМ-50

			Стадия	Лист	Листов
Гл.инж.ин.	Обчаров		Р	1	
Гл.инж.пр.	Думан				
Нач.отд.	Меленевский				
Н.контр.	Буйвите				
Гл.арх.	Буйвите				
Гл.констр.	Андриевская				
Рук.гр.	Барткевич				
Ст.арх.	Бике				

Общие данные (начало)

Госстрой Латв. ССР ЛАТГИПРОПРОМ г. Рига

17077-09 9 Пров. Саржинская Копир В.Думан Формат 22

Типовой проект 903-1-183 Альбом 2.3

Спецификация заполнения оконных проемов

Марка	Обозначение	Наименование	Кол. шт.	Примечание
		Проем ОК1	13	
ПОГ-6.0-1.2	Серия 1.436-4 вып. 1	Оконная панель одинарная глухая	1	
	То же	Нащельник НС1	1	
	"	Слив К1	2	
		Проем ОК2	14	
ПОС-6.0-1.2	"	Оконная панель одинарная створная	1	
	"	Нащельник НС1	1	
	"	Слив К1	2	
		Проем ОК3	5	
ПСС-6.0-1.2	"	Оконная панель двойная спаренная створная	1	
	"	Нащельник НС1	1	
	"	Слив К1	2	
		Проем ОК4	5	
ПОГ-6.0-2.4	"	Оконная панель одинарная глухая	1	
	"	Нащельник НС3	1	
	"	Слив К1	2	
		Проем ОК5	2	
ПОС-6.0-2.4	"	Оконная панель одинарная створная	1	
	"	Нащельник НС3	1	
	"	Слив К1	2	
		Проем ОК6	10	
ПСС-6.0-1.8	"	Оконная панель двойная спаренная створная	1	
	"	Нащельник НС2	1	
	"	Слив К1	2	
		Проем ОК7	4	
ПРС-3.0-1.8	"	Оконная панель раздельная створная	1	
	"	Слив К2	2	
		Проем ОК8	6	
ПРС-1.5-1.8	"	Оконная панель раздельная створная	1	
	"	Слив К4	1	
		Проем ОК9	2	Склад реагентов
НС2-94	ГОСТ 12506-67	Оконный блок	3	
		Проем ОК11	1	
НС2-94	То же	Оконный блок	1	камера управления

План полов
М 1:400

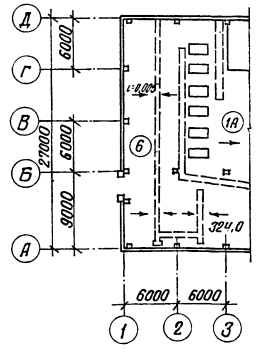

План кровли
М 1:400

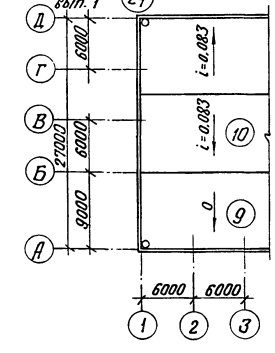

Указания по привязке проекта

1. Данный комплект чертежей по архитектурно-строительной части является продолжением чертежей альбома 2.1, разработан для здания котельной с открытой системой теплоснабжения.
2. При привязке проекта в чертежи марки АР Альбома 2.1 вносятся изменения по оси 3, связанные с габаритами здания, кроме того из комплекта исключаются листы АР-3 и АР-16.

Склад реагентов

План кровли
М 1:400

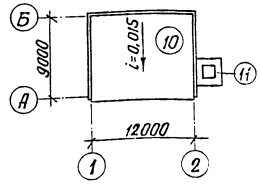

План полов
М 1:400

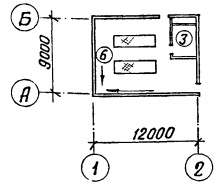

Схема комплектации проекта

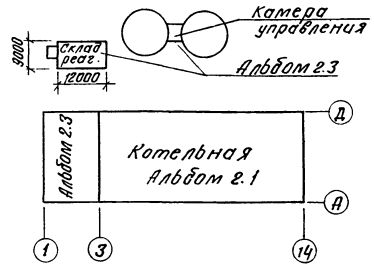

Инв. № | Подп. и дата | Взам. инв. №

Привязан

Инв. №

Гл. инж. ин.	Овчаров	
Гл. инж. пр.	Думан	
Нач. отд.	Меленевский	
Н. контр.	Буйвите	
Гл. арх.	Буйвите	
Гл. констр.	Андриевская	
Рук. гр.	Барткевич	
Ст. арх.	Бике	

ТП 903-1-183 АР

Котельная с тремя водогрейными котлами КВ-ГМ-50

Стадия	Лист	Листов
Р	2	

Общие данные (окончание)

Госстрой Латв. ССР ЛАТГИПРОПРОМ г. Рига

Пров. Саржинская

Копир. В. Сухов

Формат 22

Фасад 1-3

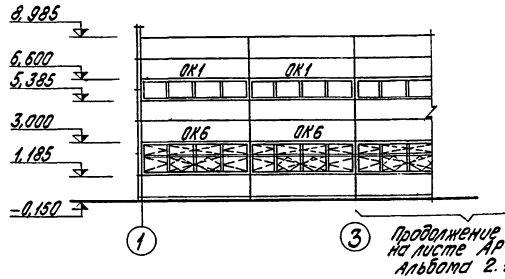

Продолжение см. на листе АР-8 Альбома 2.1

Фасад 5-1

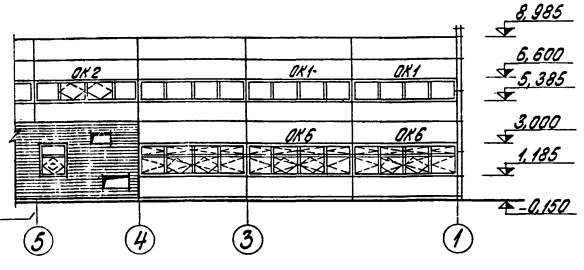

Фасад Д-А

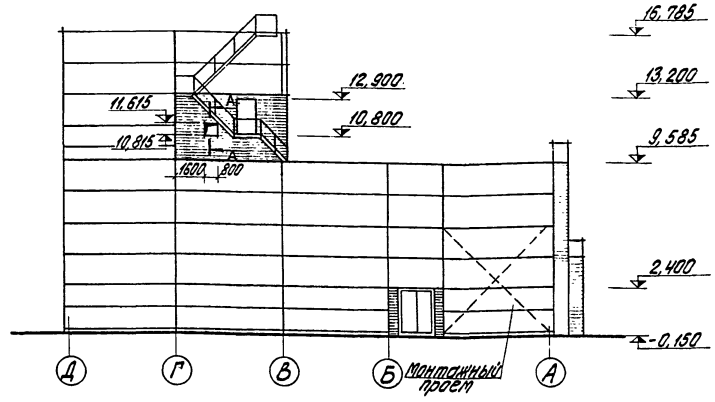

План на отм. 0,000

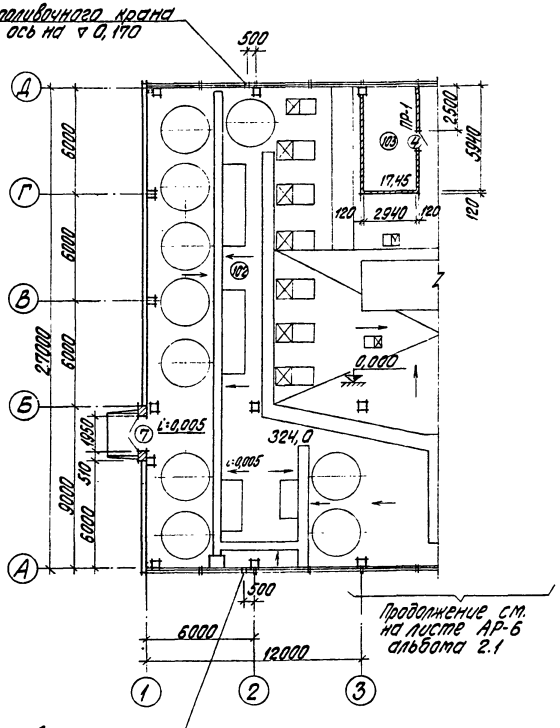

Продолжение см. на листе АР-6 альбома 2.1

Ниша поливочного крана ф100 ось на ▽0,170

План на отм. 3,000

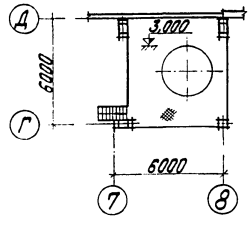

А-А

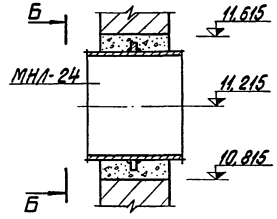

Б-Б

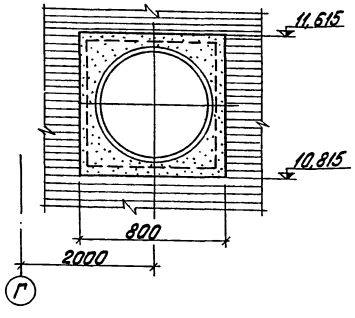

1. Расположение монорельсов см. листы марки КМ.

Экспликация помещений

№	Наименование	Категория производства по взрыво- и пожароопасн.
102	ВПУ	Д
103	Кислотная	Д

Типовой проект 903-1-183 Альбом 2.3

Инв. № подл. | Подпись и дата | Взам. инв. №

Гл. инж. ин.	Овчаров		
Гл. инж. пр.	Думан		
Нач. отд.	Маленевский		
Н. контр.	Будвите		
Гл. арх.	Будвите		
Гл. констр.	Андриевский		
Рук. гр.	Борткевич		
Ст. арх.	Бике		
Пров.	Саржинская		

привязан

Инв. №

ТП 903-1-183 АР

Котельная с тремя водогрейными котлами КВ-ГМ-50

Стадия	Лист	Листов
Р	3	

План на отм. 0,000 и 3,000. Фасад 1-3, 3-1.

Госстрой Латв. ССР ЛАТГИПРОПРОМ г. Рига

Копир. Бролиша

Формат 22 г.

17077 09 11

Фасад 1-2

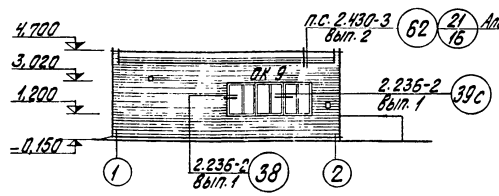

Фасад 2-1

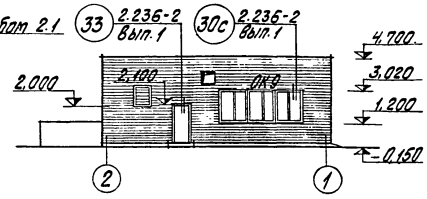

Фасад Б-А

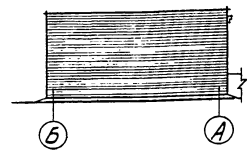

Фасад А-Б

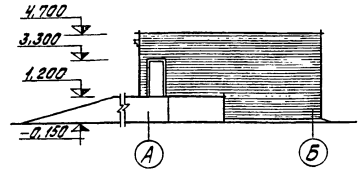

Разрез 1-1

Слой гравия размером зерен 5÷10 мм втопленного в антисептированную битумную мастику
4 слоя рубероида кровельного с мелкозернистой посыпкой марок РКМ-350 (ГОСТ 10923-76) на битумной мастике
Огрунтовка раствором битума 5-ой марки в керосине 1:2 по весу
Стяжка из цементно-песчаного раствора М50 - 15 мм
Газобетонные или газосиликатные плиты γ=500 кг/м³ - 60 "
Сборные ж/бет. плиты покрытия

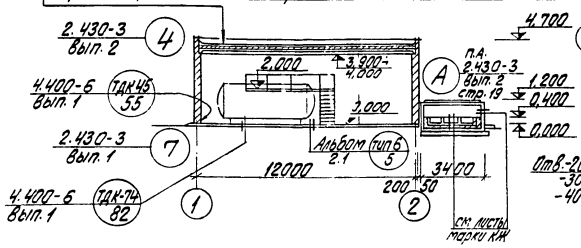

Фрагмент плана 1

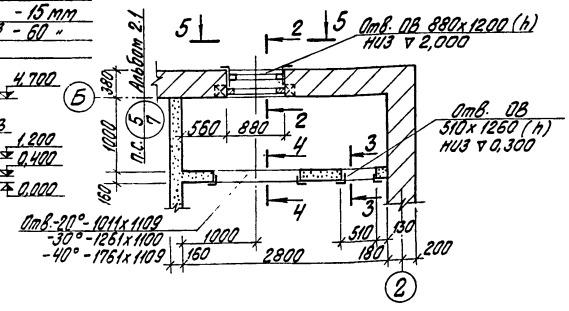

2-2

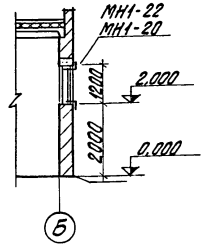

3-3

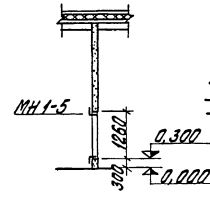

4-4

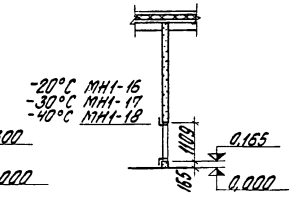

План на отм. 0,000

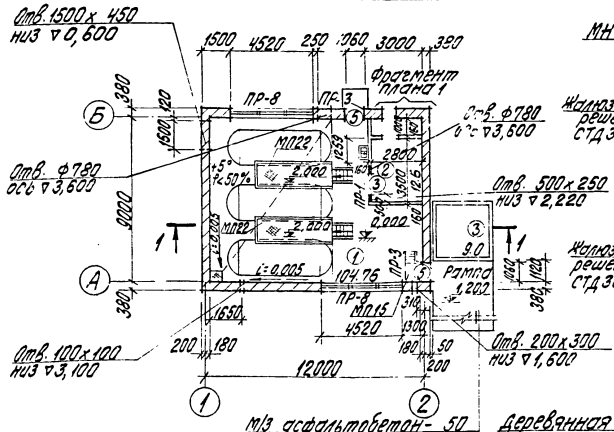

5-5

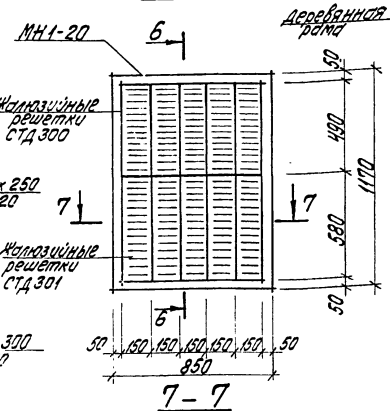

6-6

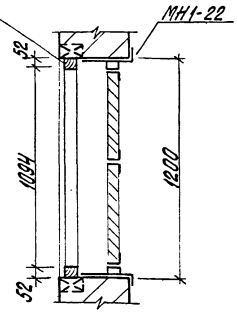

7-7

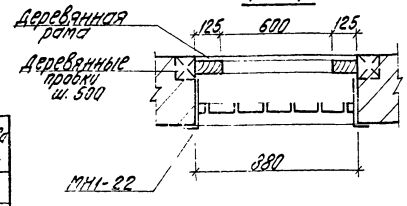

м/з асфальтобетон - 50
щебень - 20
Утрамбованный грунт

Спецификация элементов к маркировочным схемам, расположенным на листе АР-4

Марка	Обозначение	Наименование	Кол. шт.	Примечание
—	ГОСТ 5781-75	ф12 AI L=3900	7,0 кг	Ал. 2.1 АР7 дет.1
МС1	ТП 903-1-183 Альбом 2.5 КЖИ-МС1	Соединительное изделие МС1	10	То же
КР1	ТП 903-1-183 Альбом 2.5 КЖИ-КР1	Арматура перегородки КР1	37	М —"—
МС12	Серия 1.431-6	Закладное изделие МС12	10	—"—
МН1÷5	ТП 903-1-183 Альбом 2.5 КЖИ-МН1-5	То же МН1-5	1	
МН1-16÷МН1-18	ТП 903-1-183 Альбом 2.5 КЖИ-МН1-16÷МН1-18	То же МН1-16÷МН1-18	1	
МН1-20	ТП 903-1-183 Альбом 2.5 КЖИ-МН1-20	То же МН1-20	1	
МН1-22	ТП 903-1-183 Альбом 2.5 КЖИ-МН1-22	То же МН1-22	1	
СТД 300	Мех.з-д №1 треста „Сантехдеталь" г. Горький	Жалюзийная решетка	5	
СТД 301	—"—	То же	5	

Экспликация помещений

№	Наименование	Категория производства по взрыво- и пожароопасн.
1	Склад серной кислоты	Д
2	Венткамера	Д
3	Склад соли	Д

1. Все газобетонные перегородки армировать, см. примеч. альбом 2.1 лист АР-2, п. 4 г.

Согласовано:
Гл. арх. Т.О. Безрзиный
Гл. констр. Т.О. Трейс
Отд. ТМ Шкене
Отд. ТС Лидумс
Отд. ВК Моргуль
Отд. ОВ Межаргс
Отд. ЭЛ Викманис
Инв. № подл. | Подп. и дата | Взам. инв. №

Привязан
Инв. №

Гл. инж. пр.	Думан	
Нач. отд.	Меленевский	
Н. контр.	Буйвите	
Гл. арх.	Буйвите	
Гл. констр.	Андриевская	
Рук. гр.	Барткевич	
Ст. арх.	Бике	

ТП 903-1-183 АР

Котельная с тремя водогрейными котлами КВ-ГМ-50

Стадия	Лист	Листов
Р	4	

Склад реагентов. План на отм. 0,000. Разрез 1-1. Фасады 1-2, 2-1, Б-А, А-Б. Детали.

Госстрой Латв. ССР ЛАТГИПРОПРОМ г. Рига

Пров. Саржинская Копир. Бролиша Формат 22 г

17077-09 12

Фасад А-А

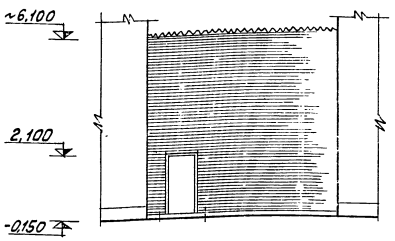

Фасад Б-Б

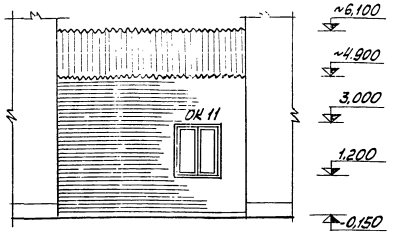

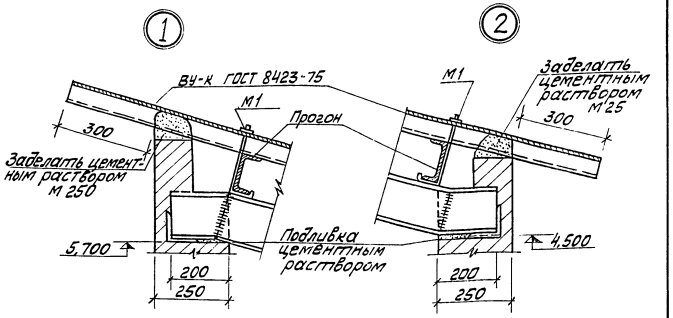

План на отм. 0,000

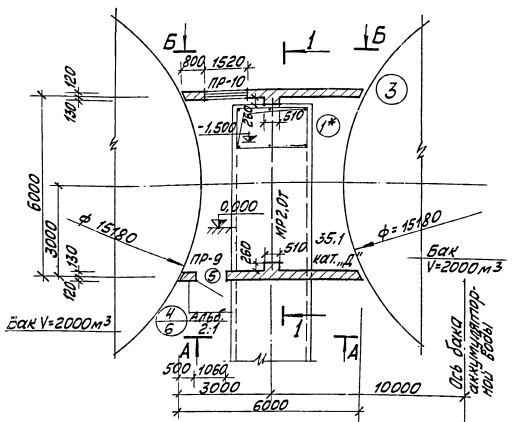

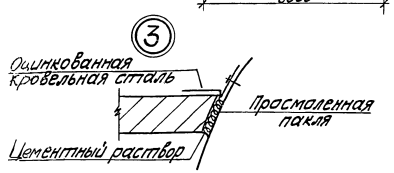

Разрез 1-1

Асбестоцементные волнистые листы усиленного профиля марок ВУ-К ГОСТ 8423-75
Металлические балки см. чертежи марки КМ

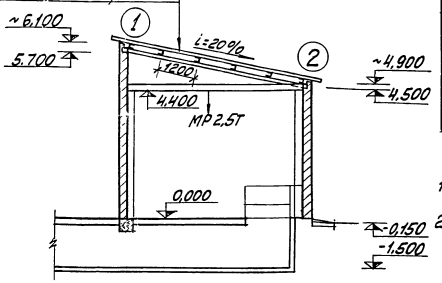

Спецификация элементов на монтажную схему

Марка		Обозначение	Наименование	Кол. шт.	Примечание
		Изделия асбестоцементные			
ВУ-К		ГОСТ 8423-75	Листы асбестоцементные	18	
		Изделия металлические			
М1	К1	сер. 2.460-1 вып. 1	Металлическое крепление К1	48	
	Г	—"—	—"— Г	48	
	Ш1	—"—	—"— Ш1	48	

1. Внутреннюю поверхность кирпичных стен затереть и окрасить извёстковой краской.
2.* Марку пола см. в экспликации на листе АР-5 ал. 2.1.

Ведомость перемычек

Перемычки			Элементы перемычки		
Тип по пр-ту	Схема сечения	Кол. мест	Марка	Обозначения	Кол.
ПР-9	220, 250	1	1ПР38-15,12,22Ч	сер. 1.138-10 вып. 1	2
ПР-10		1	1ПР8-20.12.22Ч	То же	2

Ведомость проёмов дверей

Проёмы			Элементы заполнения проёма		
Тип по пр-ту	Размер в кладке В×Н мм	Кол. мест	Марка	Обозначение	Кол.
5	1060 × 2100	1	Д-56	ГОСТ 14624-69	1

Привязан:

Инв. №

ГИП	Думан		
Нач. отд.	Меленевский		
Н. конт.	Буйвите		
Гл. арх.	Буйвите		
Гл. конст.	Андриевская		
Рук. гр.	Барткевич		
Ст. арх.	Бике		
Пров.	Саржинская		

ТП 903-1-183 АР

Котельная с тремя водогрейными котлами КВ-ГМ-50

Стадия	Лист	Листов
Р	5	

Камера управления. План на отм. 0,000. Разрез 1-1, фасады

Госстрой Латв. ССР ЛАТГИПРОПРОМ г. Рига

Копировал: Формат 22Г

Ведомость основных комплектов

Обозначение		Наименование	Приме-чание
т.п. 903-1-183	ГП	Генеральный план	Альбом 2.1, 2.3
т.п. 903-1-183	АР	Архитектурно-строительные решения	Альбом 2.1, 2.3, 2.4, 2.5, 2.6
т.п. 903-1-183	КЖ, КЖ I	Конструкции железобетонные	Альбом 2.1 ÷ 2.6
т.п. 903-1-183	КМ	Конструкции металлические	Альбом 2.1, 2.3, 2.5
т.п. 903-1-183	ВК	Внутренние водопровод и канализация	Альбом 5.1, 5.2
т.п. 903-1-183	ОВ	Отопление и вентиляция	Альбом 5.1, 5.2
т.п. 903-1-183	НВК	Наружные сети водопровода и канализации	Альбом 5.1, 5.2
т.п. 903-1-183	ТС	Тепловые сети	Альбом 5.1, 5.2
т.п. 903-1-183	КИП	Автоматизация	Альбом 4.1 ÷ 4.10
т.п. 903-1-183	Э	Электротехническая часть	Альбом 3.1 ÷ 3.5
т.п. 903-1-183	ТМ	Теплотехническая часть	Альбом 1.1 ÷ 1.7

Ведомость чертежей основного комплекта.

Формат	Лист	Наименование	Приме-чание
	1	Общие данные /начало/.	13
	2	Общие данные /продолжение/.	14
	3	Общие данные /продолжение/.	15
	4	Общие данные /продолжение/.	16
	5	Общие данные /продолжение/.	17
	6	Общие данные /продолжение/.	18
	7	Общие данные /продолжение/.	19
	8	Общие данные /окончание/.	20
	9	Схема расположения фундаментов и фундаментных балок. Узел 24.	21
	10	Фундамент фм 24. Опалубка и армирование.	22
	11	Схема расположения колонн, ригелей и связей в осях 1÷9.	23

Типовой проект разработан в соответствии с действующими нормами и правилами и предусматривает мероприятия обеспечивающие взрывную, взрывопожарную и пожарную безопасность при эксплуатации здания.

Главный инженер проекта /Думан/

Ведомость чертежей основного комплекта

Формат	Лист	Наименование	Примечание
	12	Схема расположения балок покрытия и плит площадки на отм. 4.200	
	13	Схема расположения плит покрытия	
	14	Схема расположения стеновых панелей по оси. А, Д	
	15	Схема расположения элементов подземного хозяйства в осях „1÷6", „А÷Д". Разрезы Н-Н, Л-П	
	16	Схема расположения закладных изделий в подземном хозяйстве и схема перекрытия каналов в осях „1÷6", „А÷Д". Разрезы Р-Р, Т-С	
	17	Схема расположения элементов подземного хозяйства в осях „6÷10", „А÷Д". Разрез Г-Г.	
	18	Схема расположения элементов подземного хозяйства в осях „1÷8", „А-Е"	
	19	Схема расположения элементов подземного хозяйства камеры управления.	
	20	Подземное хозяйство. Спецификация элементов к схемам подземного хозяйства.	
	21	КНт 13. Опалубка.	
	22	Схема покрытия канала КНт 13.	
	23	КНт 13, КНт 17. Опалубка и армирование. Разрезы 22-22 ÷ 32-32	
	24	КНт 13 Опалубка и армирование. Разрезы 33-33 ÷ 37-37, 31*-31*, 35*-35* ÷ 37*-37*.	
	25	КНт 15, КНт 15*, КНт 16. Опалубка и армирование. Разрезы 38-38 ÷ 41-41, 39*-39*, 40*-40*	
	26	ПРт 6. Опалубка и армирование.	
	27	ПРт 6. Опалубка и армирование	
	28	Склад реагентов. Схема расположения подземного хозяйства.	
	29	Склад реагентов. Схема расположения плит покрытия.	
	30	Трасса трубопроводов. Схема расположения фундаментов, колонн, балок, траверс	
	31	Трасса трубопроводов. Разрезы 1-1 ÷ 6-6.	
	32	Трасса трубопроводов. Элемент плана №1. Разрез 7-7.	

Указания по привязке проекта

1. Альбом чертежей здания в осях 1÷3 разработан для котельной с открытой системой теплоснабжения и включает в себя чертежи дополняющие альбомы 2.1 и 2.2 той же марки.
2. При привязке проекта из альбома 2.2 включаются листы общих данных, аннулируются листы КЖ-31÷КЖ-35 и КЖ-41÷КЖ-45, на остальных чертежах вносятся изменения, связанные с габаритами здания. Указания по применению отдельных узлов и деталей даны непосредственно на листах. При привязке чертежей подземного хозяйства аннулируются листы КЖ-5÷7, 28, 29.

Схема комплектации чертежей марки КЖ, КЖ I

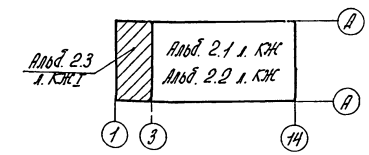

Инв. №			Привязан
			ТП 903-1-183 КЖ I
Гл. инж.	Обчаров		Котельная с тремя водогрейными котлами КВ-ГМ-50
ГИП	Думан		
Нач. отд.	Черненкова		Стадия Р; Лист 1; Листов 32
Н. контр.	Инфирерская		
Гл. констр.	Инфирерская		Общие данные /начало/.
Рук. гр.	Бортневич		Госстрой Латв. ССР ЛАТГИПРОПРОМ г. Рига
Инж.	Кузнецова		
Пров.	Каптерина		

Копир. Формат А3

Ведомость примененных и ссылочных документов

Обозначение	Наименование	Примечание
1.112-5 Вып. 0,4	Плиты железобетонные для ленточных фундаментов	
ГОСТ 13579-78	Блоки бетонные для стен подвала	
1.412-1/77 Вып. 1,2	Монолитные железобетонные фундаменты под типовые колонны прямоугольного сечения одноэтажных промышленных зданий	
1.412-2/77 Вып. 1,2,3	Монолитные железобетонные фундаменты под типовые колонны двухветвевого сечения одноэтажных промышленных зданий	
1.410-2 Вып. 1	Унифицированные арматурные изделия для монолитных железобетонных конструкций	
3.006-2 Вып. I, II-2	Сборные железобетонные каналы и тоннели из лотковых элементов	
3.400-3 Вып. 1	Сборные железобетонные подпорные стенки	
1.415-1 Вып. 1	Железобетонные фундаментные балки для стен производственных зданий	
1.423-3 Вып. 0-1, 1,2	Железобетонные колонны прямоугольного сечения для одноэтажных производственных зданий без мостовых кранов высотой до 9,6 м	
Шифр 460-75 Вып. 0,1-1, 1-2	Железобетонные фахверковые колонны прямоугольного сечения для одноэтажных производственных зданий	
КЭ-01-52 Вып. I, II	Сборные железобетонные двухветвевые колонны одноэтажных производственных зданий	
КЭ-01-55 Вып. II	Сборные железобетонные колонны продольных и торцевых фахверков одноэтажных промышленных зданий	
КЭ-01-58 Вып. 1,2	Сборные железобетонные обвязочные балки и перемычки для промышленных зданий	
1.462-3 Вып. I, II, III	Железобетонные предварительно напряженные двускатные решетчатые балки для покрытий промышленных зданий	

Обозначение	Наименование	Примечание
ИИ-04-3 Вып. 3,4,1,2	Железобетонные ригели для гражданского каркаса	
1.462-10 Вып. 1,2	Железобетонные балки пролетом 6 и 9 м для покрытий зданий с плоской кровлей	
ИИ-04-4 Вып. 17	Панели перекрытия гражданского каркаса	
ИИ-04-10 Вып. 5	Сборные элементы зданий каркасной конструкции	
ГОСТ 22701.0-77 22701.1-77 22701.2-77	Плиты железобетонные ребристые предварительно напряженные размерами 6х3 м для покрытий производственных зданий	
1.465-7 Вып. 3 ч. 1	Сборные железобетонные предварительно напряженные плиты покрытий производственных зданий	
1.465-10 Вып. 1	Комплексные железобетонные плиты покрытий одноэтажных промышленных зданий	
1.465-3 Вып. 2 ч. 1	Сборные железобетонные предварительно напряженные плиты длиной 12 м	
2.432-1 Вып. 0,1	Монтажные узлы панельных стен отапливаемых одноэтажных производственных зданий с железобетонным каркасом	
1.439-2	Стальные изделия креплений панельных стен одноэтажных производственных зданий с железобетонным каркасом	
1.432-14 Вып. 1	Стеновые панели отапливаемых производственных зданий с шагом колонн 6 м	
2.460-2 Вып. 2	Монтажные детали сборных железобетонных конструкций покрытий одноэтажных промышленных зданий	
1.494-24 Вып. 1	Стаканы для крепления крышных вентиляторов, дефлекторов и зонтов	
2.460-15 Вып. 0 2.460-14 Вып. 0	Типовые узлы покрытий промышленных зданий	
2.420-1 Вып. 1	Монтажные детали сборных железобетонных колонн и лабкрановых балок одноэтажных, промыш. зданий	
ГОСТ 3634-79	Люки чугунные для смотровых колодцев	
3.015-2/77 Вып. 1, Вып. II-1÷II-4, II-6	Унифицированные эстакады под технологические трубопроводы	

Обозначение	Наименование	Примечание
3.015-1/77 Вып. 1, II-2, III	Унифицированные отдельно стоящие опоры под технологические трубопроводы	
3.900-3 Вып. 7 ч. 1	Сборные железобетонные конструкции емкостных сооружений для водоснабжения и канализации	
1.138-10 Вып. 1	Перемычки железобетонные сборные для зданий с кирпичными стенами	
3.017-1 Вып. 0,1,4	Ограждения площадки и участков предприятий, зданий и сооружений	
1.400-6/76	Унифицированные закладные детали сборных железобетонных конструкций промышленных предприятий	
3.400-6/76	Унифицированные закладные детали сборных железобетонных конструкций инженерных сооружений промышленных предприятий	
ГОСТ 8478-66	Сетки арматурные для армирования железобетонных конструкций	
ГОСТ 23279-78	Сетки сварные из стержневой арматуры диаметром до 40 мм	
1.459-2 Вып. 1,2	Стальные лестницы, переходные площадки и ограждения	
ИИ-04-8 Вып. 3	Закладные детали и соединительные элементы для изделий связевого каркаса	
1.400-7	Сборные изделия для сопряжения сборных железобетонных конструкций одноэтажных промышленных зданий	
ТП 903-1-183 ал. 2.1, 2.2, 2.5	Конструкции железобетонные и металлические	

Типовой проект 903-1-183 Альбом 2.3

Инв. № подл. | Подп. и дата | Взам. инв. №

Привязан

Инв. №

Гл. инж. ин.	Овчаров	
Гл. инж. пр.	Думан	
Нач. отд.	Меленевский	
Н. контр.	Андриевская	
Гл. констр.	Андриевская	
Рук. гр.	Барткевич	
Инж.	Кузнецова	

ТП 903-1-183 КЖ I

Котельная с тремя водогрейными котлами КВ-ГМ-50

Стадия	Лист	Листов
Р	2	

Общие данные (продолжение)

Госстрой Латв. ССР ЛАТГИПРОПРОМ г. Рига

Пров. Барткевич | Копир. Бралиша | Формат 22 г

17077 С9 15

Сводная спецификация бетонных и железобетонных конструкций

Марка	Обозначение	Наименование	Кол.	Примеч.
	Сборные бетонные и железобетонные конструкции для t=-20°С; t=-30°С			
БФ1	1.415-1 Вып.1	Фундаментная балка ФБ6-41	15	0,7 тс
БФ2	то же	то же ФБ6-12	3	1,5 тс
БФ3	"	" ФБ6-43	6	0,6 тс
БФ4	"	" ФБ6-42	2	0,7 тс
БФ5	"	" ФБ6-8	3	1,2 тс
БФ6	"	" ФБ6-15	2	1,3 тс
БФ7	"	" ФБ6-13	5	1,4 тс
БФ8	"	" ФБ6-7	1	1,3 тс
БФ9	"	" ФБ6-14	1	1,3 тс
К1-1	КЭ-01-52 Вып.2 ТП 903-1-183 КЖИ-КДП-17а КДП-17б альб. 2.5	Колонна КДП-17б	1	9,7 тс
К1-3	ТП 903-1- КЖИ-КДП-17г альб. 2.5	то же КДП-17г	1	"
К1-4	ТП 903-1-183 КЖИ-КДП-17д альб. 2.5	" КДП-17д	2	"
К1-5	ТП 903-1-183 КЖИ-КДП-17е КДП-17ж альб. 2.5	" КДП-17е	2	"
К1-7	ТП 903-1-183 КЖИ-КДП-17и альб. 2.5	" КДП-17и	2	"
К1-8	ТП 903-1-183 КЖИ-КДП-17к альб. 2.5	" КДП-17к	3	"
К1-10	ТП 903-1-183 КЖИ-КДП-17м альб. 2.5	" КДП-17м	1	"
К1-11	ТП 903-1-183 КЖИ-КДП-17н альб. 2.5	" КДП-17н	1	"
К1-12	ТП 903-1-183 КЖИ-КДП-17п альб. 2.5	" КДП-17п	1	"
К1-13	ТП 903-1-183 КЖИ-КДП-17р альб. 2.5	" КДП-17р	1	"
К1-14	ТП 903-1-183 КЖИ-КДП-17с альб. 2.5	" КДП-17с	1	"
К2	КЭ-01-55 Вып.2 ТП 903-1-183 КЖИ-КФ31-18а альб. 2.5	" КФ31-18а	1	9,4 тс
К2-2	ТП 903-1-183 КЖИ-КФ31-18б альб. 2.5	" КФ31-18б	1	"
К3	1.423-3 Вып.1 Т.П.903-1-183 КЖИ-К72-5а альб. 2.5	" К72-5а	1	3,3 тс
К3-2	ТП 903-1-183 КЖИ-К72-5б	" К72-5б	1	"
К3-3	К72-5г альб. 2.5	" К72-5г	1	"
К3-4	ТП 903-1-183 КЖИ-К72-5д К72-5е альб. 2.5	" К72-5д	3	"
К3-6	ТП 903-1-183 КЖИ-К72-5ж К72-5и альб. 2.5	" К72-5ж	5	"
К3-9	ТП 903-1-183 КЖИ-К72-18а К72-18б альб. 2.5	" К72-18б	1	"
К3-10	ТП 903-1-183 КЖИ-К72-22а альб. 2.5	" К72-22а	2	"
К3-11	ТП 903-1-183 КЖИ-К72-22б альб. 2.5	" К72-22б	2	"
К3-16	1.423-3 Вып.1 ТП 903-1-183 КЖИ-К72-22г альб. 2.5	Колонна К72-22г	1	3,3 тс
К3-17	ТП 903-1-183 КЖИ-К72-22д альб. 2.5	то же К72-22д	1	"
К3-18	ТП 903-1-183 КЖИ-К72-22е альб. 2.5	" К72-22е	1	"
К3-19	ТП 903-1-183 КЖИ-К72-22ж альб. 2.5	" К72-22ж	2	"
К3-20	ТП 903-1-183 КЖИ-К72-22и альб. 2.5	" К72-22и	1	"
К3-21	ТП 903-1-183 КЖИ-К72-22к альб. 2.5	" К72-22к	1	"
К3-22	ТП 903-1-183 КЖИ-К72-5к К72-5с альб. 2.5	" К72-5к	4	"
К3-23	ТП 903-1-183 КЖИ-К72-5л	" К72-5л	1	"
К3-24	К72-5м альб. 2.5	" К72-5м	1	"
К3-25	ТП 903-1-183 КЖИ-К72-5и альб. 2.5	" К72-5н	1	"
К3-26	ТП 903-1-183 КЖИ-К72-5п альб. 2.5	" К72-5п	2	"
К3-27	ТП 903-1-183 КЖИ-К72-5р альб. 2.5	" К72-5р	1	"
К3-28	ТП 903-1-183 КЖИ-К72-18г альб. 2.5	" К72-18г	1	"
К3-29	1.423-3 Вып.1	" К72-18	2	"
К3-30	ТП 903-1-183 КЖИ-К72-5к К72-5с альб. 2.5	" К72-5с	1	"
К4	1.423-3 Вып.1	" К36-1	10	1,0 тс
К5-1	ШИФР 460-75 Вып.1-1 ТП 903-1-183 КЖИ-КФ16-1а альб. 2.5	" КФ16-1а	2	2,15 тс
К5-2	ТП 903-1-183 КЖИ-КФ18-1б альб. 2.5	" КФ18-1б	2	"
К6	1.423-3 Вып.1	" К84-2	5	3,7 тс
К6-1	ТП 903-1-183 КЖИ-К84-2а альб. 2.5	" К84-2а	1	"
РГ1	ИИ-04-3 Вып.3	Ригель Р2-72-56	10	1,95 тс
БС1	1.462-3 Вып.1 ТП 903-1-183 КЖИ-1БДР18-1АIVа 2БДР18-2АIVа альбом 2.5	Балка 1БДР18-1АIVа	1	8,5 тс
БС2		то же 2БДР18-2АIVа	3	10,4 тс
БС3	ТП 903-1-183 КЖИ-3БДР18-5АIVа 3БДР18-6АIVб альбом 2.5	" 3БДР18-5АIVа	1	"
БС4		" 3БДР18-6АIVб	2	"
БС5	ТП 903-1-183 КЖИ-1БДР12-1АIVа альбом 2.5	" 1БДР12-1АIVа	8	4,7 тс
БС6	1.462-10 Вып.1 ТП 903-1-183 КЖИ-Б6-8АIVа Б6-8АIVб альбом 2.5	" Б6-8АIVа	2	1,15 тс
БС7		" Б6-8АIVб	6	1,15 тс
БС8	ТП 903-1-183 КЖИ-Б9-2АIVа Б9-6АIVа Б9-3АIVа альбом 2.5	" Б9-2АIVа	1	2,75 тс
БС9	ТП 903-1-183 КЖИ-Б9-3АIVб Б9-6АIVб альб. 2.5	" Б9-3АIVб	1	"

Марка	Обозначение	Наименование	Кол.	Примеч.
БС10	1.462-3 Вып.1 ТП 903-1-183 КЖИ-Б9-3АIVб Б9-6АIVб альб. 2.5	Балка Б9-6АIVб	2	2,75 тс
БС11	ТП 903-1-183 КЖИ-Б9-2АIVа Б9-6АIVа, Б9-3АIVа альб. 2.5	то же Б9-6АIVа	7	"
БС12	ТП 903-1-183 КЖИ-Б9-3АIVв альб. 2.5	" Б9-6АIVв	1	"
БС13	ТП 903-1-183 КЖИ-Б9-2АIVа, Б9-6АIVа, Б9-3АIVа альб. 2.5	" Б9-3АIVа	3	"
ПС1	1.432-14 Вып.1	Стеновая панель ПС600.12.20-П-7	33	1,8 тс
ПС2	то же	" ПС600.12.20-П-2	101	1,8 тс
ПС3	"	" ПС600.12.20-П-1	26	1,8 тс
ПС4	"	" ПС600.18.20-П-1	12	2,7 тс
ПС5	" ТП 903-1-183 КЖИ-ПС295.12.20-П-А	" ПС295.12.20-П-А	3	0,9 тс
ПС6	1.432-14 Вып.1	" ПС600.12.20-П-3	2	1,8 тс
ПС7	то же	" ПС145.12.20-П	2	0,4 тс
ПС8	"	" ПС625.18.20-П-11	9	2,9 тс
ПС9	"	" ПС625.18.20-П-12	6	2,9 тс
ПС10	"	" ПС625.18.20-П-21	6	2,9 тс
ПС11	"	" ПС625.18.20-П-22	6	2,9 тс
ПС12	"	" ПС600.18.20-П-2	6	2,7 тс
ПС13	"	" ПС625.12.20-П-11	4	1,9 тс
ПС14	"	" ПС295.18.20-П-1	5	1,4 тс
ПС15	"	" ПС295.18.20-П-2	3	1,4 тс
ПС16	"	" ПС295.12.20-П-1	2	0,9 тс
ПС17	"	" ПС625.12.20-П-12	2	1,9 тс
ПС18	"	" ПС625.12.20-П-21	2	1,9 тс

Альбом 2.3

Типовой проект 903-1-183

Привязан:

Инв.№

Гл.инж.ин.	Обчаров		
ГИП	Думан		
Нач.отд.	Урденевский		
Н.контр.	Андриевская		
Гл.конст.	Андриевская		
Рук.гр.	Барткевич		
Ст.инж.	Яковчик		
Пров.	Барткевич		

ТП 903-1-183 КЖ I

Котельная с тремя водогрейными котлами КВ-ГМ-50

Стадия	Лист	Листов
Р	3	

Общие данные (продолжение).

Госстрой Латв.ССР ЛАТГИПРОПРОМ г. Рига

Копировал: Волкова

Формат А2

Сводная спецификация бетонных и железобетонных конструкций (продолжение)

Марка	Обозначение	Наименование	Кол.	Примеч.
	Сборные бетонные и железобетонные конструкции для t=-20°C, t=-30°C			
П1-1	ИИ-04-4 Вып. 17	Плита перекрытия ПКВ-56-15	21	2,7тс
П1-2	то же	то же ПРВ-58-15С	3	2,6тс
П1-3	"	ПКВ-56-15П	5	2,7тс
СБ14Б-1	1.494-24 Вып. 1	Стакан. СБ 14Б-1	5	0,46тс
СБ7А-3	то же	то же СБ7А-3	1	0,34тс
СБ4А-1	"	" СБ 4А-1	1	0,15тс
СБ4Б-1	"	" СБ 4Б-1	1	0,16тс
	1.138-10 Вып. 1	Перемычка 1ПРВ-20.12.22у	3	0,13тс
	1.138-10 Вып. 1	то же 1ПР1-12,12,6	17	0,03тс
	то же	" 1ПР2-15,12,14	56	0,08тс
	"	" 1ПР3-19,12,14	23	"
	"	" 1ПР4-22,12,14	6	0,10тс
	"	" 1ПР4-29,12,14	18	0,13тс
	"	" 1ПР4-33,12,22	9	0,23тс
	КЭ-01-58 Вып. 2	" БП7-1	3	1,10тс
	то же	" БП2-1	2	0,60тс
	1.138-10 Вып. 1	" 1ПР38-15,12,22У	2	0,10тс
	то же	" 1ПР8-20,12,22У	2	0,13тс
Б02-1	КЭ-01-58 Вып. 1	Обвязочная балка Б02-1	1	2,5тс
ППГ-1 5,98×2,86	1.431-14 Вып. 0	Панель из гипсобетона ППГ-1 5,98×2,86	11	1,66тс
ППГ-2 5,98×1,18	то же	то же ППГ-2 5,98×1,18	9	0,70тс
ППГ-1Д 5,98×2,86	"	" ППГ-1Д 5,98×2,86	1	1,32тс
ППГ-1Д* 2,98×2,86	"	" ППГ-1Д* 2,98×2,86	3	0,66тс

Марка	Обозначение	Наименование	Кол.	Примеч.
		Переменные данные для t=-20°C		
П1	ГОСТ 22701.1-77; 1.465-10 ГОСТ 22701.0-77 прилож. 3	Плита покрытия ПГ-3АТУТ-6Я[а]	22	3,17тс
П2	то же	то же ПГ-3АТУТ-6Я[б]	15	"
П3	"	" ПГ-3АТУТ-6Я[а,б]	8	"
П4	ГОСТ 22701.2-77; 1.405-10 Т.П.903-1-183 КЖИ-ПВ7-3АТУТ-6Я[а,б] ПВ14-3АТУТ-6Я[б] альб. 2.5	" ПВ14-3АТУТ-6Я[б]	1	3,92тс
П5	ГОСТ 22701.2-77; 1465-10	" ПВ14-3АТУТ-6Я	4	"
П6	ГОСТ 22701.1-77; 1.465-10	" ПГ-3АТУТ-6Я	42	3,17тс
П8	ГОСТ 22701.2-77; 1.465-10	" ПВ4-2АТУТ-6Я	1	"
П9	ГОСТ 22701.2-77; 1.465-10 Т.П.903-1-183 КЖИ-ПВ7-3АТУТ-6Я[а,б] ПВ14-3АТУТ-6Я[б] альб. 2.5	" ПВ7-3АТУТ-6Я[а,б]	1	3,72тс
П10	1.465-7 в.3. 4.1	" ПАТУ/1,5×6 - 2[б]	2	1,50тс
П11	ГОСТ 22701.1-77; 1.465-10	" ПГ-4АТУТ-6Я	10	3,17тс
П12	ГОСТ 22701.1-77; 1.465-10 ГОСТ 22701.0-77; прил. 3	" ПГ-4АТУТ-6Я[б]	3	"
П14	1.465-7 в.3 4.1	" ПАТУ-7/1,5×6 -2	1	1,50тс
П15	то же	" ПАТУ/1,5×6 -1	1	"
П16	ГОСТ 22701.1-77; 1.465-10	" ПВ4-2АТУТ-6Я[а]	1	3,82тс
П17	ГОСТ 22701.1-77; 1.465-10 ГОСТ 22701.0-77 прил. 3	" ПГ-5АТУТ-6Я[б]	5	3,17тс
П18	то же	" ПГ-5АТУТ-6Я[а,б]	1	"
		для t=-30°C		
П1	ГОСТ 22701.1-77; 1.465-10 ГОСТ 22701.0-77 прил. 3	Плита покрытия ПГ-3АТУТ-8Я[а]	22	3,17тс
П2	то же	то же ПГ-3АТУТ-8Я[б]	15	"
П3		" ПГ-3АТУТ-8Я[а,б]	8	"
П4	ГОСТ 22701.2-77; 1.465-10 Т.П.903-1-183 КЖИ-ПВ7-3АТУТ-8Я[а,б] ПВ14-3АТУТ-8Я[б] альб. 2.5	" ПВ14-3АТУТ-8Я[б]	1	3,92тс
П5	ГОСТ 22701.2-77; 1.465-10	" ПВ14-3АТУТ-8Я	4	"
П6	ГОСТ 22701.1-77 1.465-10	" ПГ-3АТУТ-8Я	4[а]	3,17тс
П8	ГОСТ 22701.2-77; 1.465-10	" ПВ4-2АТУТ-8Я	1	"
П9	ГОСТ 22701.2-77; 1465-10 Т.П.903-1-183 КЖИ-ПВ7-3АТУТ-8Я[а,б] ПВ14-3АТУТ-8Я[б] альб. 2.5	" ПВ7-3АТУТ-8Я[а,б]	1	3,72тс
П10	1.465-7 в.3, 4.1	" ПАТУ/1,5×6 -2[б]	2	1,50тс
П11	ГОСТ 22701.1-77; 1.465-10	" ПГ-4АТУТ-8Я	10	3,17тс
П12	ГОСТ 22701.1-77; 1.465-10 ГОСТ 22701.0-77 прил. 3	" ПГ-4АТУТ-8Я[б]	3	"
П14	1.465-7 в.3, 4.1	ПАТУ-7/1,5×6 -2	1	1,50тс
П15	то же	ПАТУ/1,5×6 -1	1	"
П16	ГОСТ 22401.1-77; 1.465-10	ПВ4-2АТУТ-8Я[а]	1	3,82тс
П17	ГОСТ 22701.1-77; 1.465-10 ГОСТ 22701.0-77 прил. 3	ПГ-5АТУТ-8Я[б]	5	3,17тс
П18	то же	ПГ-5АТУТ-8Я[а,б]	1	"

Марка	Обозначение	Наименование	Кол.	Прим.
	Монолитные железобетонные конструкции			
Фм1	1.412-2/77 Вып. 2 КЖ-10 ТП903-1-183 ал.2.1	Фундамент ФГ7-2	6	
Фм2	то же	то же ФМ2	1	
Фм3	"	" ФГ6-2	2	
Фм4	КЖ-11 ТП903-1- ал.2.1	" ФГ9-2	3	
Фм5	то же	" ФГТ-2	1	
Фм6	1.412-1/77 Вып. 2 КЖ-12 ТП903-1-183 ал.2.1	" ФА9-1	6	
Фм7	то же	" ФАТ9-1	1	
Фм8	"	" ФА1-1	21	
Фм9	"	" ФАТ3-1	1	
Фм10	"	" Фм10	4	
Фм11	1.412-2/77 Вып. 2 КЖ-13 Т.П.903-1-183 ал.2.1	" ФА2-1	1	
Фм12	"	" ФА2-1	1	
Фм13	"	" ФА2-1	1	
Фм14	КЖ-14 Т.П.903-1- ал.2.1	" Фм14	1	
Фм15	1.412-2/77 Вып. 2 КЖ-14 Т.П.903-1-183 ал.2.1	" ФГ9-2	1	
Фм16	1.412-1/77 Вып. 2 КЖ-15 Т.П.903-1-183 ал.2.1	" ФАТ9-1	1	
Фм17	"	" ФАТ3-1	1	
Фм18	"	" ФА1-1	8	
Фм19	1.412-2/77 Вып. 2 КЖ-11 Т.П.903-1-183 ал.2.1	" ФГ9-2	3	
Фм20	КЖ-16 ТП903-1-183 ал.2.1	" Фм20	1	
Фм21	1.412-1/77 Вып. 2 КЖ-16 ТП903-1-183 ал.2.1	" ФА2-1	7	
Фм22	"	" ФА1-1	16	
Фм23	"	" ФАТ3-1	1	
Фм24	КЖ-10	" ФА1-2	6	
Ум1	КЖ-29 ТП903-1-183 ал.2.1	Монолитный участок Ум1	1	
Ум2	КЖ-30 ТП903-1-183 ал.2.1	то же Ум2	1	
Ум3	"	" Ум3	1	
Ум4	КЖ-29 ТП903-1-183 ал.2.1	" Ум4	1	
Ум5	"	" Ум5	8	
Ум6	КЖ-30 Т.П 903-1-183 ал.2.1	" Ум6	1	

Привязан:

Инв. №

Альбом 2.3

Типовой проект 903-1-183

Инв. № подл. | Подп. и дата | Взам. инв. №

Гл. инж. ин.	Овчаров	
ГИП	Думан	
Нач. отд.	Меленевская	
Н. контр.	Андриевская	
Гл. констр.	Андриевская	
Рук. гр.	Барткевич	
Ст. инж.	Яковчик	

ТП 903-1-183 КЖ-I

Котельная с тремя водогрейными котлами КВ-ГМ-50

Стадия	Лист	Листов
Р	4	

Общие данные (продолжение)

Госстрой Латв. ССР ЛАТГИПРОПРОМ г. Рига

Пров. Барткевич

Копировал: Волкова

Формат 22

Сводная спецификация бетонных и железобетонных конструкций (окончание)

Марка	Обозначение	Наименование	Кол.	Прим.
	Стальные элементы			
С1	ТП 903-1-183 КЖП-С1	Связи С1	2	0,36тс
СI-7	КЭ-01-52 Вып. 1	то же СI-7	2	0,97тс
С2	ТП 903-1-183 КЖИ-С2,С2К альб. 2.5	Распорка С2	8	0,10тс
С2К	то же	то же С2К	4	0,09тс
ПП1	1.459-2 Вып. 2	Ограждение ПП1	1	
ПП4	то же	то же ПП4	3	
ПП8	〃	〃 ПП8	1	
ПП12	〃	〃 ПП12	2	
ТК2	1.439-2	Опорные консоли ТК2	46	
РК2	то же	то же РК2	73	
ФК2	〃	〃 ФК2	5	
ММ3	КЭ-01-58 Вып. 1	〃 ММ3	2	
ММ2	то же	〃 ММ2	8	
ММД-4	ИИ-04-8 Вып. 3	〃 ММД-4	10	
СФ-7	1.439-2	Стойка фахверка СФ-7	5	0,42тс
СФ-9-1	ТП 903-1-183 КЖИ-СФ-9.1 альб. 2.5	то же СФ-9-1	1	0,45тс
СО-1	1.439-2	〃 СО-1	4	0,34тс
СВ-10	то же	〃 СВ-10	4	0,44тс
НУ-5	1.439-2	Насадка НУ-5	4	
НУ-6	то же	то же НУ-6	3	
НФ-1	〃	〃 НФ-1	2	
НФ-2	〃	〃 НФ-2	2	

Марка	Обозначение	Наименование	Кол.	Прим.
НФ-2-1	ТП 903-1-183 КЖИ-НФ-2-1 альб. 2.5	Насадка НФ-2-1	2	
НФ-4	1.439-2	то же НФ-4	2	
Щ1	КЖ-31	Щит Щ1	5	
МИ2-3	3.400-6/76	Закладное изделие МИ2-3	29	
МН1-10	ТП 903-1-183 КЖИ-МН1-10 альб. 2.5	то же МН1-10	11	
МН1-11	ТП 903-1-183 КЖИ-МН1-11 альб. 2.5	〃 МН1-11	2	
МН1-12	ТП 903-1-183 КЖИ-МН1-12 альб. 2.5	〃 МН1-12	31,0	м
МН1-13	ТП 903-1-183 КЖИ-МН1-13 альб. 2.5	〃 МН1-13	2	
МИ2-4	3.400-6/76	〃 МИ2-4	4	
МИ1-20	то же	〃 МИ1-20	7	
ММД-17	ИИ-04-10 Вып. 5	Соединит. изделие ММД-17	6	
ММД-21п	то же	то же ММД-21п	1	
ММД-21л	〃	〃 ММД-21л	1	
1	ГОСТ 10704-76*	Труба ф 720х10 ℓ=700	2	
МС1	2.460-14 в.0	Соединит. изделие МС1	32	
МС2	ТП 903-1-183 КЖИ-МС2 альб. 2.5	то же МС2	8	
ММ4	1.400-7	〃 ММ4	2	
ММ23	то же	〃 ММ23	2	
ММ24	〃	〃 ММ24	2	
МС3	ТП 903-1-183 КЖИ-МС3 альб. 2.5	〃 МС3	4	
МС4	ТП 903-1-183 КЖИ-МС4 альб. 2.5	〃 МС4	2	
МС5	ТП 903-1-183 КЖИ-МС5 альб. 2.5	〃 МС5	2	
МС6	ТП 903-1-183 КЖИ-МС6 альб. 2.5	〃 МС6	4	
МС7	ТП 903-1-183 КЖИ-МС7 альб. 2.5	〃 МС7	8	
МС8	ТП 903-1-183 КЖИ-МС8 альб. 2.5	〃 МС8	8	
МС9	ТП 903-1-183 КЖИ-МС9 альб. 2.5	〃 МС9	10	
МС10	ТП 903-1-183 КЖИ-МС10 альб. 2.5	〃 МС10	2	
МС11	ТП 903-1-183 КЖИ-МС11 альб. 2.5	〃 МС11	1	

Марка	Обозначение	Наименование	Кол.	Прим.
Т-13	1.439-2	Соединительный элемент Т-13	44	
Т-1	то же	то же Т-1	279	
Т-5	〃	〃 Т-5	162	
Т-6	〃	〃 Т-6	65	
Т-8	〃	〃 Т-8	39	
Т-21	〃	〃 Т-21	10	
Т-27	〃	〃 Т-27	41	
Т-30	〃	〃 Т-30	28	
2	ГОСТ 8.240-72	Швеллер С22 ℓ=2300	3	
Соединительные элементы		крепления перегородок	см	А.Р-10

Привязан:

Инв. №

		ТП 903-1-183	КЖ I
		Котельная с тремя водогрейными котлами КВ-ГМ-50	
Гл.инж.ин.	Овчаров		Стадия Лист Листов
ГИП	Лухман		Р 5
Нач.отд.	Мелентьев		
Н.контр.	Андриевская		
Гл.конструктор	Андриевская	Общие данные (окончание)	Госстрой Латв.ССР ЛАТГИПРОПРОМ г. Рига
Рук.гр.	Барткевич		
Ст.инж.	Яковчик		
Пров.	Барткевич	Копировал: Маяк	Формат А2Г

Альбом 2.5 Типовой проект 903-1-183

17077 09 18

Сводная спецификация бетонных и железобетонных конструкций. /продолжение/

Марка	Обозначение	Наименование	К-во	Прим.
		Сборные железобетонные и бетонные конструкции		
		Подземное хозяйство		
ФБ1	ГОСТ 13579-78	Блоки стен подвала ФБС 12,4.6-Т	9	0,64тс
ФБ2	То же	То же ФБС 24,6.6-Т	29	1,96тс
ФБ3	—"—	—"— ФБС 9,4.6-Т	30	0,47тс
ФБ4	—"—	—"— ФБС 12,6.6-Т	14	0,95тс
ФБ5	—"—	—"— ФБС 9.3,6-Т	21	0,35тс
ФБ6	—"—	—"— ФБС 12,6.3-Т	22	0,46тс
ФБ7	—"—	—"— ФБС 24,3.6-Т	2	0,97тс
ФБ8	—"—	—"— ФБС 9,6.6-Т	1	0,70тс
ФБ9	—"—	—"— ФБС 12.4.3-Т	2	0,31тс
П1	3.006-2 Вып. II-2	Плиты каналов П1-8	15	0,04тс
П2	То же	То же П5-8	1	0,41тс
П3	—"—	—"— Пд-8	20	0,10тс
П5	—"—	—"— П14-3	6	1,24тс
П6	—"—	—"— П14д-3	11	0,31тс
П7	—"—	—"— П23-3	4	3,33тс
П8	—"—	—"— П23д-3	6	0,82тс
П9	—"—	—"— П26д-3	4	1,25тс
П10	—"—	—"— П10-3	8	0,77тс
П11	—"—	—"— П10д-3	6	0,19тс
Б7	3.006-2 Вып. III-2	Балка Б7	1	1,77тс
КЦ-7-9	3.900-3 Вып. 7 ч.1	Кольцо стеновое КЦ-7-9	4	0,4тс
КЦО-1	То же	Кольцо опорное КЦО-1	2	0,05тс
ПР1	1.138-10 Вып. 1	Перемычки 1ПР38-27.25-22у	2	0,375тс
		Склад реагентов		
БФ1	ГОСТ 13579-78	Блоки стен подвала ФБС 24.3.6-Т	30	0,97тс
БФ2	То же	То же ФБС 9,3,6-Т	9	0,35тс
БФ3	1.112-5 Вып. 4	Фундаментная плита ФЛ6-24	16	1,04тс
БФ4	То же	То же ФЛ6-12	2	0,515тс
ПФ2-1	3.400-3 Вып. 1	Фундам. плита подпор. стенки ПФ2-1	9	1,8тс
ПЛ2-2	То же	Лицевая плита подпор. стенки ПЛ2-2	5	1,8тс

Марка	Обозначение	Наименование	К-во	Прим.
		Плиты покрытия для t°-20°,-30°		
П1	1.465-3 Вып. 2	ППА IV/3х12 – 1	1	7,0тс
П2	То же	ППА IV-4/3х12 – 1	1	7,0тс
П3	"	ППА IV-7/3х12 – 1	1	7,0тс
СБ4А1	1.494-24 Вып. 1	Стакан СБ4А1	1	0,15тс
СБ7А-1	То же	То же СБ7А1	1	0,29тс
		Баров		
К1	3.015-2/77 Вып. II-4	Колонна К25-2	15	2,3тс
К1-1	3.015-2/77 Вып. II-4 ТП 903-1-183 КЖИ-К25-2-1 сл. 2,5	То же К25-2-1	1	2,3тс
К2	3.015-2/77 Вып. II-4 ТП 903-1-183 КЖИ-К7-2-1 сл. 2,5	—"— К7-2-1	1	3,2тс
К3	3.015-2/77 Вып. II-4 ТП 903-1-183 КЖИ-К7-7-2 сл. 2,5	—"— К7-7-2	3	2,9тс
К4	3.015-2/77 Вып. II-2 ТП 903-1-183 КЖИ-К7-7-3 сл. 2,5	—"— К7-7-3	2	2,6тс
К4-1	3.015-2/77 Вып. II-2 ТП 903-1-183 КЖИ-К7-7-3А сл. 2,5	—"— К7-7-3А	1	2,6тс
П1	3.006-2 Вып. II-2	Плита перекрытия П7-3	9	0,61тс
П2	То же	То же П7д-3	4	0,15тс
П3	—"—	—"— П23-3	6	3,33тс
П4	—"—	—"— П23д-3	3	0,82тс
П5	—"—	—"— П20д-3	4	0,64тс
П6	—"—	—"— П17-3	1	1,94тс
П1*	3.006-2 Вып. II-2	Плита покрытия П7-3*	9	0,61тс
П2*	То же	То же П7д-3*	4	0,15тс
П3*	—"—	—"— П23-3*	6	3,33тс
П4*	—"—	—"— П23д-3*	3	0,82тс
П6*	—"—	—"— П17-3	1	1,94тс
П7*	—"—	—"— П17д-3	1	0,48тс
ПР1*	1.138-10 Вып. 1	Перемычка 1ПР4-36.12.22*	9	0,25тс
		Трасса трубопроводов		
К1	3.015-1/77 Вып. II-2	Колонна К32-1	6	2,3тс
К2	То же	То же К33-1	2	2,9тс
К3	3.015-2/77 Вып. II-2	—"— К13-2	2	4,1тс
К4	То же	—"— К13-1	6	4,1тс
К5	1.423-3 Вып. 1	—"— КВ4-63с1	2	5,8тс

Марка	Обозначение	Наименование	К-во	Прим.
Б1	3.015-2/77 Вып. II-6	Балка Б-1А IV-а	8	4,5тс
В1	3.015-2/77 Вып. II-1	Вставка В1-1	2	1,9тс
Т1	3.015-1/77 Вып. II-2	Траверса Т7-1	5	0,8тс
Т2	3.015-2/77 Вып. II-1	То же Т1-1	20	0,55тс
Т1-1	3.015-1/77 Вып. II-2	—"— Т1-1	9	0,8тс
Т16-1	То же	—"— Т16-1а	2	0,14тс
		Открытая трансформаторная подстанция		
СТ1	3.017-1 Вып. 1	Столб С36б	8	0,12тс
СТ2	То же	То же С36а	7	0,12тс
СТ3	—"—	—"— С36в	6	0,12тс

Типовой проект 903-1-183 Альбом 2.3

Инв. № подл. | Подп. и дата | Взам. инв. №

Привязан

Инв. №

Гл. инж.	Овчаров	
Гл. инж. пр.	Дупан	
Нач. отд.	Кравченский	
Н. контр.	Андриевская	
Гл. констр.	Андриевская	
Рук. гр.	Бортневич	
Инж.	Кузнецова	

ТП 903-1-183 КЖТ

Котельная с тремя водогрейными котлами КВ-ГМ-50

Стадия	Лист	Листов
Р	6	

Общие данные /продолжение/

Госстрой Латв. ССР ЛАТГИПРОПРОМ г. Рига

17077-09 19 Пров. Бортневич — Копир. Бронина Формат 22г

Сводная спецификация бетонных и железобетонных конструкций /продолжение/

Марка	Обозначение	Наименование	К-во	Прим.
		Монолитные железобетонные и бетонные конструкции		
		Подземное хозяйство		
ФОм1	ТП 903-1-183 ал.2.2 КЖ-23	Фундаменты под оборудование ФОм1	3	
ФОм2	То же КЖ-24	То же ФОм2	2	
ФОм3	—"— КЖ-25	—"— ФОм3	4	
ФОм4	—"—	—"— ФОм4	1	
ФОм5	—"—	—"— ФОм5	2	
ФОм6	—"—	—"— ФОм6	1	
ФОм8	ТП 903-1-183 ал.2.2 КЖ-26	—"— ФОм8	1	
ФОм9	То же	—"— ФОм9	3	
ФОм10	—"—	—"— ФОм10	3	
ФОм11	—"—	—"— ФОм11	5	
ФОм12	ТП 903-1-183 ал.2.2 КЖ-27	—"— ФОм12	2	
ФОм14	То же	—"— ФОм14	3	
ФОм15	—"—	—"— ФОм15	6	
ФОм16	—"—	—"— ФОм16	2	
ФОм17	—"—	—"— ФОм17	1	
ФОм18	—"—	—"— ФОм18	1	
ФОм19	—"—	—"— ФОм19	3	
ФЛм1	КЖ-19	Фундаментная лента ФЛм1	2	
КНм5	ТП 903-1-183 ал.2.2 КЖ-15÷17	Каналы КНм5	1	
КНм6	То же КЖ-18,-19,-22	То же КНм6	1	
КНм8	ТП 903-1-183 ал.2.2 КЖ-24	—"— КНм8	2	
КНм10	То же КЖ-10,-18,-20	—"— КНм10	1	
КНм12	КЖ-15,-16 ТП 903-1-183 ал.2.2 КЖ-8,-20÷22	—"— КНм12	1	
КНм13	КЖ-21÷КЖ-24	—"— КНм13	1	
КНм14	КЖ-15,-25	—"— КНм14	1	
КНм15	КЖ-15,-18,-25	—"— КНм15	1	
КНм16	КЖ-15,-25	—"— КНм16	1	
КНм17	КЖ-15,-23,-24	—"— КНм17	1	
ПРм2	ТП 903-1-183 ал.2.2 КЖ-30	Приямок ПРм2	1	
ПРм3	То же	То же ПРм3	1	
ПРм6	КЖ-26,-27	—"— ПРм6	1	
ПРм7	ТП 903-1-183 ал.2.2 КЖ-30	—"— ПРм7	1	

Марка	Обозначение	Наименование	К-во	Прим.
		Склад реагентов		
ПЛм1	ТП 903-1-183 ал.2.2 КЖ-31,-33	Подпорная стенка ПЛм1	1	
ПЛм2	То же	То же ПЛм2	1	
ПРм4	ТП 903-1-183 ал.2.2 КЖ-31,-34	Приямок ПРм4	1	
ПРм5	То же	То же ПРм5	1	
ФОм20	ТП 903-1-183 ал.2.2 КЖ-33	Фундамент под оборудование ФОм20	12	
ФОм21	То же	То же ФОм21	1	
		Боров		
Ум1	ТП 903-1-183 ал.2.2 КЖ-38	Монолитные участки Ум1	2	
Ум2	То же	То же Ум2	1	
Ум3	—"—	—"— Ум3	1	
Ум4	—"—	—"— Ум4	1	
Ум5	—"—	—"— Ум5	1	
Ум6	ТП 903-1-183 ал.2.2 КЖ-39	—"— Ум6	1	
Ум7	То же	—"— Ум7	1	
Ум8	—"—	—"— Ум8	1	
Ум9*	ТП 903-1-183 ал.2.2 КЖ-39	Монолитные участки Ум9*	1	
Ум10*	То же	То же Ум10*	1	
Ум11*	—"—	—"— Ум11*	1	
Ум12*	—"—	—"— Ум12*	1	
Ум13*	ТП 903-1-183 ал.2.2 КЖ-40	—"— Ум13*	1	
Ум14*	То же	—"— Ум14*	1	
Ум15*	—"—	—"— Ум15*	1	
Ум16*	—"—	—"— Ум16*	1	
Ум17*	—"—	—"— Ум17*	1	
		Трасса трубопроводов		
Фм1	1.412-1/77 вып.1 ТП 903-1-183 ал.2.2 КЖ-44	Фундамент Фм1	2	
Фм2	То же	То же Фм2	3	
Фм3	1.412-1/77 вып.1 ТП 903-1-183 ал.2.2 КЖ-45	—"— Фм3	2	
Фм4	То же	—"— Фм4	4	
Фм5	—"—	—"— Фм5	1	

Марка	Обозначение	Наименование	К-во	Прим.
		Открытая трансформаторная подстанция		
ПРм8	ТП 903-1-183 ал.2.2 КЖ-46,-47	Приямок ПРм8	3	
		Стальные элементы		
		Подземное хозяйство		
С1	ГОСТ 8478-66	Сетка рулонная 100/100/8/8 2500/400	358	
Люк „Л"	ГОСТ 3634-61	Люк чугунный легкий Люк „Л"	2	0,07т
ПП4	1.459-2 вып.2	Ограждение ПП4	2	
С2-1	1.459-2 вып.1	Стремянка С2-1	1	
Р1	ТП 903-1-183 КЖИ-Р1,	Решетка Р1	6	
Р1А	Р1А альбом 2.5	То же Р1А	2	

Типовой проект 903-1-183 Альбом 2.3

Привязан

Инв. №

Гл. инж.	Овчаров	
Гл. инж. пр.	Думан	
Нач. отд.	Меленевский	
Н. контр.	Андриевская	
Гл. констр.	Андриевская	
Рук. гр.	Барткевич	
Инж.	Кузнецова	

ТП 903-1-183 КЖ I

Котельная с тремя водогрейными котлами КВ-ГМ-50

Стадия	Лист	Листов
Р	7	

Общие данные /продолжение/

Госстрой Латв. ССР ЛАТГИПРОПРОМ г. Рига

Пров. Барткевич Копир. Бролиша Формат 22 г

17077-09 20

Типовой проект 903-1-183 Альбом 2.3

Сводная спецификация стальных конструкций (окончание).

Марка	Обозначение	Наименование		Кол.	Прим.
МН2	ТП 903-1-183 КЖИ-МН2÷МН5 ал. 2.5	Закладное изделие	МН2	9,9	м
МН3	То же	То же	МН3	56,6	м
МН4	—"—	—"—	МН4	2,8	м
МН5	—"—	—"—	МН5	16	
МН8	ТП 903-1-183 КЖИ-МН8 ал. 2.5	—"—	МН8	672,4	м
МН8*	То же	—"—	МН8**	89,4	м
МН9	ТП 903-1-183 КЖИ-МН9 ал. 2.5	—"—	МН9	1,8	м
МН21	ТП 903-1-183 КЖИ-МН21 ал. 2.5	—"—	МН21	1	
МН22	ТП 903-1-183 КЖИ-МН22 ал. 2.5	—"—	МН22	2	
МН23	ТП 903-1-183 КЖИ-МН23 ал. 2.5	—"—	МН23	1	
МН29	ТП 903-1-183 КЖИ-МН29 ал. 2.5	—"—	МН29	1	
МН30	ТП 903-1-183 КЖИ-МН30 ал. 2.5	—"—	МН30	12	
МН31	ТП 903-1-183 КЖИ-МН31 ал. 2.5	—"—	МН31	1	
МИ1-4	3.400-6/76	Закладное изделие	МИ1-4	4	
МИ1-21	То же	То же	МИ1-21	3	
МИ1-24	—"—	—"—	МИ1-24	4	
МИ1-26	—"—	—"—	МИ1-26	12	
МИ3-8	—"—	—"—	МИ3-8	46	
МИ4-13	—"—	—"—	МИ4-13	1	
МИ4-46	—"—	—"—	МИ4-46	102,6	м
МИ4-37	—"—	—"—	МИ4-37	1,5	м
М4-19	1.400-6/76	Закладные изделие	М4-19	20	
М4-24	—"—	То же	М4-24	2	
М8-11	—"—	—"—	М8-11	90	
	ГОСТ 8568-77*	Сталь рифленая	δ=6мм	423,0	$м^2$
	То же	То же	δ=5мм	6,5	$м^2$
	—"—	—"—	δ=5мм**	25,8	$м^2$
	ГОСТ 8509-72	Сталь угловая равнополочная	L 50×5	24,9	м
	ГОСТ 103-76	Сталь полосовая	-60×8	1153,2	м
а	ТУ6-05-1573-72	Трубы винипластовые	dy 32	51,4	м
б	То же	То же	dy 50	59,9	м
в	—"—	—"—	dy 80	160,6	м
г	—"—	—"—	dy 60	40,3	м
	ГОСТ 1839-72*	Трубы асбестоцементные	dy 100	117,9	м

Марка	Обозначение	Наименование		Кол.	Прим.
		Склад реагентов			
	ГОСТ 8478-66	Сетка рулонная	100/100/8/8 / 400	7,2	м
	То же	То же	200/200/8/8 / 1300	7,3	м
МН8	ТП 903-1-183 КЖИ-МН8 ал. 2.5	Закладное изделие	МН8	6,0	м
МН14	ТП 903-1-183 КЖИ-МН14 ал. 2.5	То же	МН14	1	
	ГОСТ 8568-77*	Сталь рифленая	δ=5мм	0,04	м
	ГОСТ 1839-72*	Трубы асбестоцементные	dy 100	7,0	м
		Боров			
С3	ГОСТ 8478-66	Сетка рулонная	100/100/7/7 / 1300/2	126,0	м
		Трасса трубопроводов			
МН1	3.015-1/77 Вып. II-3	Соединительные изделия	МН1	9	
МН2	3.015-2/77 Вып. II-1	То же	МН2	2	
МН18	То же	—"—	МН18	32	
Т3	3.015-1/77	Траверса	Т2	4	
	ГОСТ 19903-74	Сталь толстолистовая	δ=10	0,16	т
	ГОСТ 103-76	Сталь полосовая	-100×6	0,21	т
		Открытая трансформаторная подстанция			
Р2	ТП 903-1-183 КЖИ-Р2.Р2а.Р3 Р4. ал. 2.5	Решетка	Р2	3	
Р2а	То же	То же	Р2а	3	
Р3	—"—	—"—	Р3	3	
Р4	—"—	—"—	Р4	6	
В1	ТП 903-1-183 КЖИ-В1.В2.В3 ал. 2.5	Элементы ограждения	В1	14	
В2	То же	То же	В2	6	
В3	—"—	—"—	В3	6	
ОП3	ТП 903-1-183 ал. 2.2 КЖ-47	Опора	ОП3	6	
в	ТУ6-05-1573-72	Трубы винипластовые	dy 80	22,2	м

Инв. № подл. | Подпись и дата | Взам. инв. №

Привязан

Инв. №

Гл. инж.	Овчаров	
ГИП	Думан	
Нач. отд.	Меленевский	
Н. контр.	Андриевская	
Гл. констр.	Андриевская	
Рук. гр.	Барткевич	
Инж.	Кузнецова	
Пров.	Барткевич	

ТП 903-1-183 КЖ-I

Котельная с тремя водогрейными котлами КВ-ГМ-50

Стадия	Лист	Листов
Р	8	

Общие данные (окончание).

Госстрой Латв. ССР ЛАТГИПРОПРОМ г. Рига

Копировал: Zameca

Формат 22

17077-09 21

Схема расположения фундаментов и фундаментных балок

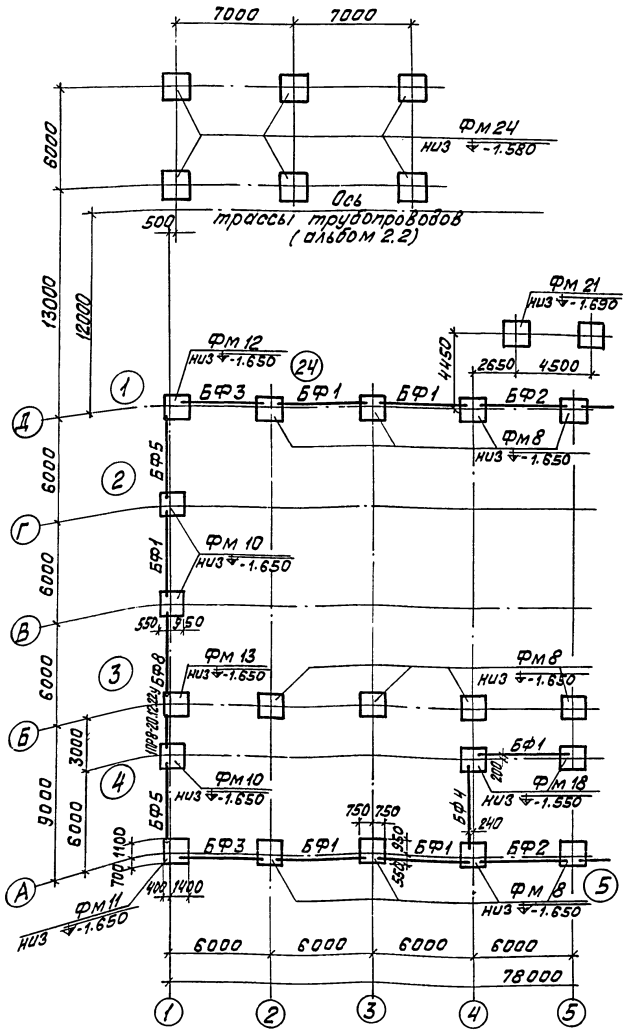

Спецификация элементов к маркировочной схеме расположенной на листах КЖI-9 и КЖ-6 ТП 903-1-183 ал. 2.1

Марка	Обозначение	Наименование	Кол.	Примеч.
БФ1	1.415-1 Вып.1	Фундаментная балка ФБ6-41	15	0,7тс
БФ2	то же	то же ФБ6-12	3	1,5тс
БФ3	"	" ФБ6-43	6	0,6тс
БФ4	"	" ФБ6-42	2	0,7тс
БФ5	"	" ФБ6-8	3	1,2тс
БП2-1	КЭ-01-58 вып.1	перемычка БП2-1	2	0,6тс
БФ6	1.415-1 Вып.1	Фундаментная балка ФБ6-15	2	1,3тс
БФ7	"	то же ФБ6-13	5	1,4тс
	1.138-10 Вып.1	перемычка 11ПЗ-18.12.14	2	0,08тс
БФ8	1.415-1 Вып.1	Фундаментная балка ФБ6-7	1	1,3тс
БФ9	то же	то же ФБ6-14	1	1,3тс
	1.138-10 Вып.1	Перемычка 11ПВ-20.12.22ч	3	0,13тс
ФМ1	1.412-2/77 Вып.2 КЖ-10 ТП 903-1-183 ал2.1	Фундамент ФГ7-2	6	
ФМ2	то же	ФМ2	1	
ФМ3	"	ФГ6-2	2	
ФМ4	КЖ-11 ТП 903-1-183 ал2.1	ФГ9-2	3	
ФМ5		ФГТ9-2	1	

Марка	Обозначение	Наименование	Кол.	Примеч.
ФМ6	1.412-1/77 Вып.2 КЖ-12 т.п.903-1-183 ал.2.1	Фундамент ФА9-1	6	
ФМ7	" "	" ФАТ9-1	1	
ФМ8	" "	" ФА1-1	21	
ФМ9	КЖ-13 т.п.903-1-183 ал2.1	" ФАТ3-1	1	
ФМ10	КЖ- т.п.903-1-183 ал.2.1	" ФМ 10	4	
ФМ11	1.412-1/77 Вып.2 КЖ-13 т.п.903-1-183 ал.2.1	" ФА2-1	1	
ФМ12	"	" ФА2-1	1	
ФМ13	"	" ФА2-1	1	
ФМ14	КЖ-14 т.п.903-1-183 ал.2.1.	" ФМ14	1	
ФМ15	1.412-2/77 Вып.2 КЖ-14 т.п.903-1-183 ал.2.1	" ФГ9-2	1	
ФМ16	1.412-1/77 Вып.2 КЖ-15 т.п.903-1-183 ал.2.1	" ФАТ9-1	1	
ФМ17	"	" ФАТ3-1	1	
ФМ18	"	" ФА1-1	8	
ФМ19	1.412-2/77 Вып.2 КЖ-11 т.п.903-1-183 ал.2.1	" ФГ9-2	3	
ФМ20	КЖ-16 т.п.903-1-183 ал.2.1	" ФМ20	1	
ФМ21	1.412-1/77 Вып.2 КЖ-16 т.п.903-1-183 ал.2.1	" ФА2-1	7	
ФМ22	"	" ФА1-1	16	
ФМ23	КЖ-15 ТП.903-1-183 ал. 2.1	" ФАТ3-1	1	
ФМ24	1.412-1/77 Вып.2 КЖI-10	" ФА1-2	6	

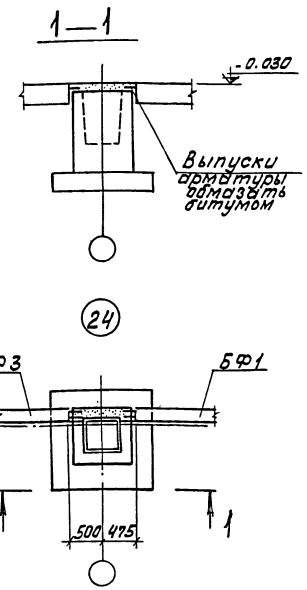

1. Маркировочную схему фундаментов в осях А÷Д, 5÷14 см. лист КЖ-6 Т.П.903-1-183 Альбом 2.1.
2. Спецификация элементов дана на маркировочные схемы всего здания.
3. Под монолитные фундаменты здания выполнить подготовку из тощего бетона М50 толщиной 100мм.
4. Фундаментные балки укладывать на цементный раствор М200 толщиной 20мм. Зазоры между торцами фундаментных балок и фундаментами заделать бетоном М200.
5. Узлы 1÷5 см. лист КЖ-8 Т.П.903-1-183 альбом 2.1.
6. Набетонки выполнить совместно с фундаментами.

Привязан:

Инв.№

ТП 903-1-183 КЖI

Котельная с тремя водогрейными котлами КВ-ГМ-50

ГИП	Думан		Стадия	Лист	Листов
Нач.отд	Мерениевский		Р	9	
Н.контр	Андриевская				
О.конст	Андриевская		Госстрой Латв.ССР ЛАТГИПРОПРОМ г.Рига	
Рук.гр	Барткевич			
Ст.инж	Яковчик			

Схема расположения фундаментов и фундаментных балок. Узел 24.

Пров. Барткевич — Копировал: Волкова — Формат 22

17077-09 22

Альбом 2.3 Типовой проект 903-1-183

Инв.№подл. | Подп. и дата | Взам.инв.№

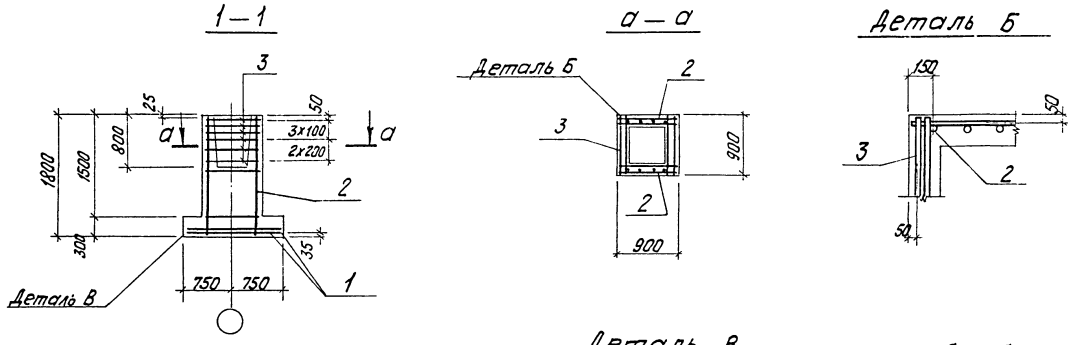

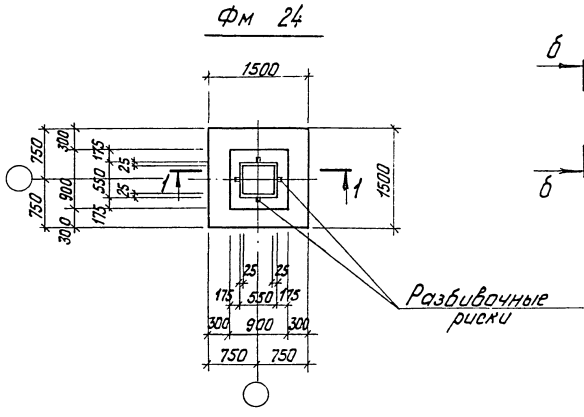

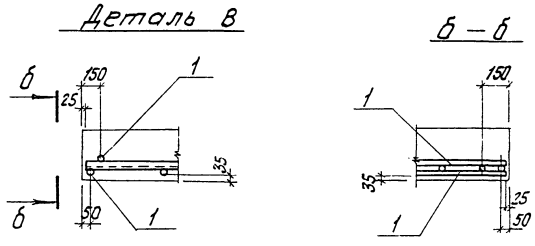

Формат	Зона	Поз	Обозначение	Наименование	Кол.	Примеч.
				Фм 24		
				Сборочные единицы и детали		
		1	1.410-2 Вып. 1	Сетка С10А II-14х15	2	
		2	1.412-1/77 Вып. 3	то же 1С(1)12А II-6х18	2	
		3	то же	" СА-8А I	6	
				Материалы:		
			ГОСТ 7473-76	Бетон М150	1,68	м³

Выборка стали на один элемент, кг

Марка эл-та	Арматурные изделия										Всего
	Арматурная сталь ГОСТ 5781-75										
	Класс А I					Класс А II					
	Ф мм				Итого	Ф мм				Итого	
	6	8				10	12				
Фм 24	2,0	18,5			20,5	14,4	12,4			26,8	47,3

Схема раскладки сеток подошвы Фм 24

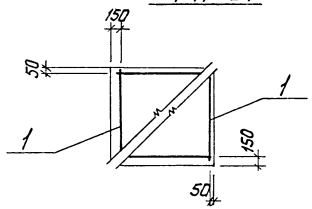

Типовой проект 903-1-183 Альбом 2.3

Инв. № подл. | Подп. и дата | Взам. инв. №

Привязан:

Инв. №

ТП 903-1-183 КЖ I

Котельная с тремя водогрейными котлами КВ-ГМ-50

Гл. инж. пр.	Думан		
Нач. отд.	Меленевский		
Н. контр.	Андриевская		
Гл. констр.	Андриевская		
Рук. гр.	Барткевич		
Ст. инж.	Яковчик		

Стадия: Р | Лист: 10 | Листов:

Фундамент Фм 24
Опалубка и армирование

Госстрой Латв. ССР
ЛАТГИПРОПРОМ
г. Рига

Пров. Барткевич | Копир. Тукиш | Формат 22

17077-09 № 23

Схема расположения колонн, ригелей и связей в осях 1 ÷ 9

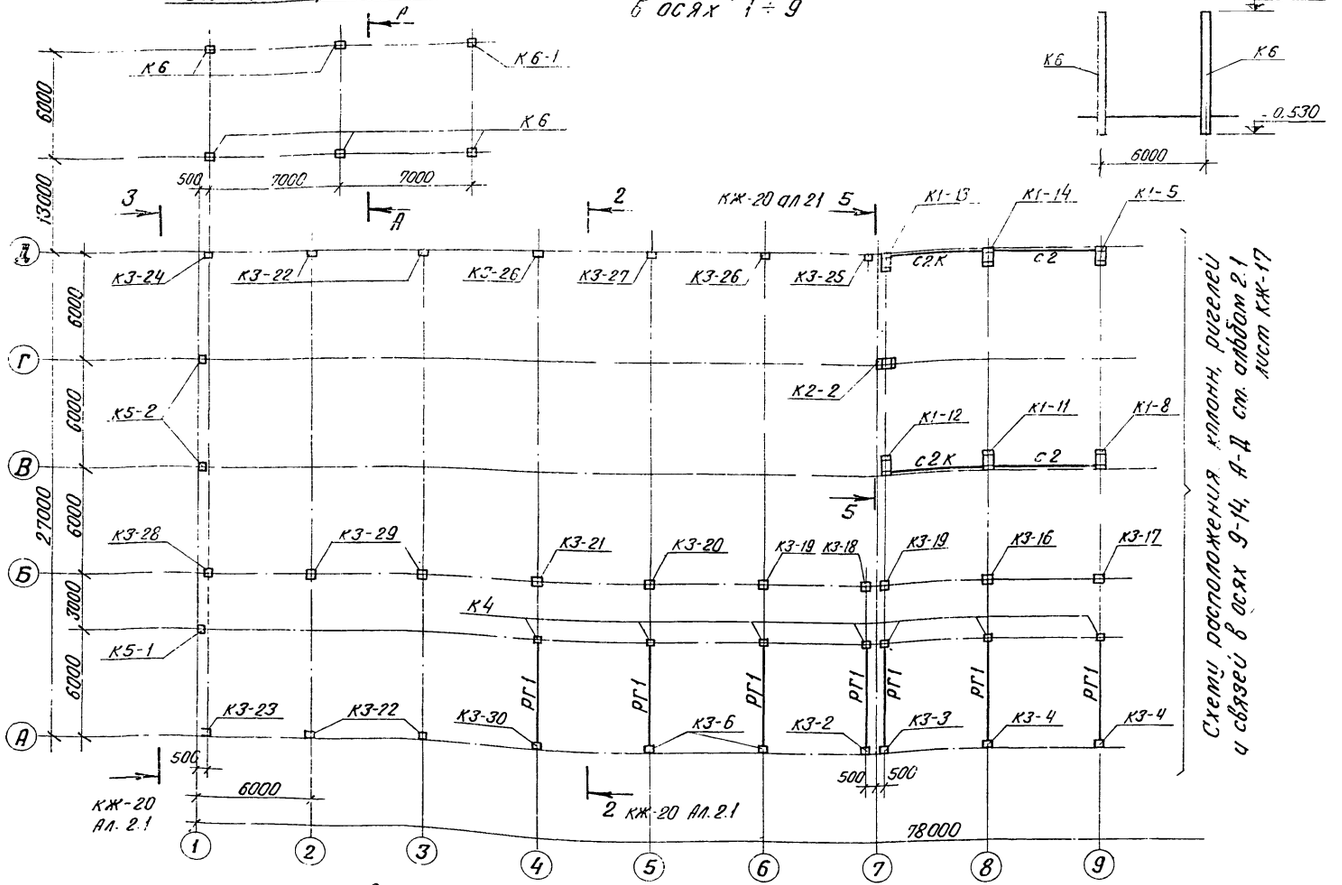

Спецификация элементов к схеме, расположенной на листе КЖI-11 и КЖ-17 ал.2.1

Марка	Обозначение	Наименование			Кол.	Примеч.
		Ветровые районы I, II	III	IV		
К3-17	1.423-3 вып. 1 ТП 903-1-183 ал. 2.5 КЖИ-К72-22 д	К72-22 а			1	3,3 mc
К3-18	ТП 903-1-183 ал. 2.5 КЖИ-К72-22 е	К72-22 е			1	"
К3-19	ТП 903-1-183 ал. 2.5 КЖИ-К72-22 ж	К72-22 ж			2	"
К3-20	ТП 903-1-183 ал. 2.5 КЖИ-К72-22 и	К72-22 и			1	"
К3-21	ТП 903-1-183 ал. 2.5 КЖИ-К72-22 к	К72-22 к			1	"
К3-22	ТП 903-1-183 ал. 2.5 КЖИ-К72-5 к К72-5 с	К72-5 к	К72-7 к	К72-9 к	4	"
К3-23	ТП 903-1-183 ал. 2.5 КЖИ-К72-5 л	К72-5 л	К72-7 л	К72-9 л	1	"
К3-24	К72-5 м ал 2.5	К72-5 м	К72-7 м	К72-9 м	1	"
К3-25	ТП 903-1-183 ал. 2.5 КЖИ-К72-5 н	К72-5 н	К72-7 н	К72-9 н	1	"
К3-26	ТП 903-1-183 ал. 2.5 КЖИ-К72-5 п	К72-5 п	К72-7 п	К72-7 п	2	"
К3-27	ТП 903-1-183 ал. 2.5 КЖИ-К72-5 р	К72-5 р	К72-7 р	К72-9 р	1	"
К3-28	ТП 903-1-183 ал. 2.5 КЖИ-К72-18 г	К72-18 г	К72-20 е	К72-21 г	1	"
К3-29	1.423-3 вып. 1	К72-18	К72-20	К72-21	2	"
К3-30	1.423-3 вып. 1 ТП 903-1-183 ал. 2.5 КЖИ-К72-5 с К72-5 к	К72-5 с	К72-7 с	К72-9 с	1	"
К4	то же	К36-1			10	1,0 mc
К5-1	шифр 460-75 вып. 1-1 ТП 903-1-183 ал. 2.5 КЖИ-КФ16-1 а	КФ16-1 а	КФ16-2 а		2	2,15 mc
К5-2	ТП 903-1-183 ал. 2.5 КЖИ-КФ18-1 б	КФ18-1 б	КФ-18-2 б		2	2,38 mc
К6	1.423-3 вып. 1	К84-2	К84-3	К84-4	5	3,7 mc
К6-1	ТП 903-1-183 ал. 2.5 КЖИ-К84-2 а	К84-2 а	К84-3 а	К84-4 а	1	3,7 mc
РГ1	ИИ-04-3 вып. 3	Ригель Р2-72-56			10	1,95 mc
С1	ТП 903-1-183 ал. 2.5 КЖИ-С1	Вертикальная связь С1			2	0,36 mc
С2	ТП 903-1-183 КЖИ-С2,	Распорка С2			8	0,10 mc
С2К	С2К альб 2.5	То же С2К			4	0,09 mc
СI-7	КЭ-01-52 вып. 1	Вертикальная связь СI-7			2	

1. Спецификация элементов дана на маркировочные схемы всего здания.
2. При привязке проекта монтажную схему в осях 9÷14 принимать по листу КЖ-17 альбома 2.1. Спецификации на л. КЖ-17 аннулируются.

Спецификация элементов к схеме расположенной на л. КЖI-11 и КЖ-17 ал. 2.1

Марка	Обозначение	Наименование			Кол.	Примеч.
		Ветровые районы I, II	III	IV		
К1-1	КЭ-01-52 вып. 2 ТП 903-1-183 ал. 2.5 КЖИ-КД II-17 а	КД II-17 б	КД III-16 б		1	9,7 m
К1-3	ТП 903-1-183 ал. 2.5 КЖИ-КД II-17 г	КД II-17 г	КЖ III-16 г		1	"
К1-4	ТП 903-1-183 ал. 2.5 КЖИ-КД II-17 д	КД II-17 д	КД III-16 д		2	"
К1-5	ТП 903-1-183 ал. 2.5 КЖИ-КД II-17 е	КД II-17 е	КД III-16 е		2	"
К1-7	ТП 903-1-183 ал. 2.5 КЖИ-КД II-17 и	КД II-17 и	КД III-16 и		2	"
К1-8	ТП 903-1-183 ал. 2.5 КЖИ-КД II-17 к	КД II-17 к	КД III-16 к		3	"
К1-10	ТП 903-1-183 ал. 2.5 КЖИ-КД II-17 м	КД II-17 м	КД III-16 м		1	"
К1-11	ТП 903-1-183 ал. 2.5 КЖИ-КД II-17 н	КД II-17 н	КД III-16 н		1	"
К1-12	ТП 903-1-183 ал. 2.5 КЖИ-КД II-17 п	КД II-17 п	КД III-16 п		1	"
К1-13	ТП 903-1-183 ал. 2.5 КЖИ-КД II-17 р	КД II-17 р	КД III-16 р		1	"
К1-14	ТП 903-1-183 ал. 2.5 КЖИ-КД II-17 с	КД II-17 с	КД III-16 с		1	"

Марка	Обозначение	Наименование			Кол.	Примеч.
		Ветровые районы I, II	III	IV		
К2	КЭ-01-55 вып. 2 ТП 903-1-183 ал. 2.5 КЖИ-КФ31-18 а	КФ31-18 а	КФ32-18 а		1	9,4 m
К2-2	ТП 903-1-183 ал. 2.5 КЖИ-КФ31-18 в	КФ31-18 в	КФ32-18 в		1	"
К3	1.423-3 вып. 1 ТП 903-1-183 ал. 2.5 КЖИ-К72-5 а	К72-5 а	К72-7 а	К72-9 а	1	3,3 m
К3-2	ТП 903-1-183 КЖИ-К72-5 в	К72-5 в	К72-7 в	К72-9 в	1	"
К3-3	К72-5 г ал. 2.5	К72-5 г	К72-7 г	К72-9 г	1	"
К3-4	ТП 903-1-183 ал. 2.5 КЖИ-К72-5 д, К72-5 е	К72-5 д	К72-7 д	К72-9 д	3	"
К3-6	ТП 903-1-183 ал. 2.5 КЖИ-К72-5 ж К72-5 и	К72-5 ж	К72-7 ж	К72-9 ж	5	"
К3-9	ТП 903-1-183 ал. 2.5 КЖИ-К72-18 а К72-18 б	К72-18 б	К72-20 б	К72-21 б	1	"
К3-10	ТП 903-1-183 ал. 2.5 КЖИ-К72-22 а	К72-22 а			2	"
К3-11	ТП 903-1-183 ал. 2.5 КЖИ-К72-22 б	К72-22 б			2	"
К3-16	ТП 903-1-183 ал. 2.5 КЖИ-К72-22 г	К72-22 г			1	"

Привязан

Инв. №

Гл. инж. пр.	Думан		
Нач. отд.	Меленевский		
Н. контр.	Андриевская		
Гл. констр.	Андриевская		
Рук. гр.	Барткевич		
Ст. инж.	Яковчик		

ТП 903-1-183 КЖI

Котельная с тремя водогрейными котлами КВ-ГМ-50

Стадия	Лист	Листов
Р	11	

Схема расположения колонн, ригелей и связей в осях 1 ÷ 9

Госстрой Латв. ССР ЛАТГИПРОПРОМ г. Рига

Пров. Барткевич Копир. В. Гурей Формат 22

17077 09 24

Схема расположения балок покрытия

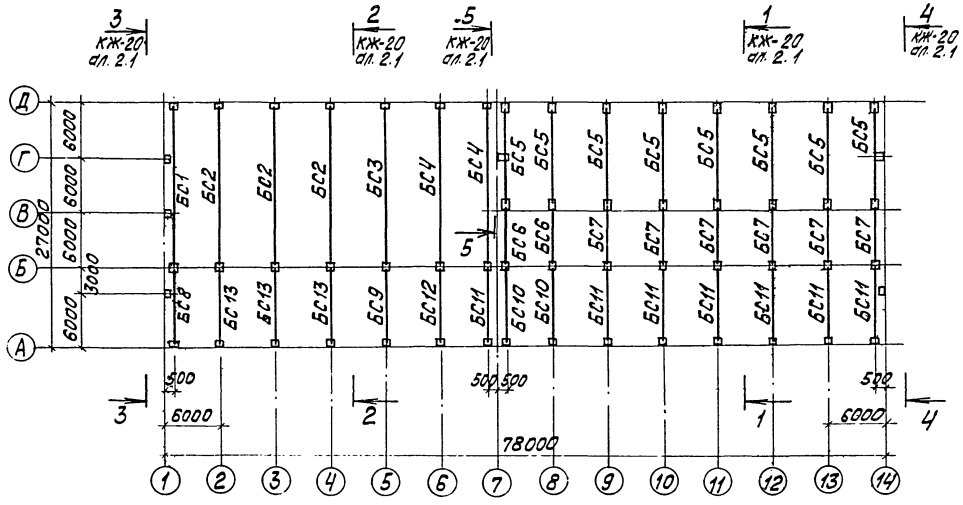

Схема расположения плит площадки на отм. 4.200

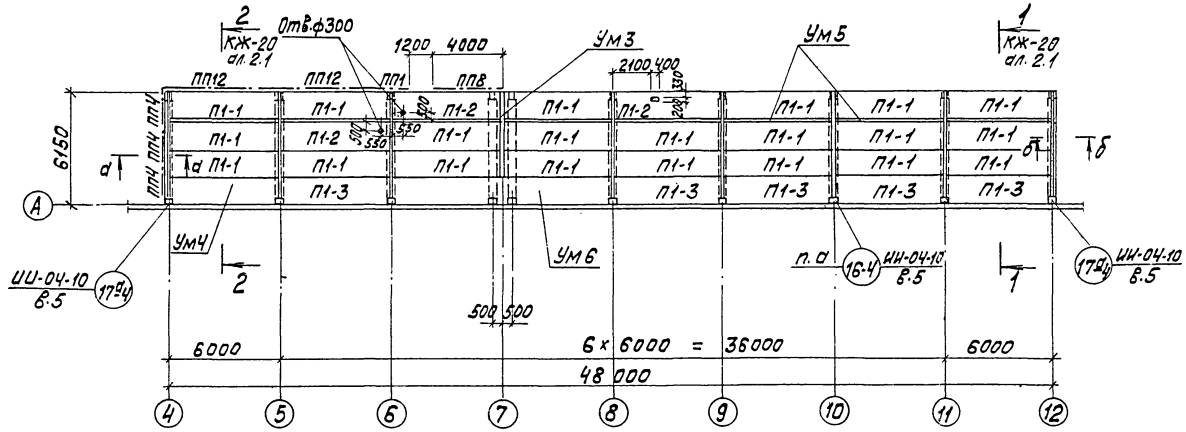

Спецификация элементов к схемам расположенным на листе

Марка	Обозначение	Наименование				Кол.	Примеч.
		Снеговые районы	I	II	III	IV	
		Схема балок покрытия					
БС1	1.462-3 В.1 тп.903-1-183 КЖИ-1БДР18-1АIVа ал.2.5	Балка 1БДР18-1АIVа				1БДР18-2АIVа	1	8,5тс
БС2	2БДР18-2АIVа ал.2.5	2БДР18-2АIVа				3БДР18-3АIVа	3	10,4тс
БС3	" тп.903-1-183 КЖИ-3БДР18-5АIVа	2БДР18-3АIVа 3БДР18-4АIVа	3БДР18-4АIVа	3БДР18-5АIVа	3БДР18-6АIVа		1	10,4тс
БС4	3БДР18-6АIVб	2БДР18-4АIVа 3БДР18-5АIVа	3БДР18-5АIVа	3БДР18-6АIVб	3БДР18-6АIVв		2	12,1тс
БС5	" тп.903-1-183 КЖИ-1БДР12-1АIVа ал.2.5	1БДР12-1АIVа				1БДР12-2АIVа	8	4,7тс
БС6	1.462-10 В.1 тп.903-1-183 КЖИ-Б6-8АIVа; Б6-8АIVб ал.2.5	Б6-7АIVа	Б6-8АIVа				2	1,15тс
БС7		Б6-7АIVб	Б6-8АIVб				6	1,15тс
БС8	тп.903-1-183 КЖИ-Б9-2АIVа Б9-6АIVа; Б9-3АIVа ал.2.5	Б9-1АIVа	Б9-2АIVа	Б9-3АIVа			1	2,75тс
БС9	тп.903-1-183 КЖИ-Б9-3АIVб;	Б9-2АIVб	Б9-3АIVб	Б9-4АIVб			1	2,75тс
БС10	Б9-6АIVб ал.2.5	Б9-4АIVб	Б9-6АIVб				2	2,75тс
БС11	тп.903-1-183 КЖИ-Б9-2АIVа Б9-6АIVа, Б9-3АIVа ал.2.5	Б9-4АIVа	Б9-6АIVа				7	2,75тс
БС12	тп.903-1-183 КЖИ-Б9-3АIVв ал.2.5	Б9-4АIVв	Б9-6АIVв				1	2,75тс
БС13	тп.903-1-183 КЖИ-Б9-2АIVа Б9-6АIVа; Б9-3АIVа ал.2.5	Б9-2АIVа	Б9-3АIVа	Б9-4АIVа			3	2,75тс
		Схема плит площадки на отм. 4.200						
П1-1	ИИ-04-4 В.17	Плита	ПКВ-58-15				21	2,7тс
П1-2	то же		ПРВ-58-15с				3	2,6тс
П1-3	"		ПКВ-58-15п				5	2,7тс
Ум3	КЖ-30 ТП903-1-183 ал.2.1	Монолитный участок Ум3					1	
Ум4	КЖ-29 ТП903-1-183 ал.2.1	то же	Ум4				1	
Ум5	"	"	Ум5				8	
Ум6	КЖ-30 ТП903-1-183 ал.2.1	"	Ум6				1	
ммд-17	ИИ-04-10 В.5	Соединительный элемент	ммд-17				6	
ммд-21п	то же	то же	ммд-21п				1	
ммд-22л	"	"	ммд-21л				1	
ПП1	1.459-2 В.2	Ограждение площадок	ПП1				1	
ПП4	то же	то же	ПП4				3	
ПП12	"	"	ПП12				2	
ПП8	"	"	ПП8				1	

1. В спецификации в числителе дана марка балок для t=-20°С, а в знаменателе - для t=-30°С.
2. Сечение а-а и б-б даны на л. КЖ-18 ал. 2.1.

Привязан:

Инв.№

ТП 903-1-183			КЖ I	
Котельная с тремя водогрейными котлами КВ-ГМ-50				
Гл.инж.пр. Думан		Стадия	Лист	Листов
Нач.отд. Мелеревский		Р	12	
Н.контр. Андриевская				
Гл.конст. Андриевская	Схема расположения балок покрытия и плит площадки на отм. 4.200.	Госстрой Латв.ССР ЛАТГИПРОПРОМ г.Рига		
Рук.гр. Барткевич				
Ст.инж. Яковчик				

17077-09 25 Пров. Барткевич Копировал: Волкова Формат 22

Схема расположения плит покрытия в осях 1÷4, 7

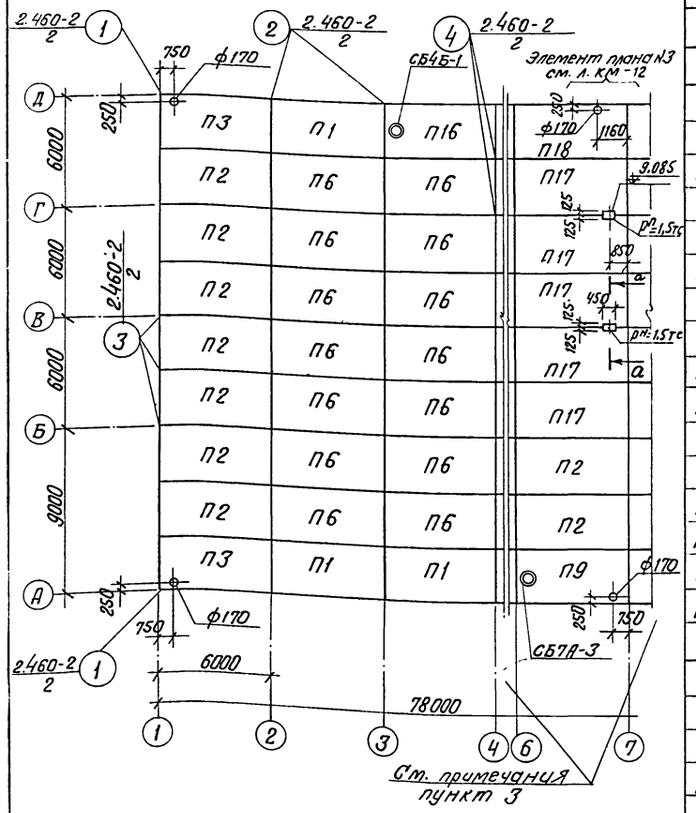

а – а

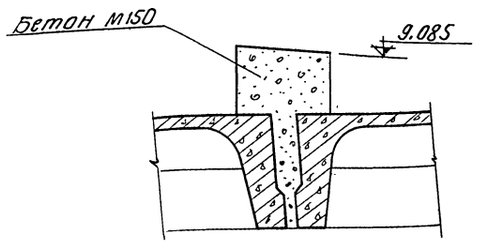

Спецификация элементов к схемам расположенным на листах КЖ I-13 и КЖ-19 ал. 2.1

Марка	Обозначение	Наименование	Кол.	Примеч.
		Снеговые районы I / II / III / IV		
		для t = -20°С		
П1	ГОСТ 22701.1-77; 1.465-10 ГОСТ 22701.0-77 прил.3	ПГ-2АтVТ-6Я[а] / ПГ-3АтVТ-6Я[а] / ПГ-4АтVТ-6Я[а]	22	3,17 тс
П2	То же	ПГ-2АтVТ-6Я[б] / ПГ-3АтVТ-6Я[б] / ПГ-4АтVТ-6Я[б]	15	"
П3	"	ПГ-2АтVТ-6Я[а,б] / ПГ-3АтVТ-6Я[а,б] / ПГ-4АтVТ-6Я[а,б]	8	"
П4	тп 903-1-183 КЖИ-ПВ7-3АтVТ-8Я[а] ПВ14-3АтVТ-8Я[б] ал. 2.5	ПВ14-2АтVТ-6Я[б] / ПВ14-3АтVТ-6Я[б] / ПВ14-4АтVТ-6Я[б]	1	3,92 тс
П5	ГОСТ 22701.2-77; 1.465-10	ПВ14-2АтVТ-6Я / ПВ14-3АтVТ-6Я / ПВ14-4АтVТ-6Я	4	"
П6	То же	ПГ-2АтVТ-6Я / ПГ-3АтVТ-6Я / ПГ-4АтVТ-6Я	42	3,17 тс
П8	ГОСТ 22701.2-77; 1.465-10	ПВ4-2АтVТ-6Я / ПВ4-3АтVТ-6Я	1	3,82 тс
П9	ГОСТ 22701.2-77; 1.465-10 тп 903-1-183 КЖИ-ПВ7-3АтVТ-8Я[а,б] ал. 2.5	ПВ7-2АтVТ-6Я[а,б] / ПВ7-3АтVТ-6Я[а,б]	1	3,72 тс
П10	1.465-7 в.3, ч.1	ПАтV 1,5×6 - 1[б] / ПАтV 1,5×6 - 2[б]	2	1,5 тс
П11	ГОСТ 22701.1-77; 1.465-10	ПГ-3АтVТ-6Я / ПГ-4АтVТ-6Я / ПГ-5АтVТ-6Я	10	3,17 тс
П12	ГОСТ 22701.1-77; 1.465-10 ГОСТ 22701.0-77; прил.3	ПГ-3АтVТ-6Я[б] / ПГ-4АтVТ-6Я[б] / ПГ-5АтVТ-6Я[б]	3	"
П14	1.465-7 в.3, ч.1	ПАтV-7 1,5×6 - 2	1	1,5 тс
П15	1.465-7 в.3, ч.1	ПАтV 1,5×6 - 1	1	1,5 тс
П16	ГОСТ 22701.2-77; 1.465-10	ПВ4-2АтVТ-6Я[а] / ПВ4-3АтVТ-6Я[а]	1	3,82 тс
П17	ГОСТ 22701.1-77; 1.465-10 ГОСТ 22701.0-77 прил.3	ПГ-4АтVТ-6Я[б] / ПГ-5АтVТ-6Я[б] / ПГ-6АтVТ-6Я[б]	5	3,17 тс
П18	То же	ПГ-4АтVТ-6Я[а,б] / ПГ-5АтVТ-6Я[а,б] / ПГ-6АтVТ-6Я[а,б]	1	"
		для t = -30° С		
П1	ГОСТ 22701.1-77; 1.465-10 ГОСТ 22701.0-77 прил.3	ПГ-2АтVТ-8Я[а] / ПГ-3АтVТ-8Я[а] / ПГ-4АтVТ-8Я[а]	22	3,32 тс
П2	То же	ПГ-2АтVТ-8Я[б] / ПГ-3АтVТ-8Я[б] / ПГ-4АтVТ-8Я[б]	15	"
П3	"	ПГ-2АтVТ-8Я[а,б] / ПГ-3АтVТ-8Я[а,б] / ПГ-4АтVТ-8Я[а,б]	8	"
П4	тп 903-1-183 КЖИ-ПВ7-3АтVТ-8Я[а,б] ПВ14-3АтVТ-8Я[б] ал. 2.5	ПВ14-2АтVТ-8Я[б] / ПВ14-3АтVТ-8Я[б] / ПВ14-4АтVТ-8Я[б]	1	4,07 тс
П5	ГОСТ 22701.2-77; 1.465-10	ПВ14-2АтVТ-8Я / ПВ14-3АтVТ-8Я / ПВ14-4АтVТ-8Я	4	"
П6	То же	ПГ-2АтVТ-8Я / ПГ-3АтVТ-8Я / ПГ-4АтVТ-8Я	42	3,32 тс
П8	ГОСТ 22701.2-77; 1.465-10	ПВ4-2АтVТ-8Я / ПВ4-3АтVТ-8Я	1	3,97 тс
П9	ГОСТ 22701.2-77; 1.465-10 тп 903-1-183 КЖИ-ПВ7-3АтVТ-8Я[а,б] ал. 2.5	ПВ7-2АтVТ-8Я[а,б] / ПВ7-3АтVТ-8Я[а,б]	1	3,87 тс
П10	1.465-7 в.3 ч.1	ПАтV 1,5×6 - 1[б] / ПАтV 1,5×6 - 2[б]	2	1,5 тс
П11	ГОСТ 22701.1-77; 1.465-10	ПГ-3АтVТ-8Я / ПГ-4АтVТ-8Я / ПГ-5АтVТ-8Я	10	3,32 тс
П12	ГОСТ 22701.1-77; 1.465-10 ГОСТ 22701.0-77 прил.3	ПГ-3АтVТ-8Я[б] / ПГ-4АтVТ-8Я[б] / ПГ-5АтVТ-8Я[б]	3	"
П14	1.465-7 в.3 ч.1	ПАтV-7 1,5×6 - 2	1	1,5 тс
П15	То же	ПАтV 1,5×6 - 1	1	1,5 тс
П16	ГОСТ 22701.2-77; 1.465-10	ПВ4-2АтVТ-8Я[а] / ПВ4-3АтVТ-8Я[а]	1	3,97 тс
П17	ГОСТ 22701.1-77; 1.465-10 ГОСТ 22701.0-77 прил.3	ПГ-4АтVТ-8Я[б] / ПГ-5АтVТ-8Я[б] / ПГ-6АтVТ-8Я[б]	5	3,32 тс
П18	То же	ПГ-4АтVТ-8Я[а,б] / ПГ-5АтVТ-8Я[а,б] / ПГ-6АтVТ-8Я[а,б]	1	"

Марка	Обозначение	Наименование	Кол.	Примеч.
		для t = -20°С; -30°С		
СБ14Б-1	1.494-24 в.1	Стакан СБ14Б-1	5	0,46 тс
СБ7А-3	То же	То же СБ7А-3	1	0,34 тс
СБ4А-1	"	СБ4А-1	1	0,15 тс
СБ4Б-1	"	СБ4Б-1	1	0,16 тс
Ум1	КЖ-29	Монолитный участок Ум1	1	
Ум2	КЖ-30	То же Ум2	1	
1	ГОСТ 10704-76*	Труба ф 720×10 ℓ = 700	2	
МС2	тп 903-1-183 КЖИ-МС2 ал. 2.5	Соединит. изделие МС2	8	

1. Спецификация элементов дана на маркировочные схемы всего здания.
2. Схему расположения плит покрытия в осях 4÷6; 7÷14; А÷Д см. лист КЖ-19 альбом 2.1
3. При привязке проекта в лист КЖ-19, схему расположения плит, вносятся изменения по данному листу. Спецификации элементов вычеркиваются.

Привязан

Инв. №

		тп 903-1-183	КЖ I
		Котельная с тремя водогрейными котлами КВ-ГМ-50	
Гл.инж.пр.	Думан		
Нач.отд.	Мелеревский		
Н.контр.	Антоневская		
Гл.констр.	Антоневская	Схема расположения плит покрытия	Стадия: Р; Лист: 13; Листов:
Рук. гр.	Бартневич		
Ст.инж.	Яковчик		Госстрой Латв. ССР ЛАТГИПРОПРОМ г. Рига

Схемы расположения стеновых панелей

по оси А

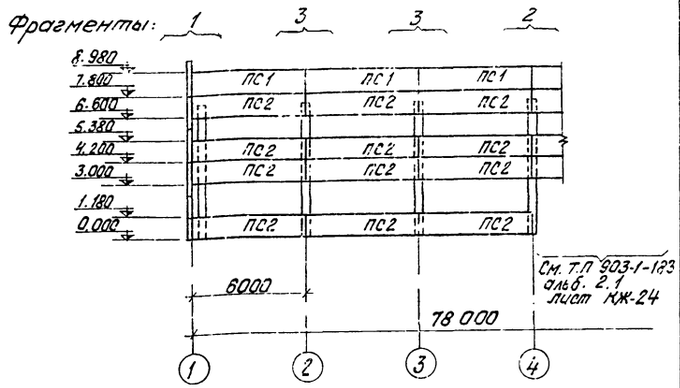

по оси Д

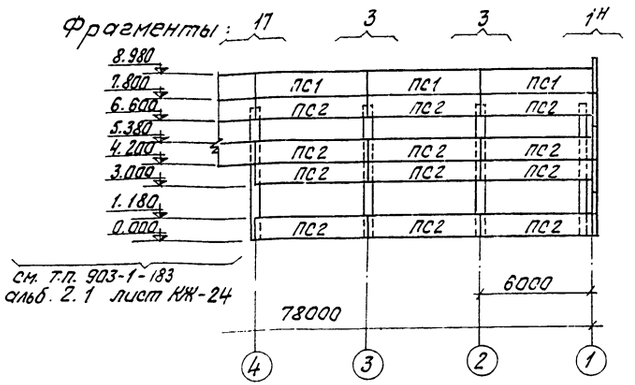

Спецификация элементов к схемам расположенным на листах КЖ-14 и КЖ-24,25 ТП 903-1-183 ал. 2.1

Марка	Обозначение	Наименование	Кол.	Примеч.
ПС1	1.432-14 Вып. 1	Стеновая панель ПС600.12.20-П-7	33	1,8т
ПС2	то же	то же ПС600.12.20-П-2	101	1,8т
ПС3	"	" ПС600.12.20-П-1	26	1,8т
ПС4	"	" ПС600.18.20-П-1	12	2,7т
ПС5	ТП 903-1-183 КЖИ-ПС295.12.20-ПА	" ПС295.12.20-П-А	3	0,9т
ПС6	1.432-14 Вып. 1	" ПС600.12.20-П-3	2	1,8т
ПС7	то же	" ПС145.12.20-П	2	0,4т
ПС8	"	" ПС625.18.20-П-11	9	2,9т
ПС9	"	" ПС625.18.20-П-12	6	2,9т
ПС10	"	" ПС625.18.20-П-21	6	2,9т
ПС11	"	" ПС625.18.20-П-22	6	2,9т
ПС12	"	" ПС600.18.20-П-2	6	2,7т
ПС13	"	" ПС625.12.20-П-11	4	1,9т
ПС14	"	" ПС295.18.20-П-1	5	1.4т
ПС15	"	" ПС295.18.20-П-2	3	1.4т
ПС16	"	" ПС295.12.20-П-1	2	0,9т
ПС17	"	" ПС625.12.20-П-12	2	1,9т
ПС18	"	" ПС625.12.20-П-21	2	1,9т

Марка	Обозначение	Наименование	Кол.	Примеч.
ТК-2*	1.439-2	Опорные консоли ТК-2*	36	
РК-2*	то же	то же РК-2*	66	
ФК-2*	"	" ФК-2*	5	
Т-1	"	Элементы крепления Т-1	279	
Т-5	"	то же Т-5	162	
Т-6*	"	" Т-6*	65	
Т-8*	"	" Т-8*	39	
Т-21	"	" Т-21	10	
Т-27	"	" Т-27	41	
Т-30	"	" Т-30	28	
ММ3*	КЭ-01-58 Вып 1	Опорная консоль ММ3*	2	

1. Соединительные элементы отмеченные *) покрыть слоем цинка толщиной 150мкм
2. Общие указания по монтажу и защите элементов от коррозии даны на листе КЖ-24 альбома 2.1 ТП 903-1-183
3. Спецификация дана на всё здание котельной

Типовой проект 903-1-183 Альбом 2.3

Привязан:

Инв. №

	Т.П 903-1-183 КЖТ		
	Котельная с тремя водогрейными котлами КВ-ГМ-50		
ГИП Думан		Стадия	Лист	Листов
Нач. отд. Медневский		Р	14	
Н. контр. Анфиевская				
Гл. конст. Андриевский	Схемы расположения стеновых панелей по оси А, Д	Госстрой Латв. ССР ЛАТГИПРОПРОМ г. Рига		
Рук. гр. Барткевич				
Ст. инж. Яковчик				
Пров. Барткевич	Копир. Тужик	Формат А2		

Схема расположения элементов подземного хозяйства в осях „1÷6", „А÷Д"

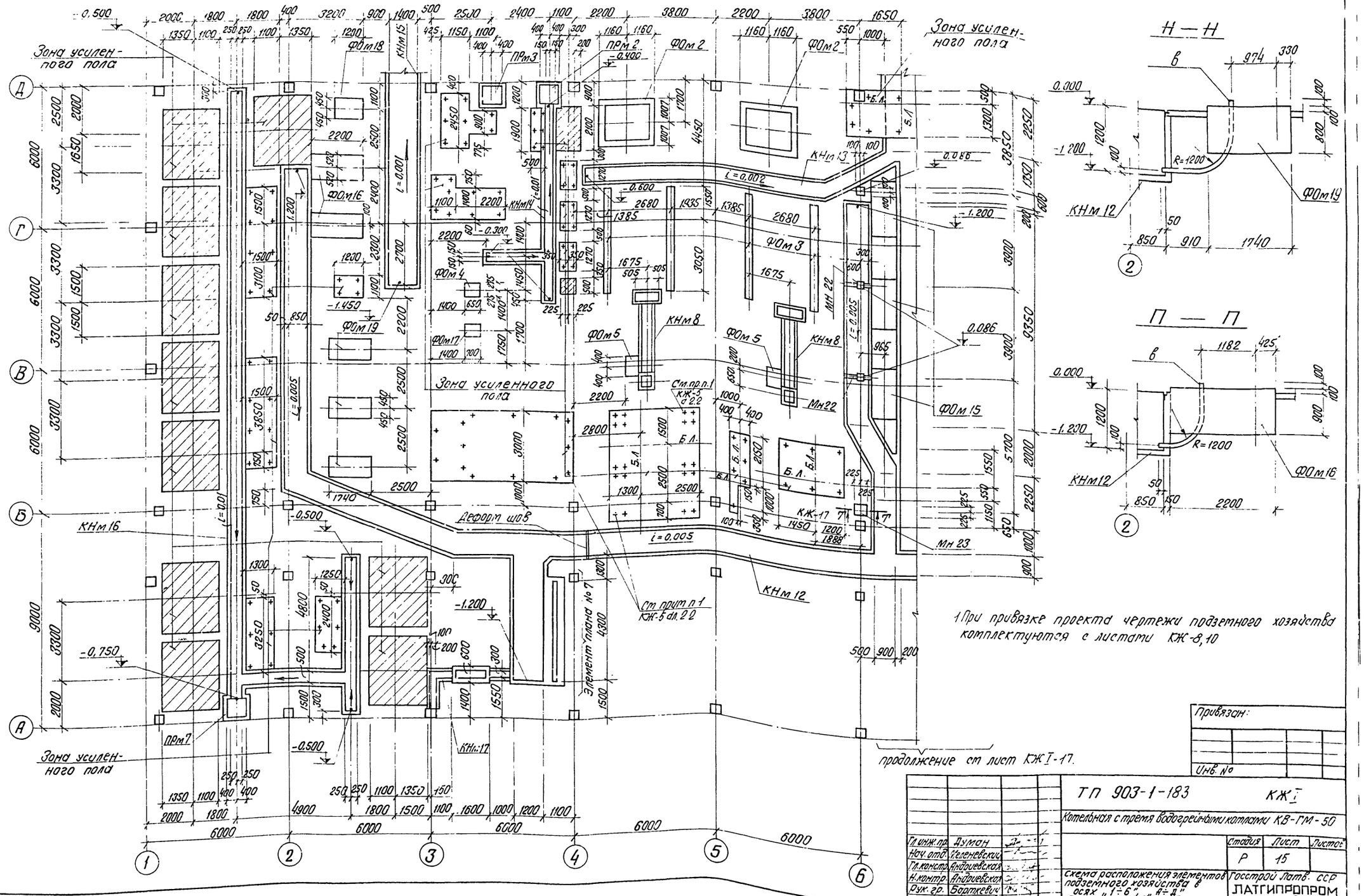

1 При привязке проекта чертежи подземного хозяйства комплектуются с листами КЖ-8,10

продолжение см лист КЖ I-17.

Гл. инж. пр.	Думан		
Нач. отд.	Челеневский		
Гл. констр.	Андриевская		
Н. контр.	Андриевская		
Рук. гр.	Барткевич		
Инж.	Кузнецова		
Пров.	Барткевич		

ТП 903-1-183 КЖ I

Котельная с тремя водогрейными котлами КВ-ГМ-50

Стадия	Лист	Листов
Р	15	

Схема расположения элементов подземного хозяйства в осях „1÷6", „А÷Д" Разрезы Н-Н, П-П

Госстрой Латв. ССР ЛАТГИПРОПРОМ г. Рига

Привязан:

Инв. №

Копир. В. Пол. 1-

Формат 22

Схема расположения закладных изделий в подземном хозяйстве и схема перекрытия каналов в осях „1÷6", „А÷Д"

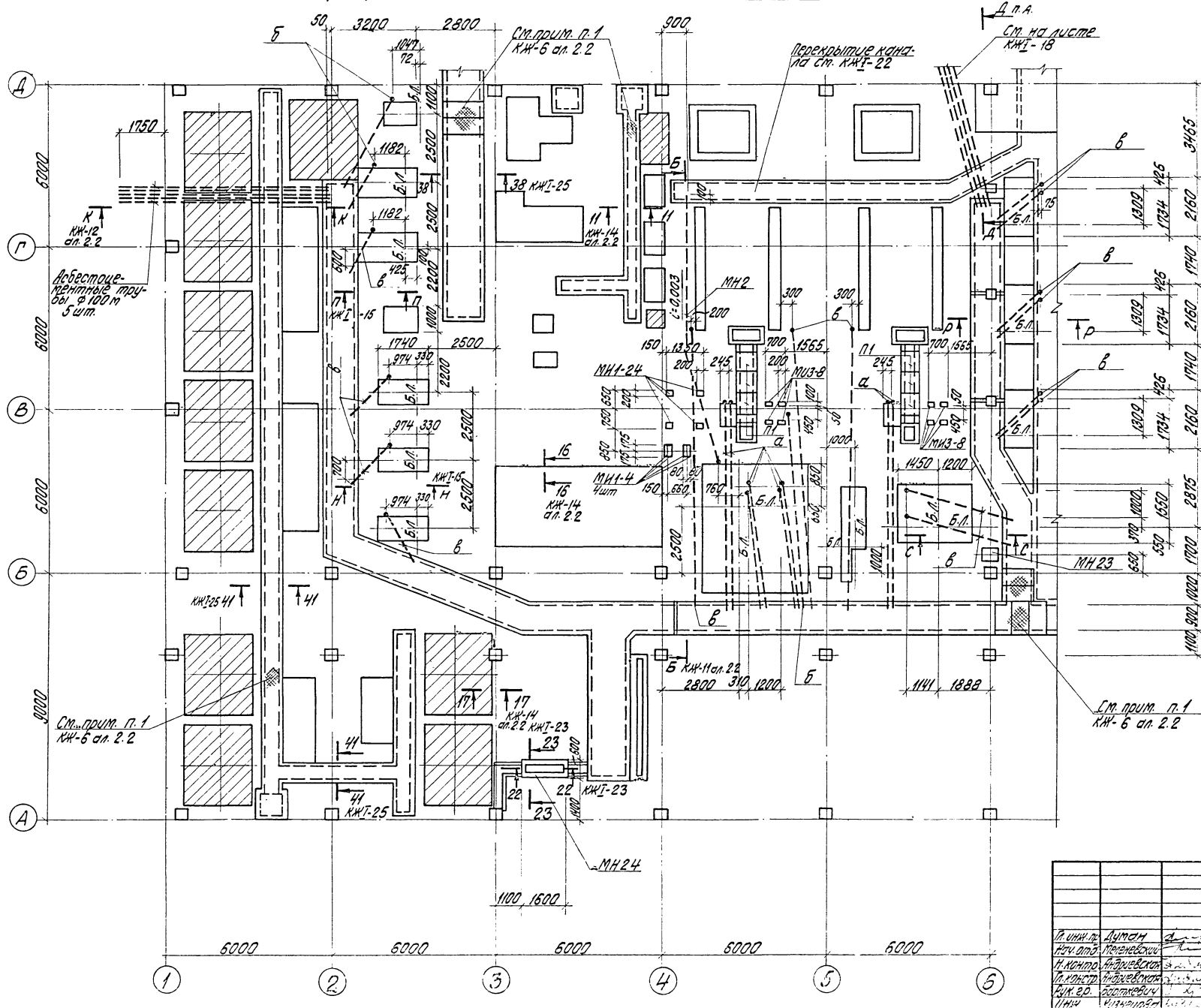

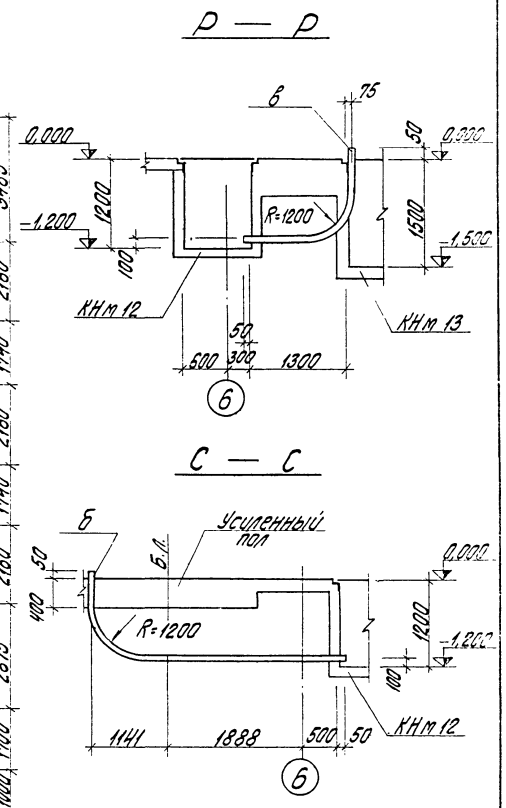

1. Условные обозначения по усиленному полу см. на листе КЖ-6 ал. 2.2

Привязан

Инв. №

Гл. инж. пр.	Думан		
Нач. отд.	Меленевский		
Н. контр.	Андриевская		
Гл. констр.	Андриевская		
Рук. гр.	Барткевич		
Инж.	Кузнецова		

ТП 903-1-183 КЖI

Котельная с тремя водогрейными котлами КВ-ГМ-50

Стадия	Лист	Листов
Р	16	

Схема расположения закладных изделий в подземном хозяйстве и схема перекрытия каналов в осях „1÷6", „А÷Д"

Госстрой Латв ССР ЛАТГИПРОПРОМ г. Рига

Пров. Барткевич Копир. Бролиша Формат 22г

Типовой проект 903-1-183 Альбом 2.3

Инв. № подл. | Подп. и дата | Взам. инв. № | Отд. ТМ | Отд. ТМ | Отд. КИПиА | Шаврин | Шкене | Крауле

17077-09 29

Типовой проект 903-1-183 Альбом 2.3

Схема расположения элементов подземного хозяйства в осях „6÷10", „А÷Д".

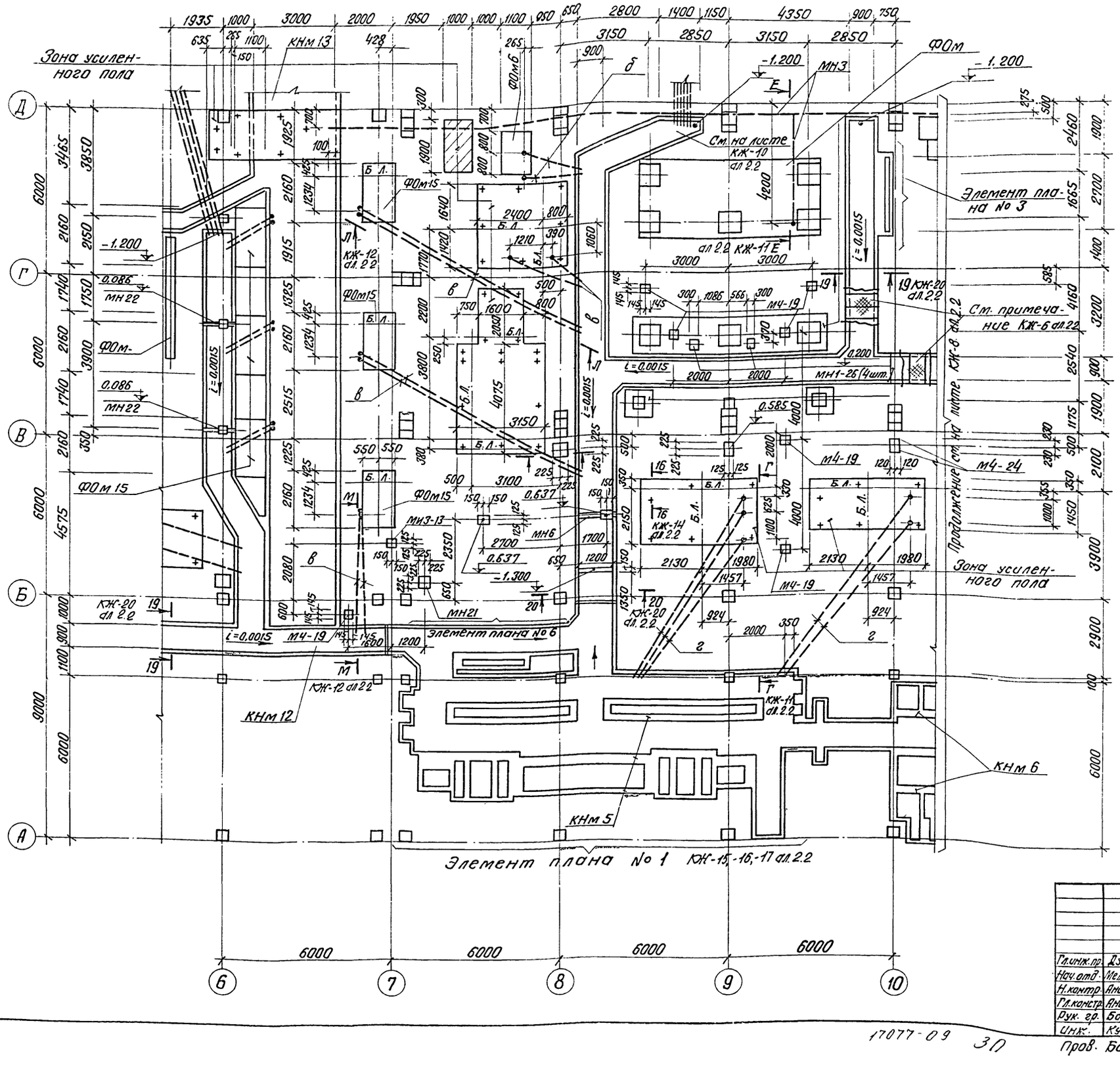

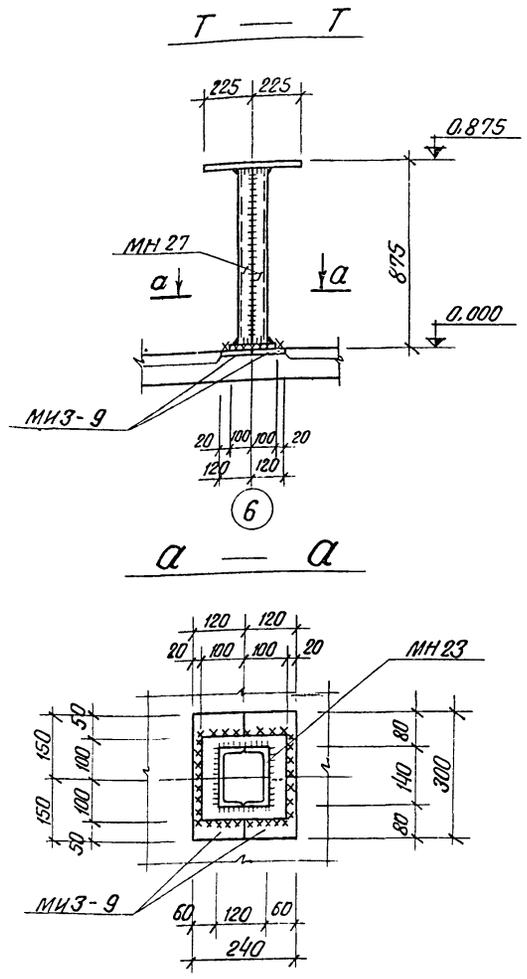

Привязан			
Инв. №			

ТП 903-1-183 КЖ I

Котельная с тремя водогрейными котлами КВ-ГМ-50

Гл. инж. пр.	Думан	Стадия	Лист	Листов
Нач. отд.	Меленевский	Р	17	
Н. контр.	Андриевская			
Гл. констр.	Андриевская			
Рук. гр.	Барткевич			
Инж.	Кузнецова			

Схема расположения элементов подземного хозяйства в осях „6÷10", „А÷Д". Разрез Т-Т.

Госстрой Латв. ССР ЛАТГИПРОПРОМ г. Рига

17077-09 30

Пров. Барткевич Копир. В. Гунг Формат 22

Схема расположения элементов подземного хозяйства в осях „1÷8", „Д-Е₁"

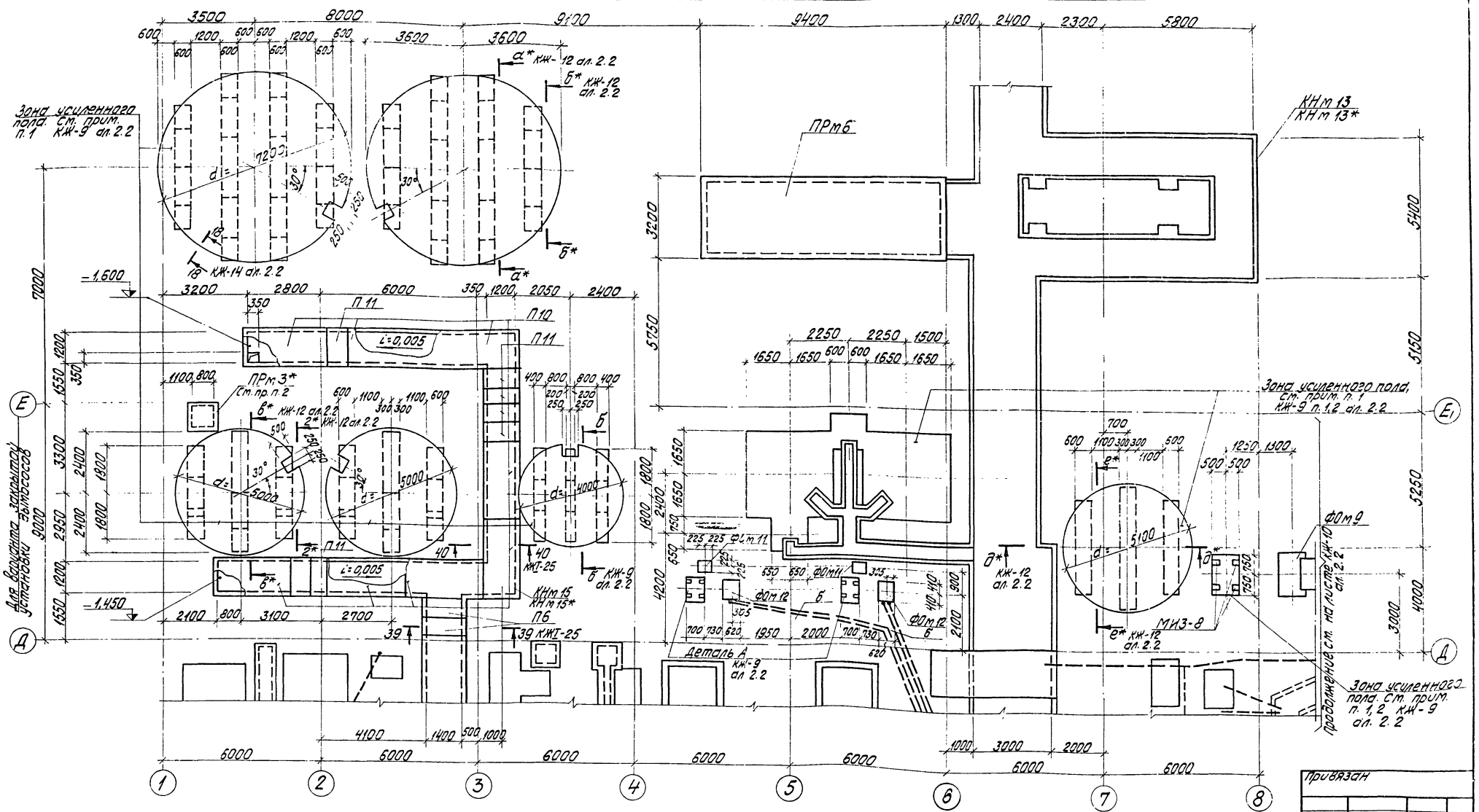

1. Опалубка и перекрытие канала КНм13 дана на листах КЖI-21, -22.
2. Конструктивные элементы отмеченные знаком * только для варианта закрытой установки дымососов.

Привязан

Инв. №

Гл. инж. пр.	Думан		
Нач. отд.	Меленевский		
Н. контр.	Андриевская		
Гл. констр.	Андриевская		
Рук. гр.	Барткевич		
Инж.	Кузнецова		

ТП 903-1-183 КЖI

Котельная с тремя водогрейными котлами КВ-ГМ-50

Стадия	Лист	Листов
Р	18	

Схема расположения элементов подземного хозяйства в осях „1÷8", „Д-Е₁".

Госстрой Рат. С...

ЛАТГИПРОПРОМ

Отд. ТМ | Отд. Э | Викманис | Ахене

Типовой проект 903-1-183 Альбом 2.3

11077-09 21 Пров. Барткевич Копир. Бролиша

Схема расположения элементов подземного хозяйства камеры управления

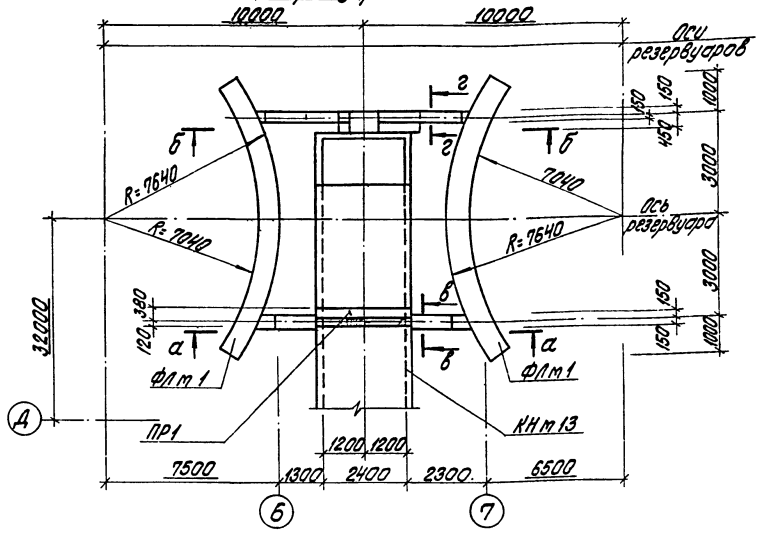

в — в

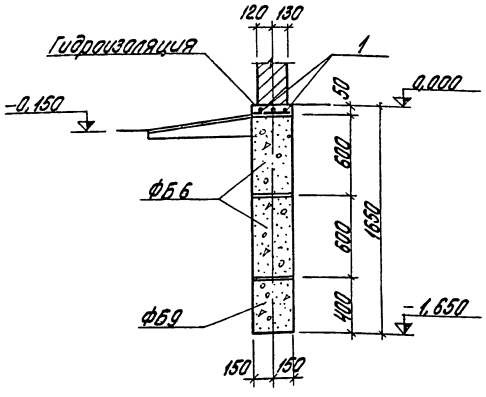

г — г

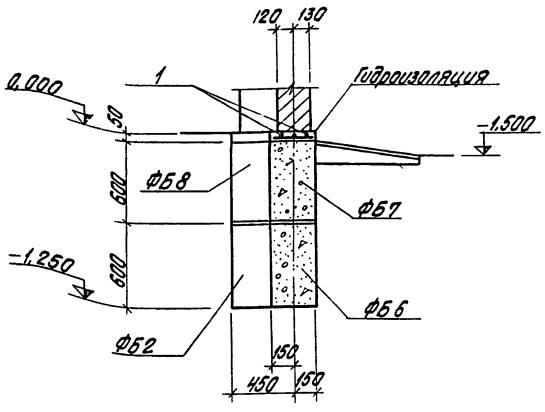

а — а

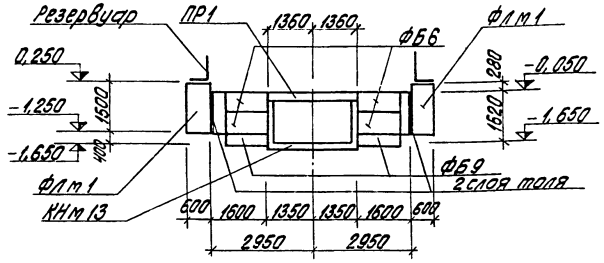

б — б

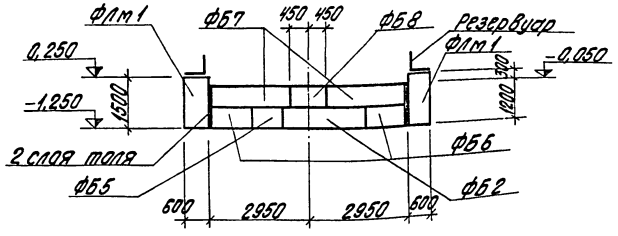

Формат	Зона	Поз.	Обозначение	Наименование	К-во	Примеч.
				Сборочные единицы:		
				ФЛм1		
				Материалы:		
			ГОСТ 7473-76	Бетон М-150	7,3	$м^3$
				Пол		
		1	ГОСТ 8478-66	сетка рулонная 100/100/8/8 2500/250	6	

Привязан

Инв. №

ТП 903-1-183 КЖI

Котельная с тремя водогрейными котлами КВ-ГМ-50

Гл. инж. пр.	Думан		Стадия	Лист	Листов
Нач. отд.	Меленевский		Р	19	
Н. контр.	Андриевская				
Гл. констр.	Андриевская				
Рук. гр.	Барткевич				
Инж.	Кузнецова				

Схема расположения элементов подземного хозяйства камеры управления

Госстрой Латв. ССР ЛАТГИПРОПРОМ г. Рига

Пров. Барткевич

Копир. Бролиша

Формат 22г

17077-09 32

Типовой проект 903-1-183 альбом 2.3

Спецификация элементов к схемам, расположенным на листах КЖI-15÷КЖI-19

Марка	Обозначение	Наименование		К-во	Примеч.
ФОм1	КЖ-23 дл 2.2	Фундаменты под оборудование	ФОм1	3	
ФОм2	КЖ-24 "	То же	ФОм2	2	
ФОм3	КЖ-25 "	"	ФОм3	4	
ФОм4	То же	"	ФОм4	1	
ФОм5	"	"	ФОм5	2	
ФОм6	"	"	ФОм6	1	
ФОм8	КЖ-26 дл. 2.2	"	ФОм8	1	
ФОм9	То же	"	ФОм9	3	
ФОм10	"	"	ФОм10	3	
ФОм11	"	"	ФОм11	5	
ФОм12	КЖ-27 дл. 2.2	"	ФОм12	2	
ФОм14	То же	"	ФОм14	3	
ФОм15	"	"	ФОм15	6	
ФОм16	"	"	ФОм16	2	
ФОм17	"	"	ФОм17	1	
ФОм18	"	"	ФОм18	1	
ФОм19	"	"	ФОм19	3	
ФЛм1	КЖI-19	Фундаментная лента	ФЛм1	2	
ФБ1	ГОСТ 13579-78	Блоки стен подвала	ФБС12.4.6-Т	9	0,64 m
ФБ2	То же	То же	ФБС24.6.6-Т	29	1,96 m
ФБ3	"	"	ФБС9.4.6-Т	30	0,47 m
ФБ4	"	"	ФБС12.6.6-Т	14	0,96 m
ФБ5	"	"	ФБС9.3.6-Т	1	0,35 m
ФБ6	"	"	ФБС12.6.3-Т	6	0,46 m
ФБ7	"	"	ФБС24.3.6-Т	2	0,97 m
ФБ8	"	"	ФБС9.6.6-Т	1	0,70 m
ФБ9	"	"	ФБС12.4.3-Т	2	0,31 m
КНм5	КЖ-15÷17 дл. 2.2	Каналы	КНм5	1	
КНм6	КЖ-18,-19,-22 дл. 2.2	То же	КНм6	1	
КНм8	КЖ-24 дл. 2.2	"	КНм8	2	
КНм10	КЖ-10,-18,-20 "	"	КНм10	1	
КНм12	КЖ-8,-15,-16,-20÷22 "	"	КНм12	1	
КНм13	КЖI-21÷24	"	КНм13	1	
КНм14	КЖI-15,-25	"	КНм14	1	
КНм15	КЖI-15,-18,-25	"	КНм15	1	
КНм16	КЖI-15,-25	"	КНм16	1	
КНм17	КЖI-15,-23,-24	"	КНм17	1	

Марка	Обозначение	Наименование		К-во	Примеч.
ПРм2	КЖ-30 дл 2.2	Приямок	ПРм2	1	
ПРм3	То же	То же	ПРм3	1	
ПРм6	КЖI-26,-27	"	ПРм6	1	
ПРм7	КЖ-30 дл 2.2	"	ПРм7	1	
ПР1	1.138-10 вып. 1	Перемычка 1ПР3В-27,25-22у		2	0,375 m
П1	3.006-2 вып. II-2	Плиты каналов	П1-8	6	0,04 m
П6	То же	То же	П-14д-3	2	0,31 m
П10	"	"	П10-3	8	0,77 m
П11	"	"	П10д-3	8	0,19 m
С1	ГОСТ 8478-66	Сетка рулонная	100/100/8/8 2500/400	228	
МН2	ТП 903-1-183 дл. 2.5 КЖИ-МН2; МН3, МН4; МН5	Закладное изделие	МН2	9.9	м
МН3	ТП 903-1-183 дл. 2.5 КЖИ-МН2; МН3; МН4; МН5	То же	МН3	56.6	м
МН5	ТП 903-1-183 дл. 2.5 КЖИ-МН2; МН3; МН4; МН5	"	МН5	16	
МН6	ТП 903-1-183 дл. 2.5 КЖИ-МН6	"	МН6	1	
МН8	ТП 903-1-183 дл. 2.5 КЖИ-МН8	"	МН8	215.9	м
МН21	ТП 903-1-183 дл. 2.5 КЖИ-МН21	"	МН21	1	
МН22	ТП 903-1-183 дл. 2.5 КЖИ-МН22	"	МН22	2	
МН23	ТП 903-1-183 дл. 2.5 КЖИ-МН23	"	МН23	1	
МИ1-4	3.400-6/76	"	МИ1-4	4	
МИ1-21	То же	"	МИ1-21	3	
МИ1-24	"	"	МИ1-24	4	
МИ1-26	"	"	МИ1-26	12	
МИ3-8	"	"	МИ3-8	46	
МИ3-13	"	"	МИ3-13	1	
МИ4-46	"	"	МИ4-46	16.6	м
М4-19	1.400-6/76	"	М4-19	20	
М4-24	То же	"	М4-24	2	
М8-11	"	"	М8-11	50	
	ГОСТ 8568-77*	сталь рифленая	δ = 6 мм	162.4	м²
	То же	То же	δ = 5 мм	6.5	м²
	ГОСТ 8509-72	сталь угловая равнополочная	L 50×5	11.7	м
	ГОСТ 103-76	сталь полосовая	-60×8	417.5	м
а	ТУ6-05-1573-72	Трубы винипластовые	dy-32	51.4	м
б	То же	То же	dy-50	59.9	м
в	"	"	dy-80	140.1	м
г	"	"	dy-60	40.3	м
	ГОСТ 1839-72*	Трубы асбестоцементные	dy-100	57.2	м
МН8**	ТП 903-1-183 дл. 2.5 КЖИ-МН8	Закладное изделие	МН8**	89.4	м

Марка	Обозначение	Наименование		К-во	Примеч.
переменные данные, для варианта с закрытой установкой дымососов (см. примечания)					
КНм13*	КЖI-21÷24	Канал	КНм13*	1	шт
КНм15*	КЖI-15,-18,-25	То же	КНм15*	1	шт.
ПРм3	КЖ-30 дл 2.2	Приямок	ПРм3	2	шт.
С1	ГОСТ 8478-66	сетка рулонная	100/100/8/8 2500/400	242	
МИ4-46	3.400-6/76	Закладное изделие	МИ4-46	51.2	м
	ГОСТ 1839-72*	Трубы асбестоцементные	dy-100	131.2	м

При строительстве здания с закрытой установкой дымососов элементы, включенные в спецификацию, как „переменные данные," принимаются взамен тех же наименований с индексом).*

Инв. № подл. | Подп. и дата | Взам. инв. №

Привязан

Инв. №

ТП 903-1-183 КЖI

Котельная с тремя водогрейными котлами КВ-ГМ-50

Гл. инж. пр.	Думан		Стадия	Лист	Листов
Нач. отд.	Меленевская		Р	20	
Н. контр.	Андриевская				
Гл. констр.	Андриевская				
Рук. гр.	Барткевич				
Инж.	Кузнецова				

Подземное хозяйство. Спецификация элементов к схемам подземного хозяйства

Госстрой Латв. ССР ЛАТГИПРОПРОМ г. Рига

Пров. Барткевич. Копир. В. Бурн. Формат 22

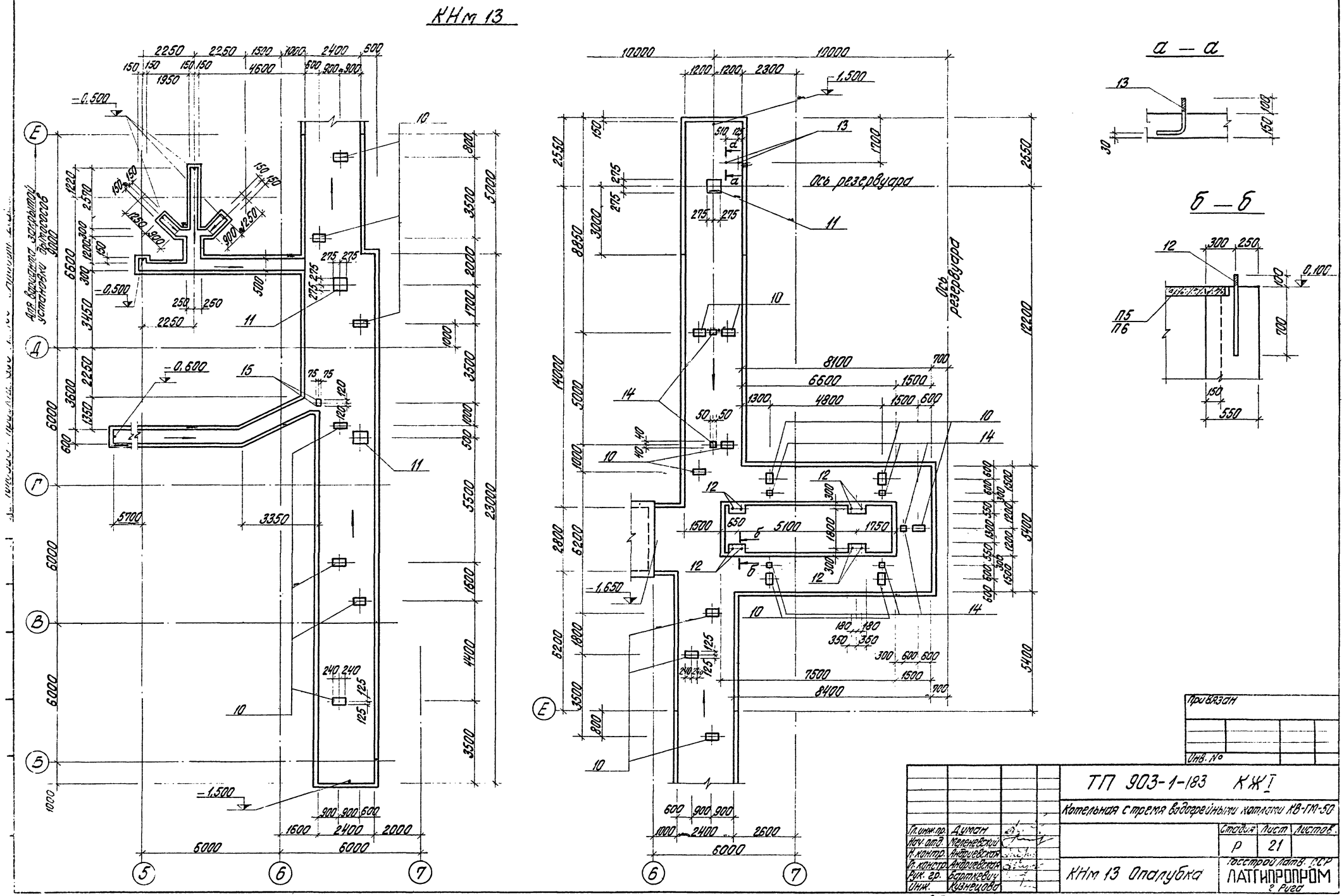
КНм 13
а — а
б — б
Ось резервуара
Для варианта закрытой установки дыхательных
Привязан
Инв. №
ТП 903-1-183 КЖ I
Котельная с тремя водогрейными котлами КВ-ГМ-50
Стадия Р
Лист 21
Листов
КНм 13 Опалубка
Госстрой Латв. ССР
ЛАТГИПРОПРОМ
г. Рига
Гл. инж. пр. Думан
Нач. отд. Меленевский
Н. контр. Андриевская
Гл. констр. Андриевская
Рук. гр. Барткевич
Инж. Кузнецова
Пров. Барткевич
Копир. Бородина
Формат 22 г

Схема покрытия канала КНм 13

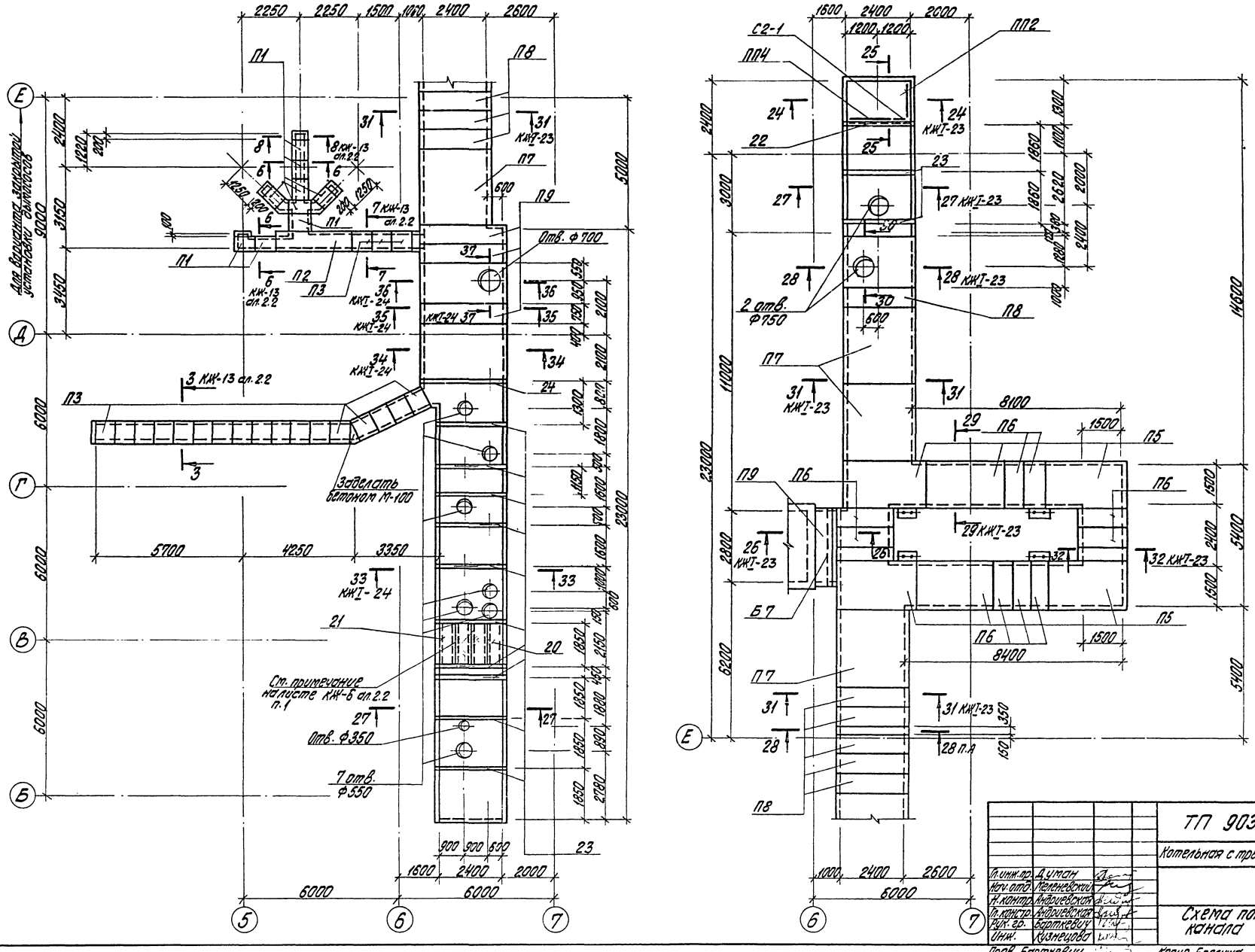

Типовой проект 903-1-183 Альбом 2.3

Согласовано: Отд. ТМ Шадрин

Инв. № подл.	Подп. и дата	Взам. инв. №

Привязан

Инв. №

Гл. инж. пр.	Думан		
Нач. отд.	Меленевский		
Н. контр.	Андриевская		
Гл. констр.	Андриевская		
Рук. гр.	Барткевич		
Инж.	Кузнецова		

ТП 903-1- КЖI

Котельная с тремя водогрейными котлами КВ-ГМ-50

Стадия	Лист	Листов
Р	22	

Схема покрытия канала КНм 13.

Госстрой Латв. ССР ЛАТГИПРОПРОМ г. Рига

Пров. Барткевич Копир. Бролиша Формат 22г

17077-09 35

24 — 24

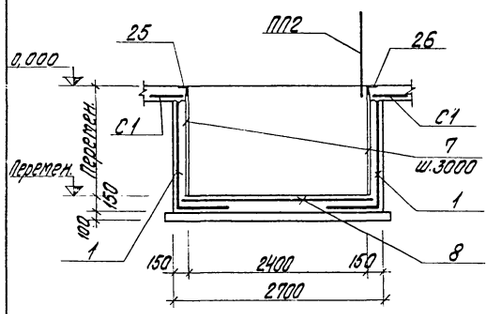

25 — 25

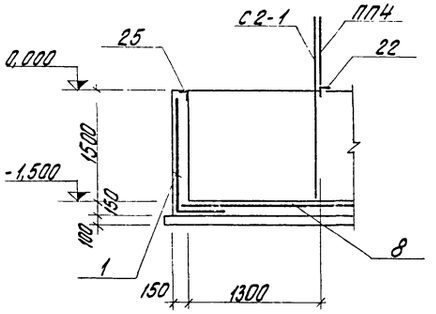

26 — 26

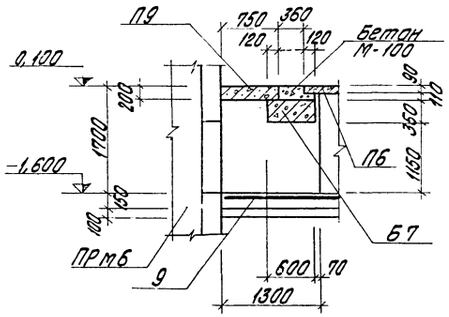

27 — 27

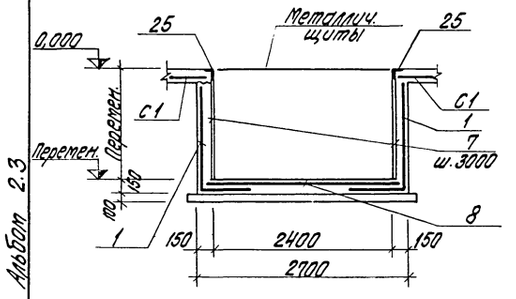

28 — 28

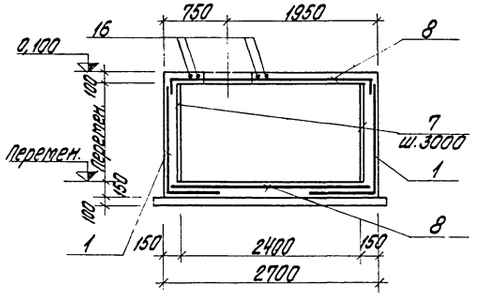

29 — 29

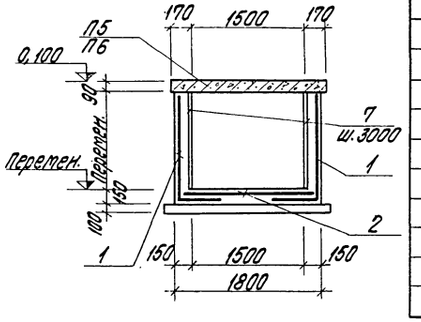

30 — 30

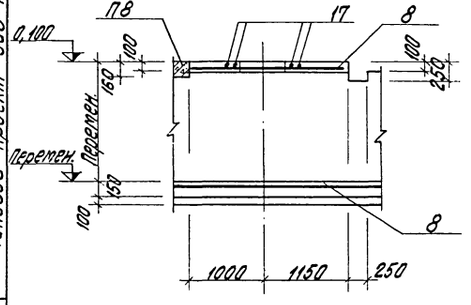

31 — 31

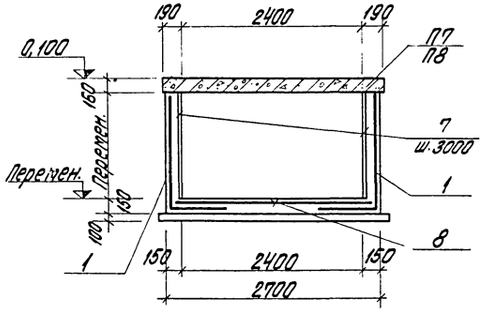

32 — 32

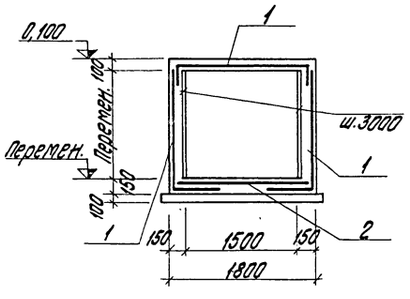

22 — 22

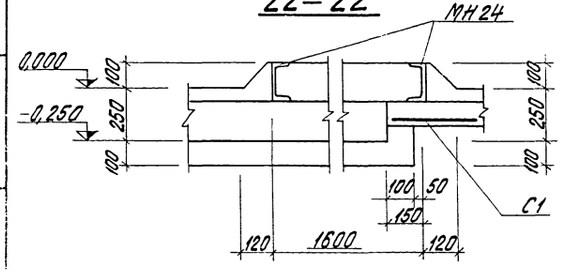

23 — 23

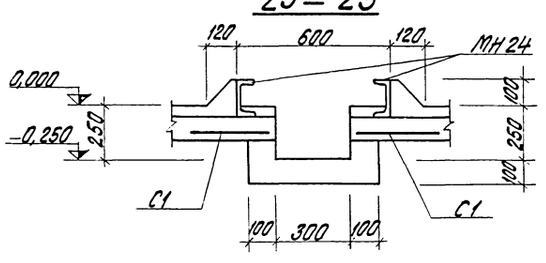

Спецификация элементов к схеме расположенной на листе КЖ

Марка	Обозначение	Наименование		К-во	Примеч.
П1	3.006-2 Вып. III-2	плиты покрытия каналов	П1-8	9	0,04т
П2	То же	То же	П5-8	1	0,41т
П3	—"—	—"—	П5д-8	20	0,10т
П5	—"—	—"—	П14-3	6	1,24т
П6	—"—	—"—	П14д-3	9	0,31т
П7	—"—	—"—	П23-3	4	3,33т
П8	—"—	—"—	П23д-3	6	0,82т
П9	—"—	—"—	П26д-3	4	1,25т
Б7	3.006-2 Вып. III-2	балка	Б7	1	1,77т
ПП4	1.459-2 Вып. 2	Перила	ПП4	2	0,02т
С2-1	1.459-2 Вып. 1	Стремянка	С2-1	1	L=2500 укорочен.

Типовой проект 903-1-183 Альбом 2.3

Привязан

Инв. №

			ТП 903-1-183 КЖ I		
			Котельная с тремя водогрейными котлами КВ-ГМ-50		
Гл. инж. пр.	Думан			Стадия	Лист	Листов
Нач. отд.	Меленевский			Р	23	
Н. контр.	Андриевская					
Гл. констр.	Андриевская		КЖМ 13, КЖМ 17. Опалубка и армирование. Разрезы 22-22 ÷ 32-32.	Госстрой Латв. ССР ЛАТГИПРОПРОМ г. Рига	
Рук. гр.	Барткевич				
Инж.	Кузнецова				

33 — 33

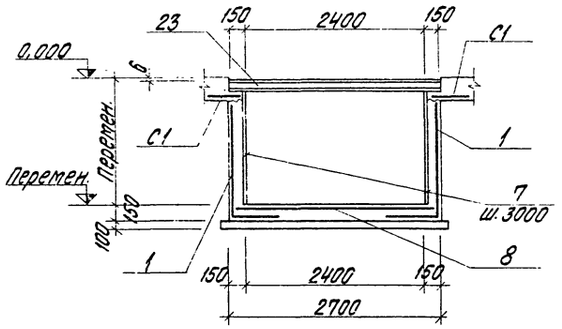

34 — 34
35* — 36*

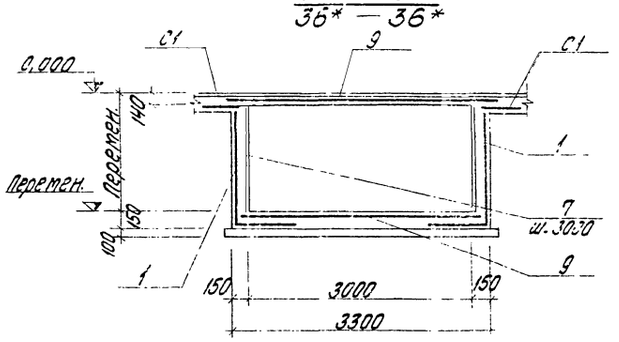

35 — 35

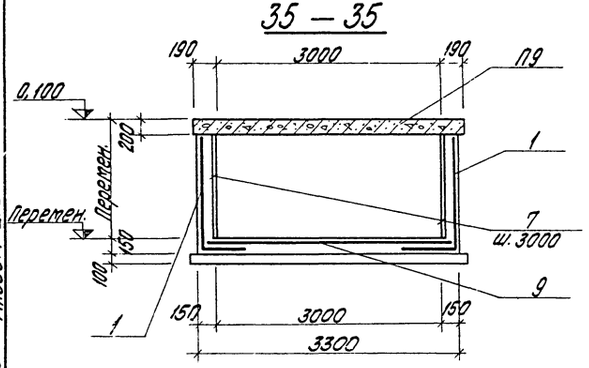

36 — 36

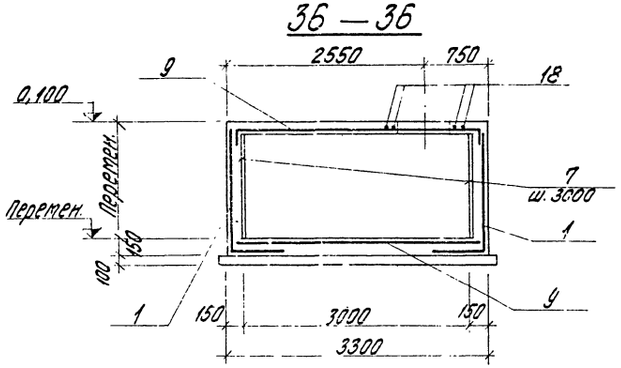

37 — 37

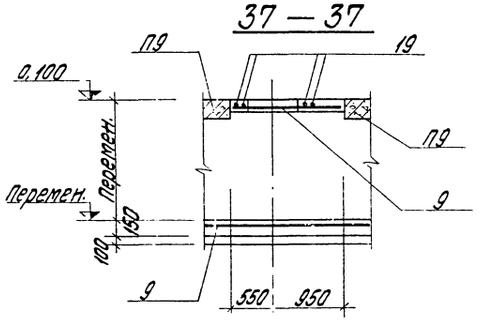

37* — 37*

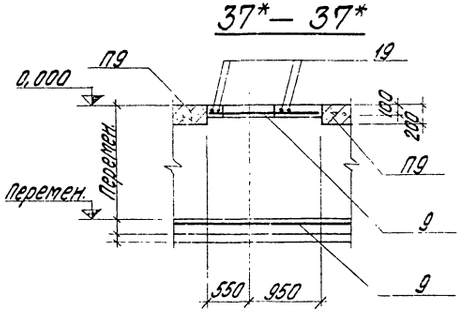

31* — 31*

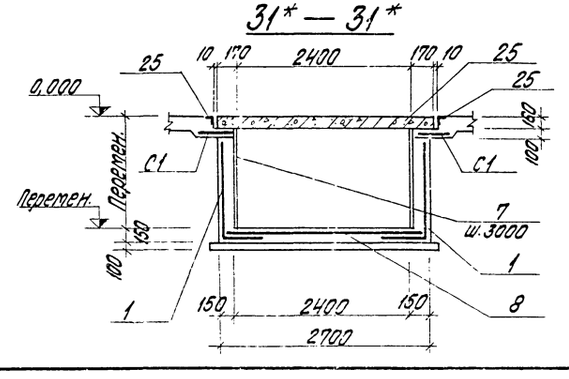

35* — 35*

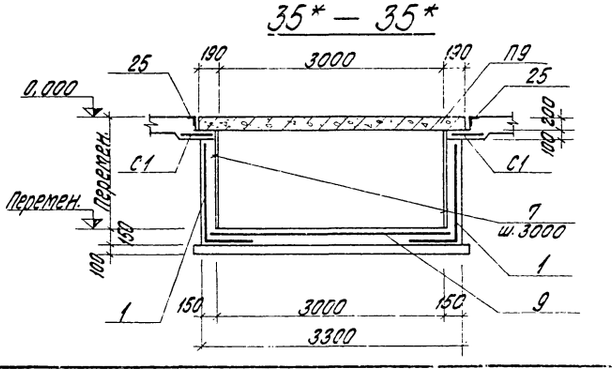

Формат	Зона	Поз.	Обозначение	Наименование		Кол. на исполнение					Примеч.
				Документация							
				Сборочный чертеж							
				Сборочные единицы и детали							
		1	ГОСТ 8478-66	Сетка рулонная	250|200|4|3 2350	146,3	146,3				м
		2	То же	То же	250|200|4|3 1700	20,5	20,5				м
		3	—"—	—"—	250|200|4|3 900	27,9	27,9				м
		4	—"—	—"—	250|200|4|3 1700|2	38,5	13,5				м
		5	—"—	—"—	250|200|3|4 1300|2	6,8	31,6				м
		6	—"—	—"—	250|150|3|4 900|2	11,6	11,6				м
		7	ТП 903-1-183 кл. 2.5 КЖИ-МН7	Закладное изделие	МН7	95,7	91,1				м
		8	ГОСТ 8478-66	Сетка рулонная	250|200|4|8 2900	46,3	46,3				м
		9	То же	То же	250|200|4|8 3500	13,4	13,4				м
		10	ТП 903-1-183 кл. 2.5 КЖИ-МН25	Закладное изделие	МН25	17	17				
		11	ТП 903-1-183 кл. 2.5 КЖИ-МН26	То же	МН26	3	3				
		12	ТП 903-1-183 кл. 2.5 КЖИ-МН17 МН27, МН28	—"—	МН27	8	8				
		13	ТП 903-1-183 кл. 2.5 КЖИ-МН17 МН27, МН28	—"—	МН28	2	2				
		14	3.400-6/76	Закладное изделие	МИ3-4	7	7				
		15	То же	—"—	МИ3-5	2	2				
		16	ГОСТ 5.1459-72*	Сталь арматурная	ф12 А III ℓ=2250	4	4				
		17	То же	То же	ф12 А III ℓ=3100	4	4				
		18	—"—	—"—	ф12 А III ℓ=1450	4	4				
		19	—"—	—"—	ф12 А III ℓ=3700	4	4				
		20	ГОСТ 8568-77	Сталь рифленая	δ=6 мм			58,1	58,1		м²
		21	ГОСТ 103-76	Сталь полосовая	-60×8			135,7	135,7		м
		22	ТП 903-1-183 кл. 2.5 КЖИ-МН29	Закладное изделие	МН29			1	1		
		23	ТП 903-1-183 кл. 2.5 КЖИ-МН30	То же	МН30			12	12		
		24	ТП 903-1-183 кл. 2.5 КЖИ-МН31	—"—	МН31			1	1		
		25	3.400-6/76	—"—	МИ4-46			57,6	150,7		м
		26	То же	—"—	МИ4-37			1,5	1,5		м
		27	ГОСТ 8568-77	Сталь рифленая	δ=5 мм			25,6	25,6		м²
		28	ТП 903-1-183 кл. 2.5	Закладное изделие	МН8			116,8	116,8		м
		С1	ГОСТ 8478-66	Сетка рулонная	100|100|8|8 2500|400			79	113		
				Материалы:							
			ГОСТ 7473-76	Бетон М-200		67,86	66,99	0,40			м³
					Стадия						
					Марка	КЖИ 13	КЖИ 13*	КЖИ 17	Пол	Пол*	

1. Разрезы со знаком* для варианта закрытой установки дымососов.

Привязан

Инв. №

Типовой проект 903-1-183 Альбом 23

Инв. № подл. | Подп. и дата | Взам. инв. №

Гл. инж. пр.	Думан		ТП 903-1-183 КЖ I
Нач. отд.	Мареневский		Котельная с тремя водогрейными котлами КВ-ГМ-50
Гл. констр.	Андреевская		
Рук. гр.	Барткевич		Стадия Р; Лист 24; Листов
Инж.	Кузнецова		КЖИ 13. Опалубка и армирование. Разрезы 33-33÷37*-37* 31*-31*, 35*-35*÷37*-37*
			Госстрой Латв. ССР ЛАТГИПРОПРОМ г. Рига

Гип 9 37 Пров. Барткевич Конс. Брославец

Формат 22 г

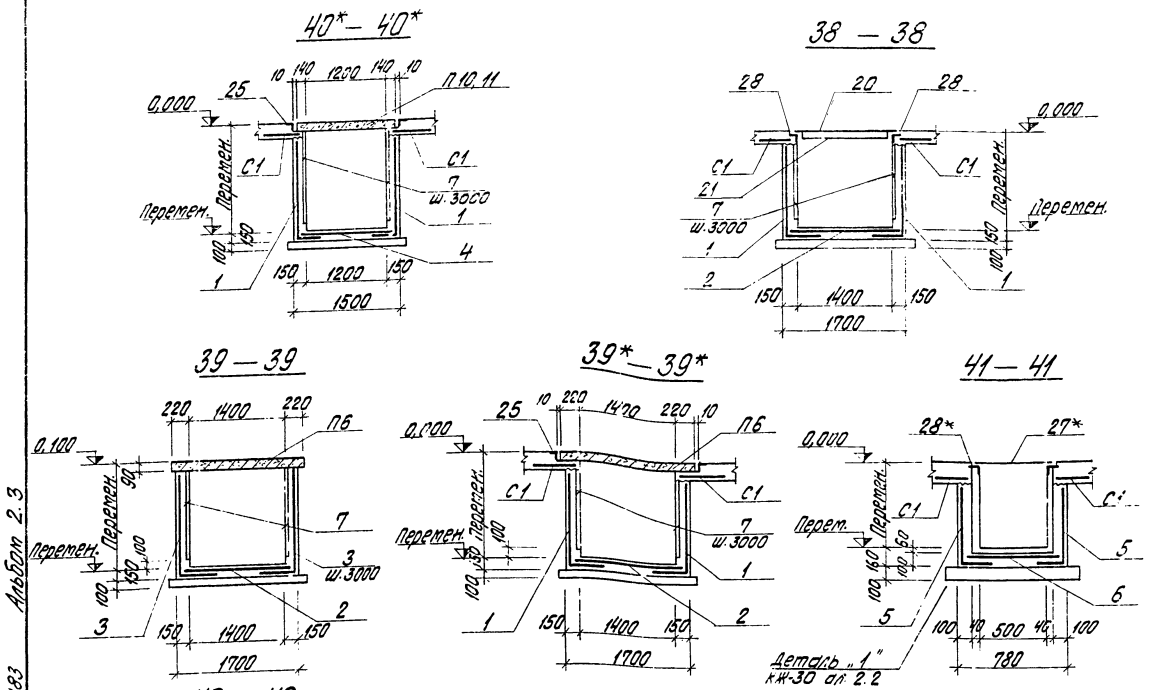

Формат	Зона	Поз	Обозначение	Наименование	К-во на исполнение							Примеч.
				Документация:								
				Сборочный чертеж.								
				Сборочные единицы и детали								
		1	ГОСТ 8478-66	сетка рулонная 250/200/4/8 3500/2		20,5	56,3					
		2	То же	То же 250/200/4/8 1700		8,25	10,25					
		3	—"—	—"— 250/200/4/8 2300		59,4	24,0					
		4	—"—	—"— 250/200/4/8 2900/2		26,8	26,8					
		5	—"—	—"— 250/150/3/4 1100				73,0				
		6	—"—	—"— 250/150/3/4 1700/2				36,2				
			—"—	—"— 200/200/8/8 2500					391,4	377,8		м
		7	ТП 903-1-183 ал. 2.5 КЖИ-МН7	закладное изделие МН7		49,5	47,1					м
				Материалы:								
			ГОСТ 7473-76	Бетон М-200		26,46	25,53	6,28				$м^3$
			То же	Бетон М-150	1,28				132,80	128,63		$м^3$
				Стадия								
				Марка	КНм 14	КНм 15	КНм 15*	КНм 16	Усиленный пол	Усиленный пол*		

Выборка стали на один элемент, кг

Марка	Арматурные изделия: Холоднотянутая арматурная проволока ГОСТ 6727-53* Класс BI, ф мм 3	4	5		Итого	Арматурная сталь ГОСТ 5781-75, ГОСТ 5.1459-72* Класс A III, ф мм 8	12		Итого	Закладные изделия: Профильная сталь б=6	б=8	б=10		Арматурная сталь ГОСТ 5.781-75, ф мм и класс 8A III	12A I	20A I			Итого	Всего
КНм 13	1,3	296,9	66,1		364,3	1109,8	37,4		1147,2	101,5	602,9	71,1		61,7	1,0	17,6			855,8	2367,3
КНм 13*	3,8	310,1	42,8		356,7	1109,8	37,4		1147,2	101,5	573,9	71,1		60,2	1,0	17,6			825,3	2329,2
КНм 15		125,4	-		125,4	533,1			533,1		311,9			19,8					331,7	990,2
КНм 15*		114,3			114,3	501,5			501,5		296,7			18,9					315,6	931,4
КНм 16	23,3	100,1			123,4															123,4
Усиленный пол						4129,3			4129,3											4129,3
Усиленный пол *						3985,8			3985,8											3985,8

1. Разрезы со знаком * для варианта закрытой установки дымососов.
2. Наружные поверхности изделий отмеченных знаком ** покрыть шпаклевкой ЭП-00-10 ГОСТ 10277-66 общей толщиной слоя 130 мкм.

Привязан

Инв. №

Гл. инж. пр.	Думан	
Нач. отд.	Меленевский	
Н. контр.	Андриевская	
Гл. констр.	Андриевская	
Рук. гр.	Барткевич	
Инж.	Кузнецова	

ТП 903-1-183 КЖI

Котельная с тремя водогрейными котлами КВ-ГМ-50.

Стадия	Лист	Листов
Р	25	

КНм 15, КНм 15*, КНм 16. Опалубка и армирование. Разрезы 38-38÷41-41, 39*÷39, 40*÷40.

Госстрой Латв. ССР ЛАТГИПРОПРОМ г. Рига

Пров. Барткевич Копир. Бралиша Формат 22 г

17077-09 38

Типовой проект 903-1-183 Альбом 2.3

1 — 1

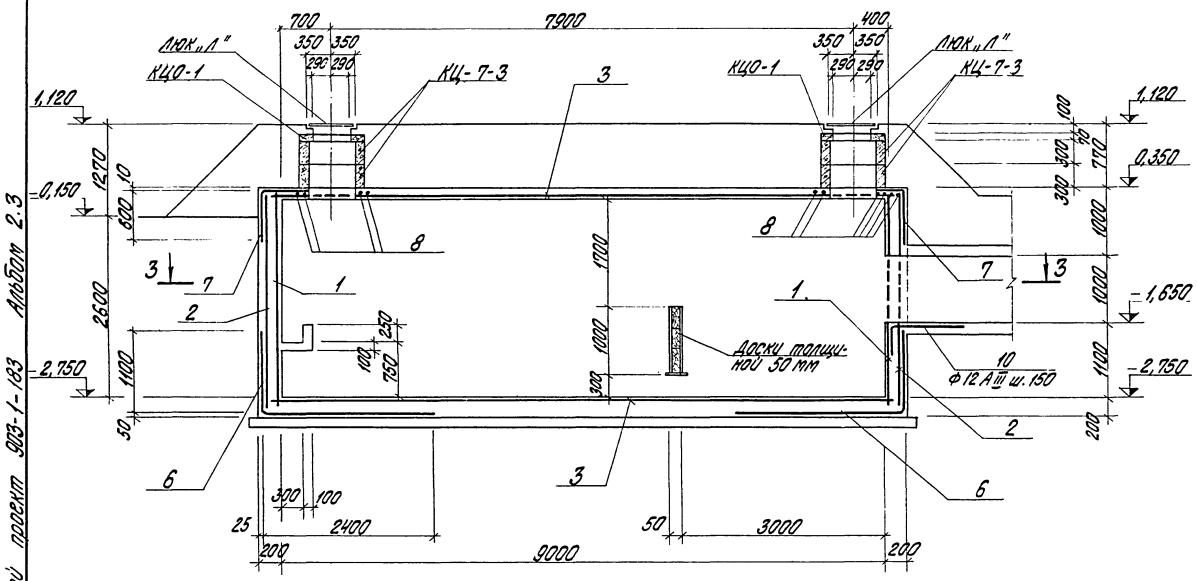

2 — 2

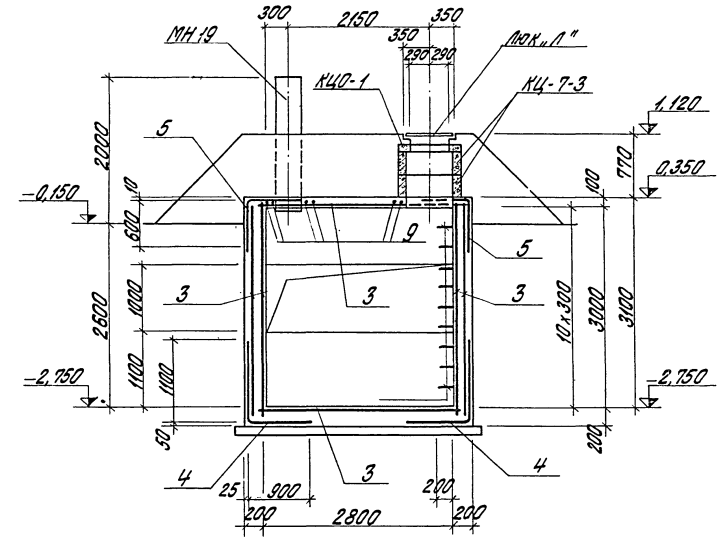

ПРм 6

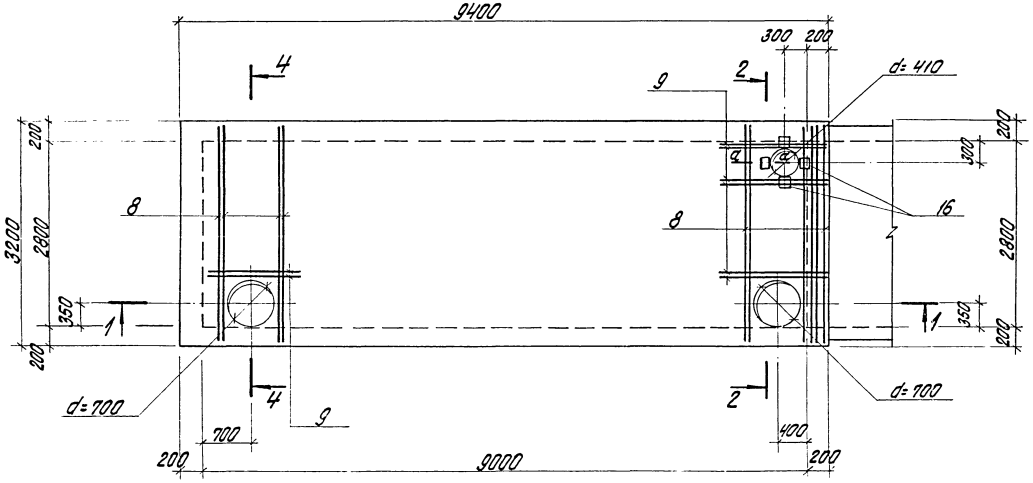

Спецификация элементов к маркировочным схемам расположенным на листе

Марка	Обозначение	Наименование	К-во	Примеч.
КЦ-7-3	3.900-3 вып. 7 ч. 1	кольцо стеновое КЦ-7-3	4	0,13т
КЦО-1	То же	кольцо опорное КЦО-1	2	0,05т
Люк „Л"	ГОСТ 3634-79	Люк чугунный легкий Люк „Л"	2	0,07
МН 19	ТП 903-1-183 КЖИ МН19 ал. 2.5	изделие закладное МН19	1	

Для площадок с грунтовыми водами при производстве работ водопонижение не прекращать до выполнения обваловки. Гидроизоляцию днища и стенок выполнять по узлу на листе КЖ-13 альбома 2.2.

Привязан

Инв. №

ТП 903-1-183 КЖ I

Котельная с тремя водогрейными котлами КВ-ГМ-50

Гл. инж. пр.	Думан		Стадия	Лист	Листов
Нач. отд.	Меленевский		Р	26	
Н. контр.	Андриевская				
Гл. констр.	Андриевская				
Рук. гр.	Бартькевич				
Инж.	Кузнецова				

ПРм6 Опалубка и армирование

Госстрой Латв. ССР ЛАТГИПРОПРОМ г. Рига

Пров. Бартькевич Копир. Бралиша Формат 22 г

Типовой проект 903-1-183 Альбом 2.3

Инв. № подл. | Подп. и дата | Взам. инв. № | Отд. ТМ | Отд. ВК | Шадрин | Моргуль

17077-09 39

3 — 3

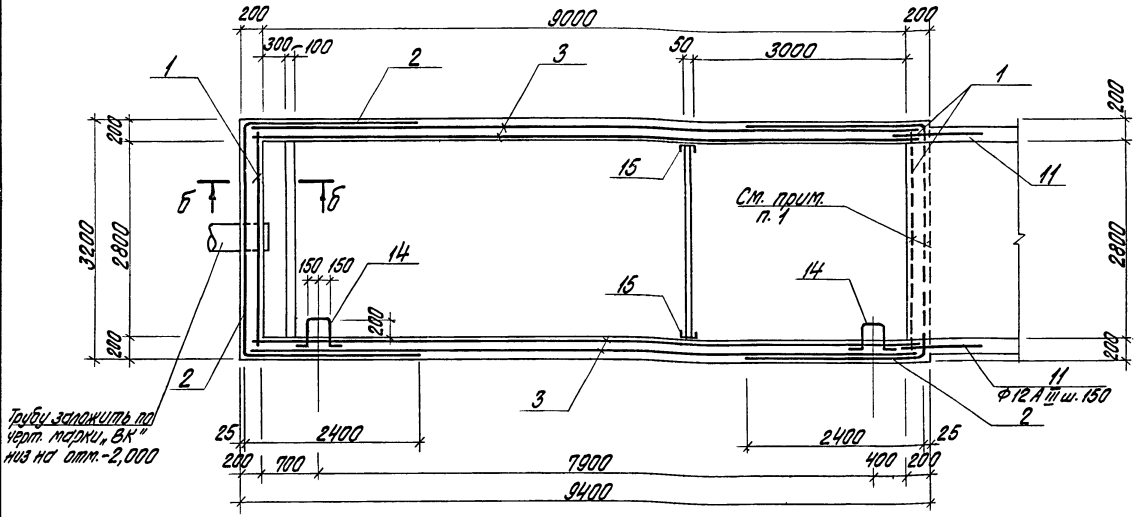

4 — 4

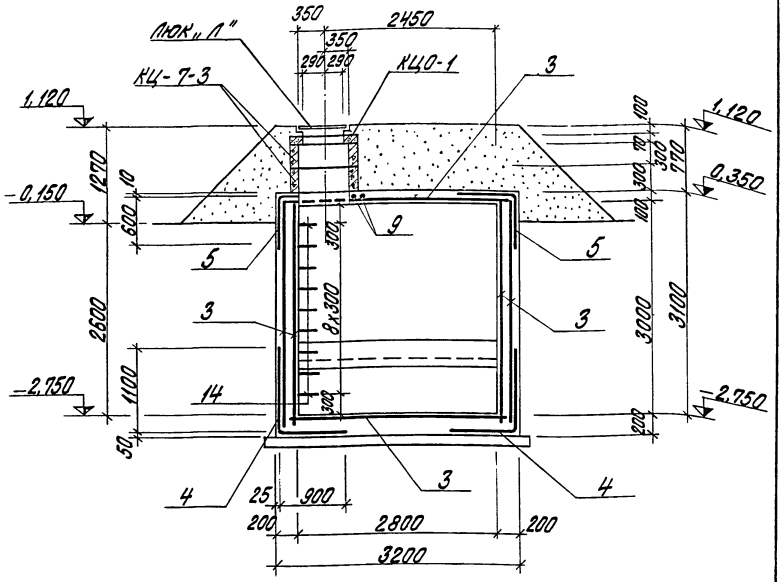

б — б

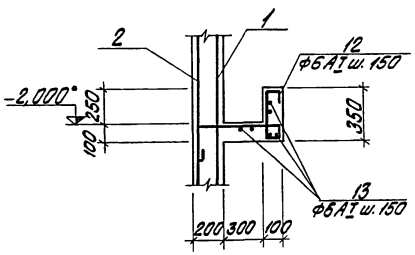

а — а

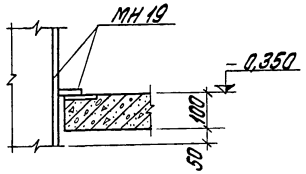

Ведомость стержней на один элемент

Поз.	Эскиз	Ф мм	Длина мм	К-во
8	3100	12 А III	3100	10
9	1250	12 А III	1250	8
10	550 / 150	12 А III	700	20
11	700	12 А III	700	14
12	50 300 50 550 250 50 50	6 А I	1380	20
13	3100	6 А I	3180	12

Выборка стали на один элемент кг

Марка	Арматурные изделия									Закладные изделия								Всего
	Холоднотянутая армат. проволока ГОСТ 6727-53*			Арматурная сталь ГОСТ 5781-75 ГОСТ 5.1459-72*						Профильная сталь				Армат. сталь ГОСТ 5781-75			Итого	
	Класс В I			Класс А I			Класс А III							Ф мм и класс				
	Ф мм		Итого	Ф мм		Итого	Ф мм		Итого	С6,5	б=10			20 А I	8 А III			
	7			6			12											
ПРм6	1325,4		1325,4	14,7		14,7	57,8		57,8	11,8	1,4			54,0	1,0		68,2	1466,1

1. Арматуру в местах отверстий обрезать и отогнуть по месту.

Формат	Зона	Поз.	Обозначение	Наименование	К-во	Примеч.
				Документация: Сборочный чертеж		
		1	ГОСТ 8478-66	Сетка рулонная 150/150/7/7 2900 x 3100	2	
		2	То же	То же 150/150/7/7 2900 x 7900	2	
		3	—"—	—"— 150/150/7/7 2900 x 9100	6	
		4	—"—	—"— 150/150/7/7 2000 x 9100	2	
		5	—"—	—"— 150/150/7/7 1300 x 9100	2	
		6	—"—	—"— 150/150/7/7 3500 x 3100	2	
		7	—"—	—"— 150/150/7/7 1300 x 3100	2	
	8÷	13	КЖ-27	Стержни одиночные комп.	1	
		14	ТП 903-1-183 ал. 2.5 КЖИ-МН 17	Изделие закладное МН 17	18	
		15	ТП 903-1-183 ал. 2.5 КЖИ-МН 20	То же МН 20	2	
		16	3.400-6	—"— МИ 2-3	4	
			ГОСТ 7473-76	Материалы: Бетон М-200	23,85	$м^3$

Привязан

Инв. №

Гл. инж. пр.	Думан		
Нач. отд.	Меленевский		
Н. контр.	Андриевская		
Гл. констр.	Андриевская		
Рук. гр.	Барткевич		
Инж.	Кузнецова		

ТП 903-1-183 КЖ I

Котельная с тремя водогрейными котлами КВ-ГМ-50

Стадия	Лист	Листов
Р	27	

ПРм6. Опалубка и армирование.

Госстрой Латв. ССР ЛАТГИПРОПРОМ г. Рига

Пров. Барткевич Копир. Бролиша Формат 22 г

17077-09 40

Типовой проект 903-1-183 Альбом 2.3

Отд. В.К. Маргулы

Типовой проект 903-1-183 Альбом 2.3

Инв.№ подл. | Подп. и дата | Взам.инв.№

Схема расположения элементов подземного хозяйства

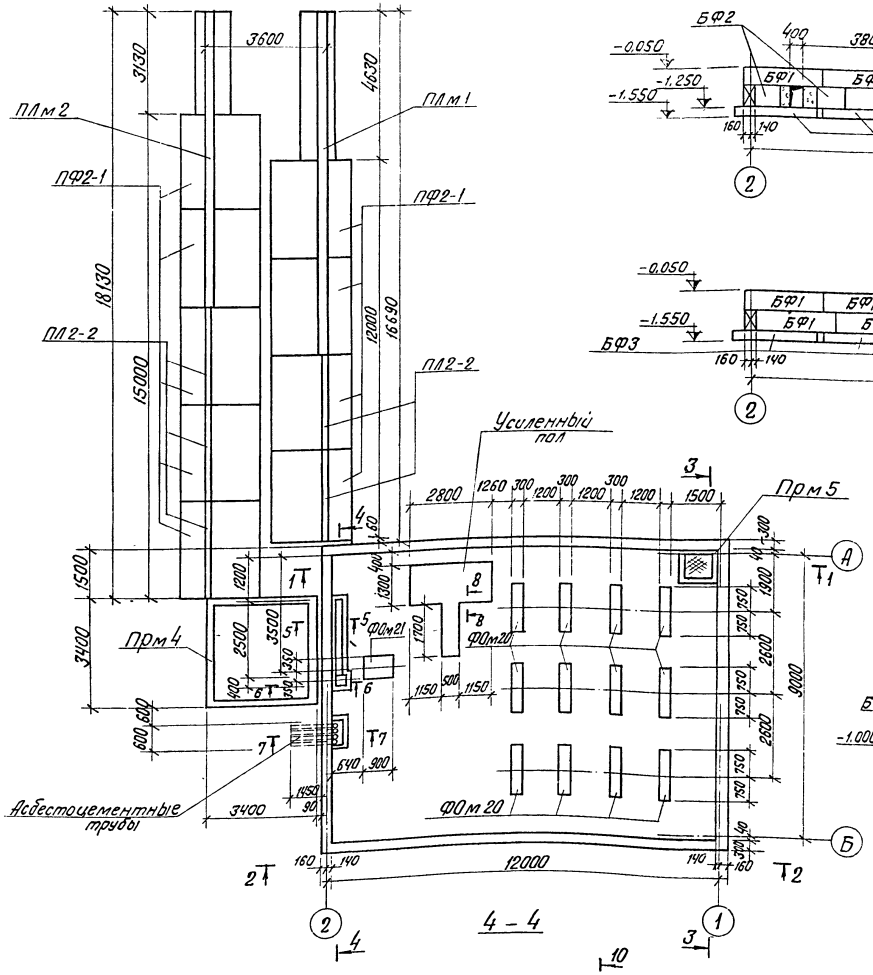

Спецификация элементов к маркировочным схемам расположенным на листе

Марка	Обозначение	Наименование	Кол.	Приме чание
		Маркировочная схема фундаментов и подзем-ного хозяйства		
БФ1	ГОСТ 13579-78	Блоки фундам. ФБС 24.3.6-т	30	0,97 т
БФ2	То же.	То же ФБС 9.3.6-т	9	0,35 -
БФ3	1.112-5 в.4	Фундам. плита ФЛ6-24	16	1,04 т
БФ4	То же	То же ФЛ6-12	2	0,515 т
ПФ2-1	3.400-3 в.1	Фунд. плита подп. стенки ПФ2-1	9	4,8 т
ПЛ2-2	То же	Лиц плита подп. стенки ПЛ2-2	5	1,8 -
ПЛм-1	ТП 903-1-183 альбом 2.2 КЖ-33	подпорная стенка ПЛм-1	1	
ПЛм-2	То же "	То же ПЛм-2	1	
Прм 4	" КЖ-34	Приямок Прм 4	1	
Прм 5	"	То же Прм 5	1	
		"		
ФОм 20	" КЖ-33	Фундамент ФОм 20	12	
ФОм 21	" "	То же ФОм 21	1	
Расход бетона М150 на заделки			0,63	м³

1. В основании фундаментов под оборудование и приямков устраивается подготовка из щебня втрамбованного в грунт, толщ. 100 мм.
2. Балки укладывать на цементном растворе М100. Местные заделки выполнять бетоном М150
3. Обратную засыпку под полы здания в основании склада соли и рампы выполнить песчаным грунтом с послойным уплотнением при оптимальной влажности 8-12% до получения $\gamma_{ск}$=1,6 т/м³

Привязан:

Инв.№

			ТП 903-1-183		КЖ I
			Котельная с тремя водогрейными котлами КВ-ГМ-50		
Гл.инж.пр.	Думан			Стадия	Лист	Листов
Нач.отд.	Меленевский			Р	28	
Н.контр.	Андриевская					
Гл.констр.	Андриевская					
Рук. гр.	Барткевич		Склад реагентов. Схема расположения подземного хозяйства	Госстрой СССР ЛАТГИПРОПРОМ г. Рига	
Инж.	Шарапова				
Пров.	Барткевич		Копир.	Формат 22	

Типовой проект 903-1-183 Альбом 2.3

Маркировочная схема плит покрытия

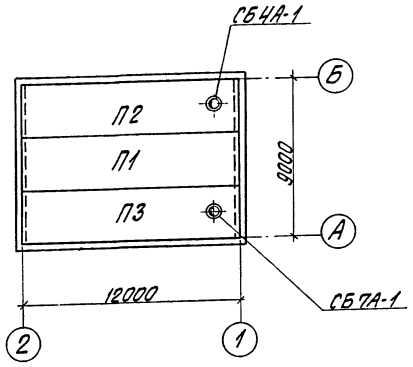

Формат	Зона	Поз.	Обозначение	Наименование	Кол.	Примечание
				ПОЛ		
			ГОСТ 8478-66	Сетка 100/100/8/8 400	7,2	м
			То же	То же 200/200/8/8 1300	7,3	м
			ТП 903-1-183 альбом 2.5 КЖИ-МН8	Изделие закладное МН8	8,0	м
			То же КЖИ-МН14	То же МН14	1	шт.
			ГОСТ 8568-77	Сталь рифленая Б=5	36,8	кг
			ГОСТ 1839-72*	Трубы освесторецем. ф100	7,0	м
				Материал		
			ГОСТ 7473-76 М150	Бетон	2,00	м³
				Опоры трубопроводов		
			ГОСТ 8240-72	Швеллер С14	49,1	кг
			ГОСТ 8509-72	Сталь угловая равнобокая L 90х8	17,5	кг

Спецификация элементов к маркировочной схеме расположенной на листе

Марка	Обозначение	Наименование	Кол.	Примечание
		Маркировочная схема плит покрытия		
		Снеговые районы I II III IV		
		Для t°=20°, 30°, 40°		
П1	1.465-3 в.2	ППА IV 3х12 -1 / ППА IV 3х12 -2	1	7,0 т
П2	То же	ППА IV-4 3х12 -1 / ППА IV-4 3х12 -2	1	"
П3	"	ППА IV-7 3х12 -1 / ППА IV-7 3х12 -2	1	"
СБ4А-1	1.494-24 в.1	Стакан СБ4А-1	1	0,15т
СБ7А-1	То же	То же СБ7А-1	1	0,29т

Схема расположения опор трубопроводов

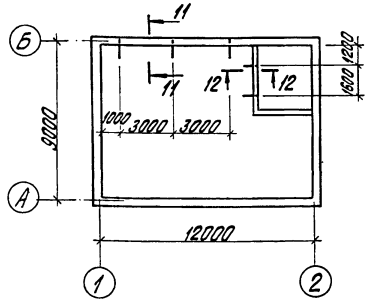

11-11

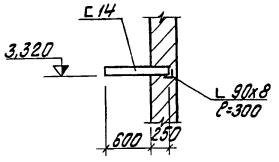

12-12

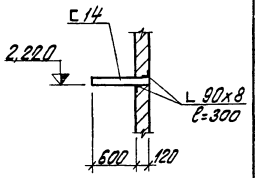

9-9

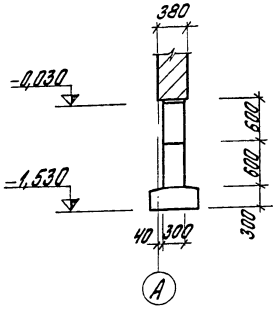

10-10

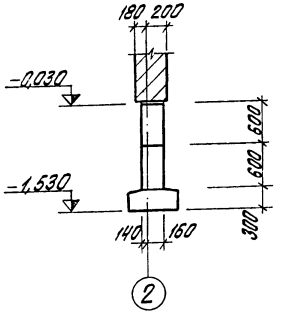

Привязан

Инв. №

		ТП 903-1-183	КЖ I
		Котельная с тремя водогрейными котлами КВ-ГМ-50	
Гл. инж. пр.	Думан		Стадия Р; Лист 29; Листов
Нач. отд.	Жилевской		
Н. контр.	Антиевская		
Гл. конст.	Антиевская	Склад реагентов. Схема расположения плит покрытия.	Госстрой Латв. ССР ЛАТГИПРОПРОМ г. Рига
Рук. гр.	Барткевич		
Инженер	Широпова		

Пров. Баткевич — Копир. Брошюр

Формат А2

Схема расположения колонн, балок и траверс

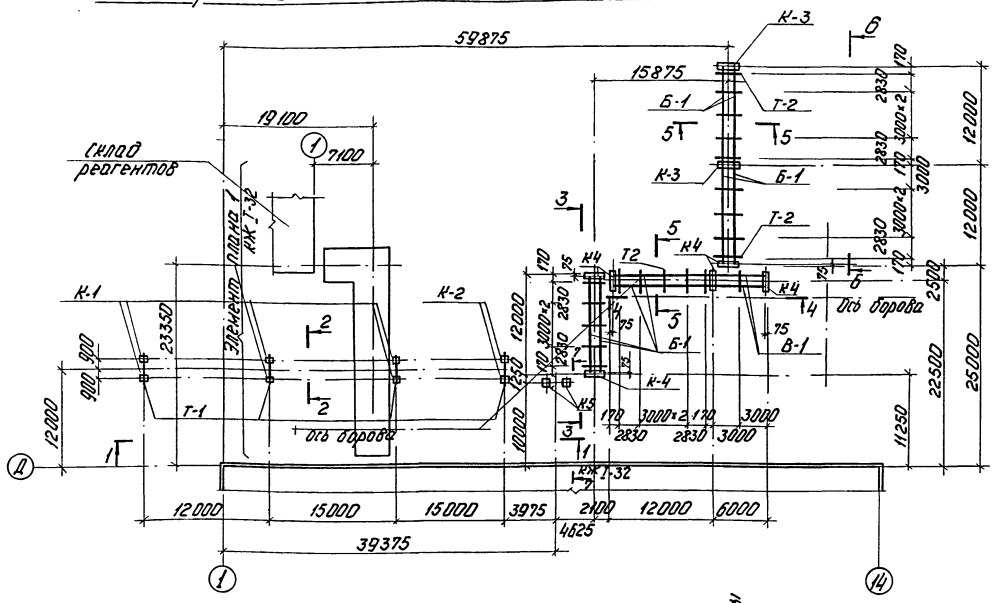

Схема расположения фундаментов

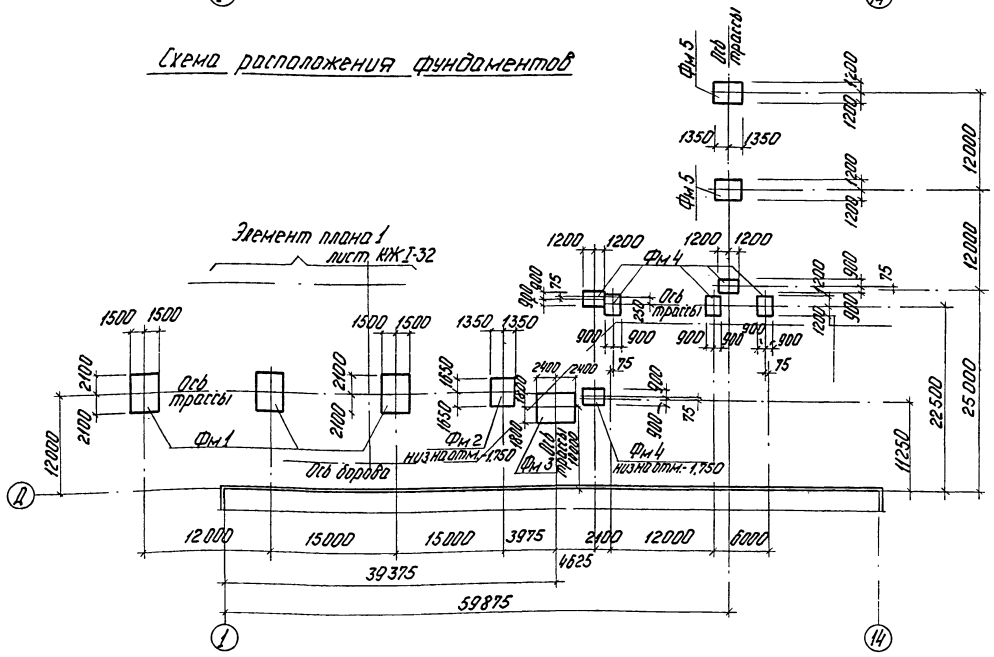

Спецификация элементов к маркировочным схемам расположенным на данном листе

Марка	Обозначение	Наименование	Кол.	Примеч.
		схема расположения колонн, балок и траверс		
К-1	3.015-1/77, в. II-2	Колонна К32-1	6	2,3 тс
К-2	"	" К33-1	2	2,9 тс
К-3	3.015-2/77, в. II-2	" К13-2	2	4,1 тс
К-4	то же	" К13-1	6	4,1 тс
К-5	1.423-3 в.1	" К84-63С	2	5,8 тс
Б-1	3.015-2/77, в. II-6	Балка Б-1А IV-а	8	4,5 тс
В-1	2.015-2/77, в. II-1	Вставка В1-1	2	1,9 тс
Т-1	3.015-1/77, в. II-2	Траверса Т7-1	5	0,8 тс
Т-2	3.015-2/77, в. II-1	" Т1-1	20	0,55 тс
МН2	то же	Накладн. деталь МН2	2	
МН18	"	то же МН18	32	
Т-3	3.015-1/77 в. III	Траверса Т2	4	
	ГОСТ 19904-74	сталь толстолистовая δ=10	155,0	кг
	ГОСТ 103-76	сталь полосовая -100×6	205,0	кг
		схема расположения фундаментов		
Фм1	серия 1.412-1/77 в. 1,2,3 т.п. 903-1-183 альбом 2,2 (кж)	Фундамент Фм1	3	
Фм2	то же	то же Фм2	1	
Фм3	" КЖ-45	" Фм3	1	
Фм4	" "	" ФА5-2	6	
Фм5	" "	" ФА8-2	2	

1 В основании фундаментов выполняется подготовка из щебня, втрамбованного в грунт толщиной 100 мм пролитая цементным раствором. М50.

2 Нормативная нагрузка от трубопроводов на 1м трассы в разрезах:
1-1 ÷ 2-2 — 1,10 тс/м
3-3 ÷ 6-6 — 1,03 тс/м
7-7 — 2,03 тс/м

3 Марка бетона сборных конструкций по морозостойкости:
для t° до -20° — Мрз 50
для t° до -40° — Мрз 75

Привязан

Инв. №

Т.П. 903-1-183 КЖ I

Котельная с тремя водогрейными котлами КВ-ГМ-50

Гл. инж. пр.	Думан		Стадия	Лист	Листов
Нач. отд.	Меленевский		Р	30	
Н. контр.	Андриевская				
Гл. констр.	Андриевская		Трасса трубопроводов. Схемы расположения фундаментов, колонн, балок и траверс.	Госстрой латв ССР ЛАТГИПРОПРОМ г. Рига	
Рук. гр.	Барткевич				
Ст. инж.	Кушкина				
Пров.	Барткевич		Копир. 451-	Формат 22	

Типовой проект 903-1-183 Альбом 2,3

Альбом 2.3

Типовой проект 903-1-183

1 — 1

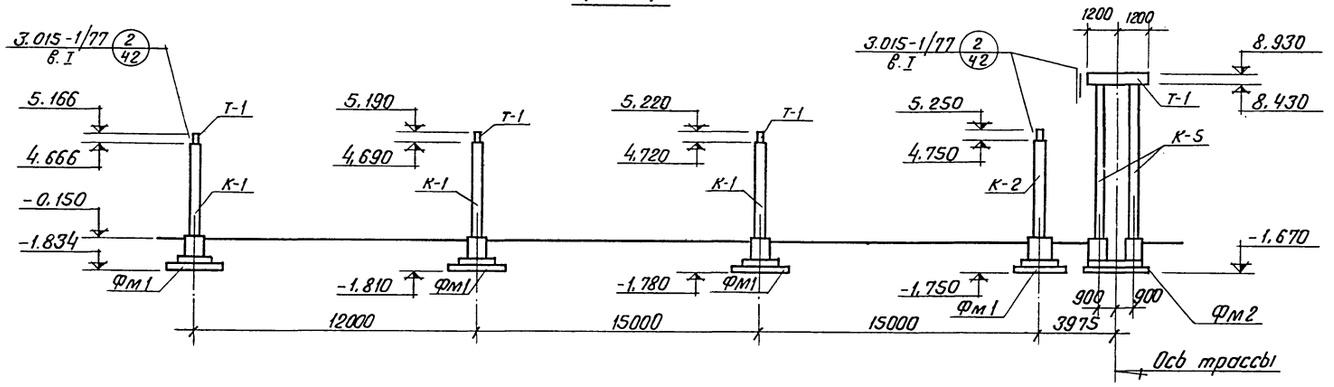

2 — 2

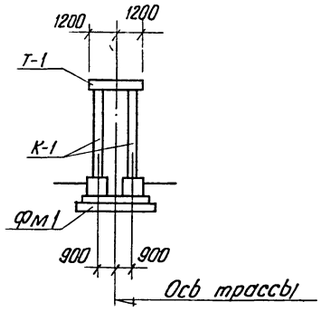

3 — 3

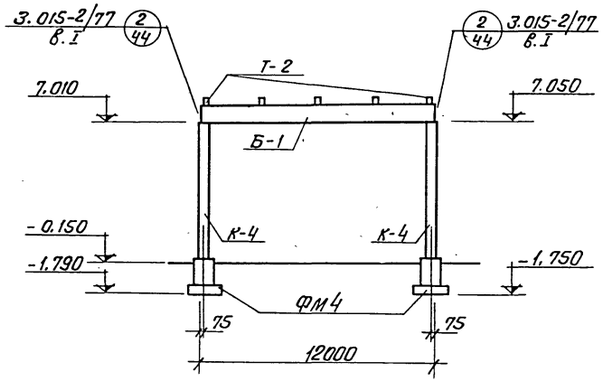

4 — 4

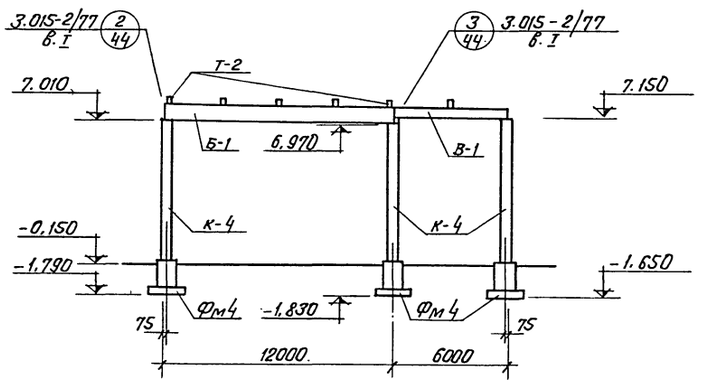

5 — 5

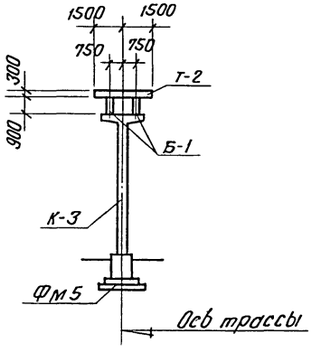

6 — 6

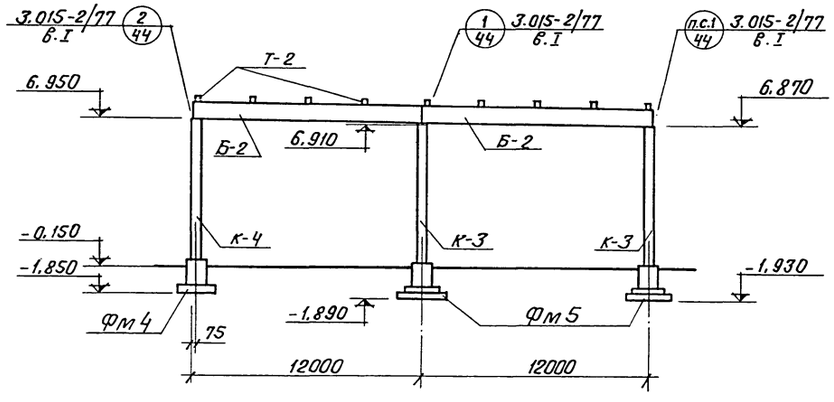

Привязан

Инв. №

				ТП 903-1-183 КЖI		
				Котельная с тремя водогрейными котлами КВ-ГМ-50		
Гл.инж.пр.	Думан				Стадия	Лист	Листов
Нач.отд.	Меленевский				Р	31	
Н.контр.	Андриевская						
Гл.констр.	Андриевская			Трасса трубопроводов. Разрезы 1-1 ÷ 6-6	Госстрой Латв. ССР ЛАТГИПРОПРОМ г. Рига		
Рук.гр.	Барткевич						
Ст.инж.	Кушкина						
17077-08				Пров. Барткевич Копир.	Формат А3		

Инв. № подл. | Подпись и дата | Взам. инв. №

Типовой проект 903-1-183 Альбом 2.3

Спецификация элементов к маркировочной схеме расположенной на листе

Марка	Обозначение	Наименование	Кол.	Примечан.
Т1-1	3.015-1/77, в.II-2	Траверса Т1-1	9	0,8 тс
Т16-1а	"	" Т16-1а	2	0,14 тс
МН1	3.015-1/77 в.II-3	изделие соединительное МН1	9	

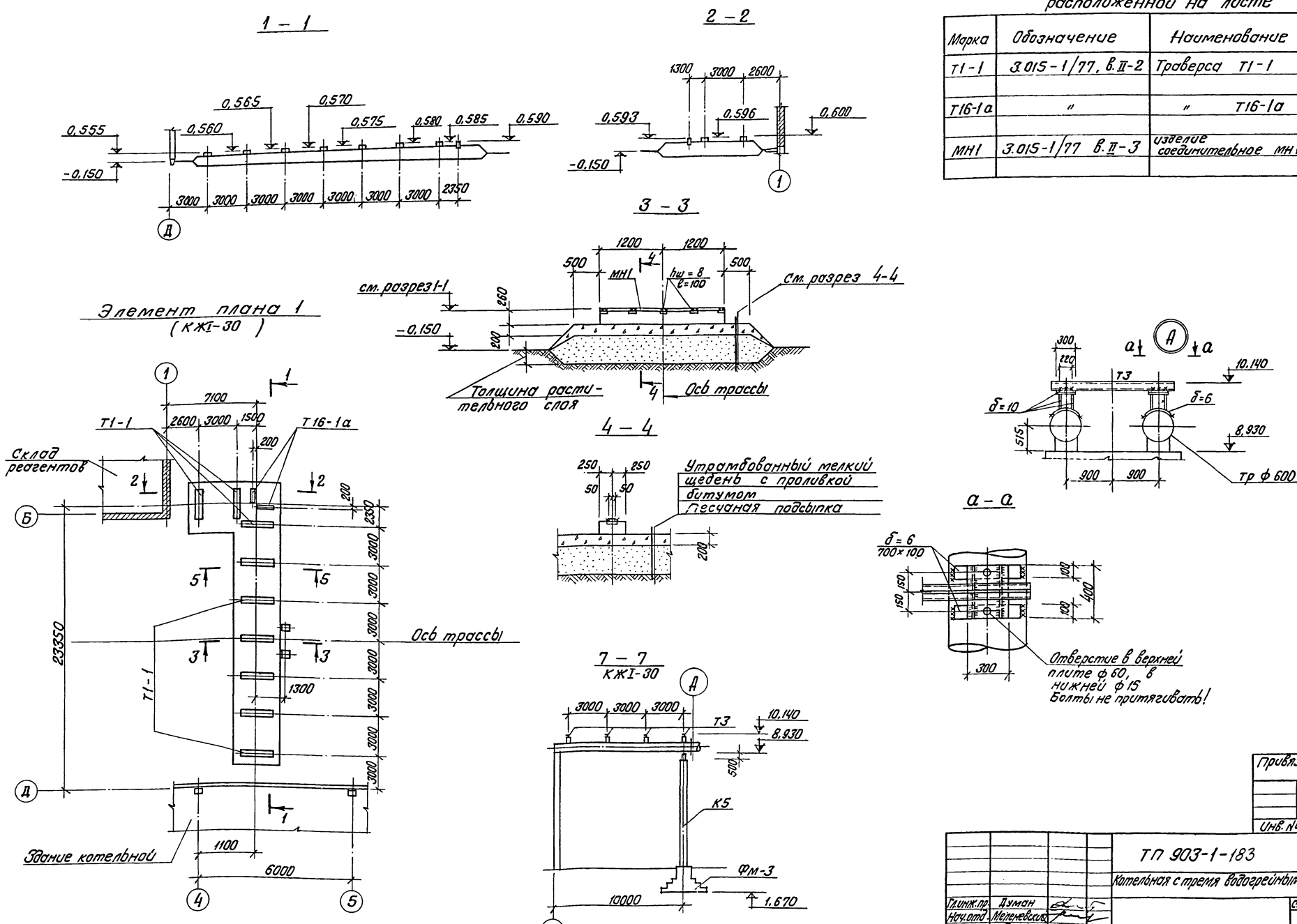

Привязан:

Инв. №

Гл.инж.пр.	Думан	ТП 903-1-183	КЖI
Нач.отд.	Меленевский	Котельная с тремя водогрейными котлами КВ-ТМ-50	
Н.контр.	Андриевская	Стадия: Р	Лист: 32
Гл.констр.	Андриевская	Трасса трубопроводов. Элемент плана 1. Разрез 7-7.	Госстрой Латв. ССР ЛАТГИПРОПРОМ г. Рига
Рук. гр.	Барткевич		
Инж.	Кушкина		

Пров. Барткевич Копир. В. Гуп Формат 22

17077-09 45

Альбом 2.3

Типовой проект 903-1-183

Ведомость основных комплектов

Обозначение		Наименование	Примечание
тп 903-1-183	ГП	Генеральный план	Альбом 2.1, 2.3.
тп 903-1-183	АР	Архитектурно-строительные решения	Альбом 2.1, 2.3, 2.6
тп 903-1-183	КЖ, КЖ I	Конструкции железобетонные	Альбом 2.1 ÷ 2.5
тп 903-1-183	КМ	Конструкции металлические	Альбом 2.1, 2.3, 2.5
тп 903-1-183	ВК	Внутренние водопровод и канализация	Альбом 5.1 5.2
тп 903-1-183	ОВ	Отопление и вентиляция	Альбом 5.1 5.2
тп 903-1-183	НВК	Наружные сети водопровода и канализации	Альбом 5.1 5.2
тп 903-1-183	ТС	Тепловые сети	Альбом 5.1 5.2
тп 903-1-183	КИП	Автоматизация	Альбом 4.1 ÷ 4.10
тп 903-1-183	Э	Электротехническая часть	Альбом 3.1 ÷ 3.5
тп 903-1-183	ТМ	Тепломеханическая часть	Альбом 1.1 ÷ 1.7

Лист	Наименование	Примечание
9	Металлическая площадка МП12 Элемент плана №1 ÷ №4	
10	Схема расположения опор под трубопроводы	
11	Разрез 7-7. Узлы „36" ÷ „38".	
12	Элемент плана №1 ÷ №3. Узлы „37" ÷ „40".	
13	Схема расположения подвесных путей в осях 6-7. Площадки МП13, МП21, МП22	
14	Площадка МП23.	
15	Схемы расположения балок покрытия, монорельса.	

Ведомость чертежей основного комплекта марки КМ

Формат	Лист	Наименование	Примечание
	1	Общие данные	
	2	Техническая спецификация металла (начало)	
	3	Техническая спецификация металла (продолжение)	
	4	Техническая спецификация металла (окончание)	
	5	Техническая спецификация металла для специализированных заводов.	
	6	Ведомость металлоконструкций по видам профилей	
	7	Металлические площадки МП17 ÷ МП20	
	8	Узлы 27 ÷ 32	

Типовой проект разработан в соответствии с действующими нормами и правилами и предусматривает мероприятия обеспечивающие взрывную, взрывопожарную и пожарную безопасность при эксплуатации здания.

Главный инженер проекта: (Думан)

Ведомость примененных и ссылочных документов

Обозначение	Наименование	Примечание
1.459-2 вып. 1	Стальные лестницы переходные площадки и ограждения из холодногнутых профилей с настилом и ступенями из штампованного и решетчатого типов.	
1.459-2 вып. 2	Стальные лестницы переходные площадки и ограждения, из холодногнутых профилей с настилом и ступенями из рифленой стали	
1.400-10/76 вып. 7, 8	Типовые узлы стальных конструкций одноэтажных производственных зданий	
1.426-1 вып. 3	Стальные подкрановые балки. Балки путей подвесного транспорта пролетом 6 м.	
тп 903-1-183 ал. 2.1	Котельная с тремя водогрейными котлами КВ-ГМ-50	Листы КМ-7 ÷ КМ-10 КМ-18 ÷ КМ21.

1. При привязке проекта необходимо из альбома 2.1 комплекта „КМ" приложить - чертежи марки КМ-7, 8 10, 18, 20, 21 без изменений в чертеж КМ-9 внести изменения согласно с указаниями на нем.
8. Марки площадок МП5, 7, 8, 12, 16 при открытой системе теплоснабжения проектом не предусматриваются.

Условные обозначения

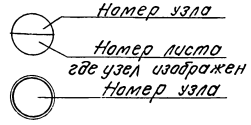

Сварной шов видимый заводской
Сварной шов невидимый заводской
Монтажный сварной шов видимый
По аналогии

1. За условную отметку 0,000 принят уровень чистого пола котельной.
2. Стальные конструкции разработаны на стадии КМ и являются исходными материалами для разработки рабочих чертежей на стадии КМД.
3. Изготовление и монтаж конструкций производить в соответствии с СНиП III-18-75.
4. Монтажные соединения выполняются на болтах нормальной точности и на монтажной сварке, согласно ГОСТ 5264-69.
5. Сварку производить электродами типа Э-42, высоту шва, кроме оговоренных, принимать по наименьшей толщине свариваемых элементов.
6. Все металлические изделия, находящиеся на открытом воздухе вне территории с загрязнением воздушной среды промышленными газами, покрываются 2-мя слоями эмали ХВ-124 ГОСТ 10144-74 по грунту ХС-010 или ФЛ-03К в 2 слоя общей толщиной 55 мкм в соответствии с таблицей 48 СНиП II-28-73 (изм. №1). Внутри котельной - по 1 слою заводской грунтовки (ПФ020 или ФЛ-03К) выполняется 2-й слой того же грунта и покрытие 1 слой эмали ПФ133.

Гл.инж.пр.	Обухов		
Гл.инж.пр.	Думан		
Нач.отд.	Малеевская		
Н.контр.	Андреевская		
Гл.конст.	Андреевская		
Рук. гр.	Барткевич		
Инж.	Шарапова		

Привязан

Инв. №

ТП 903-1-183 КМ

Котельная с тремя водогрейными котлами КВ-ГМ-50

Стадия	Лист	Листов
Р	1	15

Общие данные

Госстрой Латв. ССР ЛАТГИПРОПРОМ г. Рига

Пров. Барткевич Копир. В. Думан

Формат 22

Типовой проект 903-1-183 Альбом 2.3

Вид профиля ГОСТ, ТУ	Марка металла ГОСТ	Обозначение и размер профиля	№ п/п	Код: Марки металла	Код: Вида профиля	Код: Размера профиля	Количество шт.	Длина мм	Масса металла по элементам конструкций, т: Площадки лестницы и ограждения (внутр.)	Площадки лестницы и ограждения (наружн.) МН-13,23	Опоры под технологич. трубопроводы	Монорельсовые пути и балки	Рамы под технологич. оборудование	Двери и ворота	Боров	Покрытие		Общая масса т	Масса потребности в металле по кварталам, т: I	II	III	IV	В.Ц
Балки двутавровые с параллельными гранями ТУ14-2-24-72	Вст3кп2 ГОСТ 380-71*	I 20К1	1		24716						0,62							0,62					
		I 23К2	2		24716				0,66									0,66					
		I 20Б1	3		24511				0,31									0,31					
		I 23Б1	4		24511				1,07									1,07					
		I 26Б2	5		24511				4,50									4,50					
		I 30Б3	6		24511				1,06									1,06					
		I 35Б3	7		24511				2,85									2,85					
		I 40Б2	8		24511				0,51									0,51					
		I 45Б1	9		24511				1,31									1,31					
		I 40Ш*	10		24619					2,36								2,36					
		I 30Ш1	11		24619										5,55			5,55					
		[35Ш1	12		24619					1,77					1,74			3,51					
		I 40Ш1	13		24619										2,39			2,39					
	Итого		14	11240					12,27	4,13	0,62				9,68			26,70					
Всего профиля			15						12,27	4,13	0,62				9,68			26,70					
Балки двутавровые для подвесных путей ГОСТ 19425-74	Вст3пс6 ГОСТ 380-71*	I 36М	16									4,87						4,87					
		I 24М	17									1,43				0,23		1,66					
	Итого		18	12300								6,30				0,23		6,53					
Всего профиля			19		53805							6,30				0,23		6,53					
Балки двутавровые ГОСТ 8239-72*	Вст3кп2 ГОСТ 380-71*	I 12	20		24120				0,10									0,10					
		I 14	21		24139					0,17	0,35		0,10					0,62					
		I 16	22		24147				1,01	1,01						0,19		2,21					
		I 18	23		24155						0,68							0,68					
		I 20	24		24171					0,18								0,18					
		I 24	25		24228					0,23								0,23					
		I 27	26		24244					2,08								2,08					
		I 40	27		24309				0,70									0,70					
		I 10	28		24112					0,10								0,10					
	Итого		29	11240					1,81	3,77	1,03		0,10			0,19							
	Вст3пс6 ГОСТ 380-71*	[27	30									0,95						0,95					
	Итого		31	12300								0,95						0,95					
Всего профиля			32						1,81	3,77	1,03	0,95	0,10			0,19		7,85					
Швеллеры ГОСТ 8240-72	Вст3кп2 ГОСТ 380-71*	[8	33		26132								0,14					0,14					
		[10	34		26140				0,52	0,27			1,39		0,09			2,27					
		[12	35		26158								1,72		0,04			1,76					
		[14	36		26166				0,49	0,21	1,17		0,01		0,24	0,37		2,49					
		[16	37		26182				0,15	0,42	0,68		1,07					2,32					
		[18	38		26212					0,13	0,80							0,93					
		[20	39		26239				0,19				1,21					1,40					
		[24	40		26271				0,12		0,29		0,01					0,42					
	Итого		41	11240					1,47	1,03	2,94		5,55		0,37	0,37							
Всего профиля			42						1,47	1,03	2,94		5,55		0,37	0,37		11,73					

Инв. № подл. | Подп. и дата | Взам. инв. №

Привязан

Инв. №

Гл. инж.	Овчаров		
Гл. инж. пр.	Думан		
Нач. отд.	Меленевский		
Н. контр.	Андриевская		
Гл. констр.	Андриевская		
Рук. гр.	Барткевич		
Инженер	Шарапова		

ТП 903-1-183 КМ

Котельная с тремя водогрейными котлами КВ-ГМ-50

Стадия	Лист	Листов
Р	2	

Техническая спецификация металла (начало)

Госстрой Латв ССР ЛАТГИПРОПРОМ г. Рига

Пров. Барткевич

Копир Бролиша

Формат 22 г

17077-09 47

Вид профиля ГОСТ, ТУ	Марка металла ГОСТ	Обозначение и размер профиля	№ п/п	Код: Марки профиля	Код: Вида профиля	Код: Размера профиля	Количество	Длина	Масса металла по элементам конструкций, т: Площадки лестницы и ограждения (внутр.)	Площадки лестницы и ограждения (наружн.)	Опоры под технологич. трубопроводы	Монорельсовые пути и балки	Рамы под технологическое оборудование	Двери и ворота	Боров	Покрытие		Общая масса т	Масса потребности металла по кварталам, т: I	II	III	IV	В.Ц.
Швеллеры гнутые равнополочные ГОСТ 8278-75*	Вст3кп2 ГОСТ 380-71*	[30х20х2	43											0,03				0,03					
		[60х50х3	44											0,21				0,21					
	Итого		45	11240										0,24				0,24					
	Вст3пс6 ГОСТ 380-71*	[60х32х3	46									0,18						0,18					
	Итого		47	12300								0,18						0,18					
Всего профиля			48		73007							0,18		0,24				0,42					
Уголки гнутые неравнополочные ГОСТ 13842-74	Вст3кп2 ГОСТ 380-71*	L 50х36х3	49											0,01				0,01					
		L 110х90х6	50											0,35				0,35					
	Итого		51	11240										0,36				0,36					
Всего профиля			52		75205									0,36				0,36					
Сталь угловая равнополочная ГОСТ 8509-72	Вст3кп2 ГОСТ 380-71*	L 50х5	53										0,03					0,03					
		L 63х5	54						0,12	0,47			0,06					0,65					
		L 63х6	55								0,17		0,17	0,01				0,35					
		L 75х5	56						0,26	0,67	0,13					0,01		1,07					
		L 75х6	57								1,46		0,03		0,13			1,62					
		L 90х6	58								0,79							0,79					
		L 90х8	59						0,16				0,10					0,26					
		L 100х7	60						0,12							0,02		0,14					
		L 125х10	61						0,17	0,21								0,38					
	Итого		62	11240					0,83	1,35	2,55		0,39	0,01	0,13	0,03		5,29					
	Вст3пс6 ГОСТ 380-71*	L 50х5	63									0,07						0,07					
		L 63х5	64									0,04						0,04					
	Итого		65	12300								0,11						0,11					
Всего профиля			66		21113				0,83	1,35	2,55	0,11	0,39	0,01	0,13	0,03		5,40					
Сталь угловая неравнополочная ГОСТ 8510-72	Вст3кп2 ГОСТ 380-71*	L 60х40х4	67						0,05									0,05					
	Итого		68	11240					0,05									0,05					
Всего профиля			69		22260				0,05									0,05					
Сталь листовая холоднокатаная ГОСТ 19904-74	Вст3кп2 ГОСТ 380-71*	δ=1,2	70		72117									0,60				0,60					
		δ=2	71		72117									0,01				0,01					
		δ=3	72		72117									0,03				0,03					
		δ=6	73		71110						0,21	0,03	0,24	0,01				0,49					
		δ=8	74		71110				0,60	0,08	0,03	0,20	0,02		0,03			0,96					
		δ=10	75		71110				0,36		0,36		0,08		0,11			0,91					
		δ=12	76		71110					0,08								0,08					
		δ=14	77		71110				0,04			0,54						0,58					
		δ=16	78		71110					0,14					0,02			0,16					
		δ=20	79		71110				0,18		0,13							0,31					
	Итого		80	11240					1,18	0,30	0,73	0,77	0,34	0,65	0,16			4,13					
Всего профиля			81						1,18	0,30	0,73	0,77	0,34	0,65	0,16			4,13					

Типовой проект 903-1-183 Альбом 2.3

Привязан

Инв. №

ТП 903-1-183 КМ			
Котельная с тремя водогрейными котлами КВ-ГМ-50			
	Стадия	Лист	Листов
	Р	3	
Техническая спецификация металла (продолжение)	Госстрой Латв. ССР ЛАТГИПРОПРОМ 2 Рига		
Гл. инж. Овчаров			
Гл. инж. пр. Думатэ			
Нач. отд. Мережевский			
Н. контр. Андреевская			
Гл. конст. Андреевская			
Рук. гр. Барткевич			
Инженер Шестопалова			
Пров. Барткевич	Копир Бронина	Формат 22Г	

17077-09 . 1.8

Альбом 2.3

Типовой проект 903-1-183

Вид профиля ГОСТ, ТУ	Марка металла ГОСТ	Обозначение и размер профиля	№ п/п	Код: Марки профиля	Код: Вида профиля	Код: Размера профиля	Количество шт.	Длина	Масса металла по элементам конструкции, т: Площадки лестницы и ограждения (внутр.)	Площадки лестницы и ограждения (наруж.)	Опоры под технологич. трубопроводы	Монорельсовые пути и балки	Рамы под технологическое оборудование	Двери и ворота	Боров	Покрытие		Общая масса т	Масса потребности металла по кварталам, т: I	II	III	IV	В.Ц.
Сталь полосовая ГОСТ 103-76	Вст3кп2 ГОСТ 380-71*	-50×5	82						0,08		0,04							0,12					
		-60×8	83						1,28	0,04								1,32					
	Итого		84	11240					1,36	0,04	0,04							1,44					
Всего профиля			85		13110				1,36	0,04	0,04							1,44					
Арматурная сталь ГОСТ 5781-75	Вст3кп2 ГОСТ 380-71*	ф12 А I	86								0,01					0,01		0,02					
	Итого		87	11240							0,01					0,01		0,01					
Всего профиля			88								0,01					0,01		0,02					
Сталь горячекатаная ГОСТ 2590-71	Вст3кп2 ГОСТ 380-71*	ф50	89											0,02				0,02					
	Итого		90	11240										0,02				0,02					
Всего профиля			91		11118									0,02				0,02					
Сталь рифленая ГОСТ 8568-77*	Вст3кп2 ГОСТ 380-71*	δ=5	92						1,36		0,60							1,96					
		δ=6	93						12,45				0,13					12,58					
	Итого		94	11240					13,81		0,60		0,13					14,54					
Всего профиля			95		71315				13,81		0,60		0,13					14,54					
Сталь просечно-вытяжная ГОСТ 8706-78*	Вст3кп2 ГОСТ 380-71*	506	96							0,35								0,35					
		406	97												0,19			0,19					
	Итого			11240						0,35					0,19			0,54					
Всего профиля					71404					0,35					0,19			0,54					
Трубы стальные водогазопроводные ГОСТ 3262-75	Вст3кп2 ГОСТ 380-71*	Труба ф70×3,5	98										0,02					0,02					
		Труба ф20	99											0,01				0,01					
	Итого		100	11240									0,02	0,01				0,03					
Всего профиля			101		94013								0,02	0,01				0,03					
Итого масса металла			102						32,78	10,97	8,52	8,31	6,53	1,29	10,53	0,83		79,76					
Лестницы площадки ограждения			103															9,51					
Переплеты																		8,40					
Всего масса металла			104															97,67					
В том числе	Вст3кп2		105	11240					32,78	10,97	8,52	0,77	6,53	1,29	10,53	0,60		71,99					
	Вст3пс6		106	12300								7,54				0,23		7,77					
Масса поставки элементов по кварталам		I																					
		II																					
		III																					
		IV																					

Инв. № подл. | Подп. и дата | Взам. инв. №

Привязан:

Инв. №

Гл. инж. ин.	Овчаров	
Гл. инж. пр.	Думан	
Нач. отд.	Меленевский	
Н. контр.	Андриевская	
Гл. констр.	Андриевская	
Рук. гр.	Барткевич	
Инж.	Шарапова	

ТП 903-1-183 КМ

Котельная с тремя водогрейными котлами КВ-ГМ-50

Стадия	Лист	Листов
Р	4	

Техническая спецификация металла (окончание)

Госстрой Латв. ССР ЛАТГИПРОПРОМ г. Рига

Пров. Барткевич

Копир. В. Думан

Формат 22

17077-09 49

Вид профиля и ГОСТ	Марка металла и ГОСТ	Обозначение и размер профиля	№ п.п.	Код: марки металла	Код: вида профиля	Код: размера профиля	Код: количество шт.	Код: длина мм	Масса металлоконструкций, т: лестницы (526243)	площадки (526243)	перила (526243)	переплеты (526221)	переплеты для t°=-40° (526221)	накладные	перила и лестницы закрытой установки с дымососов	Общая масса металла, т
Швеллеры гнутые равнополочные ГОСТ 8278-75	Вст3кп2 ГОСТ 380-71*	[130×50×4	1						1,25							1,25
		[160×50×4	2							0,69						0,69
		[15×92×1	3									0,40	0,55*			0,49
	Итого		4	11240					1,25	0,69		0,49	0,55*			2,43
Всего профиля			5		73007				1,25	0,69		0,49	0,55*			2,43
Сталь угловая равнополочная ГОСТ 8509-72*	Вст3кп2 ГОСТ 380-71*	L 25×3	6								0,49				0,01*	0,49
		L 75×6	7						0,17	0,12						0,29
		L 80×5	8						0,47						0,07*	0,47
		L 40×3							0,01							0,01
	Итого		9	11240					0,65	0,12	0,49				0,08*	1,26
Всего профиля			10		21113				0,65	0,12	0,49				0,08*	1,26
Сталь круглая ГОСТ 2590-71	Вст3кп2 ГОСТ 380-71*	⌀ф 18	11						0,11						0,02*	0,11
	Итого		12	11240					0,11						0,02*	0,11
Всего профиля			13		11118				0,11						0,02*	0,11
Полосовая сталь ГОСТ 3009-74	Вст3кп2 ГОСТ 380-71*	-30×2,5	14						0,06	0,04						0,10
		-50×2,5	15						0,01	0,03						0,04
		-60×2,5	16						0,05							0,05
	Итого		17	11240					0,12	0,07						0,19
Всего профиля			18						0,12	0,07						0,19
Полосовая сталь ГОСТ 103-76	Вст3кп2 ГОСТ 380-71*	-40×4	19								0,20				0,03*	0,20
		-60×6	20						0,03							0,03
		-60×4	21							0,05						0,05
		100×6	22						0,01							0,01
		100×4	23						0,09	0,05						0,14
		-289×2	24						0,18							0,18
		-260×6									0,02					0,02
	Итого		25	11240					0,31	0,10	0,22					0,63
Всего профиля			26		13110				0,31	0,10	0,22					0,63
Полосовая сталь ГОСТ 503-71*	Вст3кп2 ГОСТ 380-71*	-12×1,95	27						0,02	0,01						0,03
	Итого		28	11240					0,02	0,01						0,03
Всего профиля			29						0,02	0,01						0,03
Гнутый профиль ТУ-У-2-130-70	Вст3кп2 ГОСТ 380-71	С 90×30×25×3	30								1,33				0,04*	1,33
	Итого		31	11240							1,33				0,04*	1,33
Всего профиля	Итого		32								1,33				0,04*	1,33
ТУ-У-3-285-	Вст3кп2 ГОСТ 380-71*	□60×30×2	33									3,36	3,36*			3,36
	Итого		34	11240								3,36	3,36*			3,36
Всего профиля			35									3,36	3,36*			3,36

Вид профиля и ГОСТ	Марка металла и ГОСТ	Обозначение и размер профиля	№ п.п.	Код: марки металла	Код: вида профиля	Код: размера профиля	Код: количество шт.	Код: длина мм	Масса металла по элементам конструкций, т: лестницы (526243)	площадки (526243)	перила (526243)	переплеты (526221)	переплеты для t°=-40° (526221)	накладные	перила и лестницы закрытой установки с дымососов	Общая масса т
Трубы стальные электросварные ГОСТ 8645-68	Вст3кп2-ГОСТ 380-71*	□40×25×12	36									0,91	1,44*			0,91
		□50×25×2	37									0,89	0,85*			0,89
	Итого		38	11240								1,80	2,29*			1,80
Всего профиля			39		71110							1,80	2,29*			1,80
Швеллеры гнутые неравнополочные ГОСТ 8281-69*	Вст3кп2 ГОСТ 380-71*	[45×24×11×2	40									0,79	0,98*			0,79
		L50×40×12×2,5	41								2,13				0,05*	2,13
	Итого		42	11240							2,13	0,79	0,93*		0,05*	2,92
Всего профиля			43		74002						2,13	0,79	0,93*		0,05*	2,92
Ст. рифленная ГОСТ 8568-77	Вст3кп2 ГОСТ 380-71*	δ=4	44						0,77	1,12						1,89
	Итого		45	11240					0,77	1,12						1,89
Всего профиля			46		71129				0,77	1,12						1,89
Ст. листовая холоднокатанная ГОСТ 19904-74	Вст3кп2 ГОСТ 380-71*	δ=4	47									0,01				0,01
		δ=9	48									0,05	0,05*			0,05
	Итого		49	11240								0,06	0,05*			0,06
Всего профиля			50		71110							0,06	0,05*			0,06
Ст. для оконных и фонарных переплетов ГОСТ 7511-73	Вст3кп2 ГОСТ 380-71*	профиль №8	51									0,17	0,25*			0,17
		профиль №11	52									1,00	1,06*			1,00
	Итого		53	11240								1,17	1,31*			1,17
Всего профиля			54		51217							1,17	1,31*			1,17
Уголки гнутые неравнополочные ГОСТ 19772-74	Вст3кп2 ГОСТ 380-71*	L24×11×2	55									0,13	0,01*			0,13
	Итого		56	11240								0,13	0,01*			0,13
Всего профиля			57		75205							0,13	0,01*			0,13
Всего масса металла			58						3,23	2,11	4,17	7,80	8,50*	0,60	0,21*	17,91

1. В таблице спецификации опущены графы массы поставки и потребности в металле по кварталам.
2. * Объемы металла для закрытой установки дымососов не включены в графу общей массы и учитываются при привязке проекта.

Альбом 2,3

Типовой проект 903-1-183

Привязан

Инв. №

					Т.П. 903-1-183 КМ			
					Котельная с тремя водогрейными котлами КВ-ГМ-50			
Гл. инж. пр.	Думан					Стадия	Лист	Листов
Нач. отд.	Меленевская					Р	5	
Н. контр.	Андриевская							
Гл. констр.	Андриевский				Техническая спецификация металла для специализированных заводов.	Госстрой Латв. ССР ЛАТГИПРОПРОМ г. Рига		
Рук. гр.	Барткевич							
Ст. техн.	Белякова							
Пров.	Барткевич				Копир.			Формат А2

Ведомость металлоконструкций

Наименование конструкций по номенклатуре прейскуранта N 01-09	позиции по прейскуранту N 01-09	N п/п	Код конструкций	Масса конструкций, т: Всего стали, включенной в высоты прочих	по видам профилей стали: Балки и швеллеры	Крупносортная сталь	Среднесортная сталь	Мелкосортная сталь	Толстолистовая сталь	Универсальная сталь	Тонколистовая сталь	Гнутые и гнутосварные	Трубы	Прочие	Всего	Количество шт.	Серия типовых конструкций
1	2	3	4	5	6	7	8	9	10	11	12	13	14	15	16	17	18
Нетиповые конструкции каркасов зданий																	
Площадки рабочие из несущих конструкций (внутренние)		1	526391		16.03	2.22	0.08		15.44						34.10		1.400-10/76. вып. 7.8
Площадки рабочие из несущих конструкций (наружные)		2	526391		9.20	1.75	0.04		0.31						11.41		—„—
Опоры под технологические трубопроводы		3	526395		4.73	2.63	0.04	0.01	1.37						8.86		
Рамы под технологическое оборудование		4	526396		5.82	0.40			0.49				0.02		6.79		
Монорельсовые пути и балки		5	526235		7.47	0.11			0.79			0.19			8.64		1.426-1 в.3
Двери и ворота		6	526215			0.02			0.01		0.66	0.62			1.34		
Боров		7	526354		10.35	0.33			0.16						10.95		
Монорельсовые пути для закрытой установки дымососов		8	526235		14.63	0.22			1.69			0.42			17.12		1.426-1 в.3
Площадки для закрытой установки дымососов		9	526243		16.32	2.23	0.13		15.80						34.80		
Покрытие		10	526153		0.81	0.03		0.01							0.86		
Типовые конструкции каркасов зданий																	
Площадки, лестницы и ограждения		11	526244 526242			1.26		0.11	2.52		0.21	5.40			9.50		1.459-2 в.1.2
Переплеты		12	526221			3.36			0.06			1.41	1.80	1.77	8.40		1.436-4 в.0,1 1.464-12 в.1.2
Переплеты для закрытой установки дымососов		13	526221			3.36			0.05			1.49	2.29	1.91	9.10		„
Лестница, ограждение для закрытой установки дымососов		14	526244														
		15	526242			0.08		0.02	0.03			0.09			0.22		1.459-2 в.1.2
Итого		16			54.41	12.11	0.16	0.01	21.15		0.87	7.62	1.82	1.77			
Контрольная сумма		17			54.93	12.23	0.16	0.01	21.35		0.87	7.69	1.83	1.78	100.85		
Итого для закрытой установки дымососов		18			61.86	11.05	0.21	0.03	19.91		0.66	2.62	2.31	1.91			
Контрольная сумма для закрытой установки дымососов		19			62.41	11.15	0.22	0.03	20.11		0.67	2.72	2.32	1.92	101.55		

Типовой проект 903-1-183 Альбом 2.3

Инв. № подл. | Подп. и дата | Взам. инв. №

Привязан

Инв. №

		ТП 903-1-183	КМ
Гл. инж. ин.	Овчаров	Котельная с тремя водогрейными котлами КВ-ГМ-50	
Гл. инж. пр.	Думан		
Нач. отд.	Меленевский		Стадия: Р; Лист: 6; Листов:
Н. контр.	Андриевская		
Гл. констр.	Андриевская		
Рук. гр.	Барткевич	Ведомость металлоконструкций по видам профилей	Госстрой Латв. ССР ЛАТГИПРОПРОМ г. Рига
Инж.	Шаратова		
Пров.	Барткевич	Копир.	Формат 22

17077-09 51

Типовой проект 903-1-183 Альбом 2.3

МП 19

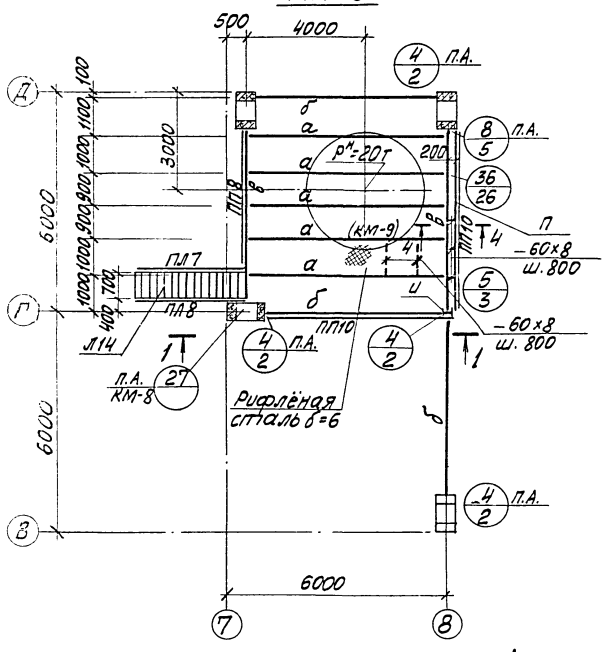

МП 17 (отм. 8.400)

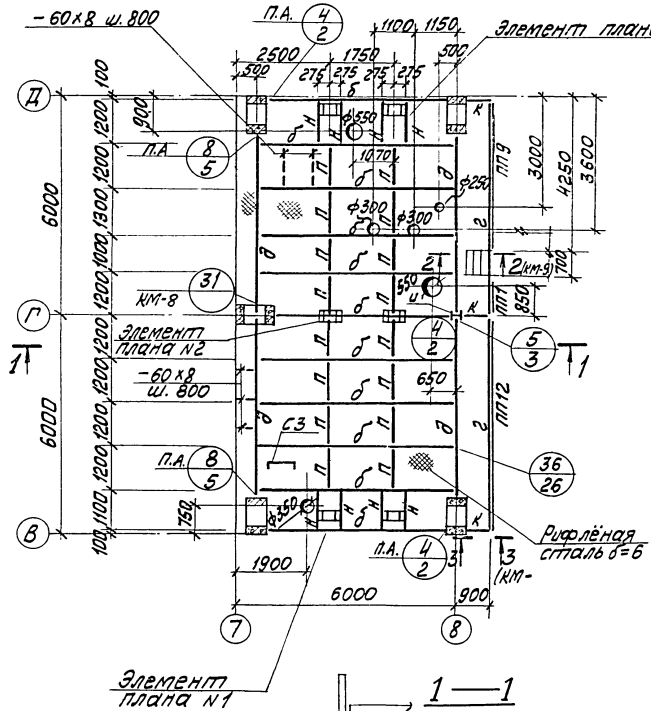

МП 18 (отм. 10.800)

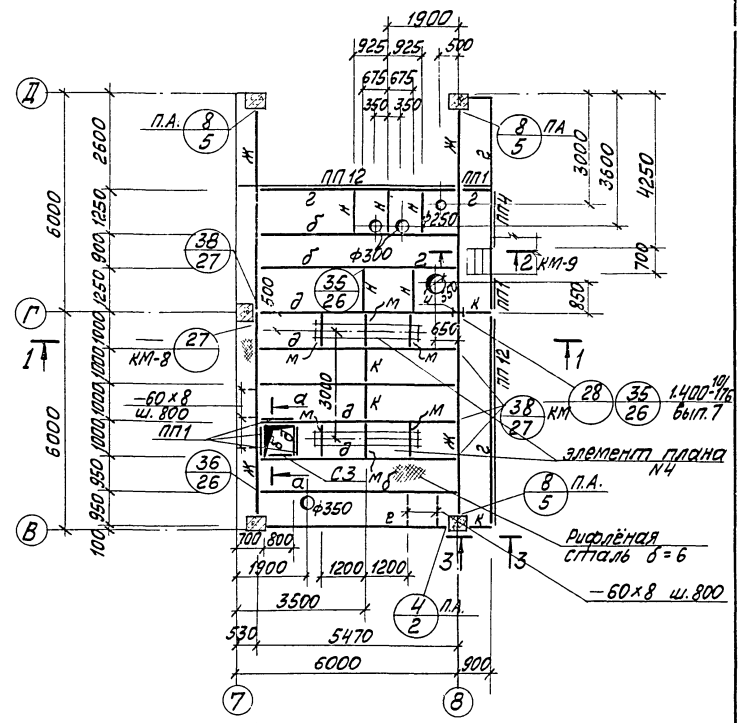

МП 20 (отм. 6.000)

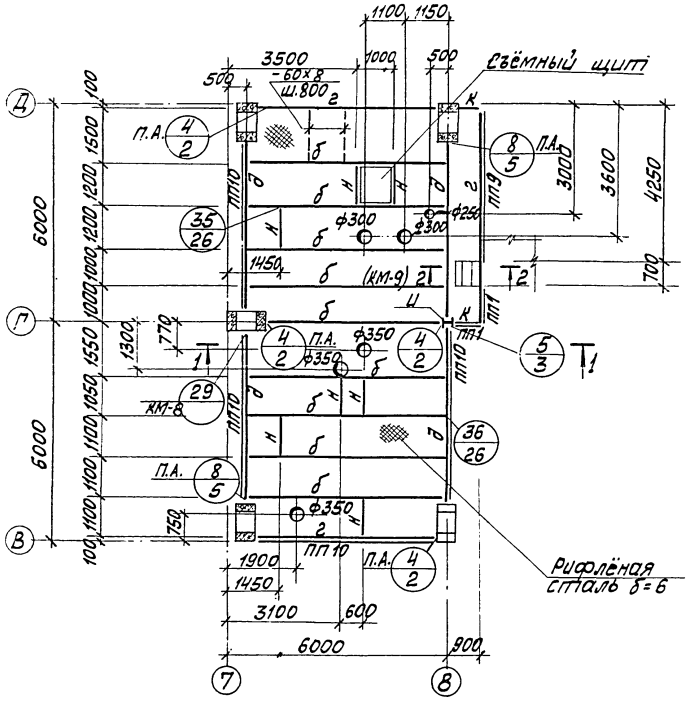

1—1

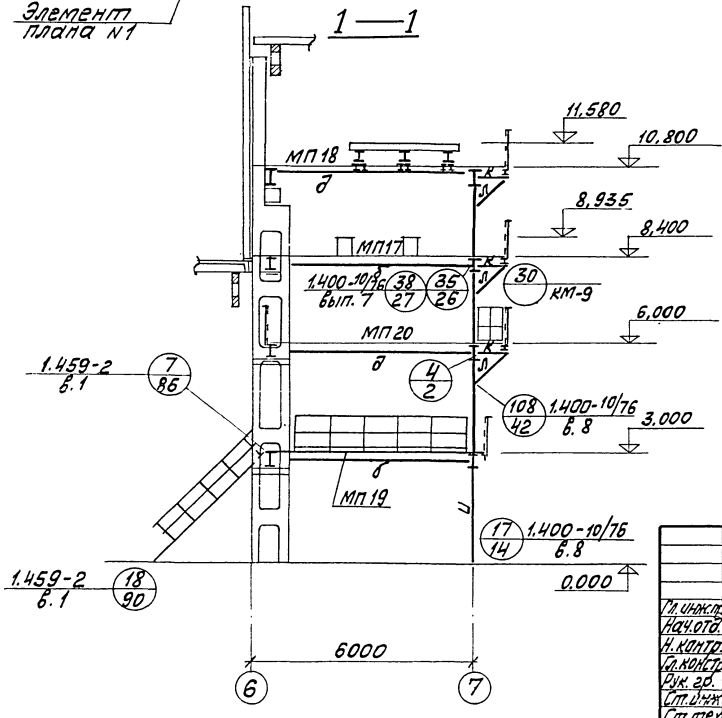

а — а

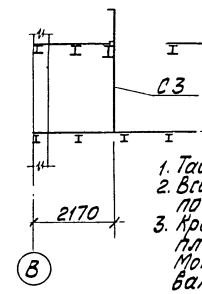

1. Таблица сечений дана на листе КМ-8.
2. Все неоговоренные узлы приняты по серии 1.400-10/76 вып. 7.
3. Кратковременная нагрузка на площадки 400 кг/м². Монтажная нагрузка от оборудования на площ. до 6м² - 1000 кг/м².

Привязан:

Инв. №

			ТП 903-1-183		КМ
			Котельная с тремя водогрейными котлами КВ-ГМ-50		
				Стадия	Лист	Листов
				Р	7	
Гл. инж.	Аўман		Металлические площадки МП17÷МП20	Госстрой Латв. ССР ЛАТГИПРОПРОМ г. Рига	
Нач. ОТО	Меденевский				
Н. контр.	Андриевская				
Гл. констр.	Андриевская				
Рук. гр.	Бартковский				
Ст. инж.	Колчина				
Ст. техн.	Лебедкина				

Пров. Андриевская

Копировал: Маша

Формат А3

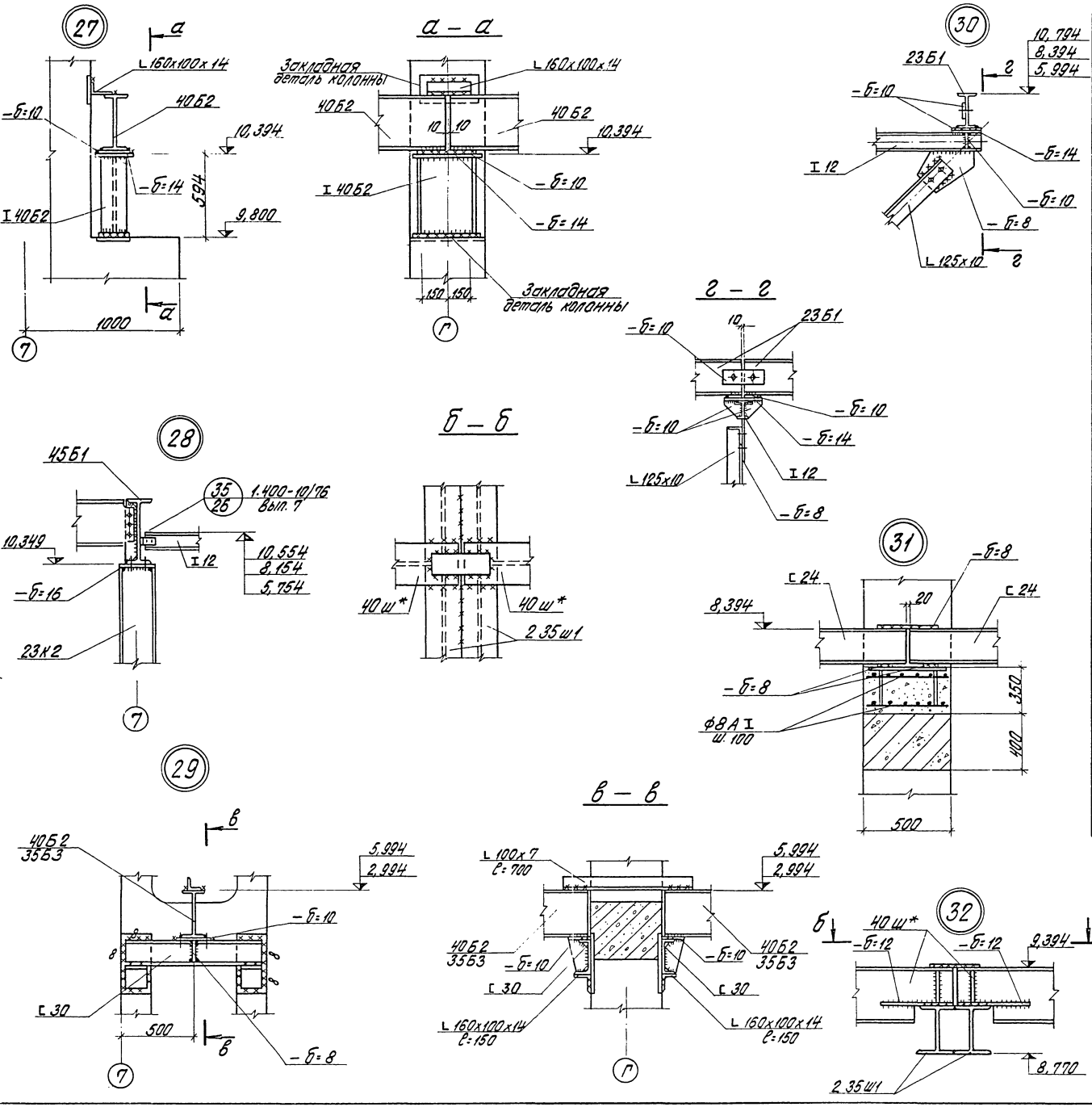

Марка	Сечение: Эскиз	Поз.	Состав	Вторные усилия: M тс·м	N тс	Q тс	Группа констр.	Марка металла	Примечание
а	I		30Б3	9,54		6,22	IV	Вст3кп2-ГОСТ 380-71*	
б	I		26Б2	6,96		5,39			
в	I		40Б2	17,96		12,17			
г	I		23Б1	3,79		2,80			
д	I		35Б3	14,48		13,13 / 7,23			к колонне / к балке
е	I		20Б1	3,01		2,45			
ж	I		45Б1	20,24		13,14			
и	I		23К2		39,00				
к	I		I 12	1,05		2,18			
л	L		L 125х10		5,75				
м	II		2I 16	3,40		6,75	IV		
н	C		C 14	0,57		1,00			
п	L		L 63х5		5,0				
	C		C 24						
ПП1									8 шт. 12,0 кг
ПП2									2 шт. 13,0 кг
ПП4									1 шт. 19,0 кг
ПП8									1 шт. 34,0 кг
ПП9									2 шт. 40,0 кг
ПП10									6 шт. 45,0 кг
ПП12									3 шт. 56,0 кг
Л2									3 шт. 34,0 кг
Л8а									корректир. 100 3 шт. 99,0 кг
Л14									1 шт. 166,0 кг
ПЛ3									3 шт. 12,0 кг
ПЛ4									3 шт. 12,0 кг
ПЛ7									1 шт. 21,0 кг
ПЛ8									1 шт. 21,0 кг
С3									1 шт. 55,0 кг
Д23	Соединительные элементы								7 шт. 0,6 кг
Д24									7 шт. 0,6 кг

Серия 1.459-2 Вып. 2

Серия 1.459-2 Вып. 2

Серия 1.459-2 Вып. 1

Серия 1.459-2 Вып. 1

привязан

Инв. №

Гл. инж. пр.	Думан		
Нач. отд.	Мелневский		
Н. контр.	Андриевская		
Гл. констр.	Андриевская		
Рук. гр.	Бортневич		
Ст. инж.	Колчина		
Ст. техн.	Левейка		
Пров.	Андриевская		

ТП 903-1-183 КМ

Котельная с тремя водогрейными котлами КВ-ГМ-50

Узлы „27" ÷ „32".

Стадия	Лист	Листов
Р	8	

Госстрой Латв. ССР ЛАТГИПРОПРОМ г. Рига

Копир. Брашка

Формат 22 г

Инв. № подл. | Подп. и дата | Взам. инв. №

17077-09 53

ЧП 12

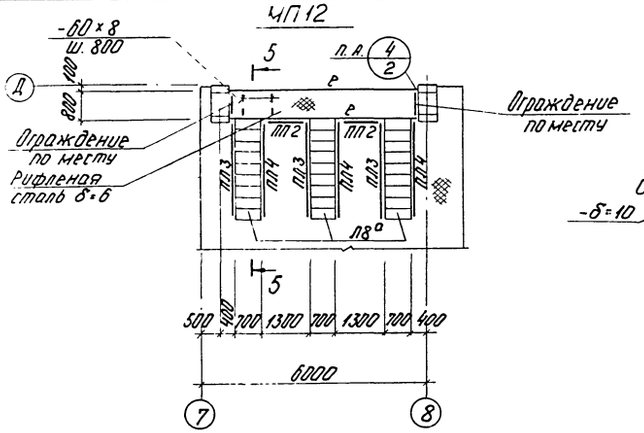

Элемент плана Н°2

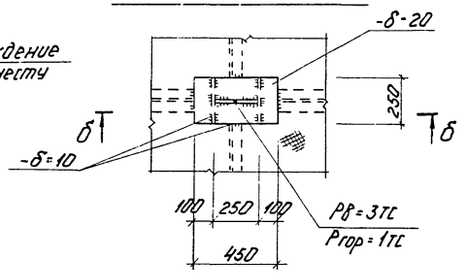

В - В

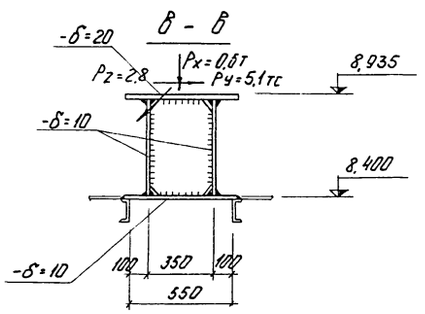

З - З

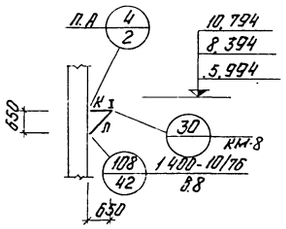

5 - 5

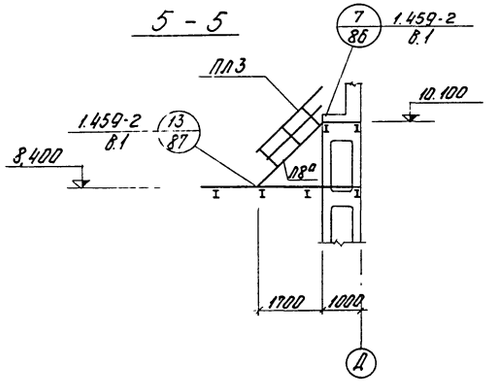

Б - Б

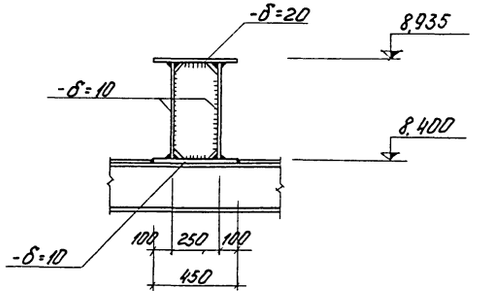

2 - 2

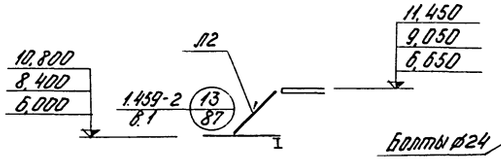

Элемент плана Н°4

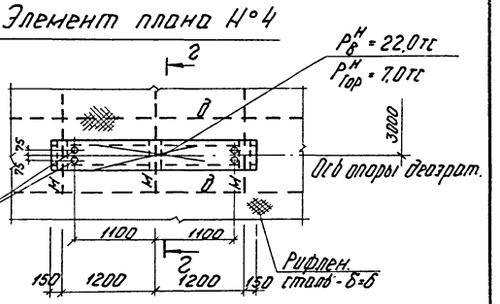

Элемент плана Н°3

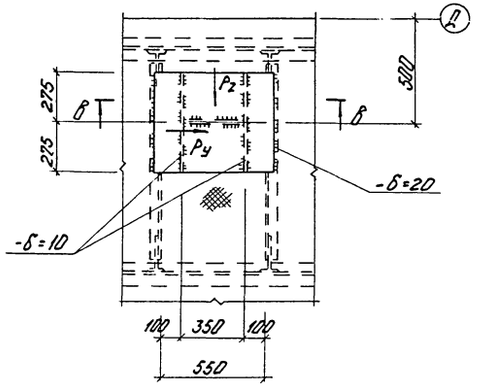

Г - Г

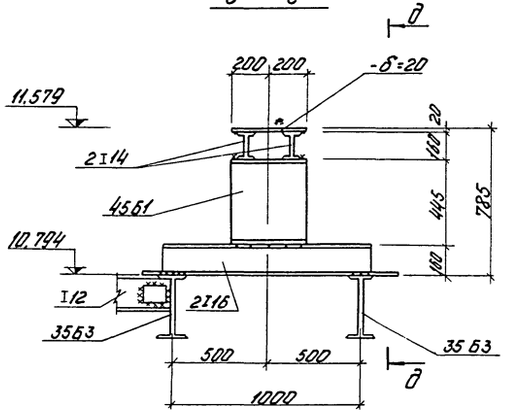

Д - Д

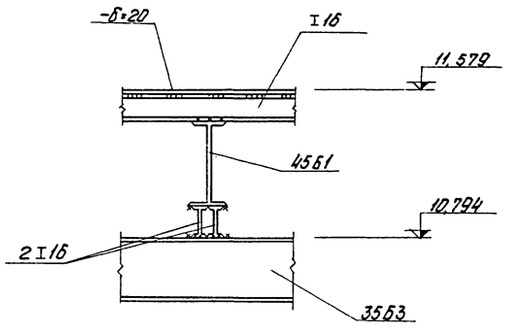

Элемент плана Н°1

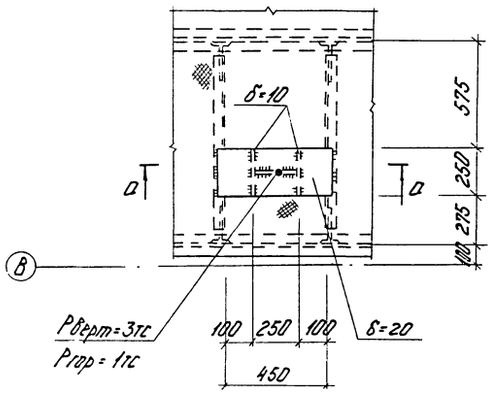

а - а

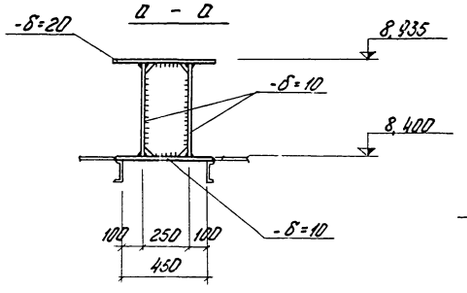

4 - 4

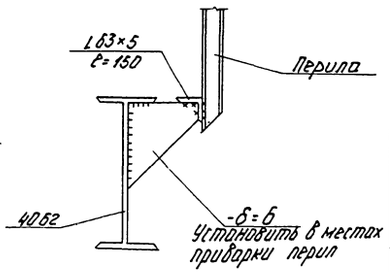

Привязан

Инв. №

			Т.П. 903-1-183		КМ
Гл. инж. пр.	Дупман		Котельная с трема водогрейными котлами КВ-ГМ-30		
Нач. отд.	Мелентьевич				
Н. контр.	Андриевская			Стадия	Лист	Листов
Гл. констр.	Андриевская			Р	9	
Рук. гр.	Бартлевич		Металлическая площадка КП12 Элемент плана Н4-Н4.	Госстрой Латв.ССР ЛАТГИПРОПРОМ г. Рига	
Ст. инж.	Колчина				
Ст. техн.	Перейка				
Пров.	Андриевская		Копир.	Формат 22Г	

Схема расположения опор под трубопроводы

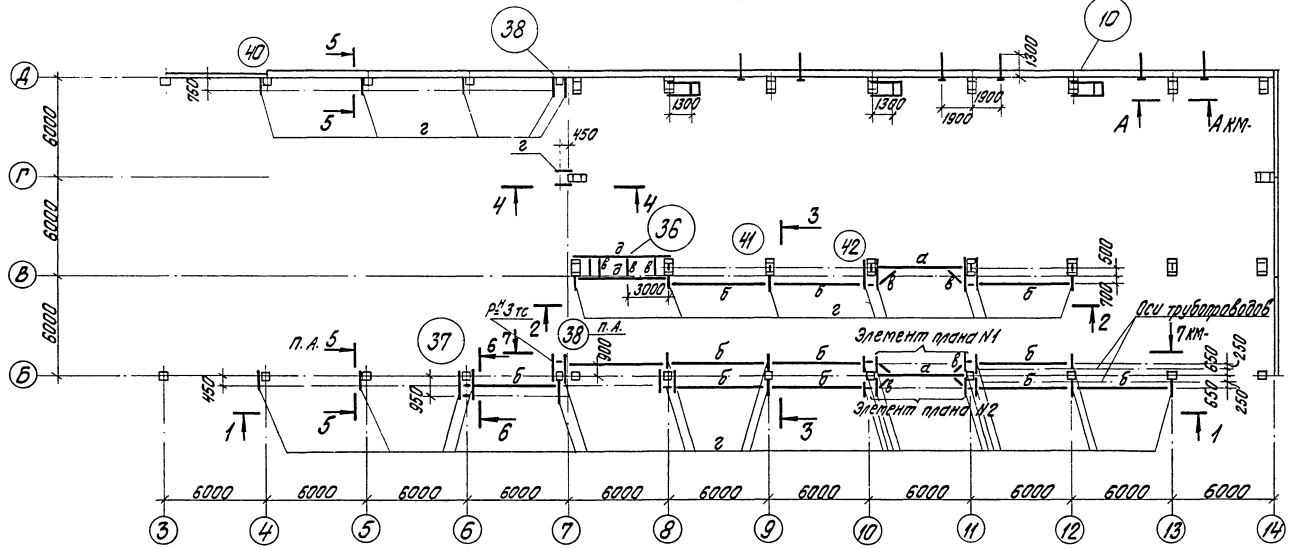

3 — 3

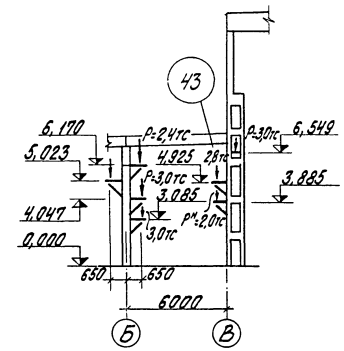

4 — 4

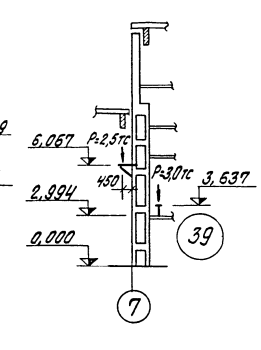

1 — 1

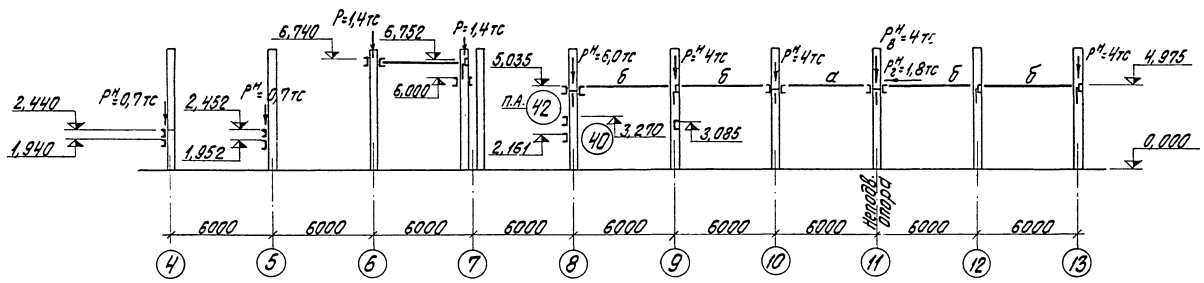

2 — 2

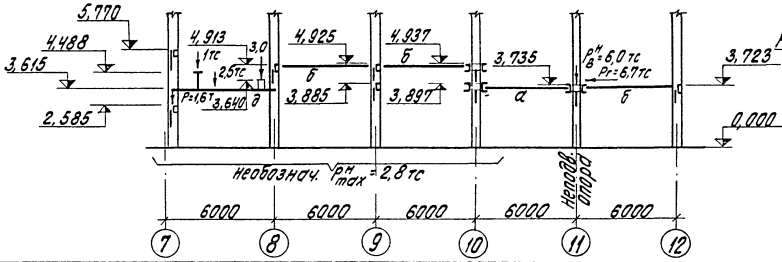

5 — 5

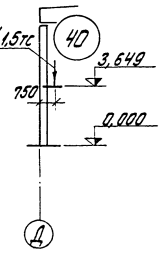

6 — 6

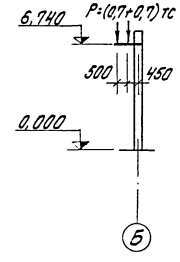

Марка	Сечение: Эскиз	Поз.	Состав	Опорные усилия: M тс.м	N тс	Q тс	Группа констр.	Марка металла	Примечание
а		1	2 L 90×6		7,0		IV	Вст3кп2 ГОСТ 380-71*	
		2	−δ=6 ш. 500						
б		3	2 L 75×6		1,3				
		4	−δ=6 ш. 500						
в			L 90×6		9				
г			C 18	1,5					
д			C 24	4,5					

1. Необозначенные горизонтальные усилия на скользящих опорах принимать 0,3 $P_в$.

привязан

Инв. №

ТП 903-1-183 КМ			
Котельная с тремя водогрейными котлами КВ-ГМ-50			
	Стадия	Лист	Листов
	Р	10	
Гл. инж. пр. Думан			
Нач. отд. Каменевский			
Н. контр. Бортневич			
Гл. констр. Андреевская			
Рук. гр. Бортневич			
Ст. техн. Левецкая			
Схема расположения опор под трубопроводы.	Госстрой Латв. ССР ЛАТГИПРОПРОМ г. Рига		
Пров. Андреевская	Копир. Бралина	Формат 22 г	

Инв. № подл. | Подп. и дата | Взам. инв. №

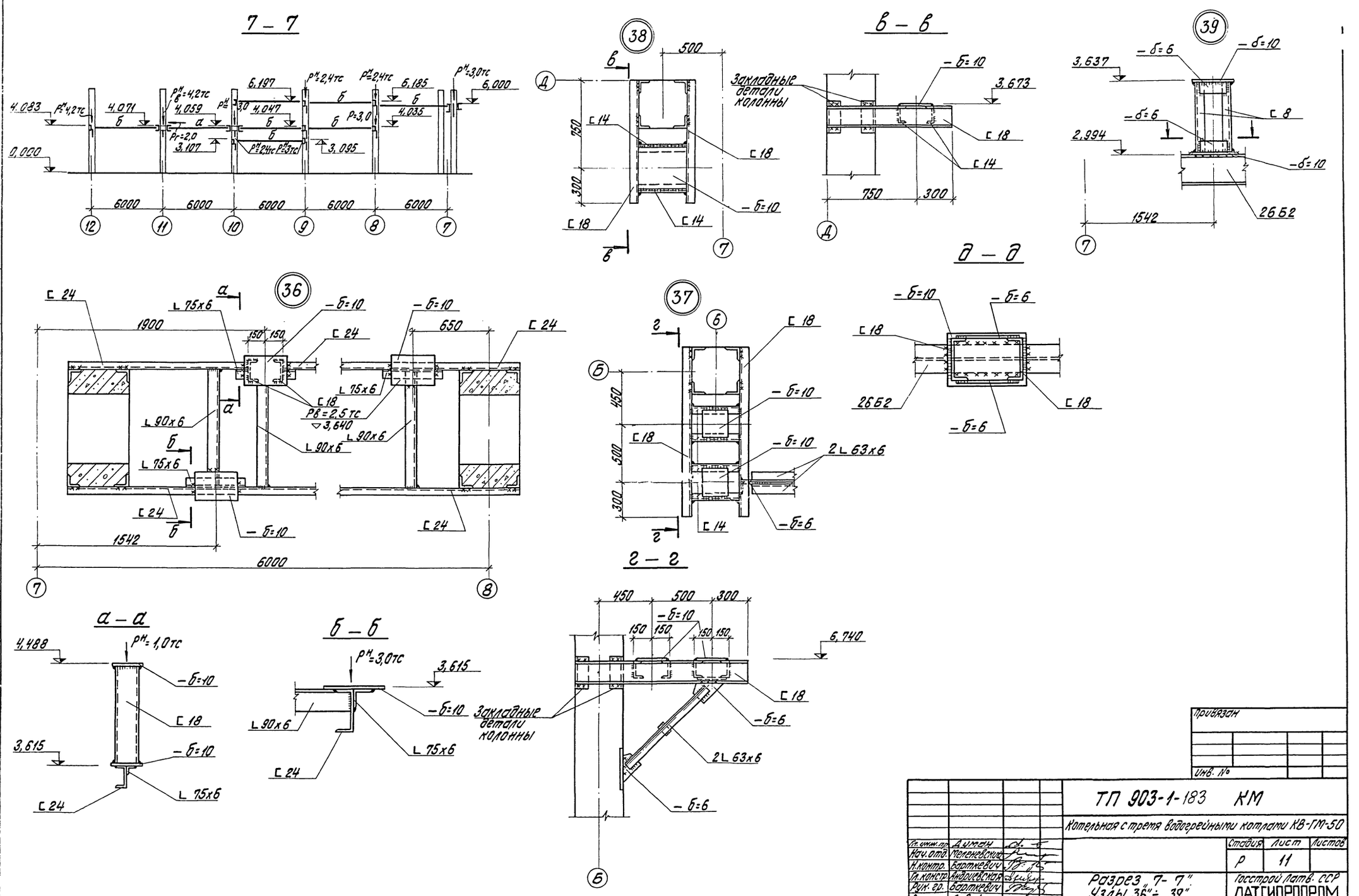
7 – 7
в – в
д – д
г – г
а – а
б – б
38
39
36
37
Закладные детали колонны
Типовой проект 903-1-183 Альбом 2.3
Привязан
Инв. №
ТП 903-1-183 КМ
Котельная с тремя водогрейными котлами КВ-ГМ-50
Стадия Р
Лист 11
Листов
Разрез „7-7". Узлы „36" ÷ „39".
Госстрой Латв. ССР
ЛАТГИПРОПРОМ
г. Рига
Гл. инж. пр. Думан
Нач. отд. Меленевский
Н. контр. Бартневич
Гл. констр. Андоревская
Рук. гр. Бартневич
Ст. техн. Левейка
Пров. Андоревская
Копир. Бролишд
Формат 22г

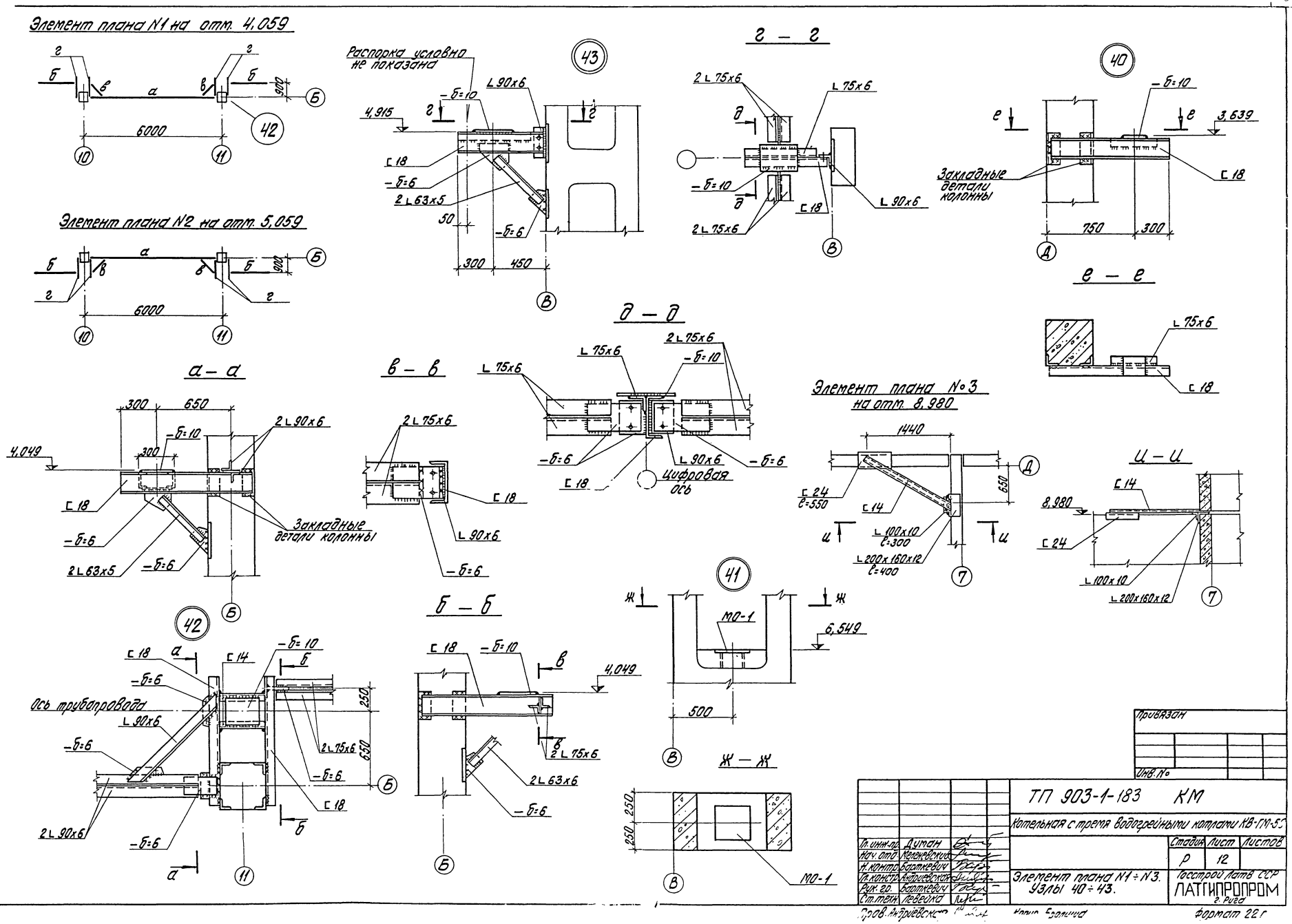
Элемент плана N1 на отм. 4,059
Элемент плана N2 на отм. 5,059
Распорка условно не показана
а – а
в – в
г – г
д – д
е – е
Элемент плана N3 на отм. 8,980
и – и
б – б
ж – ж
Закладные детали колонны
Цифровая ось
Ось трубопровода
МО-1
6000
6,549
4,049
4,915
3,639
8,980
750
300
450
500
250
650
1440
Привязан
Инв. №
ТП 903-1-183 КМ
Котельная с тремя водогрейными котлами КВ-ГМ-50
Стадия
Лист
Листов
Р
12
Элемент плана N1 ÷ N3. Узлы 40 ÷ 43.
Госстрой Латв ССР
ЛАТГИПРОПРОМ
г. Рига
Гл. инж-пр. Думан
Нач. отд. Меленевский
Н. контр. Барткевич
Гл. констр. Андриевская
Рук. гр. Барткевич
Ст. техн. Левейка
Пров. Андриевская
Формат 22 г
Типовой проект 903-1-183 Альбом 2.3
Инв. № подл.
Подп. и дата
Взам. инв. №

Схема расположения подвесных путей в осях А÷Д

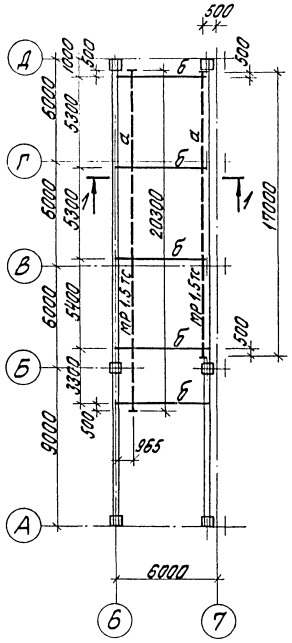

1 – 1

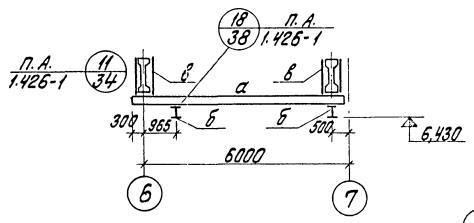

МП – 13

см. прим. п. 2

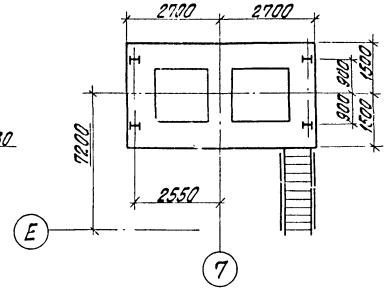

2 – 2

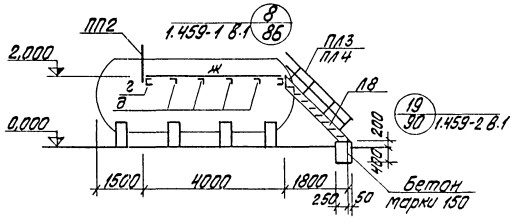

4 – 4

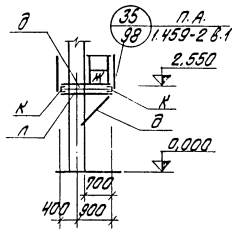

3 – 3

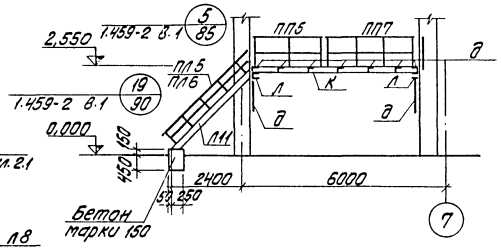

МП 22

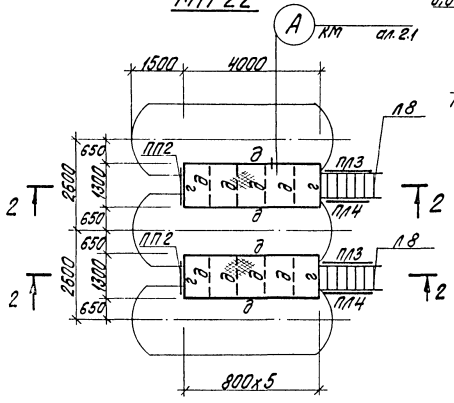

МП 21

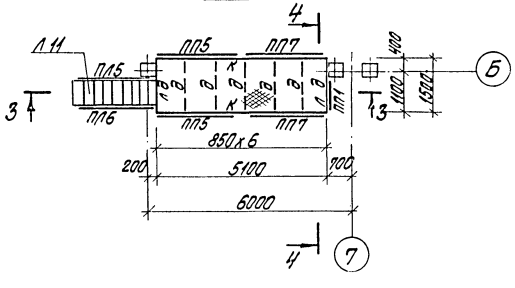

Ведомость элементов

Марка	Сечение: Эскиз	Сечение: Поз.	Сечение: Состав	Опорные усилия: M т.с	Опорные усилия: N т.с	Опорные усилия: Q т.с	Группа констр.	Марка металла	Примечание
а	I		I 24М	Серия 1.426-1 вып. 3			III	В ст.3 пс 6 ГОСТ 380-71*	
б	I		I 27						
в	⊐⊏ 216		Гн2⊏ 60х32х3						
г	⊏		⊏ 10	0,15			IV	В ст.3 КП2 ГОСТ 380-71*	
д	L		L 75х5	По гибкости					
ж	┬─┬		Рифл. δ=5 — 50х5	400 кгс/м²					
к	⊏		⊏ 20	1,1					
л	⊏		⊏ 16	0,35					
Л8	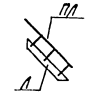		Серия 1.459-2 в.2				VI		2шт. 99кг
Л11									1шт. 132кг
ПЛ3									2шт. 12кг
ПЛ4									2шт. 12кг
ПЛ5									1шт. 16кг
ПЛ6									1шт. 16кг
ПП1			Серия 1.459-2 в.2						1шт. 12кг
ПП2									2шт. 13кг
ПП5									2шт. 21кг
ПП7									2шт. 30кг

1. Для крепления лестниц Л8, Л11 в фундаментах просверлить отверстия и установить болты ф12 мм на эпоксидном клее L=200 мм. Расход бетона на фундаменты – 0,54 м³.
2. Конструкция МП13 дана на листе КМ-18 альбом 2.1
3. Площадка МП20 защищается от воздействия проливов раствора серной кислоты окраской 5-ю слоями эмали ЭП 773 толщ. 130 мкм по шпаклевке ЭП-0100.

Привязан

Инв. №

Гл. инж. пр.	Думан		
Нач. отд.	Маленевский		
Н. контр.	Андриевская		
Гл. констр.	Андриевская		
Рук. гр.	Барткевич		
Инженер	Шарапова		

ТП 903-1-183 КМ

Котельная с тремя водогрейными котлами КВ-ГМ-50

Стадия	Лист	Листов
Р	13	

Схема расположения подвесных путей в осях Б-7. Площадки МП13, МП-21, МП-22.

Госстрой Латв. ССР ЛАТГИПРОПРОМ г. Рига

Пров. Барткевич

Копир. Бролиша

Формат 22г

17077-09 58

Типовой проект 903-1-183 Альбом 2.3

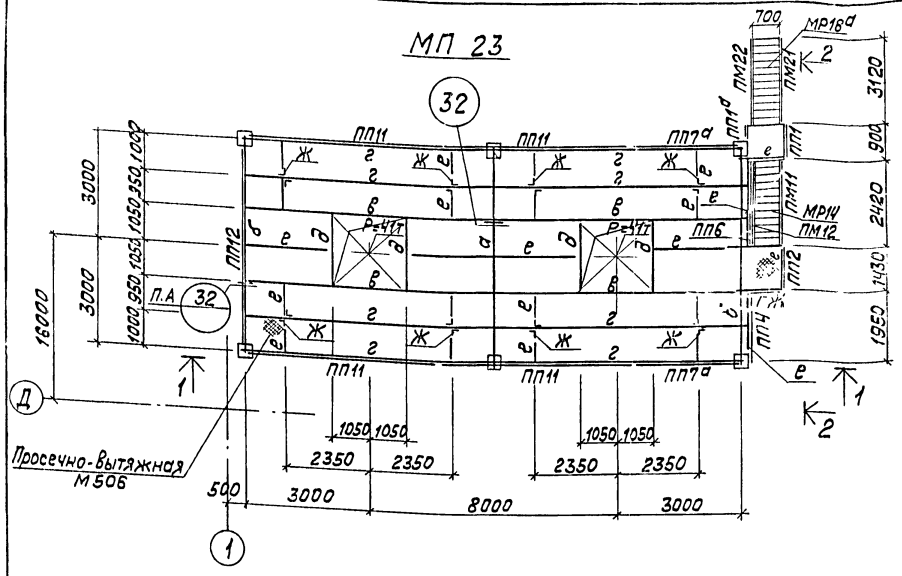

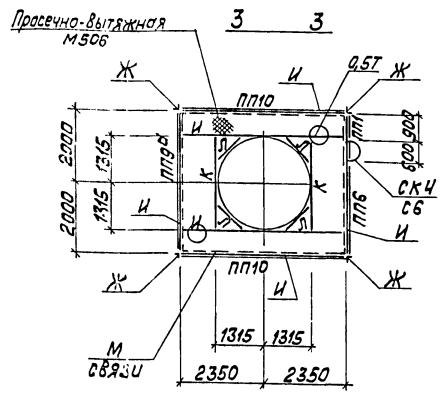

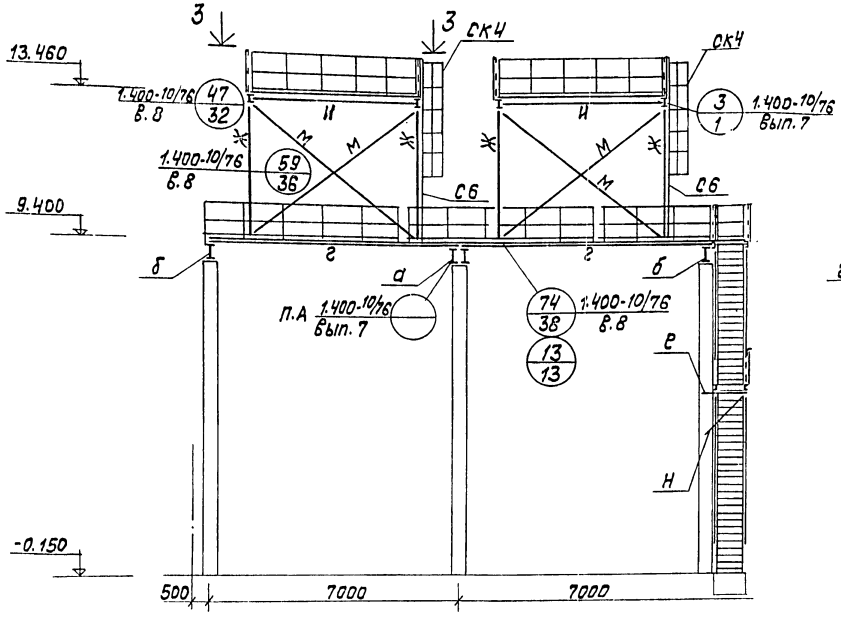

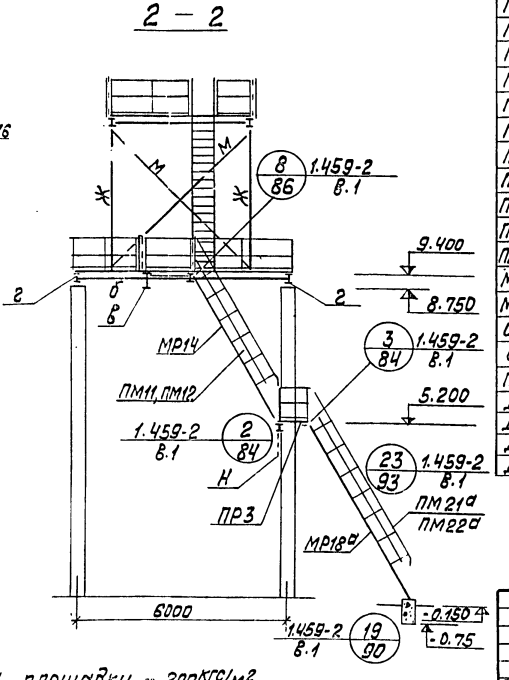

1. Полезная нормативная нагрузка на площадки – 200 кгс/м² (кроме оговоренной).
2. Объем бетона на фундамент под лестницу 0,27 м³ болты в нём ф12 установить по месту на эпоксидном клее в просверленные отверстия.

Марка	Сечение: Эскиз	Поз.	Состав	Опорные усилия: M тс м	N тс	Q тс	Группа констр.	Марка металла	Примечание
а	II 250		2×35Ш1	43,2		28,4	IV	В Ст3 КП2 ГОСТ 380-71*	
б	I		35Ш1	21,6		14,2			
в	I		40Ш1*	36,3		15,6			
г	I		I 27	4,5					
д	I		I 24	6,13					
е	[		[16	0,44		1,0			
ж	1 2	1	L 75×6	r_{min} = 1,5					
		2	-δ=8						
и	I		I 16	0,9					
к	I		I 10	0,34					
л	—		-60×8	по прогибу					
м	1 2 134	1	L 63×5	r_{min} = 2,89 см					
		2	-δ=8						
н	L		L 63×5						
	—		Просечно-вытяжная М506	200	кгс/м²				
ПП1			Серия 1.459-2 Вып. 2				VI		4шт. 12кг
ПП1а									Короче на 300 1шт. 12кг
ПП2									1шт. 13кг
ПП4									1шт. 19кг
ПП6									2шт. 23кг
ПП7а									Короче на 200 2шт. 30кг
ПП9а									Короче на 200 2шт 40кг
ПП10									4шт. 45кг
ПП11									4шт. 50кг
ПП12									1шт. 56кг
ПМ11			Серия 1.459-2 Вып. 1.2						1шт. 22кг
ПМ12									1шт. 22кг
ПМ21а									1шт. 48кг
ПМ22а									1шт. 48кг
МР14									1шт. 157кг
МР18а									1шт. 216кг
СК4			Серия 1.459-2 Вып. 1.2						
С6									2шт. 83кг
ПР3			Серия 1.459-2 Вып. 1						1шт. 48кг
Д7	Соединительные элементы		Серия 1.459-2 Вып. 1						1шт. 16кг
Д14									2шт. 1,2кг
Д23									1шт. 0,6кг
Д24									1шт. 0,6кг

Привязан

Инв. №

Гл.инж.пр.	Думан		
Нач.отд.	Меленевский		
Н.контр.	Андриевская		
Гл.конст.	Андриевская		
Рук.гр.	Барткевич		
Ст.техн.	Левейка		
Пров.	Барткевич		

ТП 903-1-183 КМ

Котельная с тремя водогрейными котлами КВ-ГМ-50

Стадия	Лист	Листов
Р	14	

Площадка МП 23

Госстрой Латв. ССР ЛАТГИПРОПРОМ г. Рига

Копировал: Волкова

Формат 22

Подп. и дата | Взам. инв. № | Отд. тм | Шкеня

17077-09 59

Схема расположения балок покрытия

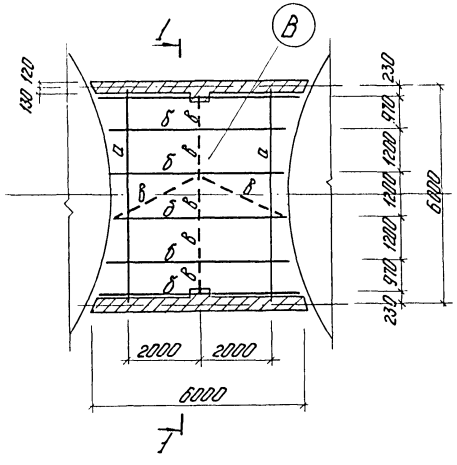

Схема расположения монорельса

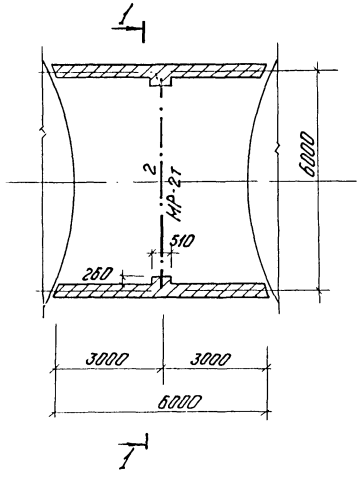

1 - 1

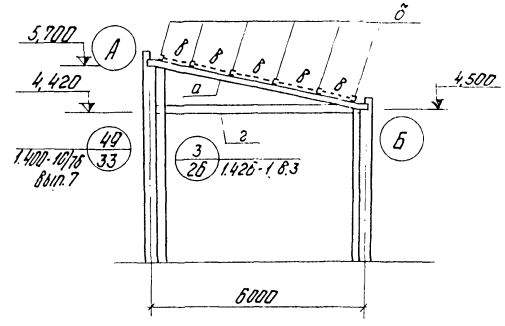

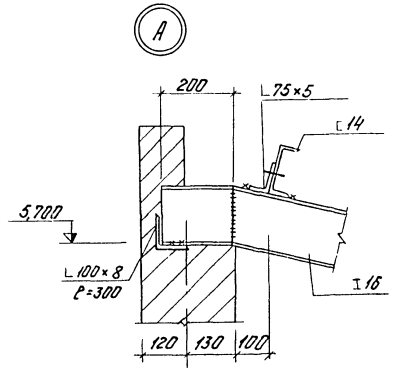

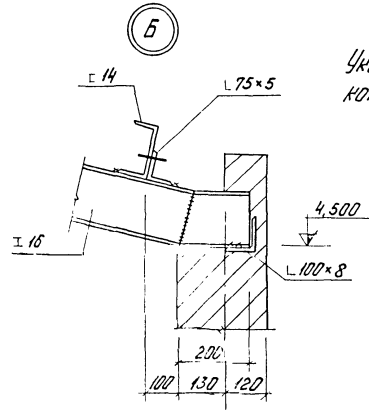

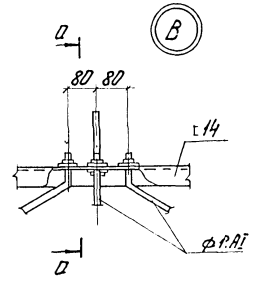

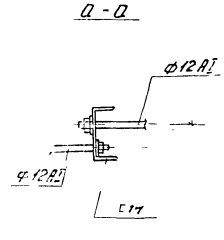

Ведомость элементов									
Марка	Сечение			Опорные усилия			Группа констр.	Марка металла	Примечания
	Эскиз	Поз.	Состав	М т.с.	Н т.с.	Q т.с.			
а	I		I 16	3,2				ВСт3кп2 ГОСТ380-71*	
б	[		[14	по	прогибу		IV		
в	⊕		ф 12 АI						
г	I		I 24М	1.426-1 вып.3 л.2			III	ВСт3пс6 ГОСТ380-71*	

Указания по монтажу и антикоррозийной защите конструкций даны на листе КМ-1 альбом 2.1

Привязан:

Инв.№

Гл.инж.пр.	Думон		
Нач.отд.	Мелекевский		
Н.контр.	Андреевская		
Гл.контр.	Андреевская		
Рук.гр.	Бартневич		
Инжен.	Шарапова		

Т.П. 903-1-183 КМ

Котельная с тремя водогрейными котлами КВ-ГМ-50

Стадия	Лист	Листов
Р	15	

Схемы расположения балок покрытия, монорельса

Госстрой Латв ССР ЛАТГИПРОПРОМ г. Рига

gost.e-ecolog.ru