ТИПОВОЙ ПРОЕКТ
903-1-183
КОТЕЛЬНАЯ С ТРЕМЯ ВОДОГРЕЙНЫМИ КОТЛАМИ КВ-ГМ-50
ТОПЛИВО-ГАЗ И МАЗУТ
АЛЬБОМ 2.2

СОСТАВ ПРОЕКТА

АЛЬБОМ	1.1 ЧАСТЬ 1	Тепломеханическая часть. Компоновка котельной. Установка оборудования неблочного исполнения (вариант для открытой системы теплоснабжения).
АЛЬБОМ	1.1 ЧАСТЬ 2	Тепломеханическая часть. Компоновка котельной. Установка оборудования неблочного исполнения (вариант для закрытой системы теплоснабжения).
АЛЬБОМ	1.1 ЧАСТЬ 3	Тепломеханическая часть. Газовоздухопроводы. Газоснабжение.
АЛЬБОМ	1.2	Тепломеханическая часть. Трубопроводы котельной.
АЛЬБОМ	1.3	Блоки тепломеханического оборудования.
АЛЬБОМ	1.4	Тепломеханическая часть. Трубопроводы котельной. Водоподготовительная установка (вариант для открытой системы теплоснабжения).
АЛЬБОМ	1.5	Блоки тепломеханического оборудования (вариант для открытой системы теплоснабжения).
АЛЬБОМ	1.6	Тепломеханическая часть. Трубопроводы котельной. Водоподготовительная установка (вариант для закрытой системы теплоснабжения).
АЛЬБОМ	1.7	Блоки тепломеханического оборудования (вариант для закрытой системы теплоснабжения).
АЛЬБОМ	2.1	Архитектурно-строительная часть. Общие чертежи.
АЛЬБОМ	2.2	Архитектурно-строительная часть. Конструкции.
АЛЬБОМ	2.3	Архитектурно-строительная часть (вариант для открытой системы теплоснабжения).
АЛЬБОМ	2.4	Архитектурно-строительная часть (вариант закрытой установки дымососов для закрытой системы теплоснабжения).
АЛЬБОМ	2.5	Архитектурно-строительная часть. Металловые изделия.
АЛЬБОМ	2.6	Архитектурно-строительная часть (вариант закрытой установки дымососов для открытой системы теплоснабжения).
АЛЬБОМ	3.1	Электротехническая часть, связь и сигнализация. Чертежи монтажной зоны (вариант для открытой системы теплоснабжения).
АЛЬБОМ	3.2	Электротехническая часть, связь и сигнализация. Чертежи монтажной зоны (вариант для закрытой системы теплоснабжения).
АЛЬБОМ	3.3	Электротехническая часть. Механизмы управляемые со ЩСУ и щитов КИП и А. Схемы принципиальные.
АЛЬБОМ	3.4	Электротехническая часть. Задание заводу-изготовителю на щиты управления крупноблочные и сборки РТЗО (вариант для открытой системы теплоснабжения).
АЛЬБОМ	3.5	Электротехническая часть. Задание заводу-изготовителю на щиты управления крупноблочные и сборки РТЗО (вариант для закрытой системы теплоснабжения).
АЛЬБОМ	4.1	Автоматизация.
АЛЬБОМ	4.2	Автоматизация (вариант для открытой системы теплоснабжения).
АЛЬБОМ	4.3	Автоматизация (вариант для закрытой системы теплоснабжения).
АЛЬБОМ	4.4,5	Задание заводу-изготовителю на щиты автоматики и КИП.
АЛЬБОМ	4.6	Задание заводу-изготовителю на щиты автоматики и КИП (вариант для открытой системы теплоснабжения).
АЛЬБОМ	4.7	Задание заводу-изготовителю на щиты автоматики и КИП (вариант для закрытой системы теплоснабжения).
АЛЬБОМ	4.8	Автоматизация. Проект производства монтажных работ. Спецификации (вариант для открытой системы теплоснабжения).
АЛЬБОМ	4.9	Автоматизация. Проект производства монтажных работ. Спецификации (вариант для закрытой системы теплоснабжения).
АЛЬБОМ	4.10	Автоматизация. Проект производства монтажных работ. Чертежи.
АЛЬБОМ	5.1	Сантехнические устройства. Тепловые сети (вариант для открытой системы теплоснабжения).
АЛЬБОМ	5.2	Сантехнические устройства. Тепловые сети (вариант для закрытой системы теплоснабжения).
АЛЬБОМ	6.1	Металлоконструкции газопроводов и воздухопроводов котла ДЕ-10-14ГМ.
АЛЬБОМ	6.2	Металлоконструкции газопроводов и воздухопроводов котла КВ-ГМ-50.
АЛЬБОМ	6.3	Сочленения исполнительных механизмов с регулирующими органами.
АЛЬБОМ	7.1 КНИГИ 1,2	Сметы. Общая часть.
АЛЬБОМ	7.2 КНИГИ 1,2,3	Сметы (вариант для закрытой системы теплоснабжения).
АЛЬБОМ	7.3 КНИГИ 1,2,3	Сметы (вариант для открытой системы теплоснабжения).
АЛЬБОМ	8.1	Заказные спецификации. Общая часть.
АЛЬБОМ	8.2	Заказные спецификации (вариант для открытой системы теплоснабжения).
АЛЬБОМ	8.3	Заказные спецификации (вариант для закрытой системы теплоснабжения).

ПРИМЕНЕННЫЕ ТИПОВЫЕ ПРОЕКТЫ

Типовой проект 907-2-178

Альбомы ТРН 2530, ТРН 2531, ТРН 5780 Труба дымовая железобетонная H-90м, Do=3,6м (распространяет Теплопроект г. Ленинград).

Утвержден и введен в действие институтом „Латгипропром" Госстроя Латвийской ССР с 1 октября 1980г. Приказ № 207 от 25 августа 1980г.

Разработан проектным институтом
ЛАТГИПРОПРОМ
Госстроя Латвийской ССР

Главный инженер института В. Овчаров
Главный инженер проекта А. Думан

Привязан

Инв. №

17077-08 2

gost.e-ecolog.ru

Ведомость основных комплектов

Обозначение			Наименование	Примеч.
ТП	903-1-183	ГП	Генеральный план	Альбом 2.1, 2.3
ТП	903-1-183	АР	Архитектурно-строительные решения	Альбом 2.1, 2.3, 2.4, 2.5, 2.6
ТП	903-1-183	КЖ	Конструкции железобетонные	Альбом 2.1 ÷ 2.6
ТП	903-1-183	КМ	Конструкции металлические	Альбом 2.2, 2.3, 2.5
ТП	903-1-183	ВК	Внутренние водопровод и канализация	Альбом 5.1 5.2
ТП	903-1-183	ОВ	Отопление и вентиляция	Альбом 5.1 5.2
ТП	903-1-183	НВК	Наружные сети водопровода и канализации	Альбом 5.1 5.2
ТП	903-1-183	ТС	Тепловые сети	Альбом 5.1 5.2
ТП	903-1-183	КИП	Автоматизация	Альбом 4.1 ÷ 4.10
ТП	903-1-183	Э	Электротехническая часть	Альбом 3.1 ÷ 3.5
ТП	903-1-183	ТМ	Тепломеханическая часть	Альбом 1.1 ÷ 1.7

Ведомость чертежей основного комплекта

Формат	Лист	Наименование	Примеч.
	1	Общие данные (начало)	2
	2	Общие данные (продолжение)	3
	3	Общие данные (продолжение)	4
	4	Общие данные (окончание)	5
	5	Схема расположения элементов подземного хозяйства в осях „3÷7", „А÷Д" Спецификация.	6
	6	Схема расположения закладных изделий в подземном хозяйстве и схема перекрытия каналов в осях „3÷7", „А÷Д"	7
	7	Схема расположения элементов подземного хозяйства в осях „7÷10", „А÷Д" Спецификация.	8
	8	Схема расположения элементов подземного хозяйства в осях „10÷14", „А÷Д" Спецификация.	9

Типовой проект разработан в соответствии с действующими нормами и правилами и предусматривает мероприятия обеспечивающие взрывную, взрывопожарную и пожарную безопасность при эксплуатации здания.

Главный инженер проекта (Думан)

Ведомость чертежей основного комплекта

Формат	Лист	Наименование	Примечание
	9	Схема расположения элементов подземного хозяйства в осях „3÷8", „Д-Е".	10
	10	Схема расположения элементов подземного хозяйства в осях „8÷14", „Д-Е".	11
	11	Подземное хозяйство. Разрезы А-А ÷ Е-Е.	12
	12	Подземное хозяйство. Разрезы Ж-Ж÷М-М, а*-а*÷е*-е*	13
	13	Подземное хозяйство. Разрезы 1-1 ÷ 8-8	14
	14	Подземное хозяйство. Разрезы 9-9 ÷ 18-18	15
	15	Подземное хозяйство. Элемент плана №1. Разрезы 1-1÷5-5	16
	16	Подземное хозяйство. Элемент плана №1. Разрезы 6-6÷9-9.	17
	17	Подземное хозяйство. Элемент плана №1. Узлы 1÷11.	18
	18	Подземное хозяйство. Элемент плана №2. Разрезы 1-1÷4-4.	19
	19	Подземное хозяйство. Элемент плана №2. Разрезы 5-5÷9-9	20
	20	Подземное хозяйство. Элементы плана №3,4. Разрезы 19-19, 20-20.	21
	21	Подземное хозяйство. Элементы плана №5÷7. КНм9. Опалубка и армирование	22
	22	Подземное хозяйство. Узлы 12÷17. Разрез 21-21.	23
	23	ФОм1. Опалубка и армирование.	24
	24	ФОм2, КНм8. Опалубка и армирование.	25
	25	ФОм3÷ФОм7. Опалубка и армирование	26
	26	ФОм8÷ФОм11. Опалубка и армирование	27
	27	ФОм12÷ФОм19 Опалубка и армирование	28
	28	ПРм1. Опалубка и армирование.	29
	29	ПРм1. Опалубка и армирование.	30
	30	ПРм2, ПРм3, ПРм7. Опалубка и армирование	31
	31	Склад реагентов. Схема расположения подземного хозяйства.	32

Формат	Лист	Наименование	Примечание
	32	Склад реагентов. Разрезы 5-5÷8-8.	33
	33	Склад реагентов. ПЛм1, ПЛм2, ФОм20, ФОм21. Опалубка и армирование	34
	34	Склад реагентов. ПРм4, ПРм5. Опалубка и армирование.	35
	35	Склад реагентов. Схема расположения плит покрытия, деревянные элементы. Выборка стали.	36
	36	Боров. Схема расположения колонн и плит перекрытия.	37
	37	Боров. Схема расположения плит перекрытия. Разрезы 1-1÷3-3. Узлы 1, 2	38
	38	Боров. Ум1÷Ум5. Опалубка и армирование	39
	39	Боров. Ум6÷Ум12. Опалубка и армирование	40
	40	Боров. Ум13÷Ум17. Опалубка и армирование	41
	41	Трасса трубопроводов. Схема расположения колонн, балок, траверс, и фундаментов	42
	42	Трасса трубопроводов. Разрезы 1-1÷7-7	43
	43	Трасса трубопроводов. Элемент плана №1	44
	44	Трасса трубопроводов. Фм1, Фм2. Опалубка и армирование.	45
	45	Трасса трубопроводов. Фм3, Фм4, Фм5. Опалубка и армирование	46
	46	Открытая трансформаторная подстанция. Схема расположения подземного хозяйства.	47
	47	Открытая трансформаторная подстанция. Разрезы 3-3÷6-6. ОПЗ.	48

Привязан

Инв. №

ТП 903-1-183 КЖ

Комплексная с тремя водогрейными котлами КВ-ГМ-50

Гл.инж.пр.	Абезгауз		
Гл.инж.п.	Думан		
Нач.отд.	Волчегорский		
Гл.констр.	Ананьевский		
Гл.инженер	Ананьевский		
Рук.гр.	Ананьевский		
Спец.	Кузнецов		

Стадия	Лист	Листов
Р	1	47

Общие данные (начало)

Госстрой Латв. ССР ЛАТГИПРОПРОМ г. Рига

Ведомость примененных и ссылочных документов

Обозначение	Наименование	Примечание
1.112-5 вып. 0,4	Плиты железобетонные для ленточных фундаментов	
ГОСТ 13579-78	Блоки бетонные для стен подвалов	
1.412-1/77 вып. 1,2	Монолитные железобетонные фундаменты под типовые колонны прямоугольного сечения одноэтажных промышленных зданий	
1.412-2/77 вып. 1,3	Монолитные железобетонные фундаменты под типовые колонны двухветвевого сечения одноэтажных промышленных зданий	
1.410-2 вып. 1	Унифицированные арматурные изделия для монолитных железобетонных конструкций	
3.006-2 вып. I, II-2	Сборные железобетонные каналы и тоннели из лотковых элементов	
3.400-3 вып. 1	Сборные железобетонные подпорные стенки	
3.015-2/77 вып. 1, вып. II-1÷II-4, II-6	Унифицированные эстакады под технологические трубопроводы	
3.015-1/77 вып. 1, II-2, III	Унифицированные отдельно стоящие опоры под технологические трубопроводы	
1.423-3 вып. 0-1, 1	Железобетонные колонны прямоугольного сечения для одноэтажных производственных зданий без мостовых кранов высотой до 9,6 м	
ГОСТ 22701.0-77 22701.1-77 22701.2-77	Плиты железобетонные ребристые предварительно напряженные размерами 6х3 м для покрытий производственных зданий	
1.465-10 вып. 1	Комплексные железобетонные плиты покрытий одноэтажных промышленных зданий	
1.494-24 вып. 1	Стаканы для крепления крышных вентиляторов, дефлекторов и зонтов	
ГОСТ 8478-66	Сетки арматурные для армирования железобетонных конструкций	
ГОСТ 23279-78	Сетки сварные из стержневой арматуры диаметром до 40 мм	
3.900-3 вып. 7 ч. 1	Сборные железобетонные конструкции емкостных сооружений для водоснабжения и канализации	
ГОСТ 3634-79	Люки чугунные для смотровых колодцев	

Обозначение	Наименование	Примечание
3.017-1 вып. 0,1,4	Ограждения площадок и участков предприятий, зданий и сооружений	
1.400-6/76	Унифицированные закладные детали сборных железобетонных конструкций промышленных предприятий	
3.400-6/76	Унифицированные закладные детали сборных железобетонных конструкций инженерных сооружений промышленных предприятий	
1.138-10 вып. 1	Перемычки железобетонные для зданий с кирпичными стенами	
ТП 903-1-183 ал. 2.5	Архитектурно-строительная часть. Нетиповые изделия.	

Сводная спецификация бетонных и железобетонных конструкций. (начало)

Марка	Обозначение	Наименование	К-во	Прим.
		Сборные железобетонные и бетонные конструкции		
ФБ1	ГОСТ 13579-78	Блоки стен подвала ФБС12.4.6-Т	20	0,64 тс
ФБ2	То же	То же ФБС24.6.6-Т	2	1,96 тс
ФБ3	—"—	—"— ФБС9.4.6-Т	6	0,47 тс
ФБ5	—"—	—"— ФБС9.3.6-Т	20	0,35 тс
ФБ6	—"—	—"— ФБС12.6.3-Т	16	0,46 тс
П1	3.006-2 вып. II-2	Плиты каналов П1-8	15	0,04 тс
П2	То же	То же П5-8	2	0,41 тс
П3	—"—	—"— П5д-8	18	0,10 тс
П4	—"—	—"— П7д-3	12	0,15 тс
П5	—"—	—"— П14-3	3	1,24 тс
П6	—"—	—"— П14д-3	3	0,31 тс
КЦ-7-9	3.900-3 вып. 7 ч. 1	Кольцо стеновое КЦ-7-9	2	0,4 тс
КЦ0-1	То же	Кольцо опорное КЦ0-1	2	0,05 тс
		Склад реагентов		
БФ1	ГОСТ 13579-78	Блоки стен подвала ФБС24.3.6-Т	30	0,97 тс
БФ2	То же	То же ФБС9,3,6-Т	10	0,35 тс
БФ3	1.112-5 вып. 4	Фундаментная плита ФЛ6-24	12	1,04 тс
БФ4	То же	То же ФЛ6-12	10	0,515 тс

Сводная спецификация бетонных и железобетонных конструкций. (продолжение)

Марка	Обозначение	Наименование	К-во	Прим.
ПФ2-1	3.400-3 вып. 1	Фунд. плита подпор. стенки ПФ2-1	9	4,8 тс
ПЛ2-2	То же	Лицевая плита подпор. стенки ПЛ2-2	5	1,8 тс
		Плиты покрытия		
		для t°-20°		
П1	ГОСТ 22701-2-77, 1.465-10	ПВ4-2АтVт-6я	2	3,32 тс
П2	ГОСТ 22701-1-77, 1.465-10	ПГ-2АтVт-6я	3	3,32 тс
		для t°-30°		
П1	ГОСТ 22701-2-77, 1.465-10	ПВ4-2АтVт-8я	2	3,32 тс
П2	ГОСТ 22701-1-77, 1.465-10	ПГ-2АтVт-8я	3	3,32 тс
СБ4А-1	1.494-24 вып. 1	Стакан СБ4А-1	2	0,16 тс
		Боров		
К1	3.015-2/77 вып. II-4	Колонна К25-2	15	2,3 тс
К1-1	3.015-2/77 вып. II-4 ТП 903-1-183 КЖИ-К25-2-1 ал. 2.5	То же К25-2-1	1	2,3 тс
К2	3.015-2/77 вып. II-2 ТП 903-1-183 КЖИ-К7-2-1 ал. 2.5	—"— К7-2-1	1	3,2 тс
К3	3.015-2/77 вып. II-2 ТП 903-1-183 КЖИ-К7-7-2 ал. 2.5	—"— К7-7-2	3	2,9 тс
К4	3.015-2/77 вып. II-2 ТП 903-1-183 КЖИ-К7-7-3 ал. 2.5	—"— К7-7-3	2	2,6 тс
К4-1	3.015-2/77 вып. II-2 ТП 903-1-183 КЖИ-К7-7-3А ал. 2.5	—"— К7-7-3А	1	2,6 тс

Привязан

Инв. №

Гл. инж.	Овчаров	
Гл. инж. пр.	Думан	
Нач. отд.	Меленевский	
Н. контр.	Андриевская	
Гл. констр.	Андриевская	
Рук. гр.	Барткевич	
Инж.	Кузнецова	

ТП 903-1-183 КЖ

Котельная с тремя водогрейными котлами КВ-ГМ-50

Стадия	Лист	Листов
Р	2	

Общие данные. (продолжение)

Госстрой Латв. ССР ЛАТГИПРОПРОМ г. Рига

Пров. Барткевич

Копир. Бралиша 17077-08 4 формат 22 г

Типовой проект 903-1- Альбом 2.2

Сводная спецификация бетонных и железобетонных конструкций (продолжение)

Марка	Обозначение	Наименование	К-во	Прим.
П1	3.006-2 вып. II-2	плита перекрытия П7-3	9	0,61 т
П2	То же	То же П7g-3	4	0,15 т
П3	"	" П23-3	6	3,33 т
П4	"	" П23g-3	3	0,82 т
П5	"	" П20g-3	4	0,64 т
П6	"	" П17-3	1	1,94 т
П1*	3.006-2 вып. II-2	плиты покрытия П7-3*	9	0,61 т
П2*	То же	То же П7g-3*	4	0,15 т
П3*	"	" П23-3*	6	3,33 т
П4*	"	" П23g-3*	3	0,82 т
П6*	"	" П17-3*	1	1,94 т
П7*	"	" П17g-3*	4	0,48 т
Пр1*	1.138-10 вып. 1	Перемычка 1ПР4-36.12.22*	9	0,25 т
		Трасса трубопроводов		
К1	3.015-1/77 вып. II-2	Колонна К32-1	4	2,3 т
К2	То же	То же К33-1	3	2,9 т
К3	1.423-3 вып. 1	" К84-630	4	2,8 т
К4	3.015-2/77 вып. II-2	" К9-1	4	3,4 т
К5	То же	" К9-3	1	3,4 т
Б1	3.015-2/77 вып. II-6	Балка Б-1АIV-а	4	4,5 т
В1	3.015-2/77 вып. II-1	Вставка В1-1	2	1,9 т
Т1	3.015-1/77 вып. II-2	Траверса Т7-1	7	0,8 т
Т2	3.015-1/77 вып. II-1	То же Т1-1	11	0,55 т
Т1-1	3.015-1/77 вып. II-2	" Т1-1	5	0,8 т
Т6-1	То же	" Т6-1	2	0,3 т
Т16-1а	"	" Т16-1а	4	0,14 т
		Открытая трансформаторная подстанция		
СТ1	3.017-1 вып. 1	Столб СЗБ 6	8	0,12 т
СТ2	То же	То же СЗБ а	7	0,12 т
СТ3	"	" СЗБ в	6	0,12 т

Марка	Обозначение	Наименование	К-во	Прим.
		Монолитные железобетонные и бетонные конструкции		
ФОм1	КЖ-23	Фундаменты под оборудование ФОм1	3	
ФОм2	КЖ-24	То же ФОм2	2	
ФОм3	КЖ-25	" ФОм3	4	
ФОм4	То же	" ФОм4	1	
ФОм5	"	" ФОм5	2	
ФОм6	"	" ФОм6	1	
ФОм7	"	" ФОм7	1	
ФОм8	КЖ-26	" ФОм8	1	
ФОм9	То же	" ФОм9	3	
ФОм10	"	" ФОм10	3	
ФОм11	"	" ФОм11	5	
ФОм12	КЖ-27	" ФОм12	2	
ФОм13	То же	" ФОм13	2	
ФОм14	"	" ФОм14	3	
ПРм1	КЖ-28, 29	Приямок ПРм1	1	
ПРм2	КЖ-30	То же ПРм2	2	
ПРм3	То же	" ПРм3	1	
КНм1	КЖ-5, -9, -13	Канал КНм1	1	
КНм2	То же	То же КНм2	1	
КНм3	КЖ-5, -14	" КНм3	1	
КНм4	То же	" КНм4	1	
КНм5	КЖ-15 ÷ КЖ-17	" КНм5	1	
КНм6	КЖ-18 ÷ 19, -22	" КНм6	1	
КНм7	КЖ-5 ÷ 8, -20 ÷ 22	" КНм7	1	
КНм8	КЖ-24	" КНм8	2	
КНм9	КЖ-5, -21	" КНм9	1	
КНм10	КЖ-10, -20, -18	" КНм10	1	
КНм11	КЖ-5, -14	" КНм11	1	
		Склад реагентов		
ПЛм1	КЖ-31, -33	подпорная стенка ПЛм1	1	
ПЛм2	То же	То же ПЛм2	1	
ПРм4	КЖ-31, -34	Приямок ПРм4	1	
ПРм5	То же	То же ПРм5	1	

Марка	Обозначение	Наименование	К-во	Прим.
ФОм20	КЖ-33	Фундамент под оборудование ФОм20	8	
ФОм21	То же	То же ФОм21	1	
		Баров		
Ум1	КЖ-38	Монолитные участки Ум1	2	
Ум2	То же	То же Ум2	1	
Ум3	"	" Ум3	1	
Ум4	"	" Ум4	1	
Ум5	"	" Ум5	1	
Ум6	КЖ-39	" Ум6	1	
Ум7	То же	" Ум7	1	
Ум8	"	" Ум8	1	
Ум9*	КЖ-39	Монолитные участки Ум9*	1	
Ум10*	То же	То же Ум10*	1	
Ум11*	"	" Ум11*	1	
Ум12*	"	" Ум12*	1	
Ум13*	КЖ-40	" Ум13*	1	
Ум14*	То же	" Ум14*	1	
Ум15*	"	" Ум15*	1	
Ум16*	"	" Ум16*	1	
Ум17*	"	" Ум17*	1	

Элементы, отмеченные)* выполняются из жаростойкого бетона.

Привязан:

Инв. №

ТП 903-1-183 КЖ

Котельная с тремя водогрейными котлами КВ-ГМ-50

			Стадия	Лист	Листов
Гл. инж.	Овчаров		Р	3	
Гл. инж. пр.	Аумал				
Нач. отд.	Меленевский				
Н. контр.	Андриевский				
Гл. констр.	Андриевский				
Рук. гр.	Барткевич				
Инж.	Кузнецова				

Общие данные. (продолжение)

Госстрой Латв. ССР ЛАТГИПРОПРОМ г. Рига

Гл. инж. пр. Аумал 1977 г.

Пров. Барткевич

Копир. АОмод-17077-ЛВ-5 Формат А2

Типовой проект 903-1-183 Альбом 2.2

Сводная спецификация бетонных, железобетонных и стальных конструкций (окончание).

Марка	Обозначение	Наименование	К-во	Прим.
		Трасса трубопроводов		
Фм1	1.412-1/77 вып. 1 КЖ-44	Фундамент Фм1	2	
Фм2	То же	То же Фм2	3	
Фм3	1.412-1/77 вып. 1 КЖ-45	" Фм3	2	
Фм4	То же	" ФА5-2	4	
Фм5	"	" ФА8-2	1	
ФОм22	КЖ-43	Фундамент под оборудование ФОм22	4	
		Открытая трансформаторная подстанция		
ПРм8	КЖ-46, -47	Приямок ПРм8	3	
		Стальные элементы		
С1	ГОСТ 8478-66	Сетка рулонная 100/100/8/8 2500/400	331	
МН1	ТП 903-1-183 КЖИ-МН1 ал. 2.5	Закладное изделие МН1	1	
МН2	ТП 903-1-183 КЖИ-МН2÷МН5 ал. 2.5	То же МН2	9.9	м
МН3	То же	" МН3	56,6	м
МН4	"	" МН4	5,8	м
МН5	"	" МН5	16	
МН6	ТП 903-1-183 КЖИ-МН6 ал. 2.5	" МН6	1	
МН8	ТП 903-1-183 КЖИ-МН8 ал. 2.5	" МН8	688,8	м
МН8**	То же	" МН8**	39,6	м
МН9	ТП 903-1-183 КЖИ-МН9 ал. 2.5	" МН9	1.8	м
МН16	ТП 903-1-183 КЖИ-МН16 ал. 2.5	" МН16	1	
МИ1-4	3.400-6/76	" МИ1-4	4	
МИ1-21	То же	" МИ1-21	3	
МИ1-24	"	" МИ1-24	4	
МИ1-26	"	" МИ1-26	12	
МИ3-8	"	" МИ3-8	46	
МИ4-46	"	" МИ4-46	90,6	м
М4-19	1.400-6/76	" М4-19	20	
М8-11	То же	" М8-11	96	
Люк „Л"	ГОСТ 3634-	Люк чугунный легкий Люк „Л"	2	0,07 т
Ф1	ТП 903-1-183 КЖИ-Р1, Р1А ал. 2.5	Решетка Р1	6	
Р1А	То же	То же Р1А	2	
	ГОСТ 8568-77*	Сталь рифленая δ=6 мм	370,7	м²
	То же	То же δ=5 мм	6,5	м²
	"	" δ=5 мм**	7.5	м²

Марка	Обозначение	Наименование	К-во	Прим.
	ГОСТ 8509-72	Сталь угловая равнополочная L 50×5	34,2	м
	ГОСТ 103-76	Сталь полосовая -60×8	982,3	м
а	ТУ6-05-1573-72	Трубы винипластовые dy 32	115,6	м
б	То же	То же dy 50	65,2	м
в	"	" dy 80	159,4	м
г	"	" dy 60	38,4	м
	ГОСТ 1839-72*	Трубы асбестоцементные dy 100	157,9	м
		Склад реагентов		
	ГОСТ 8478-66	Сетка рулонная 100/100/8/8 400	7,2	м
	То же	То же 200/200/8/8 1300	7,3	м
МН8	ТП 903-1-183 КЖИ-МН8 ал. 2.5	Закладное изделие МН8	6,0	м
МН14	ТП 903-1-183 КЖИ-МН14 ал. 2.5	То же МН14	1	
	ГОСТ 8568-77*	Сталь рифленая δ=5 мм	0,04	т
	ГОСТ 1839-72*	Трубы асбестоцементные dy-100	7,0	м
		Боров		
С3	ГОСТ 8478-66	Сетка рулонная 100/100/7/7 1300/2	126,0	м
		Трасса трубопроводов		
МН1	3.015-1/77 вып. II-3	Соединительное изделие МН1	5	
МН2	3.015-2/77 вып. II-1	То же МН2	2	
МН18	То же	" МН18	16	
Т3	3.015-1/77 вып. III	Траверса Т2	8	0,07 т
	ГОСТ 19904-74	Сталь толстолистовая δ=10	0,31	т
	ГОСТ 103-76	Сталь полосовая -100×6	0,41	т
		Открытая трансформаторная подстанция		
Р2	ТП 903-1-183 КЖИ-Р2, Р3, Р4, Р2а ал. 2.5	Решетка Р2	3	
Р2а	То же	То же Р2а	3	
Р3	"	" Р3	3	
Р4	"	" Р4	6	
В1	ТП 903-1-183 КЖИ-В1, В2, В3 ал. 2.5	Элементы ограждения В1	14	
В2	То же	То же В2	6	
В3	"	" В3	6	
ОП3	КЖ-47	Опора ОП3	6	
в	ТУ6-05-1573-72	Трубы винипластовые dy 80	22,2	м

1. Настоящий альбом является продолжением альбома 2.1, все общие указания по проекту даны в пояснительной записке и заглавных листах альбома 2.1.
2. При привязке проекта в спецификациях на листах уточняются переменные данные в зависимости от системы теплоснабжения и схемы установки дымососов.
3. Технологическое оборудование устанавливается на уселенный пол до устройства чистого пола и подводки кабелей на подкладках. Заливка чистого пола и крепление оборудования производится после монтажа кабелей. Крепление оборудования производится на фундаментных болтах устанавливаемых в просверленные отверстия на эпоксидном клее. Отверстия сверлятся по месту после получения оборудования в соответствии с СН 471-75.
4. В соответствии с техническим циркуляром ГЭМ № 9-2-120/72. трубы электропроводки должны проходить под низом гнезд для болтов на расстоянии не менее 200 мм от дна гнезда до разбивки отверстий под болты в усиленном полу уточнить направление труб электропроводок по плану.
5. В основании фундаментов под оборудование и каналов. устраивается подготовка из щебня втрамбованного в грунт толщиной 100 мм.
6. Проектом предусматривается вариант строительства на площадках с грунтовыми водами. Уровень грунтовых вод на -1.500 ниже планировочной отметки земли. Каналы и приямки имеющие отметку днища ниже -1.200 выполняются с гидроизоляцией днища и боковых поверхностей в соответствии с деталью на листе КЖ-13.
7. Швы между плитами в перекрытии каналов заделываются цементным раствором М50.

Антикоррозийная защита:

8. Открытые поверхности закладных и монтажных деталей покрыть:
   а) внутри котельной - 2 слоя эмали ПФ-115 по слою грунта ГФ-020;
   б) снаружи - 2 слоя ХС-010 или ФП-03К, 2 слоя эмали ХВ-124 или ХВ-125 (ГОСТ 10144-74) общей толщиной слоя 110 мкм, кроме особо оговоренных, по грунту ГФ-020.
9. Защита каналов от агрессивных стоков дана на листе КЖ-30.

Вариант защиты лакокрасочным покрытием:
Каналы и приямки выполняются из бетона повышенной плотности марки В6 по водонепроницаемости. Внутренние поверхности окрашиваются трещиностойким эластичным покрытием на основе хлорсульфированного полиэтилена марки ХСПЭ. Общая толщина покрытия 150 мкм.

Состав:
Грунт - один слой лака ХСПЭ-Х;
покрытие - 4 слоя эмали ХСПЭ-Х
Перед нанесением покрытия поверхность бетона необходимо зачистить и высушить до воздушно сухого состояния

Привязан

Инв. №

Гл. инж. ин.	Овчаров	
Гл. инж. пр.	Думан	
Нач. отд.	Меленевский	
Н. контр.	Андреевская	
Гл. констр.	Андриевская	
Рук. гр.	Барткевич	
Инж.	Кузнецова	

ТП 903-1-183 КЖ

Котельная с тремя водогрейными котлами КВ-ГМ-50

Стадия	Лист	Листов
Р	4	

Общие данные (окончание)

Госстрой Латв. ССР ЛАТГИПРОПРОМ г. Рига

Пров. Барткевич

Копир. В. Гусев 17077-08 6 Формат 22

Схема расположения элементов подземного хозяйства в осях „3÷7", „А÷Д"

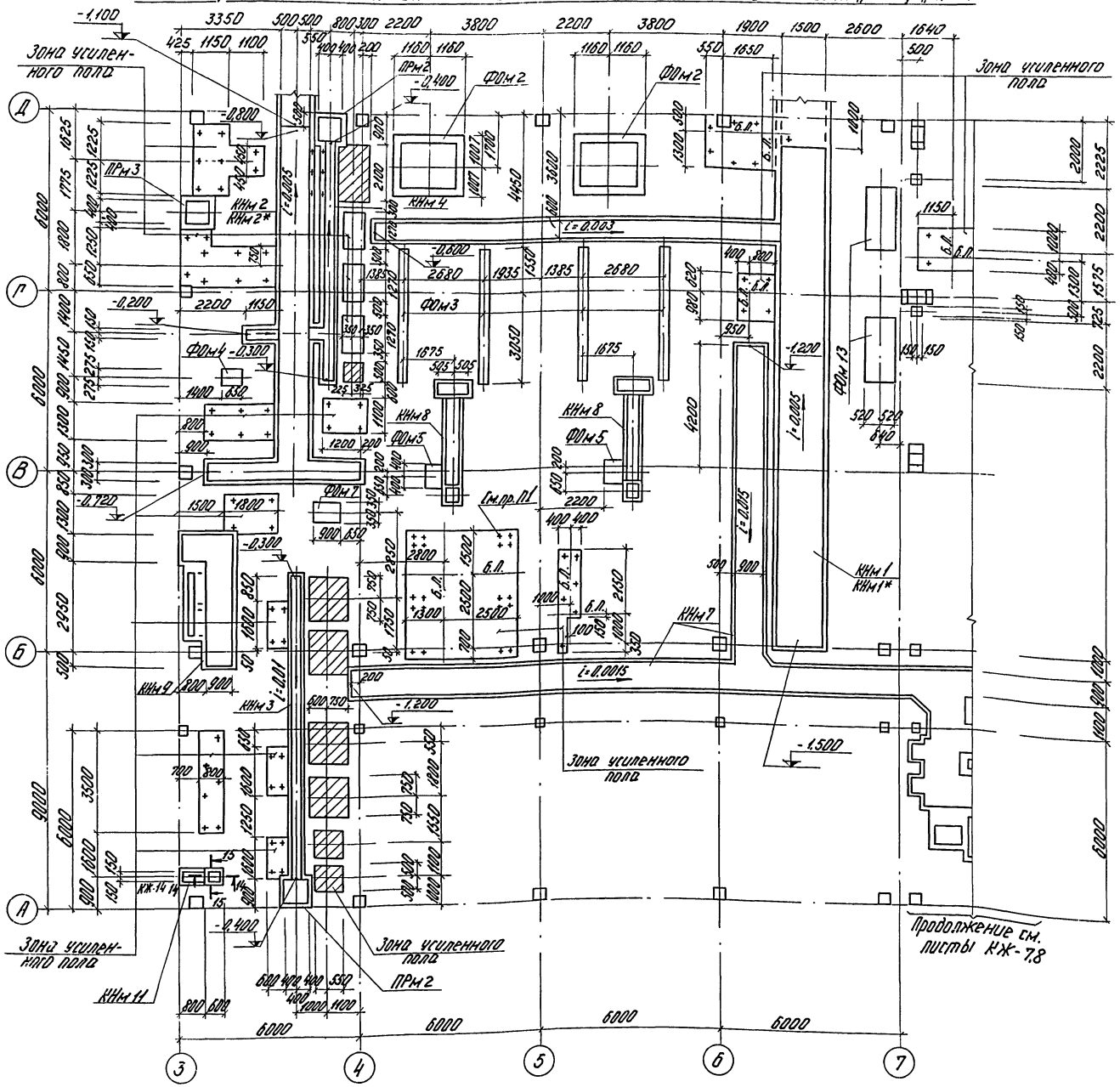

Спецификация элементов подземного хозяйства расположенных на листах КЖ-5 ÷ КЖ-10 (начало)

Марка	Обозначение	Наименование		Кол.	Прим.
ФОм 1	КЖ-23	Фундаменты под оборудование	ФОм 1	3	
ФОм 2	КЖ-24	То же	ФОм 2	2	
ФОм 3	КЖ-25	—"—	ФОм 3	4	
ФОм 4	То же	—"—	ФОм 4	1	
ФОм 5	—"—	—"—	ФОм 5	2	
ФОм 6	—"—	—"—	ФОм 6	1	
ФОм 7	—"—	—"—	ФОм 7	1	
ФОм 8	КЖ-26	—"—	ФОм 8	1	
ФОм 9	То же	—"—	ФОм 9	3	
ФОм 10	—"—	—"—	ФОм 10	3	
ФОм 11	—"—	—"—	ФОм 11	5	
ФОм 12	КЖ-27	—"—	ФОм 12	2	
ФОм 13	То же	—"—	ФОм 13	2	
ФОм 14	—"—	—"—	ФОм 14	3	
ФБ1	ГОСТ 13579-78	Блоки стен подвала	ФБС 12.4.6-Т	20	0,64т
ФБ2	То же	То же	ФБС 24.6.6-Т	2	1,96т
ФБ3	—"—	—"—	ФБС 9.4.6-Т	6	0,47т
ПРм 1	КЖ-28,29	Приямок	ПРм 1	1	
ПРм 2	КЖ-30	То же	ПРм 2	2	
ПРм 3	То же	—"—	ПРм 3	1	
П1	3.006-2 Вып. II-2	Плиты каналов	П1-8	15	0,04т
П2	То же	То же	П5-8	2	0,41т
П3	—"—	—"—	П5д-8	18	0,19т
П4	—"—	—"—	П7д-3	12	0,15т
П5	—"—	—"—	П14-3	3	1,24т
П6	—"—	—"—	П14д-3	3	0,31т

1 Отверстия в полу под болты сверлить после получения оборудования по уточненной разбивке. Болты устанавливаются на эпоксидном клее в соответствии с СН 471-75. Диаметр отверстий на 8мм больше диаметра болта, глубина 10d.

Привязан

Инв. №

			ТП 903-1-183		КЖ
			Котельная с тремя водогрейными котлами КВ-ГМ-50		
Гл. инж. пр.	Лунин			Стадия	Лист	Листов
Нач. отд.	Новоселицкий			Р	5	
Н. конд.	Андреевский					
Гл. констр.	Новоселицкий		Схема расположения элементов подземного хозяйства в осях „3÷7", „А÷Д". Спецификация.	Латпроект Латв. ССР ЛАТГИПРОПРОМ г. Рига	
Рук. гр.	Барановских				
Инж.	Кочегарова				
Пров.	Барановских		Копир.	Формат А2Г	

Схема расположения закладных изделий в подземном хозяйстве и схема перекрытия каналов в осях „3÷7", „А÷Д"

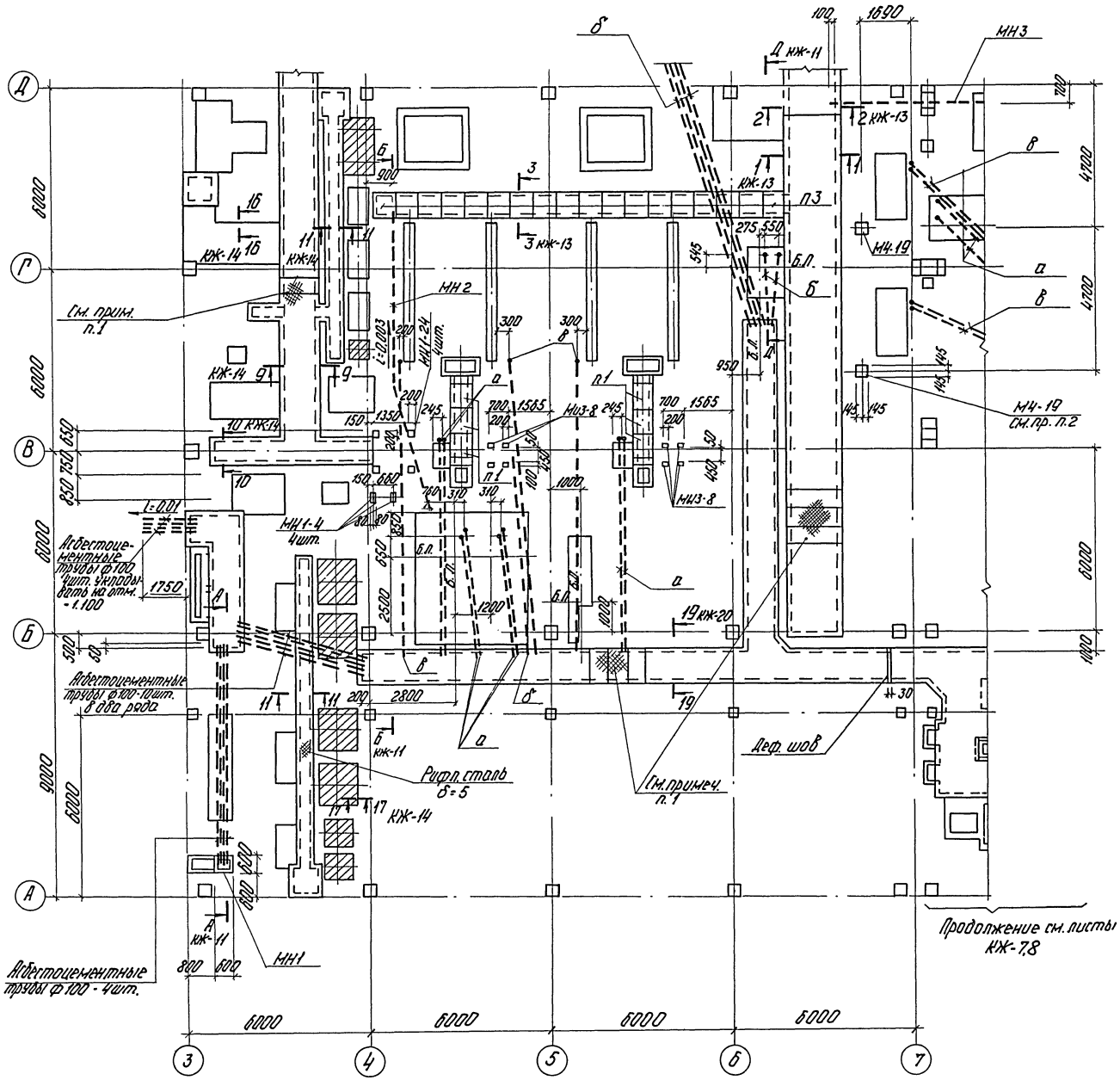

Условные обозначения

- Зона усиленного пола на отм. -0,100
- Зона усиленного пола на отм. 0,000
- б.л. — базисная линия оборудования

Съемный щит для перекрытия каналов (пример решения)

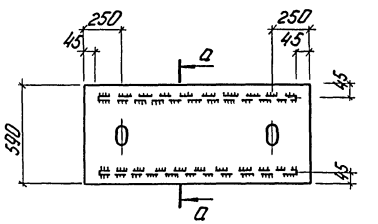

1 Все каналы перекрываются металлическими щитами, пример изготовления щитов дан на листе КЖ-6.
2 Закладные изделия устанавливаются на отметке чистого пола.

Привязан

Инв. №

				Т.П. 903-1-183 КЖ-		
				Котельная с тремя водогрейными котлами КВ-1,14-50		
Гл.инж.пр.	Думан				Стадия	Лист	Листов
Нач.отд.	Мелиневский				Р	6	
Н.контр.	Андреевский						
Гл.констр.	Андреевский			Схема расположения закладных изделий в подземном хозяйстве и схема перекрытия каналов в осях „3÷7" и „А÷Д"	Госстрой Латв.ССР ЛАТГИПРОПРОМ г. Рига	
Рук.гр.	Барткевич					
Инж.	Кузнецова					
Пров.	Барткевич			Копир 451-17077-08 8	Формат А2	

Альбом 2.2

Типовой проект 903-1-183

Схема расположения элементов подземного хозяйства в осях „7÷10" „А÷Д"

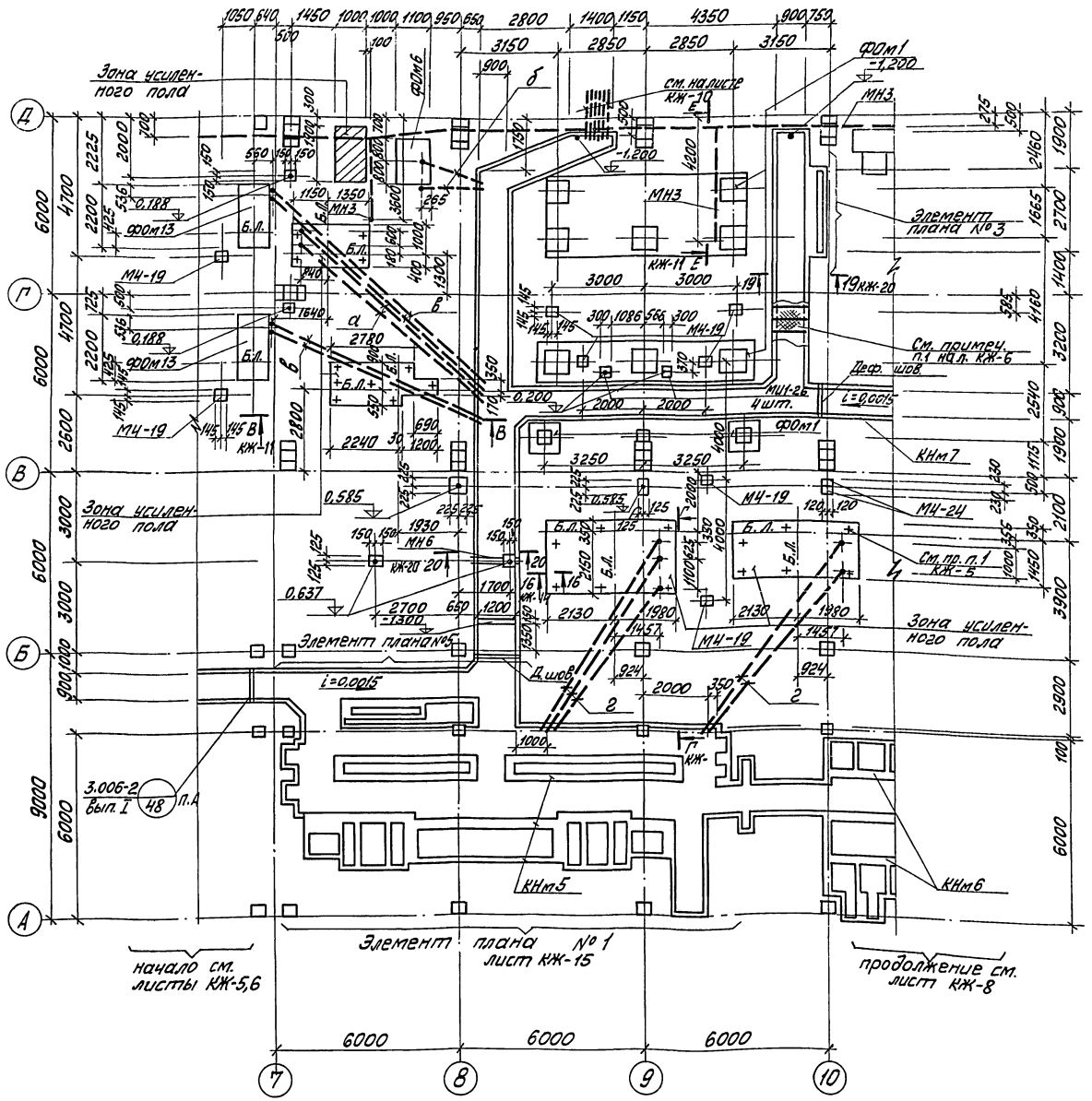

Спецификация элементов к схемам расположенным на листах КЖ-5÷КЖ-10 (продолжение)

Марка	Обозначение	Наименование		К-во	Примечание
КНм1	КЖ-5, 9, 13	Канал	КНм1	1	
КНм2	То же	То же	КНм2	1	
КНм3	КЖ-5, 14	—"—	КНм3	1	
КНм4	То же	—"—	КНм4	1	
КНм5	КЖ-15÷17	—"—	КНм5	1	
КНм6	КЖ-15, 16, 17	—"—	КНм6	1	
КНм7	КЖ-5÷8, -20÷22	—"—	КНм7	1	
КНм8	КЖ-24	—"—	КНм8	2	
КНм9	КЖ-5, -21	—"—	КНм9	1	
КНм10	КЖ-10, -20, -18	—"—	КНм10	1	
КНм11	КЖ-5, -14	—"—	КНм11	1	
С1	ГОСТ 8478-66	Сетка рулонная	тип ТР18 2500/1400	176	
МН1	ТП 903-1-183 КЖИ-МН1 ал. 2.5	Закладное изделие	МН1	1	
МН2	ТП 903-1-183 КЖИ-МН2 ал. 2.5	То же	МН2	9,9	м
МН3	ТП 903-1-183 КЖИ-МН3 ал. 2.5	—"—	МН3	56,6	м
МН5	ТП 903-1-183 КЖИ-МН5 ал. 2.5	—"—	МН5	16	
МН6	ТП 903-1-183 КЖИ-МН6 ал. 2.5	—"—	МН6	1	
МИ1-4	3.400-6/76	—"—	МИ1-4	4	
МИ1-21	То же	—"—	МИ1-21	3	
МИ1-24	—"—	—"—	МИ1-24	4	
МИ1-26	—"—	—"—	МИ1-26	12	
МИ3-8	—"—	—"—	МИ3-8	46	
МИ4-46	—"—	—"—	МИ4-46	54,8	м
МЧ-19	1.400-6/76	—"—	МЧ-19	20	
МВ-11	То же	—"—	МВ-11	24	
	ГОСТ 8568-77	Сталь рифлёная	δ=6мм	165,8	м²
	То же	То же	δ=5мм	7,5	м²
МН8**	ТП 903-1-183 ал. 2.5 КЖИ-МН8	Закладное изделие	МН8**	39,6	м
МН8	То же	То же	МН8	338,9	м

Привязан:

Инв. №

ТП 903-1-183 КЖ

Котельная с тремя водогрейными котлами КВ ГМ-6,5

				Стадия	Лист	Листов
ГИП	Думан			Р	7	
Нач.отд.	Маленевский					
Н.контр.	Андриевская					
Гл.инж.	Андриевский					
Рук.гр.	Барткевич					
Инж.	Кузнецова					

Схема расположения элементов подземного хозяйства в осях „7÷10" „А÷Д" спецификация

Госстрой Латв. ССР ЛАТГИПРОПРОМ г. Рига

17077-08 9 Пров. Барткевич — Копировал: Маша — Формат А2Г

Типовой проект 903-1-183 Альбом 2.2

Схема расположения элементов подземного хозяйства в осях „10÷14", „А÷Д"

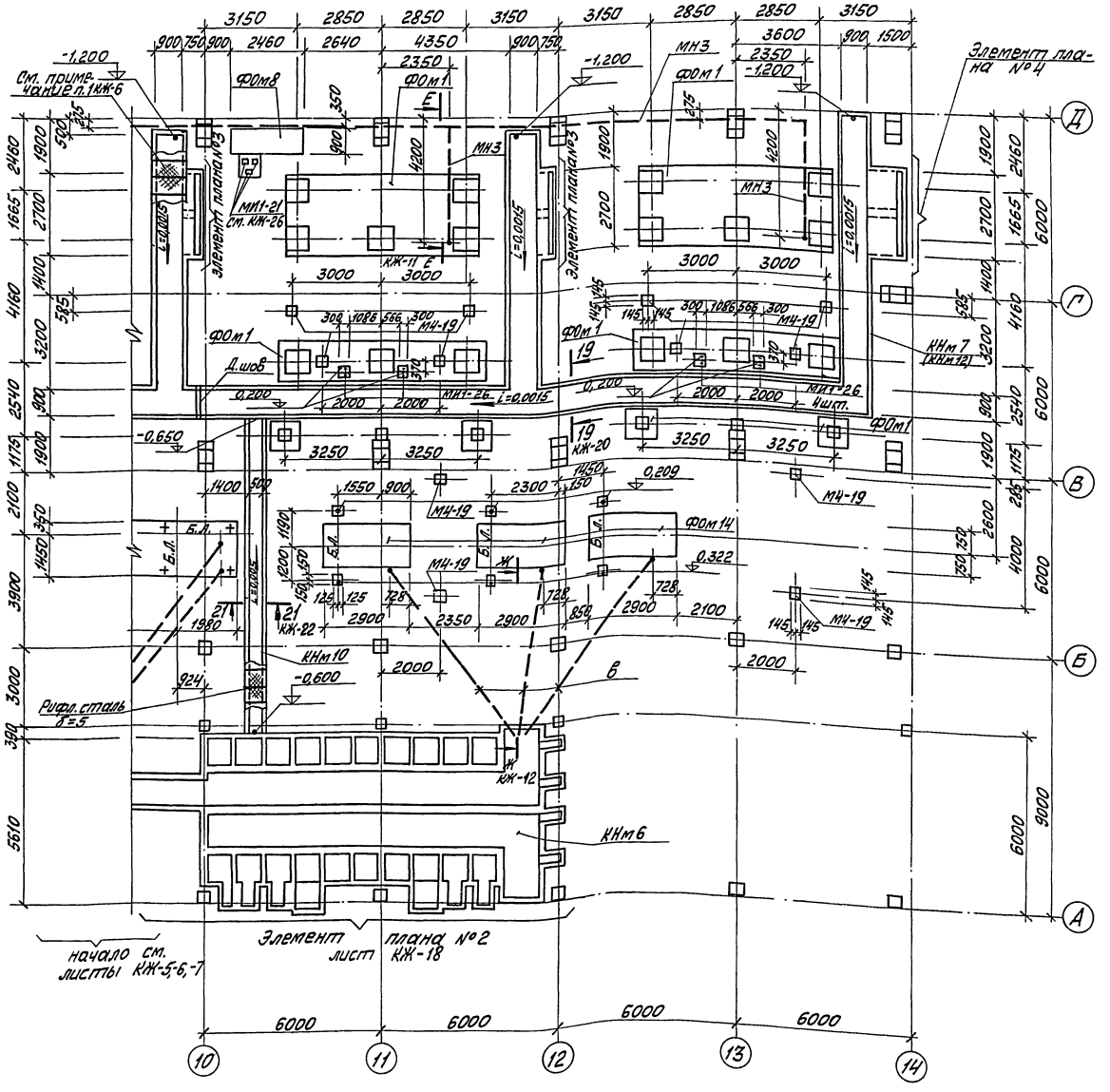

Спецификация элементов к схеме расположенной на листах КЖ-5÷КЖ-10

(окончание)

Марка	Обозначение	Наименование	Кол.	Примечание
	ГОСТ 8509-72	Сталь угловая равнополочная L50×5	10,2	м
	ГОСТ 103-76	Сталь полосовая −60×8	1412,3	м
а	ТУ6-05-1573-72	Трубы винипластовые $d_у$32	115,6	м
б	То же	То же $d_у$50	65,2	м
в	—"—	—"— $d_у$80	138,9	м
г	—"—	—"— $d_у$60	38,4	м
	ГОСТ 1839-72*	Трубы асбестоцементные $d_у$100	97,2	м

Переменные данные для варианта закрытой установки дымососов

С1	ГОСТ 8478-66	Сетка сплошная 2500/1400	206	
	ГОСТ 1839-72*	Трубы асбестоцементные $d_у$-100	171,2	м
МИ4-46	3.400-6/76	Закладное изделие МИ4-46	121,7	м
ПрМ3	КЖ-30	Приямок ПрМ3	2	
КНм1*	КЖ-5,-9,-13	Канал КНм1*	1	
КНм2*	То же	То же КНм2*	1	

1. Марка конструктивных элементов, указанная в скобках, дана для варианта открытой системы теплоснабжения.
2. Спецификация элементов на данных листах дана для варианта закрытой системы теплоснабжения.

Привязан

Инв. №

			ТП 903-1-183	КЖ	
			Котельная с тремя водогрейными котлами КВ-ГМ-50		
ГИП	Думан			Стадия	Лист	Листов
Нач.отд.	Терневский			Р	8	
Н.контр.	Дмитриевская		Схема расположения элементов подземного хозяйства в осях 10÷14; А÷Д. Спецификация.	Госстрой Латв.ССР ЛАТГИПРОПРОМ г. Рига	
Гл.констр.	Дмитриевская				
Рук.гр.	Барткевич				
Гл.инж.	Кузнецов				

Согласовано:
Отд. ТМ Чабдин
Отд. КИПиА Кувшин
Отд. ЭМ Зимнин

Инв.№ подл. | Подп. и дата | Взам.инв.№

170.77-08 10 Пров. Барткевич

Копировал: Иванова Формат 22Г

Схема расположения элементов подземного хозяйства в осях „3÷8", „Д-Е₁"

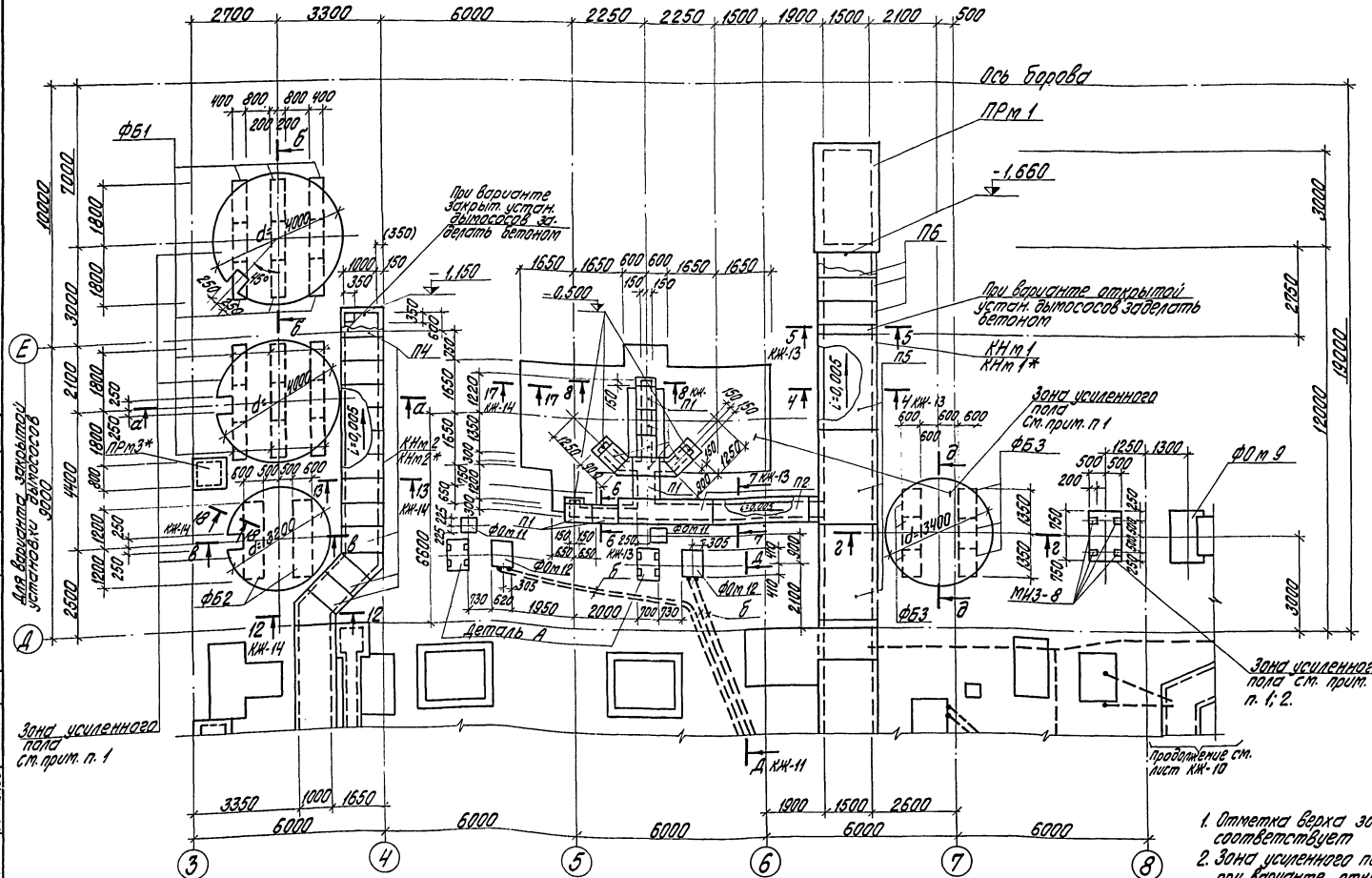

г — г

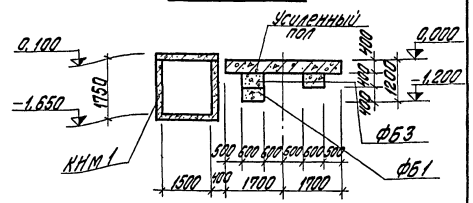

д — д

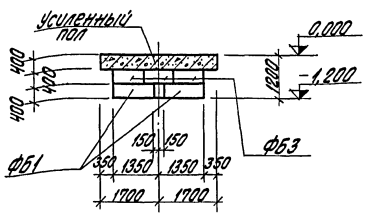

Деталь А

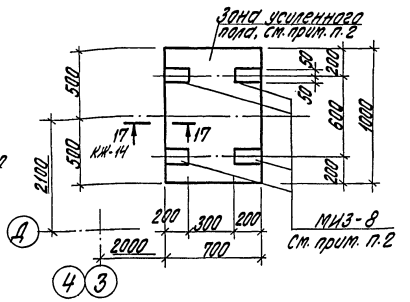

1. Отметка верха зоны усиленного пола на данном листе соответствует 0,000 (для всех вариантов котельной).
2. Зона усиленного пола под закладные изделия устраивается только при варианте открытой установки дымососов.
3. Конструктивные элементы отмеченные знаком * только для варианта закрытой установки дымососов и размеры взятые в скобки.

а — а

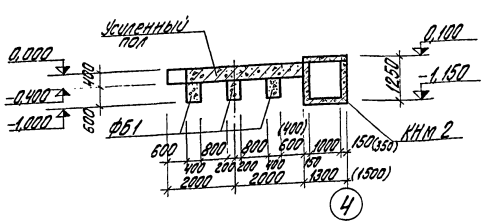

б — б

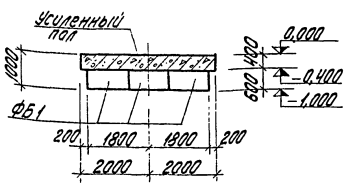

в — в

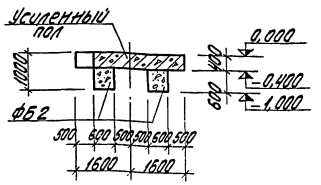

Привязан

Инв. №

Гл. инж. пр.	Думан		
Нач. отд.	Меленевский		
Н. контр.	Андриевская		
Гл. констр.	Андриевская		
Рук. гр.	Бартковичи		
Инж.	Кузнецова		

ТП 903-1-183 КЖ

Котельная с тремя водогрейными котлами КВ-ГМ-50

Стадия	Лист	Листов
Р	9	

Схема расположения элементов подземного хозяйства в осях „3÷8", „Д÷Е₁".

Госстрой Латв. ССР ЛАТГИПРОПРОМ г. Рига

Типовой проект 903-1-183 Альбом 2.2

Отд. 9 Виктор

Схема расположения элементов подземного хозяйства в осях „8÷14", „Д₁ - Е₁"

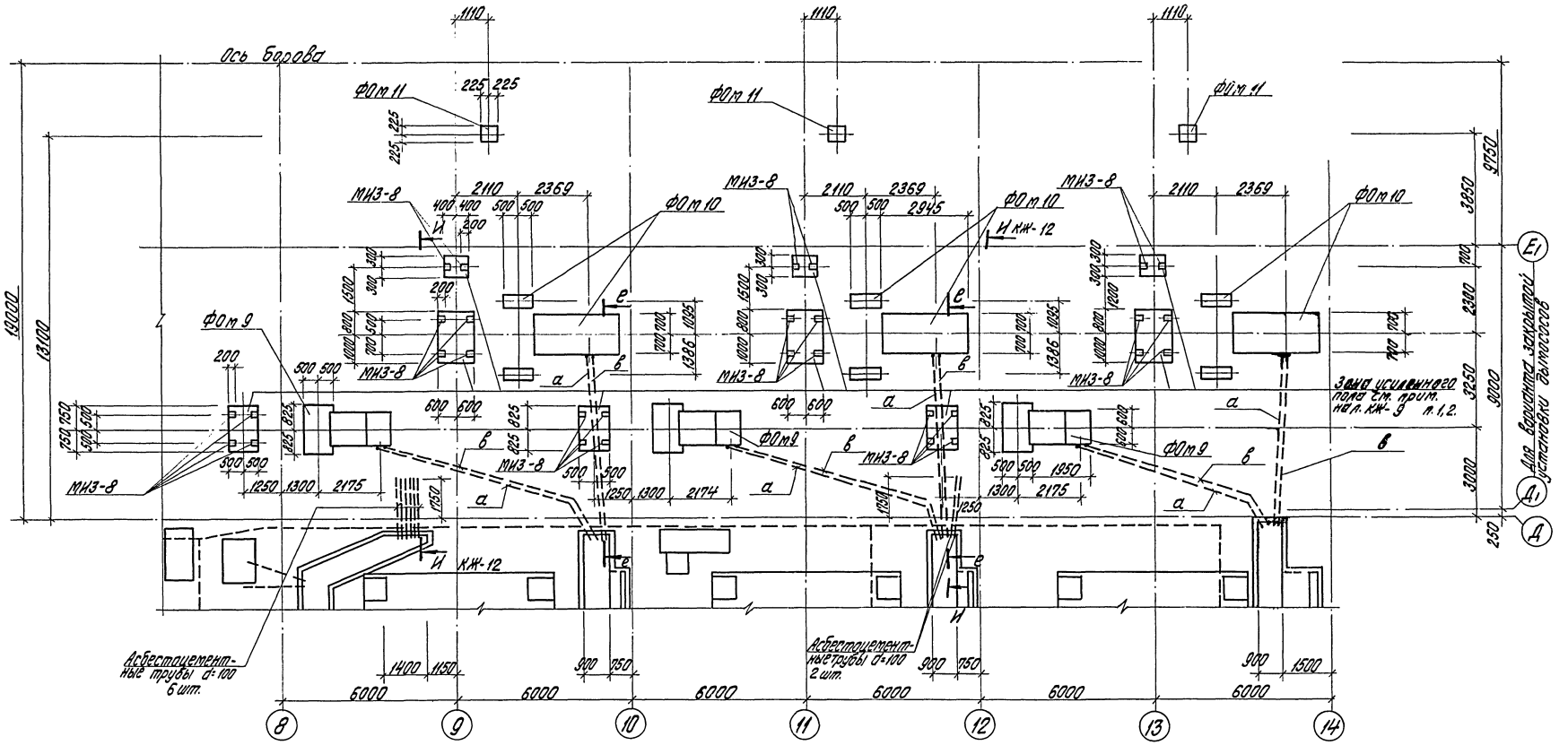

е — е

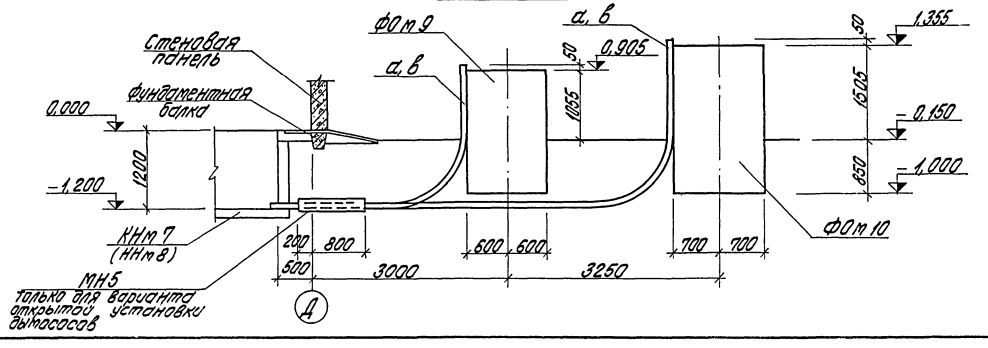

Согласовано:
Отд. ТМ Шадрин
Отд. Э Вихманис

Инв. № подл. | Подп. и дата | Взам. инв. №

Привязан

Инв. №

Гл. инж. пр.	Думан		
Нач. отд.	Меленевский		
Н. контр.	Андриевская		
Гл. констр.	Андриевская		
Рук. гр.	Барткевич		
Инж.	Кузнецова		

ТП 903-1-183 КЖ

Котельная с тремя водогрейными котлами КВ-ГМ-50

Стадия	Лист	Листов
Р	10	

Схема расположения элементов подземного хозяйства в осях „8÷14", „Д₁ - Е₁"

Госстрой Латв. ССР
ЛАТГИПРОПРОМ
г. Рига

А – А

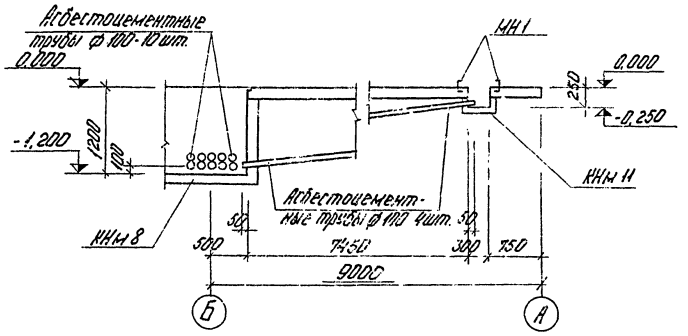

Б – Б

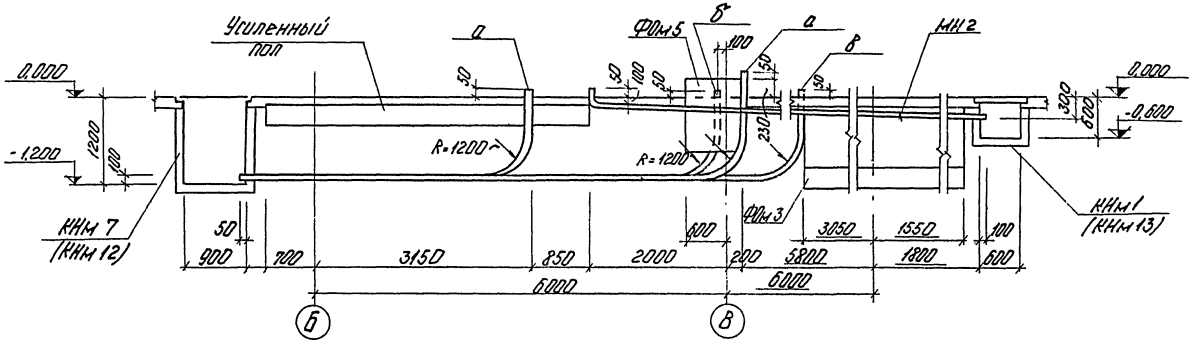

В – В

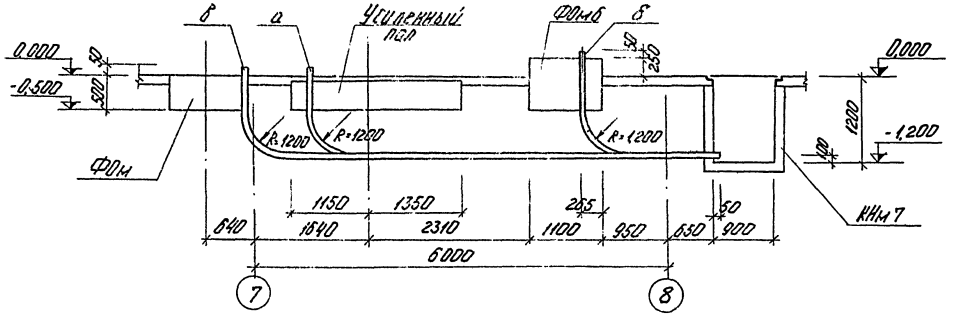

Г — Г

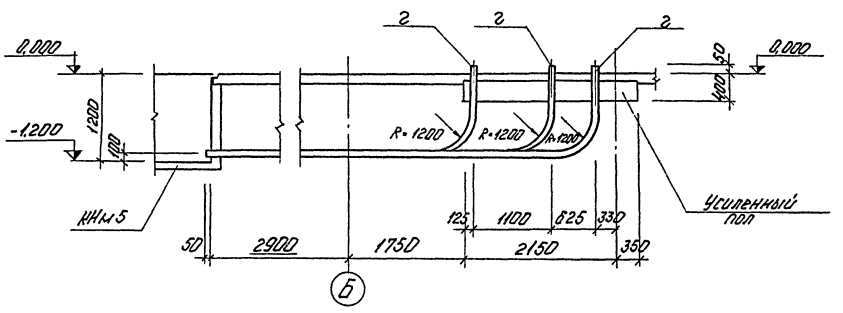

Д – Д

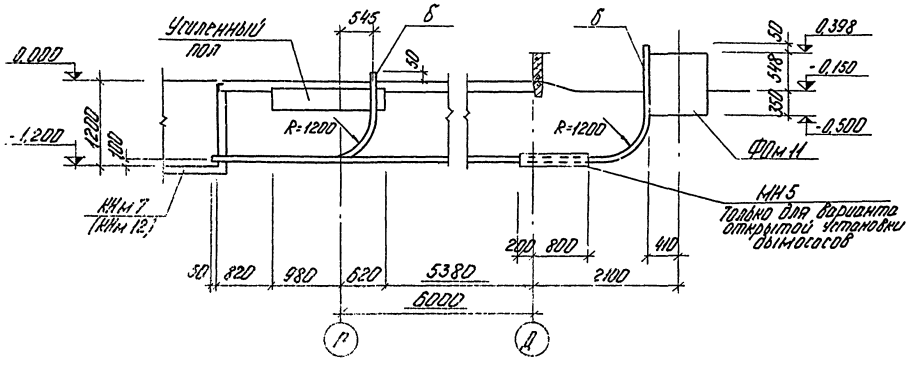

Е - Е

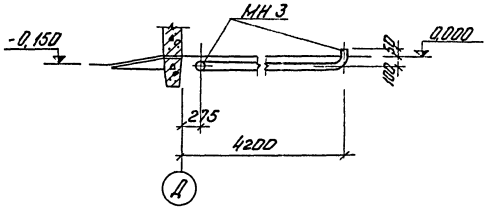

Привязан

Инв. №

Гип.		ТП 903-1-183		КЖ	
Котельная с тремя водогрейными котлами КВ-Г-50					
Гл. инж.	Дымов			Стадия	Лист	Листов
Нач. отд.	Черепенский			Р	11	
Н. контр.	Мишневская					
Гл. спец.	Мурашевич			Подземное хозяйство. Разрезы А-А÷Е-Е.	Госстрой Латв ССР ЛАТГИПРОПРОМ г. Рига	
Нач. сект.	Осташевич					
Рук. гр.	Рутенберг					

Копир. 17077-08 13 Формат А2

Ж — Ж

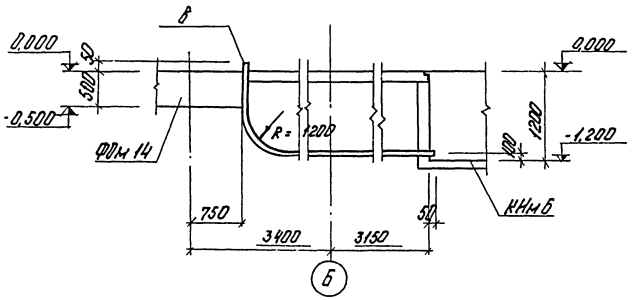

И — И
(Для варианта открытой установки дымососов)

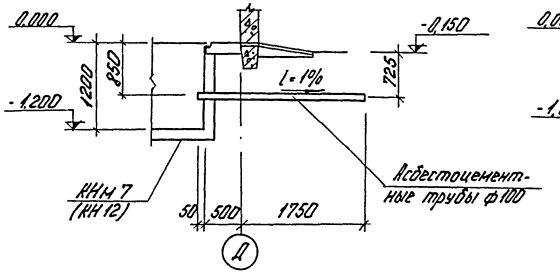

И — И
(Для варианта закрытой установки дымососов)

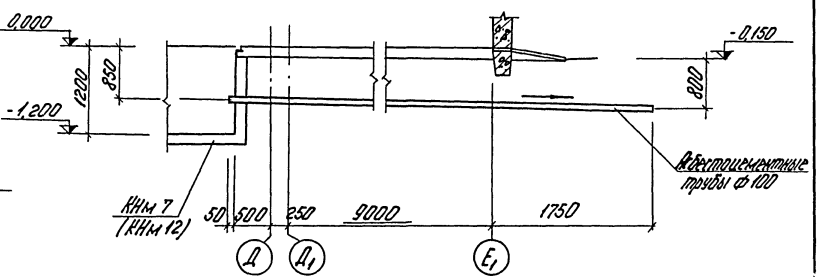

К — К

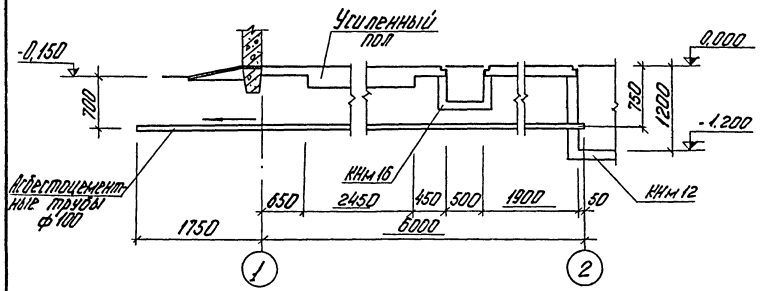

Л — Л

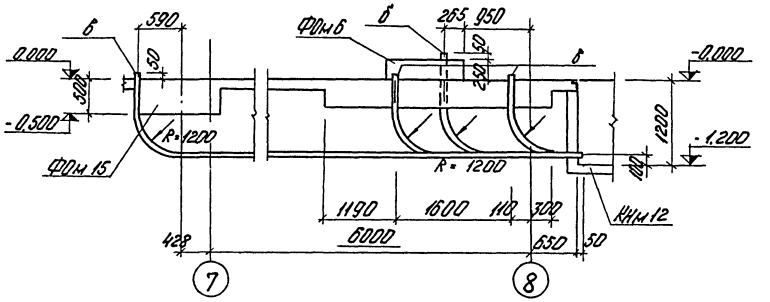

М — М

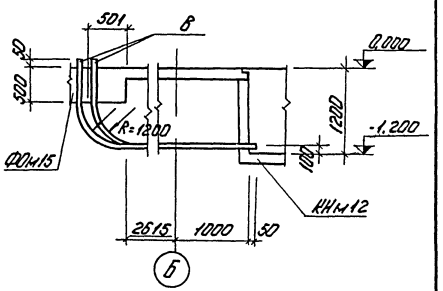

а* — а*

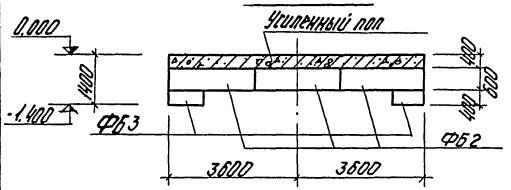

б* — б*

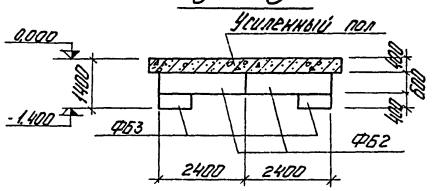

в* — в*

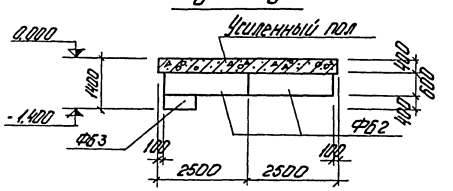

г* — г*

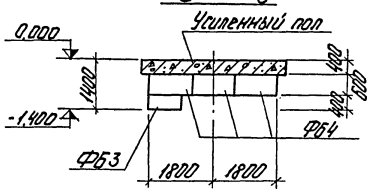

д* — д*

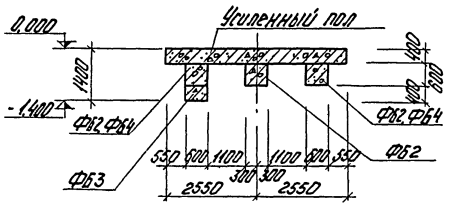

е* — е*

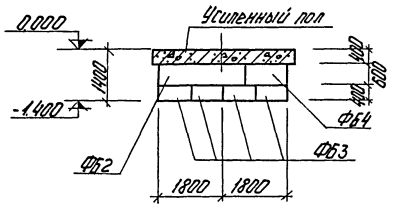

привязан

Инв. №

			ТП 903-1-183 КЖ			
			Котельная с тремя водогрейными котлами КВ-ГМ-50			
Гл.инж.пр.	Лунин			Стадия	Лист	Листов
Нач.отд.	Кравцевич			Р	12	
Н.контр.	Кирсанова					
Гл.констр.	Лаптенок					
Рук.гр.	Лаптенок		Подземное хозяйство. Разрезы Ж-Ж÷И-И, а*-а*÷е*-е*	Госстрой Латвсср ЛАТГИПРОПРОМ г. Рига		
Инж.	Кузнецова					
Пров.	Бортневич					

Копир. 17077-08 14 Формат А2Г

Типовой проект 903-1-183 альбом 2.2

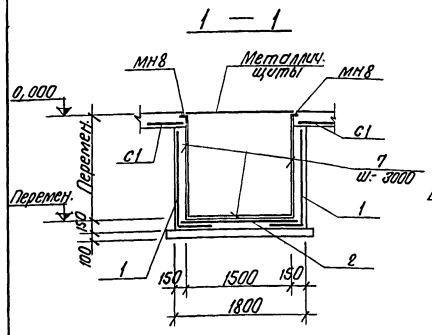

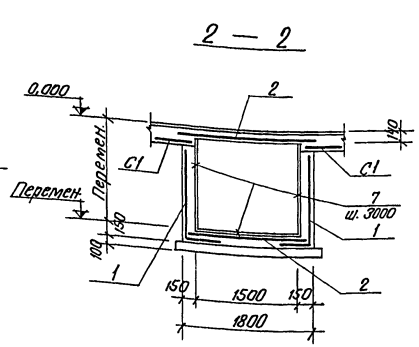

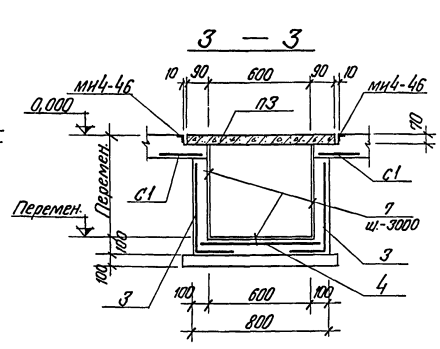

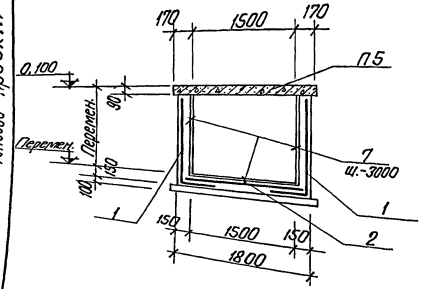

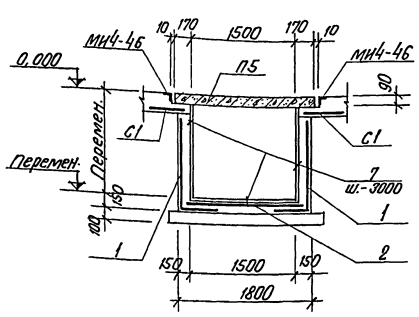

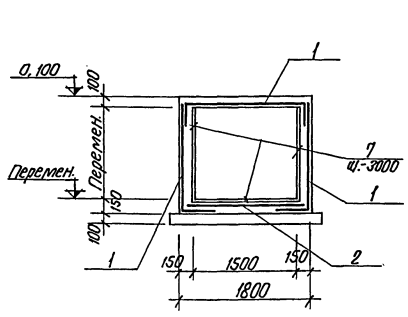

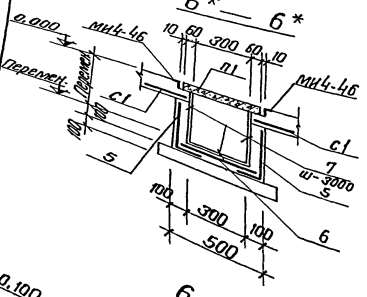

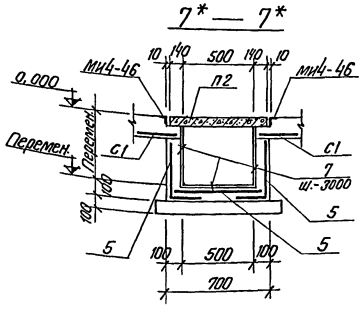

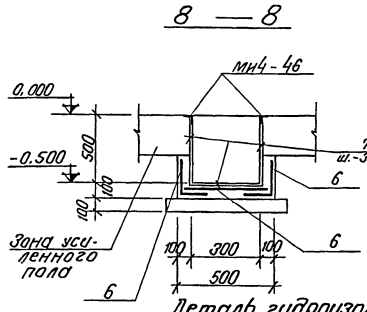

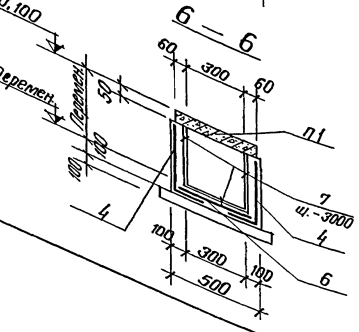

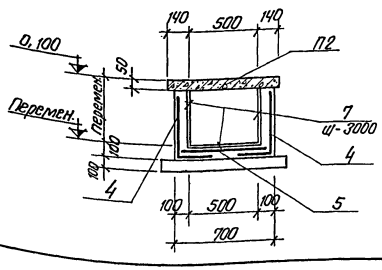

Формат	Зона	Поз.	Обозначение	Наименование	К-во	Примеч.
				Документация		
				Сборочный чертеж сборочные единицы и деталей		
				КНм1		
		1	ГОСТ 8478-66	Сетка рулонная 250/200/4/8, 2300	62,0	м
		2	То же	То же 250/200/4/8, 1700	31,0	м
		3	"	" 250/150/4/5, 900	27,9	м
		4	"	" 250/150/4/5, 1700/2	38,3	м
		5	"	" 250/150/3/4, 1300/2	6,8	м
		6	"	" 250/150/3/4, 900/2	11,6	м
		7	ТП 903-1-183 ал. 2.5 КЖИ-МН7	Закладное изделие МН7	75,8	м
				Материалы		
			ГОСТ 7473-76	Бетон М-200	27,9	м³
				КНм1*		
		1	ГОСТ 8478-66	Сетка рулонная 250/200/4/8, 2300	62,0	м
		2	То же	То же 250/200/4/8, 1700	31,0	м
		3	"	" 250/150/4/5, 900	27,9	м
		4	"	" 250/150/4/5, 1700/2	13,5	м
		5	"	" 250/150/3/4, 1300/2	31,6	м
		6	"	" 250/150/3/4, 900/2	11,6	м
		7	ТП 903-1-183 ал. 2.5 КЖИ-МН7	Закладное изделие МН7	74,8	м
				Материалы:		
			ГОСТ 7473-76	Бетон М-200	26,51	м³

Выборка стали на один элемент, кг

Марка	Арматурные изделия: Холоднотянутая арматурная проволока ГОСТ 6727-53*, Класс В I, ф мм: 3	4	5	Итого	Арматурная сталь ГОСТ 5781-75, Класс А III, ф мм: 8	Итого	Закладные изделия: Профильная сталь: б 8	Арматурная сталь ГОСТ 5781-75: ф мм и класс: 8 А III	Итого	Всего
КНм1	1.1	133,2	66,0	200,2	392,9	392,9	477,5	30,3	507,8	1100,9
КНм1*	2.5	135,1	43,0	180,6	392,9	392,9	471,2	29,9	501,1	1074,6

Деталь гидроизоляции каналов
(для площадок с грунтовыми водами)

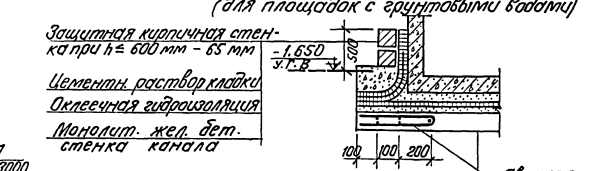

Монолит. жел. бет. днище канала
Защитный слой из цементного раствора состава 1:3 — 20 мм
Оклеечная гидроизоляция
Выравнивающий слой из цементного раствора состава 1:3 — 20 мм
Подготовка из бетона марки 100 — 100 мм

Привязан

Инв. №

			ТП 903-1-183		КЖ
			Котельная с тремя водогрейными котлами КВ-ГМ-50		
Гл.инж.пр.	Думан			Стадия	Лист	Листов
Нач.отд.	Мелеховский			Р	13	
Н.контр.	Андреевская		Подземное хозяйство. Разрезы 1-1 ÷ 8-8.	Госстрой потв. ССР ЛАТГИПРОПРОМ г. Рига		
Гл.констр.	Андреевская					
Рук.гр.	Барткевич					
Инж.	Кузнецова					

Пров. Барткевич

Копир. В.Сухл - 17077-08 15 Формат А2

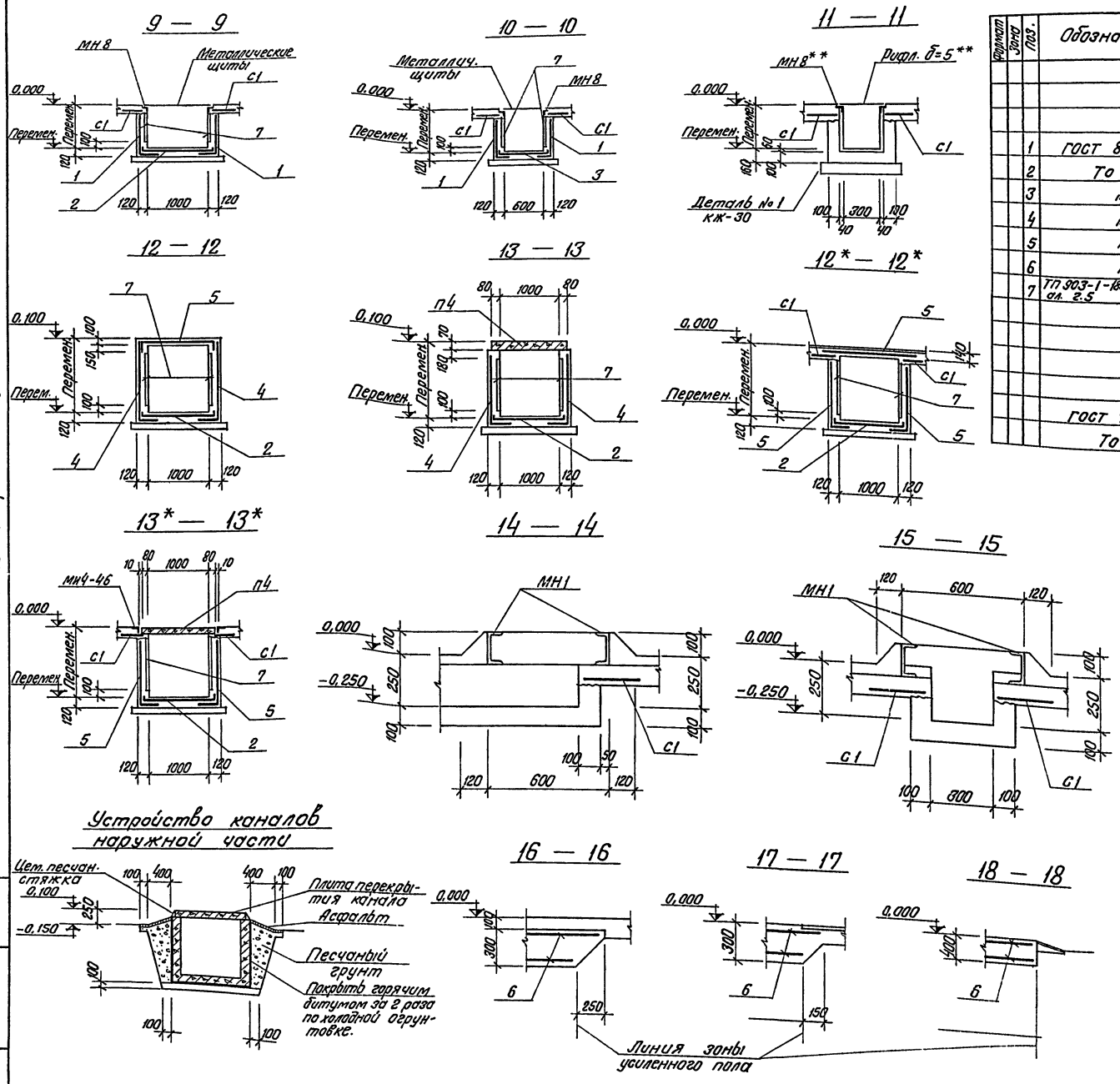

Формат	Зона	Поз.	Обозначение	Наименование	К-во на исполнение							Прим.
				Документация								
				Сборочные единицы								
				Сборочные единицы и детали								
		1	ГОСТ 8478-66	сетка рулонная 250/200/4/8 1100	32.0	32.0						м
		2	То же	То же 250/200/4/8 1300	22.0	22.0						м
		3	"	" 250/200/4/8 900	5.3	5.3						м
		4	"	" 250/200/4/8 1700	21.6	1.0						м
		5	"	" 250/200/4/8 2900/2	1.5	22.1						м
		6	"	" 200/200/8/8 2500						322.4	294.6	м
		7	ТП 903-1-183 ал. 2.5 КЖИ-МН7	Закладное изделие МН7	16.1	16.1						м
				Материалы:								
			ГОСТ 7473-76	Бетон М-200	9.29	8.95	1.06	0.93	0.11			$м^3$
			То же	Бетон М-150						52.58	48.41	$м^3$
				Стадия								
				Марка	КНм 2	КНм2*	КНм3	КНм4	КНм11	Усиленный пол	Усиленный пол *	

Выборка стали на один элемент, кг

Марка	Арматурные изделия: Холоднотянутая арматурная проволока ГОСТ 6727-53* Класс В I, ф мм 4		Итого	Арматурная сталь ГОСТ 5781-75 Класс А II, ф мм 8		Итого	Закладные изделия: Профильная сталь б=8		Арматурная сталь ГОСТ 5781-75 ф мм и класс 8 А III		Итого	Всего
КНм 2	54.5		54.5	217.8		217.8	101.4		6.5		107.9	380.2
КНм 2*	52.5		52.5	207.2		207.2	101.4		6.5		107.9	367.6
Усиленный пол				1700.7		1700.7						1700.7
Усиленный пол *				1554.1		1554.1						1554.1

1. Разрезы со знаком * для варианта закрытой установки дымососов
2. Наружные поверхности изделий отмеченных знаком ** покрыть шпаклевкой ЭП-00-10 ГОСТ 10277-76, общей толщиной слоя 130 мкм.

Привязан

Инв. №

ТП 903-1-183 КЖ

Котельная с тремя водогрейными котлами КВ-ГМ-50

				Стадия	Лист	Листов
Гл.инж.пр.	Думан			Р	14	
Нач.отд.	Меленевский					
Н.контр.	Андриевская					
Гл.констр.	Андриевская					
Рук. гр.	Барткевич					
Инж.	Кузнецова					

Подземное хозяйство
Разрезы 9-9 ÷ 18-18

Госстрой Латв. ССР
ЛАТГИПРОПРОМ
г. Рига

17077-08 16 Пров. Барткевич Копир. В. Формат 22

Альбом 2.2

Типовой проект 903-1-183

Инв. № подл. | Подп. и дата | Взам. инв. №

Типовой проект 903-1-183 Альбом 2.2

Элемент плана № 1

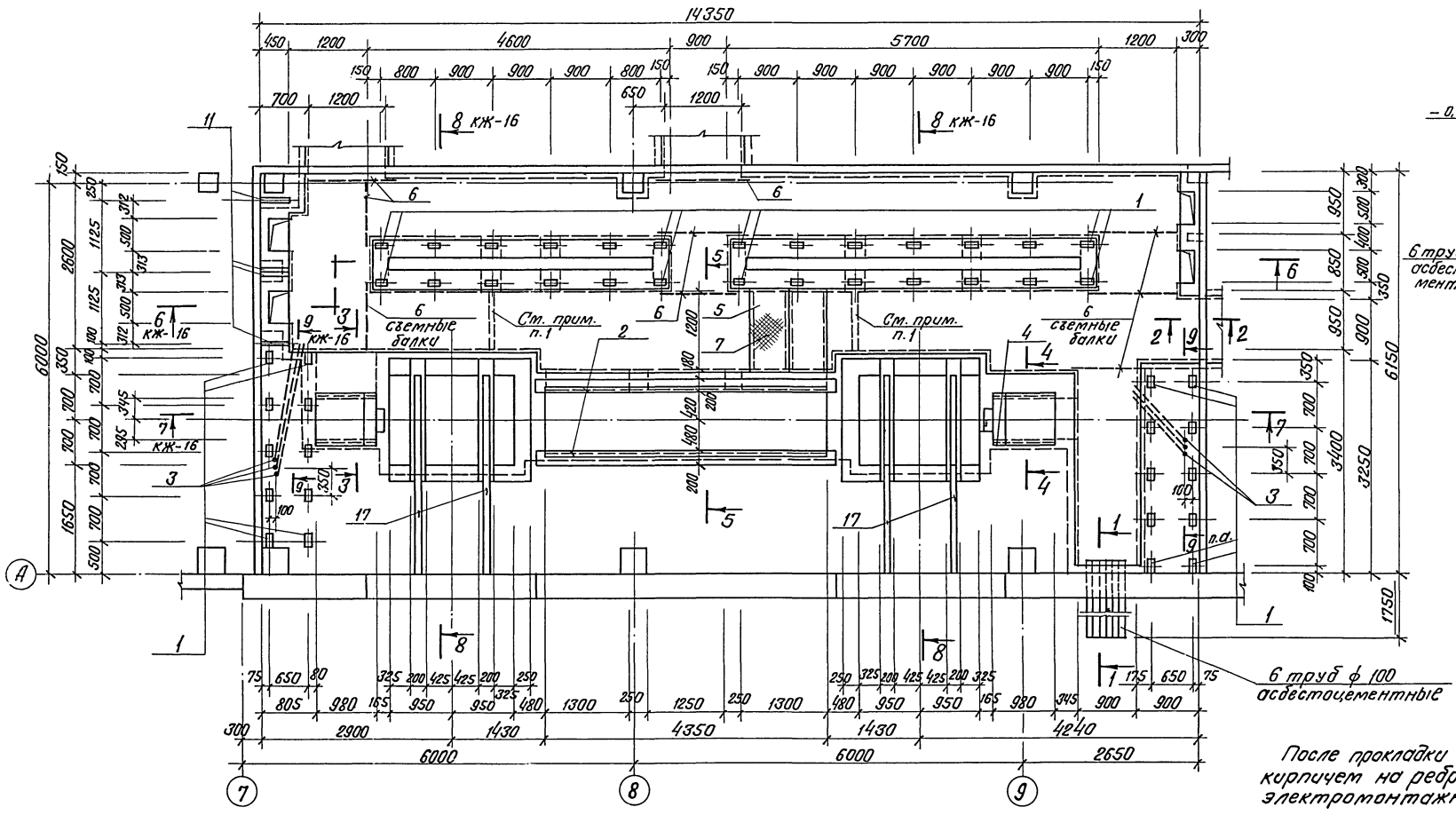

1 — 1

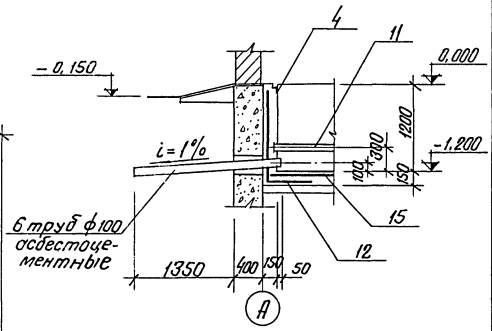

2 — 2

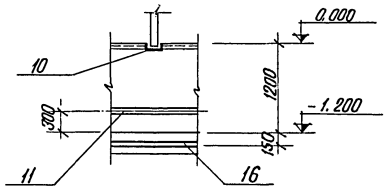

После прокладки кабелей проемы заделываются кирпичем на ребро, под наблюдением электромонтажников.

3 — 3

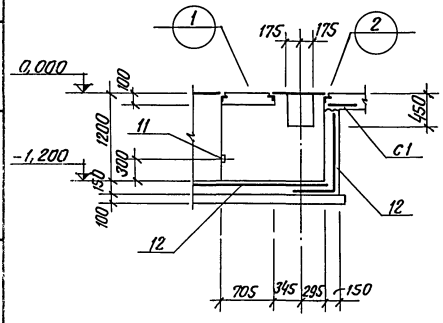

4 — 4

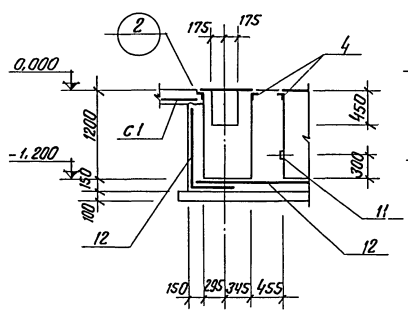

5 — 5

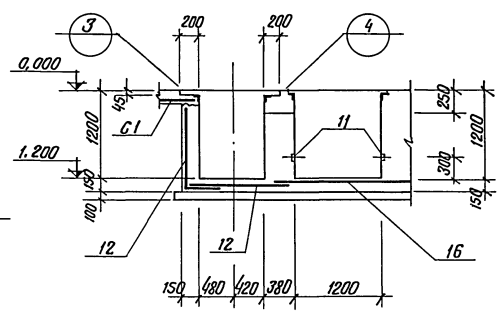

Привязан:

Инв. №

			ТП 903-1-183		КЖ	
			Котельная с тремя водогрейными котлами КВ-ТМ-50			
Гл.инж.пр.	Думан			Стадия	Лист	Листов
Нач.отд.	Меленевский			Р	15	
Н.контр.	Андриевская					
Гл.констр.	Андриевская		Подземное хозяйство. Элемент плана № 1 Разрезы 1-1÷5-5	Госстрой Латв. ССР ЛАТГИПРОПРОМ г. Рига		
Рук. гр.	Барткевич					
Инж.	Кузнецова					

17077-08 17 Пров. Барткевич Копир. В. Гуч Формат 22

6 — 6

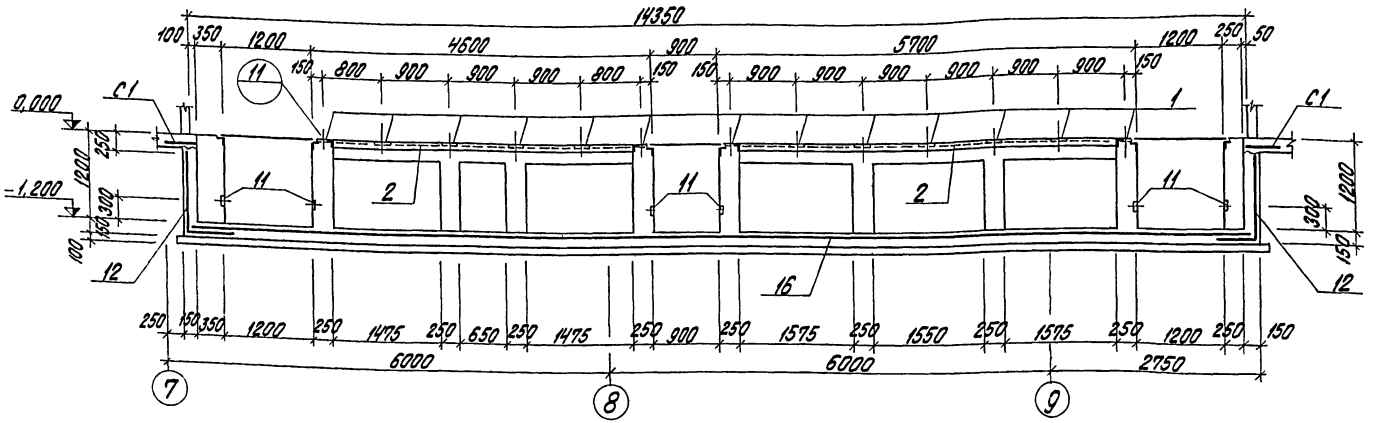

7 — 7

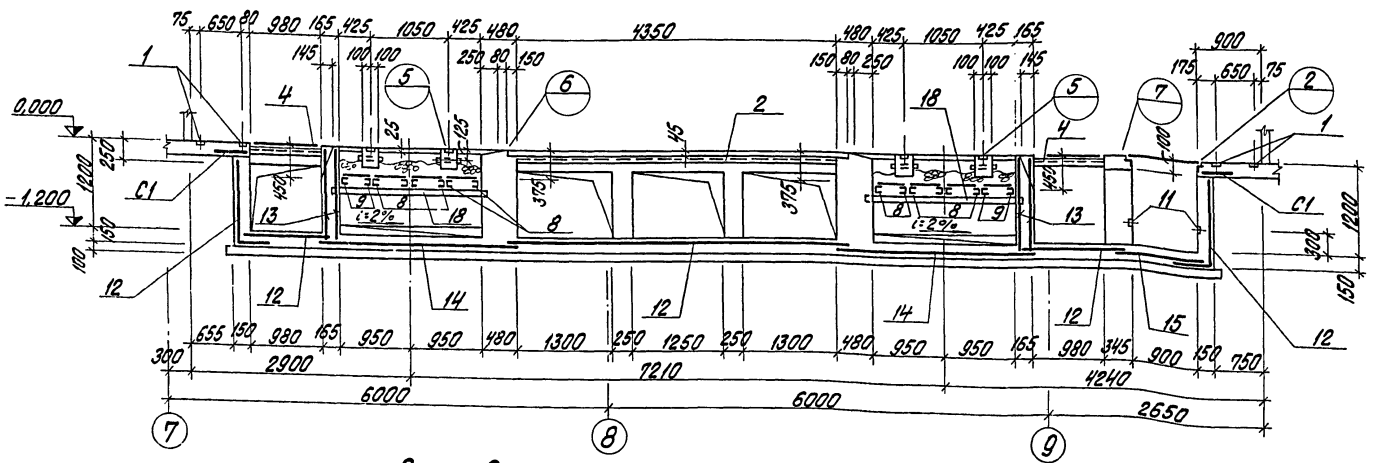

8 — 8

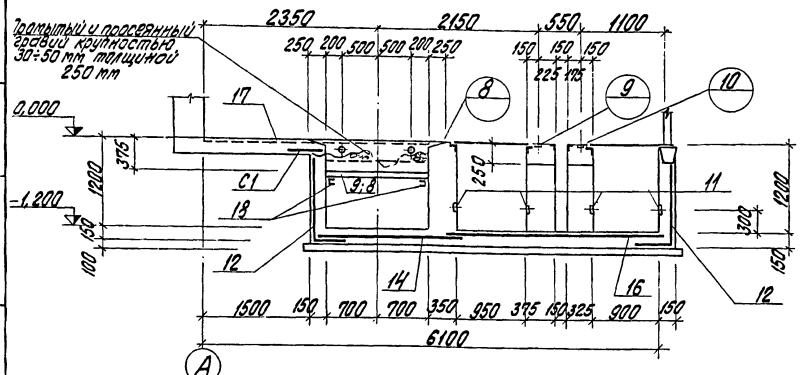

9 — 9

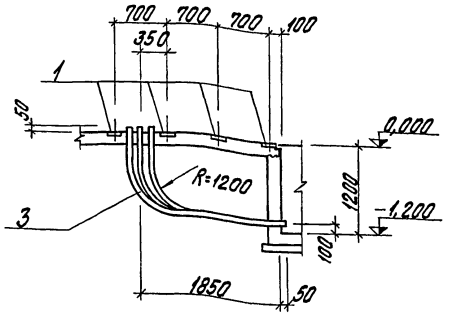

Формат	Зона	Поз.	Обозначение	Наименование	К-во	Примеч.
				Документация.		
				Сборочный чертеж.		
				Сборочные единицы и детали.		
				Пол		
		С1	ГОСТ 8478-66	Арматурная сетка 100/100/8/8 2500/400	22	
		1	1.400-6/76	Закладное изделие МВ-11	20	
		2	3.400-6/76	То же МИ4-46	4,4	м
		3	ТУ6-05-1573-72	Трубы винипластовые dy 80	14,1	м
		4	ТП 903-1-183 ал. 2.5 КЖИ-МН8	Закладное изделие МН8	37,1	м
		5	ГОСТ 103-76	Сталь полосовая -60х6	102,0	м
		6	ГОСТ 8509-72	Сталь угловая равнополочная L50х5	10,8	м
		7	ГОСТ 8568-77*	Сталь рифленая б=6 мм	37,9	м²
		8	ТП 903-1-183 ал. 2.5 КЖИ-Р1,-Р1А	Решетка Р1	6	
		9	То же	То же Р1А	2	
		10	ТП 903-1-183 ал. 2.5 КЖИ-МН4	Закладное изделие МН4	1,6	м
		11	ТП 903-1-183 ал. 2.5 КЖИ-МН9	Закладное изделие МН9	1,8	м
			ГОСТ 1839-72*	Трубы асбестоцементные dy=100	11,1	м
				КНм5		
		12	ГОСТ 8478-66	Сетка рулонная 250/200/4/8 1700	54,1	м
		13	То же	То же 250/200/4/8 1300	6,0	м
		14	—"—	—"— 250/200/4/8 2300	4,0	м
		15	—"—	—"— 250/200/4/8 1100	3,3	м
		16	—"—	—"— 250/200/4/8 2900	14,3	м
		17	3.400-6/76	Закладное изделие МИ1-10	12,2	м
		18	ТП 903-1-183 ал. 2.5 КЖИ-МН2, МН3, МН4, МН5	То же МН4	9,2	м
		19	ТП 903-1-183 ал. 2.5 КЖИ-МН10	—"— МН10	8	
		20	ТП 903-1-183 ал. 2.5 КЖИ-КР10	Каркас плоский КР10	8	
		21	ТП 903-1-183 ал. 2.5 КЖИ-КР11	То же КР11	70,6	м
		1	1.400-6/76	Закладное изделие МВ-11	26	
		2	3.400-6/76	То же МИ4-46	23,5	м
		4	ТП 903-1-183 ал. 2.5 КЖИ-МН8	—"— МН8	30,4	м
		11	ТП 903-1-183 ал. 2.5 КЖИ-МН9	—"— МН9	39,4	м
				Материалы:		
			ГОСТ 7473-76	Бетон М-200	25,87	м³

Привязан

Инв. №

ТП 903-1-183 КЖ

Котельная с тремя водогрейными котлами КВ-ГМ-50

Гл. инж. пр.	Думан	Стадия	Лист	Листов
Нач. отд.	Меленевский	Р	16	
Н. контр.	Андриевская			
Гл. констр.	Андриевская			
Рук. гр.	Барткевич			
Инж.	Кузнецова			

Подземное хозяйство. Элемент плана № 1. Разрезы 6-6 ÷ 9-9.

Госстрой Латв. ССР ЛАТГИПРОПРОМ г. Рига

Пров. Барткевич

Копир. Бролиша 170 77-08 18 Формат 22 г

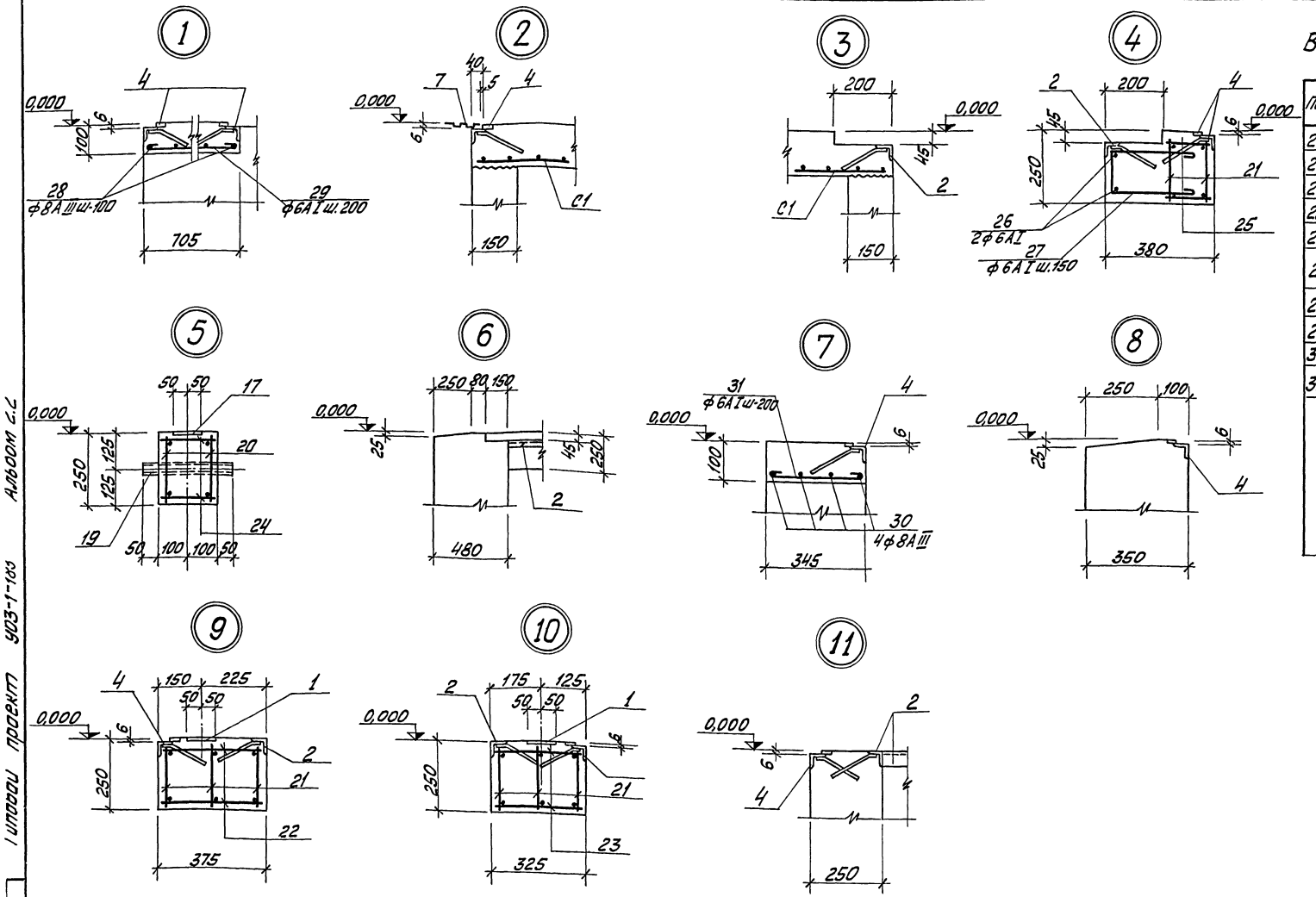

Ведомость стержней на один элемент

Поз.	Эскиз или сечение	ф мм	Длина мм	К-во
22	345	6АI	345	94
23	295	6АI	295	94
24	170	6АI	170	32
25	150	6АI	150	46
26	4700	6АI	4780	2
27	150 300 300	6АI	830	23
28	1450	8АIII	1450	8
29	670	6АI	750	6
30	1100	8АIII	1100	4
31	315	6АI	395	5

Выборка стали на один элемент кг

Марка	Арматурные изделия									Закладные изделия											Всего
	Холоднотянутая арматурная проволока ГОСТ 6727-53*			Арматурная сталь ГОСТ 5.1454-72*						Профильная сталь							Арматурная сталь ГОСТ 5781-75			Итого	
	Класс В I			Класс А I			Класс А III										ф мм и класс				
	ф мм		Итого	ф мм		Итого	ф мм		Итого	б 4	б 6	L 50×5	C 12	Труба ф36×2,5			8АIII				
	4			6			8	12													
КНм 5	72,3		72,3	66,5		66,5	372,7	25,6	398,3	49,7	108,2	204,8	95,7	4,8			51,2			514,4	1051,5

Привязан:

Инв. №

ТП 903-1-183 КЖ

Котельная с тремя водогрейными котлами КВ-ГМ-50

ГИП	Думан		
Нач.отд.	Мелеиевский		
Н.контр.	Андриевская		
Гл.констр.	Андриевская		
Рук.гр.	Барткевич		
Инж.	Кузнецова		

Стадия	Лист	Листов
Р	17	

Подземное хозяйство. Элемент плана №1 Узлы 1÷11

Госстрой Латв.ССР ЛАТГИПРОПРОМ г. Рига

17077-08 19 Пров. Барткевич

Копировал: Формат 22Г

Типовой проект 903-1-183 Альбом 2.2

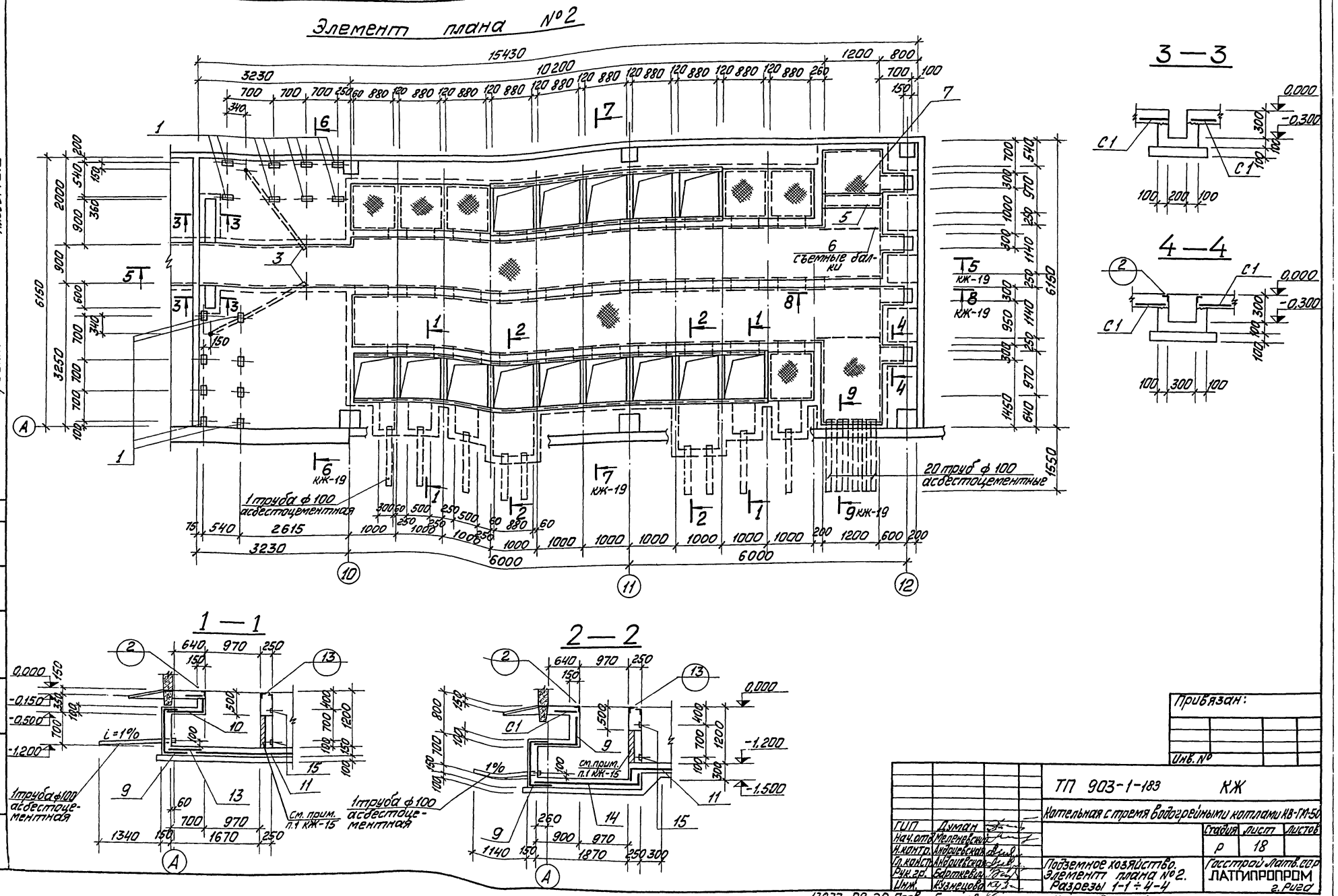
Элемент плана №2
3—3
4—4
1—1
2—2
съемные балки
1 труба ф 100 асбестоцементная
20 труб ф 100 асбестоцементные
см. прим. п.1 КЖ-15
Привязан:
Инв. №
ТП 903-1-183 КЖ
Котельная с тремя водогрейными котлами КВ-ГМ-50
Стадия Р
Лист 18
Листов
Подземное хозяйство. Элемент плана №2. Разрезы 1-1 ÷ 4-4
Госстрой Латв. ССР ЛАТГИПРОПРОМ г. Рига
ГИП Думан
Нач. отд. Меленевский
Н. контр. Андриевская
Гл. констр. Андриевская
Рук. гр. Барткевич
Инж. Кузнецова
17077-08 20 Пров. Барткевич
Копировал:
Формат 22Г
Типовой проект 903-1-183 Альбом 2.2

5 — 5

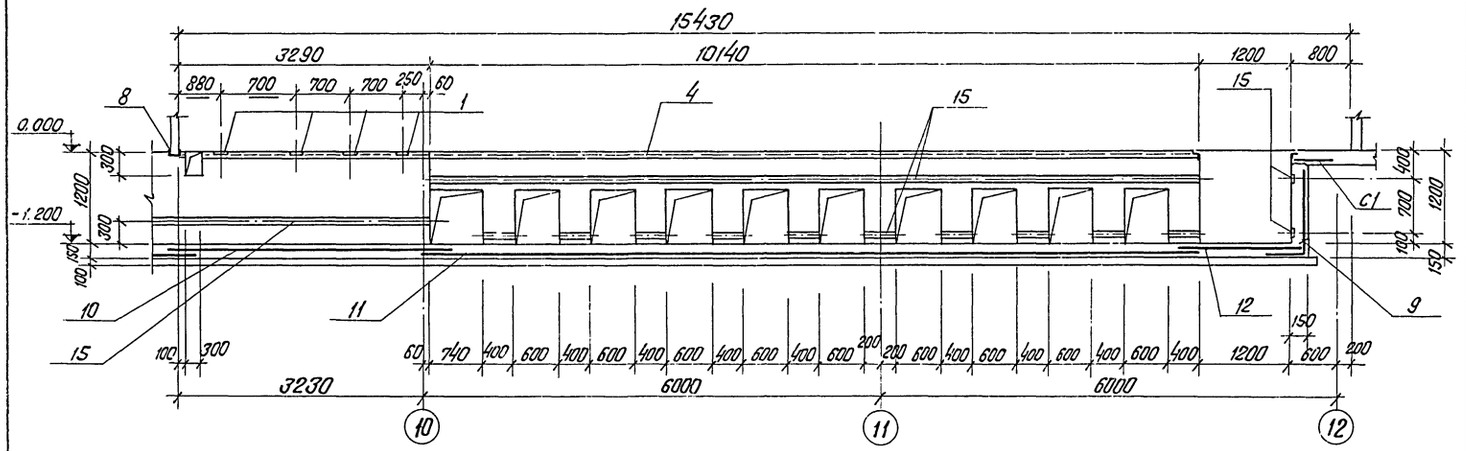

6 — 6

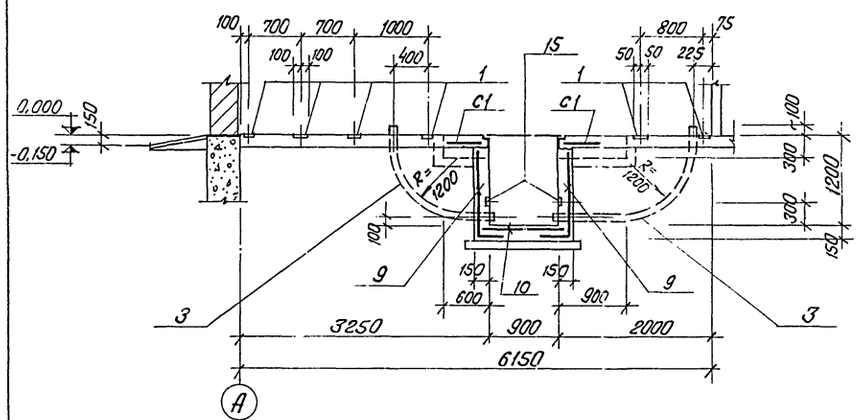

8 — 8

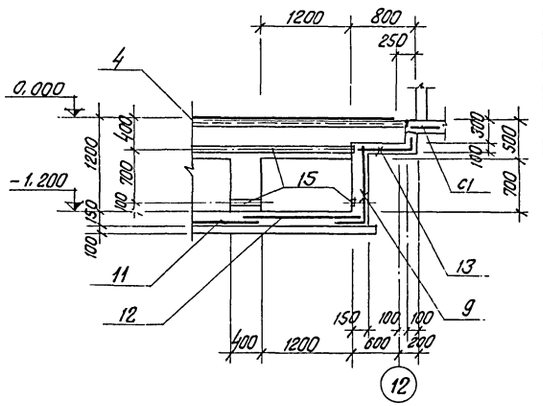

7 — 7

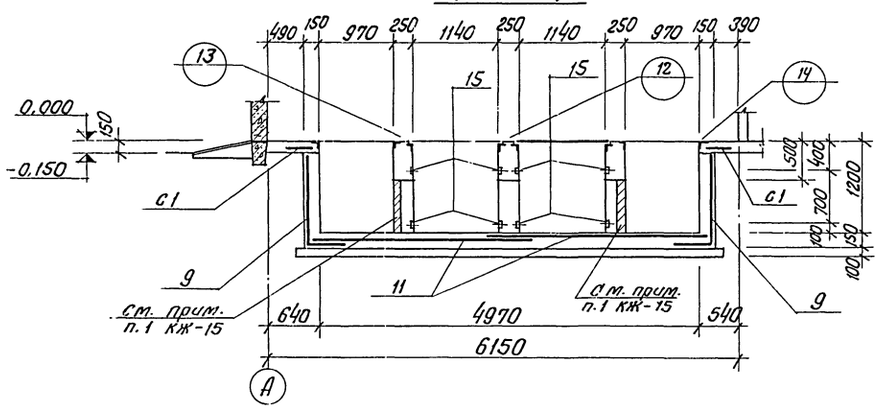

9 — 9

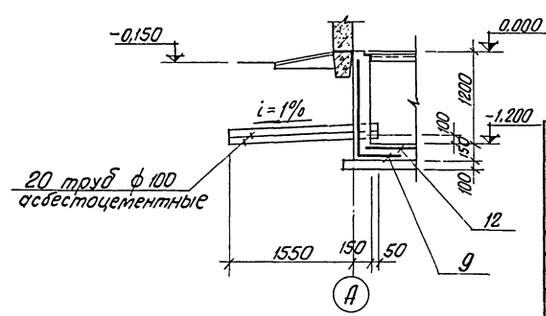

Формат	Зона	Поз.	Обозначение	Наименование	К-во	Приме-чание
				Документация		
				Сборочный чертеж		
				сборочные единицы и детали		
				Пол		
		c1	ГОСТ 8478-66	Сетка рулонная 100/100/8/8 2500/600	19	
		1	1.400-6/76	Закладное изделие М8-11	20	
		2	3.400-6/76	То же МИ4-46	4,4	м
		3	ТУ 6-05-1573-72	Трубы винипластовые ду 80	6,4	м
		4	ТП 903-1-183 кж.и-мн8 ал. 2.5	Закладное изделие МН8	44,5	м
		5	ГОСТ 103-76	Сталь полосовая -60х8	115,8	м
		6	ГОСТ 8509-72	Сталь угловая равнополочная ∟50х5	3,0	м
		7	ГОСТ 8568-77*	Сталь рифленая δ=6 мм	41,4	м²
		8	ТП 903-1-183 кж.и-мн4 ал. 2.5	Закладное изделие МН4	1,2	м
			ГОСТ 1839-72*	Трубы асбестоцементные ду 100	49,6	м
				КНМ 6		
		9	ГОСТ 8478-66	Сетка рулонная 250/200/4/8 1700	53,2	м
		10	То же	То же 250/200/4/8 1100	8,5	м
		11	"	" 250/200/4/8 2900	21,0	м
		12	"	" 250/200/4/8 2900/2	6,2	м
		13	"	" 250/200/4/8 900	2,0	м
		14	"	" 250/200/4/8 2300	2,6	м
		15	ТП 903-1-183 кж.и-мн9 ал. 2.5	Закладное изделие МН9	66,8	м
		16	ТП 903-1-183 кж.и-кр12 ал. 2.5	Каркас КР12	65,0	м
		2	3.400-6/76	Закладное изделие МИ4-46	12,3	м
		4	ТП 903-1-183 кж.и-мн8 ал. 2.5	То же МН8	49,6	м
				Материалы:		
			ГОСТ 7473-76	Бетон М-200	18,35	м³

Привязан:

Инв. №

		ТП 903-1-183	КЖ
		Котельная с тремя водогрейными котлами КВ-ГМ-50	
Гл. инж. пр.	Думан		
Нач. отд.	Меленевский		
Н. контр.	Андриевская		
Гл. констр.	Андриевская		
Рук. гр.	Барткевич	Подземное хозяйство. Элемент плана № 2. Разрезы 5-5 ÷ 9-9	Стадия Р; Лист 19; Листов
Инж.	Кузнецова		Госстрой Латв. ССР ЛАТГИПРОПРОМ г. Рига

Пров. Барткевич

Копир. В. Думп-17077-08 21 Формат А2

Элемент плана №3

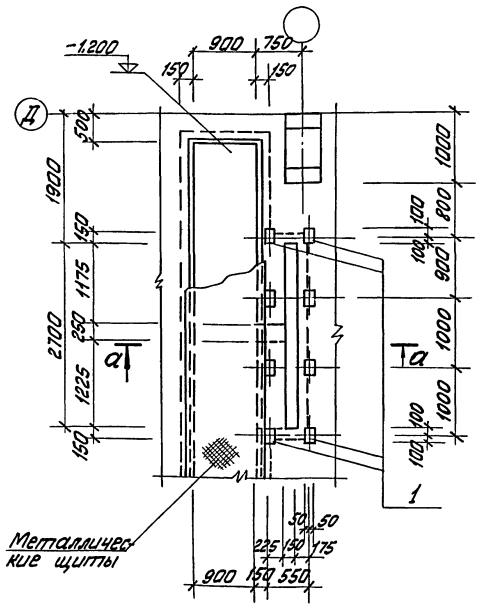

Элемент плана №4

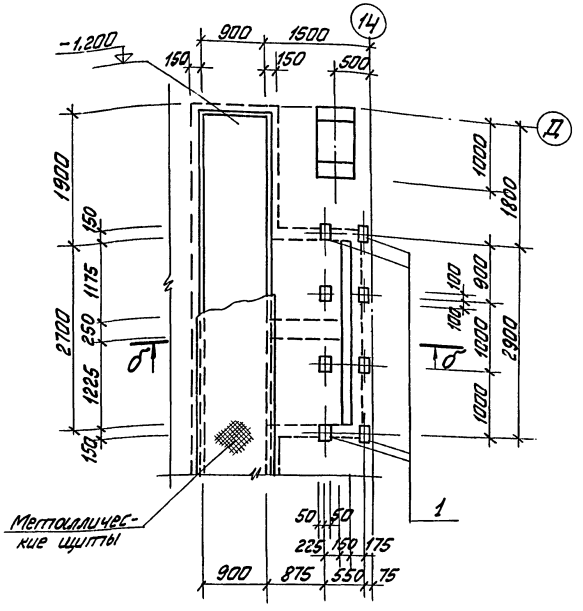

а — а

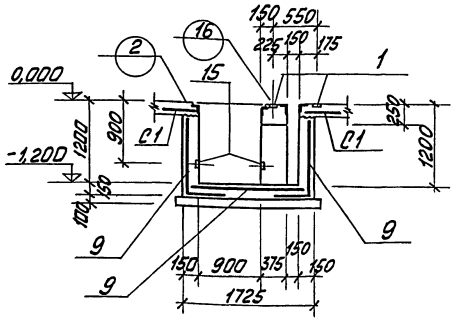

б — б

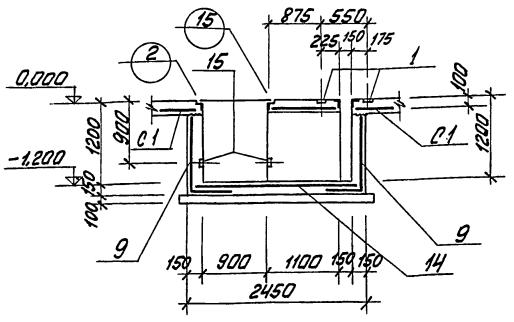

19 — 19

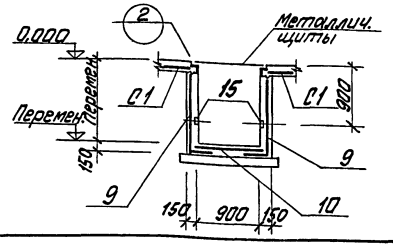

20 — 20

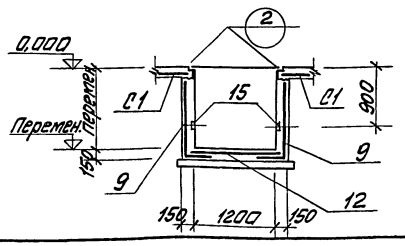

Форм.	Зона	Поз.	Обозначение	Наименование	К-во на исполнение					Примеч.
				Документация						
				Сборочный чертёж						
				Сборочные единицы и детали						
		С1	ГОСТ 8478-66	Сетка рулонная 100/100/8/8 2600/1400					106	
		1	1.400-6/76	Закладное изделие МВ-11	20	4	27		24	
		2	3.400-6/76	То же МИ4-46	9,0	2,1	9,9		17,4	м
		4	ТП 903-1-183 кж.и-мн8 ал. 2.5	Закладное изделие МН8					258,1	м
		5	ГОСТ 103-76	Сталь полосовая -60×8					322,2	м
		6	ГОСТ 8509-72	Сталь угловая равнополочная L 50×5					10,2	м
		7	ГОСТ 8568-77*	Сталь рифленая б=6мм					123,9	м²
			То же	То же б=5мм					6,5	м²
		9	ГОСТ 8478-66	Сетка рулонная 250/200/4/8 1700	255,9	17,1	321,2			м
		10	То же	То же 250/200/4/8 1100	111,2		134,9			м
		12	—"—	—"— 250/200/4/8 2300	12,0		12,0			м
		14	—"—	—"— 250/200/4/8 2300	3,0		8,6			м
		15	ТП 903-1-183 кж.и-мн9 ал. 2.5	Закладное изделие МН9	230,8	9,8	288,6			
		17	ТП 903-1-183 кж.и-кр11 ал. 2.5	Каркас КР11	44,7	8,3	61,2			
		3	ТП 903-1-183 кж.и-мн8 ал. 2.5	Закладное-изделие МН8	13,3	2,1	18,5			
		18	ГОСТ 8478-66	Сетка рулонная 250/150/3/4 1300/2				33,5		
				Материалы:						
			ГОСТ 7473-76	Бетон М200	65,66	3,30	79,86	0,86		

Марка	Стадия	КНМ 7	КНМ 9	КНМ 12	КНМ 10	Пол

Привязан:

Инв. №

Типовой проект 903-1-183 Альбом 2.2

Инв. № подл. | Подп. и дата | Взам. инв. №

ГИП	Думан		ТП 903-1-183 КЖ
Нач. отд.	Мрлемевский		Котельная с тремя водогрейными котлами КВ-ГМ-50
Н. контр.	Андриевская		Стадия Р; Лист 20; Листов
Гл. конст.	Андриевский		Подземное хозяйство. Элементы плана №3,4. Разрезы 19-19, 20-20.
Рук. гр.	Барткевич		Госстрой Латв. ССР ЛАТГИПРОПРОМ г. Рига
Инж.	Кузнецова		

17077-08 22 Пров. Барткевич

Копировал: Мала

Формат 22Г

Альбом 2.2

Типовой проект 903-1-183

Элемент плана №5

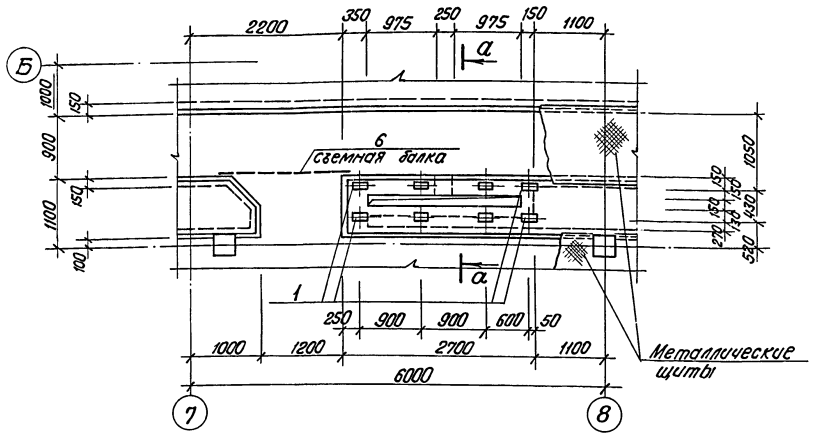

Элемент плана №6

(для открытой системы теплоснабжения).

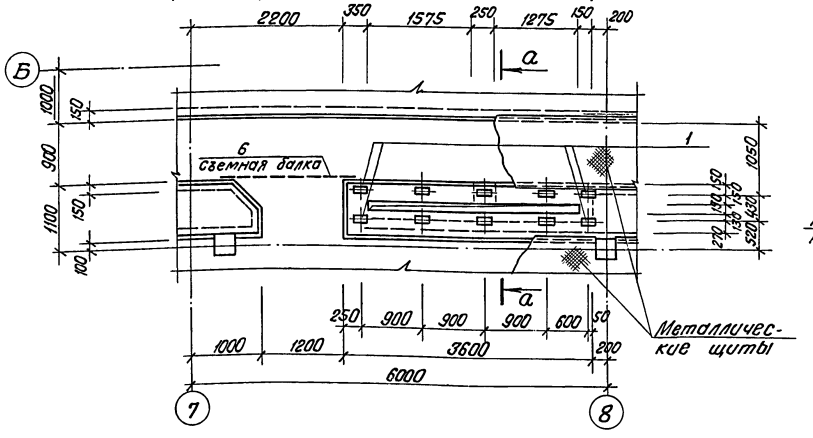

Элемент плана №7

(для открытой системы теплоснабжения)

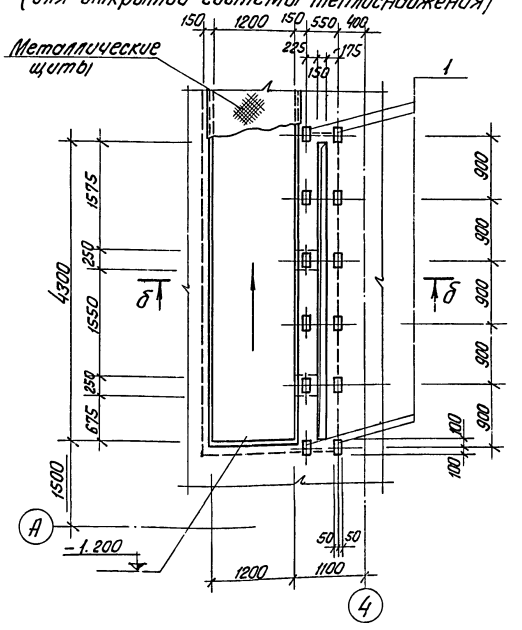

КНм 9

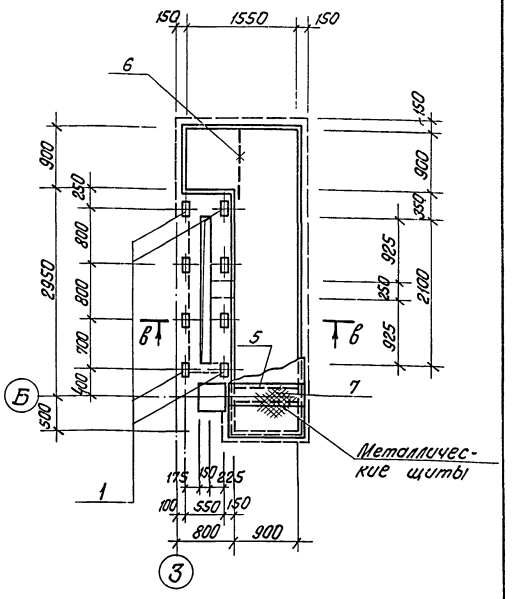

б — б

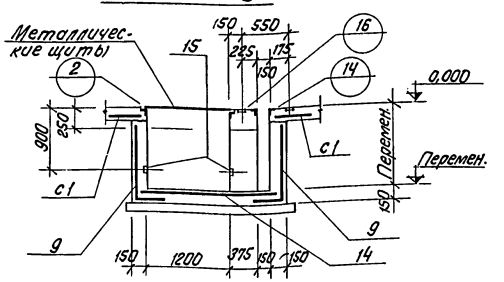

а — а

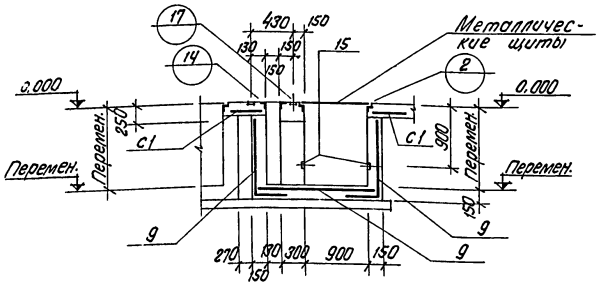

в — в

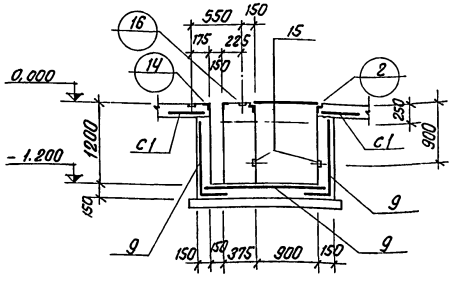

Привязан

Инв. №

			ТП 903-1-183		КЖ
			Котельная с тремя водогрейными котлами КВ-ГМ-50		
Гл. инж. пр.	Думан			стадия	лист	листов
Нач. отд.	Мелешевский			Р	21	
Н. констр.	Андриевская					
Гл. констр.	Я. Юрьевская			Госстрой Латв. ССР ЛАТГИПРОПРОМ г. Рига		
Рук. гр.	Барткевич		Подземное хозяйство. Элементы плана 5÷7. КНм 9. Опалубка и армирование			
Инж.	Кузнецова					
Пров.	Барткевич		Копир.	17077-08	23	Формат 22

Инв. № подл. | Подпись и дата | Взам. инв. №

Типовой проект 903-1-183 Альбом 2.2

(12)

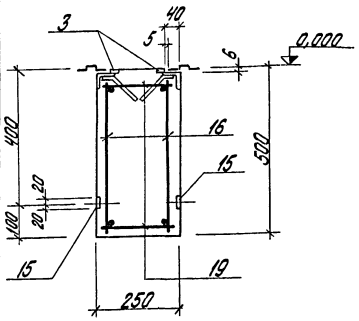

(13)

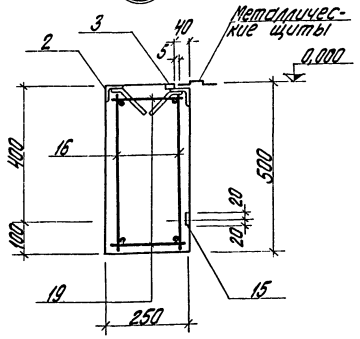

(14)

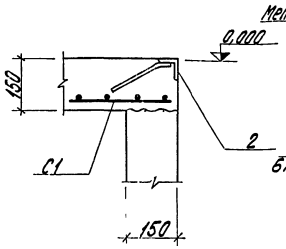

(15)

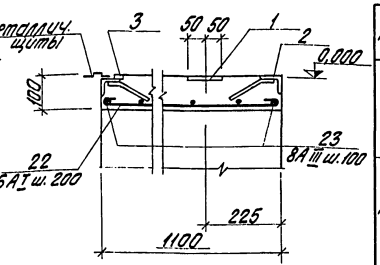

(16)

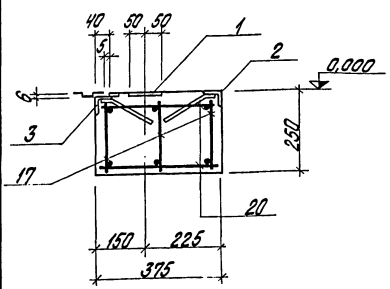

(17)

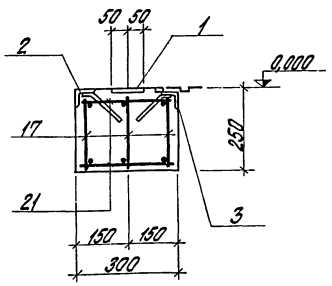

21 — 21

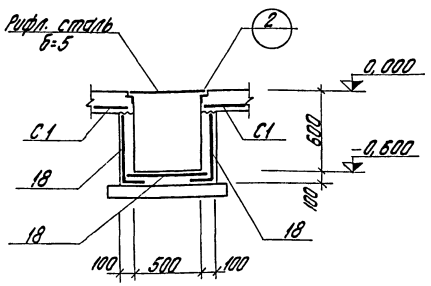

Ведомость стержней на один элемент

Марка	Поз.	Эскиз или сечение	ф мм	Длина мм	Кол.
КНм 6	19	220	6АI	220	168
КНм 7	20	345	6АI	345	90
	21	270	6АI	270	30
	22	1070	6АI	1150	14
	23	3200	8АIII	3200	12
КНм 12	20	См. эскиз КНм 7	6АI	345	136
	21	То же	6АI	270	38
	22	—"—	6АI	1150	14
	23	—"—	8АIII	3200	12

Выборка стали на один элемент кг

Марка	Арматурные изделия										Закладные изделия								Итого	Всего
	Холоднотянутая арматурная проволока ГОСТ 6727-53* Класс В I ф мм				Арматурная сталь ГОСТ 5781-75 / ГОСТ 5.1459-72* Класс А I ф мм				Класс А II ф мм				Профильная сталь				Арматурная сталь ГОСТ 5781-75 ф мм и класс					
	3	4		Итого	6			Итого	8	12	16	Итого	Б=4	Б=6	L 50х5				8АIII					
КНм 6		85,7		85,7	41,5			41,5	356,2	58,5	104,0	518,7	84,2	44,7	235,2				83,4			447,5	1093,4
КНм 7		288,1		288,1	34,7			34,7	1222,0			1222,0	290,3	30,0	84,8				76,0			481,6	2026,4
КНм 9		13,7		13,7	4,2			4,2	65,2			65,2	15,7	5,6	15,9				6,1			43,3	126,4
КНм 10	5,4	15,2		20,6																			20,6
КНм 12		362,6		362,6	46,9			46,9	1537,2			1537,2	363,6	41,0	107,9				107,3			619,8	2566,5

Привязан

Инв. №

ТП 903-1-183 КЖ			
Котельная с тремя водогрейными котлами КВ-ГМ-50			
Гл. инж. пр. Аунин		Стадия	Лист	Листов
Нач. отд. Ткаченский		Р	22	
Н. контр. Андреевская				
Гл. конст. Андреевская		Подземное хозяйство. Узлы 12÷17. Разрез 21-21.	Госстрой Латв. ССР ЛАТГИПРОПРОМ г. Рига	
Рук. гр. Барткевич				
Инж. Кузнецова				

Пров. Барткевич

Копир. Брагинец

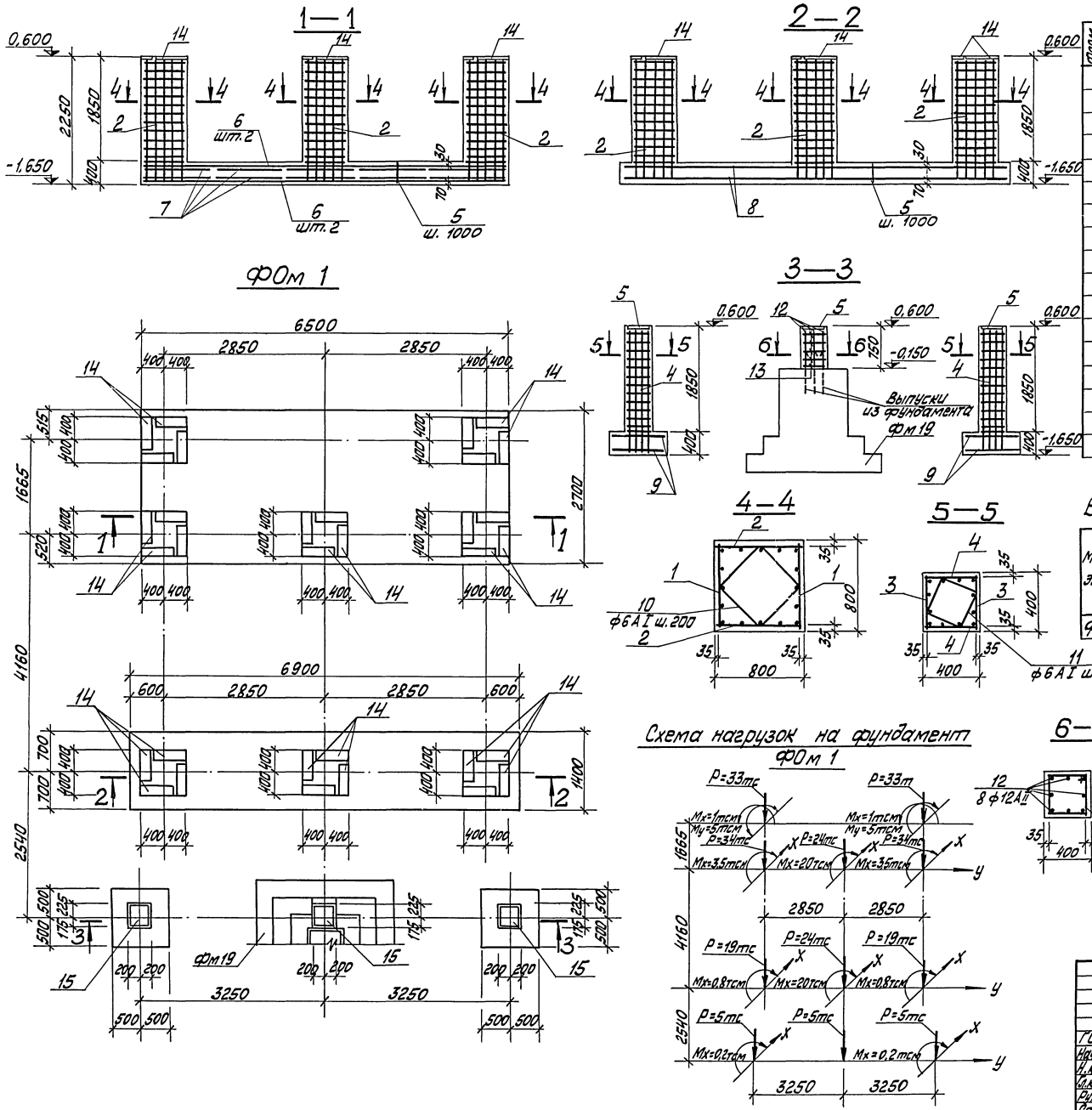

Форм.	Зона	Поз.	Обозначение	Наименование	Кол.	Примечание
				ФОм 1		
				Сборочные единицы и детали		
		1	ТП 903-1-183 а.2.5 КЖИ-КР5	Каркас плоский КР5	16	
		2	ТП 903-1-183 а.2.5 КЖИ-КР6	то же КР6	16	
		3	ТП 903-1-183 а.2.5 КЖИ-КР7	" КР7	6	
		4	ТП 903-1-183 а.2.5 КЖИ-КР8	" КР8	6	
		5	ТП 903-1-183 а.2.5 КЖИ-КР9	" КР9	28,1	м
		6	ТП 903-1-183 а.2.5 КЖИ-С2	Сетка арматурная С2	4	
		7	ТП 903-1-183 а.2.5 КЖИ-С3	то же С3	10	
		8	ТП 903-1-183 а.2.5 КЖИ-С4	" С4	2	
		9	ГОСТ 23279-78	С $\frac{12АII-100}{12АII-100}$ 950×950 $\frac{25}{25}$	4	
		10-13	КЖ-23	Стержни одиночные		
		14	3.400-6/76	Изделие закладное МИ1-27	32	
		15	то же	то же МИ1-36	3	
				Материалы		
			ГОСТ 7473-76	Бетон М 200	21,8	м³

Выборка стали на один элемент, кг

Марка эл-та	Арматура: Арматурная сталь ГОСТ 5781-75, класс АI, ф мм 6	класс АII, ф мм 12	20			Итого	Закладные изделия: Профильная сталь, б=10	б=8	Арматурная сталь ГОСТ 5781-75, класс АIII, ф мм 12	8			Итого	Всего
ФОм 1	189,3	477,4	1478,4			2145,1	35,7	182,4	6,6	9,6			234,3	2379,4

Ведомость стержней на один элемент

Марка эл-та	Поз.	Эскиз	ф мм	Длина мм	Кол.
ФОм1	10	600 / 530 / 530 / 610	6АI	2270	80
	11	320 / 250 / 250 / 330	6АI	1150	20
	12	730	12АII	730	8
	13	400 / 330 / 330 / 410	6АI	1470	5

Привязан:

Инв. №

ТП 903-1-183 КЖ

Котельная с тремя водогрейными котлами КВ-ГМ-50

ГИП	Думан		Стадия	Лист	Листов
Нач.отд.	Меленевский		Р	23	
Н.контр.	Барткевич				
Гл.констр.	Андреевская				
Рук.гр.	Барткевич				
Ст.инж.	Яковчик				

ФОм 1 Опалубка и армирование

Госстрой Латв. ССР ЛАТГИПРОПРОМ г. Рига

17077-08 25 Пров. Барткевич Копировал: Формат 22Г

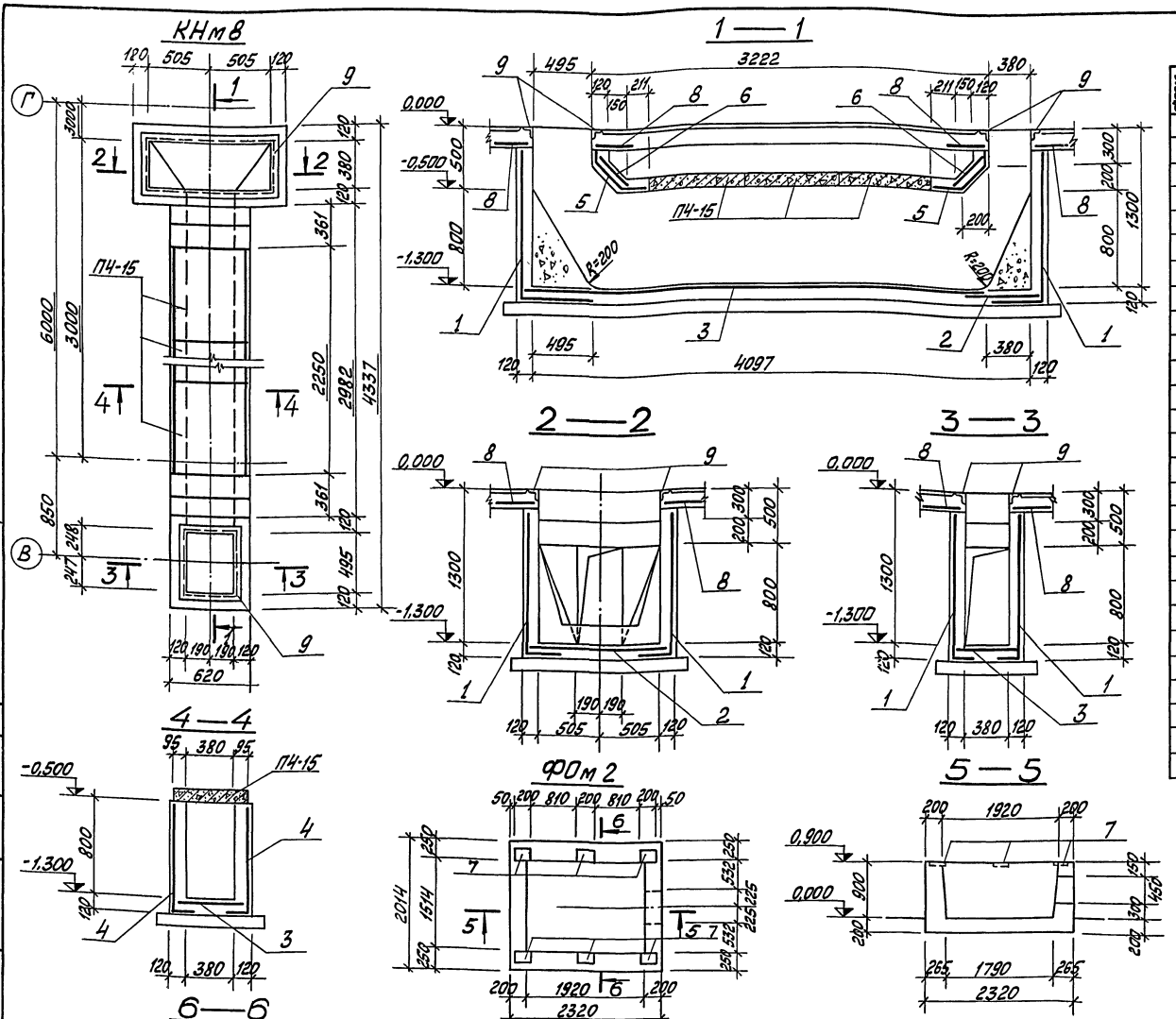

Форм.	Зона	Поз.	Обозначение	Наименование	Кол.	Примечание
				Документация		
				Сборочные единицы		
				сборочные единицы и детали		
				КН м8		
		1	ГОСТ 8478-66	Сетка рулонная 250/200/4/8 1700	6,5	м
		2	То же	То же 250/200/4/8 1100	0,6	м
		3	—"—	—"— 250/200/4/8 1100/2	3,8	м
		4	—"—	—"— 250/200/4/8 1300	6,4	м
		5	—"—	—"— 150/250/6/4 900/2	1,2	м
		6	—"—	—"— 150/250/6/4 1500/2	1,2	м
				Материалы:		
			ГОСТ 7473-76	Бетон М-200	1,88	м³
				ФОм 2		
		7	3.400-6/76	Закладное изделие МИ1-20	6	
				Материалы:		
			ГОСТ 7473-76	Бетон М200	2,78	м³
				Пол		
		8	ГОСТ 8478-66	Сетка 100/100/8/8 2500/400	2	
		9	3.400-6/76	Закладное изделие МИ4-46	4,8	м

Выборка стали на один элемент, кг

Марка	Арматурные изделия: Холоднотянутая армат. проволока ГОСТ 6727-53* Класс В I, ф мм 4			Итого	Арматурная сталь ГОСТ 5781-75 Класс А III, ф мм 6	8		Итого	Закладные изделия: Профильная сталь б=8		Арматурная сталь ГОСТ 5.1459-72* ф мм и класс 10 А III		Итого	Всего
КН м 8	11,5			11,5	2,4	44,0		46,4						57,9
ФО м 2									11,4		4,8		16,2	16,2

Привязан:

Инв. №

ТП 903-1-183 КЖ

Котельная с тремя водогрейными котлами КВ-ГМ-50

ГИП	Думан		Стадия	Лист	Листов
Нач.отд.	Меленевский		Р	24	
Н.контр.	Андриевская				
Гл.констр.	Андриевская				
Рук.гр.	Барткевич				
Инж.	Кузнецова				
Пров.	Барткевич				

ФОм2, КНм8. Опалубка и армирование

Госстрой Латв.ССР ЛАТГИПРОПРОМ г. Рига

Копировал: Мака Формат 22Г

Типовой проект 903-1-183 Альбом 2.2

Согласовано: Отд. ТМ Шадрин

Инв. № подл. | Подп. и дата | Взам. инв. №

17077-08 26

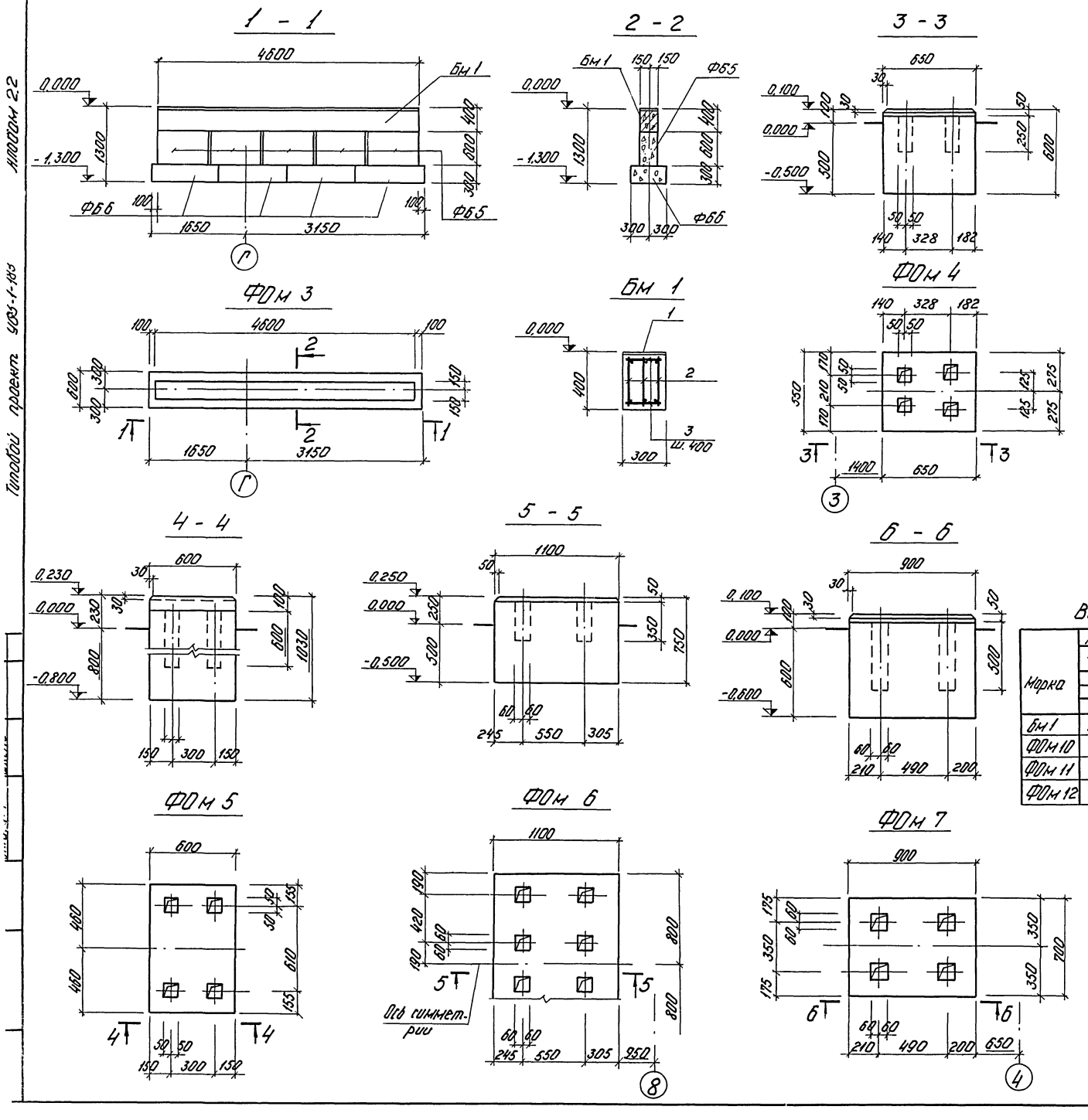

Формат	Зона	Поз.	Обозначение	Наименование	К-во	Прим.
				Документация		
				Сборочный чертеж		
				Сборочные единицы и детали		
				ФОм 3		
		Ф65	ГОСТ 13579-78	Блоки стен подвала ФБС 9.3.6-Т	5	0,26 т
		Ф66	То же	То же ФБС 12.6.3-Т	4	0,46 т
			КЖ-25	Балка Бм 1	1	
				Бм 1		
		1	Т.П. 903-1-183 ал.25 КЖИ-МН34	Закладное изделие МН34	4,6	м
		2	Т.П. 903-1-183 ал.25 КЖИ-КР13	Каркас КР13	13,8	м
		3	ГОСТ 5781-75	Стержни одиночные ф6 А-I- ℓ=250	24	
			ГОСТ 7473-76	Материалы: бетон М200	0,55	м³
				ФОм 4		
			ГОСТ 7473-76	Материалы: бетон М150	0,21	м³
				ФОм 5		
			ГОСТ 7473-76	Материалы: бетон М150	0,56	м³
				ФОм 6		
			ГОСТ 7473-76	Материалы: бетон М-150	1,32	м³
				ФОм 7		
			ГОСТ 7473-76	Материалы: бетон М150	0,35	м³

Выборка стали на один элемент, кг

Марка	Арматурные изделия: Арматурная сталь ГОСТ 5781-75, ГОСТ 5.1459-72*: Класс А I, ф мм 6		Итого	Класс А III, ф мм 7	12	Итого	Закладные изделия: Профильная сталь δ=8	δ=10		Арматурная сталь ГОСТ 5781-75, ф мм и класс 12 А I	12 А II	8 А III		Итого	Всего
Бм 1	7,0		7,0		24,9	24,9		108,6			15,2				123,8
ФОм 10			-	87,4		87,4	3,8					0,2		4,0	91,4
ФОм 11										1,6				1,6	1,6
ФОм 12				1,2		1,2									1,2

Привязан

Инв. №

Т.П. 903-1-183 КЖ

Котельная стремя водогрейными котлами КВ-ГМ-50

Гл. инж. пр.	Думан		
Нач. отд.	Меленевский		
Н. контр.	Андриевская		
Гл. констр.	Андриевская		
Рук. гр.	Бортневич		
Инж.	Кузнецова		
Пров.	Бортневич		

ФОм 3 ÷ ФОм 7
Опалубка и армирование.

Стадия	Лист	Листов
Р	25	

Госстрой Латв. ССР
ЛАТГИПРОПРОМ г. Рига

Копир. 45/17077-08 27 Формат 22Г

Типовой проект 903-1-183 Альбом 22

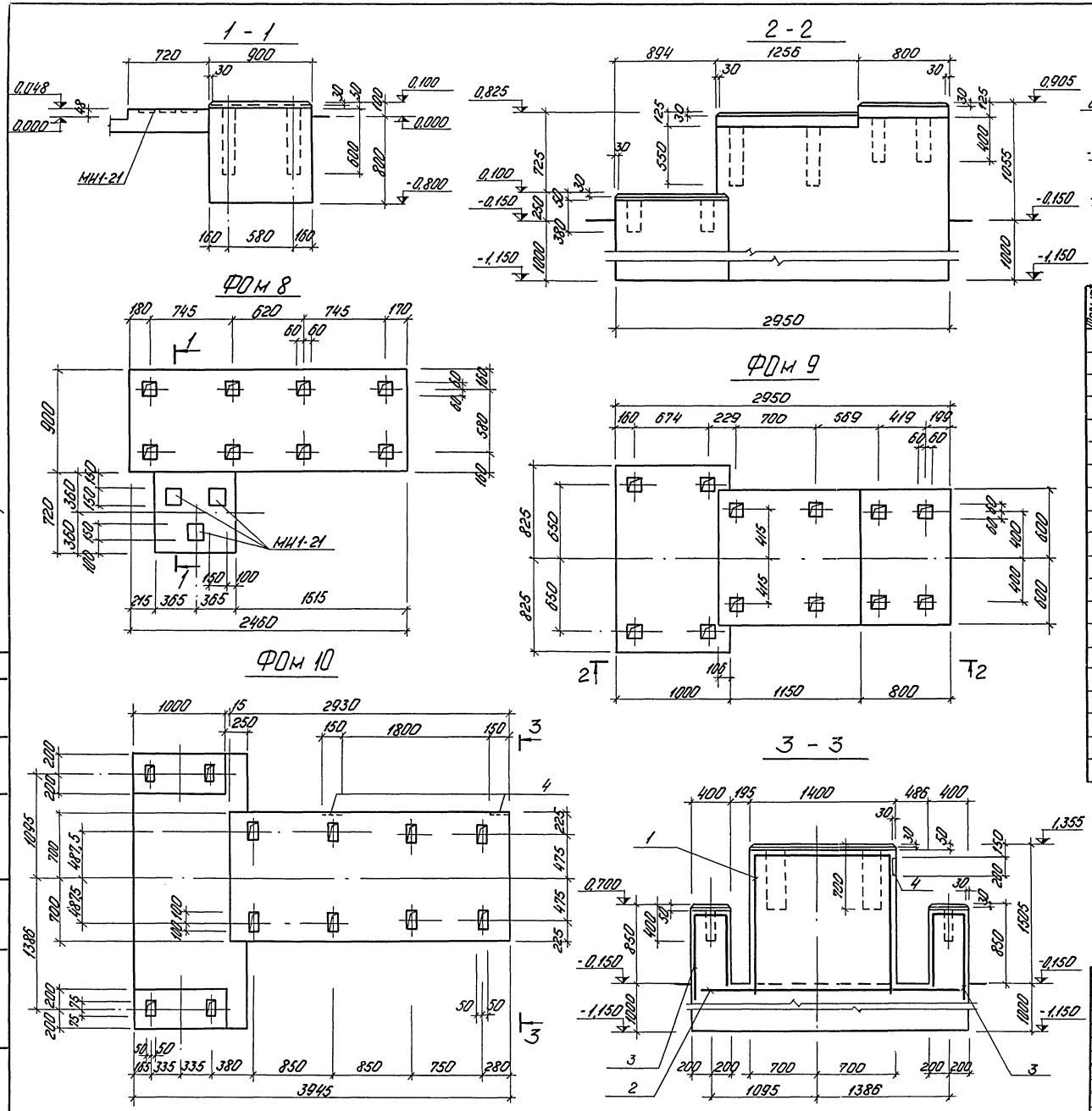

Формат	Зона	Поз.	Обозначение	Наименование	К-во	Примеч.
				Документация:		
				Сборочный чертеж		
				Сборочные единицы и детали		
				ФОм 8		
			ГОСТ 7473-76	Материалы: Бетон М 150	1,91	м³
				ФОм 9		
			ГОСТ 7473-76	Материалы: Бетон М 150	6,82	м³
				ФОм 10		
		1	ГОСТ 8478-66	Сетка 150/150/7/7 / 2900	4,6	м
		2	То же	То же 150/150/7/7 / 1100	2,8	м
		3	—"—	—"— 150/150/7/7 / 2300	2,0	м
		4	3.400-6/76	Изделие закладное МН1-20	2	
			ГОСТ 7473-76	Материалы: Бетон М-200	14,00	м³
				ФОм 11		
		5	ТП 903-1-183 ал.2.5 КЖИ-МН33	Закладное изделие МН33	4	
			ГОСТ 7473-76	Материалы: Бетон М 150	0,10	м³

Альбом 2.2

Типовой проект 903-1-183

Привязан

Инв. №

ТП 903-1-183 КЖ

Котельная с тремя водогрейными котлами КВ-ТМ-50

Гл. инж. пр.	Думан		Стадия	Лист	Листов
Нач. отд.	Меленевский		Р	26	
Н. контр.	Андриевская				
Гл. констр.	Андриевская				
Рук. гр.	Бартькевич				
Инж.	Кузнецова				
Пров.	Бартькевич				

ФОм 8 ÷ ФОм 11
Опалубка и армирование.

Госстрой Латв. ССР
ЛАТГИПРОПРОМ
г. Рига

Копир. 17077-08 28 Формат 22Г

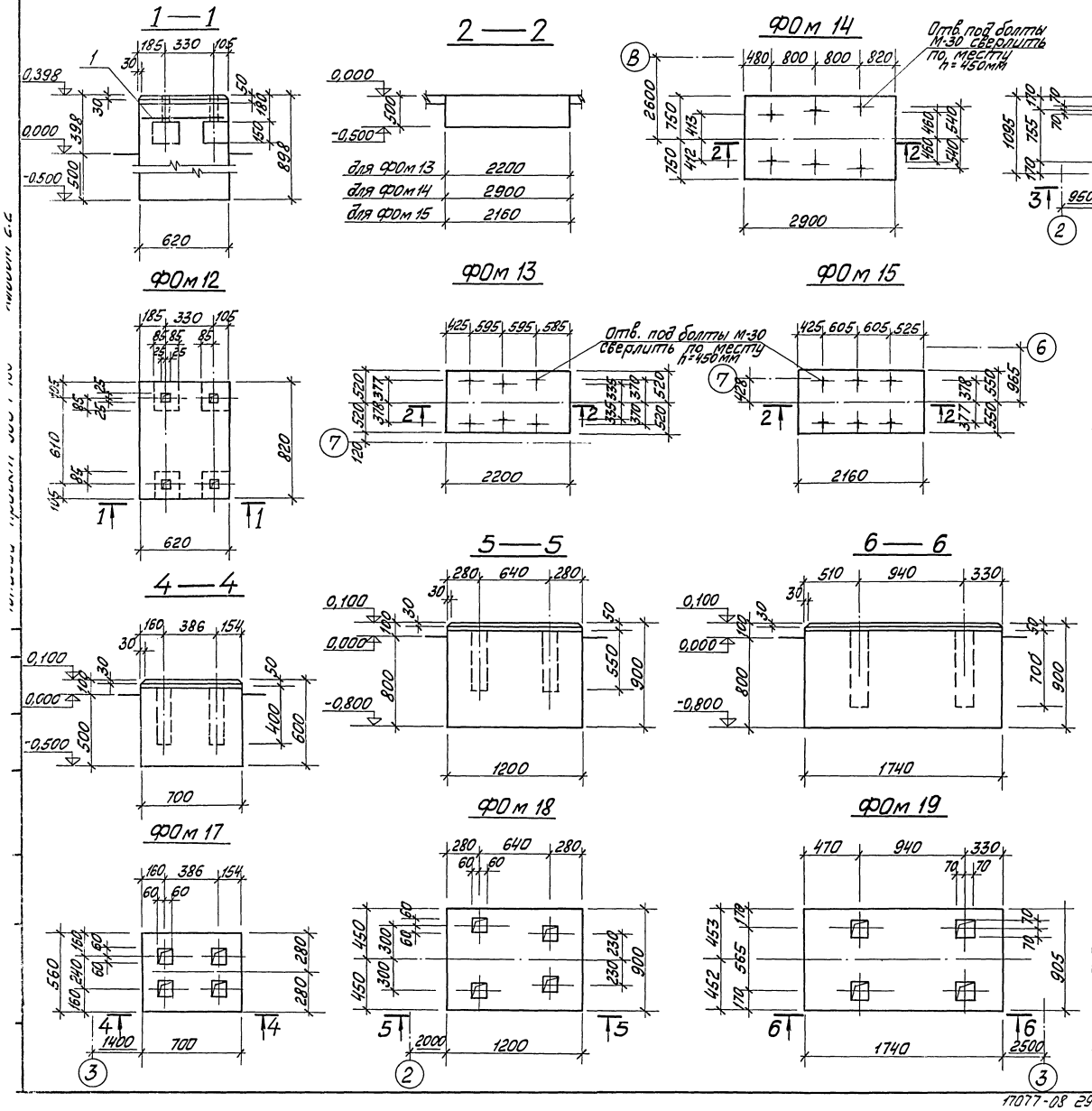

Форм.	Зона	Поз.	Обозначение	Наименование	К-во	Примечание
				Документация:		
				Оборочный чертёж		
				сборочные единицы и детали		
				ФОм 12		
		1	ГОСТ 8478-66	Сетка 150/150/7/7 / 1300/2	0,6	м
				Материалы: Бетон М-150	0,45	м³
				ФОм 13		
			ГОСТ 7473-76	Материалы: Бетон М-150	1,14	м³
				ФОм 14		
			ГОСТ 7473-76	Материалы: Бетон М-150	1,56	м³
				ФОм 15		
			ГОСТ 7473-76	Материалы: Бетон М-150	1,19	м³
				ФОм 16		
			ГОСТ 7473-76	Материалы: Бетон М-150	2,41	м³
				ФОм 17		
			ГОСТ 7473-76	Материалы: Бетон М-150	0,25	м³
				ФОм 18		
			ГОСТ 7473-76	Материалы: Бетон М-150	0,97	м³
				ФОм 19		
			ГОСТ 7473-76	Материалы: Бетон М-150	1,41	м³

Привязан:

Инв. №

ТП 903-1-183 КЖ

Котельная с тремя водогрейными котлами КВ-ГМ-50

			Стадия	Лист	Листов
ГИП	Думан		Р	27	
Нач. отд.	Меленевский				
Н. контр.	Андриевская				
Гл. констр.	Андриевская				
Рук. гр.	Бартке вич				
Инж.	Кузнецова				

ФОм 12 ÷ ФОм 19. Опалубка и армирование.

Госстрой Латв. ССР ЛАТГИПРОПРОМ г. Рига

17077-08 29 Пров. Барткевич

Копировал: Мак

Формат 22 Г

Типовой проект 903-1-183 Альбом 2.2

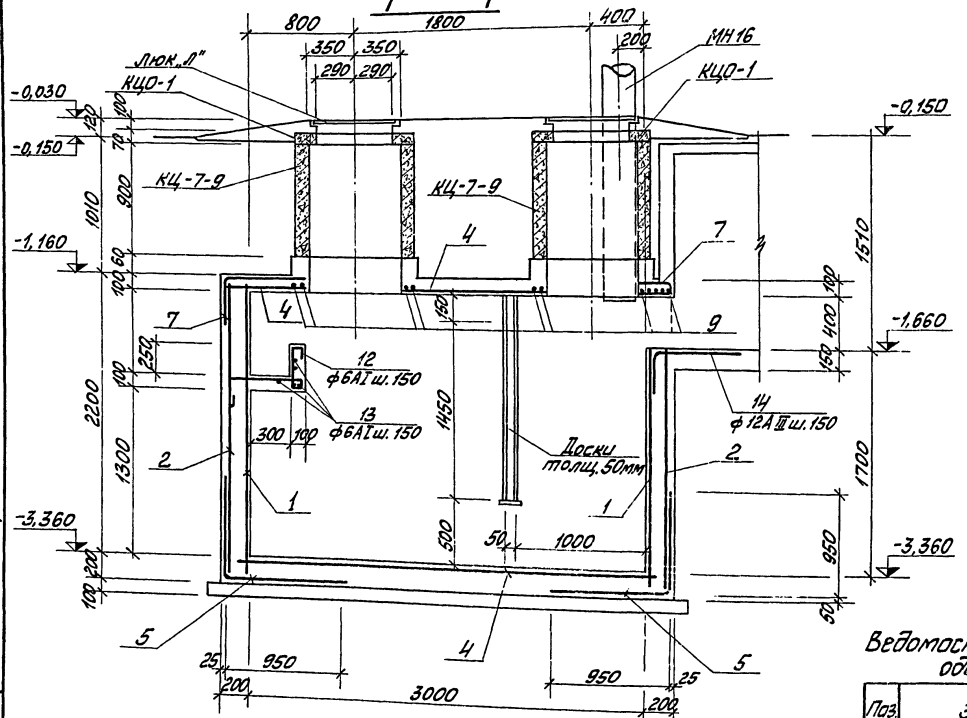

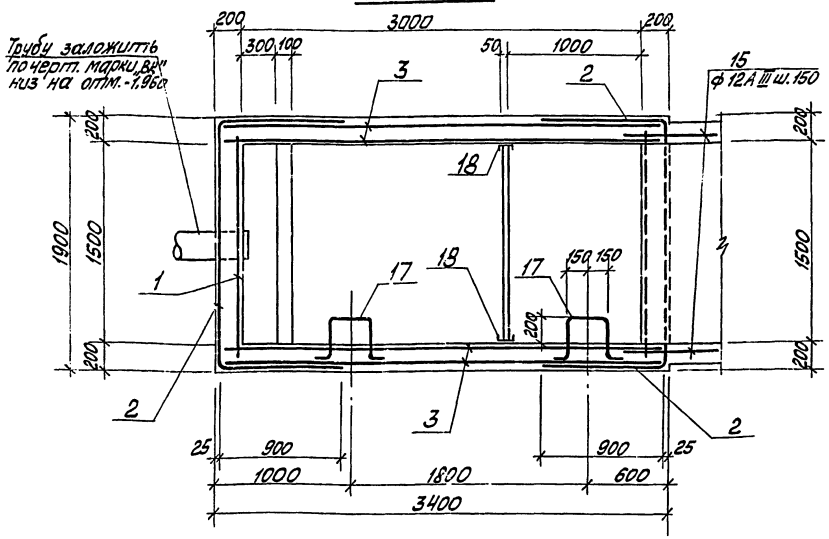

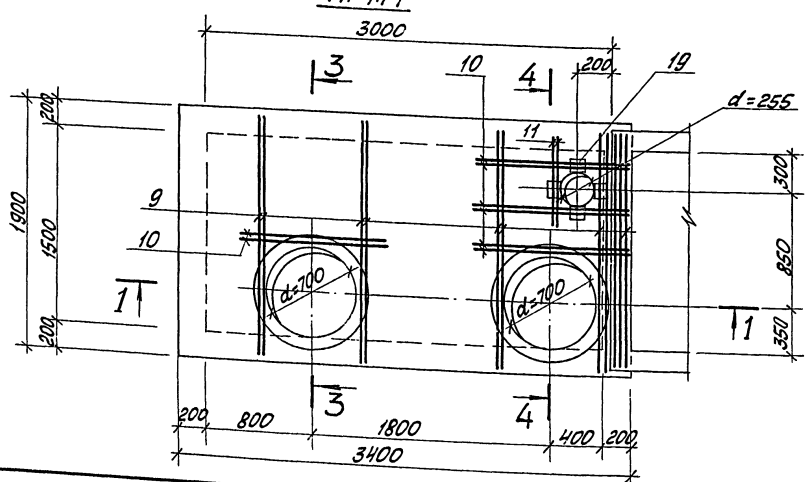

Ведомость стержней на один элемент

Поз.	Эскиз	ф мм	Длина мм	Кол.
9	1800	12АIII	1800	11
10	1250	12АIII	1250	8
11	800	12АIII	800	2
12	300 50 50 550 50 250 50	6АI	1380	11
13	Общая длина	6АI	—	52,0м
14	150 550	12АIII	700	11
15	700	12АIII	700	8
16	70 130 130 300	6АI	710	28

Спецификация элементов к маркировочным схемам расположенным на листах КЖ-27,-28

Марка	Обозначение	Наименование	Кол.	Примечание
КЦ-7-9	3.900-3 вып.7 ч.1	Кольцо стеновое КЦ-7-9	2	0,4т
КЦО-1	То же	Кольцо опорное КЦО-1	2	0,05т
Люк „Л"	ГОСТ 3634-79	Люк чугунный легкий Люк „Л"	2	0,07т
МН16	ТП 903-1-183 ал. 2.5 КЖИ-МН16	Изделие закладное МН16	1	

1. Арматуру в местах отверстий обрезать и отогнуть по месту.
2. Для площадок с грунтовыми водами при производстве работ водопонижение не прекращать до выполнения обваловки. Гидроизоляцию днища и стенок выполнять по узлу на листе КЖ-13 альбома 2.2.

Привязан:

Инв. №

ГИП	Думан		
Нач.отд.	Меленевский		
Н.контр.	Андриевская		
Гл.констр.	Андриевская		
Рук.гр.	Барткевич		
Инж.	Кузнецова		

ТП 903-1-183 КЖ

Котельная с тремя водогрейными котлами КВ-ГМ-50

Стадия	Лист	Листов
Р	28	

ПРм1. Опалубка и армирование

Госстрой Латв. ССР ЛАТГИПРОПРОМ г. Рига

Отд. ГМ Шадрин
Отд. ВК Мрогуль

Инв. № подл. | Подп. и дата | Взам. инв. №

17077-08 30 Пров. Барткевич Копировал: Формат 22Г

Типовой проект 903-1-183 альбом 2.2

Инв.№ подл. | Подп. и дата | Взам.инв.№ | Инв.№ дубл. | Подп. и дата

3—3

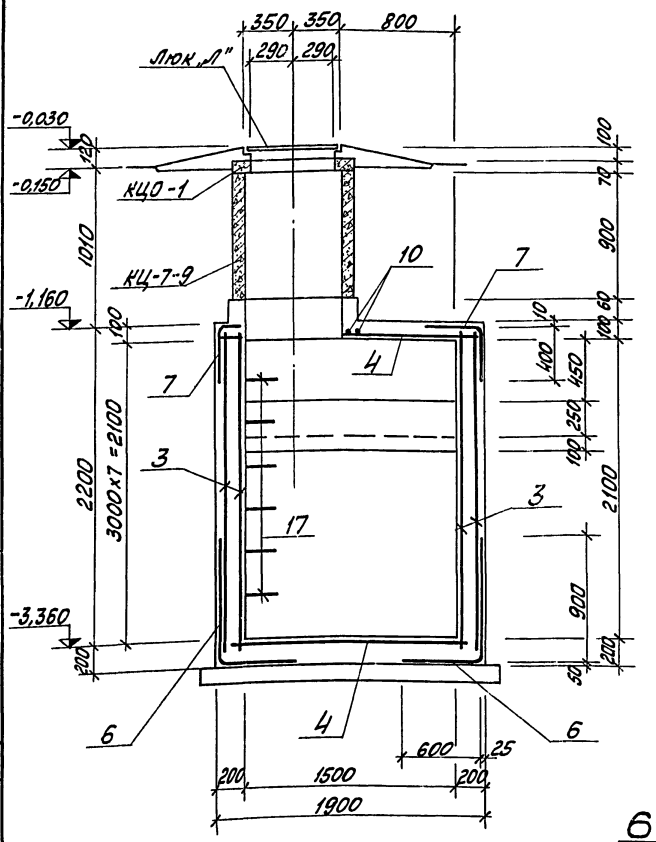

4—4

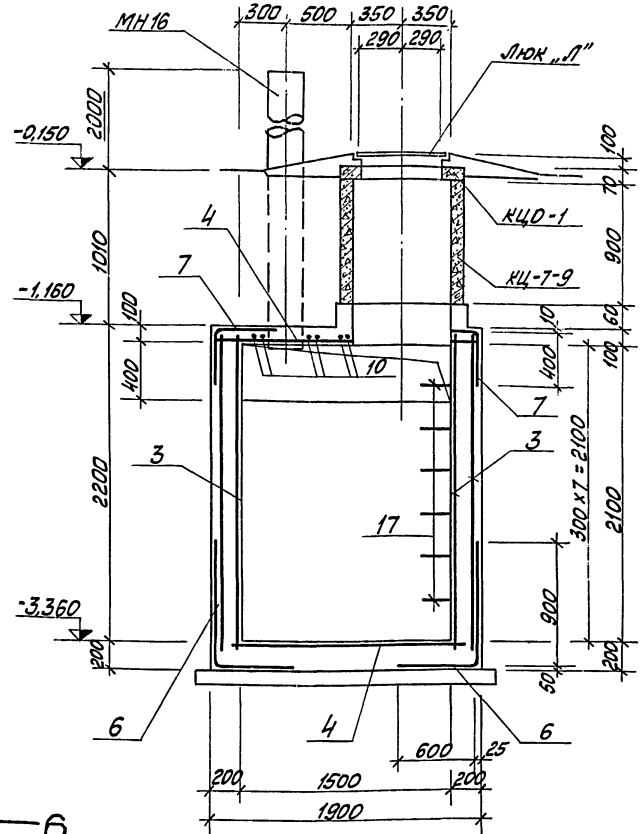

5—5

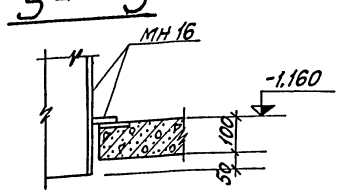

6—6

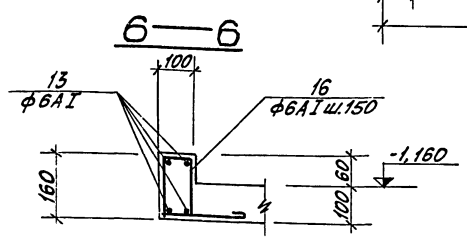

Форм.	Зона	Поз.	Обозначение	Наименование	Кол.	Примечание
				Документация		
				Сборочный чертёж ПРм 1		
				Сборочные единицы и детали		
		1	ГОСТ 8478-66	Сетка рулонная 150/150/7/7 1100х2300	2	
		2	То же	То же 150/150/7/7 2300х3600	2	
		3	—"—	—"— 150/150/7/7 2300х3200	4	
		4	—"—	—"— 150/150/7/7 1700х3200	2	
		5	—"—	—"— 150/150/7/7 1700х1900	2	
		6	—"—	—"— 150/150/7/7 1500х3300	2	
		7	—"—	—"— 150/150/7/7 1100х1800	2	
		8	—"—	—"— 150/150/7/7 1100х3300	2	
		9÷16	КЖ-28	Стержни одиночные компл.	1	
		17	ТП 903-1-ал. 2.5 КЖИ-МН17	Изделие закладное МН17	12	
		18	ТП 903-1 ал. 2.5 КЖИ-МН18	То же МН18	2	
		19	3.400-6	—"— МН2-3	4	
				Материалы:		
			ГОСТ 7473-76	Бетон М-200	6,08 м³	

Выборка стали на один элемент, кг

Марка	Арматурные изделия: Холоднотянутая арматурная проволока ГОСТ 6727-53* Класс В-I ф мм			Арматурная сталь ГОСТ 5781-75, ГОСТ 5.1459-72** Класс А-I ф мм			Класс А-III ф мм		Закладные изделия: Профильная сталь			Армат. сталь ГОСТ 5781-75 ф мм и класс			Итого	Всего
	7		Итого	6		Итого	12	Итого	[6,5	б=10		20АI	8АIII			
ПРм 1	387,3		387,3	20,4		20,4	39,8	39,8	19,0	1,4		36,0	1,8		58,2	505,7

Привязан:

Инв.№

				ТП 903-1-183 КЖ			
				Котельная с тремя водогрейными котлами КВ-ГМ-50			
ГИП	Думан				Стадия	Лист	Листов
Нач.отд.	Мелеховский				Р	29	
Гл.констр.	Андриевский						
Рук.гр.	Барткевич			ПРМ 1. Опалубка и армирование	Госстрой Латв.ССР ЛАТГИПРОПРОМ г. Рига		
Инж.	Кулинцева						

17077-08 31 Пров. Барткевич

Копировал: Маня

Формат 22Г

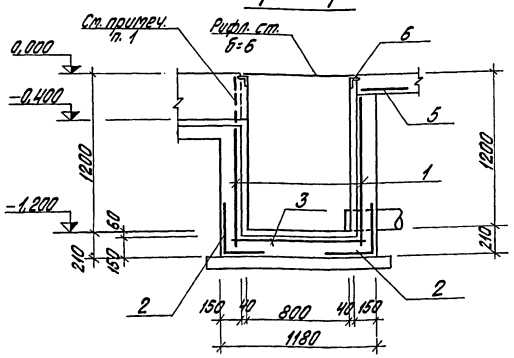

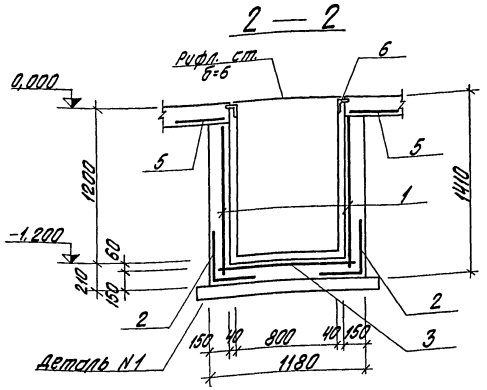

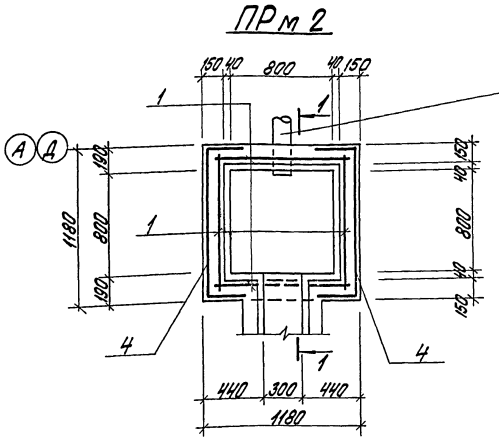

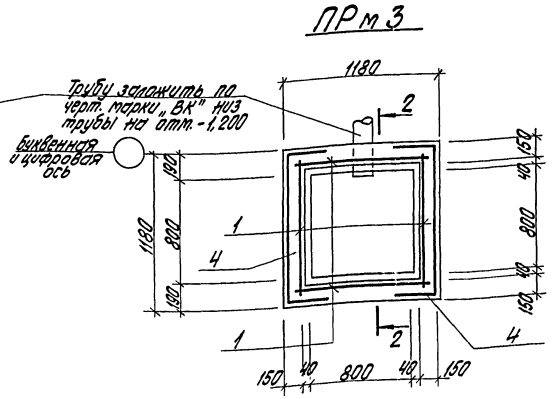

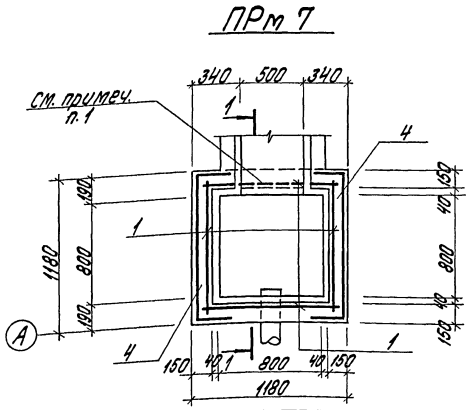

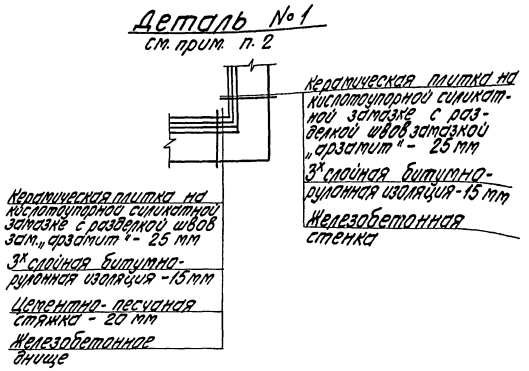

Формат	Зона	Поз.	Обозначение	Наименование	К-во на исполнение					Примеч.
				Документация						
				Сборочный чертеж						
				Сборочные единицы и детали						
		1	ГОСТ 8478-66	Сетка рулонная 150/150/7/7 1300/1100	4	4	4			
		2	То же	То же 150/150/7/7 1700/2х1100	2	2	2			
		3	—"—	—"— 150/150/7/7 1100/1100	1	1	1			
		4	—"—	—"— 150/150/7/7 1100/1700	2	2	2			
		5	ГОСТ 8478-66	—"— 100/100/8/8 2500/400				6	8	
		6	ТП 903-1-183 ал. 2.5 КЖИ-МН8	Закладное изделие МН8				10,2	13,6	м
			ГОСТ 8568-77*	Сталь рифленая б=6				2,4	3,2	м²
				Материалы:						
			ГОСТ 7473-76	Бетон М-200	0,89	0,89	0,89			

Марка	ПРм 2	ПРм 3	ПРм 7	Пол	Пол*
Лит.					

Выборка стали на один элемент, кг

Марка	Арматурные изделия			
	Холоднотянутая армат. проволока ГОСТ 6727-53*			Всего
	Класс В.I		Итого	
	ф мм			
	7			
ПРм 2,3,7	41,2		41,2	41,2

1. Арматуру в местах отверстий обрезать и отогнуть по месту.
2. Вариант защиты поверхности каналов и приямков трещиностойким покрытием дан на листе КЖ-4.
3. (Объем пола со знаком)* дана для варианта с закрытой установкой дымососов.

Привязан

Инв. №

Гл. инж. пр.	Думан		
Нач. отд.	Меленевский		
Н. контр.	Андриевская		
Гл. констр.	Андриевская		
Рук. гр.	Бартькевич		
Инж.	Кузнецова		

ТП 903-1-183 КЖ

Котельная с тремя водогрейными котлами КВ-ГМ-50

Стадия	Лист	Листов
Р	30	

ПРм 2, ПРм 3, ПРм 7. Опалубка и армирование.

Госстрой Латв. ССР ЛАТГИПРОПРОМ г. Рига

Типовой проект 903-1-183 Альбом 2.2

Инв. № подл. | Подп. и дата | Взам. инв. № | Отд. ВК | Марка | Изм. | Лист | Подп. | Дата

Схема расположения элементов подземного хозяйства

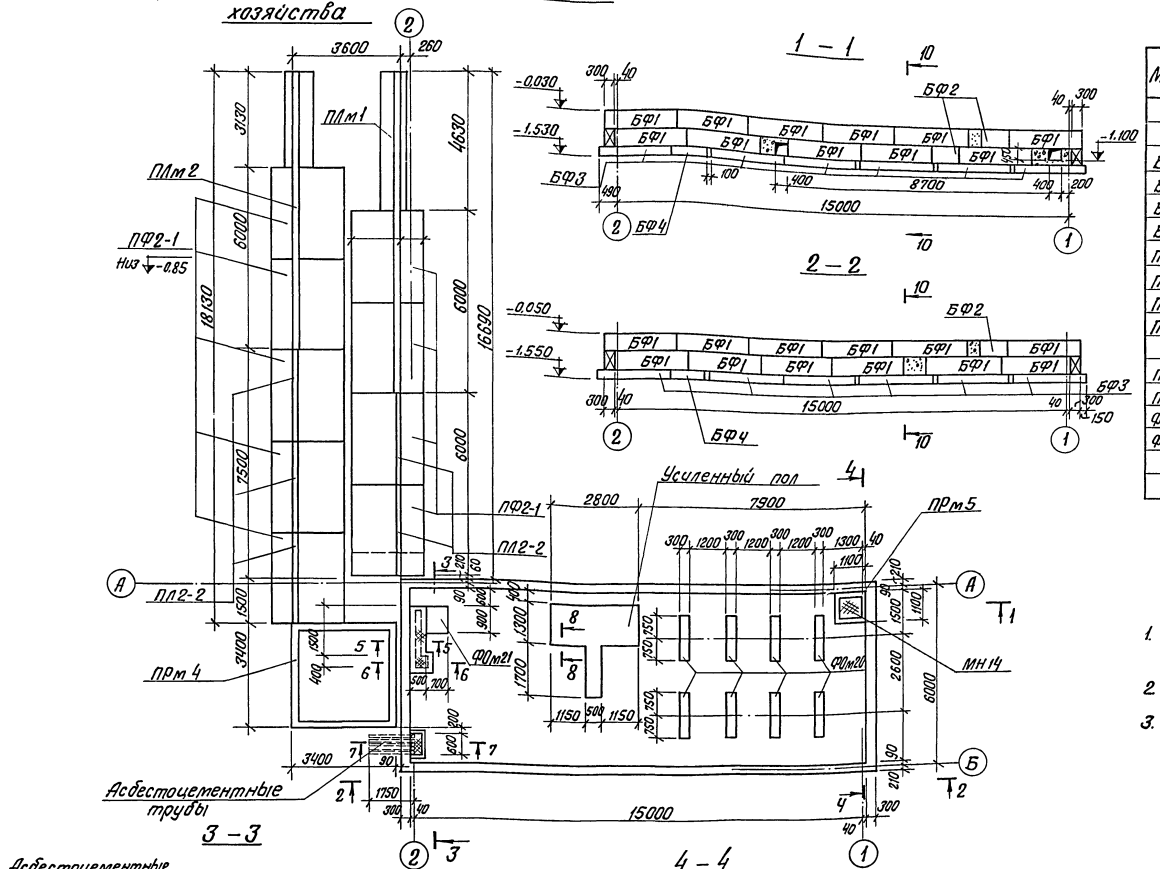

Спецификация элементов к маркировочным схемам расположенным на листе.

Марка	Обозначение	Наименование	Кол	Примечание
		Маркировочная схема фундаментов и подземного хозяйства		
БФ1	ГОСТ 13579-78	Блоки фундаментные ФБС24.3.6-т	30	0,97 т
БФ2	То же	То же ФБС9.3.6-т	10	0,35 т
БФ3	1.112-5 в.4	Фундам. плита ФЛ6.24	12	1,04 т
БФ4	То же	То же ФЛ6.12	10	0,515 т
ПФ2-1	3.400-3 в.1	Фунд. плита подпорной стенки ПФ2-1	9	4,8 т
ПЛ2-2	То же	Лицевая плита подпорной стенки ПЛ2-2	5	1,8 т
ПЛм-1	КЖ-33	Подпорная стенка ПЛм-1	1	
ПЛм-2	То же	То же ПЛм 2	1	
ПРм 4	КЖ-34	Приямок ПРм 4	1	
ПРм 5	То же	То же ПРм 5	1	
ФОм 20	КЖ-33	Фундамент ФОм 20	8	
ФОм 21	То же	То же ФОм 21	1	
Расход бетона М150 на заделки			0,63	м³

1. В основании фундаментов под оборудование и приямков устраивается подготовка из щебня втрамбованного в грунт, толщ. 100 мм.
2. Балки укладывать на цементном растворе М100. Местные заделки выполнять бетоном М150.
3. Обратную засыпку под полы здания, в основании склада соли и рампы выполнить песчаным грунтом с послойным уплотнением при оптимальной влажности 8-12% до получения $\gamma_{ск.} = 1.6$ т/м³.

Привязан:

Инв. №

Инв. № подл. | Подп. и дата | Взам. инв. №

			ТП 903-1-183		КЖ
			Котельная с тремя водогрейными котлами КВ-ГМ-50		
Гл. инж. пр.	Д'умон			стадия	лист	листов
Нач. отд.	Меленевский			Р	31	
Н. контр.	Антриевская					
Гл. констр.	Антриевская		Склад реагентов Схема расположения подземного хозяйства	Госстрой Латв. ССР ЛАТГИПРОПРОМ г. Рига		
Рук. гр.	Бартакевич					
Инж.	Шорстова					

Пров. Бартакевич — Копир. В.Фуллі 1077-08.33 Формат 22

5 – 5

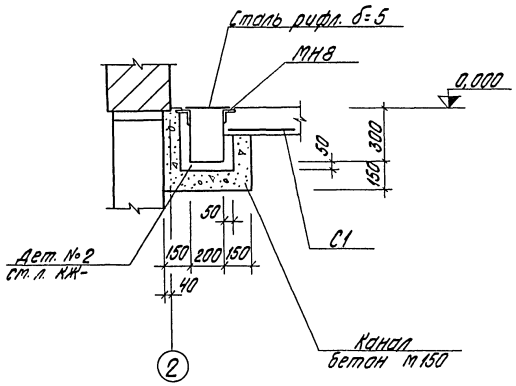

6 – 6

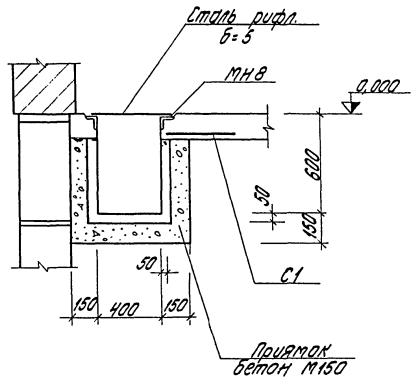

Формат	Зона	Поз.	Обозначение	Наименование	Кол.	Примечание
				Пол.		
			ГОСТ 8478-66	Сетка 100/100/8/8 400	7,2	п.м
			То же	Сетка 200/200/8/8 1300	7,3	п.м
			ТП 303-1-183 альбом 2.5 КЖИ-МН8	Изделие закладное МН8	6,0	п.м
			То же КЖИ-МН14	То же МН14	1	шт.
			ГОСТ 8568-77*	Сталь рифленая δ=5	40,0	кг
			ГОСТ 1839-72*	Трубы асбестоцем. ф100	7,0	п.м
				Материал		
			ГОСТ 7473-76 М150	Бетон	1,28	м³
				Опоры трубопроводов		
			ГОСТ 8240-72	Швеллер С14	40,3	кг
			ГОСТ 8509-72	Сталь угловая равнобокая L 90х6	27,5	кг

7 – 7

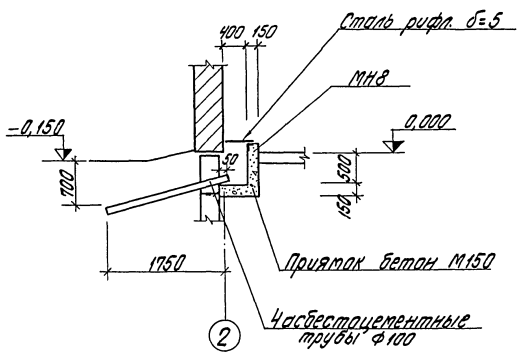

8 – 8

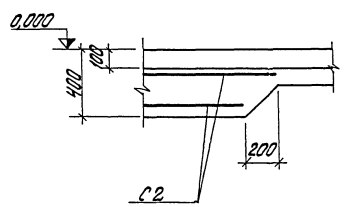

Схема расположения опор трубопроводов

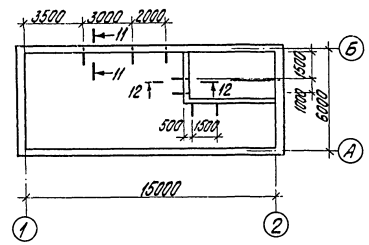

11 – 11

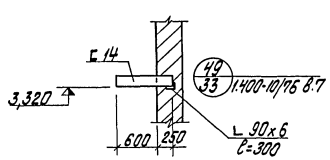

12 – 12

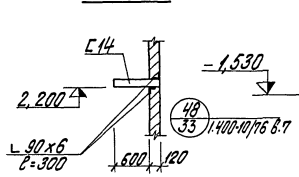

9 – 9

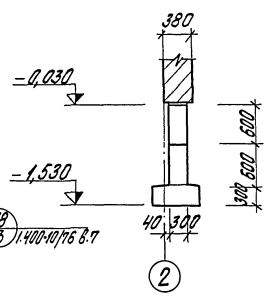

10 – 10

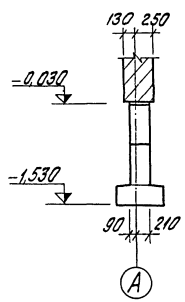

Привязан

Инв. №

				ТП 903-1-183 КЖ		
				Котельная с тремя водогрейными котлами КВ-ГМ-50		
					Стадия	Лист 32	Листов
Гл. инж. пр.	Дупсан			Склад реагентов. Разрезы 5-5÷8-8.	Госстрой Латв. ССР ЛАТГИПРОПРОМ г. Рига	
Нач. отд.	Меленевский					
Н. контр.	Андреевская					
Гл. констр.	Андреевская					
Рук. гр.	Бортневич					
Инженер	Шарапова					

Пров. Епотневич Копир. Бролинов 17077-08 34 Формат А2 г

Инв. № подл. | Подпись и дата | Взам. инв. №

Инв. № подл. | Подпись и дата | Взам. инв. № | Альбом 2.2 | Альбом проект. 903-1-183

ПЛм1 (опалубка и армирование)

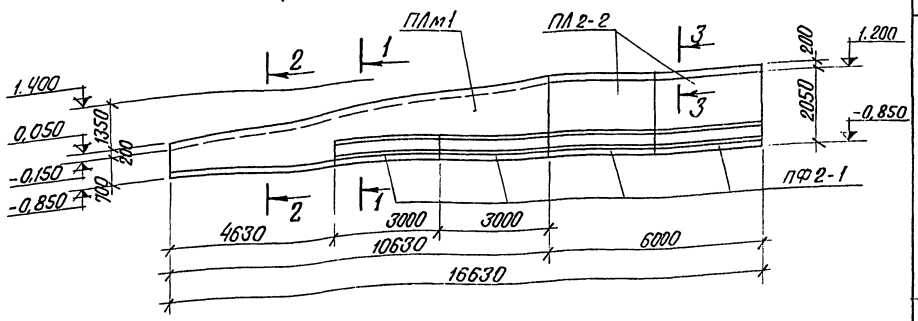

Ведомость стержней на один элемент

Марка	Поз.	Эскиз или сечение	ф мм	l мм	Кол. шт.
ПЛм1	1	2030÷1250	12 AIII	ср. 1640	30
	2	2030÷850	6 AI	ср. 1440	54
	3	Распред.	8 AI	общ.	92,0м
	4	Распред.	6 AI	общ.	195,0м
	5	150	6 AI	230	100
	6	1450÷850 300	12 AIII	ср. 1300	24
	7	160 850 160	10 AIII	1170	24
	8	850	10 AIII	850	24
ПЛм2	1	1830÷1050	12 AIII	ср. 1440	30
	2	1830÷850	6 AI	ср. 1340	46
	3	Распред.	8 AI	общ.	70,0м
	4	Распред.	6 AI	общ.	120м
	5	150	6 AI	230	90
	6	1250÷850 300	12 AIII	ср. 1200	16
	7	160 850 160	10 AIII	1170	16
	8	850	10 AIII	850	16

Формат	Зона	Поз.	Обозначение	Наименование	Кол.	Примечание
				ПЛм-1		
				одиночные стержни компл.	1	
				Материал		
			ГОСТ 7473-76 М200	Бетон	4,05	м³
				ПЛм2		
				Одиночные стержни компл.	1	
				Материал		
			ГОСТ 7473-76 М200	Бетон	3,14	
				ФОм20		
			ТП 903-1-183 альбом 2.5 КЖН-МН11	изделие закладное МН11	0,9	м.п
				Материал		
			ГОСТ 7473-76 М200	Бетон	0,72	м³
				ФОм21		
		9	ГОСТ 8478-66	сетка 150/250 Б/Ч рулонная 900	0,7	м
				Материал		
			ГОСТ 7473-76 М150	Бетон	0,68	м³

1 – 1

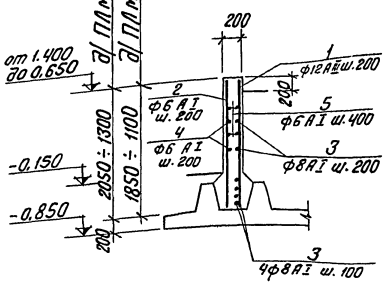

2 – 2

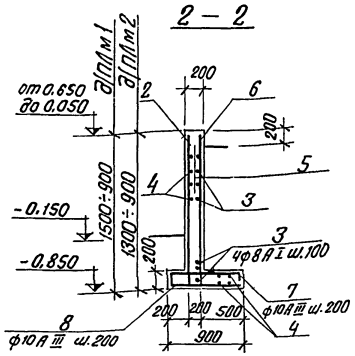

ПЛм2 (опалубка и армирование)

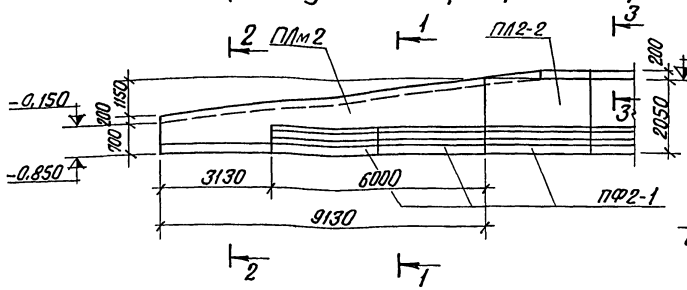

4 – 4

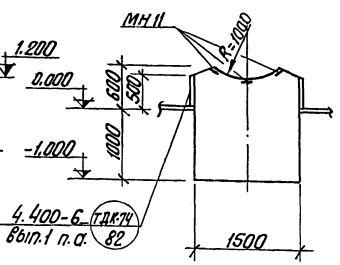

ФОм21

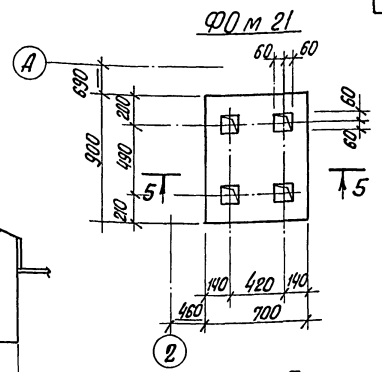

5 – 5

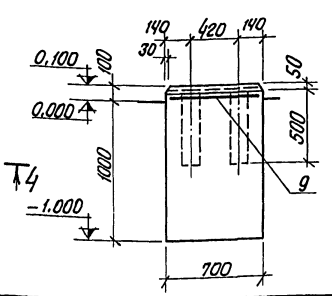

3 – 3

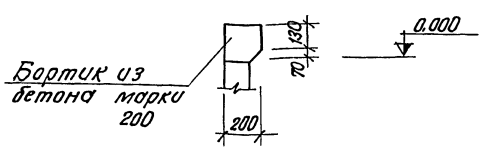

ФОм20

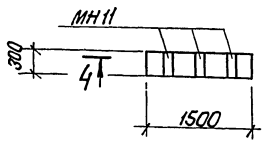

Привязан

Инв. №

				ТП 903-1-183	КЖ
				Котельная с тремя вобогрейными котлами КВ-ТМ-50	
Гл.инж.пр.	Думан				
Нач.отд.	Меленевский			Стадия: Р	Лист: 33	Листов:
Н.контр.	Андриевская				
Гл.констр.	Андриевская			Склад реагентов ПЛм1, ПЛм2, ФОм20, ФОм21 Опалубка и армирование	Госстрой Латв. ССР ЛАТГИПРОПРОМ г. Рига
Рук.гр.	Бортневич				
Инженер	Шорапова				

Подв. Бортневич | Копир. ФОм.А4 (ГОСТ 21.101-79) | Формат А3

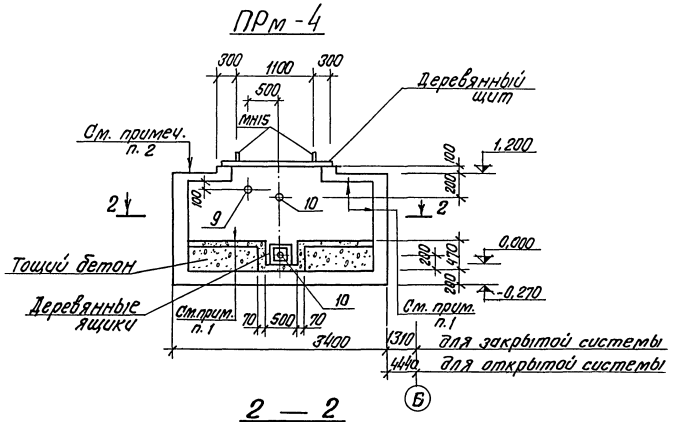

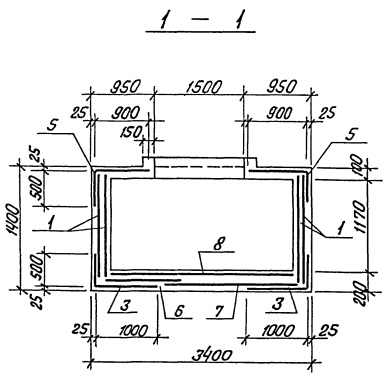

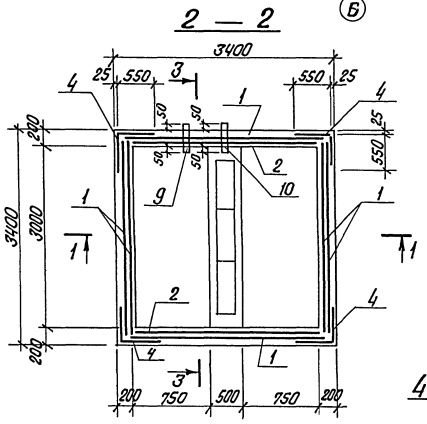

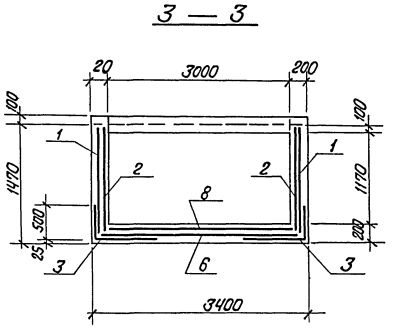

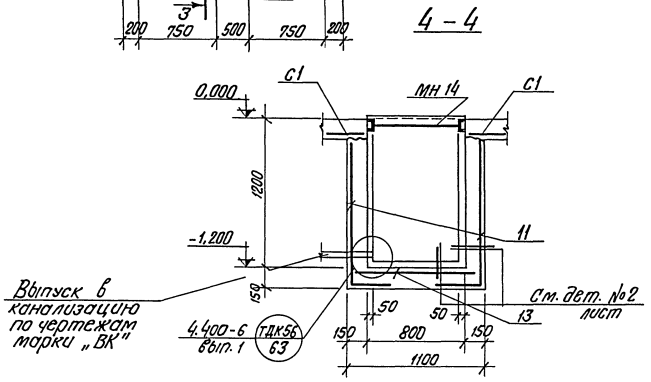

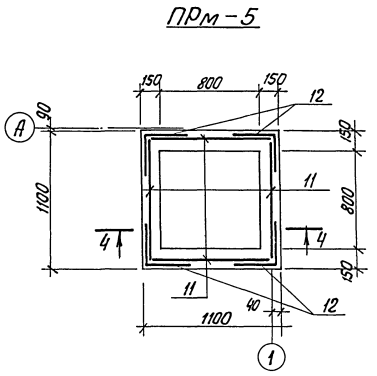

Формат	Зона	Поз.	Обозначение	Наименование	Кол.	Примечание
				ПРм-4		
				Сборочные единицы и детали		
		1	ГОСТ 8478-66	Сетка рулонная 150/150/7/7 1300 ℓ=3200	6	
		2	То же	" 150/150/7/7 1300 ℓ=3050	2	
		3	"	" 150/150/7/7 1500 ℓ=3300	4	
		4	"	" 150/150/7/7 1100 ℓ=1400	4	
		5	"	" 150/150/7/7 1400 ℓ=3300	2	
		6	"	" 150/150/7/7 1300 ℓ=3300	1	
		7	"	" 150/150/7/7 2300 ℓ=3300	1	
		8	"	" 150/150/7/7 2900 ℓ=3100	1	
		9	ТП 903-1-183 альбом 2.5 КЖИ-МН12	Закладное изделие МН 12	0,3	м
		10	ТП 903-1-183 альбом 2.5 КЖИ-МН13	То же МН 13	0,6	м
			То же КЖИ-МН15	" МН15	2	
				Материалы:		
			ГОСТ 7473-76 М200	Бетон	6,05	$м^3$
				ПРм-5		
				Сборочные единицы и детали		
		11	ГОСТ 8478-66	Сетка рулонная 250/200/4/8 900 ℓ=1500	4	
		12	То же	То же 250/200/4/8 900 ℓ=1200	4	
		13	"	" 250/200/4/8 900 ℓ=1000	1	
				Материал		
			ГОСТ 7473-76 М200	Бетон	0,78	$м^3$

1. Внутренние поверхности стенки покрыть огрунтовкой на основе эпоксидной шпаклевки ЭП-00-10 (ГОСТ 10277-76), затем армированным покрытием на основе эпоксидной шпаклевки ЭП-00-10 со стеклотканью марки АСТТ(б)-С2 согласно сборника инструкций по защите от воздействия высокоагрессивных сред ВСН 214-74 Москва, 1975 г. Покрытие завести за бортик на 200 мм.
2. Наружные поверхности покрасить шпаклевкой ЭП-00-10 ГОСТ 10277-76.

Привязан:

Инв. №

Гл.инж.пр.	Думан		
Нач.отд.	Меленевский		
Н.контр.	Андриевская		
Гл.констр.	Андриевская		
Рук. гр.	Барткевич		
Инж.	Шарапова		

ТП 903-1-183 КЖ

Котельная с тремя водогрейными котлами КВ-ГМ-50

Стадия	Лист	Листов
Р	34	

Склад реагентов ПРм-4 ПРм-5 Опалубка и армирование

Госстрой Латв. ССР ЛАТГИПРОПРОМ г. Рига

Пров. Барткевич

Копир. В. Гуля 17077-08-36 Формат 22

Типовой проект 903-1-183 Альбом 2.2

Инв. № подл. | Подп. и дата | Взам. инв. №

Техн. отд. | Отд. ТМ | Начкина | Шкене

Деревянный щит

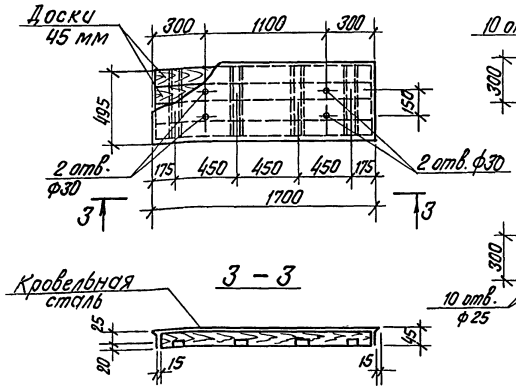

Деревянный ящик

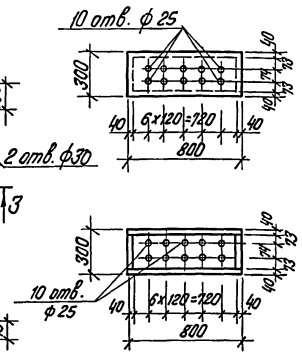

Маркировочная схема плит покрытия (закрытая система)

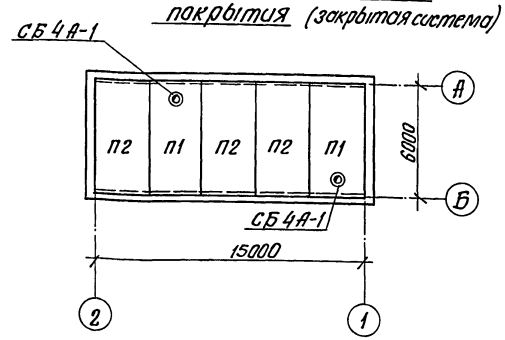

Деталь № 2

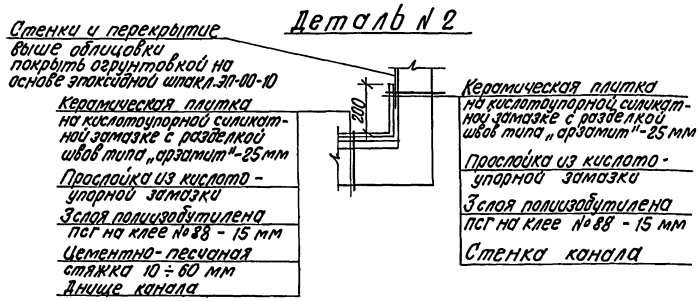

Спецификация элементов к маркировочной схеме расположенной на листе

Марка	Обозначение	Наименование		Кол.	Примечание
		Маркировочная схема плит покрытия			
		Снеговые районы			
		I, II, III	IV		
		для t° – 20°С			
П1	ГОСТ 22701.2-77 1.465-10	ПВ4-2АтVт-6Я	ПВ4-3АтVт-6Я	2	3,32 т
П2	ГОСТ 22701.1-77 1.465-10	ПГ-2АтVт-6Я	ПГ-2АтVт-6Я	3	3,32 т
		для t° – 30°С			
П1	ГОСТ 22701-2-77 1.465-10	ПВ4-2АтVт-8Я	ПВ4-3АтVт-8Я	2	3,32 т
П2	ГОСТ 22701-1-77 1.465-10	ПГ-2АтVт-8Я	ПГ-3АтVт-8Я	3	3,32 т
		для t° – 40°С			
П1	ГОСТ 22701.2-77 1.465-10	ПВ4-2АтVт-10Я	ПВ4-3АтVт-10Я	2	3,32 т
П2	ГОСТ 22701.1-77 1.465-10	ПГ-2АтVт-10Я	ПГ-3АтVт-10Я	3	3,32 т
СБ4А-1	1.494-24 в.1	Стакан СБ 4А-1		2	0,16 т

1. Деревянные щиты покрытия изготовлять из шпунтованных досок толщиной 45 мм и оббить кровельной сталью.
   Расход древесины на деревянный ящик – 0,040 м³
   на деревянный щит – 0,038 м³
2. Кровельную сталь защитить с наружной и внутренней сторон эпоксидным покрытием III группы (3 слоя ЭП 140, ЭП-575 общей толщ. 100 мкм).

Выборка стали на один элемент, кг

Марка	Арматурные изделия: Холоднотянутая арматур. проволока ГОСТ 6727-53, класс В I, ф мм 4	5	6			Итого	Арматурная сталь ГОСТ 5781-75; ГОСТ 5.1459-72*, класс А I, ф мм 6	8	7	Итого	класс А III, ф мм 8	10	12		Итого	Закладные изделия: Профильная сталь, б 8 мм	Труба ф 30×4,0	Труба ф 59×3,5	Арматурн. сталь ГОСТ 5781-75, ф мм и класс 20 А I	8 А III		Итого	Всего
ПРм 5	4.5					4,5		17.9		17,9													22,4
ПРм 4									417.3	417,3						3.1	1.7	1.0					423,1
ПЛм-1							65.1	35.9		101.0		30,0	71.6		101.6								202.6
ПЛм-2							44.6	27.3		71.9		20,0	57.6		77.6								149.5
ФОм-20	0.8		1.1			1.9																	1.9
ФОм-21																11.3				0.9		12.2	12,2

Привязан:

Инв. №

Гл. инж. пр.	Думан		
Нач. отд.	Меленевский		
Н. контр.	Андриевская		
Гл. констр.	Андриевская		
Рук. гр.	Барткевич		
Инж.	Шарапова		

ТП 903-1-183 КЖ

Котельная с тремя водогрейными котлами КВ-ГМ-50

Стадия	Лист	Листов
Р	35	

Склад реагентов. Схема расположения покрытия, деревянные эл-ты. Выборка стали

Госстрой Латв. ССР ЛАТГИПРОПРОМ г. Рига

Типовой проект 903-1-183 альбом 2.2

Схема расположения колонн

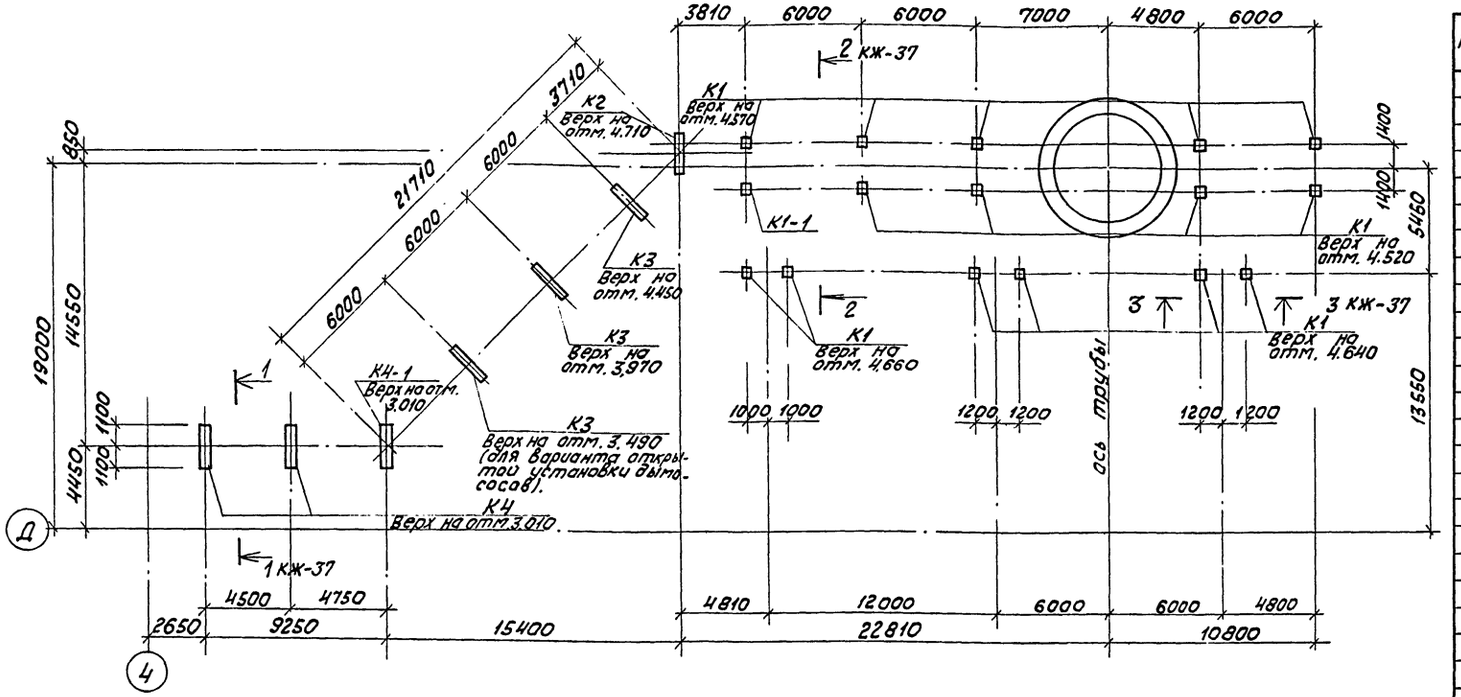

Схема расположения плит перекрытия

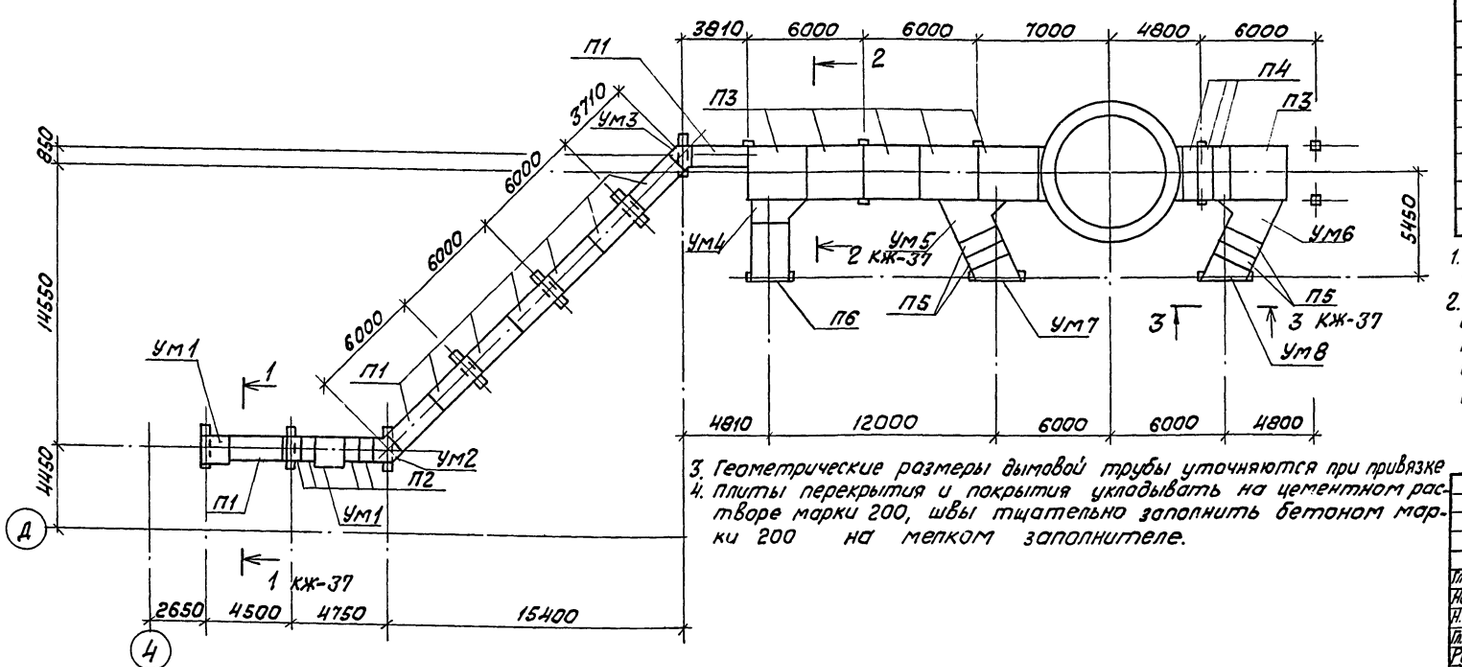

3. Геометрические размеры дымовой трубы уточняются при привязке.
4. Плиты перекрытия и покрытия укладывать на цементном растворе марки 200, швы тщательно заполнить бетоном марки 200 на мелком заполнителе.

Спецификация элементов к маркировочным схемам расположенным на листах КЖ- /начало/

Марка	Обозначение	Наименование при ветровой нагрузке по районам I, II	Наименование при ветровой нагрузке по районам III, IV	К-во	Примеч.
К1	3.015-2/77 Вып. II-4	К 25-2	К 25-4	15	2,3 т см. пр.
К1-1	3.015-2/77 Вып. II-4, тп 903-1-183 КЖИ-К25-2-1 ал. 2.5	К5-2-1	К 25-4-1	1	2,3 т
К2	3.016-2/77 Вып. II-2 тп 903-1-183 КЖИ-К7-7-1 ал. 2.5	К7-2-1	К7-7-1	1	3,2 т
К3	3.015-2/77 Вып. II-2 тп 903-1-183 КЖИ-К7-7-2 ал. 2.5	К7-7-2	К7-7-2	3	2,9 т
К4	КЖИ-К7-7-3 То же тп 903-1-183 ал. 2.5	К7-7-3	К7-7-3	2	2,6 т
К4-1	КЖИ-К7-7-3А тп 903-1-183 ал. 2.5	К7-7-3А	К7-7-3А	1	2,6 т
П1	3.006-2 Вып. II-2	Плита перекрытия	П7-3	9	0,61 т
П2	То же	То же	П7g-3	4	0,15 т
П3	—"—	—"—	П23-3	6	3,33 т
П4	—"—	—"—	П23g-3	3	0,82 т
П5	—"—	—"—	П20g-3	4	0,64 т
П6	—"—	—"—	П17-3	1	1,94 т
П1*	3.006-2 Вып. II-2	Плиты покрытия	П7-3*	9	0,61 т
П2*	То же	То же	П7g-3*	4	0,15 т
П3*	—"—	—"—	П23-3*	6	3,33 т
П4*	—"—	—"—	П23g-3*	3	0,82 т
П6*	—"—	—"—	П17-3*	1	1,94 т
П7*	—"—	—"—	П17g-3*	4	0,48 т
ПР1*	1.138-10 Вып. 1	Перемычки 1ПР4-36.12.22*		9	0,25 т
Ум1	КЖ-38, 40	Монолитные участки	Ум1	2	
Ум2	То же	То же	Ум2	1	
Ум3	—"—	—"—	Ум3	1	
Ум4	—"—	—"—	Ум4	1	
Ум5	—"—	—"—	Ум5	1	
Ум6	—"—	—"—	Ум6	1	
Ум7	КЖ-39, 40	—"—	Ум7	1	
Ум8	То же	—"—	Ум8	1	

1. Марка бетона колонн по морозостойкости для районов с расчетной t° до 20°-МРз-50; до 40°(включительно)-МРз-75.
2. * Сборные и монолитные железобетонные элементы покрытия борова изготавливать из тяжелого жаростойкого бетона плотной структурой класса 3 марки 200 на портландцементе и заполнителем из боя глиняного обыкновенного кирпича (состав № 4 по СН 482-76).

Привязан

Инв. №

Т. П. 903-1-183	КЖ		
Котельная с тремя водогрейными котлами КВ ГМ-50			
	Стадия	Лист	Листов
	Р	36	
Гл. инж. пр. Думан			
Нач. отд. Мелеховский			
Н. контр. Андриевская			
Гл. констр. Андриевская			
Рук. гр. Барткевич			
Инж. Кузнецова			
Пров. Барткевич			
Боров. Схема расположения колонн и плит перекрытия	Госстрой Латв. ССР ЛАТГИПРОПРОМ г. Рига		

Копир. 17077-08 38 формат А2

Типовой проект 903-1-183 Альбом 2.2

Схема расположения плит покрытия

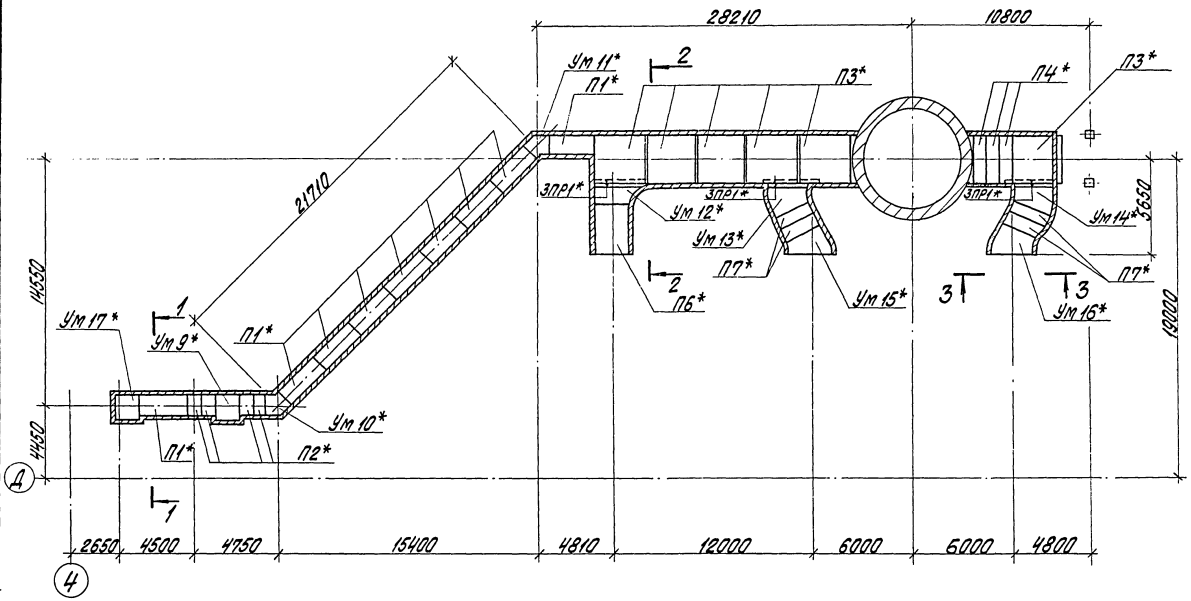

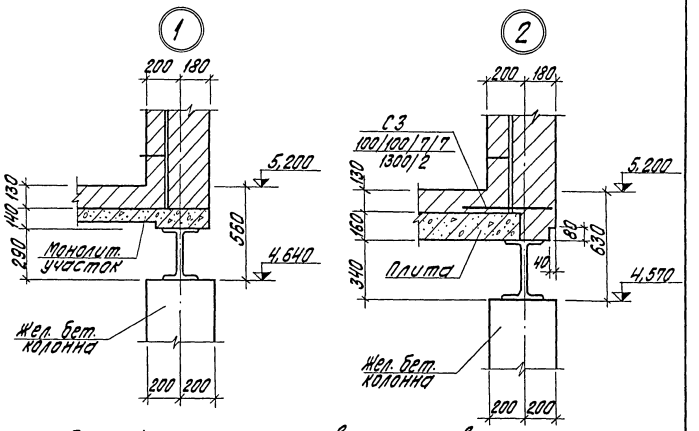

Спецификация элементов к маркировочным схемам расположенным на листах КЖ-36,-37 (продолжение)

Марка	Обозначение	Наименование		К-во	Примеч.
Ум 9*	КЖ-39,-40	Монолитные участки	Ум 9*	1	
Ум 10*	То же	То же	Ум 10*	1	
Ум 11*	—"—	—"—	Ум 11*	1	
Ум 12*	—"—	—"—	Ум 12*	1	
Ум 13*	КЖ-40	—"—	Ум 13*	1	
Ум 14*	То же	—"—	Ум 14*	1	
Ум 15*	—"—	—"—	Ум 15*	1	
Ум 16*	—"—	—"—	Ум 16*	1	
Ум 17*	—"—	—"—	Ум 17*	1	
С3	ГОСТ 8478-66	Сетка рулонная	100/100/7/7 / 1300/2	126,0	м
Переменные данные для варианта закрытой установки дымососов					
		Ветровые нагрузки по р-нам I, II	III, IV		
К3	3.015-2/77 вып. II-2 т.п.903-1-183 КЖИ-К7-7-2 ал.2.5	К7-7-2	К7-7-2	2	2,6т

Начало спецификации дано на листе КЖ-36.

2 — 2

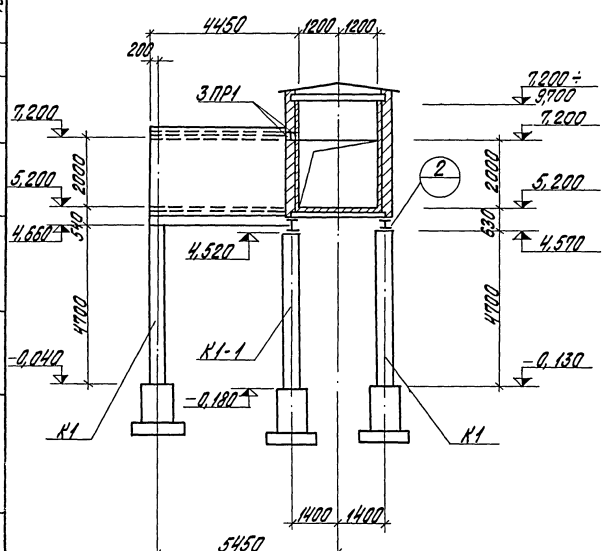

3 — 3

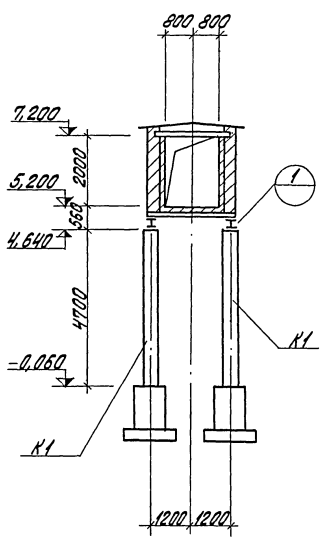

1 — 1

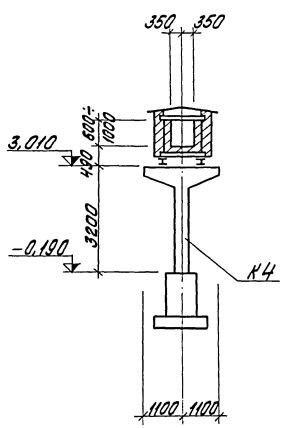

Привязан			
Инв. №			

Гл. инж. пр.	Думан		
Нач. отд.	Меленевский		
Н. контр.	Андриевская		
Гл. констр.	Андриевская		
Рук. гр.	Барткевич		
Инж.	Кузнецова		

ТП 903-1-183 КЖ

Котельная с тремя водогрейными котлами КВ-ГМ-50

Стадия	Лист	Листов
Р	37	

Боров. Схема расположения плит покрытия. Разрезы 1-1÷3-3. Узлы 1, 2.

Госстрой Латв. ССР ЛАТГИПРОПРОМ г. Рига

Пров. Барткевич Копир. Бролиша 17077-08 39 Формат 22г

Типовой проект 903-1-183 альбом 2.2

ум 1

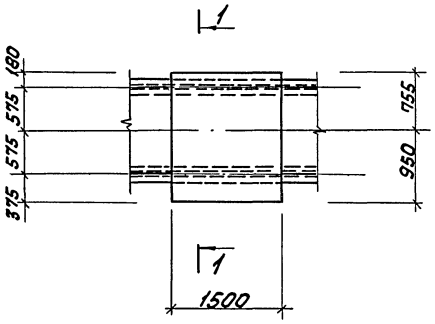

ум 2

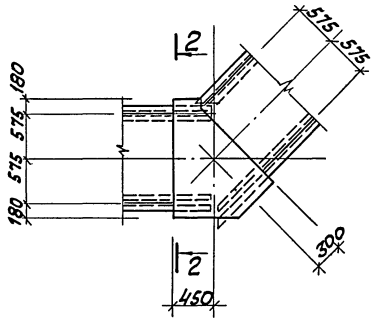

2 — 2

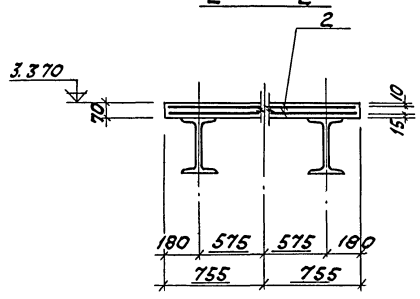

1 — 1

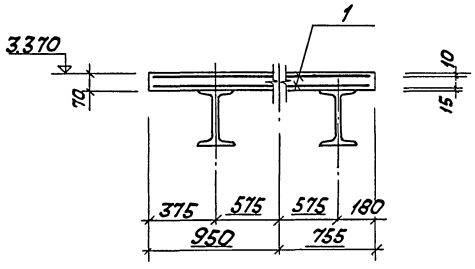

ум 3

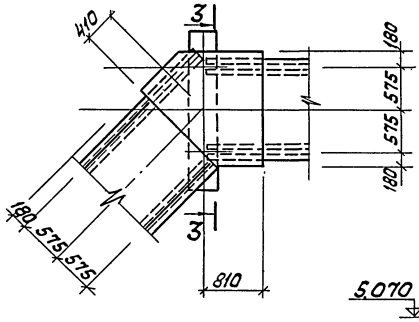

3 — 3

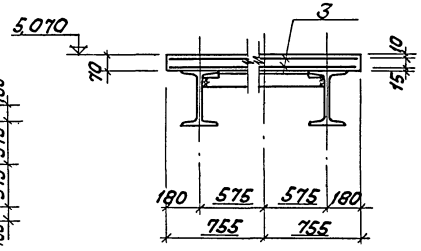

4 — 4

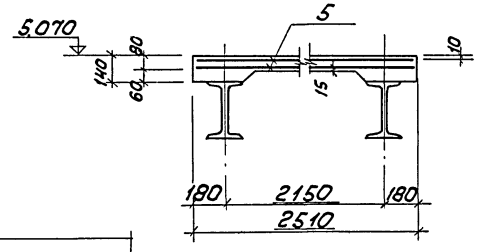

ум 4

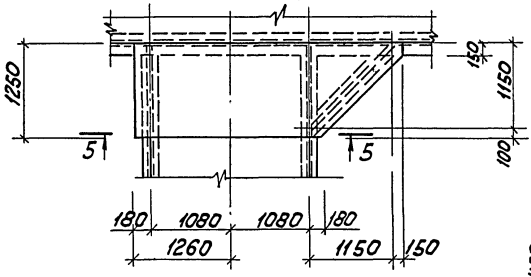

ум 5

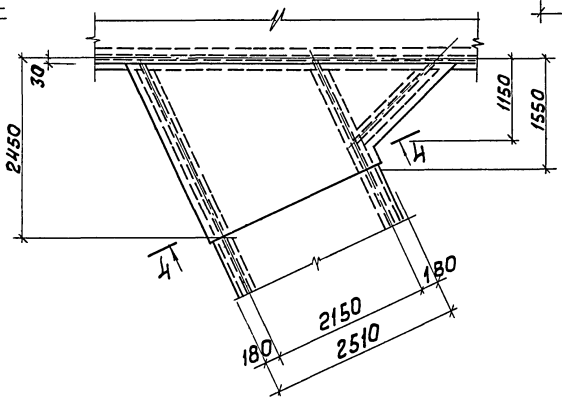

5 — 5

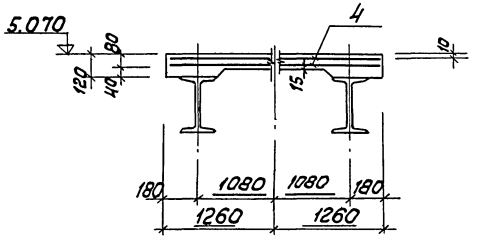

Формат	Зона	Поз.	Обозначение	Наименование	К-во	Примеч.
				Документация		
				Сборочный чертеж		
				сборочные единицы и детали		
				ум 1		
		1	ГОСТ 8478-66	сетка рулонная 100/100/7/7 1500/1700	2	
			ГОСТ 7473-76	материалы бетон М-200	0,21	м³
				ум 2		
		2	ГОСТ 8478-66	сетка рулонная 100/100/7/7 1500/1300	2	
			ГОСТ 7473-76	материалы: бетон М-200	0,08	м³
				ум 3		
		3	ГОСТ 8478-66	сетка рулонная 100/100/7/7 1500/1600	2	
			ГОСТ 7473-76	материалы: бетон М-200	0,13	м³
				ум 4		
		4	ГОСТ 8478-66	сетка рулонная 100/100/8/8 2500/12	7,2	м
			ГОСТ 7473-76	материалы: бетон М-200	0,34	м³
				ум 5		
		5	ГОСТ 8478-66	сетка рулонная 100/100/8/8 2500/4500	2	
			ГОСТ 7473-76	материалы бетон М-200	0,58	м³

Привязан

Инв. №

Инв. № подл. | Подп. и дата | Взам. инв. №

ТП 903-1-183 КЖ

Котельная с тремя водогрейными котлами КВ-ГМ-50

			Стадия	Лист	Листов
Гл. инж. пр.	Думан		Р	38	
Нач. отд.	Меленевский				
Н. контр.	Андриевская				
Гл. констр.	Андриевская				
Рук. гр.	Барткевич				
Инж.	Кузнецова				
Пров.	Барткевич				

Боров. Ум 1; ум 5. Опалубка и армирование

Госстрой Латв. ССР ЛАТГИПРОПРОМ г. Рига

Копир. Кибер 17077-08 40 Формат А2

Ум 6

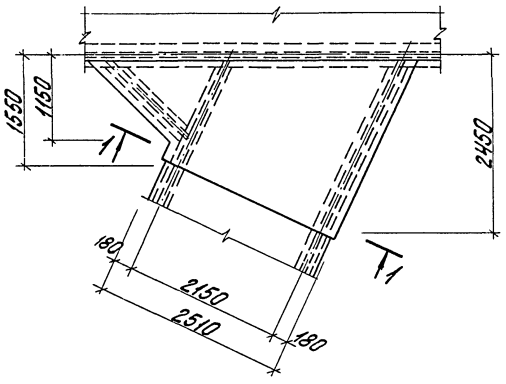

Ум 7

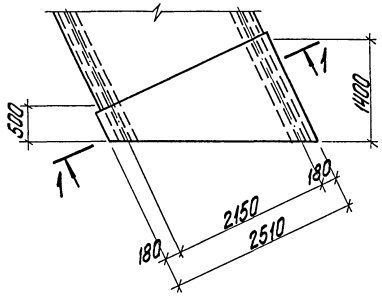

Ум 8

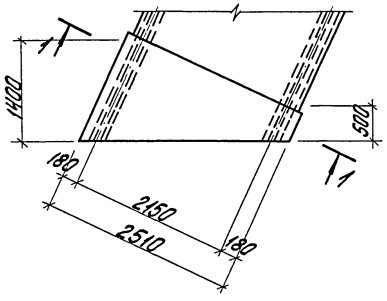

Ум 9*

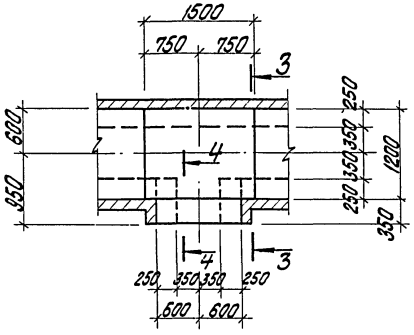

Ум 10*

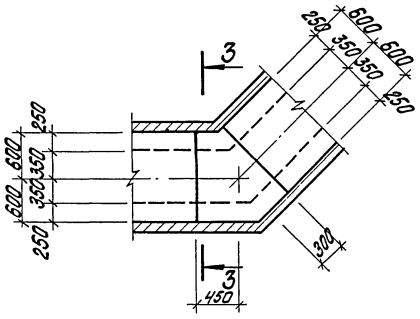

Ум 11*

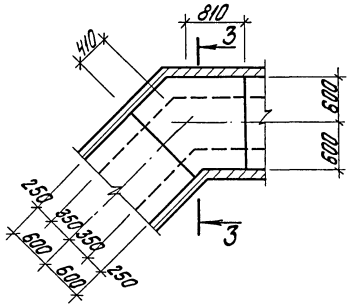

Ум 12*

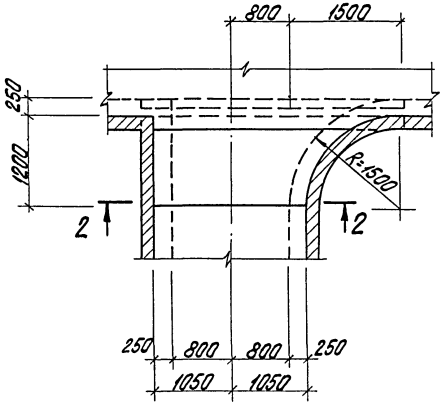

1 — 1

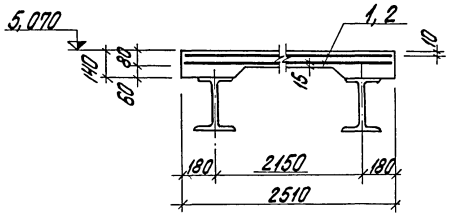

2 — 2

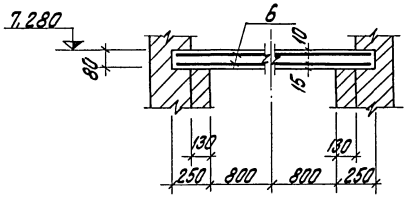

3 — 3

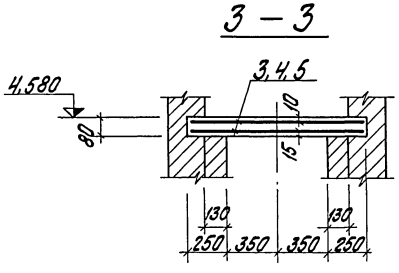

4 — 4

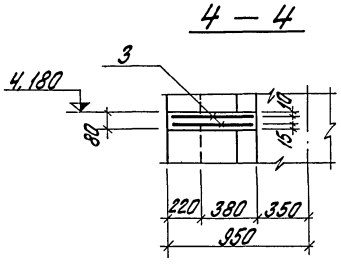

Формат	Зона	Поз.	Обозначение	Наименование	К-во	Приме-чание
				Документация		
				Сборочный чертеж		
				Сборочные единицы и детали Ум 6		
		1	ГОСТ 8478-66	Сетка рулонная 100/100/8/8 2500/4500	2	
			ГОСТ 7473-76	Материалы: Бетон М-200 Ум 7, Ум 8	0,60	м³
		2	ГОСТ 8478-66	Сетка рулонная 100/100/8/8 2500/1600	2	
			ГОСТ 7473-76	Материалы: Бетон М-200 Ум 9*	0,22	м³
		3	ГОСТ 8478-66	Сетка рулонная 100/100/7/7 1100	4,2	м
			ГОСТ 7473-76	Материалы: Бетон М-200 Ум 10*	0,17	м³
		4	ГОСТ 8478-66	Сетка рулонная 100/100/7/7 1300/11100	2	
			ГОСТ 7473-76	Материалы: Бетон М-200 Ум 11*	0,08	м³
		5	ГОСТ 8478-66	Сетка рулонная 100/100/7/7 1300/1600	2	
			ГОСТ 7473-76	Материалы: Бетон М-200 Ум 12*	0,14	м³
		6	ГОСТ 8478-66	Сетка рулонная 100/100/8/8 2500/1200	2	
			ГОСТ 7473-76	Материалы: Бетон М-200	0,23	м³

Привязан

Инв. №

Гл. инж. пр.	Думан		ТП 903-1-183 КЖ
Нач. отд.	Мелиневский		Котельная с тремя водогрейными котлами КВ-ГМ-50
Н. контр.	Андреевская		
Гл. констр.	Андреевская		Стадия Р; Лист 39; Листов
Рук. гр.	Барткевич		Ум 6÷Ум 12. Опалубка и армирование.
Инж.	Кузнецова		Госстрой Латв. ССР ЛАТГИПРОПРОМ г. Рига

Пров. Барткевич

Копир. Бланшш 17077-08 Ц1 Формат А2г

Типовой проект УКУ-1-183 Альбом 4.6

Типовой проект 903-1-183 Альбом 2

Ум 13*

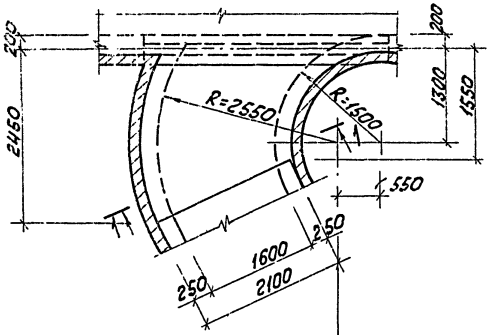

Ум 14*

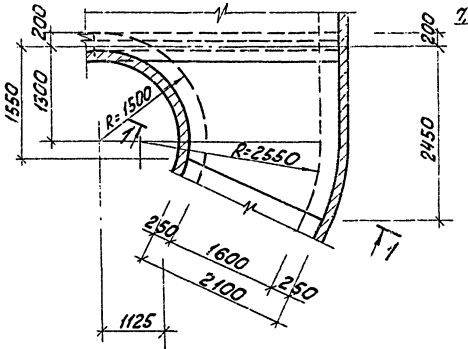

1 — 1

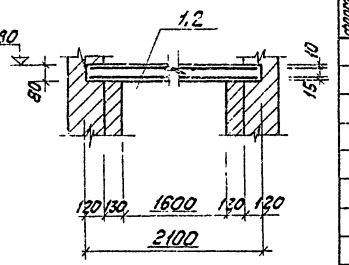

2 — 2

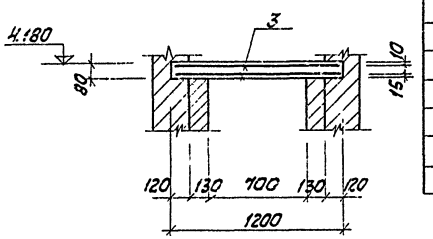

Ум 15*

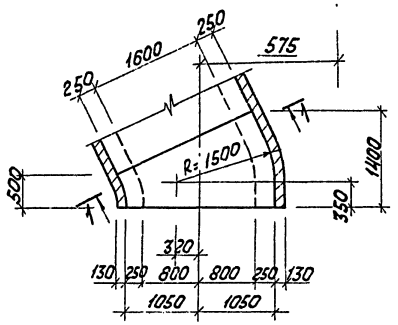

Ум 16*

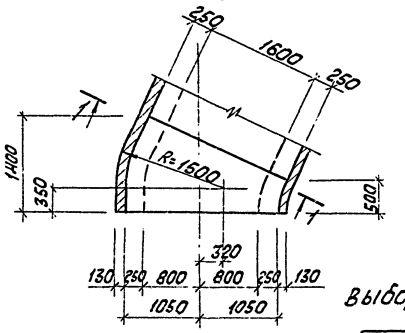

Ум 17*

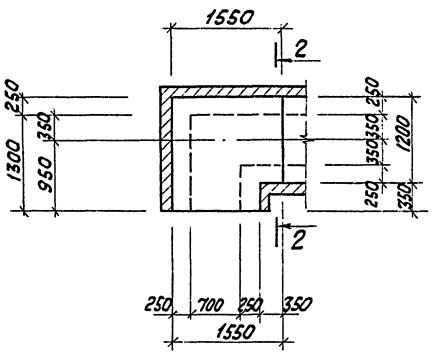

Спецификация	Зона	Поз.	Обозначение	Наименование	К-во	Примеч.
				Документация		
				Сборочный чертеж		
				Сборочные единицы и детали Ум 13*, Ум 14*		
		1	ГОСТ 8478-66	сетка рулонная 100/100/8/8 2500/2350	2	
				Материалы:		
			ГОСТ 7473-76	Бетон М-200	0,45	м³
				Ум 15*, Ум 16*		
		2	ГОСТ 8478-66	сетка рулонная 100/100/8/8 2300/1350	2	
				Материалы:		
			ГОСТ 7473-76	Бетон М-200	0,25	м³
				Ум 17*		
		3	ГОСТ 8478-66	сетка рулонная 100/100/7/7 1500/1500	2	
				Материалы:		
			ГОСТ 7473-76	Бетон М-200	0,19	м³

Выборка стали на один элемент, кг.

Марка	Арматурные изделия. Арматурная сталь ГОСТ 5781-75. Класс А III. ⌀ мм 8	7	Итого	Всего
Ум 1		32,3	32,3	32,3
Ум 2		22,5	22,5	22,5
Ум 3		36,4	36,4	36,4
Ум 4	73,1		73,1	73,1
Ум 5	182,7		182,7	182,7
Ум 6	182,7		182,7	182,7
Ум 7	65,0		65,0	65,0
Ум 8	65,0		65,0	65,0
Ум 9*		29,7	29,7	29,7
Ум 10*		20,6	20,6	20,6
Ум 11*		30,4	30,4	30,4
Ум 12*	48,7		48,7	48,7
Ум 13*	95,4		95,4	95,4
Ум 14*	95,4		95,4	95,4
Ум 15*	50,5		50,5	50,5
Ум 16*	50,5		50,5	50,5
Ум 17*		28,5	28,5	28,5

Привязан

Инв. №

Гл. инж.	Думан		
Нач. отд.	Мененевский		
Н. контр.	Андриевская		
Гл. констр.	Андриевская		
Рук. гр.	Борткевич		
Инж.	Кузнецова		
Пров.	Борткевич		

Т.П 903-1-183 КЖ

Котельная с тремя водогрейными котлами КВ-ГМ-50

Стадия	Лист	Листов
Р	40	

Боров

Ум 13÷Ум 17. Опалубка и армирование.

Госстрой Латв. ССР ЛАТГИПРОПРОМ г. Рига

Копир Ф-1 Инв. 17077-08 42 Формат А2

Схема расположения колонн, балок и траверс

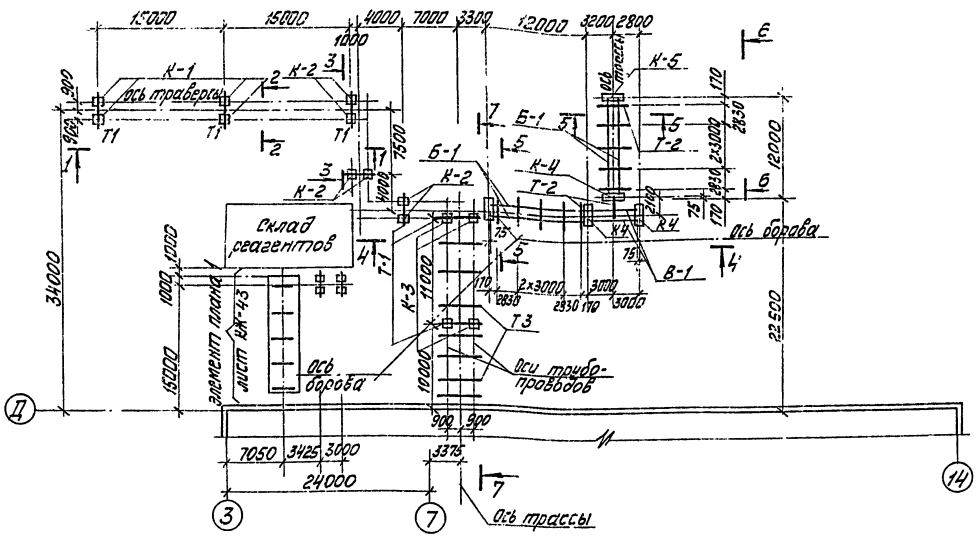

Схема расположения фундаментов

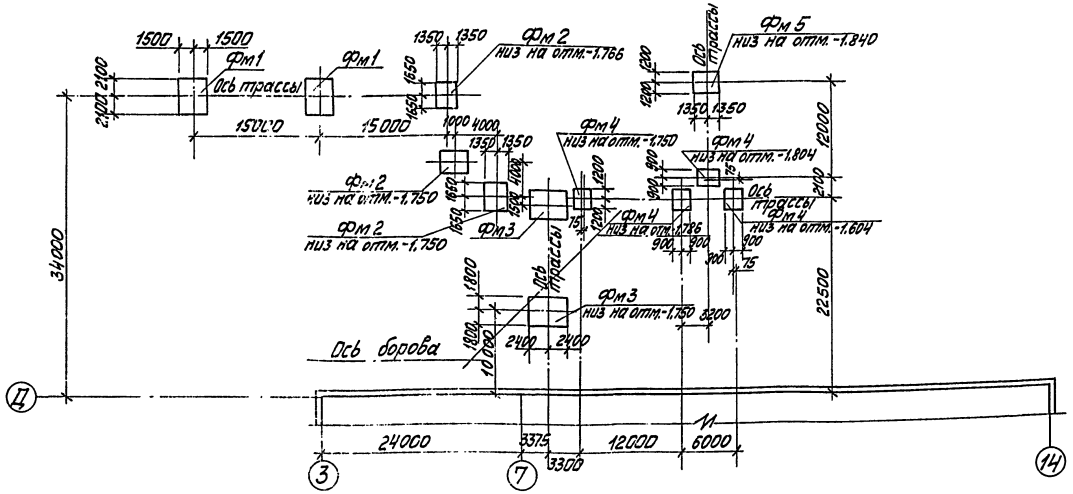

Марка	Обозначение	Наименование	Кол.	Примеч.
		Схема расположения колонн балок, траверс		
К-1	3.015-1/77 В.II-2	Колонна К32-1	4	2,3тс
К-2	"	" К33-1	6	2,9тс
К-3	1.423-3 В.1	" К84-63с	4	5,8тс
К-4	3.015-2/77 В.II-1	" К9-1	4	3,4тс
К-5	"	" К9-3	1	3,4тс
Б-1	3.015-2/77 В.II-6	Балка Б-1-А IV-а	4	4,5тс
В-1	3.015-2/77 В.II-1	Вставка В1-1	2	1,9тс
Т-1	3.015-1/77 В.II-2	Траверса Т7-1	7	0,8тс
Т-2	3.015-2/77 В.II-1	" Т1-1	11	0,55тс
Мн-18	3.015-2/77 II-1	Накладн. деталь Мн 18	16	
Мн-2	"	" Мн 2	2	
Т3	3.015-1/77 вып. III	Траверса Т2	8	
	ГОСТ 19904-74	сталь толстолистовая б=10	310,0	кг
	ГОСТ 103-76	сталь полосовая -100×6	410,0	кг
		Схема расположения фундаментов		
Фм 1	1.412-1/77 В.I КЖ-44	Фундамент Фм 1	2	
Фм2	" "	" Фм 2	3	
Фм3	" КЖ-45	" Фм 3	2	
Фм4	" "	" ФА5-2	4	
Фм5	" "	" ФА8-2	1	

см. примечание п.3

1. В основании фундаментов выполняется подготовка из щебня, втрамбованного в грунт толщиной 100мм пролитая цементным раствором М50.
2. Нормативная нагрузка от трубопроводов на 1м трассы в разрезах
   1-1 ÷ 3-3 — 1.10 тс/м
   4-4 ÷ 6-6 — 1,03 тс/м
   7-7 — 2.03 тс/м
3. Марка бетона сборных конструкций по морозостойкости для
   t° до -20 - Мрз 50
   t° до -40 - Мрз 75

Привязан:

Инв. №

ТП 903-1-183 КЖ

Котельная с тремя водогрейными котлами КВ-ГМ-50

ГИП	Думан		
Нач.отд.	Меленевский		
Н.контр.	Андриевская		
Гл.констр.	Андриевская		
Рук.гр.	Барткевич		
Испол.	Пинчук		

Стадия: Р | Лист: 41 | Листов:

Трасса трубопроводов. Схема расположения колонн, балок, траверс и фундаментов

Госстрой Латв.ССР ЛАТГИПРОПРОМ г.Рига

Пров Барткевич

Копировал:

Формат 22Г

17077-08 43

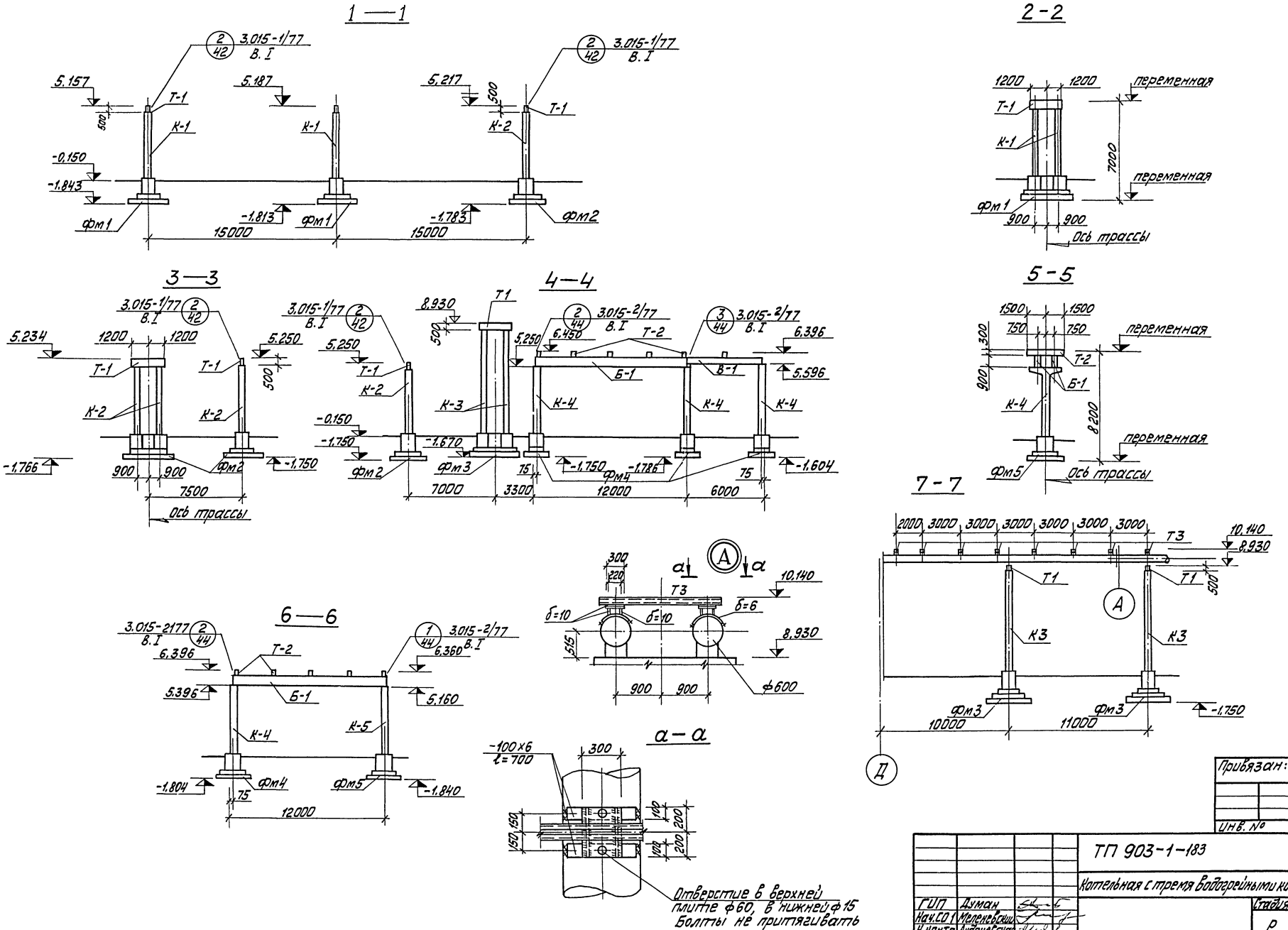

Привязан:

Инв. №

				ТП 903-1-183		КЖ
				Котельная с тремя водогрейными котлами КВ-ГМ-50		
ГИП	Думан				Стадия	Лист	Листов
Нач.СО 1	Меленевский				Р	42	
Н.контр.	Андриевская			Трасса трубопроводов. Разрезы 1-1÷7-7	Госстрой Латв.ССР ЛАТГИПРОПРОМ г. Рига	
Гл.констр.	Андриевская					
Рук.гр.	Бартневич					
Инж.	Шарапова					

17077-08 44 Пров. Бартневич Копировал: Формат 22Г

Типовой проект 903-1-183 Альбом 2.2

Спецификация элементов к маркировочной схеме расположенной на листе

Марка	Обозначение	Наименование	Кол.	Примечание
Т1-1	3.015-1/77 в.II-2	Траверса Т1-1	5	0,5 тс
Т6-1	"	" Т6-1	2	0,6 тс
Т16-1а	"	" Т16-1а	1	
ФОм22	КЖ-43	Фундамент ФОм 22	4	
Мн1	3.015-1/77 в.II-3	Изделие соединит. Мн1	5	

Формат	Зона	Поз.	Обозначение	Наименование	Кол.	Примечание
				ФОм 22		
				Сборочные единицы и детали		
		1.	3.400-6/76	Издел. закладн. МИ1-38	1	
				Материалы		
			ГОСТ 7473-76	Бетон М150	0,22	$м^3$

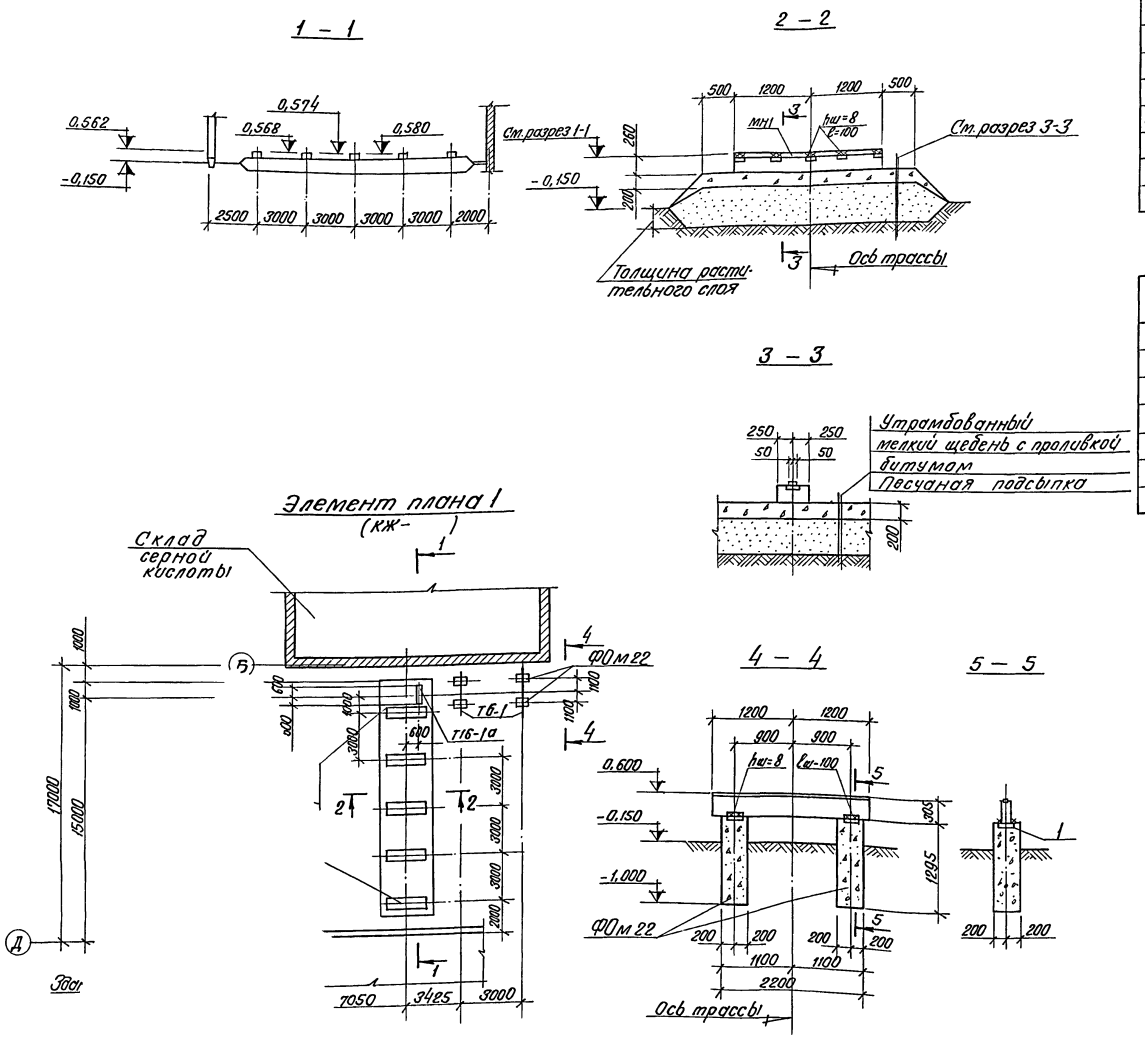

Привязан

Гл.инж.пр.	Дум.
Нач.отд.	Меле
Н.контр.	Анд
Гл.констр.	А1
Рук.гр.	Е
Инж.	
Пров.	

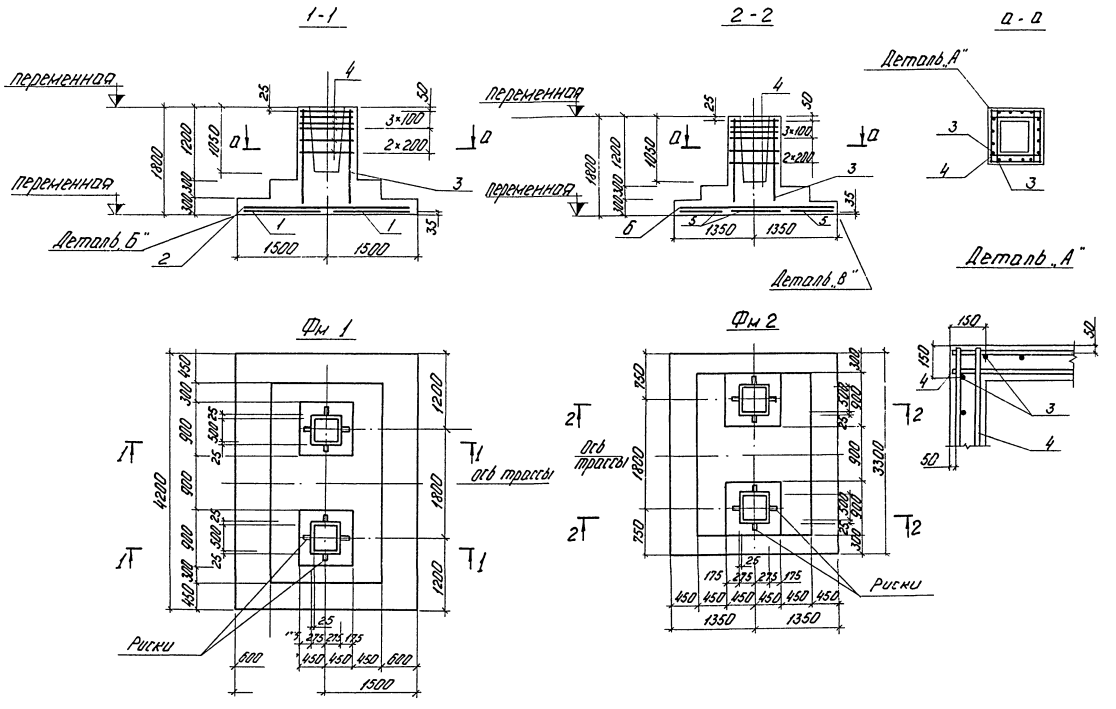

Формат	Зона	Поз.	Обозначение	Наименование	Количество			Примечание
				Сборочные единицы и детали				
		1	1.410-2 Вып. 1	Сетка С(1)12АII-14×42	2			
		2	"	" С(1)12АII-20×30	2			
		3	1.412-1/77 Вып. 3	" 1С 16АIII-6×18	8	8		
		4	"	" СА 12АII	12	12		
		5	1.410-2 Вып. 1	" С 12АII-8×33		3		
		6	"	" С 12АII-10×27		3		
				Материалы				
			ГОСТ 7473-76	Бетон М150	6,60	5,10		м³

Лит.			
Марка	Фм 1	Фм 2	

Марка эл-та	Арматурные изделия						Всего
	Арматурная сталь ГОСТ 5.1459-72*						
	Класс АI		Класс АII	Класс АIII			
	Фмм			Ф мм		Итого	
	8	10	12	16			
Фм-1	16,0	8,0	143,8	95,6		95,6	263,4
Фм-2	13,8	8,0	94,4	95,6		95,6	211,8

Альбом 2.2

Проект 903-1-183

Привязан

ИЖ

Гл. инж. пр.	Думан	
Нач. отд.	Меленевский	
Н. контр.	Андриевская	
Гл. контр.	Андриевская	
Рук. гр.	Бартневич	
Инж.	Пинчук	
Пров.	Бартневич	

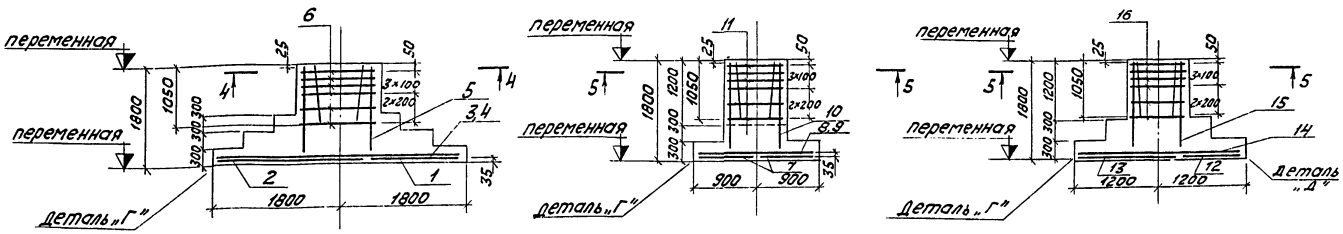

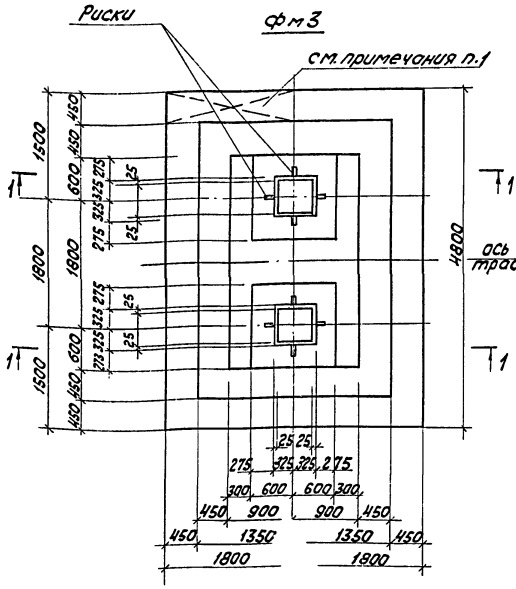

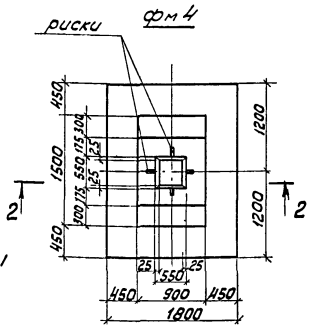

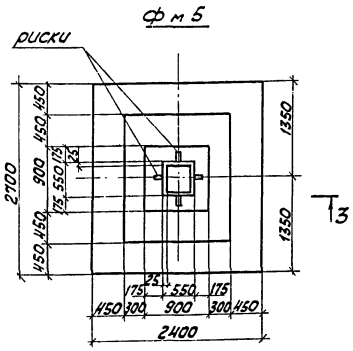

Схема раскладки сеток подошвы

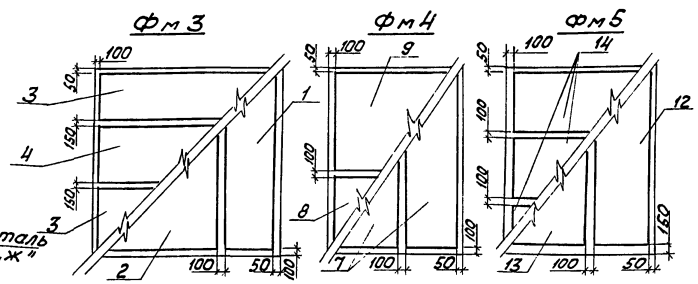

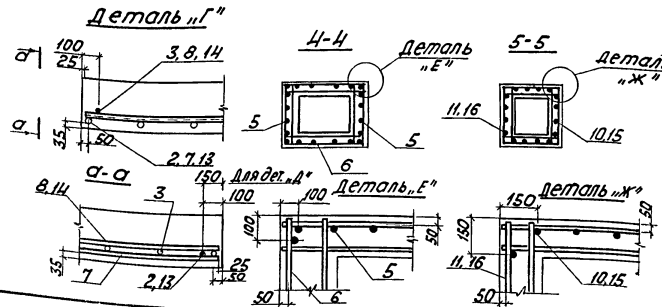

Формат	Зона	Поз.	Обозначение	Наименование	Колич-во			Приме-чание
				Сборочные единицы и детали				
		1	1.410-2 Вып. 1	Сетка С(1) 12 А II-14×48	1			
		2	"	" С(1) 12 А II-20×48	1			
		3	"	" С(1) 12 А II-14×36	2			
		4	"	" С(1) 12 А II-16×36	1			
		5	"	" 1С(1)16А III-10×18	8			
		6	1.412-2/77 Вып. 3	" С6 12 А II	12			
		7	1.410-2 Вып. 1	" С(1) 10А II-8×24		2		
		8	"	" С(1) 10 А II-8×18		1		
		9	"	" С(1) 10 А II-14×18		1		
		10	1.412-2/77 Вып. 3	" 1С 12 А II-6×18		4		
		11	"	" СА-10 А II		6		
		12	1.410-2 Вып. 1	" С 10 А II-8×27			1	
		13	"	" С 10 А II-14×27			1	
		14	"	" С(1) 10 А II-8×24			3	
		15	1.412-2/77 Вып. 3	" 1С 12 А II-6×18			4	
		16	"	" СА-12 А II			6	
				Материалы				
			ГОСТ 7473-76	Бетон М 150	11.2	2.4	3.4	м³

Марка	Лит.	Фм3	Фм4	Фм5
		Р	Р	Р

Арматурные изделия

Арматурная сталь ГОСТ 5.1459-72*					Всего
Класс А I		Класс А II		Класс А III	
ф мм		ф мм		ф мм	
10	6	10	12	14	
5,6			229,0	101,6	374,1
	2,5	54,6	26,0		87,1
	3,0	43,1	62,0		110,5

Привязан:

Инв. №

1. При строительстве здания котельной с закрытыми тягодутьевыми машинами фундамент обрезается по месту. Между ним и фунд. здания прокладывается 2 слоя толя.

Гл. инж. пр.	Думан
Нач. отд.	Нелепе
Н. контр.	Андри
Гл. констр.	Анд
Рук. гр.	Бо
Инж.	Уг
Пров.	

Альбом 2.2.

Типовой проект 903-1-183

Отд. 3 Вентилят.

Гл. инж. пр. Думан

Нач. сот Меленевский

Н. контр. Андриевская

Гл. констр. Андриевская

Рук. гр. Барткевич

Инж. Шарапова

Пров. Барткевич

Копир. В. Сулим

1-1

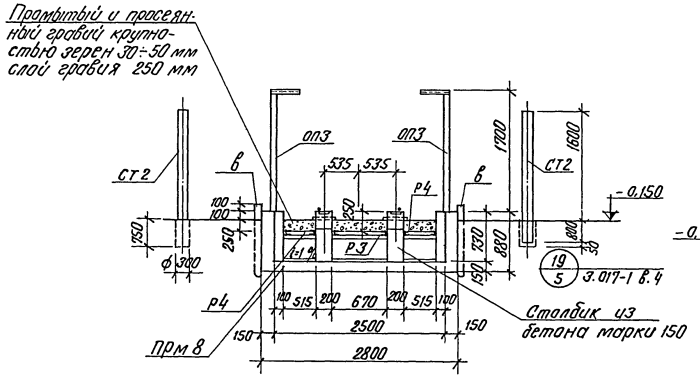

2-2

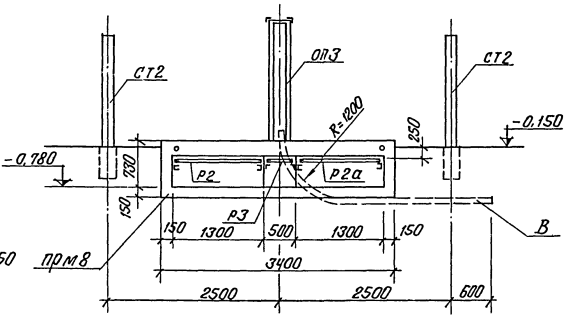

а-а

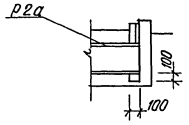

Схема расположения подземного хозяйства

Марка	Обозначение	Наименование		Кол.	Примечания
ПРм8	КЖ-47	Приямок	ПРм8	3	
СТ1	3.017-1 в.1	Столб	С3Бб	8	
СТ2	то же	То же	С3Ба	7	
СТ3	"	"	С3Бв	6	
Р2	ТП 903-1-183 КЖИ Р2, Р3, Р4 альб. 2.5	Решетка	Р2	3	
Р2а	То же	То же	Р2а	3	
Р3	"	"	Р3	3	
Р4	"	"	Р4	6	
в	ТУ6-05-1573-72	Трубы винипластовые	ду 80	22,2	м
В1	ТП 903-1-183 КЖИ В1, В2, В3 альб. 2.5	Элементы ограждения	В1	14	
В2	То же	То же	В2	6	
В3	"	"	В3	6	
ОП3	КЖ-47	Опора	ОП3	6	

1. Под днище приямков устраивается подготовка из бетона М50 толщиной 100 мм по уплотненному грунту.
2. Возведение монолитных приямков выполнять в соответствии со СНиП III-15-76 „Бетонные и железобетонные конструкции монолитные общие правила производства и приемки работ".
3. Все металлические изделия покрыть 2-мя слоями эмали ХВ-124 ГОСТ 10144-74 по грунтовке ХС-010 или ФЛ-03к в два слоя общей толщ. 55 мкм в соответствии с таблицей 48 СНиП II-28-73.

Привязан:

Инв. №

ТП 903-1-183 КЖ

Котельная с тремя водогрейными котлами КВ-ГМ-50

Стадия	Лист	Листов
Р	46	

Открытая трансформаторная подстанция. Схема расположения подземного хозяйства

Госстрой Латв. ССР ЛАТГИПРОПРОМ г. Рига

Копир. 17077-08 Формат А2

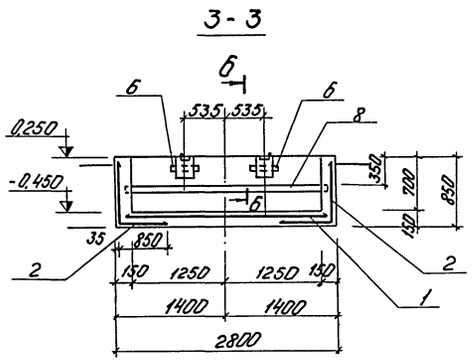

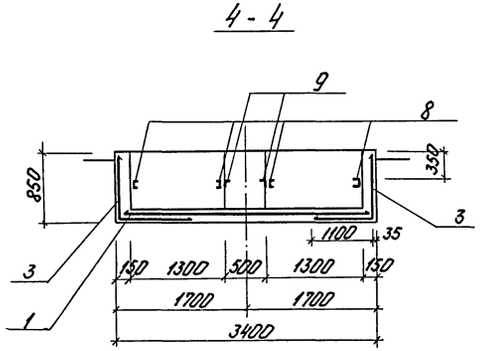

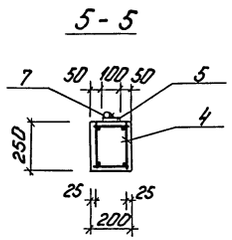

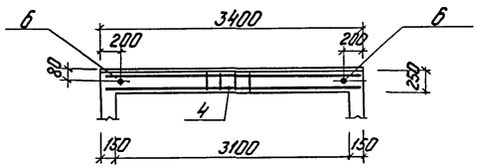

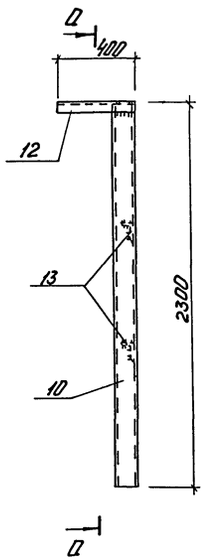

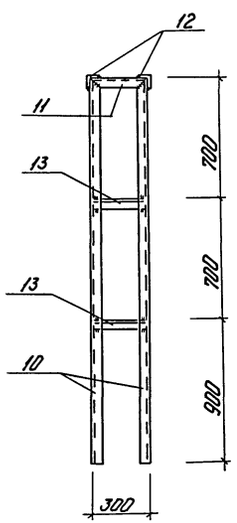

Формат	Зона	Поз.	Обозначение	Наименование	Кол.	Примечание
				Прм 8		
		1	ГОСТ 8478-66	Сетка 150/150/7/7 В=2700	3,3	м
		2	то же	то же 150/150/7/7 В=1700	6,2	м
		3	"	" 150/150/7/7 В=1850	5,0	м
		4	Т.П. 903-1-183 КЖИ-КП1 альб. 25	Пространств. каркас КП1	2	шт.
		5	Т.П. 903-1-183 КЖИ-МН7 альб. 25	Закладное изделие МН7	6,8	м
		6	Т.П. 903-1-183 КЖИ-МН10, МН12, МН13 альб. 25	то же МН10	4	шт.
		7	ГОСТ 5781-75	Армат. сталь ф16 А I	6,8	м
		8	Т.П. 903-1-183 КЖИ-МН2, МН3, МН4, МН5 альб. 25	Закладное изделие МН4	10,8	м
		9	ГОСТ 8509-72	Сталь угловая равнобокая L63×5	5,0	м
				Материал		
			ГОСТ 7473-76 марка 200	Бетон	2,96	м³
				ОПЗ		
		10	ГОСТ 8240-72	Швеллер С10 ℓ=2300	2	39,5 кг
		11	то же	то же С10 ℓ=300	1	2,6 кг
		12	ГОСТ 8509-72	Сталь угловая равнобокая L50×5 ℓ=400	2	3,0 кг
		13	то же	то же L50×5 ℓ=280	2	2,1 кг
				Итого		47,2 кг

Выборка стали на один элемент, кг

Марка элемента	Арматурные изделия: Сетка ГОСТ 8478-66 150/150/7/7	Арм. сталь ГОСТ 5781-75 Кл. А III ф 12		Арм. сталь ГОСТ 5781-75 Кл. А I ф 6		Закладные изделия: Профильная сталь – 100×8	Тр. ф36×25	С 12	L 63×5	Арм. сталь ГОСТ 5781-75 ф 8 А III	ф 16 А I	Итого	Всего
ПРм 8	120,2	23,8		5,2		42,8	2,4	112,3	24,1	6,4	10,7	198,7	347,9

1 Наружные поверхности приямка покрыть горячим битумом за 2 раза по холодной битумной огрунтовке.

Привязан

Инв. №

Т.П. 903-1-183 КЖ

Котельная с тремя водогрейными котлами КВ-ГМ-50

				Стадия	Лист	Листов
Гл. инж. пр.	Думан			Р	47	
Нач. СП-I	Меленевский					
Н. контр.	Андриевская					
Гл. констр.	Андриевская					
Рук. гр.	Бортневич					
Инжен.	Шараповр					
Пров.	Бортневич					

Открытая трансформаторная подстанция. С[illegible] 3-3 ÷ 6-6. ОПЗ.

Госстрой Лотв. ГСР ЛАТГИПРО[illegible]

gost.e-ecolog.ru