ТИПОВОЙ ПРОЕКТ

274-20-68

СТОЛОВАЯ НА 100 МЕСТ

РАБОТАЮЩАЯ НА СЫРЬЕ
В ВЕЧЕРНЕЕ ВРЕМЯ ИСПОЛЬЗУЕМАЯ КАК КАФЕ

СОСТАВ ПРОЕКТА:

Альбом I — Архитектурно-строительная и технологическая части.
Альбом II — Отопление и вентиляция. Водопровод и канализация. Электрообрудование. Холодоснабжение. Слаботочные устройства. Автоматизация санитарно-технических систем. Задание заводу-изготовителю на автоматику
Альбом III — Заказные спецификации
Альбом IV — Сметы

СФ-234-01

Примененные материалы:
Дверь изолированная прислонная служебная - типовой проект 274-20-28 альбом IV
Распространяет Свердловский филиал ЦИТП
Жалюзийная решетка — типовой проект N 272-21-9 альбом III
Распространяет Свердловский филиал ЦИТП

Разработан ЦНИИЭП торгово-бытовых зданий и туристских комплексов

АЛЬБОМ I

Утвержден Госгражданстроем приказ N43 от 6 марта 1968 г.
Введен в действие институтом приказ N 43 от 30 апреля 1976 г.

gost.e-ecolog.ru

ПРОДОЛЖЕНИЕ

НАИМЕНОВАНИЕ ЛИСТА	Лист	Стр
Обложка	1	1
Содержание альбома	2	2
Пояснительная записка	3	3
Ведомость отделочных работ	4	4
Лист привязки	5	5
Сводная ведомость изделий заводского изготовления.	6	6
Технологическая часть		
Заглавный лист	Т-1	7
Спецификация технологического оборудования	Т-2	8
План в осях „А-В" расстановка и привязка технологического оборудования	Т-3	9
План в осях „В-Ж" расстановка и привязка технологического оборудования.	Т-4	10
Механизация погрузочно-разгрузочных работ подъемный стол ПС-500. Установочный чертеж	ТМ-1	11
Архитектурно-строительная часть		
План в осях „А-В"	АС-1	12
План в осях „В-Ж."	АС-2	13
План технического этажа. Фрагменты плана 1,2 и 3 деталь звукоизоляции и теплоизоляции стен.	АС-3	14
Таблица отверстий и проемов. Примечания.	АС-4	15
Фасады в осях „1-7" и „Ж-А."	АС-5	16
Фасады в осях „7-1" и „А-Ж."	АС-6	17
Разрезы 1-1; 2-2.	АС-7	18
План кровли. Тамбуры 1.2.3. Детали.	АС-8	19
План фундаментов в осях „А-В."	АС-9	20
План фундаментов в осях „В-Ж."	АС-10	21
Развертки по осям „А", „Б", „Е", „Ж", „1". Сечение 1-1 ÷ 9-9.	АС-11	22
Схема нормативных нагрузок на фундаменты Сечения 10-10; 11-11.	АС-12	23
План перекрытия в осях „А-В".	АС-13	24
План перекрытия в осях „В-Ж". Перекрытие венткамеры	АС-14	25
Сечения перекрытий 1-1 ÷ 9-9.	АС-15	26
Монтажная схема прогонов. Сечение 10-10. Анкеры А-1 ÷ А-6	АС-16	27

НАИМЕНОВАНИЕ ЛИСТА	Лист	Стр
Монолитные участки перекрытия МУ-1 ÷ МУ-5	АС-17	28
Монолитные участки перекрытия МУ-6 ÷ МУ-8	АС-18	29
Охлаждаемые камеры. План, разрез, кронштейны.	АС-19	30
Охлаждаемые камеры. Детали.	АС-20	31
Охлаждаемые камеры. Крепление двери ПС к кирпичной стене	АС-21	32
Железобетонная плита основания Ф-1	АС-22	33
Крепление вентиляционных отсосов	АС-23	34
Витражи. Заглавный лист.	АС-24	35
Схемы витражей по осям „А" и „Б"	АС-25	36
Схемы витражей по осям „3" и „7"	АС-26	37
План витражей тамбура. Таблица сечений элементов.	АС-27	38
Витражи. Узлы 1 ÷ 4	АС-28	39
Витражи. Узлы 5 ÷ 7; 11	АС-29	40
Витражи. Узлы 8 ÷ 10; 23	АС-30	41
Витражи. Узлы 12 ÷ 14	АС-31	42
Витражи. Узлы 15 ÷ 17; 20,21	АС-32	43
Витражи. Узлы 18,19,22.	АС-33	44
Планы подвесных потолков.	АС-34	45
План и разрезы гардероба.	АС-35	46
Реклама. Общий вид рекламы. Крепление букв	АС-36	47
Дверца прохода ДП-1. Шкаф тепловой завесы	АС-37	48
МР-1, вентиляционные решетки ВР-1, ВР-2, ВР-3	АС-38	49
Передаточное окно ОП-1; ДЛ-1. Деталь плавающего пола и конструкция лотка	АС-39	50
Зеркало. Общий вид. Разрезы.	АС-40	51
План перекрытия в осях „А-В". Примечания. Вариант с легкобетонными панелями	АС-41	52
План перекрытия в осях „В-Ж". Перекрытие венткамеры Вариант с легкобетонными панелями	АС-42	53
Монтажная схема прогонов. Сечение 10-10. Анкеры А-1 ÷ А-6. Вариант с легкобетонными панелями.	АС-43	54
Монолитные участки перекрытия МУ-1 ÷ МУ-5 Вариант с легкобетонными панелями	АС-44	55
Монолитные участки перекрытия МУ-6 ÷ МУ-10 Вариант с легкобетонными панелями	АС-45	56

ЦНИИЭП торгово-бытовых зданий и туристских комплексов г. Москва	Рук. маст. № 2	Биксон	Рук. гр. инж.	Розенштейн	Согласовано
	Гл. инж. маст.	Левитин	Ст. инж.	Каждан	
	Гл. арх. пр-та	Леонов			
	Гл. инж. пр-та	Ратновская			
	Рук. гр. арх.	Лихтенберг			

1976	Столовая на 100 мест, работающая на сырье /в вечернее время используемая как кафе/	Содержание альбома	Типовой проект 274-20-68	Альбом I	Лист 2

СФ-234-01

Типовой проект столовой на 100 мест, работающей на сырье (в вечернее время используемой как кафе) разработан на основе проектного задания, утвержденного государственным Комитетом по гражданскому строительству и архитектуре при Госстрое СССР приказом от 6 марта 1968 г за № 43 и согласованного со следующими организациями:

1. Главным СЭУ Министерства здравоохранения СССР (заключение от 3 августа 1967 г. № 274).
2. Главным управлением пожарной охраны Министерства охраны общественного порядка СССР от 28 июля 1967 г
3. Министерством торговли СССР (письмо от 29 февраля 1968 г).

Корректировка проекта произведена в соответствии с заданием на корректировку утвержденным Госгражданстроем от 24 марта 1975 г.

Проект разработан для строительства в районах с обычными геологическими условиями I в подрайона II и III климатических районов с расчетной температурой наружного воздуха в зимний период -20-30 (основное решение) и -40°С

Класс здания II. Степень огнестойкости II. Степень долговечности II.

Архитектурно-строительная часть

В составе проекта столовой на 100 мест предусмотрен магазин „Кулинария" на 2 рабочих места, столовая круглогодичного действия с самообслуживанием, в вечернее время используется, как кафе с обслуживанием официантами.

Здание столовой одноэтажное без подвала с частичным вторым (техническим) этажом.

Загрузка продуктов осуществляется с дворового фасада через крытую платформу с выжимной площадкой.

Цоколь и стены главного фасада оштукатурить с добавлением мраморной крошки. Витражи и жалюзийные решетки окрасить черным нитролаком, метизы витражей оцинковать (металлизировать). Деревянные переплеты окон окрасить масляной краской за 2 раза в белый цвет.

Наружные двери покрыть водостойким лаком.

Внутренняя отделка приведена в таблице на листе 4.

Конструктивная часть

В здании столовой несущие наружные стены и внутренние опоры кирпичные. Пространственная жесткость здания обеспечивается ограждающими кирпичными стенами и горизонтальными дисками перекрытий. Для расчета конструкций приняты следующие данные:

1. Ветровая нагрузка по III ветровому району - 45 кг/м².
2. Снеговая нагрузка по IV снеговому району - 150 кг/м².
3. Грунты сухие с нормативными характеристиками $\gamma_{гр}$ = 1800 кг/м³ $C^н$ = 0,9 кг/см², $\varphi^н$ = 20°. Площадка горизонтальная. Грунтовые воды отсутствуют.

Проект выполнен для районов с расчетной зимней температурой -30°С. При применении проекта для строительства в районах с расчетной температурой -20 и -40°С проект должен быть откорректирован - толщину стен принимать по табл. 1, толщину утеплителя кровли по табл. 2.

Фундаменты под наружные стены - сборные бетонные блоки, под кирпичные опоры - сборные железобетонные плиты.

Внутренние стены и перегородки выполняются из обыкновенного глиняного кирпича марки 75 (гост 530-71) на растворе марки 25. Внутренние кирпичные столбы из кирпича М-100 на растворе М-75. Наружные стены из глиняного пустотелого кирпича пластического прессования гост 6316-74 с 78 пустотами и γ = 1450 кг/м³ марки 100 на растворе марки 50.

В проекте разработан вариант перекрытий из легкобетонных панелей. Кровля плоская совмещенная с внутренним водостоком. Витражи выполняются из стальных труб прямоугольного и квадратного сечения.

Антикоррозийные мероприятия

Все открытые металлические детали покрыть слоем цементного раствора марки 100. Антикоррозийную защиту сварных соединений производить в соответствии со СН и П III-В.6-62.

Указание по производству работ в зимнее время

При производстве работ в зимнее время руководствоваться правилами производства и приемки монтажных работ СН и П III-В. 1-70; III-16-73; III В-4-72; III-20-74; II-15-74

Указание к проектным работам и привязке

1. Типовой проект может быть применен в строительстве только после выполнения проектных работ по привязке его к конкретному участку и утверждения проекта привязки в установленном порядке.
2. Проект привязки выполняется на основе строительного паспорта, архитектурно-планировочного задания и других исходных данных. При привязке проекта необходимо сделать перерасчет фундаментов в соответствии с геологическими данными участка строительства и СН и П II-15-74.

Таблица 1

Расчетная температура наружного воздуха	-20°С	-30°С	-40°С
Толщина наружных стен из кирпича	510	510	640

Таблица 2

Вид утеплителя	Толщина утеплителя кровли в мм при t°		
	-20°С	-30°С	-40°С
Плиты из пенобетона γ = 300 кг/м³ гост 5742-61	120	140	155

Таблица 3

Перечень типовых деталей, серий, гостов, примененных в проекте

Наименование	Гост, серия, каталог
Фундаменты	1.415-1 вып. 1
Плиты перекрытий	1.141-1 вып. 2, 6, 10; 1.465-7 вып 0-5
Канальные плиты	ИИ-03-02 ал. 15-64
Прогоны	ИИ-03-02 ал. 108
Перемычки	1.139-1 вып. 1
Опорные плиты	ИИ-03-02 ал. 108
Парапетные плиты	ИИ-04-4 вып. 23
Железобетонные стаканы	1.465-7 вып. 5
Детали кровли	2.260-1 вып. 3
Полы	2.244-1 вып. 1
Двери и окна	1.236-1; 1.135-1 ал. 1,2; 6629-74

1976	Столовая на 100 мест, работающая на сырье (в вечернее время используемая, как кафе)	Пояснительная записка	Типовой проект 274-20-68	Альбом I	Лист 3

ЦНИИЭП торгово-бытовых зданий и туристских комплексов г. Москва

Рук. маст. Гл. инж. маст. Гл. арх. пр-та Гл. инж. пр-та Рук. гр. арх.

Биксон, Левитин, Леонов, Ратновская, Лихтенберг

СФ-234-01

Помещение	Наименование помещения	Площадь м²	Пол			Тип отделки			
			Серия, номер листа проекта	№ детали	Тип покрытия пола	потолок	колонны	стены	панели
						Характеристика отделки			
1	Вестибюль	23.1	2.244-1 выпуск 1	307	Мозаичные плиты	подвесной потолок АРШ	—	высококачеств. масляная	—
2	Гардероб для посетителей	11.4			То же	"	—		—
3	Зал столовой	146.3		274	— " —	"	—	То же	—
4	Раздаточная	40.6		309	Керамич. плитка	клеевая	глазурованная плитка β_1=1.8м	клеевая	глазурованная плитка β_1=1.8м
5	Мойка столовой посуды	25.8		319	То же	известков.	—	известков.	То же
6	Помещение для резки хлеба	6.8		274	Линолеум	клеевая	—	клеевая	"
7	Буфет	8.0			"	"	—	"	"
8	Электрощитовая	8.4		323	Бетон	известков.	—	клеевая	—
9	Тепловая завеса	8.5			"	"	известков	"	—
10	Санузлы для посетителей	7.1		319	Керамич. плитка	клеевая	—	"	глазурованная плитка β_1=1.8м
11	Санузлы для персонала	6.9			То же	"	—	"	То же
12	Помещение персонала	6.5		274	Линолеум	"	клеевая	"	масляная окраска β_1=1.8м
13	Подсобное помещение магазина „Кулинария"	11.9		309	Керамическая плитка	"	"	"	глазурованная плитка β_1=1.8м
14	Магазин „Кулинария"	29.1		307	Мозаичная плитка	"	—	высококачеств. масляная	То же
15	Моечная кухонной посуды	7.7		319	Керамическая плитка	известков.	—	известковая	"
16	Помещение заведующего производством	7.7		274	Линолеум	клеевая	—	клеевая	масляная окраска β_1=1.8м
17	Горячий цех	59.3		319	Керамическая плитка	"	клеевая	"	глазурованная плитка β_1=1.8м
18	Холодный цех	13.6			То же	"	—	"	То же
19	Мясо-рыбный цех	17.9			"	"	клеевая	"	"
20	Кладовая винно-водочных изделий	8.2			"	"	—	"	"
21	Женский гардероб	16.0		274	Линолеум	"	—	"	масляная окраска β_1=1.8м
22	Мужской гардероб	8.3	2.244-1 выпуск 1	274	Линолеум	клеевая	клеевая	клеевая	масляная окраска β_1=1.8м
23	Душевые персонала	6.7		319	Керамическая плитка	известков.	известков.	известков.	глазурованная плитка β_1=1.8м
24	Контора	8.3		274	Линолеум	клеевая	—	клеевая	масляная окраска β_1=1.8м
25	Гардероб для официантов	8.3			"	"	—	"	То же
26	Бельевая	6.5			"	"	—	"	"
27	Овощной цех	14.2		319	Керамическая плитка	"	—	"	глазурованная плитка β_1=1.8
28	Кладовая овощей	10.4			То же	"	—	"	То же
29	Помещение для мучных изделий	15.9			"	"	клеевая	"	"
30	Моечная инвентаря	7.0			"	известков.	—	известков.	"
31	Кладовая инвентаря	6.6			"	клеевая	—	клеевая	масляная окраска β_1=1.8м
32	Кладовая сухих продуктов	8.8			"	"	клеевая	"	То же
33	Охлаждаемая камера мясо-рыбы	9.7	Лист АС-20	—	Керамическая плитка	известков.	—	известков.	глазурованная плитка β_1=1.8м
34	Охлаждаемая камера молочных продуктов, жиров, растворами	7.8			То же	"	—	"	То же
35	Охлаждаемая камера фруктов, ягод, напитков, овощей	5.2			"	"	—	"	"
36	Тамбур охлаждаемых камер	8.7	2.244-1 выпуск 1	309	"	"	—	"	"
37	Машинное отделение	10.2			"	"	—	"	масляная окраска β_1=1.8м
38	Моечная и кладовая тары	6.9		319	"	"	—	"	глазурованная плитка β_1=1.8м
39	Загрузочная	20.2			"	клеевая	клеевая	клеевая	То же
40	Коридоры	46.9		274	"	"	"	"	масляная окраска β_1=1.8м
41	Тамбуры	14.6		309	Керамическая плитка	"	—	"	То же
42	Тепловой пункт	13.8		323	Бетон	известков	—	известков.	—
43	Венткамера	91.4	АС-39	—	Цемент	"	—	"	—

ЦНИИЭП торгово-бытовых зданий Комитета по гражданскому строительству г. Москва

ГИП	Лепсверидзе	
Рук. гр. арх.	Сивков	Шнитенберг
Ст. арх.	Никонов	Каждан
Гл. инж. проекта	Левитин	
Рук. маст.	Сивков	
Гл. инж. маст.	Левитин	
Гл. арх. пр-ма	Левков	
Гл. инж. пр-ма	Ратковская	

1976 | Столовая на 100 мест, работающая на сырье (в вечернее время используемая как кафе)

Ведомость отделочных работ

Типовой проект 274-20-68 | Альбом 1 | Лист 4

СФ-234-01

Фасад



Разрез 1-1

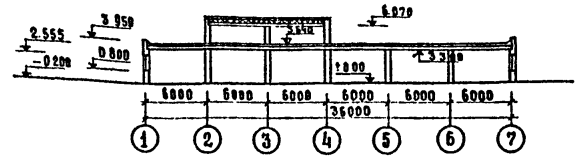

План

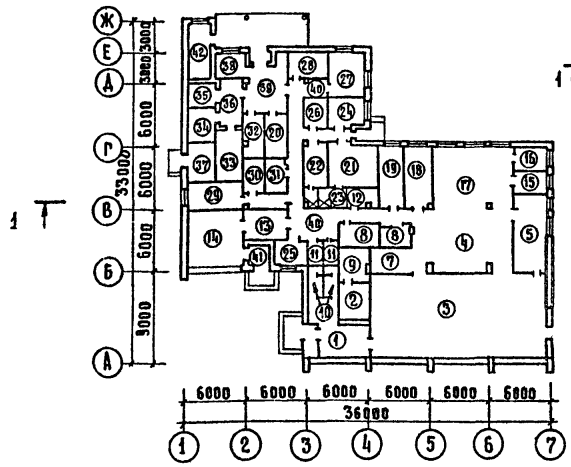

План технического этажа

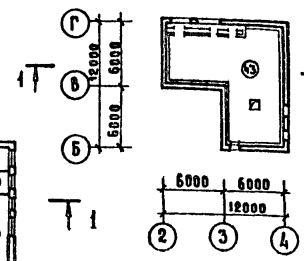

Схема генплана

М: 1:1000

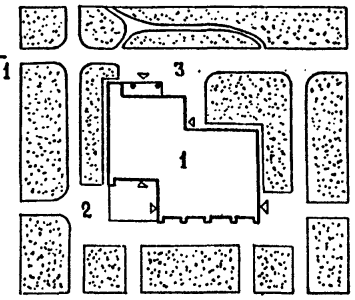

Экспликация

1. Здание столовой на 100 мест
2. Благоустроенная зона отдыха
3. Хозяйственный двор
   площадь участка - 0,23 га

М: 1:400

Экспликация помещений

1.	Вестибюль	23.1
2.	Гардероб для посетителей	11.4
3.	Зал столовой	146.3
4.	Раздаточная	40.6
5.	Моечная столовой посуды	25.8
6.	Помещение для резки хлеба	6.8
7.	Буфет	8.0
8.	Электрощитовая	8.4
9.	Тепловая завеса	8.5
10.	Санузлы для посетителей	7.1
11.	Санузлы для персонала	6.9
12.	Помещение персонала	6.5
13.	Подсобное помещение магазина „Кулинария"	11.9
14.	Магазин „Кулинария"	29.1
15.	Моечная кухонной посуды	7.7
16.	Помещение заведующего производством	7.7
17.	Горячий цех	59.3
18.	Холодный цех	13.6
19.	Мясо-рыбный цех	17.9
20.	Кладовая вино-водочных изделий	8.2
21.	Женский гардероб	16.0
22.	Мужской гардероб	8.3
23.	Душевые персонала	6.7
24.	Контора	8.3
25.	Гардероб для официантов	8.3
26.	Бельевая	6.5
27.	Овощной цех	14.2
28.	Кладовая овощей	10.4
29.	Помещение для мучных изделий	15.9
30.	Моечная инвентаря	7.0
31.	Кладовая инвентаря	6.6
32.	Кладовая сухих продуктов	8.8
33.	Охлаждаемая камера мясо-рыба	9.7
34.	Охлаждаемая камера молочных продуктов, жиров, гастрономии	7.8
35.	Охлаждаемая камера фруктов, ягод, напитков, овощей	5.2
36.	Тамбур охлаждаемых камер	8.7
37.	Машинное отделение	10.2
38.	Моечная и кладовая тары	6.9
39.	Загрузочная	20.2
40.	Коридоры	46.9
41.	Тамбуры	14.6
42.	Тепловой пункт	13.8
43.	Венткамера	91.4

Область применения	Технико-экономические показатели. Наименование	Кол-во	Эксплуатационные показатели. Наименование	Кол-во	Конструкции. Наименование	Характеристика	Инженерное оборудование
Районы с обычными геологическими условиями I в подрайона и II и III климатических районов.	Площадь участка, га	0,23 м²	Расход воды при хозпитьевом водоснабжении л/сек.	4.04	Фундаменты	Сборные ж.б. по серии 1.112-1 В.1; 1.415-1 В.1	Отопление
	Площадь застройки, м²	877,8			Несущие конструкции	Стены и внутренние опоры из кирпича	Вентиляция
	Строительный объем, м³	3452,7	Потребный напор при хозпитьевом водоснабжении м.	13.0	Наружн. огражд. констр.	Кирпичные стены	Водопровод
Расчетная температура наружного воздуха - 20, -30 /основной вариант/ -40° С	Рабочая площадь, м²	613,4			Перекрытия	Сборные ж.б. панели по серии 1.141-1 В.6.10.2	Канализация
	Количество мест	100	Расход тепла на горячее водоснабжение, ккал/час	52800	Опорные плиты, прогоны	Сборные ж.б. по серии ИИ-03.02 Ал. 108	Горячее водоснабжение
	Класс здания	II	на отопление и вентиляцию ккал/час	441550	Перегородки	Кирпичные	Электрооборудование
	Степень долговечности	II	Потребная мощность электроэнергии, квт	157	Кровля	2.260-1, В. 3	Слаботочные устройства
Нормативная снеговая нагрузка 150 кг/м²	Степень огнестойкости	II	Количество телефонов	4	Окна	Серия 1.236-1	Холодоснабжение
	Стоимость здания тыс. руб.	142.57	Количество радиоточек	6	Полы	2.244-1, В. 1	
Нормативный скоростной напор ветра 45 кг/м²	Стоимость 1 м³ здания, руб.	30,88	Количество электрочасов	—	Внутр. отделка	Штукатурка, окраска, облицовка глазурован. плиткой	
	Стоимость строит. монт работ, тыс. руб.	106.62	Фреоновая холодильная установка ккал/час	6000	Наружная отделка	Облицовка лицевым кирпичем, штукатурка с мраморн. крошкой	
	Стоимость оборудования, тыс. руб.	35.95			Двери.	1.135-1 Альбом 1 и 2 ГОСТ 6629-74	
	Стоимость 1 посад. места руб.	1425.70					

1976	Столовая на 100 мест, работающая на сырье (в вечернее время используемая как кафе)	Лист привязки	Типовой проект 274-20-68	Альбом 1	Лист 5

СФ-234-01

ЦНИИЭП торгово-бытовых зданий и туристских комплексов г. Москва

Гл. инж. ин-та	Лепский	Лихтенберг
Рук. маст.	Биксон	Розенштейн
Гл. инж. маст.	Левитин	Каждан
Гл. арх. пр-та	Леонов	
Гл. инж. пр-та	Ратновская	

Таблица 1.

Спецификация сборных железобетонных изделий

Элемент	Марка	Масса т.	Кол.	Об'ем бетона м³ марки	Об'ем бетона м³ общий	Серия ГОСТ
Железобетонные плиты	Ф20	2,44	27	0,975	25,45	Серия 1.112-1 в.1
	Ф8-12	0,685	6	0,274	1,644	
Блоки стен подвала	ФС5	1,63	45	0,679	32,06	Серия 1.116-1 в.1
	ФС4	1,30	7	0,543	3,80	
	ФСН5	0,38	100	0,159	15,90	
	ФСН4	0,305	14	0,127	1,78	
	ФС5-8	0,52	10	0,215	2,15	
	ФС4-8	0,415	3	0,172	0,516	
Фундамент. балка	ФБ6-31	1,60	6	0,64	3,84	Серия 1.415-1 в.1
Прогоны перекрытия	П60	1,50	49	0,60	23,40	Серия ИИ-03-02 Ал.108
	П36	0,43	2	0,172	0,344	
Балка покрытия	Б09-3	3,00	3			Серия ПК-01-115
Опорная плита	ОП5-2	0,045	20	0,018	0,36	Серия ИИ-03-02 Ал.108
Плиты перекрытия	ПТ60-15	2.80	44	1,121	47,08	Серия 1.141-1 в.2
	ПТ60-12	2.11	20	0,843	16,90	
	ПТ60-10	1.74	14	0,695	8,34	Серия 1.141-1 в.6
	ПТ30-15	1.08	4	0,570	2,28	Серия 1.141-1 в.10
	ПАШВ 1,5×6-3	1.50	21	0,62	13,02	Серия 1.465-7 в.0-5
	ПАШВ-7 1,5×6-3	1.90	1	0,76	0,76	
	ПАШВ 1,5×6-5	1.50	2	0,62	1,24	
Плоские плиты	ПТП 8-6	0,096	88	0,039	3,43	Серия ИИ-03-02 Ал.15-64
	ПТП 11-9	0,198	11	0,079	0,869	
Перемычки	Б 13	0,025	28	0,01	0,28	Серия 1.139-1 в.1
	Б 15	0,065	25	0,026	0,65	
	Б 19	0,085	16	0,033	0,53	
	Б 22	0,095	21	0,037	0,774	
	БП13	0,08	2	0,032	0,064	
	БП 22	0,295	11	0,117	1,29	
	БП 24	0,325	3	0,13	0,39	
	БУ 13	0,085	4	0,034	0,136	
	БУ 15	0,105	3	0,041	0,123	
	БУ 24б	0,160	8	0,064	0,512	
	БУ30	0,41	2	0,163	0,326	
Фризовый камень	ФК-15-4	0,100	96	0,04	3,84	ИИ-04-4 в.23
Стакан	СШ-70а	0,06	1	0,152	0,152	1.465-7 в.5
Подоконные плиты	АО19-20	0,043	16	0,017	0,272	1.136-1 в.1

Таблица 2

Спецификация столярных изделий.

Наименование	Марка	Кол.	Серия ГОСТ
Окна	ОС-18-18в	15	Серия 1.236-1
	ОС-15-18	1	
Двери	ДВ9-3/10	4	Серия 1.135-1 Ал.1
	ДВ9.9-8/10	2	
	Д-6А	5	ГОСТ 6629-74 Ал.49
	Д-6П	6	
	Д-7А	6	
	Д-7П	4	
	Д-8А	3	
	Д-8П	1	
	Д-10А	6	
	Д-10П	5	
	ПСА	2	Типовой проект 274-20-26 Ал. IV
	ПСП	2	
Люк	А9	1	Серия 1.135-1 Ал. 2
Вентиляционные решетки	ВР-1	6	АС-38
	ВР-2	4	
Раздаточное окно	ОП-1	1	АС-39
Дверца лючка	ДЛ-1	5	

Таблица 3

Спецификация металлических изделий.

Наименование	Марка	Кол.	Масса кг. марки	Масса кг. всего	Серия ГОСТ альбом, раб. черт.
Стремянка	МС25	1	27.48	27.48	ИИ-03-03 Ал.71-64
Металлич. решетка	МР-1	7	12,71	88.97	АС-38
Вентиляционная решетка	ВР-3	4	32,00	128.00	

1976	Столовая на 100 мест, работающая на сырье (в вечернее время используемая как кафе)	Сводная ведомость изделий заводского изготовления.	Типовой проект 274-20-68	Альбом I	Лист 6

СФ-234-01

Торгово-бытовых зданий и туристских комплексов г. Москва

ЦНИИЭП

Рук. маст. №2 | Гл. инж. маст. | Гл. арх. пр-та | Гл. инж. пр-та | Рук. гр. арх. | Бикзон | Левитин | Леонов | Ратновская | Лихтенберг | Рук. гр. инж. | Инженер | Проверил | Розенштейн | Рогачева | Белякова

Наименование листа	Лист
Заглавный лист.	Т-1
Спецификация технологического оборудования.	Т-2
План в осях „А-В". Расстановка и привязка технологического оборудования.	Т-3
План в осях „В-Ж". Расстановка и привязка технологического оборудования.	Т-4
Механизация погрузочно-разгрузочных работ Подъемный стол ПС-500. Установочный чертеж.	ТМ-1

Типовой проект разработан в соответствии с действующими нормами и правилами и предусматривает мероприятия, обеспечивающие взрывобезопасность и пожаробезопасность при эксплуатации здания.

Главный инженер проекта Бескурникова
Главный инженер проекта Проскурина

Пояснительная записка
Технологическая часть

Типовой проект столовой на 100 мест, работающей на сырье /в вечернее время, используемая как кафе/ разработан в соответствии с заданием на корректировку и действующими нормами.

В состав проекта входят:
1. Столовая на 100 мест, работающая на сырье /в вечернее время, используемая как кафе/.
2. Магазин „Кулинария" на 2 рабочих места.

В дневное время предприятие работает как столовая по методу самообслуживания с последующей оплатой через линию приплавков типа ЛПС, а в вечернее время используемая как кафе с обслуживанием посетителей официантами. Возможность перехода от принципа самообслуживания к обслуживанию официантами обеспечивается соответствующей рациональной организацией раздаточного узла.

Производственная мощность предприятия:

столовая (вечером кафе) – 3300 блюд /сутки
магазин „Кулинария" – 1200 блюд /сутки

Режим работы

столовой – с 9 часов до 17 часов
кафе – с 18 часов до 23 часов
перерыв с 17 часов до 18 часов
магазин „Кулинария" – с 9 часов до 20 часов
Штат предприятия – 62 человека
Максимальная смена 60% : 37 человек

Все производственные помещения в соответствии с технологическими процессами оснащены современным модулированным оборудованием. Тепловое оборудование запроектировано работающим на электричестве.

Механизация

Продукты и сырье в столовую доставляются автотранспортом универсальным и специализированным средней грузоподъемности.

Разгрузка автотранспорта производится со стороны дворового фасада под навес.
Разгрузочная площадка оборудована подъемным столом ПС-500 посредством которого осуществляется съем грузов с автомашин.
Транспортировка доставленных продуктов по камерам и кладовым производится как грузовыми тележками ТГ-250, ТГ-125, так и колесными поддонами с водилом.
Тележка с высоким подъемом грузовой платформы – ТПП-1 осуществляет транспортировку отдельных партий грузов с последующей укладкой их на верхние полки стеллажей.
Уборка подсобных помещений, торгового зала осуществляется электромеханическими агрегатами.

ЦНИИЭП торгово-бытовых зданий и туристских комплексов г. Москва

Нач. техн. отд.	Калугин	
Рук. мастерской	Бескурникова	
Рук. инж. гр-па	Проскурина	
Гл. инженер	Алимбекова	

1976	Столовая на 100 мест, работающая на сырье /в вечернее время используемая как кафе/	Заглавный лист	Типовой проект 274-20-68	Альбом I	Лист Т-1

СФ-234-01

Поз.	Наименование оборудования	Марка тип	Кол-во шт.	Габаритные размеры, мм.	Мощн. ед.об., квт.	Вес ед.об., кг.	Завод-изготовитель или № проекта
1	2	3	4	5	6	7	8
1	Электроплита секционная модулированная 4-х конфорочная	ПЭСМ-4ШБ	1	840 x 840 x 860	18.8	210	Объединение "Таджикторгмаш"
2	Электроплита секционная модулированная 4-х конфорочная	ПЭСМ-4	1	840 x 840 x 860	14.0	190	
3	Электроплита для непосредственной жарки	ПЭСМ-1Н	1	420 x 840 x 860	3.6	100	
4	Электрошкаф жарочный	ШЖЭСМ-2	1	830 x 800 x 1500	0.6	260	
5	Электросковорода	СЭСМ-02	1	1050 x 840 x 860	6.0	185	Комиссаровский завод торгового машиностроения
6	Электрокипятильник	КНЭ-100М	1	485 x 515 x 1250	12.0	43	Челябинский завод торгового машиностроения
7	Электромармит стационарный	МСЭЕМ-110	1	1680 x 840 x 1010	5.0	250	Люберецкий завод торгового машиностроения
8	Секция-стол с охлаждаемым шкафом	СОЭСМ-2	1	1680 x 840 x 860	0.31	275	
9	Котел пищеварочный электрический	КПЭСМ-60	2	1050 x 840 x 860	8.6	180	Сокулукский завод торгового машиностроения
10	Секция-вставка с краном-смесителем	ВКСМ	1	210 x 840 x 860	–	38	Объединение "Таджикторгмаш"
11	Секция-вставка с гладким столом	ВСМ-420	6	420 x 840 x 860	–	70	
12	Электроплита секционная модулированная 2-х конфорочная	ПЭСМ-2К	1	420 x 840 x 860	3.8	70	
13	Секция-стол со встроенной моечной ванной	СМВСМ	3	1470 x 840 x 860	–	160	Смоленский завод торгового оборудования
14	Посудомоечная машина	ММУ-1000	1	3800 x 1082 x 1350	38.6	1000	Гродненский завод торгового машиностроения
15	Электрополотенце	ЕК-3	6	297 x 216 x 230	1.6	5	Уганский завод лабораторных электропечей
16	Хлеборезка	МРХ-180	1	1200 x 600 x 730	0.27	80	Кибартайский завод торгового оборудования
17	Машина для резки вареных овощей	МРОВ-160	1	475 x 370 x 500	0.18	21	г. Калининград МВД
18	Кофеварка с кофемолкой	Будапешт "Супер"	1	930 x 520 x 560	6.4	70	Венгрия "Трансэлектро"
19	Привод универсальный	ПУ-0,6	1	1100 x 440 x 1000	0.6	160	Пермский завод торгового машиностроения
20	Мясорубка	М-2	1	840 x 310 x 420	1.0	42	Барановичский завод торгового машиностроения
21	Приспособление для чистки рыбы	РО-1М	1	250 x 185 x 250	0.05	0.4	Кибартайский завод торгового оборудования
22	Прилавок-витрина охлаждаемый	ТАИР-106	2	1800 x 1070 x 1200	0.74	285	Марийский завод торгового машиностроения
23	Шкаф холодильный	ШХ-0.80	6	1500 x 750 x 1820	0.43	300	
24	Котел пищеварочный	КПЭ-100	1	1050 x 1100 x 1220	15.0	220	Сокулукский завод торгового машиностроения
25	Картофелечистка	МОК-28	1	750 x 420 x 945	0.6	45	Барановичский завод торгового машиностроения
26	Вибросито	ВЭ-350	1	460 x 460 x 480	0.08	23	Таллинский комбинат "Эстторгтехника"
27	Маслоделитель ручной	РДМ	1	370 x 380 x 620	–	50	Кибартайский завод торгового оборудования
28	Кассовый аппарат	КИМ-241449	5	368 x 347 x 325	0.05	42	Рязанский завод счетно-аналитических машин
29	Мойка чугунная на 2 отделения	МЧС-2М	1	800 x 460 x 435	–	–	ГОСТ 7506-73
30	Тестомесильная машина	ТММ-1М	1	1295 x 840 x 1005	2.2	360	Ашхабадский завод имени XX-летия туркм ССР
31	Льдогенератор "Торос-2"	ЛГ-350	1	555 x 682 x 1100	0.3	85	Перовский завод торгового машиностроения
32	Плита газовая бытовая	ПГ-3/1-б	1	790 x 440 x 850	–	68,5	Казанский завод газовой аппаратуры
33	Тележка с выжимным устройством для подносов	АПС-23Т	1	440 x 650 x 860	–	30	Харьковский завод торгового оборудования Вариант БТ Линия прилавков самообслуживания АПС
34	Прилавок-витрина для холодных закусок	АПС-2	1	1600 x 1165 x 1420	0.41	300	
35	Прилавок-мармит для II блюд	АПС-3	1	1600 x 1165 x 1420	6.4	250	
36	Прилавок-мармит для I блюд	АПС-11	1	1600 x 1165 x 1420	5.25	175	
37	Прилавок для горячих напитков	АПС-5	1	1000 x 1165 x 1475	0.8	108	
38	Прилавок для столовых приборов	АПС-6	1	600 x 840 x 860	–	54	
39	Прилавок-касса с кассовым аппаратом	АПС-7	1	1250 x 1165 x 860	0.05	73	
40	Прилавок с выжимным устройством для тарелок	АПС-20	1	440 x 1165 x 860	0.8	47	
41	Прилавок с выжимным устройством для тарелок	АПС-21	1	440 x 1165 x 860	0.8	47	
42	Прилавок с выжимным устройством для чашек и стаканов	АПС-22Т	1	440 x 1165 x 860	–	35	
43	Кассовая кабина	1900.01	1	1200 x 1100 x 1900	–	–	Проект Гипроторга 70-031/0

Продолжение

1	2	3	4	5	6	7	8
44	Смесительная установка "Воронеж"	МК-1	1	340 x 252 x 520	0.15	25	г. Воронеж МВД
45	Ванна моечная	ВМ-1А	2	800 x 800 x 900	–	–	Проект Гипроторга 67-003 Альбом-24
46	Ванна моечная	ВМ-1Б	1	650 x 650 x 900	–	–	
47	Ванна моечная	ВМ-2	2	1957 x 800 x 900	–	–	
48	Ванна моечная	ВМ-2А	1	1557 x 800 x 900	–	–	
49	Ванна моечная	ВМ-3	1	1864 x 650 x 900	–	–	
50	Ларь для овощей	ЛО-2	2	1050 x 1050 x 1500	–	–	Проект Гипроторга 70-031/0 Альбом 1,2,3,4
51	Стол производственный	СП-1470	10	1470 x 840 x 860	–	–	
52	Стол производственный	СП-1470А	5	1470 x 630 x 860	–	–	
53	Стол производственный	СП-1050	6	1050 x 840 x 860	–	–	
54	Стол производственный	СП-1050А	5	1050 x 630 x 860	–	–	
55	Стол для сбора остатков пищи	СО-1	1	1050 x 630 x 860	–	–	
56	Стол для хлеборезки	СХ-1	1	1470 x 840 x 860	–	–	
57	Кассета настенная для тарелок	КТ-1	2	1470 x 295 x 340	–	–	
58	Стеллаж производственный	СПС-1	3	1470 x 840 x 2000	–	–	
59	Стеллаж производственный	СПС-2	5	1050 x 840 x 2000	–	–	
60	Стеллаж кондитерский передвижной	СКП	2	1198 x 630 x 1750	–	–	
61	Стол для дочистки картофеля	СПК	1	840 x 840 x 860	–	–	
62	Стол для чистки лука	СПЛ	1	840 x 840 x 1320	–	–	
63	Шкаф для хлеба	ШХ-2	1	1050 x 630 x 2000	–	–	
64	Шкаф для белья	ШБ-2	2	1050 x 630 x 2000	–	–	
65	Шкаф для хранения посуды	ШП-2	2	1050 x 630 x 2000		–	
66	Подтоварник	ПТ-1	9	1470 x 840 x 280	–	–	
67	Подтоварник	ПТ-1А	3	1470 x 630 x 280	–	–	
68	Стойка буфетная	ССБ-IIА	3	900 x 800 x 900	–	–	Серия 1.271-1 выпуск 2
69	Стойка буфетная	ССБ-IIВ	1	1500 x 800 x 900	–	–	
70	Стойка буфетная	ССБ-IБ	3	1200 x 600 x 900	–	–	
71	Поддон колесный		5	765 x 545 x 234	–	–	Союзторгоборудование
72	Водило	–	1	200 x 150 x 1070	–	–	
73	Тележка с подъемной платформой	ТПП-1	2	910 x 715 x 1215	–	40	Перовский завод торгового машиностроения
74	Электрополомоечная машина	Пионер	1	430 x 445 x 1050	1.1	33	Белгородский экспериментальный литейно-механический завод
75	Подъемный стол	ПС-500	1	1500 x 2000 x 1300	2.2	750	Киевский опытный завод торгового машиностроения
76	Тележка грузовая	ТГ-250	1		–	–	Предприятия МВД г. Брянск
77	Тележка грузовая	ТГ-125	2		–	–	
78	Весы товарные	РП-500Г-13Б	1	1240 x 1130 x 1435	–	195	Армавирский приборостроительный завод
79	Шкаф для одежды	ШСО	27	770 x 425 x 1720	–	–	Союзторгоборудование
80	Сервант для официантов	–	4	1050 x 630 x 860	–	–	
81	Стол обеденный 4-х местный со стульями	–	13	800 x 800 x 780	–	–	
82	Стол обеденный 4-х местный со стульями		13	1200 x 800 x 780	–	–	
83	Тележка официантская	ТО	4	765 x 460 x 900	–	–	МВД г. Брянск
84	Дверца прохода за прилавок	ДП-1	1	800 x 600 x 900	–	–	См. альбом I лист АС-37
85	Стул для разрубки мяса	СР-2	1	500 x 500 x 800	–	–	Проект Гипроторга 70-031/0 Альбом 4

1976	Столовая на 100 мест, работающая на сырье (в вечернее время используемая как кафе)	Спецификация технологического оборудования.	Типовой проект 274-20-68	Альбом I	Лист Т-2

ЦНИИЭП торгово-бытовых зданий и туристских комплексов г. Москва

Нач. технол. отд.		Калугин
Гл. инж. проекта		Бескурникова
Ст. инженер		Гребенникова
Техник		Березовская
Проверил		Алимбекова

СФ-234-01

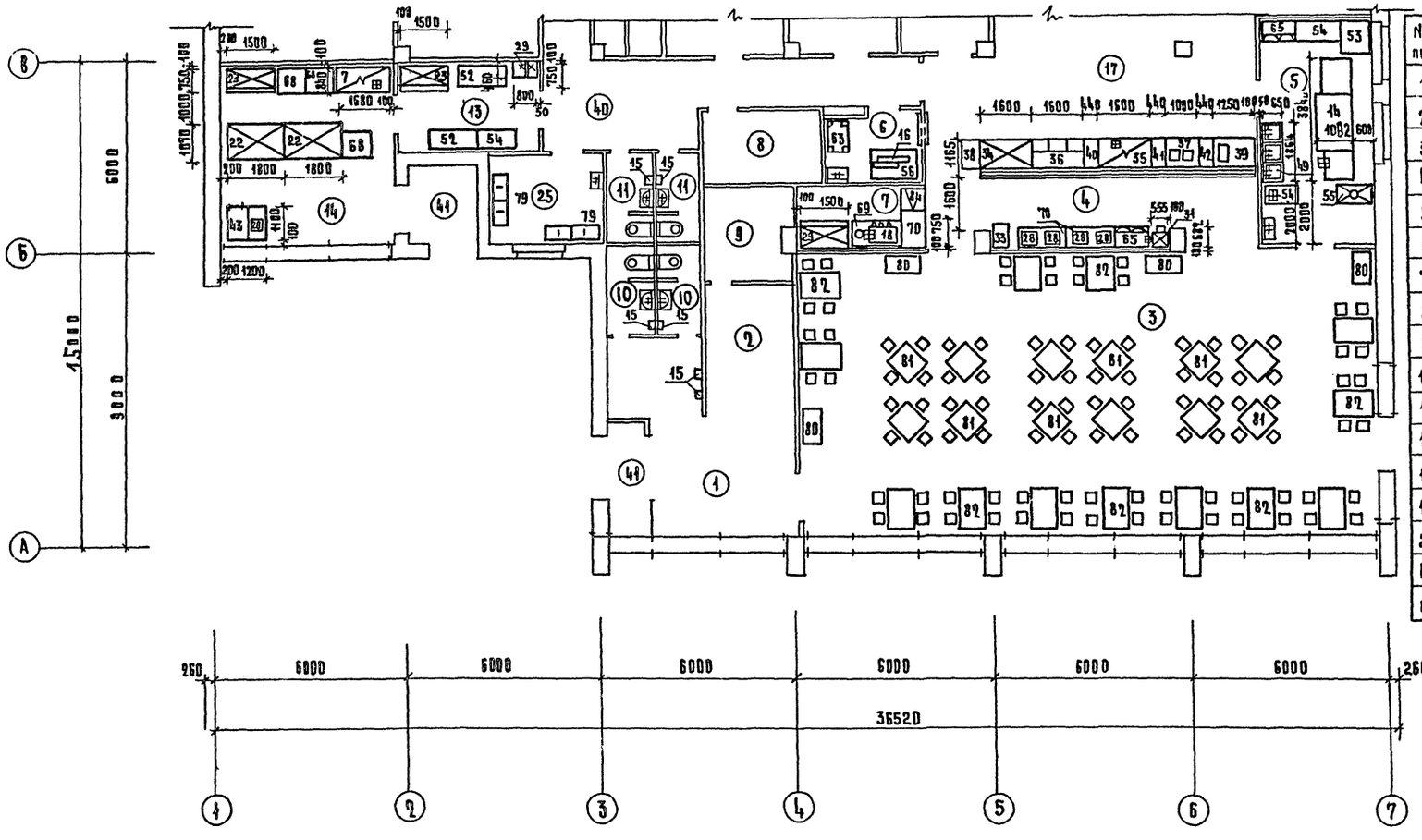

Экспликация помещений

NN поз.	Наименование помещений
1	Вестибюль
2	Гардероб для посетителей
3	Зал столовой на 100 мест
4	Раздаточная
5	Моечная столовой посуды
6	Помещение для резки хлеба
7	Буфет
8	Электрощитовая
9	Тепловая завеса
10	Санузлы для посетителей
11	Санузлы для персонала
13	Подсобное помещение магазина „Кулинарий"
14	Магазин "Кулинарии" на 2 рабочих места
17	Горячий цех
25	Гардероб для официантов
40	Коридоры
41	Тамбуры

Примечания:

1. Все размеры даны в мм.
2. Спецификацию технологического оборудования см. лист Т-2.
3. Привязка технологического оборудования дается от чистой отделки стен или перегородок.
4. Оборудование /поз. 27, 44, 57, 71, 72, 73, 74, 76, 77/ на плане не показано.
5. Кассеты настенные для тарелок /поз. 57/ крепятся в моечной столовой посуды над моечными ваннами /поз. 49/.
6. Рабочие чертежи немеханического оборудования распространяет Гипроторг /Москва К-04 ул. Кирова 47./.

1976	Столовая на 100 мест, работающая на сырье (в вечернее время используемая как кафе)	План в осях „А - В" Расстановка и привязка технологического оборудования	Типовой проект 274-20-68	Альбом I	Лист Т-3

СФ-234-01

ЦНИИЭП торгово-бытовых зданий и туристских комплексов г. Москва

Нач. техн. отд.		Калугин	Согласовано		
Гл. инж. пр-та		Бескурникова	Гл. арх. пр-та		Леонов
Ст. инж.		Гребенникова	Гл. инж.	Э.О.	Столерман
			Гл. инж.	В.К.	Соколовская
Проверил		Алимбекова	Гл. инж.	О.В.	Дробинская

Экспликация помещений

№№ поз.	Наименование помещений
1	2
5	Моечная столовой посуды
12	Помещение персонала
15	Моечная кухонной посуды
16	Помещение заведующего производством
17	Горячий цех
18	Холодный цех
19	Мясо-рыбный цех
20	Кладовая винно-водочных изделий
21	Женский гардероб
22	Мужской гардероб
23	Душевые персонала
24	Контора
26	Бельевая
27	Овощной цех

1	2
28	Кладовая овощей
29	Помещение для мучных изделий
30	Моечная инвентаря
31	Кладовая инвентаря
32	Кладовая сухих продуктов
33	Охлаждаемая камера мяса, рыбы
34	Охлаждаемая камера молочных продуктов жиров и растворомни
35	Охлаждаемая камера фруктов, ярод. напитков. овощей
36	Тамбур охлаждаемых камер
37	Машинное отделение
38	Кладовая и моечная тары
39	Загрузочная
40	Коридоры
41	Тамбуры
42	Тепловой пункт

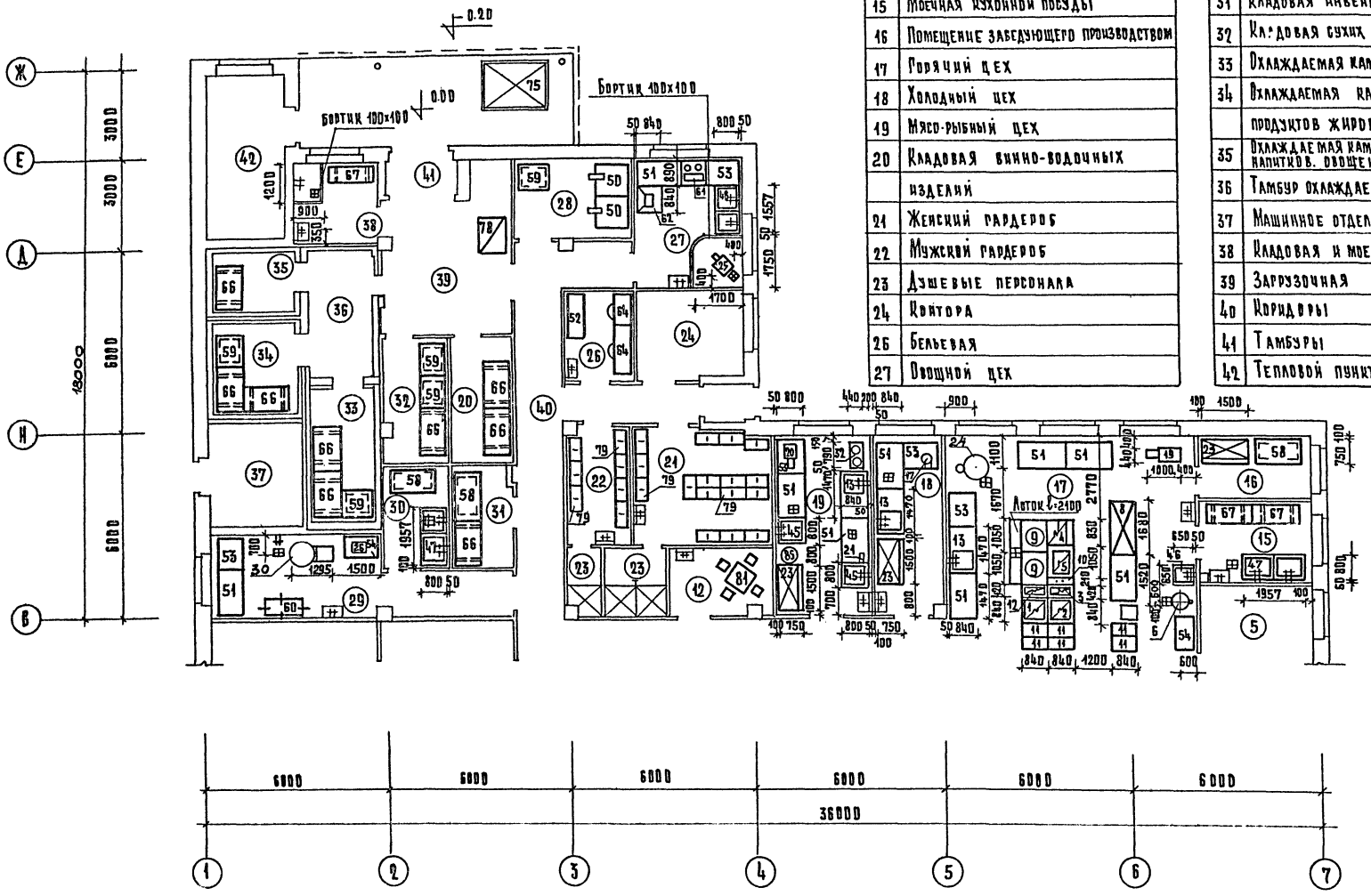

Примечания см. лист Т-3,
спецификацию см. лист Т-1.

1976	Столовая на 180 мест, работающая на сырье в вечернее время используемая как кафе	План в осях „В-Ж" Расстановка и привязка технологического оборудования	Типовой проект 274-20-68	Альбом Т	Лист Т-4

СФ-234-01

по А — А повернуто
М 1:20

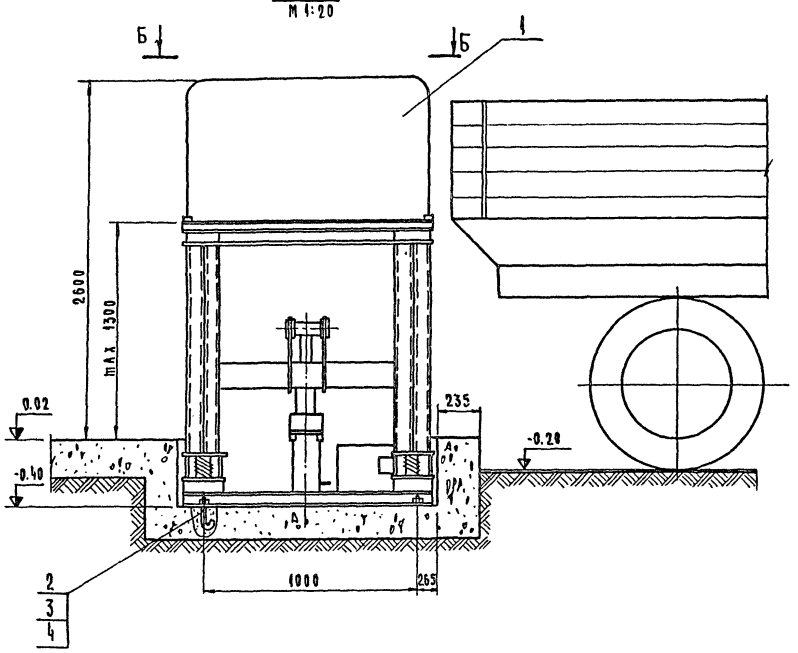

Фрагмент плана I этажа
М 1:100

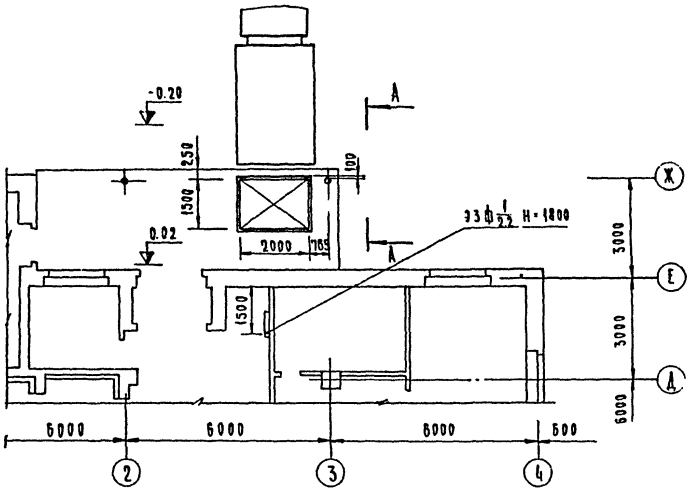

по Б-Б
М 1:20

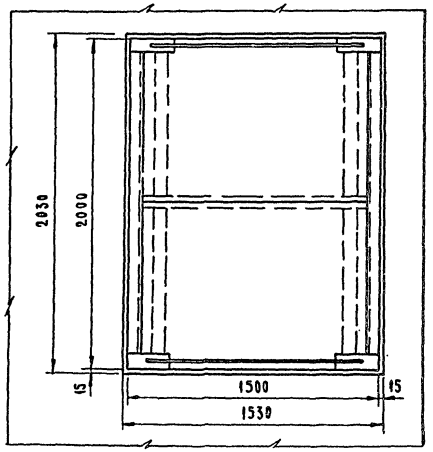

План расположения фундаментных болтов
М 1:50

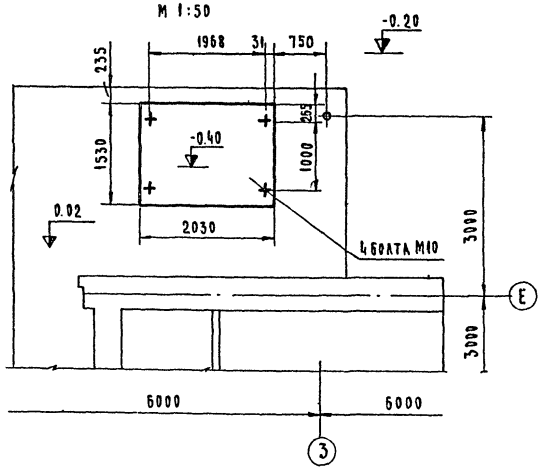

Спецификация оборудования

№№ поз	Наименование оборудования	Тип марка	Габаритные размеры	Кол	Масса, кг ед.	Масса, кг общ	Завод-изготовит. альбом, каталог, лист
1	Подъемный стол	ПС-500	2000×1500×2600	1	750	750	Киевский опытный З-д торг. маш
2	Болт анкерный М10			4	0.4	0.16	
3	Гайка М10 5.05 ГОСТ 5915-70*			4	0.01	0.04	
4	Шайба 1065Г05 ГОСТ 6402-70*			4	0.04	0.16	

Техническая характеристика подъемного стола ПС-500

1. Грузоподъемность, кг — 500
2. Высота подъема, мм — 1300
3. Габаритные размеры, мм
   - длина — 1500
   - ширина — 2000
   - высота — 2600
4. Гидропривод электродвигатель АОЛ2-32-6, N=2.2 кВт
5. Масса, кг — 750

Согласовано:
Гл. арх. ПР-ТА Ивенов
Гл. инж. ПР-ТА Ратновская
Гл. инж. ПР-ТА Бекерникова

Торгово-бытовой завод-ресторан туристских комплексов г. Москва

Нач. техн. отд.	Калугин	
Рук. мех. сект.	Германт	
Гл. инж. ПР-ТА	Проскурина	
Ст. инженер	Ольдинзова	
Проверил	Проверил	

1976	Столовая на 100 мест, работающая на сырье (в вечернее время используемая как кафе)	Механизация погрузочно-разгрузочных работ. Подъемный стол ПС-500. Установочный чертеж.	Типовой проект 274-20-68.	Альбом I	Лист ТМ-1

СФ-234-01

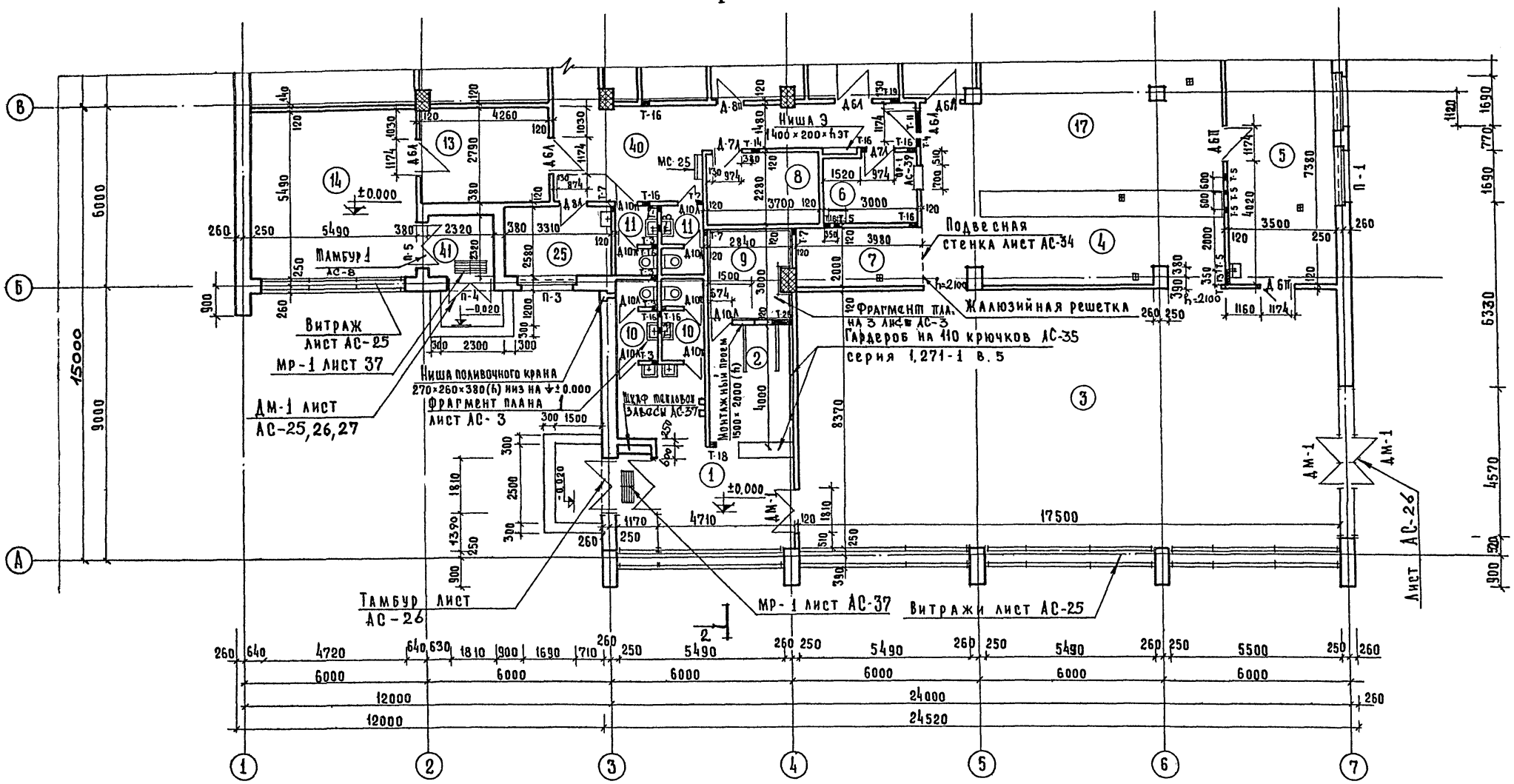

Примечания:

1 Общие примечания см. лист АС-4

2 Армированные столбы на плане показаны

М=1:100

1976	Столовая на 100 мест, работающая на сырье (в вечернее время используемая как кафе)	План в осях А-В	Типовой проект 274-20-68	Альбом I	Лист АС-1

СФ-234-01

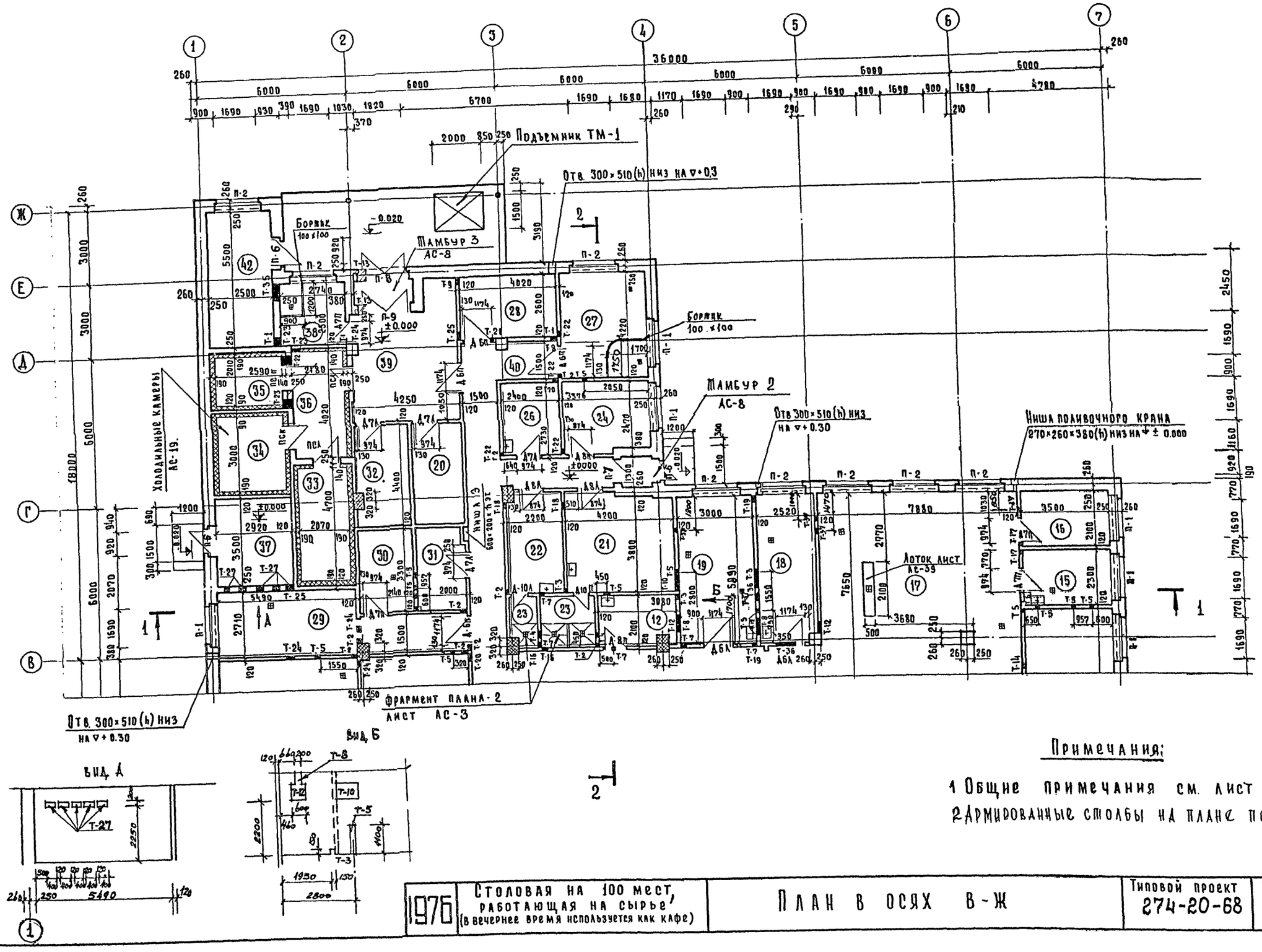

Примечания:

1 Общие примечания см. лист АС-4

2 Армированные столбы на плане показаны

М=1:100

1976	Столовая на 100 мест, работающая на сырье (в вечернее время используется как кафе)	План в осях В-Ж	Типовой проект 274-20-68	Альбом 1	Лист АС-2

СФ-234-01

ЦНИИЭП Торгово-бытовых зданий и туристских комплексов г. Москва

Гл. инж. маст	Лепский	Рук. гр. арх.	Лихтенберг
Рук. маст	Биксон	Рук. гр. инж.	Розенштейн
Гл. инж. маст.	Левитин		
Гл. арх. пр-та	Леонов		
Гл. инж. пр-та	Ратновская		

СОГЛАСОВАНО:

Гл. инж. пр. тех.	Бескурникова	Гл. инж. пр. мех.	Проскурина
Гл. инж. пр. ОВ	Дробинская	Рук. гр. хол.	Мирская
Гл. инж. пр. ВК	Соколовская		
Гл. инж. пр. Э	Столерман		

План технического этажа

М 1:100

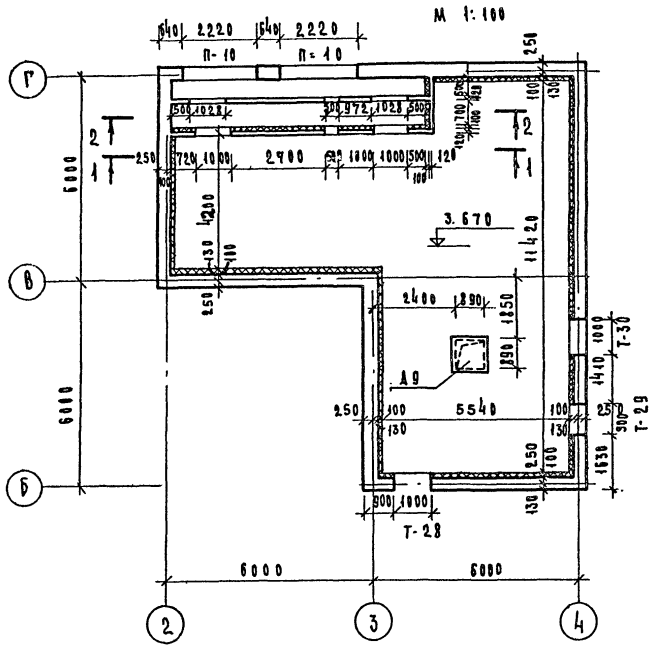

Фрагмент плана 1

М-1:50

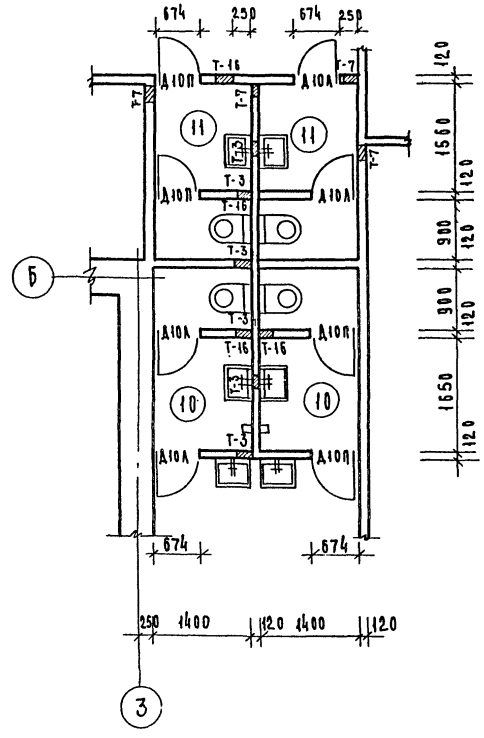

Фрагмент плана 2

М 1:50

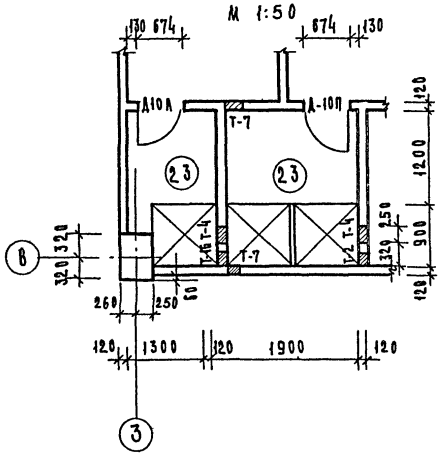

1-1

М 1:100

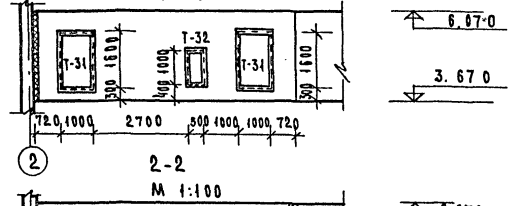

2-2

М 1:100

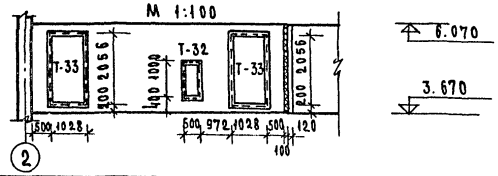

Фрагмент плана 3

М 1:50

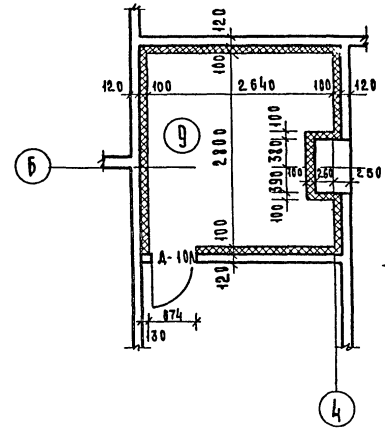

Деталь звукоизоляции и теплоизоляции стен

М 1:10

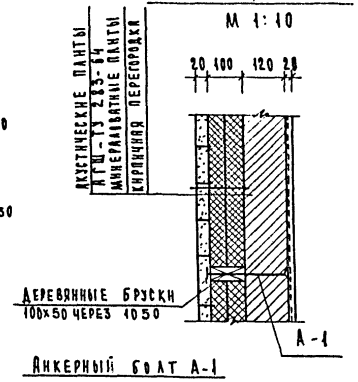

Анкерный болт А-1

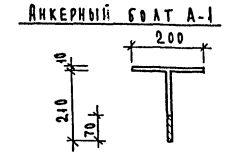

Расход материала на звукоизоляцию и теплоизоляцию

Наименование		Кол.	Примечание
Утеплитель-полужесткие минераловатные плиты - 5 см γ-200кг/м3		14.0	ГОСТ 10140-71
Штукатурная сетка	м2	158.6	
Деревянные бруски	м3	7.0	
Акустические плиты АГШ	м2	158.6	ТУ-283-64
Анкер А-1 ϕ10 АI	шт	128	ГОСТ 5781-75

Примечания:

1. Общие примечания см. лист АС-4.
2. В венткамере сделать плавающий пол. Деталь плавающего пола см. лист АС-39.
3. Расход материалов на обрамления отверстий ∠50х5 ГОСТ 103-57* - 1135 кг/п.м
4. Отверстия Т-28, Т-29, Т-30 затянуть сеткой 10х10.

1976	Столовая на 100 мест, работающая на сырье (в вечернее время используемая как кафе)	План технического этажа. Фрагменты плана 1, 2 из 3. Деталь звукоизоляции и теплоизоляции стен.	Типовой проект 274-20-68	Альбом I	Лист АС-3

ЦНИИЭП торгово-бытовых зданий туристских комплексов г. Москвы

Рук. маст. Вуксон; Гл. инж. маст. Левитин; Гл. арх. пр-та Леонов; Гл. инж. пр-та Ратновская; Рук. гр. арх. Нихтенберг

Гл. инж. пр. 1 Дубинская; Гл. инж. пр. 2 Соколовская; Гл. инж. пр. 3 Столерман

Т. Богдановяно; Ст. арх. Космачевский

СФ-234-01

Таблица 1.

Таблица отверстий.

	Тип отверстий	Размеры мм. ℓ × h	Отметка низа отверстий	Тип перемычки
ВК	Т-1	510×250	2,100	РЯДОВАЯ
	Т-2	150×150	2,250	"
	Т-3	150×150	0,000	"
	Т-4	250×1500	1,000	"
	Т-5	250×1100	0,000	"
	Т-6	150×150	2,200	"
	Т-7	150×150	2,050	"
	Т-8	200×250	2,750	"
	Т-9	510×250	2,250	РЯДОВАЯ
ОВ	Т-10	900×600	2.200	Б-13
	Т-11	900×500	2.300	Б-13
	Т-12	600×600	2.200	РЯДОВАЯ
	Т-13	500×600	2.200	РЯДОВАЯ
	Т-14	400×300	2.500	"
	Т-15	300×350	2.950	"
	Т-16	250×300	3.000	"
	Т-17	250×300	2.550	"
	Т-18	250×300	2.500	"
	Т-19	250×300	2.000	"
	Т-20	400×300	2.650	"
	Т-21	250×300	2.700	"
	Т-22	250×300	2.250	"
	Т-23	300×300	2.700	"
	Т-24	400×300	2.250	"
	Т-25	400×300	2.700	"
	Т-26	900×600	2.550	Б-13
	Т-27	400×200	2.250	"
	Т-28	1000×300	5.770	БП-13
	Т-29	900×500	5.270	Б-13 2БУ-13
	Т-30	1000×600	5.470	Б-13 2БУ-13
	Т-31	1000×1600	3.970	Б-13
	Т-32	500×1000	4.070	РЯДОВАЯ
	Т-33	1028×2056	3.870	Б-13
	Т-34	2200×600	5.470	БП 24
	Т-35	650×250	2.750	РЯДОВАЯ
	Т-36	900×600	2.700	Б-13
Э	Т-37	Широта 130×65	Низ на ±0.000 Верх на +3.300	

Таблица 2

Таблица проемов.

Тип проема	Марка заполнения проема	Т.Д. перемыч по серии 2.230-2	Марка подоконной доски	Отметка низа перемыч.	Колич. проемов	ГОСТ, серия
Стены						
П-1	ОС-18-18В	155	АО 19-20	2,555	7	Серия 1.236-1, 1.136-1 в.1
П-2	ОС-18-18В	146	АО 19-20	2,555	8	
П-3	ОС-15-18	146	АО 19-20	2,310	1	
П-4	ДМ-1	155а	—	2,310	1	АС-26
П-5	ДМ-1	49	—	2,310	1	
П-6	ДВ 9 3/10	152	—	2,100	3	Серия 1.135-1 Альбом 1
П-7	ДВ 9 3/10	45	—	2,100	1	
П-8	ДВ 9,9 8/10	147	—	2,100	1	
П-9	ДВ 9,9 8/10	49	—	2,100	1	
П-10	ВР-3	50	—	—	4	АС-38
Перегородки						
ДМ-1	ДМ-1	Б22	—	2.310	1	АС-26
Д6А	Д6	Б15	—	2,100	5	ГОСТ 6629-74 Альбом 49
Д6П	Д6	Б15	—	2,100	6	
Д7А	Д7	Б13	—	2,100	6	
Д7П	Д7	Б13	—	2,100	4	
Д8А	Д8	Б13	—	2,100	3	
Д8П	Д8	Б13	—	2,100	1	
Д10А	Д10	Рядовая	—	2,100	6	
Д10П	Д10	Рядовая	—	2,100	5	
ПСА	ПС	2Б15	—	2,100	2	Тип. проект 274-20-26 Альбом IV
ПСП	ПС	2Б15	—	2,100	2	
А9	А9	—	—	—	1	Серия 1.135-1 Вып. 2

19. Оборудование гардероба принято по серии 1.271-1 выпуск-5, прилавок стойки для гардеробов ПГ-1 – 2 шт. листы НО-50; НО-51 вешалка В-7 – 2 шт. двухсторонних, – 2 шт односторонних, вешалка В-11-2 шт. листы НО-60; НО-65.
20. Жалюзийные решетки № 272-21-9 альбом III стр. 50-64.
21. Трубы электротехнической проводки проложить по покрытию до укладки утеплителя.
22. Предусматреть штрабы для 130×65 (пл.) вертикальных участков распределительной силовой сети в помещения (17), (18), (19) и (29).

Примечания.

1. За условную отметку ±0.000 принята отметка чистого пола 1 этажа.
2. Перечень помещений с указанием их площадей и отделки смотри ведомость отделочных работ лист 4.
3. Внутренние стены и перегородки выполняются из обыкновенного кирпича марки 75 /ГОСТ 530-71/ на растворе марки 25
4. Внутренние кирпичные столбы из кирпича М-100 на растворе М-75, армировать через 2 ряда кладки арматурной сеткой ф 5 мм, с ячейкой 100×100.
5. Фасады здания облицовываются лицевым керамическим кирпичем ГОСТ 7484-69 МУС % кладки не более 1400 кг/м³ и штукатурятся с добавлением мраморной крошки.
6. Вертикальные коммуникации зашиваются коробами из асбоцементных листов по металлическому каркасу на всю высоту с последующим оштукатуриванием.
7. В местах ревизии в обшивке стояков предусмотреть лючки размером 300×300 низ лючка на отметке 0.85 м. от уровня чистого пола. Лючки см. лист АС-39
8. Ниши для радиаторов делать 1220×130×600 h.
9. Устройство полов и внутренние работы производить после монтажа коммуникаций.
10. Планы и конструкцию холодильных камер см. лист АС-19
11. Внутренние дверные блоки установить одновременно с кладкой перегородок.
12. Перегородки выкладывать на h = 2.100 мм, остальную кладку перегородок выполнять после монтажа вентиляционных коробов.
13. Нишу „9" до установки щитов гидроизолировать 1 слоем толя
14. Полы в санузлах делаются на 20 мм ниже полов соседних помещений.
15. Монтажный проем между помещениями 2 и 9 заложить после монтажа тепловой завесы.
16. Сточные лотки и трапы выполнять по чертежам марки ВК конструкцию по СНиПу II В 871 Д-34 Д-38.
17. Конструкцию лотка см. лист АС-39.
18. Сточные лотки и трапы перекрыть решетками из нержавеющей стали.

Типовой проект 274-20-68 (1976) — Столовая на 100 мест, работающая на сырье. (В вечернее время используемая как кафе)

Таблицы отверстий и проемов. Примечания.

Альбом I. Лист АС-4

Авторы: Рук. ГИП Диксон, Рук. гр. Левитан, Ст. архитект. Авонов, Гл. инж. проекта Ратновская, Гл. инж. пр-та Ахтенберг, Рук. гр. арх. Каждан, Розенштейн

Торговые бытовые здания и туристских комплексов г. Москва

Рук. арх. Маст., Гл. инж. Маст., Гл. арх. пр-та, Гл. инж. пр-та, Рук. гр. арх.

СФ-234-01

ФАСАД В ОСЯХ 1-7



ФАСАД В ОСЯХ Ж – А

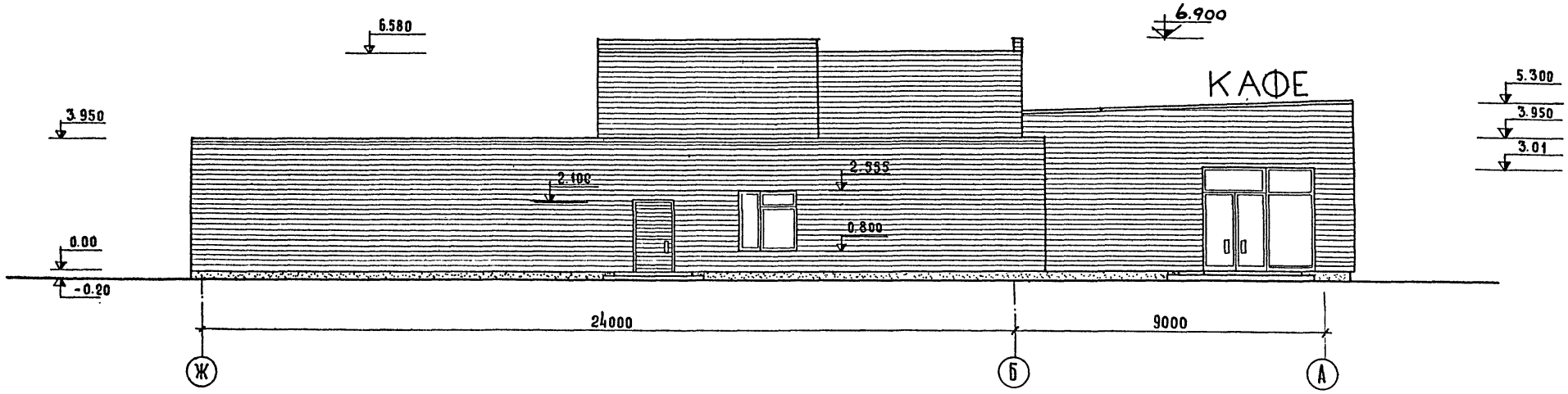

Рук. маст.	Биксон	Ст. архитект.			
Гл. инж. маст.	Левитин				
Гл. арх. пр-та	Леонов				
Гл. инж. пр-та	Ратновская				
Рук. гр. арх.	Ахтенберг				

ЦНИИЭП Торгово-бытовых зданий и туристских комплексов г. Москва

1976 | Столовая на 100 мест, работающая на сырье (в вечернее время используемая как кафе) | Фасады в осях 1-7 и Ж-А | Типовой проект 274-20-68 | Альбом I | Лист АС-5

М = 1:100

СФ-234-01

Фасад в осях 7-1

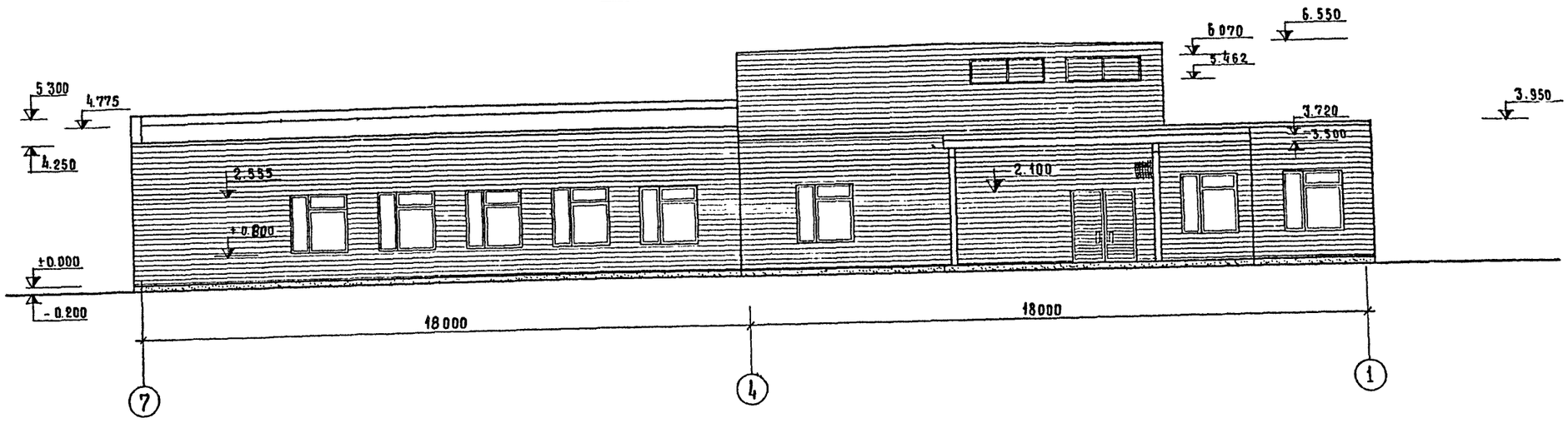

Фасад в осях А-Ж

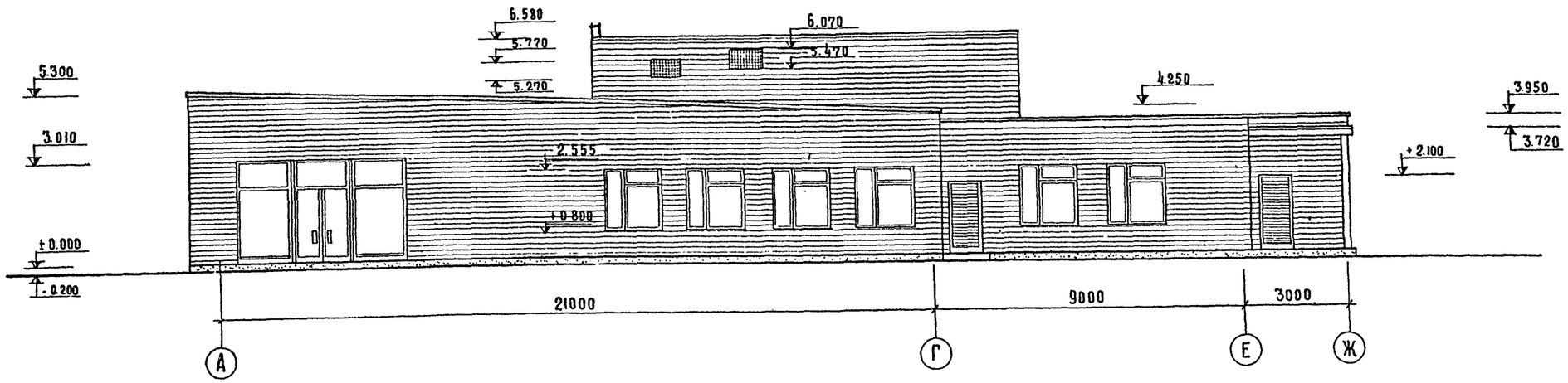

М: 1:100

1976	Столовая на 100 мест, работающая на сырье (в вечернее время используемая как кафе)	Фасады в осях 7-1 и А-Ж.	Типовой проект 274-20-68	Альбом I	Лист АС-6

СФ-234-01

Торгово-бытовых зданий и туристских комплексов г. Москва

Рук. маст.		Биксон
Гл. инж. маст.		Левитин
Гл. арх. пр-та		Леонов
Гл. инж. пр-та		Ратновская
Рук. гр. арх.		Лихтенберг
Ст. архитект.		Косаржевская
Согласовано		

Разрез 1-1

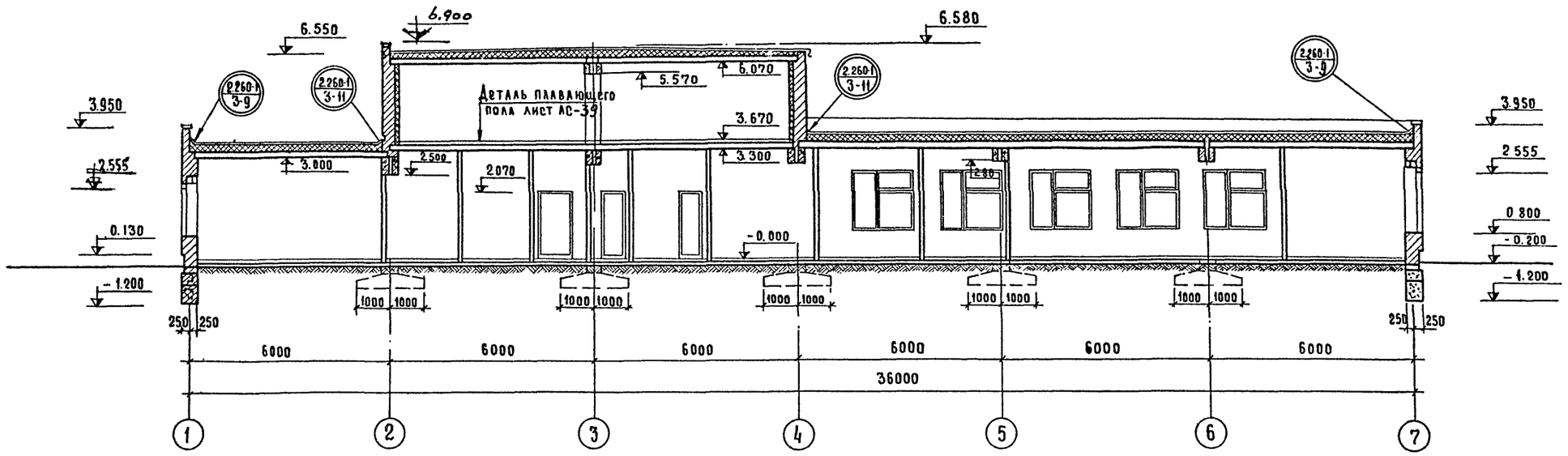

Разрез 2-2

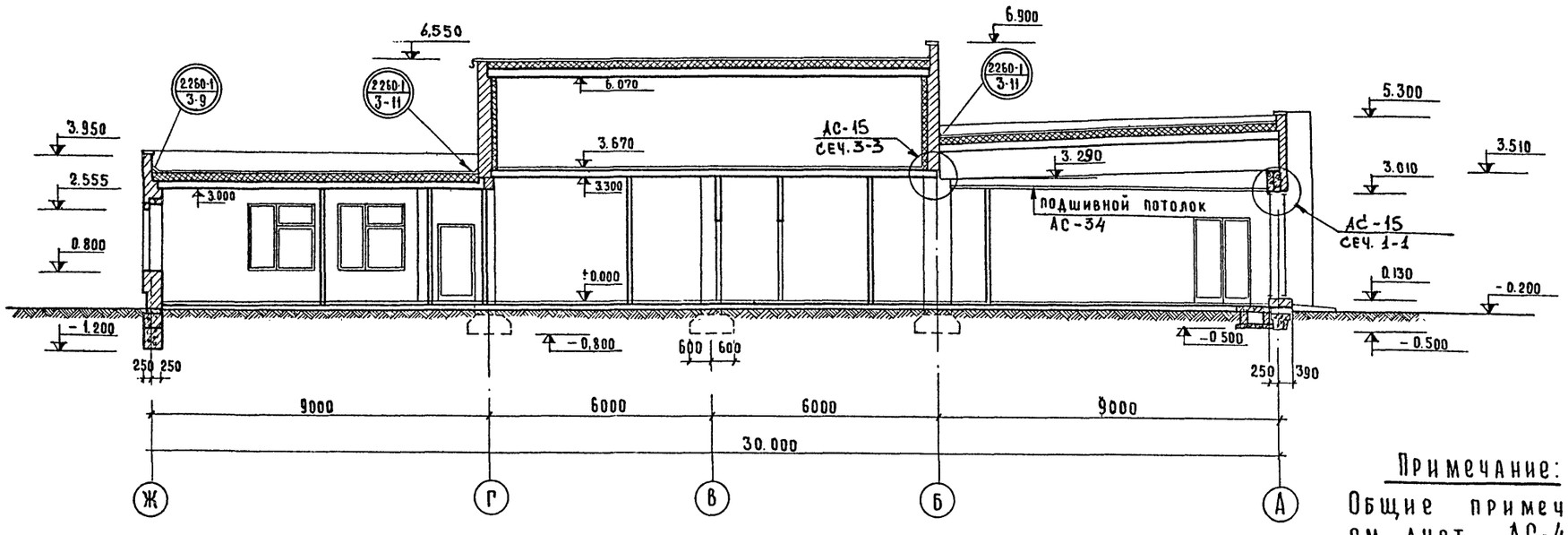

Примечание:
Общие примечания см. лист АС-4

М: 1:100

1976	Столовая на 100 мест, работающая на сырье (в вечернее время используемая, как кафе)	Разрезы 1-1; 2-2	Типовой проект 274-20-68	Альбом I	Лист АС-7

ЦНИИЭП Торгово-бытовых зданий и туристских комплексов г. Москва

ГИП	Лепский	
Рук. гр. арх.	Дихтенберг	
Рук. маст.	Каждан Н.	
Гл. инж. ин-та		
Ст. архит.		
Гл. инж. маст.	Биксон	
Гл. арх. пр-та	Левитин	
Гл. инж. пр-та	Леонов	
	Ратновская	

СФ-234-01

План кровли М 1:200

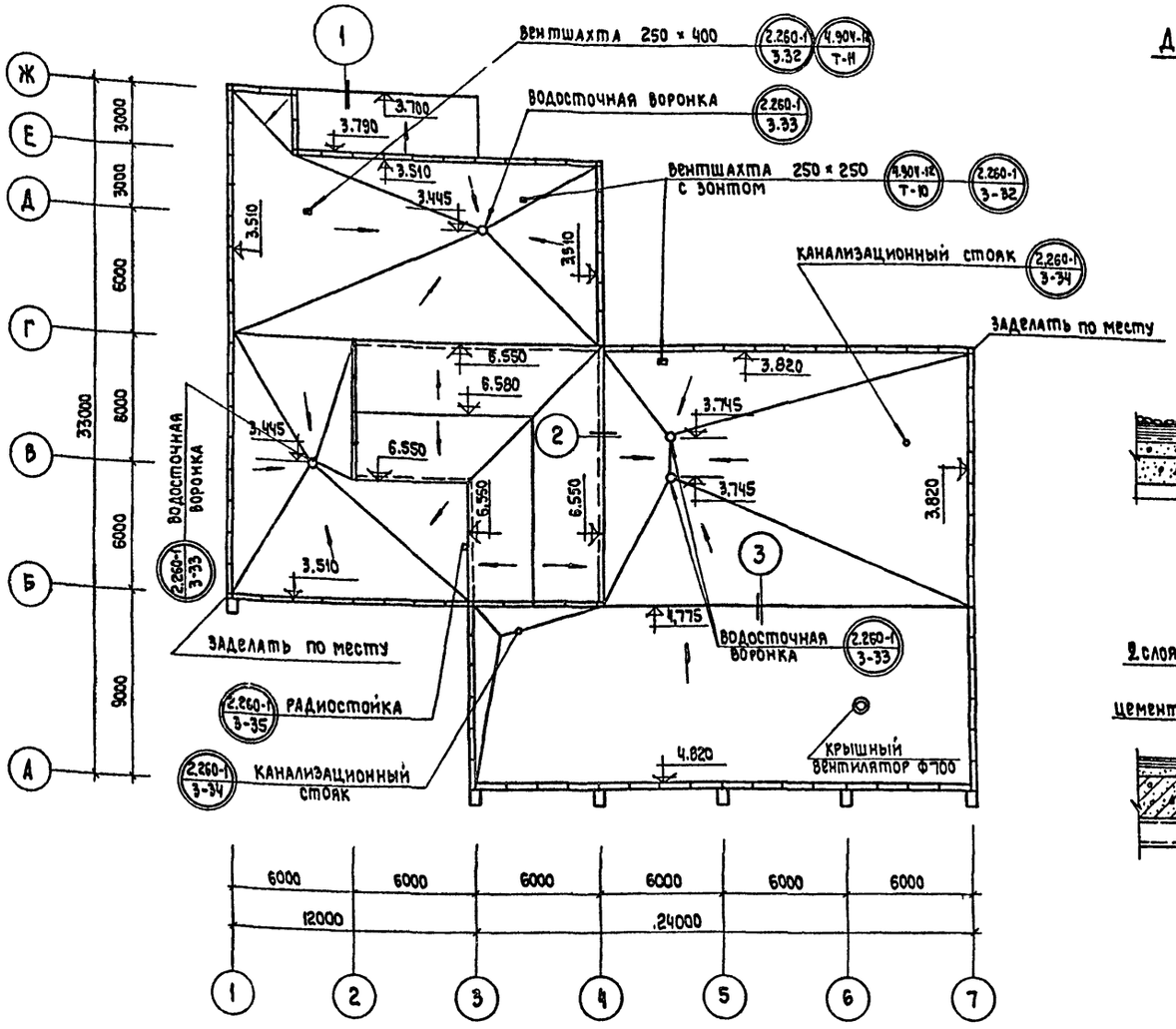

Деталь устройства кровли

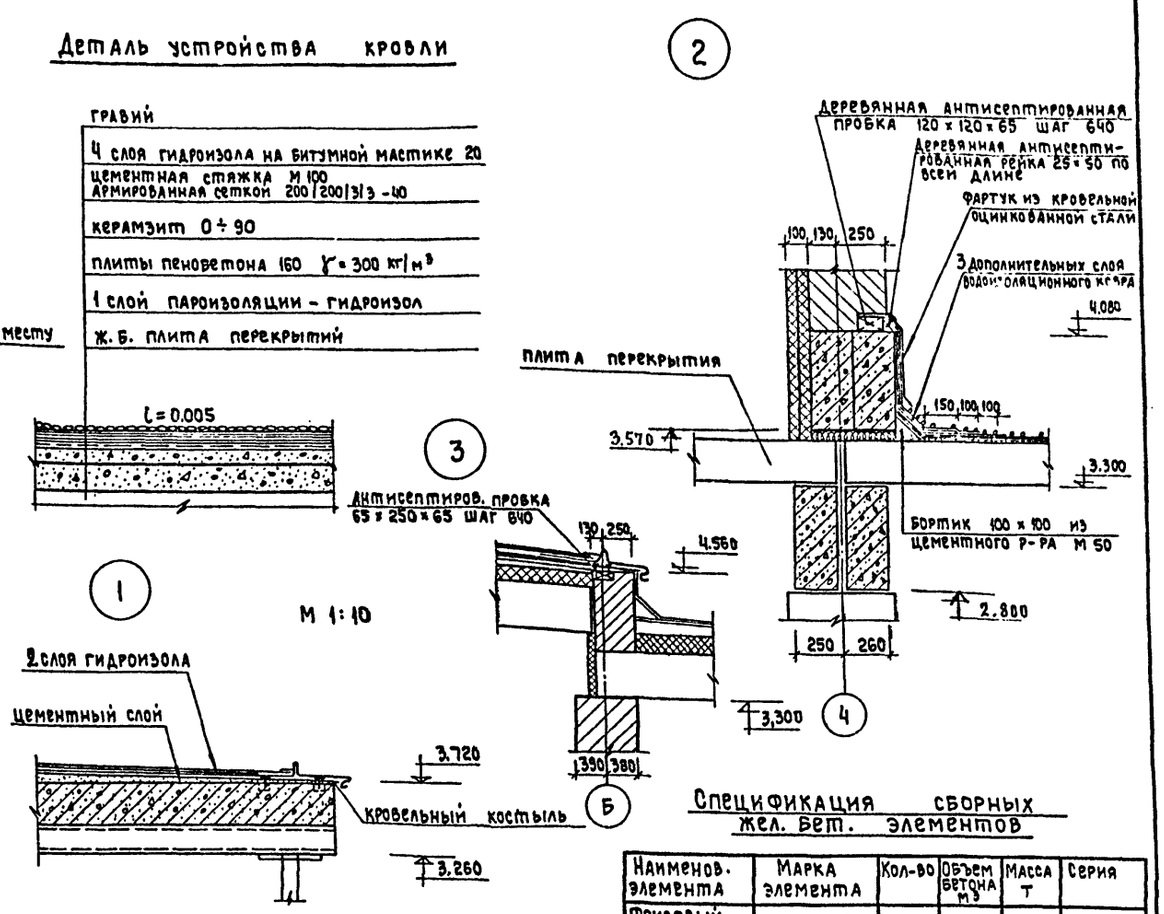

Спецификация сборных жел. бет. элементов

Наименов. элемента	Марка элемента	Кол-во	Объем бетона м³	Масса т	Серия
Фризовый камень	ФК-15-4	96	0.04	0.100	ИИ-04-48-23

Тамбур 1 М 1:50

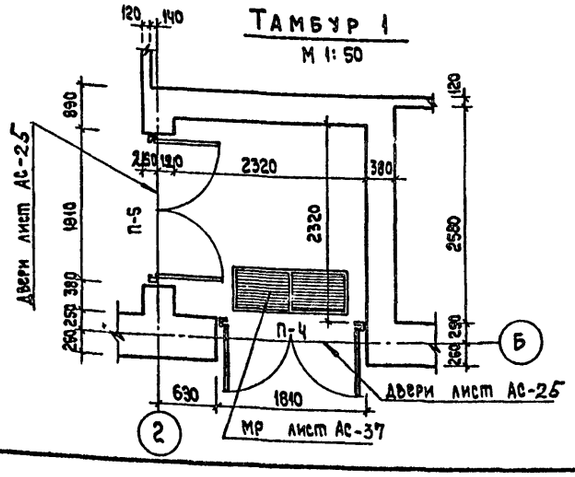

Тамбур 2 М 1:50

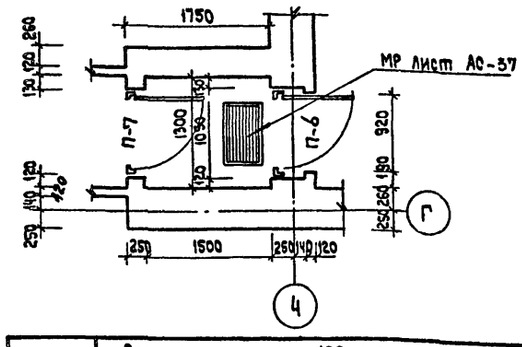

Тамбур 3 М 1:50

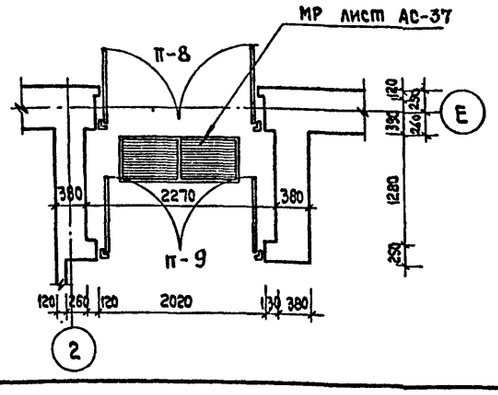

Примечания:

1. Для устройства гидроизоляционного ковра применять гидроизол (ГОСТ 7415-74*). В качестве приклеивающего материала применять битумную мастику (ГОСТ 2889-67).
2. Гидроизоляция и утеплитель укладываются после прокладки труб электрооборудования.
3. Утеплитель принимать, согласно таблице 2, приведенной в пояснительной записке к проекту.
4. Отметки, данные на плане, являются отметками верха стяжки под кровельный ковер.

1976	Столовая на 100 мест, работающая на сырье (в вечернее время используемая как кафе)	План кровли. Тамбуры 1,2,3. Детали.	Типовой проект 274-20-68	Альбом I	Лист АС-8

СФ-234-01

ЦНИИЭП торгово-бытовых зданий и туристских комплексов г. Москва

Рук. маст. Гл. инж. маст. Гл. арх. пр-та Гл. инж. пр-та Рук. гр. арх.

Биксон Левитин Леонов Ратновская Лихтенберг

Рук. гр. инж. Ст. архит.

Розенштейн Каждан

Согласовано: Гл. инж. пр. ОБ Гл. инж. пр. В.К. Гл. инж. пр. Э Гл. инж. пр. С.Т. Дробинская Соколовская Столерман Пронштейн

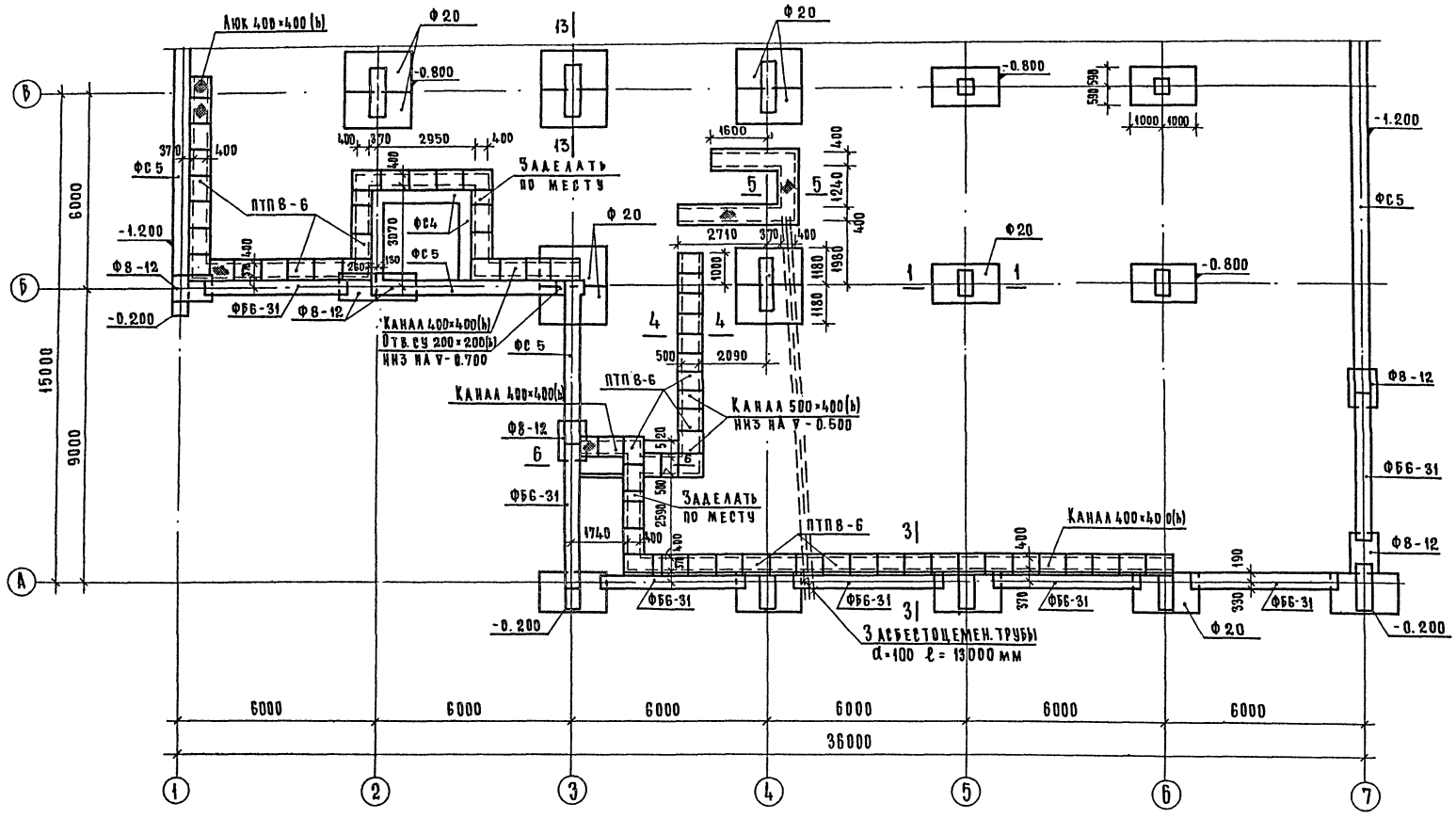

Примечания

1. Основные примечания см. лист АС-12.
2. Данный лист см. совместно с листами АС-10; 11 и 12.

М 1:100

1976	Столовая на 100 мест, работающая на сырье (в вечернее время используемая как кафе)	План фундаментов в осях А-В	Типовой проект 274-20-68	Альбом I	Лист АС-9

СФ-234-01

Рук. маст. №2 — Рук. гр. инж. — Рук. гр. арх.

Гл. инж. маст. — Гл. арх. пр-та — Гл. инж. пр-та — Рук. гр. арх.

Гл. инж. пр-та — Гл. инж. пр. (ов) — Гл. инж. пр. (ов)

Гл. инж. пр. (ов)

Гл. инж. пр. (ов)

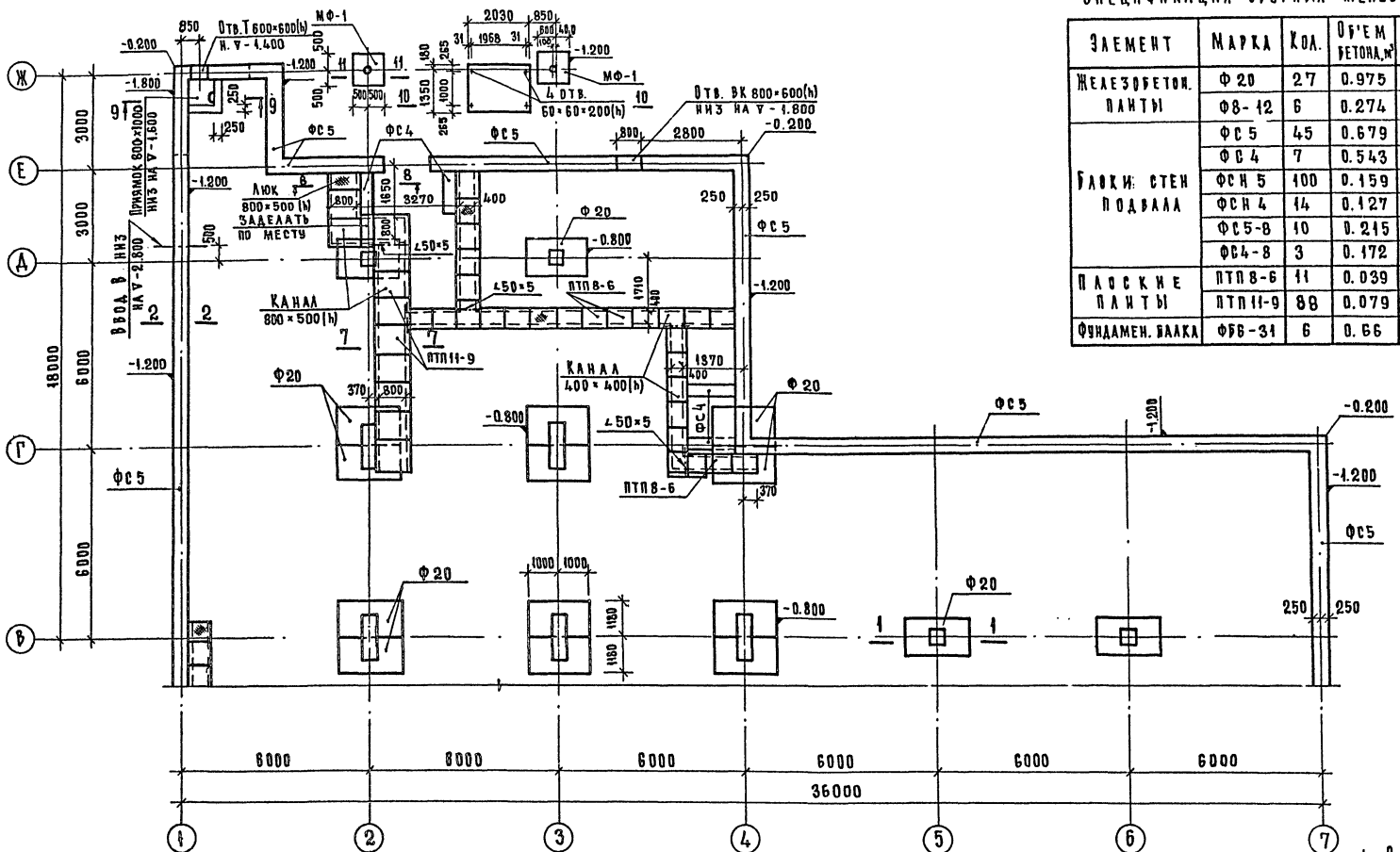

Спецификация сборных железобетонных изделий

Элемент	Марка	Кол.	Объем бетона, м³	Масса т	ГОСТ, альбом рабоч. черт.
Железобетон. плиты	Ф20	27	0.975	2.44	серия 1.112-1 в.1
	Ф8-12	6	0.274	0.685	
Блоки стен подвала	ФС5	45	0.679	1.63	серия 1.116-1 в.1
	ФС4	7	0.543	1.30	
	ФСН5	100	0.159	0.38	
	ФСН4	14	0.127	0.305	
	ФС5-8	10	0.215	0.520	
	ФС4-8	3	0.172	0.415	
Плоские плиты	ПТП8-6	11	0.039	0.096	ИИ-03-02 альбом 15-64
	ПТП11-9	88	0.079	0.198	
Фундамен. балка	ФБ6-31	6	0.66	1.70	серия 1.415-1 в.1

Примечания

1. Основные примечания см. лист АС-12.
2. Данный лист см. совместно с листами АС-9; 11 и 12.

М 1:100

1976	Столовая на 100 мест, работающая на сырье (в вечернее время используемая как кафе)	План фундаментов в осях В-Ж	Типовой проект 274-20-68	Альбом I	Лист АС-10

СФ-234-01

Согласовано: Дробинская, Соколовская, Просзурчча

Цниипромзернопроект — Типовой проект столовых, зданий и туристских комплексов. г. Москва

Рук. маст. №2 — Рук. гр. АТХ. — Ихтенберт

Гл. инж. маст. — Гл. архит. пр-та — Аеонов

Гл. инж. пр-та — Ратновская

Рук. гр. инж. — Рук. гр. инж. — Розенштейн

Инженер — Рогачева

Проверил — Белякова

Гл. инж. пр. ОВ — Гл. инж. пр. ВК — Гл. инж. пр.

Бикеон — Левитин — Аеонов — Ратновская — Ихтенберт

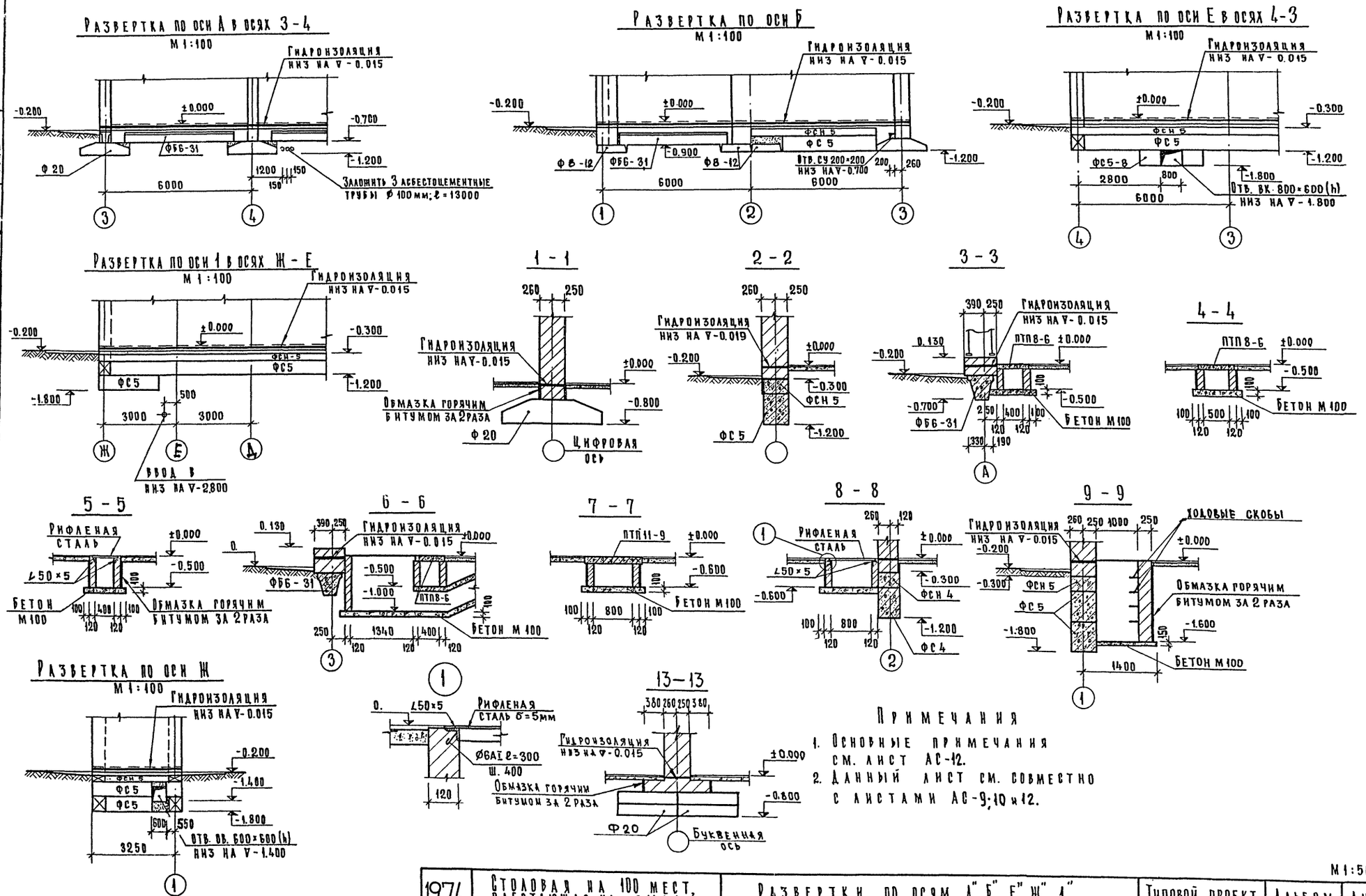

Примечания

1. Основные примечания см. лист АС-12.
2. Данный лист см. совместно с листами АС-9; 10 и 12.

М 1:50

1976	Столовая на 100 мест, работающая на сырье (в вечернее время используемая как кафе)	Развертки по осям „А", „Б", „Е", „Ж", „1". Сечения 1-1 ÷ 9-9	Типовой проект 274-20-68	Альбом I	Лист АС-11

СФ-234-01

Торгово-бытовых зданий и туристских комплексов г. Москва

ЦНИИЭП

Рук. маст. №2	Биксон	Рук. гр. инж.	Розенштейн
Гл. инж. маст.	Левитин	Инженер	Рогачева
Гл. арх. пр.	Леонов	Проверил	Белякова
Гл. инж. пр.	Ратновская		
Рук. гр. арх.	Лихтенберг		

Согласовано:

Гл. инж. пр. ОВ		Дробинская
Гл. инж. пр. ВК		Соколовская
Гл. инж. пр. 9		Столерман
Гл. инж. пр. СУ		Пронштейн

Схема нормативных нагрузок на фундаменты

М 1:200

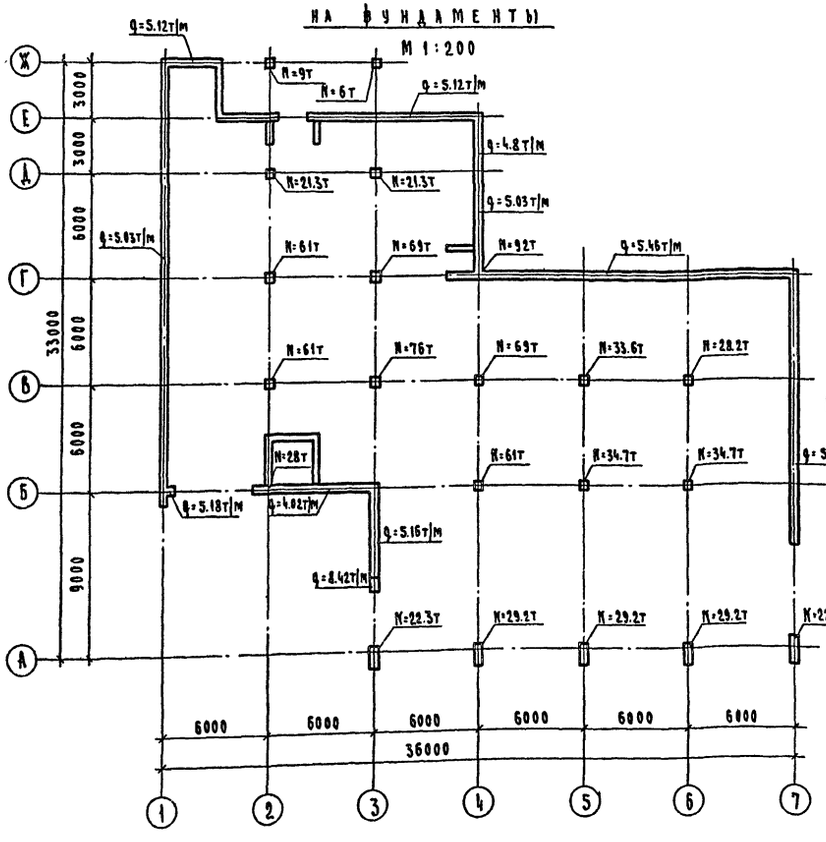

11 — 11

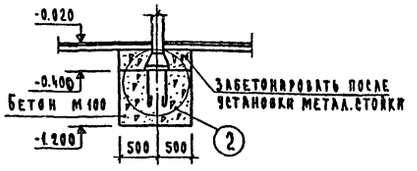

2

М 1:10

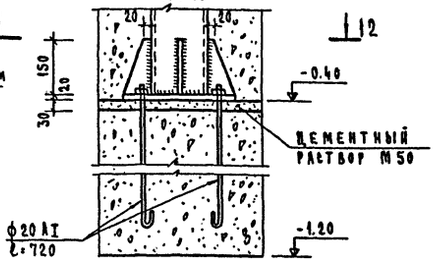

12 — 12

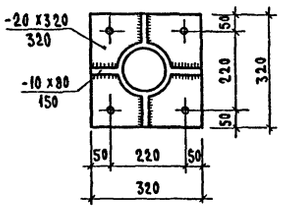

10 — 10

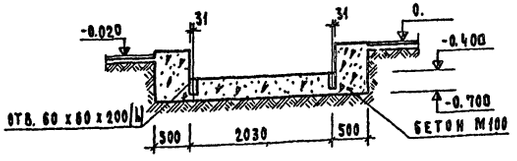

Бетонная подготовка под кирпичную стену толщиной 250 мм

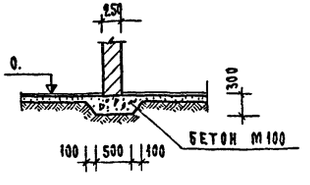

Перечень примененных материалов

Материал	Общая длина, м	Масса, т	Примечания
Арматура ф20 AI ГОСТ 5781-75	5.80	0.014	
Уголок L50×5 ГОСТ 8509-72	14.70	0.055	
Рифленая сталь δ=5 мм	7.2 м²	0.304	

Примечания:

1. За условную отметку 0. принята отметка чистого пола 1 этажа.
2. Фундаменты запроектированы из условия строительства на площадке со спокойным рельефом, на сухих грунтах с нормативными характеристиками $\gamma_{гр}=1800$ кг/м³; $\varphi_н=20°$; $c^н=0.19$ кг/см².
3. Фундаменты укладывать на выравненное песчаное основание толщиной 100 мм.
4. Кладку бетонных блоков выполнять на цементном растворе марки 50.
5. Кладку стен выше бетонных блоков (до ▽0.) выполнять из обыкновенного глиняного кирпича марки 100 на цементном растворе марки 25.
6. Горизонтальную гидроизоляцию выполнять из цементного раствора состава 1:2, слоем толщиной 20 мм.
7. Все поверхности кирпичных стен и каналов, соприкасающиеся с грунтом, обмазать горячим битумом за 2 раза.
8. Вводы и выводы коммуникаций, расположенных ниже отметки фундаментов, пропустить через гильзы с последующей засыпкой траншей грунтом и тщательным трамбованием.
9. Данный лист см. совместно с листами АС-9; 10, 11.
10. Спецификацию на металлическую стойку козырька см. лист АС-16.
11. Под опоры фундаментных балок уложить слой цементного раствора марки 100 толщиной 30мм. Зазоры между торцами балок и фундаментом залить цементным раствором.

М 1:50

1976	Столовая на 100 мест, работающая на сырье /в вечернее время используемая как кафе/	Схема нормативных нагрузок на фундаменты. Сечения 10-10, 11-11.	Типовой проект 274-20-68	Альбом I	Лист АС-12

Типовой проект зданий торговых предприятий и управленческих комплексов г. Москва
ЦНИИЭП
Рук. маст. Викон
Гл. инж. маст. Левитин
Гл. арх. пр-та Леонов
Гл. инж. пр-та Латковская
Нач. гр. арх. Ахтенберг
Рук. гр. инж. Инженер
Розенштейн
Гогачева

СФ-234-01

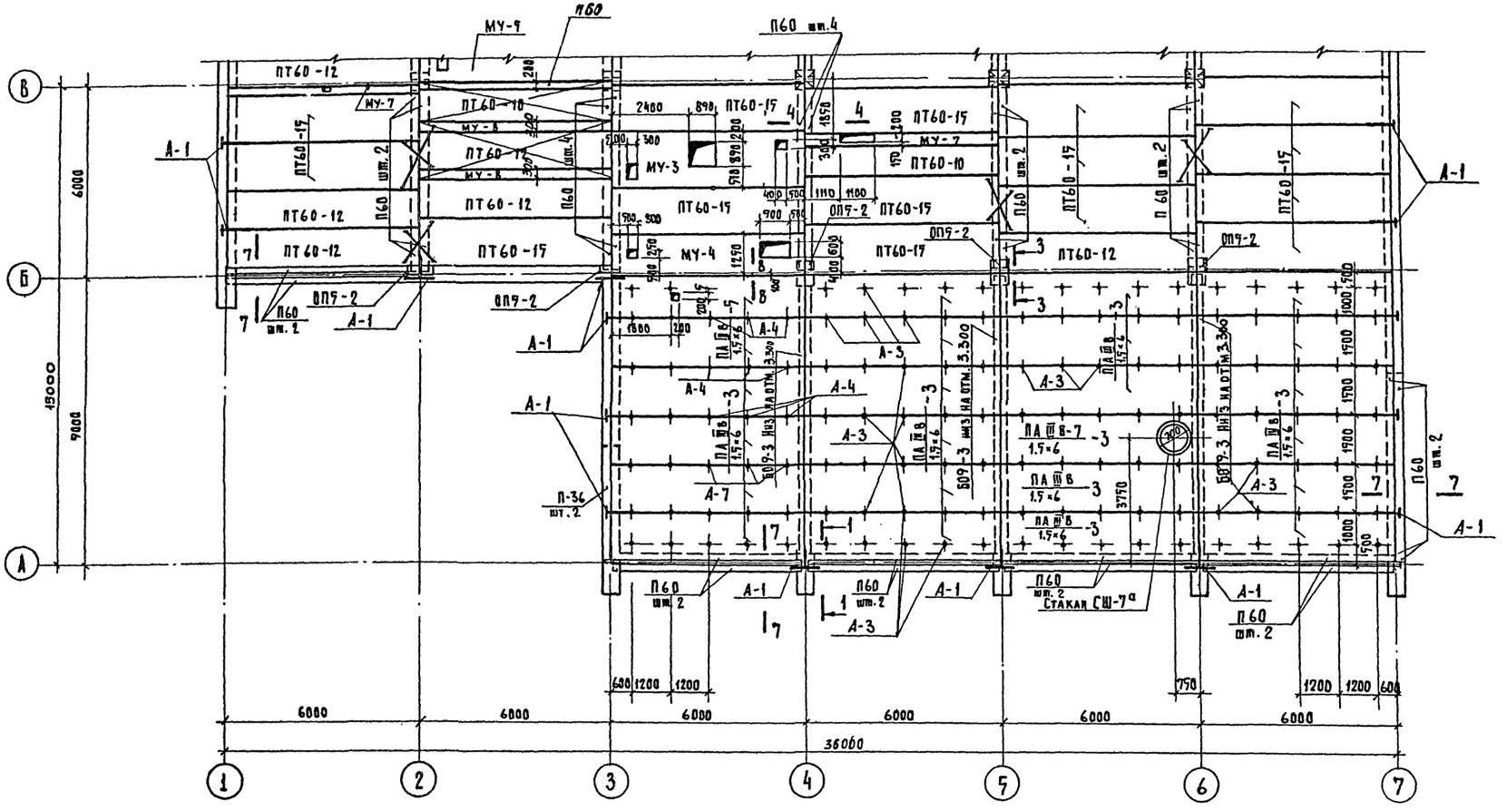

Примечания:

1. При раскладке плит предусмотреть установку анкеров для крепления теплоизоляции потолков холодильных камер и для крепления вентиляционных отсосов см. листы АС-19, АС-23.
2. Анкер А-7 см. лист АС-34.
3. Данный лист см. совместно с листами АС-14 ÷ АС-18.

М 1:100

1976	Столовая на 100 мест, работающая на сырье (в вечернее время используемая как кафе)	План перекрытия в осях „А-В." Примечания.	Типовой проект 274-20-68	Альбом I	Лист АС-13

СФ-234-01

Анхуева

ЦНИИЭП торгово-бытовых зданий и туристских комплексов г. Москва

Рук. маст. Биксон; Гл. инж. маст. Левитин; Гл. арх. пр-та Левнов; Гл. инж. пр-та Рамовская; Рук. гр. арх. Анхименберг

Рук. гр. инж. Розенштейн; Ст. инж. Шлиц

Согласовано: Гл. инж. пр. СВ Дробинская; Гл. инж. пр. БК Соколовская; Гл. инж. пр. 3 Столерман

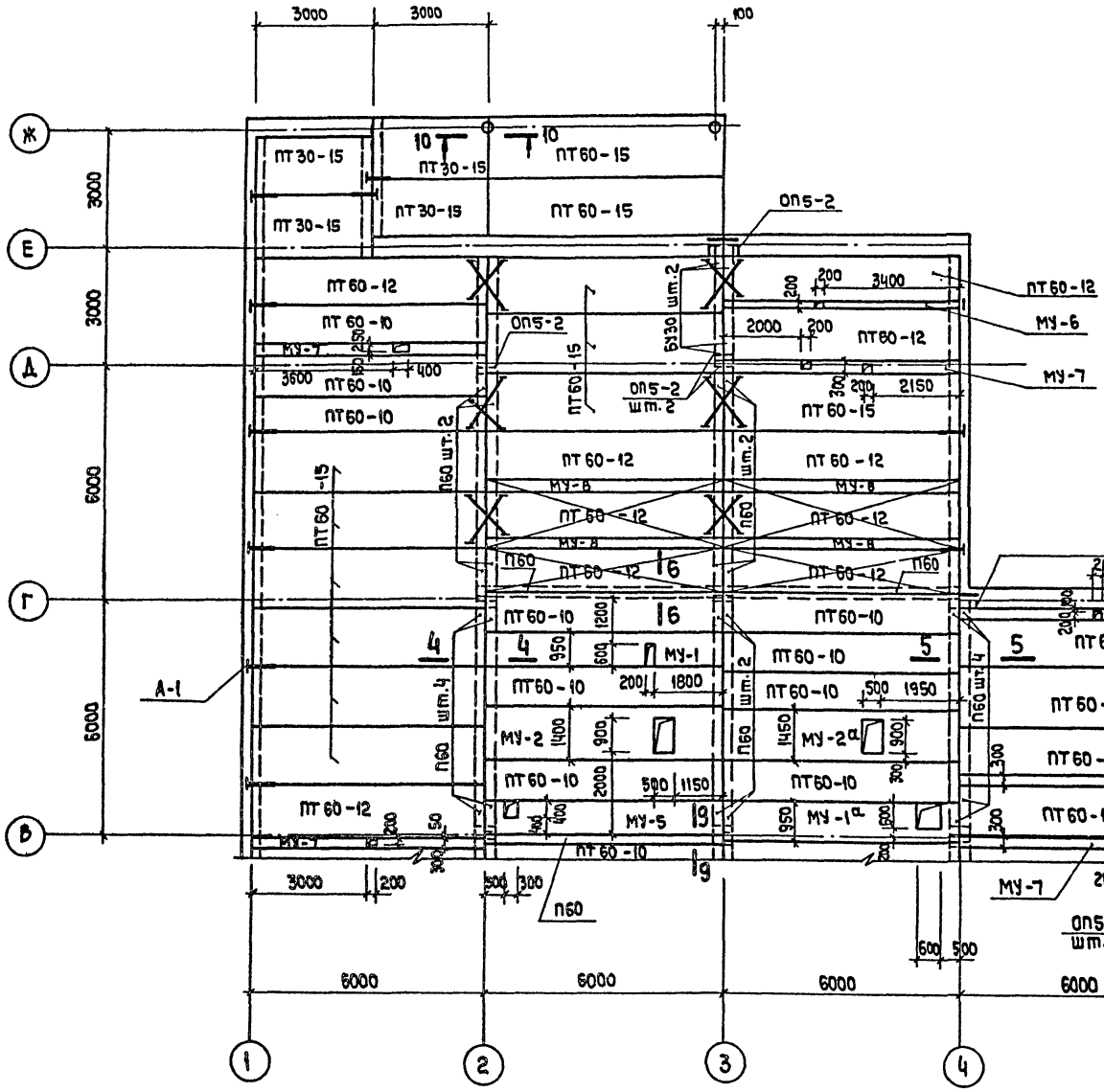

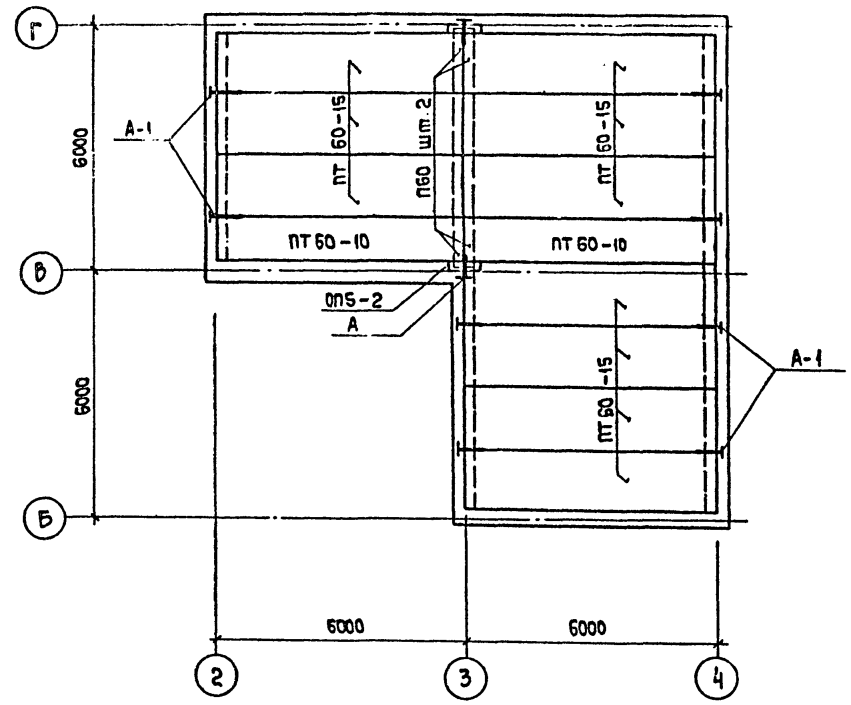

Примечание

Данный лист см. совместно с листами АС-15 ÷ АС-18.

М 1:100

1976	Столовая на 100 мест, работающая на сырье (в вечернее время используемая как кафе)	План перекрытия в осях В-Ж. Перекрытие венткамеры.	Типовой проект 274-20-68	Альбом I / Лист АС-14

ЦНИИЭП торгово-бытовых зданий и туристских комплексов г. Москва

Ст. инж.	Биксон	
	Левитин	
Рук. маст.	Львонов	
Гл. инж. маст.		
Гл. арх. пр-та	Ратновская	
Гл. инж. пр-та		
Рук. гр. арх.	Розенштейн	

СОГЛАСОВАНО:

СФ-234-01

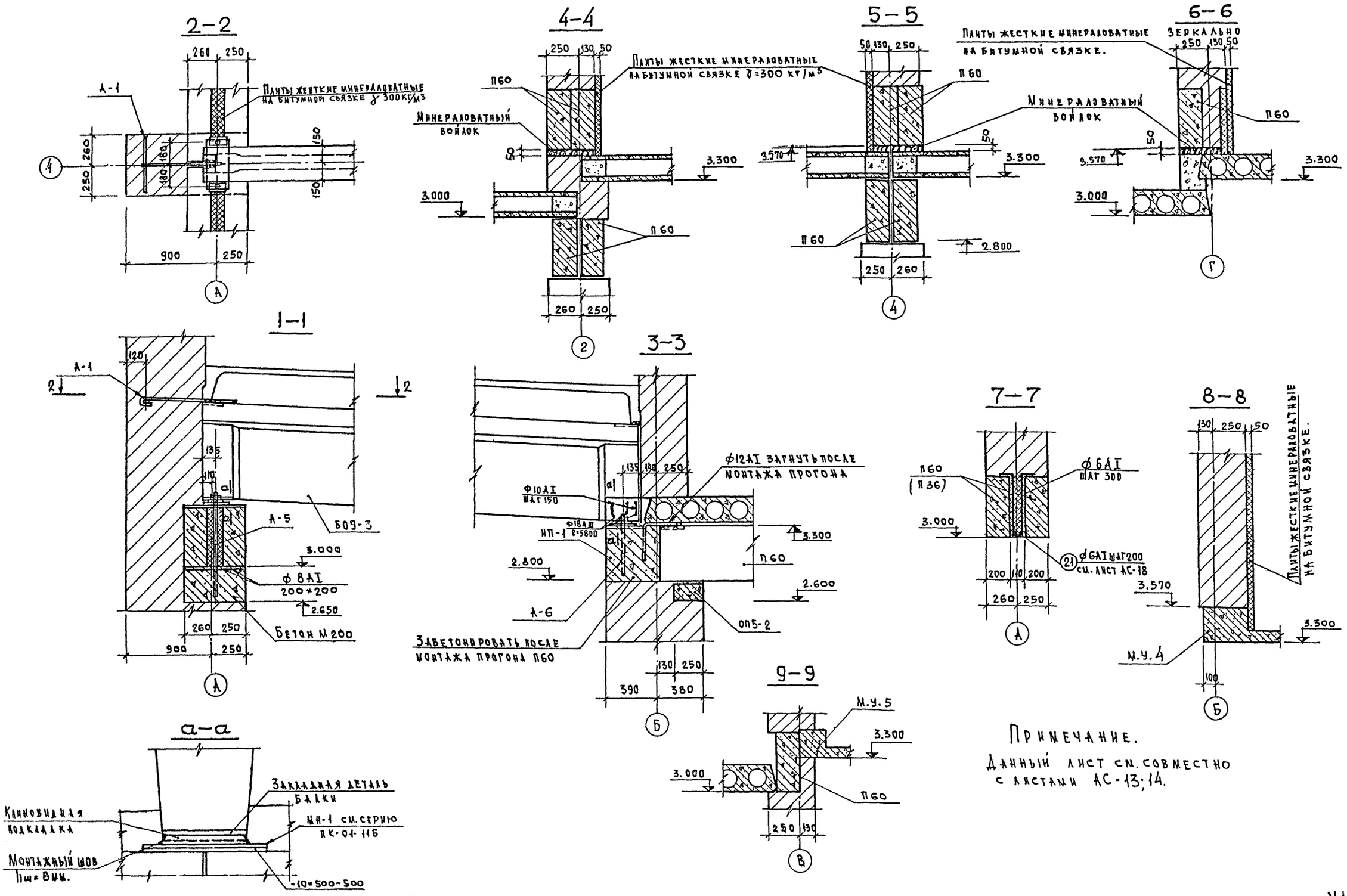

1976	Столовая на 100 мест, работающая на сырье (в вечернее время используемая как кафе)	Сечения перекрытий 1-1 ÷ 9-9.	Типовой проект 274-20-68	Альбом I	Лист АС-15

М1:20

СФ-234-01

Торгово-бытовых зданий и туристских комплексов г. Москва

Руков. маст. | Гл. инж. маст. | Гл. арх. пр. | Гл. инж. пр. | Рук. груп. арх.

Биксон | Лебитин | Леонов | Ратновская | Лихтенберг

Рук. груп. инж. | Ст. инженер

Розенштейн | Шпиц

Монтажная схема прогонов

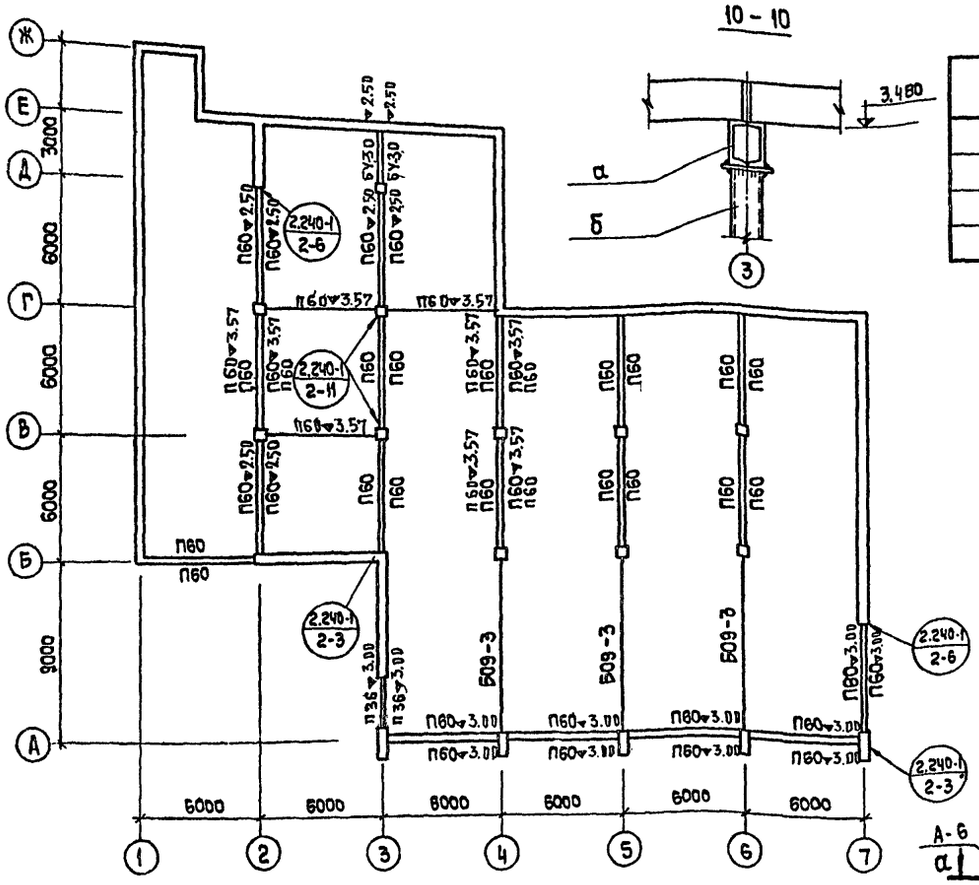

10 – 10

Таблица 4

Спецификация стальных элементов

Марка	Кол.	Масса, кг		Серия, альбом
		Марки	Всего	
ММ-2	6	2,73	16,4	Серия 2,240-1 в.2
ММ-3	5	0,80	4,0	
ММ-6	16	2,76	45,2	

Таблица 5

Спецификация стали

Марка и кол.	Поз.	Профиль или Ф мм	Длина поз. мм	Кол.	Масса, кг			ГОСТ
					Поз.	Марки	Всего	
А-1	1	Ф12 AI	900	37	0,8	1,5	55,5	5781-75
шт. 37	2	Ф16 AI	400	37	0,7			
А-3	4	Ф12 AI	1700	128	1,4	1,6	202,4	5781-75
шт. 128	5	Ф12 AI	200	128	0,2			
А-4	6	Ф12 AI	2500		2,3	2,5	22,5	5781-75
шт. 9	5	Ф12 AI	200		0,2			
А-5 шт. 3	7	Ф22 AI	1960	3	6,0	6,0	18	5781-75
А-6 шт. 3	8	Ф22 AI	1360	3	4,1	4,1	13	5781-75

Таблица 1

Спецификация железобетонных изделий

Наименование элемента изделия	Марка	Кол-во	Объем бетона м³	Масса марки т	ГОСТ, альбом раб. черт
Плиты перекрытия	ПТ60-15	44	1.121	2.80	Серия 1.141-1 Вып.2
—"—	ПТ 60-12	20	0.843	2.11	—"—
—"—	ПТ 60-10	14	0.695	1.74	Серия 1.141-1 Вып. 6
—"—	ПТ 30-15	4	0.57	1.425	Серия 1.141-1 Вып. 10
Плиты покрытия	ПА III 8 / 1.5×6 – 3	21	0.62	1.5	Серия 1.465-7 Выпуски 0-5
—"—	ПА III 8-1 / 1.5×6 – 3	1	0.76	1.9	—"—
—"—	ПА III 8 / 1.5×6 – 5	2	0.76	1.9	—"—
Прогоны	П 60	49	0.60	1.5	Серия ИИ-03-02 Альбом 10а
—"—	П 36	2	0.172	0.430	—"—
Балки	БО9-3	3	1.2	3.0	ПК-01-115
Опорная плита	ОП.5-2	20	0.018	0.045	Серия ИИ-03-02 Альбом 18
Стакан	СШ-70 а.	1	0.152	0.06	Серия 1.465-7 в.5
Перемычки	БУ-30	2	0.163	0.410	Серия 1.139-1 Вып.1

Таблица 2

Таблица усилий

Марка эл-та	Сечение		Усилие		Примеч.
	Эскиз	Состав	М т.м	Rт	
а	[164	2 [22			
б	⌀ 159 труба	ф=159			

Таблица 3

Перечень примененных материалов

Обозначение материалов	Общая длина, м	Масса, кг	Примеч.
[22 ГОСТ 8240-72	12.4	260	
Труба ф159 ГОСТ 8732-70	7.8	24	
Полоса δ=10 ГОСТ 103-57	0.1 м²	8	
Полоса δ=12 ГОСТ 103-57	0.4 м²	40	

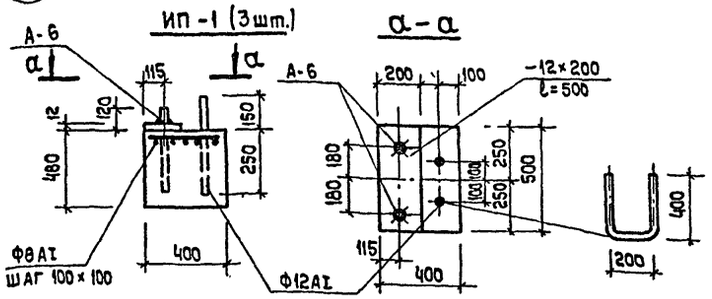

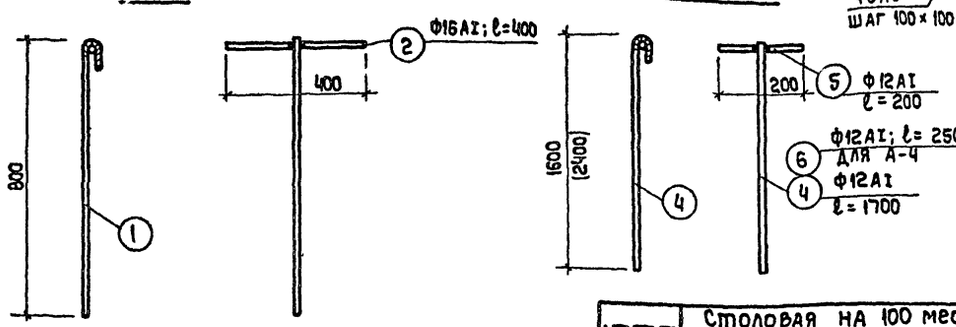

Примечания:

1. Данный лист см. совместно с листами АС-42, 43.
2. Все ▽ низа прогонов марки П60, неуказанные на чертеже приняты ▽ 2.800

М 1:20

1976	Столовая на 100 мест, работающая на сырье (в вечернее время используемая как кафе)	Монтажная схема прогонов. Сечение 10-10. Анкеры А-1 ÷ А-6	Типовой проект 274-20-68	Альбом I	Лист АС-16

Торгово-бытовых зданий и туристских комплексов г. Москва

ЦНИИЭП

Рук. маст. Гл. инж. маст. Гл. арх. пр-та Гл. инж. пр-та Рук. гр. арх. Рук. гр. инж. Ст. инж.

Бикзон, Левитин, Леонов, Ратновская, Литвенберг

Розенштейн, Шпиц

Согласовано:

СФ-234-01

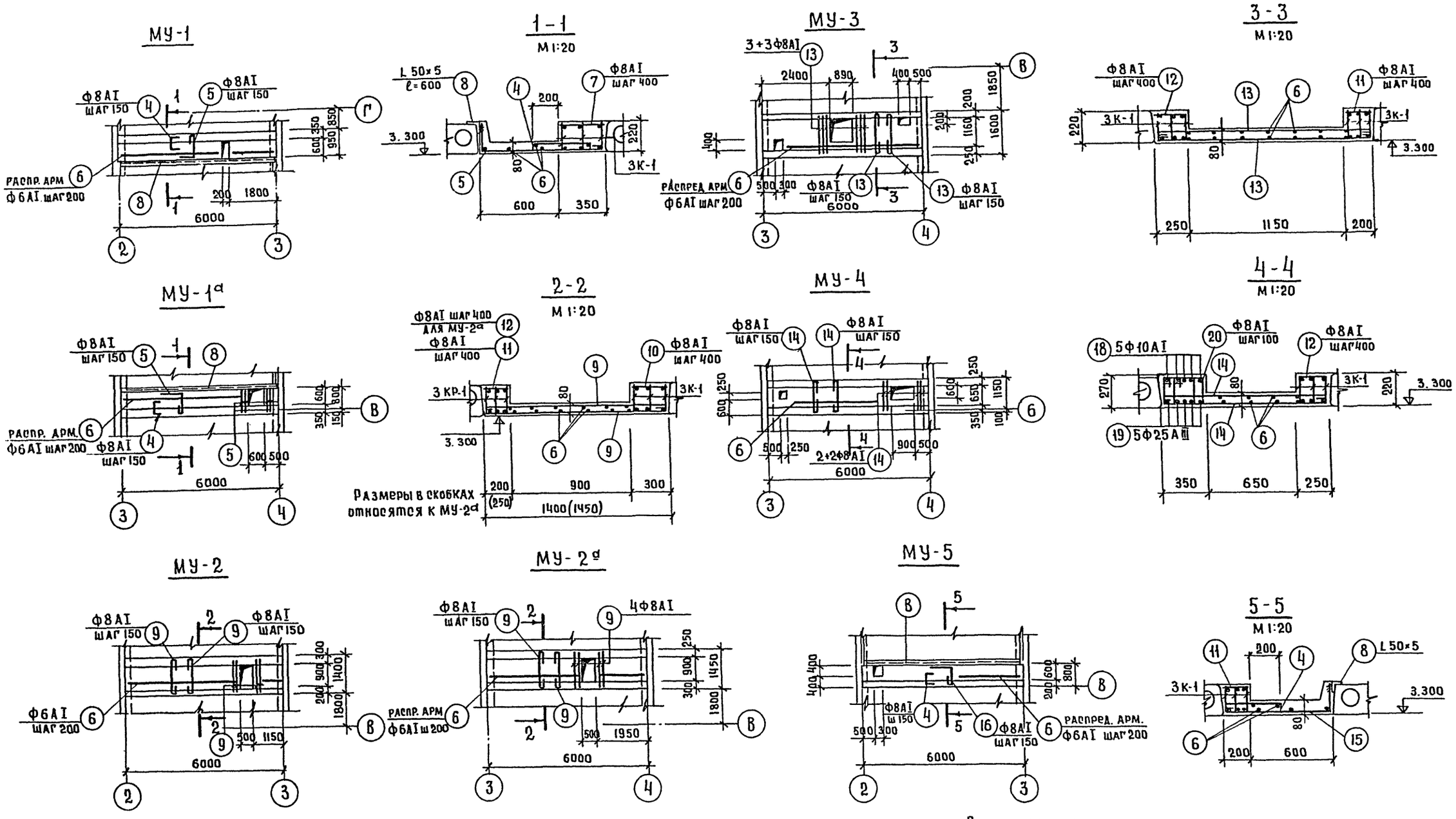

Примечание

Данный лист см. совместно с листами АС-13, 14, 18.

М 1:100

1976	Столовая на 100 мест, работающая на сырье (в вечернее время используемая как кафе)	Монолитные участки перекрытия МУ-1 ÷ МУ-5	Типовой проект 274-20-68	Альбом I	Лист АС-17

СФ-234-01

ЦНИИЭП торгово бытовых зданий и туристских комплексов г. Москва

Рук. маст. Гл. инж. маст. Гл. арх. пр-та Гл. инж. пр-та Рук. гр. арх.

Биксон Левитин Леонов Ратновская Розенштейн

Шлиц. Согласовано:

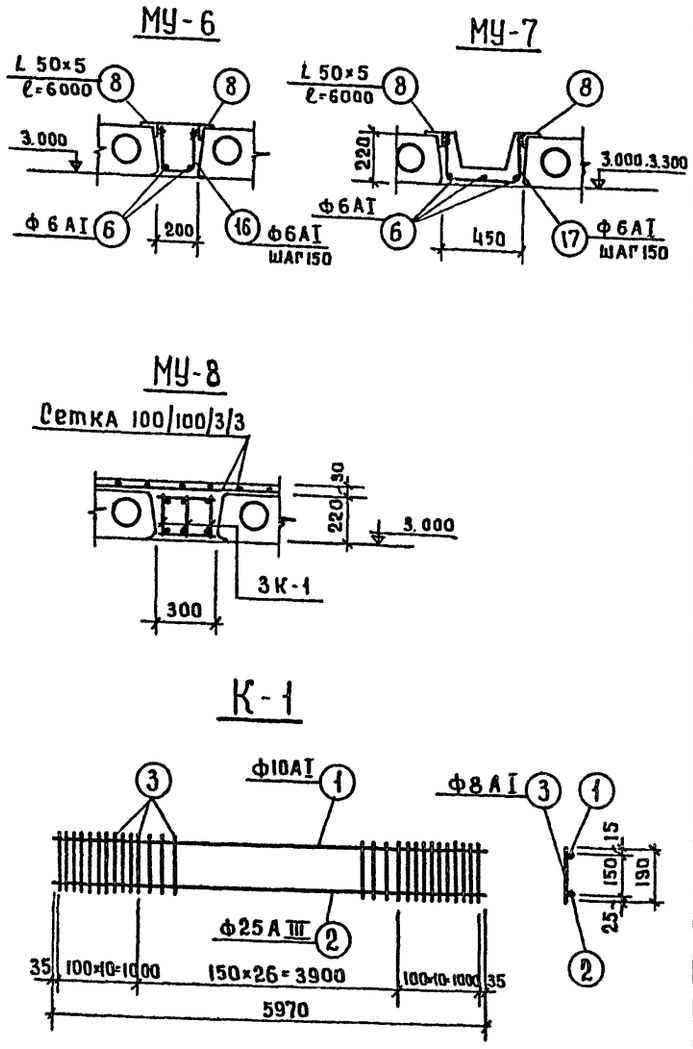

Таблица 1

Спецификация арматуры.

Марка элем. кол.	Марка каркаса, кол.	поз	Эскиз	Ф мм	Длина мм	Кол. в 1 карк	Кол. в 1 элем	Длина м	Выборка арматуры Ф мм	Выборка арматуры Длина м	Выборка арматуры Масса кг
1	2	3	4	5	6	7	8	9	10	11	12
МУ-1 шт.1	К-1 шт.3	1	5970	10AI	5970	1	3	17.8	6AI	42.0	10
		2	5970	25AIII	5970	1	3	17.8	8AI	101.2	40
		3	190	8AI	190	47	141	26.8	10AI	17.8	11
	Отдельные стержни	4	70 400 70	8AI	540		40	21.6	25AIII	17.8	69
		5	200 900	8AI	1200		40	48.0	L50×5	6.0	23
		6	Распред. арм.	6AI				42.0	Итого:		153
		7	320	8AI	320		15	4.8			
		8	Уголок	L50×5	6000		1	6.0			
МУ-1а шт.1	К-1 шт.3	1	Эскиз	10AI	5970	1	3	17.8	6AI	40.0	9
		2	см. МУ-1	25AIII	5970	1	3	17.8	8AI	99.1	40
		3		8AI	190	47	141	26.8	10AI	17.8	11
	Отдельные стержни	4	70 400 70	8AI	540		36	19.5	25AIII	17.8	69
		5	200 900	8AI	1200		40	48.0	L50×5	6.0	23
		6	Распред. арм.	6AI				40.0	Итого		152
		7	320	8AI	320		15	4.8			
		8	Уголок	L50×5	6000		1	6.0			
МУ-2 шт.1	К-1 шт.6	1	Эскиз	10AI	5970	1	6	35.6	6AI	70.0	16
		2	см. МУ-1	25AIII	5970	1	6	35.6	8AI	175.8	69
		3		8AI	190	47	282	53.6	10AI	35.6	22
	Отдельные стержни	6	Распред. арм.	6AI				70.0	25AIII	35.6	138
		9	1400	8AI	1500		77	115.5	Итого		245
		10	270	8AI	270		15	4.1			
		11	170	8AI	170		15	2.6			
МУ-2а шт.1	К-1 шт.6	1	Эскиз	10AI	5970	1	6	35.6	6AI	70.0	16
		2	см МУ-1	25AIII	5970	1	6	35.6	8AI	176.5	70
		3		8AI	190	47	282	53.6	10AI	35.6	22
	Отдельные стержни	6	Распред. арм.	6AI				70.0	25AIII	35.6	138
		9	1400	8AI	1500		77	115.5	Итого		246
		10	270	8AI	270		15	4.1			
		12	220	8AI	220		15	3.3			
МУ-3 шт.1	К-1 шт.6	1	Эскиз	10AI	5970	1	6	35.6	6AI	80.0	18
		2	см. МУ-1	25AIII	5970	1	6	35.6	8AI	181.6	72
		3		8AI	190	47	282	53.6	10AI	35.6	22
	Отдельные	6	Распред. арм.	6AI				80.0	25AIII	35.6	138
		11	170	8AI	170		15	2.6	Итого		250
		12	220	8AI	220		15	3.3			
		13	1550	8AI	1650		74	122.1			
МУ-4 шт.1	К-1 шт.3	1	Эскиз	10AI	5970	1	3	17.8	6AI	60.0	13
		2	см. МУ-1	25AIII	5970	1	3	17.8	8AI	260.6	103
		3		8AI	190	47	141	26.8	10AI	47.6	30
	Отдельные стержни	6	Распред. арм.	6AI				60.0	25AIII	47.6	185
		12	220	8AI	220		30	6.6	Итого		331
		14	1200	8AI	1300		76	98.8			
		18	5950	10AI	5950		5	29.8			
		19	5950	25AIII	5950		5	29.8			
		20	310 300 220 240	8AI	1070		120	128.4			

продолжение таблицы 1.

1	2	3	4	5	6	7	8	9	10	11	12
МУ-5 шт.1	К-1 шт.3	1	Эскиз	10AI	5970	1	3	17.8	6AI	30.0	7
		2	см МУ-1	25AIII	5970	1	3	17.8	8AI	91.0	36
		3		8AI	190	47	141	26.8	10AI	17.8	11
	Отдельные стержни	4	70 400 70	8AI	540		40	21.6	25AIII	17.8	69
		6	Распред. арм.	6AI				30.0	L50×5	6.0	23
		8	Уголок	L50×5	6000		1	6.0	Итого		146
		12	170	8AI	170		15	2.6			
		15	200 250	8AI	1000		40	40.0			
МУ-6 шт.1	Отдельн. стержни	6	Распр. арм.	6AI				12.0	6AI	36.0	8
		8	Уголок	L50×5	6000		1	6.0	L50×5	6.0	23
		16	200 180 200	6AI	600		40	24.0	Итого		31
МУ-7 шт.8	Отдельн. стержни	6	Распред. арм.	6AI				144.0	6AI	400.0	89
		8	Уголок	L50×5	6000		8	48.0	L50×5	48.0	181
		17	200 450 200	6AI	800		320	256.0	Итого		270
МУ-8 шт.6	К-1 шт.18	1		10AI	5970	1	18	107.5	8AI	160.8	64
		2		25AIII	5970	1	18	107.5	10AI	107.5	67
									25AIII	107.5	414
		3		8AI	190	47	846	160.8	Итого		545
Набетонка на перекрыт.				сетка 100/100/3/3	36м²			36.0м³	сетка 100/100/3/3	36.0м²	40
		21		Ф6AI				520.0	Ф6AI	520.0	116

Таблица 2.

Расход материалов.

Марка элемента	Кол.	Марка бетона	Объем бетона м³	Расход стали, кг. 6AI	8AI	10AI	25AIII	L50×5		Всего
МУ-1	1	200	0.9	10	40	11	69	23		153
МУ-1а	1	"	0.88	9	40	11	69	23		152
МУ-2	1	"	1.1	16	69	22	138			245
МУ-2а	1	"	1.16	16	70	22	138			246
МУ-3	1	"	1.08	18	72	22	138			250
МУ-4	1	"	0.98	13	103	30	185			331
МУ-5	1	"	0.7	7	36	11	69	23		146
МУ-6	1	"	0.27	8				23		31
МУ-7	8	"	2.4	89				181		270
МУ-8	6	"	2.4		64	67	414			545
Набетонка на перекрытии			1.08	116						116

Примечание

Данный лист см. совместно с АС-13,14,17

М1:20

1976	Столовая на 100 мест, работающая на сырье (в вечернее время используемая как кафе)	Монолитные участки перекрытия МУ-6 ÷ МУ-8.	Типовой проект 274-20-68	Альбом I	Лист АС-18

СФ-234-01

ЦНИИЭП торгово бытовых зданий и туристских комплексов г. Москва

Рук. маст. №2	Биксон	Рук. гр. инж.	Разенштейн
Гл. инж. маст.	Левитин	Ст. инж.	Шпиц
Гл. арх. пр-та	Леонов		
Гл. инж. пр-та	Ратновская		
Рук. гр. арх.	Лихтенберг		

О. Согласовано:

План охлаждаемых камер

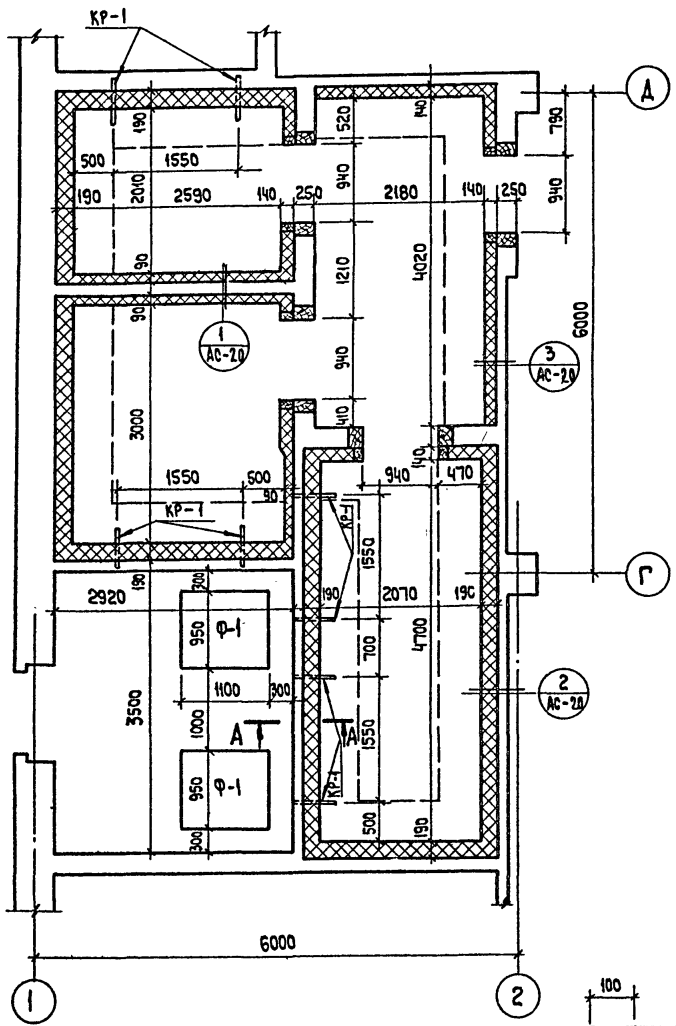

Деталь крепления кронштейна

М 1:10

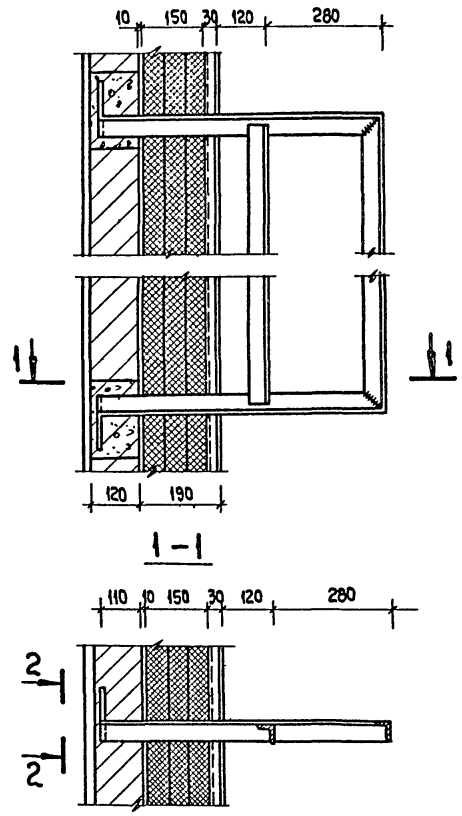

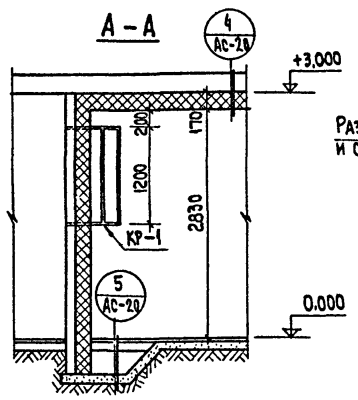

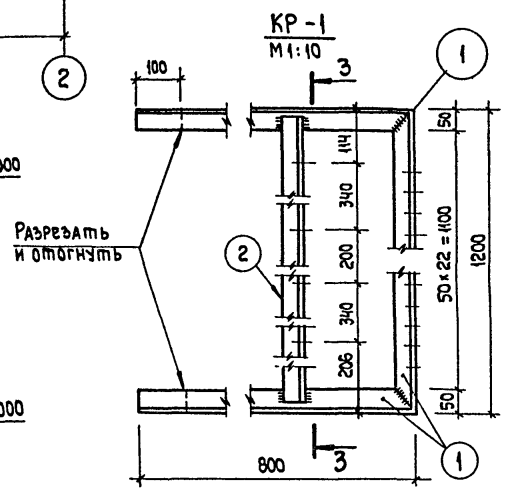

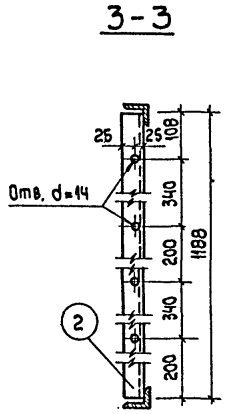

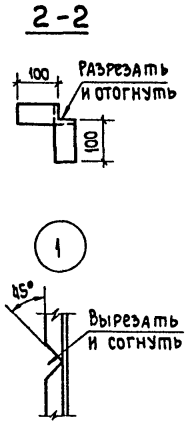

Таблица 1

Таблица расхода материалов

Материал	Кол.	ГОСТ
Утеплитель – жесткие минераловатные плиты δ=5см, м³	19.5	9573-72 *
Мет. сетка из проволоки Ф1,4 мм с ячейками 5×5 мм от грызунов, м²	46.0	3826-66 **
Деревянные бруски 50×50, м³	0.55	
Деревянные бруски 50×100, м³	0.95	
Деревянные бруски 100×100, м³	0.2	
Деревянные бруски 250×150, м³	0.9	

Таблица 2

Спецификация стали

Марка и кол.	Поз.	Профиль или Ф, мм	Длина, мм	Кол.	Масса, кг: Поз.	Масса, кг: Марки	Масса, кг: Всего	ГОСТ
КР-1 (шт. 8)	1	L50×5	2800	1	10.60	15.10	120.80	8509-72
	2	L50×5	1188	1	4.50			
А-8 (шт. 18)	3	Ф10АI	260	1	0.16	0.16	2.88	5781-75
А-9 (шт. 48)	4	Ф10АI	270	1	0.17	0.29	13.9	
	5	Ф10АI	200	1	0.12			
А-10 (шт. 87)	6	Ф10АI	320	1	0.20	0.32	27.8	
	5	Ф10АI	200	1	0.12			
А-11 (шт. 103)	7	Ф3ВI	750	1	0.05	0.13	13.4	6727-53 *
	8	Ф10АI	120	1	0.08			5781-75
Отдельные позиции	9	L63×5	—	—	—	—	115.0	8509-72

Примечания:

1. Данный лист смотреть совместно с листами АС-20, 21, 22.
2. Производство и приемку работ по гидроизоляции, пароизоляции, теплоизоляции камеры осуществлять в соответствии со СН и П III-20.74.
3. Пароизоляция выполняется из горячей битумной мастики марки IV в 2 слоя.
4. Металлические закладные детали устанавливаются до устройства пароизоляции.
5. Материал для теплоизоляции – жесткие минераловатные плиты с содержанием связующего не более 15% размером 1000×500×50, γ = 300 – 350 кг/м³ (ГОСТ 10140-71.)
6. Для теплоизоляции потолка плиты предварительно склеить битумом в пакеты.
7. Деревянные бруски для крепления изоляции стен, перегородок и потолка должны быть антисептированы.

М 1:50

1976	Столовая на 100 мест, работающая на сырье (в вечернее время используемая как кафе)	Охлаждаемые камеры. План, разрез, кронштейны.	Типовой проект 274-20-68	Альбом I	Лист АС-19

СФ-234-01

ЦНИИЭП торгово-бытовых зданий и туристских комплексов г. Москва

Согласовано: Мирская; Гл. инж. пр. х.; Розенштейн; Белякова; Рогачева; Рук. гр. инж.; Ст. инж.; Проверил; Биксон; Левитин; Леонов; Ратновская; Лихтенберг; Рук. маст.; Гл. инж. маст.; Гл. арх. пр-та; Гл. инж. пр-та; Рук. гр. арх.

Конструктивная схема 3-слойной изоляции (δ = 190 мм)

М 1:10

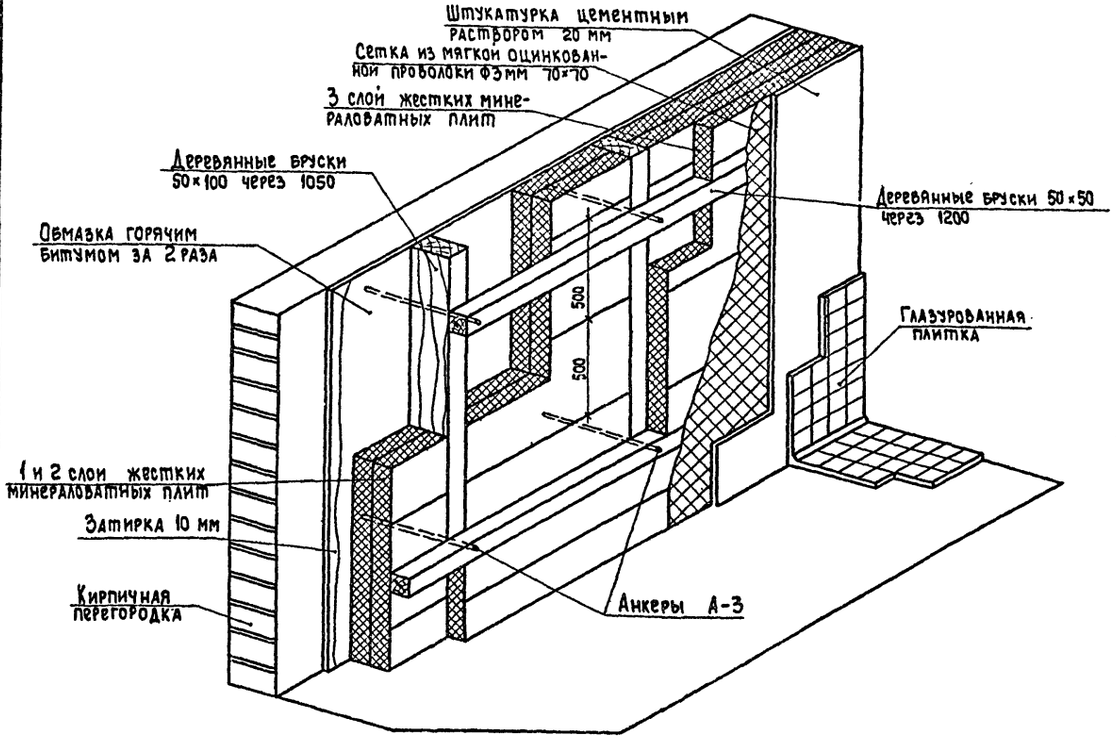

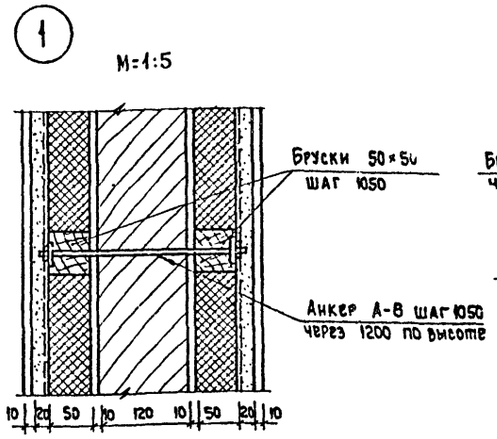

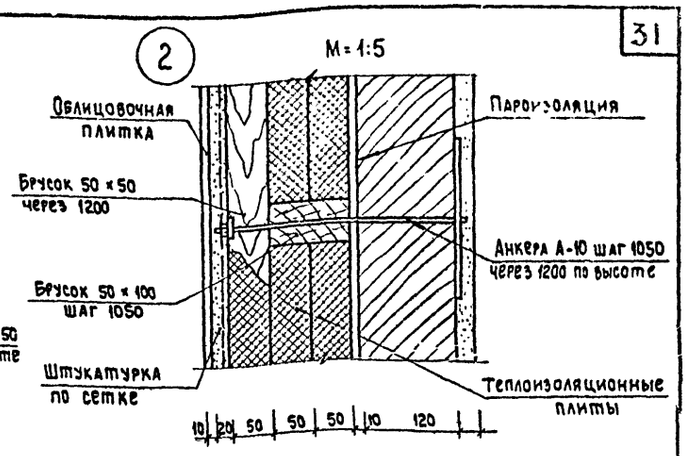

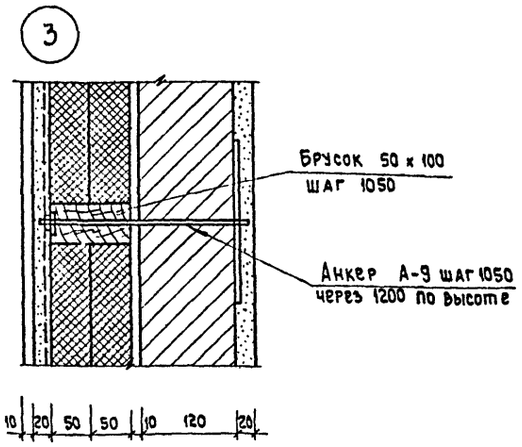

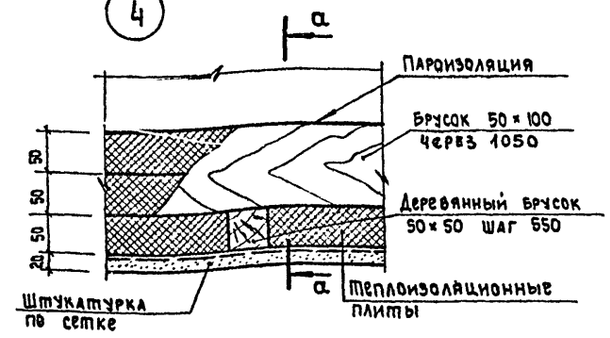

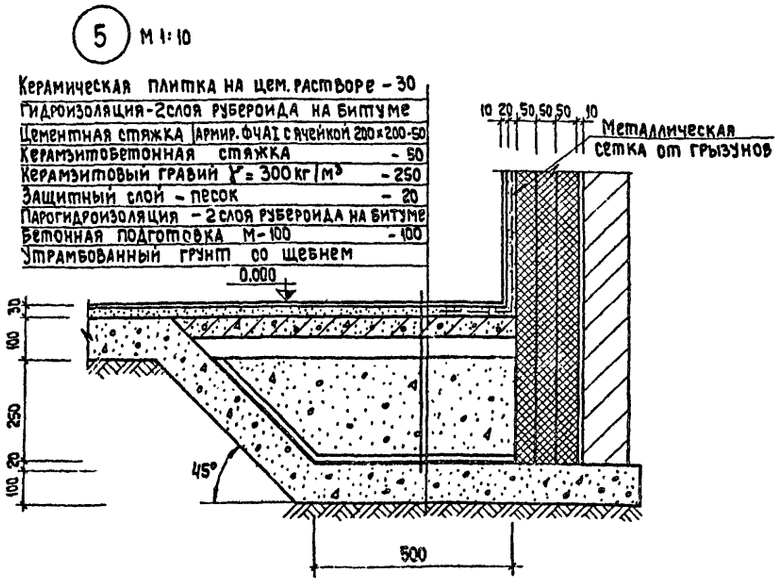

Деталь теплоизоляции потолка в 3 слоя

М 1:50

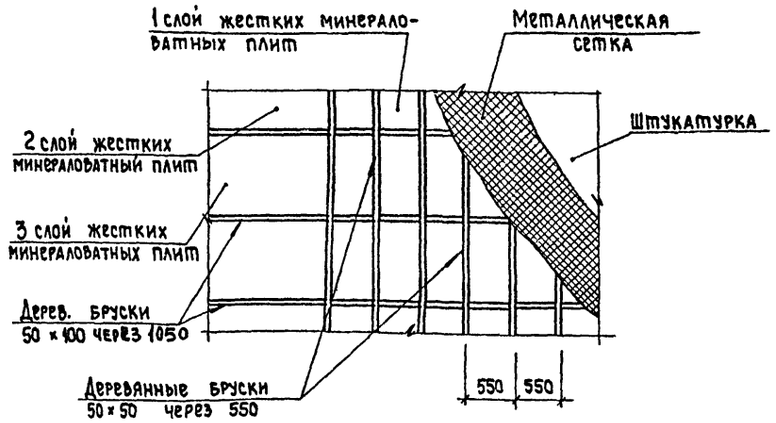

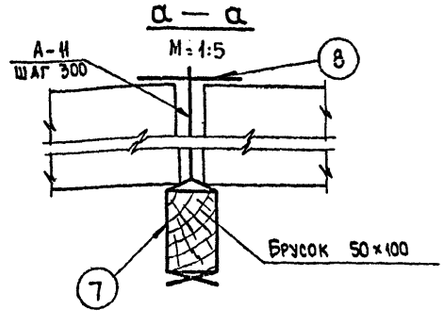

Примечание

Данный лист см. совместно с листами АС-19, 21.

1976	Столовая на 100 мест, работающая на сырье (в вечернее время используемая как кафе)	Охлаждаемые камеры. Детали.	Типовой проект 274-20-68	Альбом I	Лист АС-20

СФ-234-01

ЦНИИЭП торгово-бытовых зданий и туристских комплексов г. Москва

Рук. маст.	Биксон	Рук. гр. инж.	Розенштейн	Согласовано:	
Гл. инж. маст.	Левитин	Ст. инж.	Беляева	Гл. инж. пр. Х	Мирская
Гл. арх. пр-та	Леонов	Проверил	Рогачева		
Гл. инж. пр-та	Ратновская				
Рук. гр. арх.	Лихтенберг				

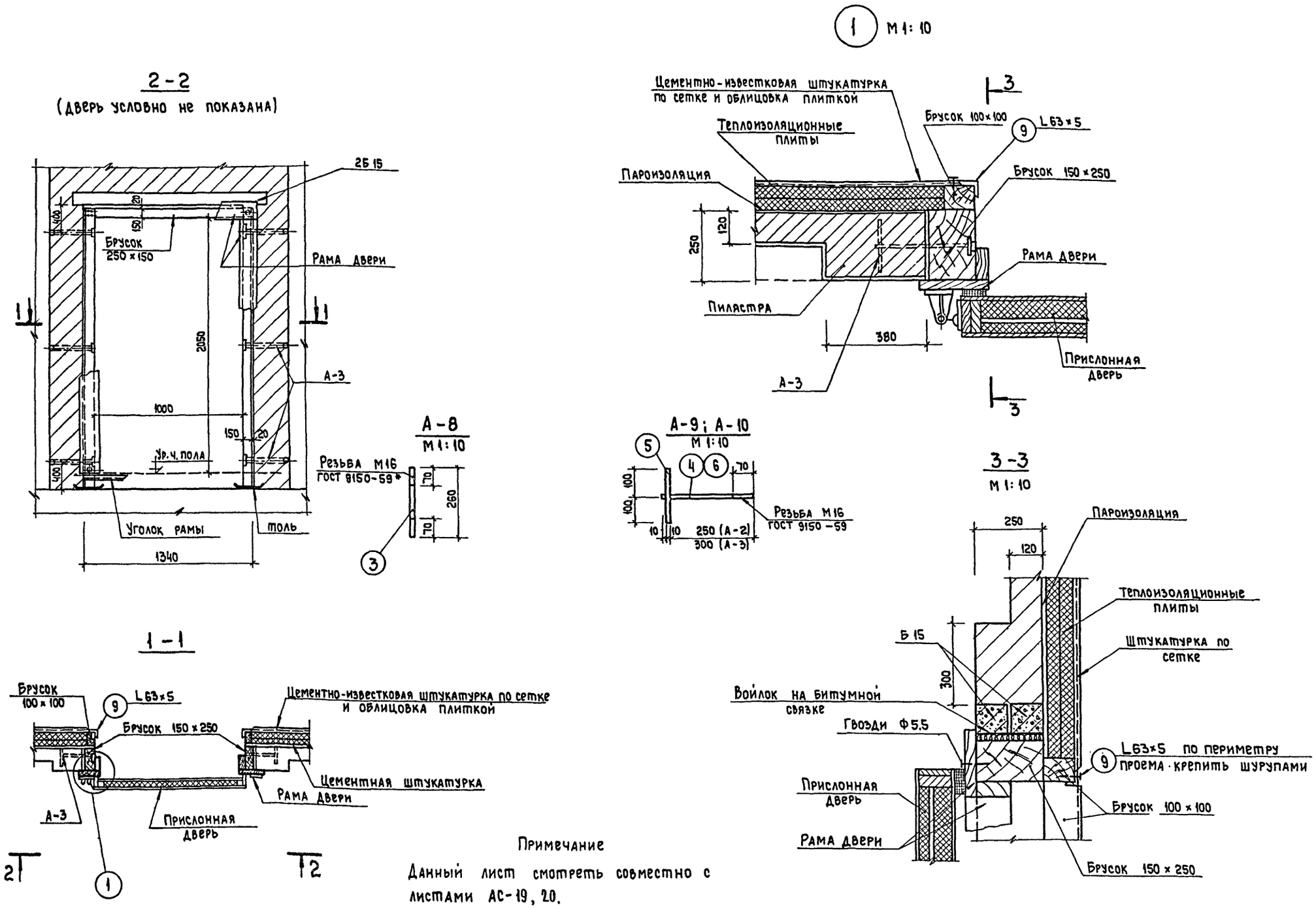

Примечание

Данный лист смотреть совместно с листами АС-19, 20.

М 1:20

1976	Столовая на 100 мест, работающая на сырье (в вечернее время используемая как кафе)	Охлаждаемые камеры. Крепление двери ПС к кирпичной стене.	Типовой проект 274-20-68	Альбом I	Лист АС-21

СФ-234-01

ЦНИИЭП торгово-бытовых зданий и туристских комплексов г. Москва

Рук. маст.	Биксон	Рук. гр. инж.	Резенштейн
Гл. инж. маст.	Левитин	Ст. инж.	Белякова
Гл. арх. пр-та	Леонов	Проверил	Рогачева
Гл. инж. пр-та	Ратновская		
Рук. гр. арх.	Лихтенберг		

Согласовано: Гл. инж. пр. хол. Мирская

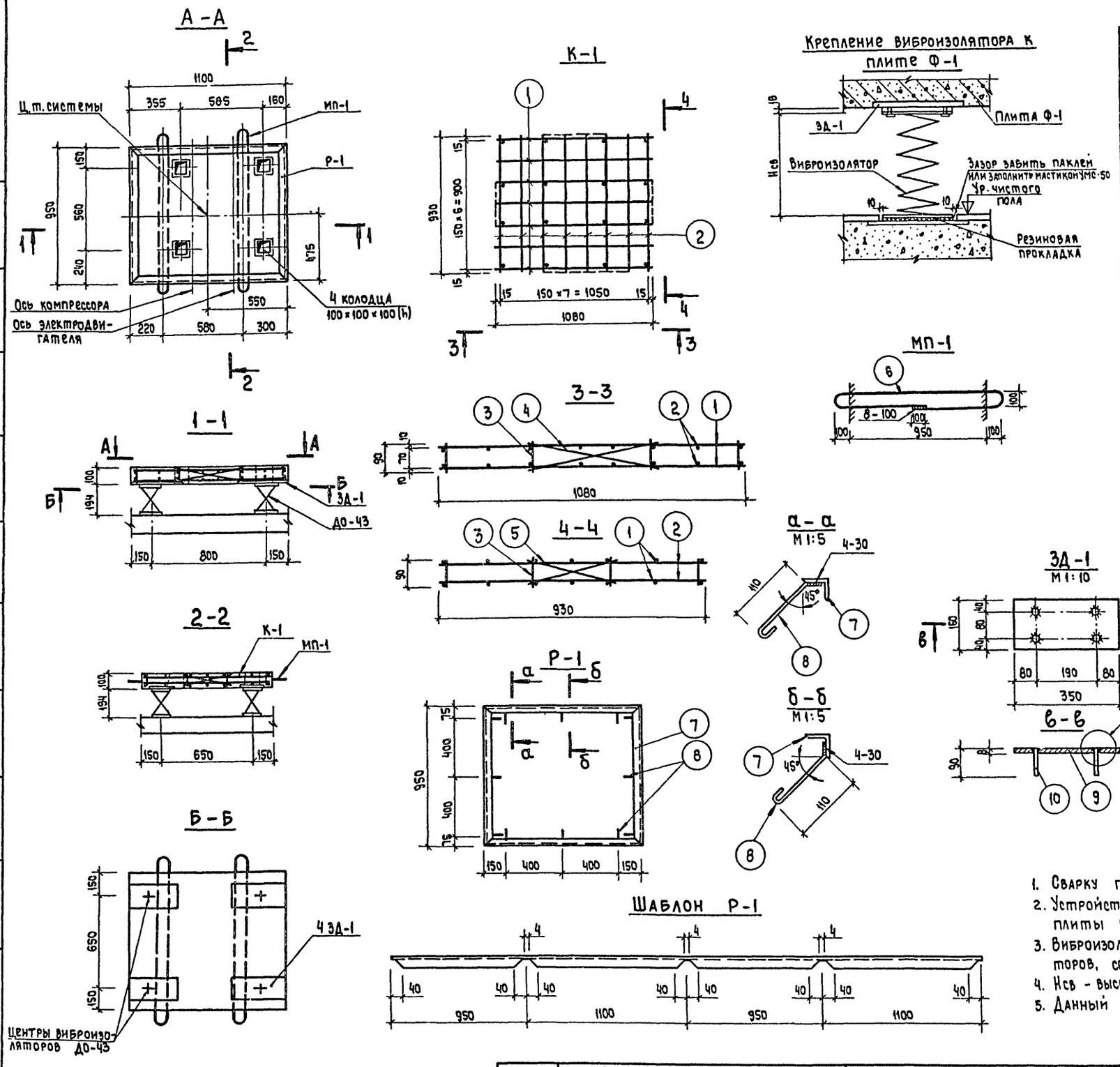

Таблица 1

Спецификация стали

Марка и кол.	Поз.	Профиль или Ф мм	Длина мм	Кол.	Общая длина м	Масса, кг: Поз.	Масса, кг: Марки	Масса, кг: Всего
К-1 шт. 1	1	8АI	1080	14	15.12	0.43	13.94	13.94
	2	8АI	930	16	14.88	0.37		
	3	8АI	90	16	1.44	0.04		
	4	8АI	500	4	2.0	0.20		
	5	8АI	360	4	1.44	0.14		
МП-1 шт. 2	6	8АI	2520	1	2.52	1.02	1.02	2.04
Р-1 шт. 1	7	1.40×4	4100	1	4.10	9.92	10.40	10.40
	8	Ф6АI	200	12	2.40	0.48		
ЗД-1 шт. 4	9	-8×160	350	1	0.35	3.52	3.88	15.52
	10	Ф12АII	90	4	0.36	0.09		
шт. 4	11	-8×200	320	1	0.32	4.05	4.05	16.2

Таблица 2

Таблица расхода материалов

Изделие	Марка бетона	Расход стали в кг на 1 м³ бетона	Кол.	Расход материалов: На 1 изделие: Бетон, м³	На 1 изделие: Сталь, кг: А-I	На 1 изделие: Сталь, кг: Прокат в ст. 3	На 1 изделие: Сталь, кг: Итого	На все изделия: Бетон, м³	На все изделия: Сталь, кг: А-I	На все изделия: Сталь, кг: Прокат в ст. 3	На все изделия: Сталь, кг: Итого
Ф-1	200	585.0	1	0.099	16.46	41.52	57.98	0.198	32.92	83.04	115.96

Виброизоляторы ДО-43, шт. 4. Общий вес 19,4 кг.

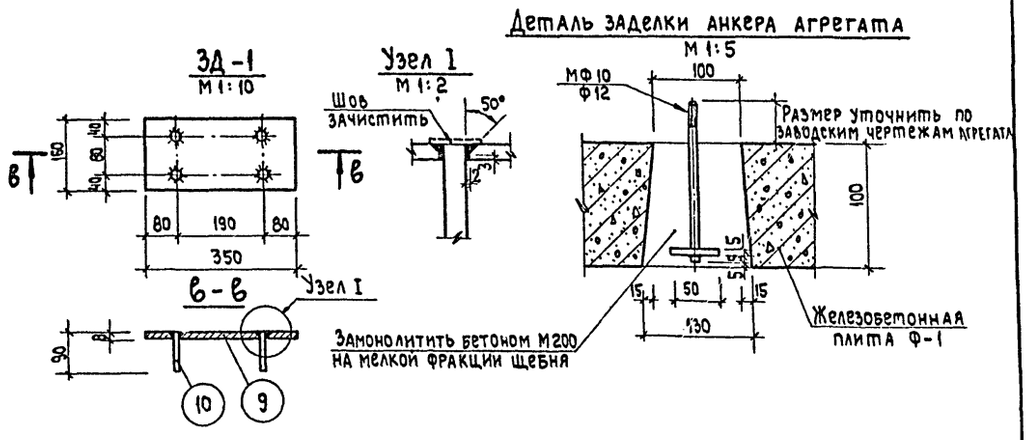

Примечания:

1. Сварку производить электродами Э-42.
2. Устройство чистого пола выполнять до изготовления плиты Ф-1.
3. Виброизолятор ДО-43 см. каталог пружинных виброизоляторов, серия 3.001-1 в.1.
4. Нсв - высота ненагруженного виброизолятора.
5. Данный лист см. совместно с листами АС-19, 20.

М 1:20

1976	Столовая на 100 мест, работающая на сырье (в вечернее время используемая как кафе)	Железобетонная плита основания Ф-1	Типовой проект 274-20-68	Альбом I	Лист АС-22

СФ-234-01

ЦНИИЭП торгово-бытовых зданий и туристских комплексов г. Москва

Рук. маст. Гл. инж. маст. Гл. арх. пр-та Гл. инж. пр-та Рук. гр. арх.

Биксон Левитин Леонов Ратновская Лихтенберг

Рук. гр. инж. Ст. инж. Проверил

Розенштейн Белякова Рогачева

Согласовано Гл. инж. пр. х. Мирская

План установки вентиляционных отсосов

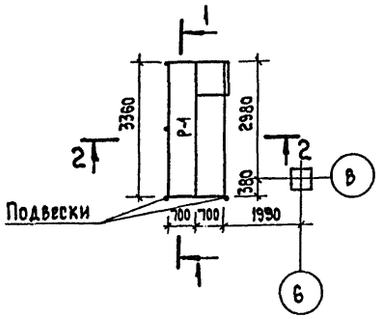

Р-1
М 1:25

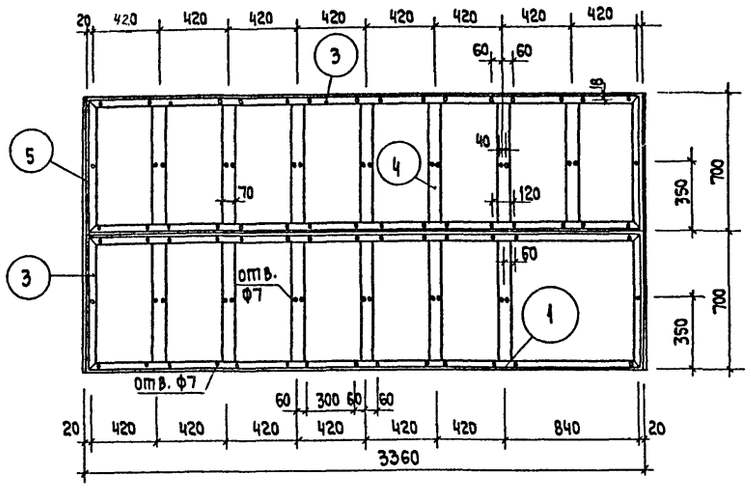

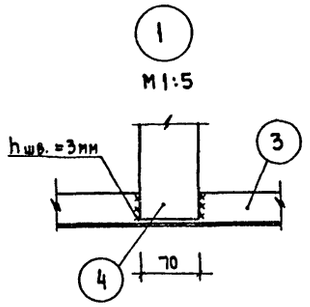

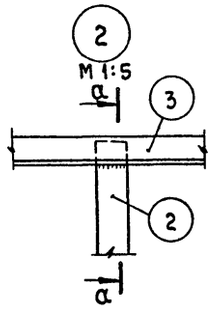

Таблица 1

Спецификация стали

Марка и кол.	Поз.	Профиль	Масса, кг	ГОСТ
Р-1 шт. 1	1	L75×50×5	32.50	8510-72
	2	-5 ×40	7.90	103-57*
	3	L32×4	31.00	8509-72
	4	-3 ×70	15.00	19903-74
	5	Стальной лист δ = 3мм	27.20	
Монтажные элементы	1	L75×50×5	4.30	8510-72

1-1
М 1:25

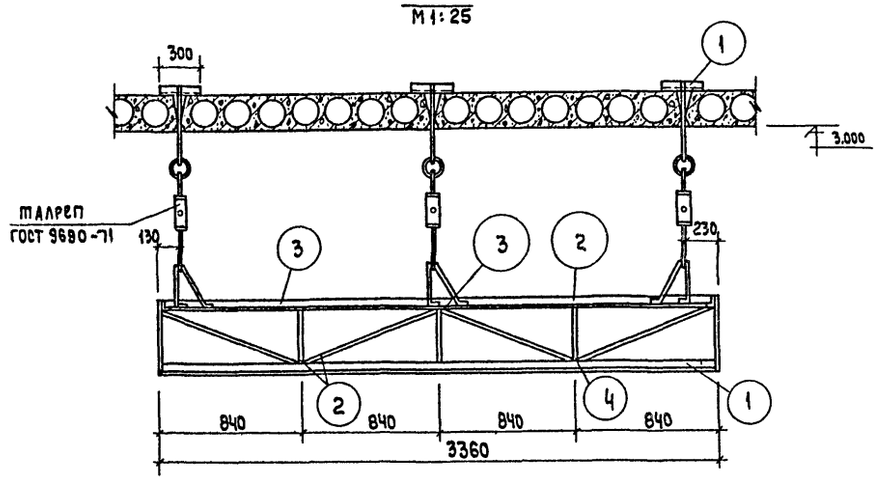

2-2
М 1:25

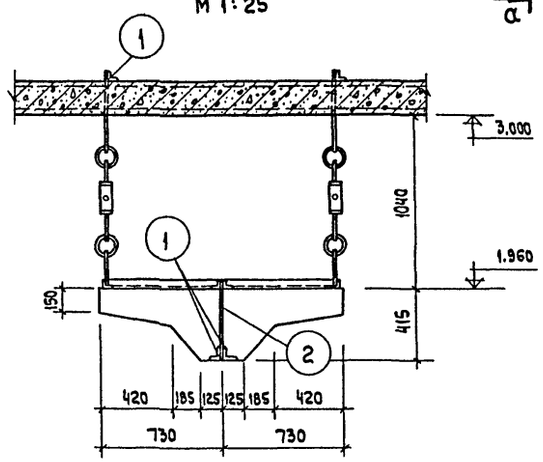

Примечания:

1. План этажа см. лист АС-2.
2. Расстановку технологического оборудования см. технологический план.
3. Сварку элементов выполнять электродами Э-42, $h_{шва}$ = 3 мм.
4. Металлические конструкции огрунтовать и окрасить масляной краской за 2 раза.
5. Вентиляционные отсосы условно не показаны.

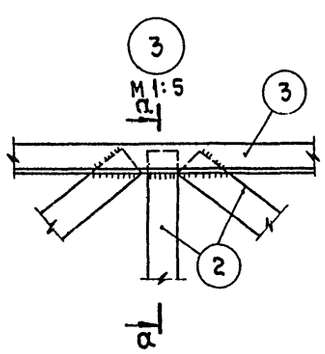

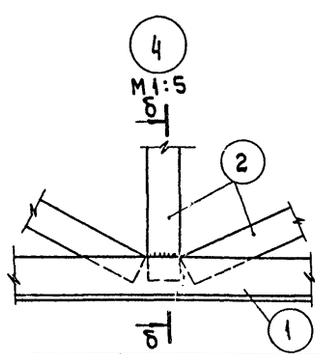

б-б

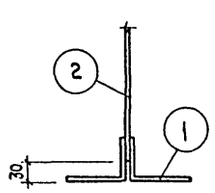

а-а

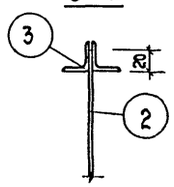

М 1:100

1976	Столовая на 100 мест, работающая на сырье (в вечернее время используемая как кафе)	Крепление вентиляционных отсосов	Типовой проект 274-20-68	Альбом I	Лист АС-23

СФ-234-01

ЦНИИЭП торгово-бытовых зданий и туристских комплексов г. Москва
Рук. маст. Гл. инж. маст. Гл. арх. пр-та Гл. инж. пр-та Рук. гр. арх.
Биксон Левитин Леонов Ратковская Лихтенберг
Рук. гр. инж. Ст. инж. Проверил
Розенштейн Белякова Рогачева
Согласовано: Гл. инж. пр. ОВ Дробинская

Таблица 1

Список чертежей

Наименование чертежей	Лист
Витражи. Заглавный лист	АС-24
Схемы витражей по осям „А" и „Б"	АС-25
Схемы витражей по осям „Э" и „7"	АС-26
План витражей тамбура. Таблица сечений элементов	АС-27
Витражи. Узлы 1 ÷ 4.	АС-28
Витражи. Узлы 5 ÷ 7, 11.	АС-29
Витражи. Узлы 8 ÷ 10, 23.	АС-30
Витражи. Узлы 12 ÷ 14.	АС-31
Витражи. Узлы 15 ÷ 17, 20, 21	АС-32
Витражи. Узлы 18, 19, 22	АС-33

Таблица 2

Перечень примененных материалов

Обозначение материала	Общая длина, м	Масса, т	Примечание
Труба 60×40×3,5 ГОСТ 8645-68	252.8	1.758	
Труба 50×32×3 ГОСТ 8645-68	147.8	0.736	
Труба 60×60×4 ГОСТ 8639-68	13.5	0.094	
L 20×4 ГОСТ 8509-72	48.8	0.056	
L 32×20×4 ГОСТ 8510-72	59.5	0.091	
L 25×16×3 ГОСТ 8510-72	951.0	0.865	
Стальной лист δ=1.5мм ГОСТ19903-74	—	0.785	
Стальной лист δ=3.0мм ГОСТ19903-74	—	0.145	

Таблица 3

Спецификация резины

Резиновые уплотнения	Профиль	Длина п.м.	Характеристика
Резиновый профиль	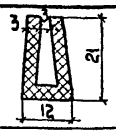	660.0	Резина черная озоностойкая морозостойкая твердость по Шору 40-60
Резиновый уплотнитель №1	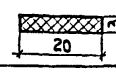	114.0	Губчатая листовая резина марка Р.29 по ТУМХП 1206-55Р
Резиновый уплотнитель №2	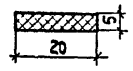	50.0	

Таблица 4

Спецификация витринного неполированного плоского стекла по ГОСТ 7380-68*

Размеры в мм (а×б×с)	Кол.	Площ. м²	Допуски
3000 × 2500 × 6	17	127.5	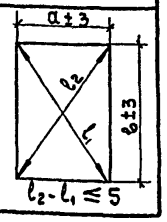
3000 × 2000 × 6	18	108.0	
2500 × 2000 × 6	4	20.0	
Всего		255.5	

Условные обозначения:

- металл
- стекло
- резина
- винт с круглой головкой
- отверстие d = 6 мм — электрозаклепка
- шов сварной заводской
- шов сварной монтажный

Узлы маркируются:

на схеме витражей

№ узла
№ листа, на котором изображен узел

на листах узлов

№ узла
№ листа, на котором замаркирован узел

Примечания.

1. Проект стальных конструкций витражей выполнен на стадии КМ. На стадии КМД чертежи витражей выполняются заводом — изготовителем по специальному заказу.
2. Витражи проектируются из труб прямоугольного и квадратного сечений по ГОСТ 8645-68 и 8639-68.
   Материал стальных конструкций ст. 10 пс, в ст. Э кп.
   Рамы обозначаются индексами Р (глухие), створки индексами С (открывные), двери — ДМ-1.
3. Остекление витрин и дверей производится 6 миллиметровым неполированным стеклом ГОСТ 7380-68*.
   Стекло устанавливается на резиновом уплотнителе по периметру стекла.
   В качестве уплотнителя принята губчатая листовая резина марки Р-29.
4. Все заводские и монтажные соединения выполняются на сварке, электрозаклепках и винтах. Монтажные винты и болты должны быть установлены на грунте марки АЛГ-1.
   Все заводские и монтажные метизы кадмировать или оцинковать. Сварку производить электродами Э-42 ГОСТ 9467-60 диаметром 2-3 мм. Толщина сварных швов принята $h_ш$ - 4 мм.
5. Изготовление и монтаж конструкций вести в соответствии со СН и П III-18-75.
6. Окраску конструк. производить после монтажа. Все металлические поверхности должны быть тщательно очищены от окалины, ржавчины и обезжирены уайт-спиртом или бензином. Огрунтовку металлических поверхностей выполнять грунтом ГФ-20 с рабочей вязкостью 18-20. Окраску производить пентафталевой эмалью черного цвета ПФ-68 за два раза.
   Головки винтов и места сварки должны быть очищены и закрашены после монтажа эмалью по цвету витражей.
7. Данный лист смотреть с листами АС-25 ÷ АС-33.

Рук. мастерской	Розенштейн				
Гл. инж. маст.	Белякова				
Гл. арх. пр-та	Рогачева				
Гл. инж. пр-та					
Рук. гр. арх.					
Рук. гр. инж.	Биксон				
Ст. инж.	Лавитин				
Проверил	Леонов				
	Ратновская				
	Лихтенберг				

ЦНИИЭП торговых зданий и туристских комплексов г. Москва

1976 | Столовая на 100 мест, работающая на сырье (в вечернее время используемая как кафе) | Витражи. Заглавный лист | Типовой проект 274-20-68 | Альбом I | Лист АС-24

СФ-234-01

Схема витража по оси „А" (наружное остекление)

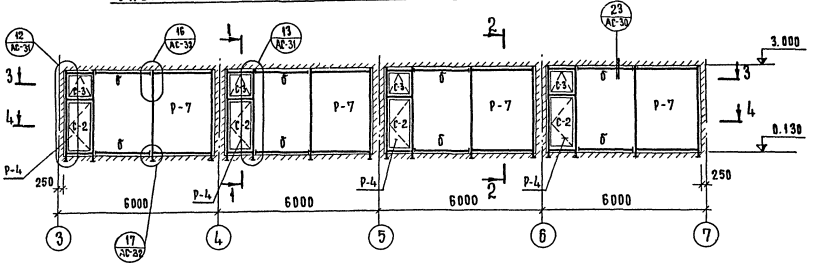

1-1

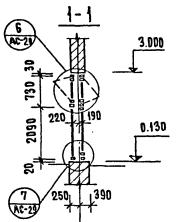

Схема витража по оси „Б" (наружное остекление)

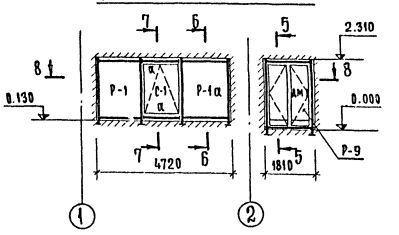

Схема витража по оси „А" (внутреннее остекление)

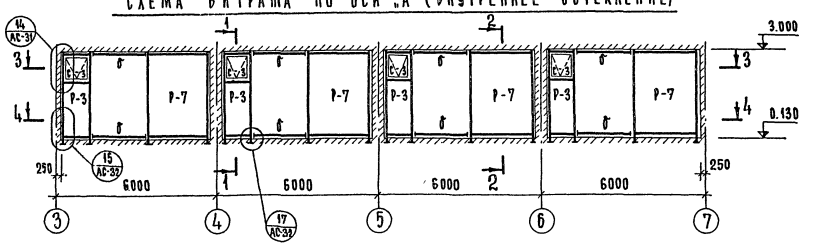

2-2

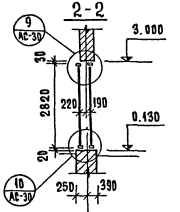

Схема витража по оси „Б" (внутреннее остекление)

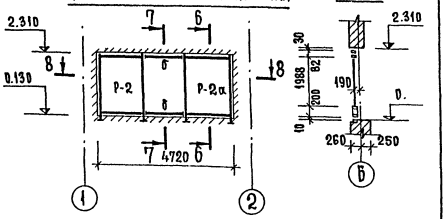

5-5

3-3

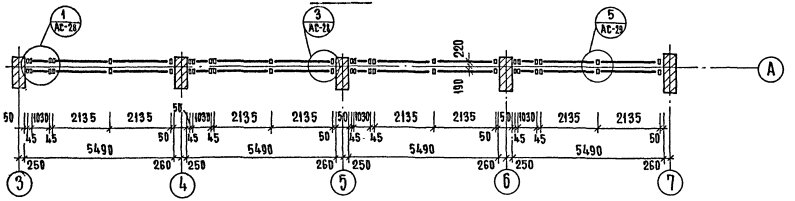

6-6

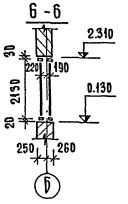

8-8

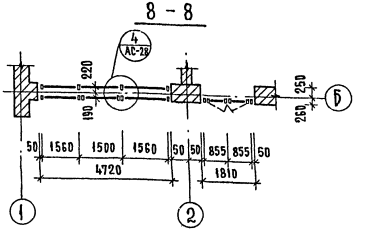

4-4

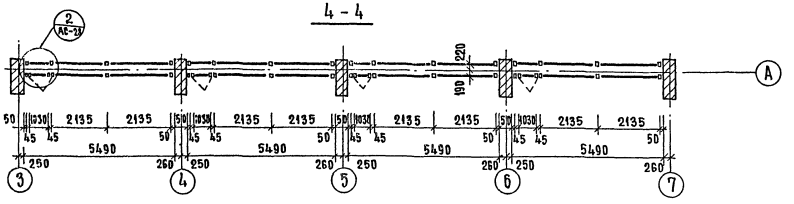

7-7

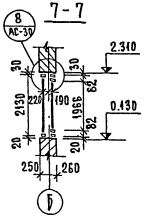

Примечание.

Данный лист см. совместно с листами АС-24, 27÷33.

М 1:100

1976	Столовая на 100 мест, работающая на сырье (в вечернее время используется как кафе)	Схемы витражей по осям „А" и „Б".	Типовой проект 274-20-68	Альбом I	Лист АС-25

СФ-234-01

Типовой проект 274-20-68 Столовая на 100 мест, работающая на сырье (в вечернее время используется как кафе) для строительства в городах и поселках с расчетной температурой наружного воздуха минус 30°С. Альбом I. Архитектурно-строительные чертежи. Разработан Гипростроммаш Госстроя СССР, г. Москва

Рук. маст. №2 Вихсон; Гл. инж. маст. Левитин; Гл. арх. пр-та Леонов; Гл. инж. пр-та Ратновская; Рук. гр. арх. Кантеберуг; Рук. гр. инж. —; Ст. инженер Проверил —; Розенштейн, Белякова, Ротгамера

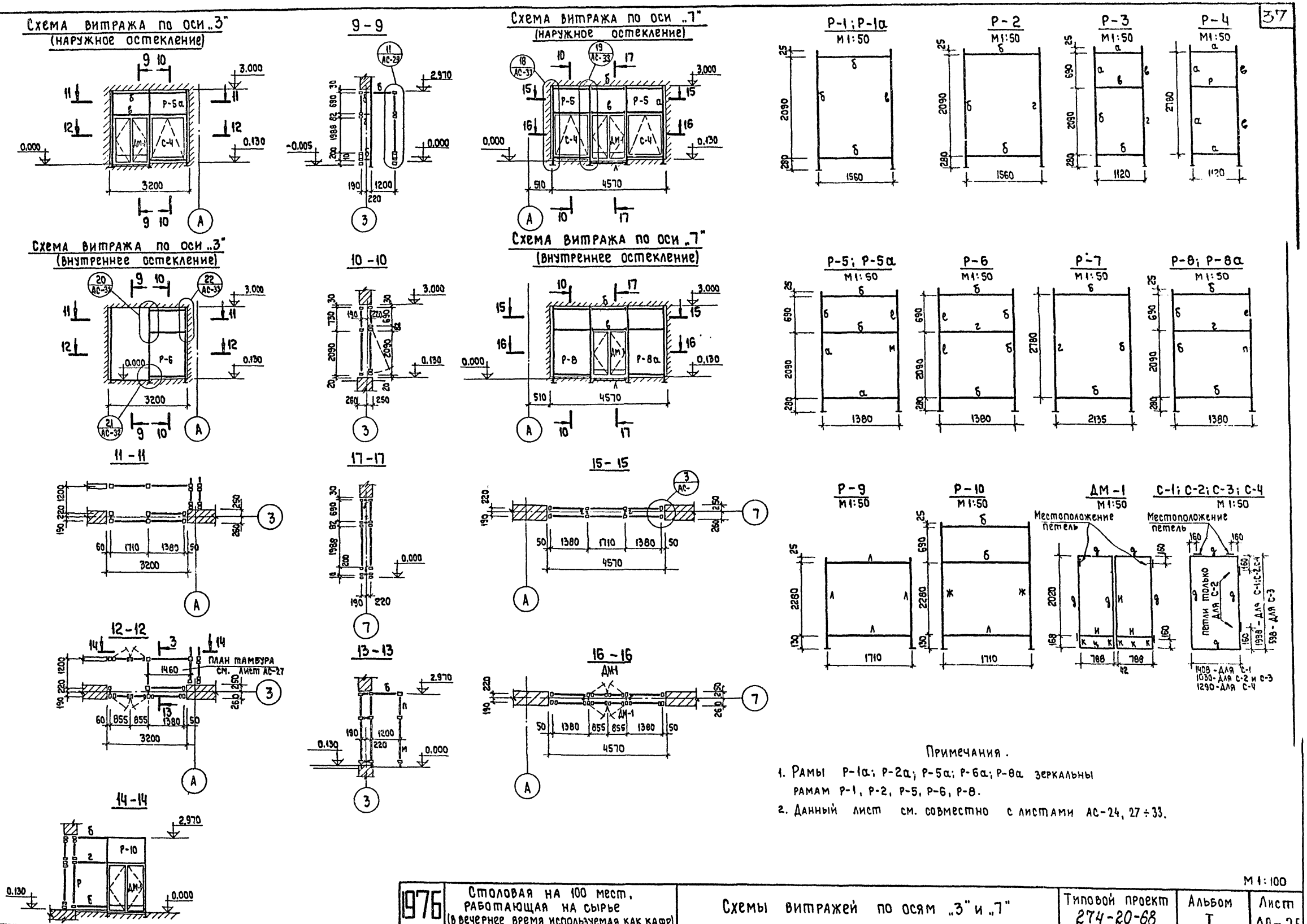

Примечания.

1. Рамы Р-1а; Р-2а; Р-5а; Р-6а; Р-8а зеркальны рамам Р-1, Р-2, Р-5, Р-6, Р-8.
2. Данный лист см. совместно с листами АС-24, 27 ÷ 33.

М 1:100

1976	Столовая на 100 мест, работающая на сырье (в вечернее время используемая как кафе)	Схемы витражей по осям „3" и „7"	Типовой проект 274-20-68	Альбом I	Лист АС-26

СФ-234-01

ЦНИИЭП торгово-бытовых зданий и туристских комплексов г. Москва

Рук. маст.	Биксон	Гл. инж.	Розенштейн
Гл. инж. маст.	Левитин	Ст. инж.	Зелякова
Гл. арх. пр-та	Леонов	Проверил	Рогачева
Гл. инж. пр-та	Ратновская		
Рук. гр. арх.	Лихтенберг		

Таблица сечений элементов

Марка	Сечение	Примечание
а	L 20×4; труба 60×40×3,5	L 20×4 приварить электрозаклепками через 300 мм
б	труба 60×40×3,5; L 25×16×3	Для наружного остекления с внутренней стороны и для внутреннего остекления с наружной стороны уголки L 25×16×3 устанавливать на электрозаклепках с шагом 300 мм по длине уголков. Остальные уголки L 25×16×3 устанавливать на винтах М 6 с шагом 300 мм. Уголки L 20×4 и L 32×20×4 устанавливать на электрозаклепках с шагом 300 мм по длине уголков
в	L 20×4; труба 60×40×3,5; L 25×16×3	
г	L 25×16×3; труба 60×40×3,5; L 25×16×3	
д	L 25×16×3; труба 50×32×3; L 32×20×4	
е	труба 60×60×4; L 25×16×3	
ж	труба 60×60×4; L 25×16×3	
и	L 25×16×3; труба 50×32×3	
к	труба 50×32×3	
л	труба 60×40×3	
м	труба 60×60×4; L 20×4; L 25×16×3	см. примечание к сечениям б ÷ и
н	L 25×16×3; труба 60×60×4	
п	труба 60×60×4; L 25×16×3	
р	L 20×4	L 20×4 приварить электрозаклепками через 300 мм

План витражей тамбура

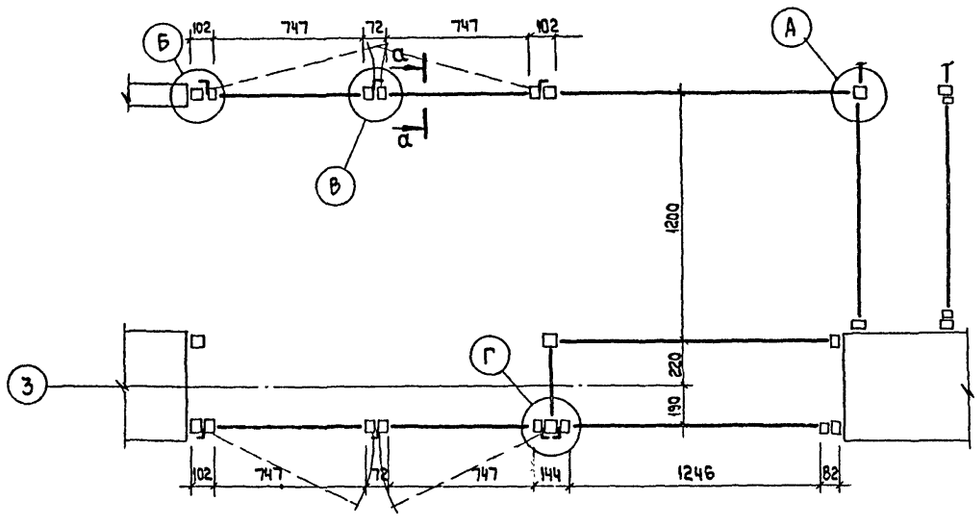

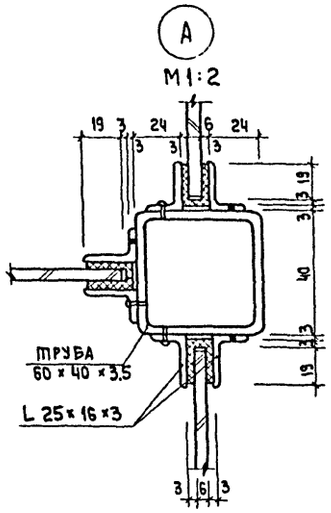

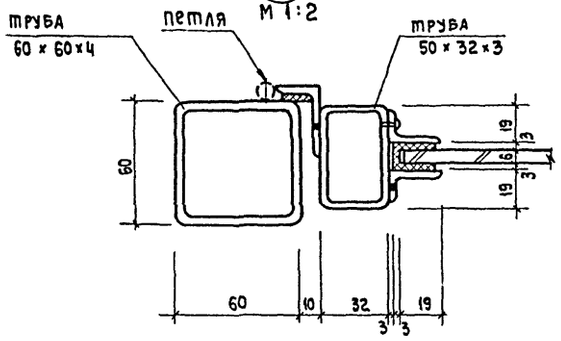

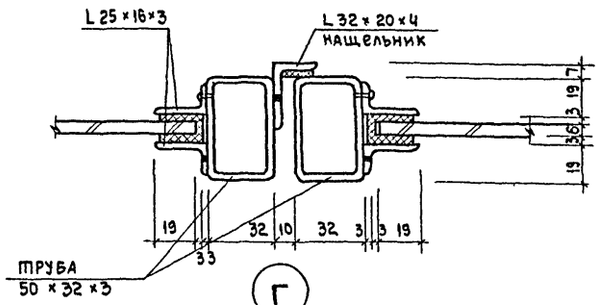

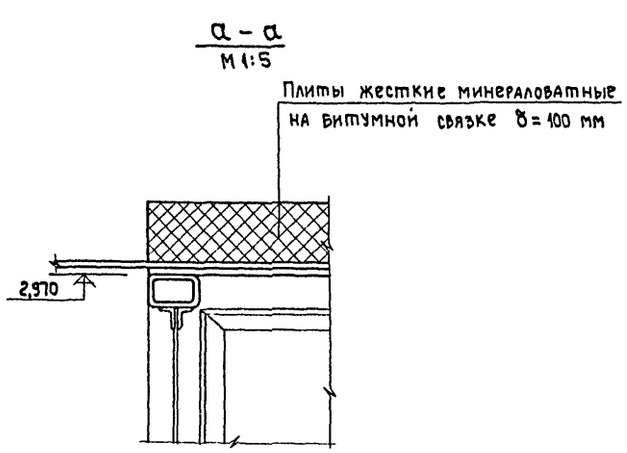

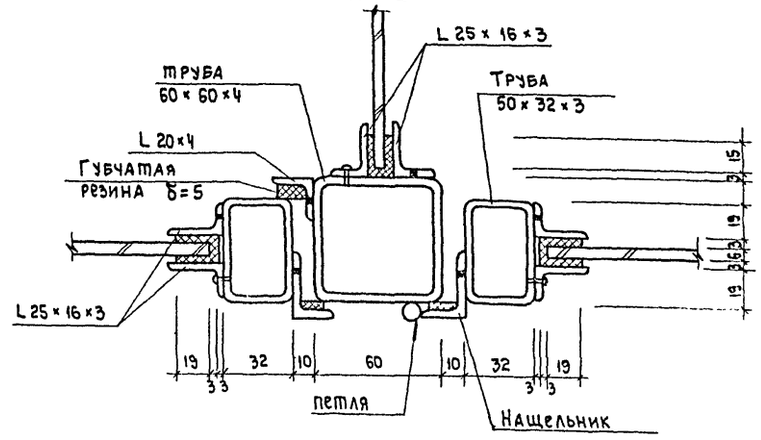

Примечание.
Данный лист см. совместно с листами АС-24, 25, 26.

М 1:20

1976	Столовая на 100 мест, работающая на сырье (в вечернее время используемая как кафе)	План витражей тамбура. Таблица сечений элементов.	Типовой проект 274-20-68	Альбом I	Лист АС-27

СФ-234-01

Торгово-бытовых зданий и туристских комплексов г. Москва

Рук. маст. Гл. инж. маст. Гл. арх. пр-та Гл. инж. пр-та Рук. гр. арх.

Биксон Левитин Леонов Ратновская Лихтенберг

Рук. гр. инж. Ст. инж. Проверил

Розенштейн Беляков Рогачева

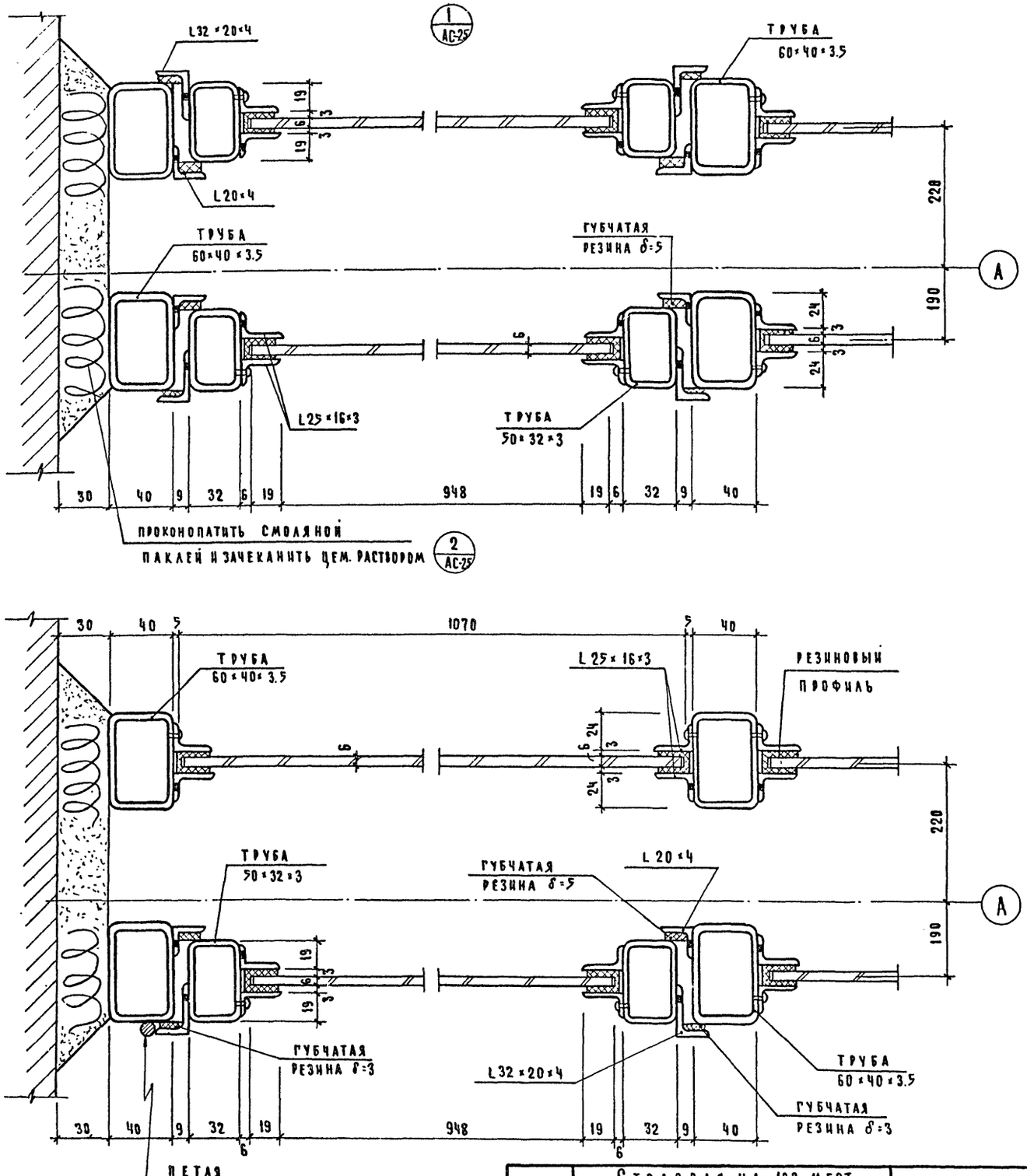

1976	Столовая на 100 мест, работающая на сырье (в вечернее время используемая как кафе)	Витражи. Узлы 1:4	Типовой проект 274-20-68	Альбом I	Лист АС-28

М1:2

СФ-234-01

ЦЕНИНТ

Торгово-бытовых зданий и туристских комплексов г. Москва

Рук. маст. №2	Биксон	Рук. гр. инж.	Розенштейн
Гл. инж. маст	Левитин	Ст. инж.	Белякова
Гл. арх. пр-та	Леонов	Проверил	Рогачева
Гл. инж. пр-та	Ратновская		
Рук. гр. арх.	Лихтенберг		

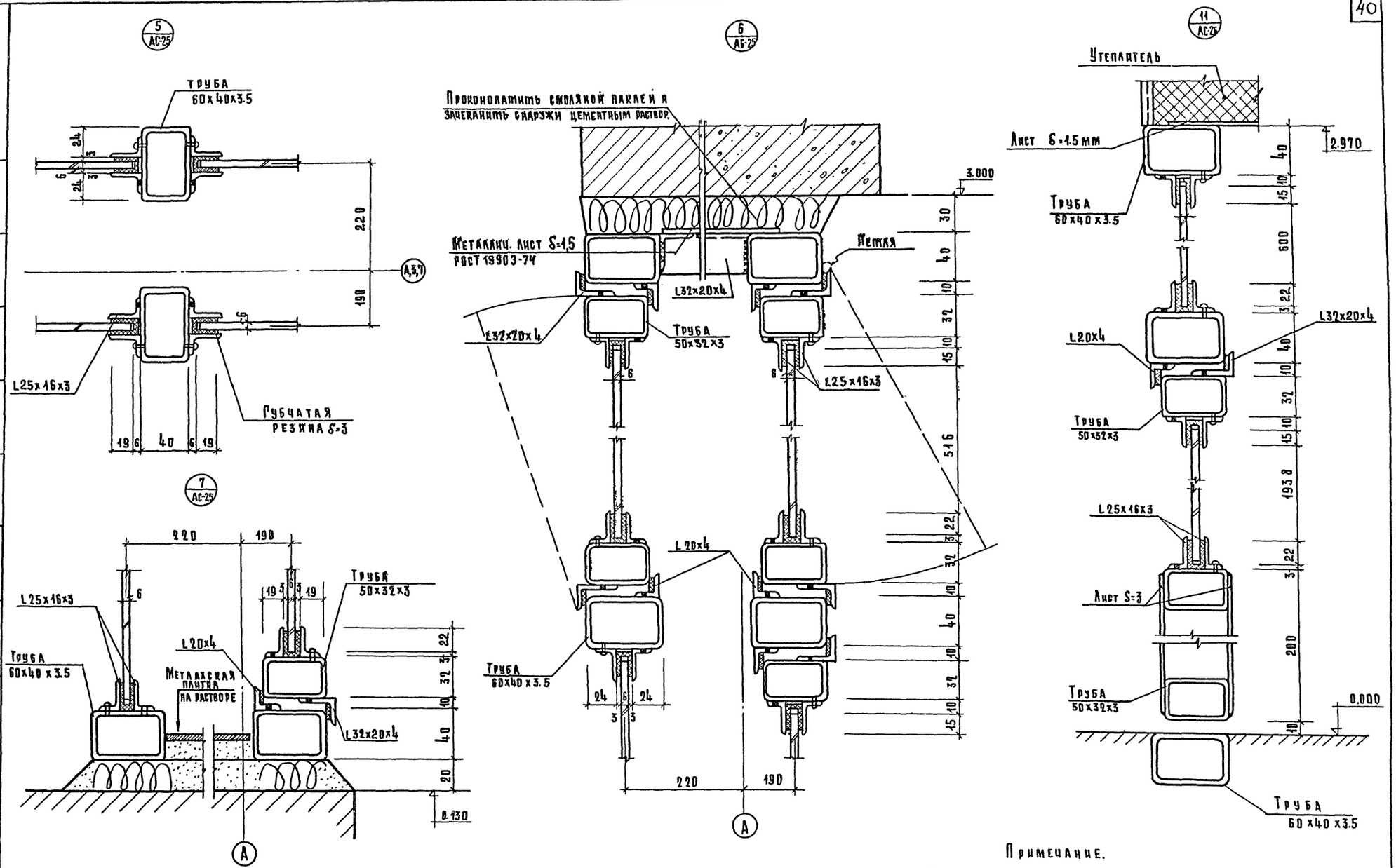

Примечание.

Данный лист см. совместно с листами АС-24, 25, 26.

М 1:2

1976	Столовая на 100 мест, работающая на сырье (в вечернее время используемая как кафе)	Витражи. Узлы 5÷7; 11	Типовой проект 274-20-68	Альбом I	Лист АС-29

СФ-234-01

Гл. инж. пр. Рук. маст. №2 — Биксон; Рук. гр. инж. — Розенштейн
Гл. арх. пр. — Левитин; Ст. инж. — Белякова
Гл. инж. пр. — Леонов; Проверил — Рогачева
Рук. гр. арх. — Ратнувская; Лихтенберг

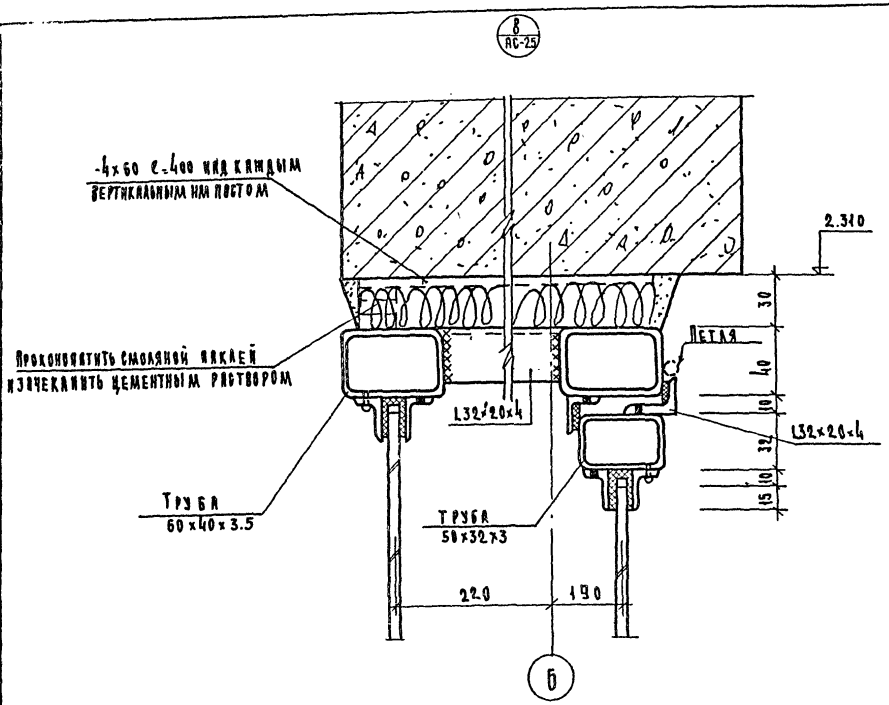

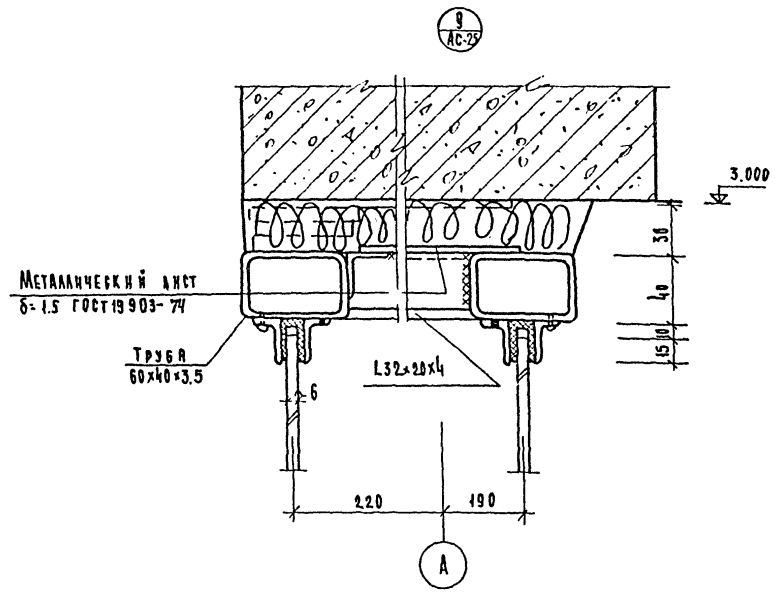

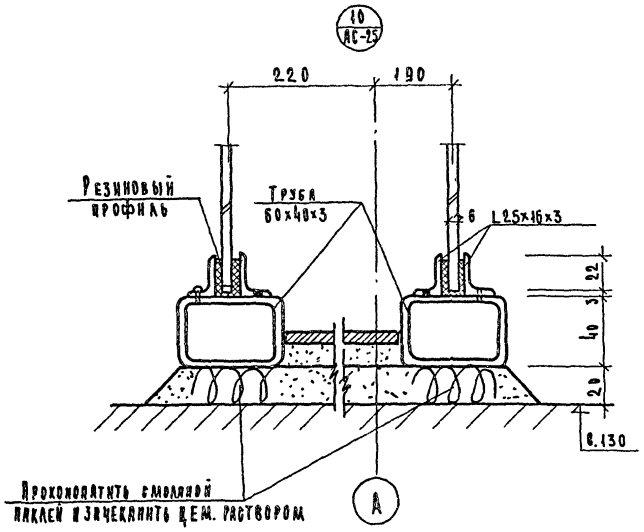

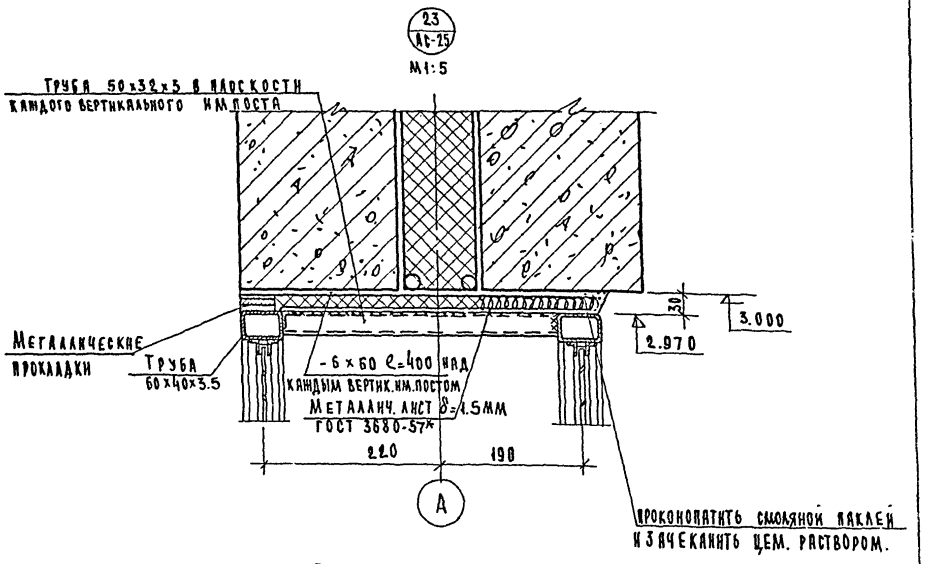

Примечание.

Данный лист см. совместно с листами АС-24 ÷ АС-27.

М1:2

1976	Столовая на 100 мест, работающая на сырье (в вечернее время используемая как кафе)	Витражи Узлы 8÷10 ; 23.	Типовой проект 274-20-68	Альбом I	Лист АС-30

СФ-234-01

Цинизпроектпроект
Торгово-бытовых зданий и туристских комплексов г. Москва

Рук. мастер. №2	Биксон	Рук гр. инж.		Резенштейн
Гл. инж. мастер.	Левитин	Ст. инж.		Белякова
Гл. арх. пр-та	Леонов	Проверил		Рогатова
Гл. инж. пр-та	Ратновская			
Рук. гр. арх.	Лихтенберг			

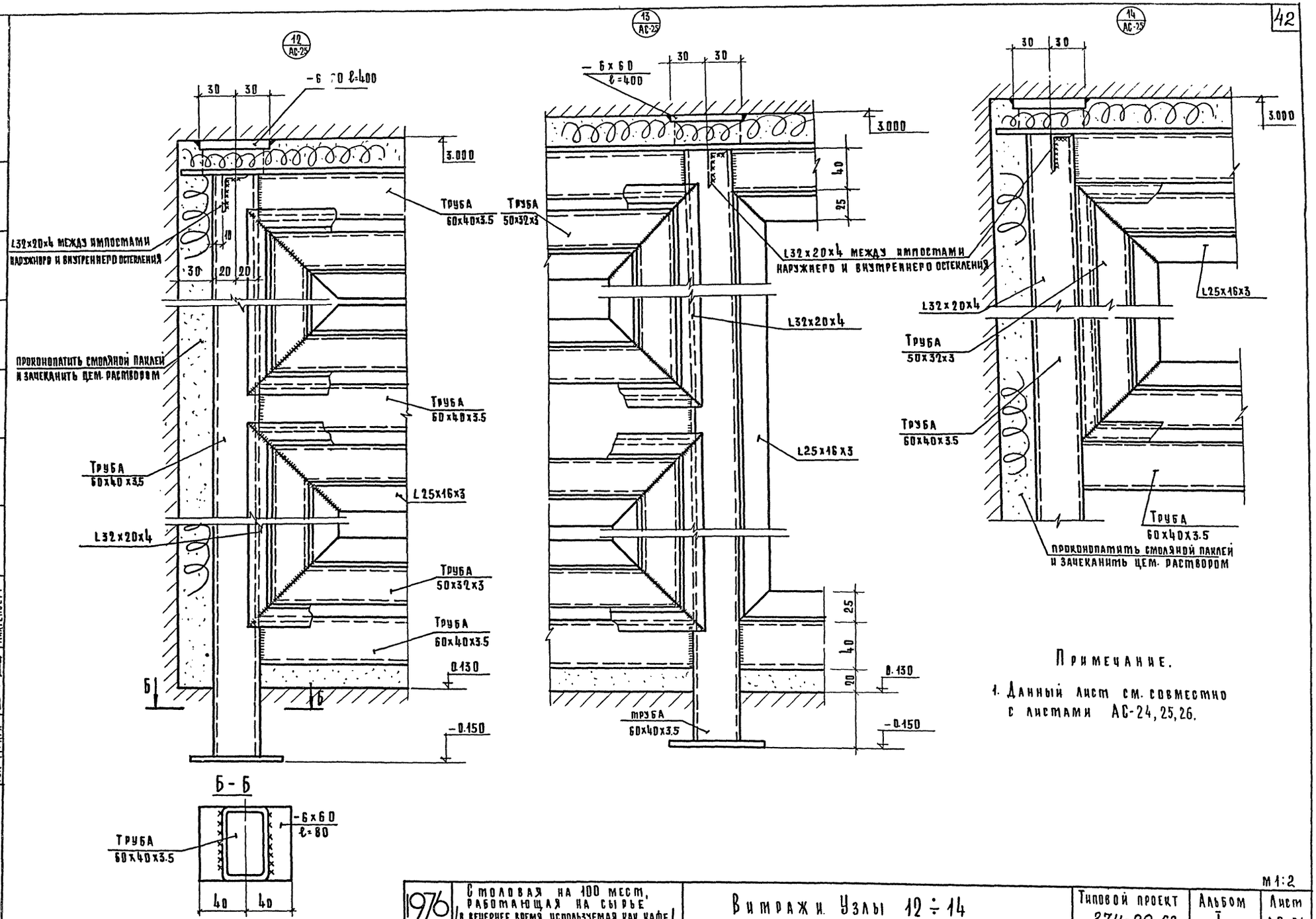

Примечание.

1. Данный лист см. совместно с листами АС-24, 25, 26.

1976	Столовая на 100 мест, работающая на сырье (в вечернее время используемая как кафе)	Витражи. Узлы 12 ÷ 14	Типовой проект 274-20-68	Альбом I	Лист АС-31

М 1:2

СФ-234-01

ЦНИИЭП торгово-бытовых зданий и туристских комплексов г. Москва

Рук. маст.	Биксон	Рук. гр. инж.	Розенштейн
Рл. инж. маст.	Левитин	Ст. инж.	Белякова
Рл. арх. пр.	Леонов	Проверил	Рогачева
Рл. инж. пр.	Ратновская		
Рук. гр. арх.	Лихтенберг		

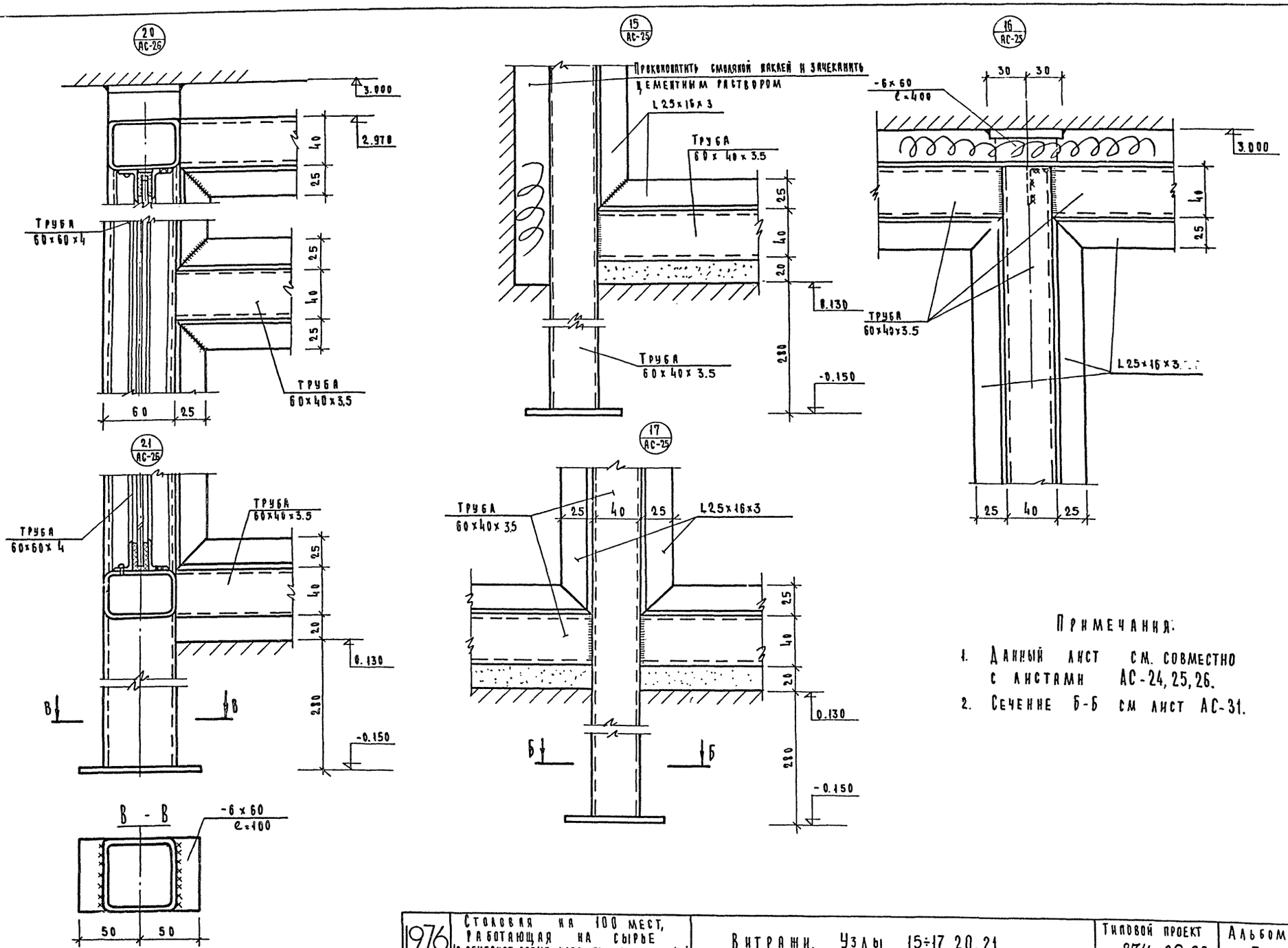

Примечания:

1. Данный лист см. совместно с листами АС-24, 25, 26.
2. Сечение Б-Б см лист АС-31.

1976	Столовая на 100 мест, работающая на сырье (в вечернее время используемая как кафе).	Витражи. Узлы 15÷17, 20, 21.	Типовой проект 274-20-68	Альбом I	Лист АС-32

М 1:2

СФ-234-01

ЦНИИЭП торгово-бытовых зданий туристских комплексов г. Москва

Рук. маст. № 2 | Гл. инж. маст. | Гл. арх. пр. | Гл. инж. пр. | Рук. гр. арх. | Рикхон | Левитин | Леонов | Ратновская | Лихтенберг | Рук. гр. инж. | Ст. инж. | Проверил | Розенштейн | Белякова | Рогачева

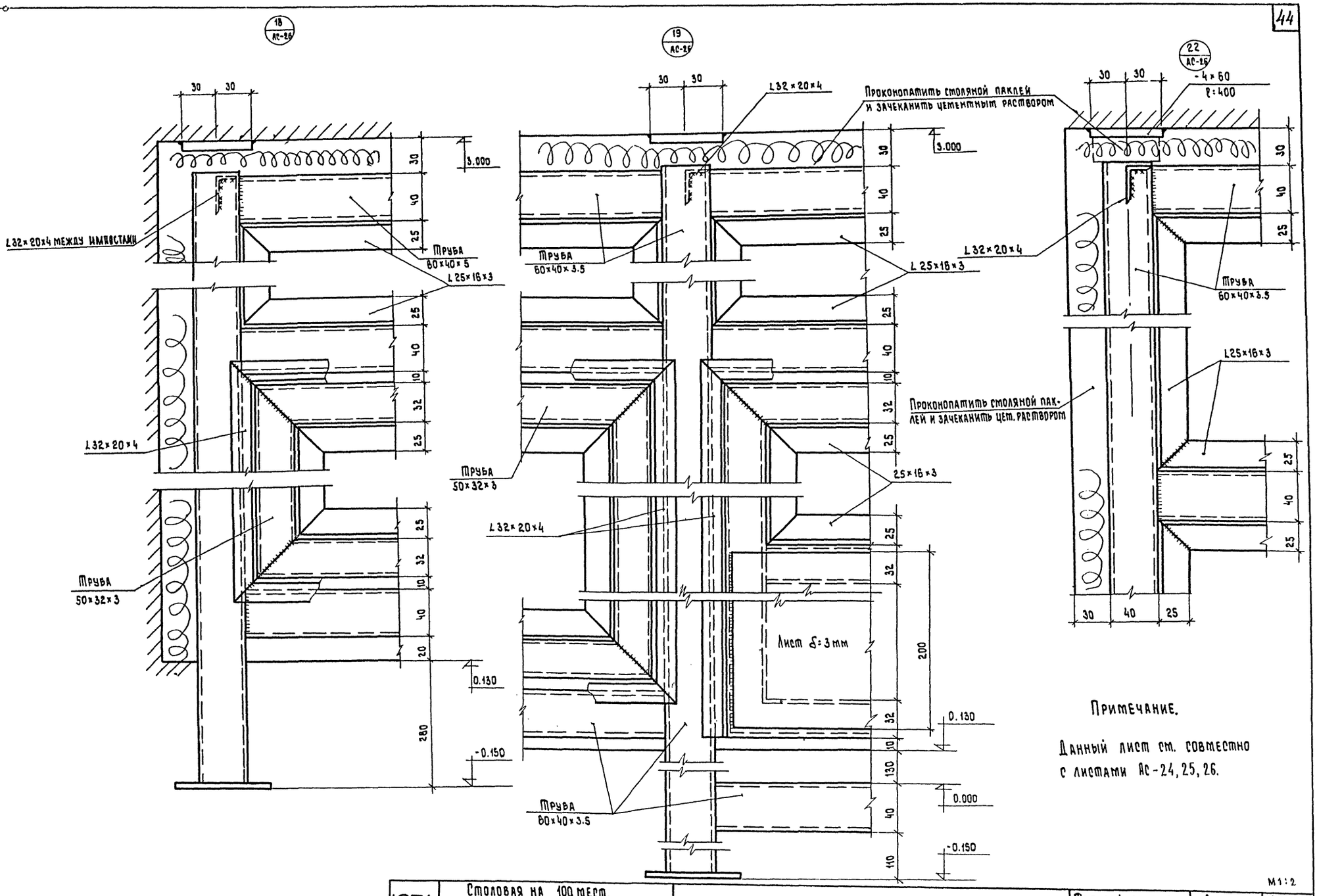

Примечание.

Данный лист см. совместно с листами АС-24, 25, 26.

М1:2

1976	Столовая на 100 мест, работающая на сырье (в вечернее время используемая как кафе)	Витражи. Узлы 18, 19, 22.	Типовой проект 274-20-68	Альбом I	Лист АС-33

СФ-234-01

ЦНИИЭП торгово-бытовых зданий и туристских комплексов г. Москва

Рук. маст.	Биксон	Рук. гр. инж.	Розенштейн
Гл. инж. маст.	Лезитин	Ст. инж.	Белякова
Гл. арх. пр-та	Леонов	Проверил	Рогачева
Гл. инж. пр-та	Ратновская		
Рук. гр. арх.	Лихтенберг		

План подвесного потолка
М 1:100

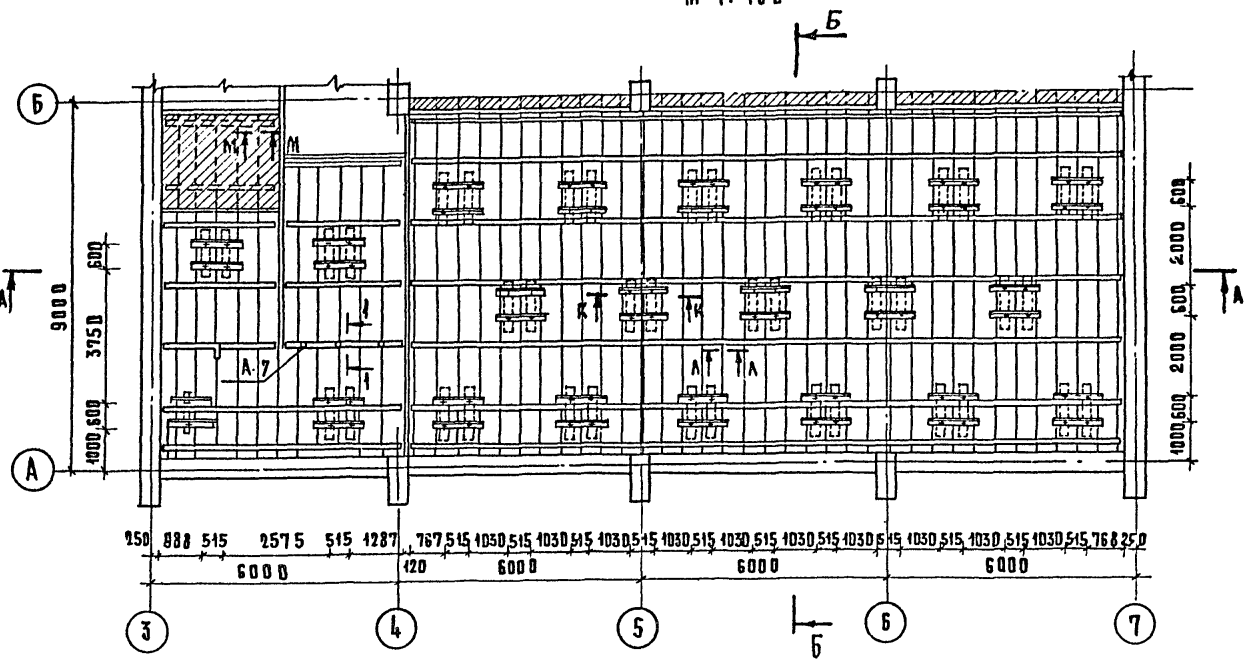

Разрез А-А
М 1:100

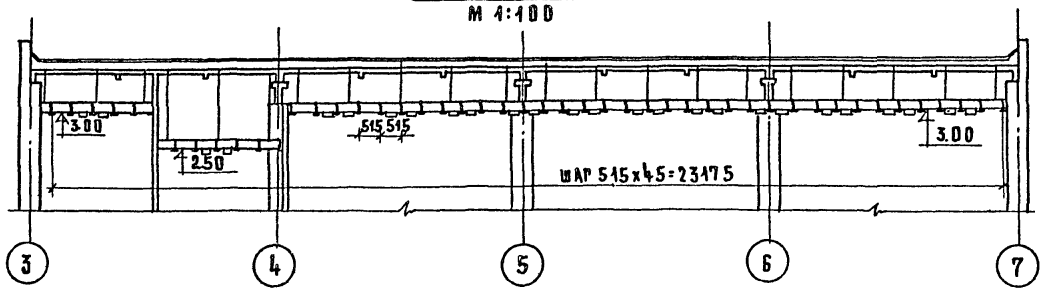

Сечение К-К
М 1:2

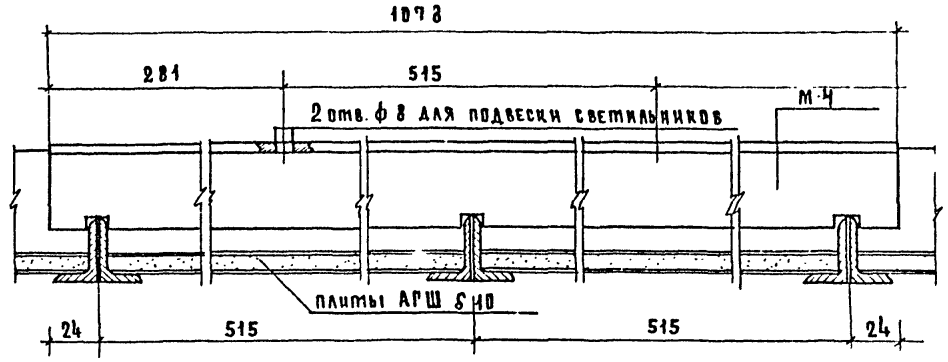

Сечение Л-Л
М 1:2

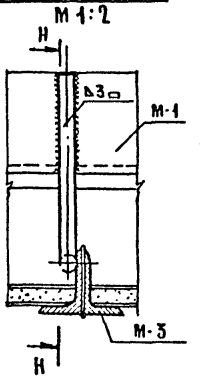

Сечение Н-Н
М 1:2

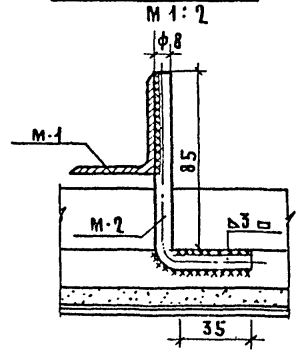

Сечение М-М
М 1:2

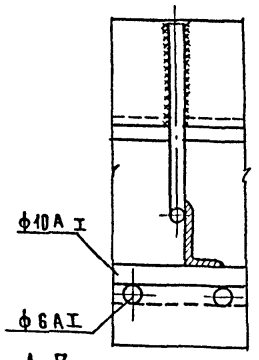

Сечение 1-1
М 1:20

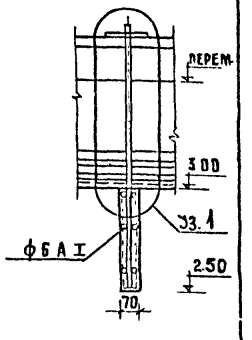

Узел 1
М 1:2

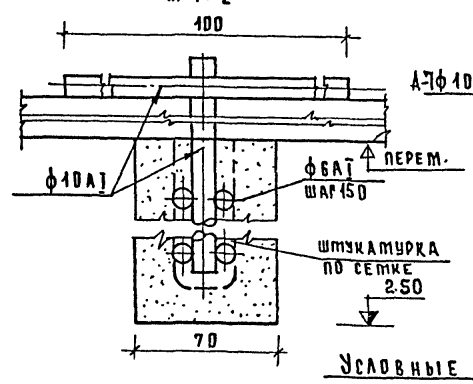

А-7
М 1:10

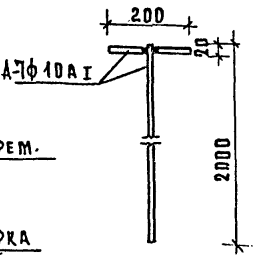

Разрез Б-Б
М 1:100

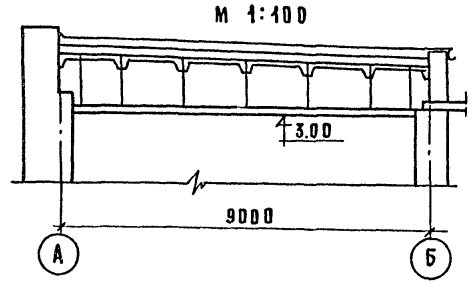

Примечания

Подвесной потолок состоит из направляющих (М-3) подвешанных к леерам (М-1) крючками (М-2). Леера приварены к выпускам, закрепленным в швах между плит перекрытия на верхние полки направляющих укладываются плиты АГШ. Для закрепления светильников типа ЛПОО 2/п-0/ предусмотрены накладные уголки (М-4).

Металлические детали после монтажа окрасить суриком.

Условные обозначения

- подвесной потолок из плитки АГШ S10
- подвесной потолок штукатурка по сетке

Расход материалов

Марка	Профиль мм	Длина м	Вес кг	ГОСТ
М-1	L50х32х4	168	416	8510-72
М-2	ф8 А I	395	156	5781-75
М-3	L32х20х4	860	1300	8510-72
М-4	L40х40х3	46,2	86	8509-72
А-7	ф10 А I	6.6	5.2	5781-75
Наименование			кол.	ГОСТ
Плиты АГШ 500х500 S=10 м²			184,2	ТУ 283-67

1976	Столовая на 100 мест, работающая на сырье (в вечернее время используемая как кафе)	Планы подвесных потолков	Типовой проект 274-20-68	Альбом I	Лист АС-34

СФ-234-01

ЦНИИЭП торгово-бытовых зданий и туристских комплексов г. Москва

Рук. маст. Гл. инж. маст. Гл. арх. пр-та Гл. инж. пр-та Рук. гр. арх. — Биксон, Левитин, Леонов, Ратновская, Лихтенберг

Рук. гр. инж. Ст. архит. — Розенштейн, Каждан

Согласовано: Гл. инж. пр. Э. — Столерман

ПЛАН ГАРДЕРОБА

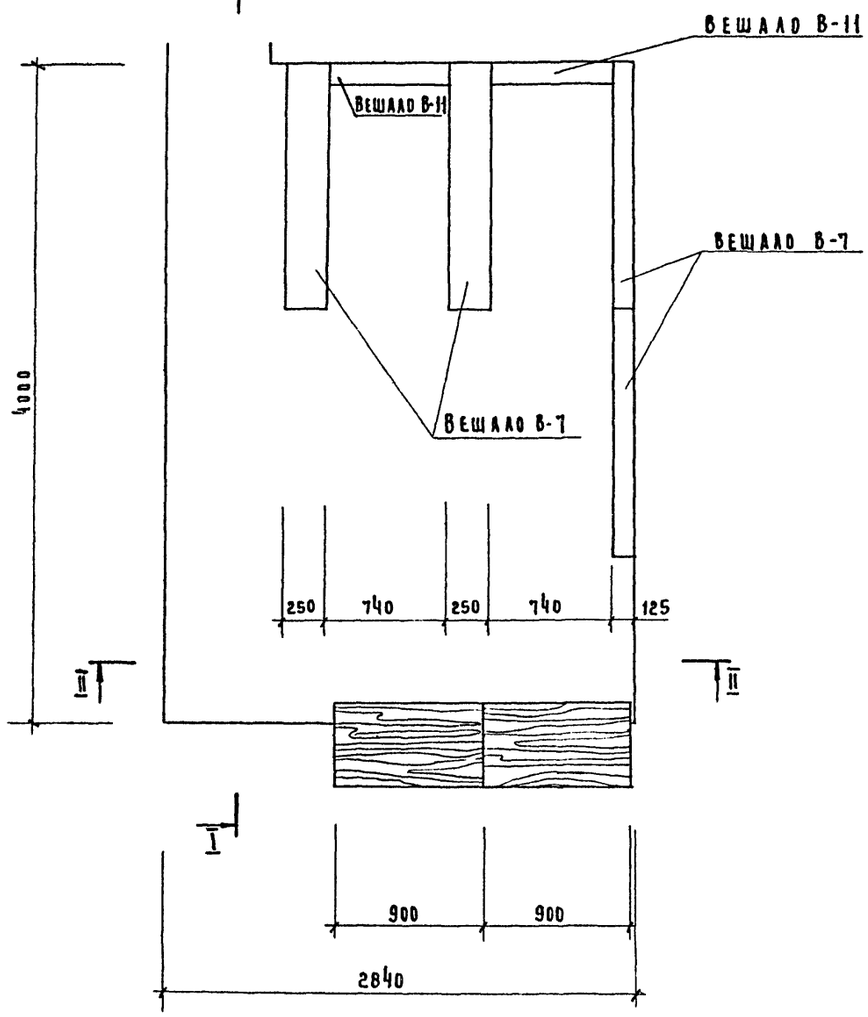

РАЗРЕЗ I-I

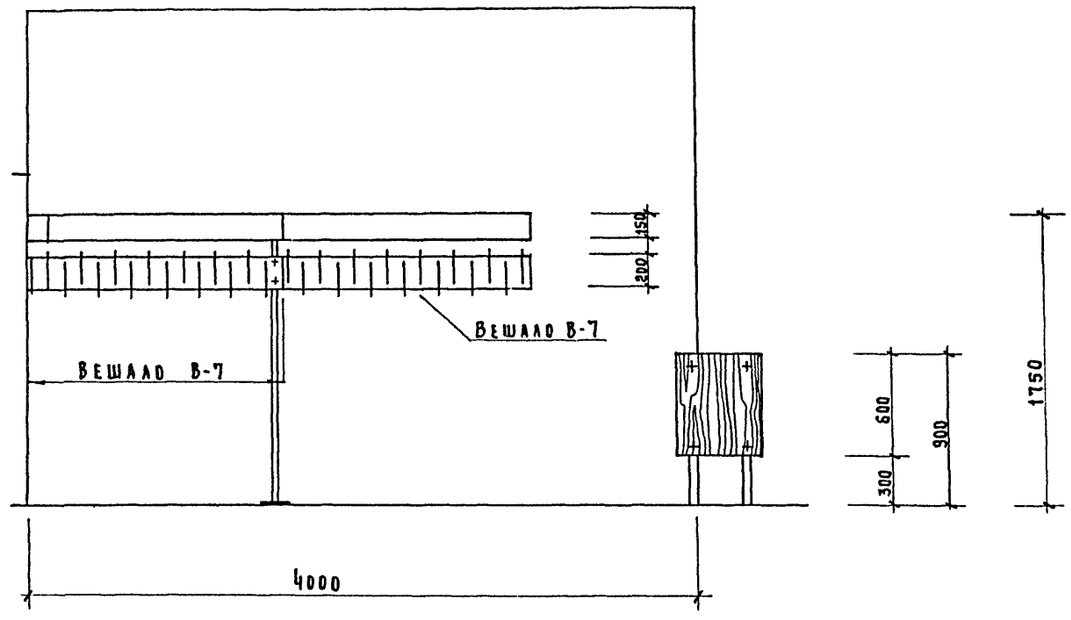

РАЗРЕЗ II-II

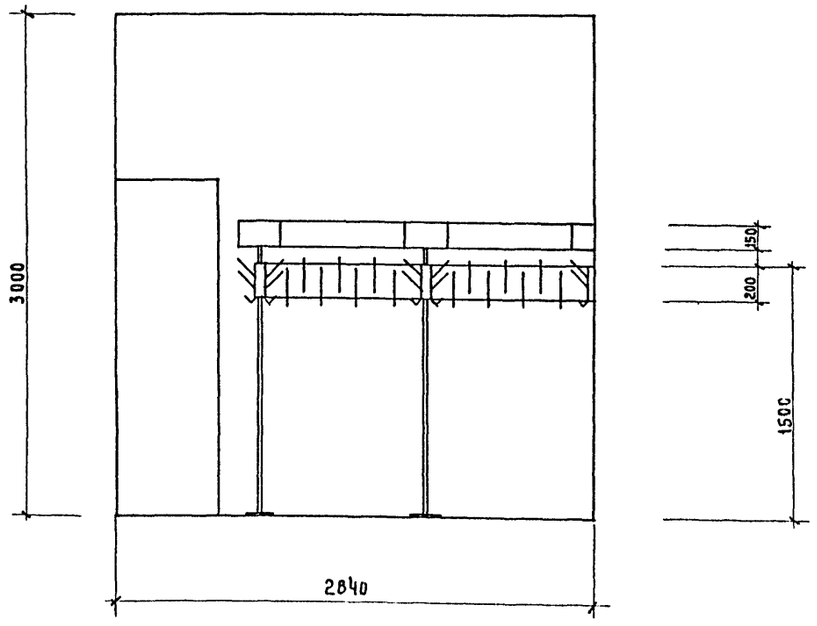

ПРИМЕЧАНИЕ.

ОБОРУДОВАНИЕ ГАРДЕРОБА ПРИНЯТО ПО СЕРИИ 1.271-1 ВЫПУСК-5

ПРИЛАВОК СТОЙКИ ДЛЯ ГАРДЕРОБОВ ПГ-1 2шт.

ВЕШАЛА В-7 4шт.

ВЕШАЛА В-11 2шт.

М 1:25

1976	СТОЛОВАЯ НА 100 МЕСТ, РАБОТАЮЩАЯ НА СЫРЬЕ /В ВЕЧЕРНЕЕ ВРЕМЯ ИСПОЛЬЗУЕМАЯ КАК КАФЕ/	ПЛАН И РАЗРЕЗЫ ГАРДЕРОБА.	ТИПОВОЙ ПРОЕКТ 274-20-68	АЛЬБОМ I	ЛИСТ АС-35

ЦНИИЭП ТОРГОВО-БЫТОВЫХ ЗДАНИЙ И ТУРИСТСКИХ КОМПЛЕКСОВ Г. МОСКВА

РУК. МАСТ.	БИКСОН	СТ. АРХИТ.	КОСАРЖЕВСКАЯ
ГЛ. ИНЖ. МАСТ	ЛЕВИТИН		
ГЛ. АРХ. ПР-ТА	ЛЕОНОВ		
ГЛ. ИНЖ. ПР-ТА	РАТНОВСКАЯ		
РУК. ГР. АРХ.	ЛИХТЕНБЕРГ		

СФ-234-01

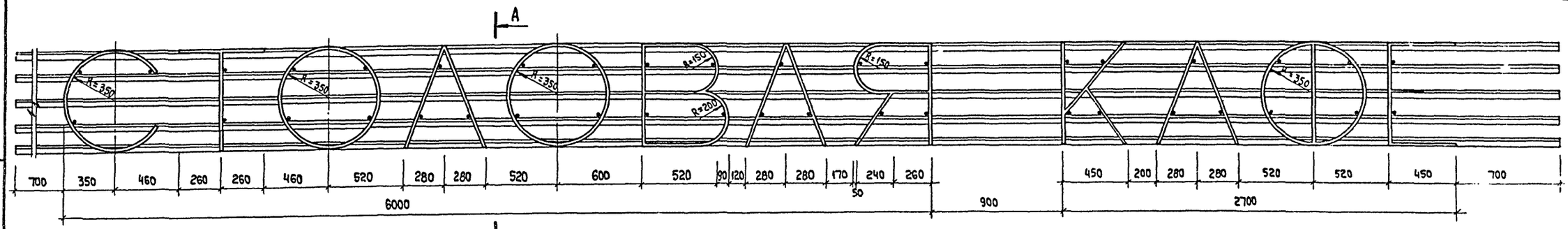

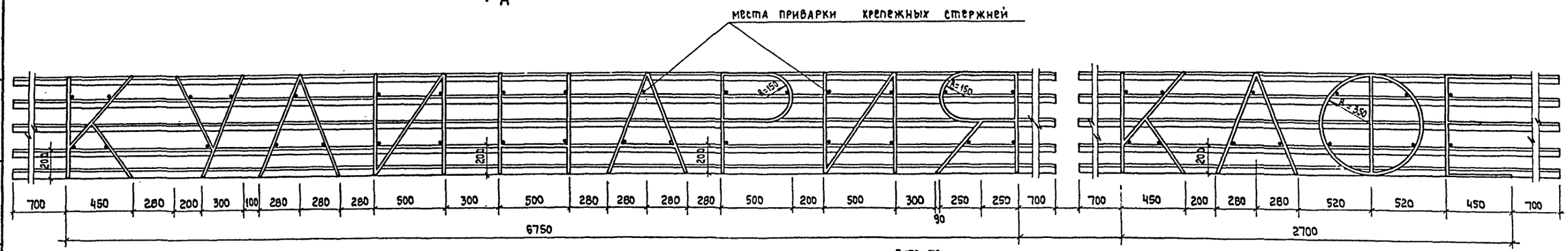

Разбивка стоек крепления рекламы

ФАСАД

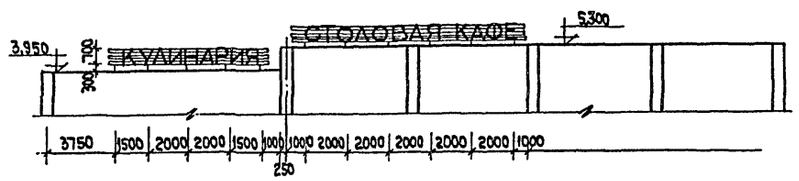

План

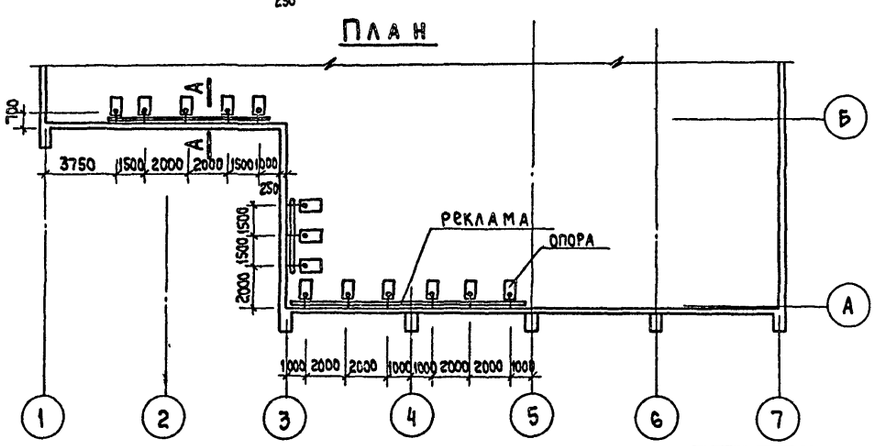

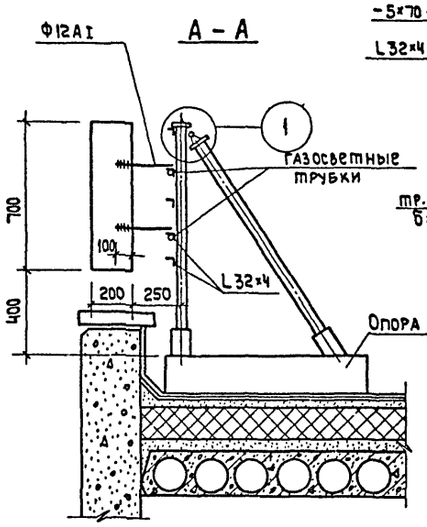

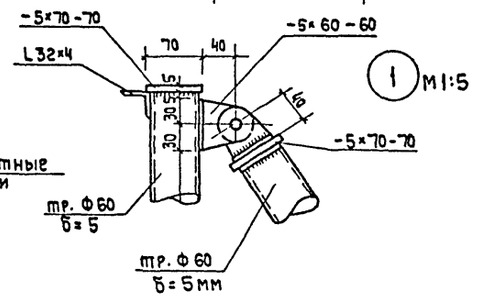

Примечания

1. Все элементы рекламного щита и вывески Кулинария-кафе-столовая-кафе зачистить, загрунтовать и окрасить белой нитроэмалевой краской.
2. Для подсвета рекламы рекомендуется применять газосветные трубки (одноцветные) трубы располагаются двумя нитками по периметру рекламы в местах, указанных на чертеже и позади рекламного щита вдоль всех его элементов для создания силуэтной подсветки.
3. Все металлические профили изготавливаются из стали в ст. 3 Кп ГОСТ 380-71*.
4. Сварку выполнять электродами Э-42 h шва 6 мм.

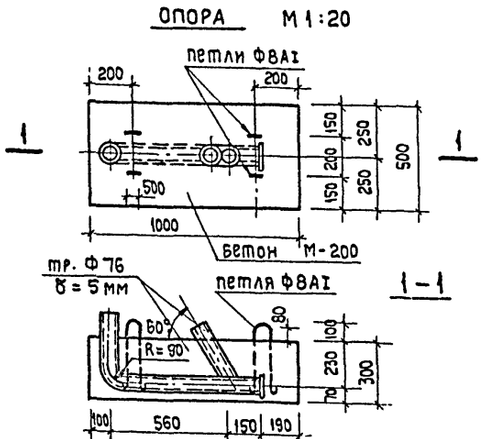

Расход материалов

Обозначение материала	Длина	Кол-во	Масса кг
Ф12АI ГОСТ 5781-75	41.0		36.4
L32×4 ГОСТ 8509-72	112.0		214.0
Труба Ф76 δ=5мм ГОСТ 8732-70*	1.5	13	202.0
Труба Ф60 δ=5мм ГОСТ 8732-70*	32.0		218.0
-5×60 ГОСТ 103-57*	1.5		3.5
-5×70 ГОСТ 103-57*	1.7		5.0
-5×110 ГОСТ 103-57*	1.4		6
Ф8АI ГОСТ 5781-75	0.5		0.2

Рук. маст. | Гл. инж. маст. | Гл. арх. пр-та | Гл. инж. пр-та | Рук. гр. арх.

Торгово-бытовых зданий и туристских комплексов г. Москва

Рук. гр. инж. Розенштейн | Ст. архит. Каждан

Биксон | Левитин | Леонов | Ратновская | Лихтенберг

1976 | Столовая на 100 мест, работающая на сырье (в вечернее время используемая как кафе)

Реклама. Общий вид рекламы. Крепление букв.

Типовой проект 274-20-68 | Альбом I | Лист АС-36

СФ-234-01

Дверца прохода /ДП-1/
М 1:10

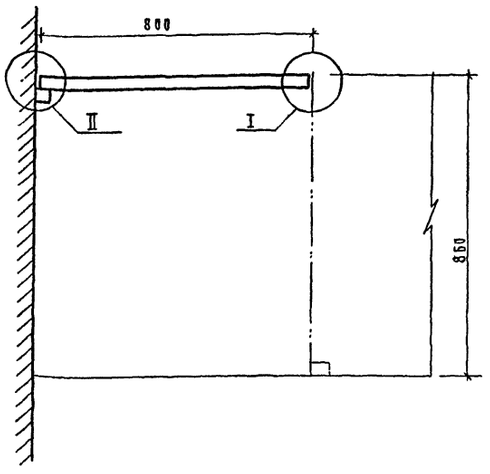

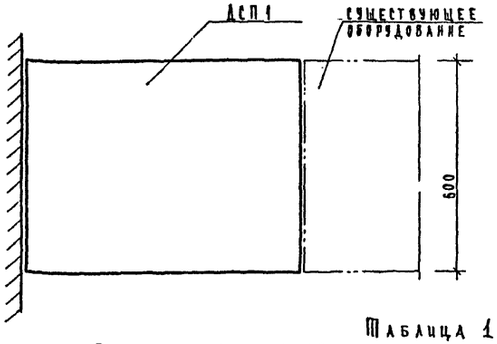

Таблица 1

Расход материалов

Обозначение материала	Общая площадь	Кол.	Масса кг	Примеч.
ДСП 1 1800×600×40	0.5	1	0.2	ГОСТ 10632-70
Покрытие б=1 мм	0.5	1	—	ГОСТ 5581-61
Брусок 600×30×22 др. хв. пор.		1		ГОСТ 8486-66
Шуруп А 4×25		16		ГОСТ 1145-70
Петля		2		[illegible]

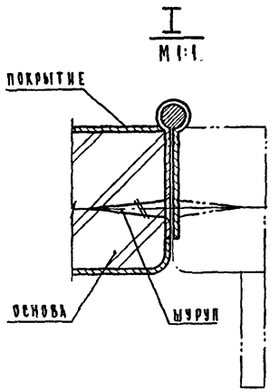

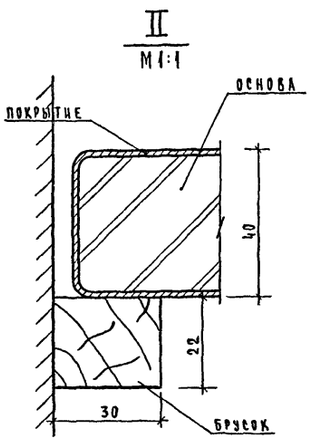

Шкаф тепловой завесы
М 1:10

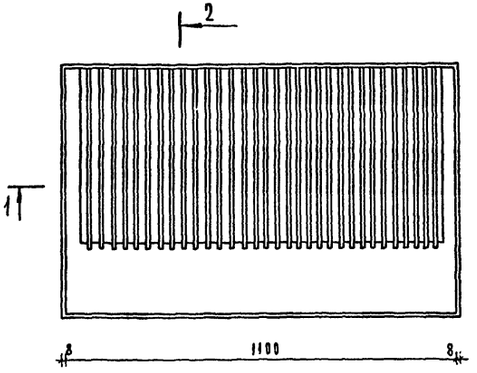

Боковой вид

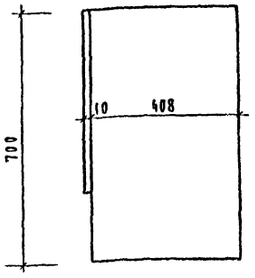

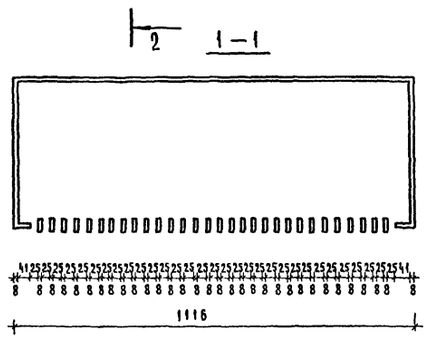

2-2

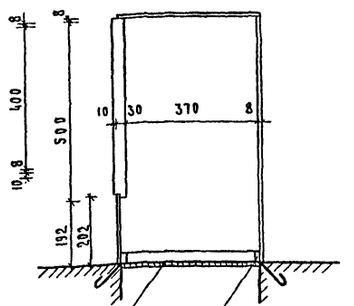

Металлическая сетка с ячейкой 10×10 мм

Рамка из L50×5 анкера ф8АI l=300 шаг 200

Шаблон врезки пера в облицовку теплового шкафа

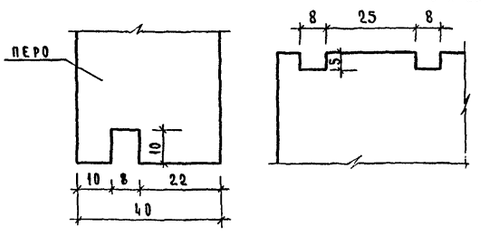

Таблица 2

Расход материалов

Изделия	Наименование	Количество материалов
Тепловой шкаф	Орг. стекло, м²	3.0
	Уголок 50×5, кг гост 8509-72	11.3
	Арматура ф8АI кг гост 5781-75*	1.5

Примечания:

1. Тепловой шкаф выполняется из органического стекла толщиной 8 мм.
2. Сборку производить на винтах ф3 мм.

1976	Столовая на 100 мест, работающая на сырье /в вечернее время используемая как кафе/	Дверца прохода ДП-1. Шкаф тепловой завесы.	Типовой проект 274-20-68	Альбом I	Лист АС-37

СФ-234-01

ЦНИИЭП торгово-бытовых зданий и туристских комплексов г. Москва
Рук. мест. №2 | Гл. инж. маст. | Гл. арх. пр-та | Гл. инж. пр-та | Рук. гр. арх.
Биксон | Левитин | Леонов | Ратновская | Лихтенберг
Рук. гр. инж. | Ст. арх.
Розенштейн | Каждан

МР-1 (7шт)
М 1:10

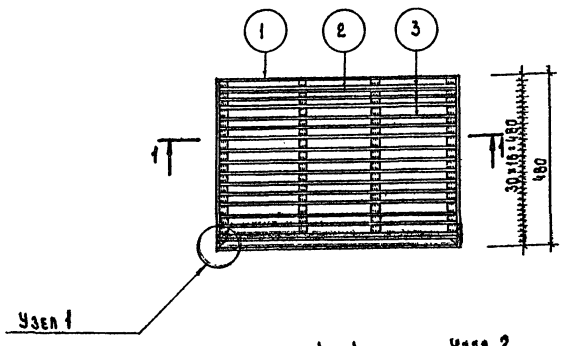

Вентиляционная решетка ВР-1 (6шт)
М 1:10

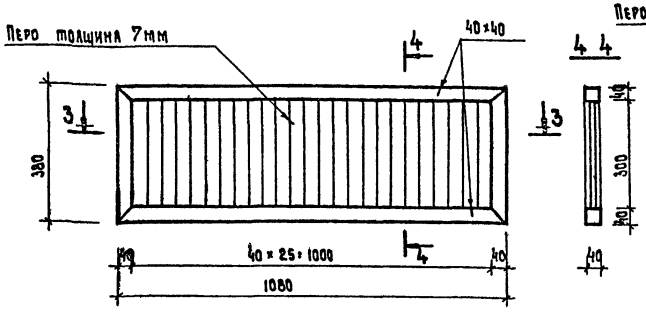

Вентиляционная решетка ВР-2 (4шт).
М 1:10

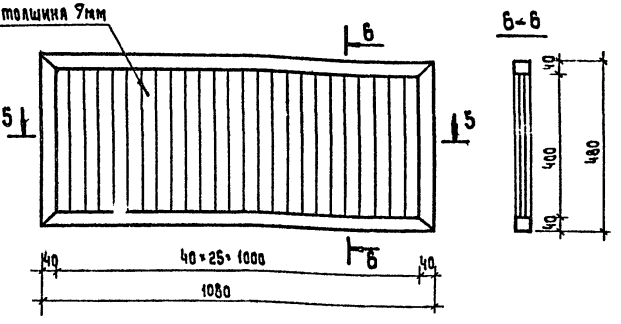

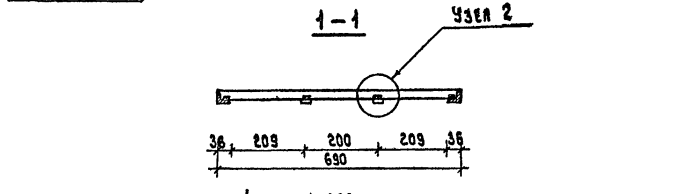

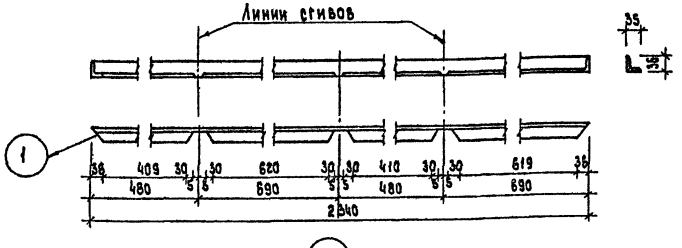

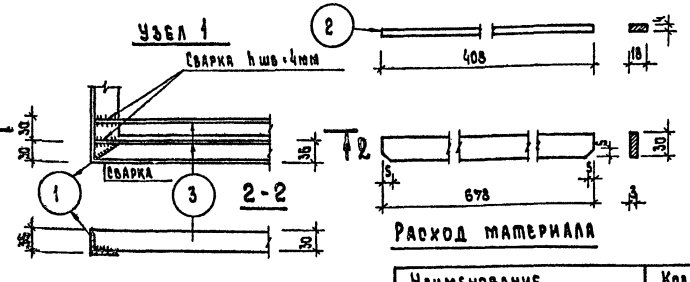

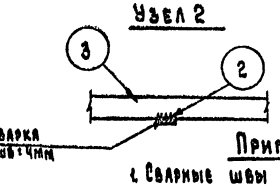

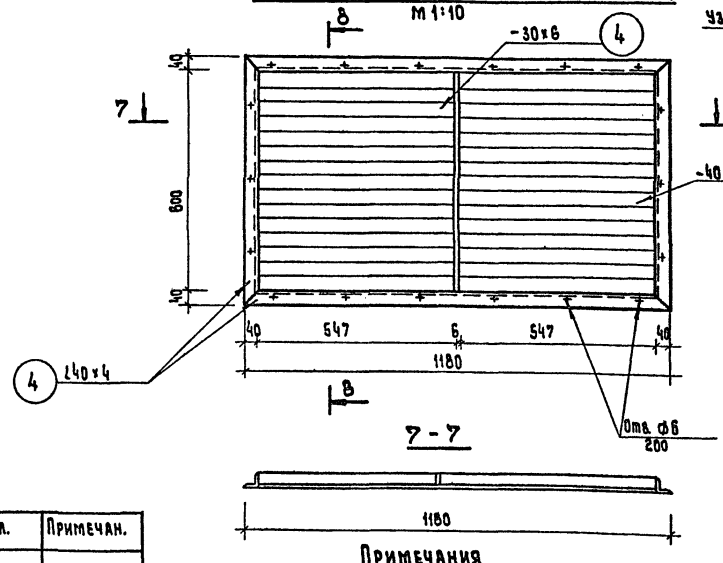

Вентиляционная решетка ВР-3 (4шт)
М 1:10

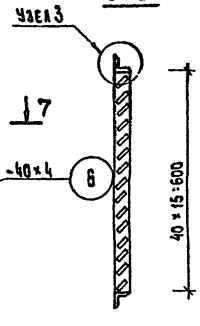

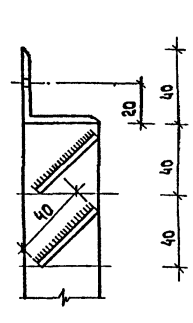

Расход материала

Наименование	Кол.	Примечан.
Брусок 40×40 м³	0.1	
Перо деревянное м³	0.08	

Примечания

1. Вентиляционные металлические решетки покрасить масляной краской в черный цвет.
2. Деревянные вентиляционные решетки антипирировать, антисептировать и покрыть лаком и выполнять из ясеня.

Расход материала на 1 изделие

Марка	Поз.	Профиль мм	Длина мм	Кол.	Масса, кг			Примечан.
					штуки	общий	марки	
МР-1	1	∠36×4	2340	1	50.5	50.5	12.71	ГОСТ 8509-72
	2	-4×18	408	2	0.23	0.46		ГОСТ 103-57*
	3	-30×30	678	15	0.48	7.20		ГОСТ 103-57*
ВР-3	4	∠40×4	3760	2	9.10	9.10	30.98	ГОСТ 8509-72
	5	-30×6	520	1	0.73	0.73		ГОСТ 103-57*
	6	-40×4	1120	15	1.41	21.15		ГОСТ 103-57*

Примечания

1. Сварные швы hшв=4мм.
2. Материал решетки ст 0

1976	Столовая на 100 мест, работающая на сырье (в вечернее время используемая как кафе)	МР-1. Вентиляционные решетки ВР-1, ВР-2, ВР-3.	Типовой проект 274-20-68	Альбом I	Лист АС-38

СФ-234-01

ЦНИИЭП торгово-бытовых зданий и туристских комплексов г. Москва

Рук. маст. №2	Биксон	Рук. гр. инж.	Розенштейн
Гл. инж. маст.	Левитин	Ст. архит.	Каждан
Гл. арх. пр-та	Леонов		
Гл. инж. пр-та	Ратновская		
Рук. гр. арх.	Лихтенберг		

Согласовано:

Окно раздаточное ОП-1 (1 шт.)
М 1:10

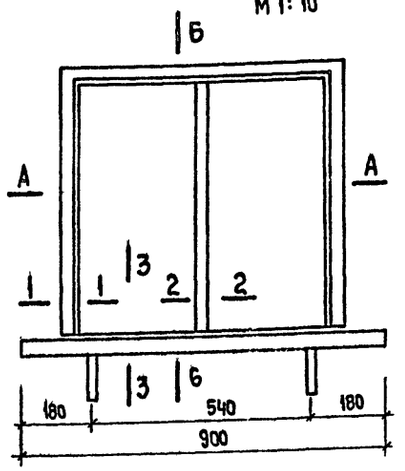

Б-Б

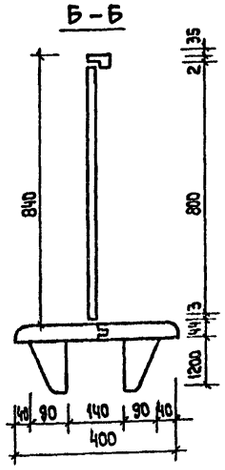

3-3

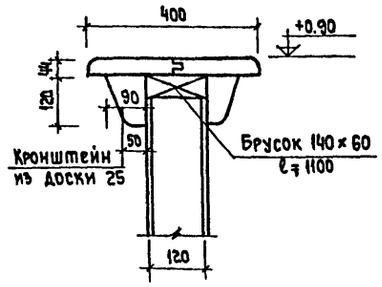

А-А

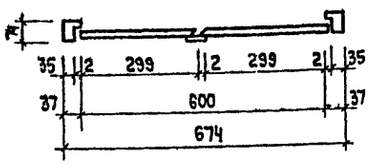

1-1

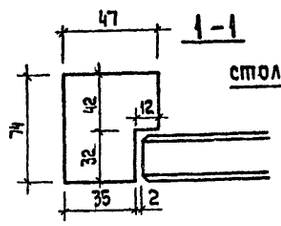

2-2

Столярная плита
М 1:20

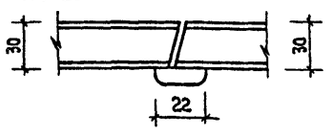

Деталь плавающего пола
М 1:10

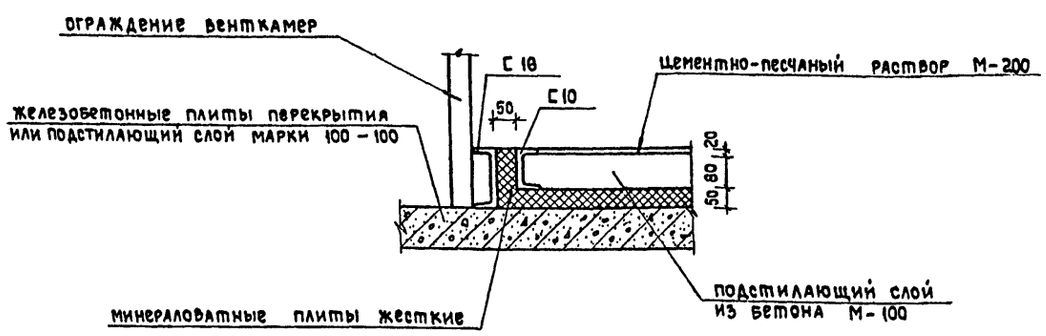

Конструкция лотка
М 1:10

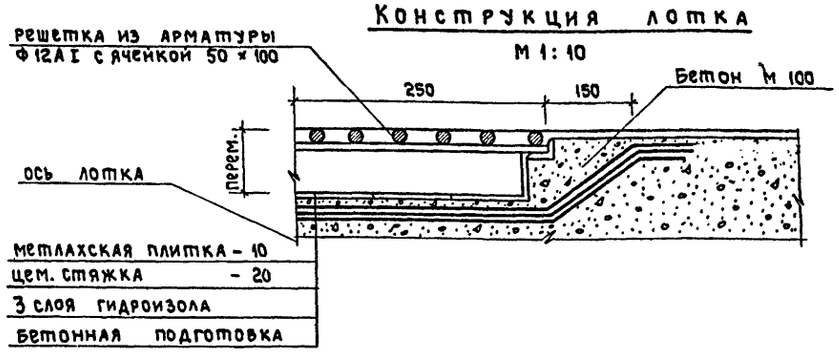

ДЛ-1 (5 шт.)
М 1:10

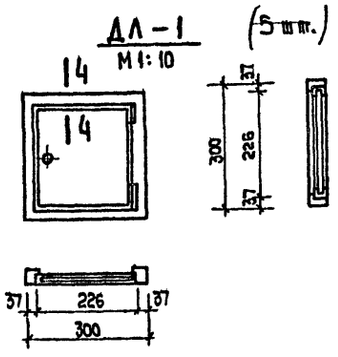

4-4

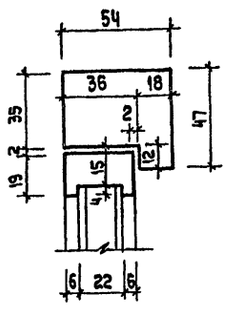

Таблица 1

Спецификация на 1 изделие

Марка	Наименование	Кол.
ОП-1	Деревянные пробки, м³	0,004
	Столярная плита, м³	0,406
	Древесина прилавка, м³	0,014
	Брусок 10×50, м³	0.003
	Итого:	0.427
ДЛ-1	Столярная плита, м²	0,9

Расход металла на лотки

Арматура Ф12А-I - 27.1 кг

Примечания

1. Оконный блок ОП-1 должен изготовляться в соответствии с требованиями ГОСТ 475-70*.
2. Конструкция створок - столярная плита, окрашенная с двух сторон масляной краской.
3. Скобяные изделия устанавливаются в соответствии с требованиями ГОСТ 536-70.
4. Дверцы - лючки канализационных стояков ДЛ-1 устанавливаются на 0.85 м от ч.п.

1976	Столовая на 100 мест, работающая на сырье (в вечернее время используемая как кафе)	Передаточное окно ОП-1; ДЛ-1. Деталь плавающего пола и конструкция лотка.	Типовой проект 274-20-68	Альбом I	Лист АС-39

СФ-234-01

Торгово-бытовых зданий и туристских комплексов г. Москва

ЦНИИЭП

Рук. маст. № 2 | Гл. инж. маст. | Гл. арх. пр-та | Гл. инж. пр-та | Рук. гр. арх.

Биксон | Левитин | Леонов | Ратнеская | Лихтенберг

Ст. архитект. | Каждан | Согласовано:

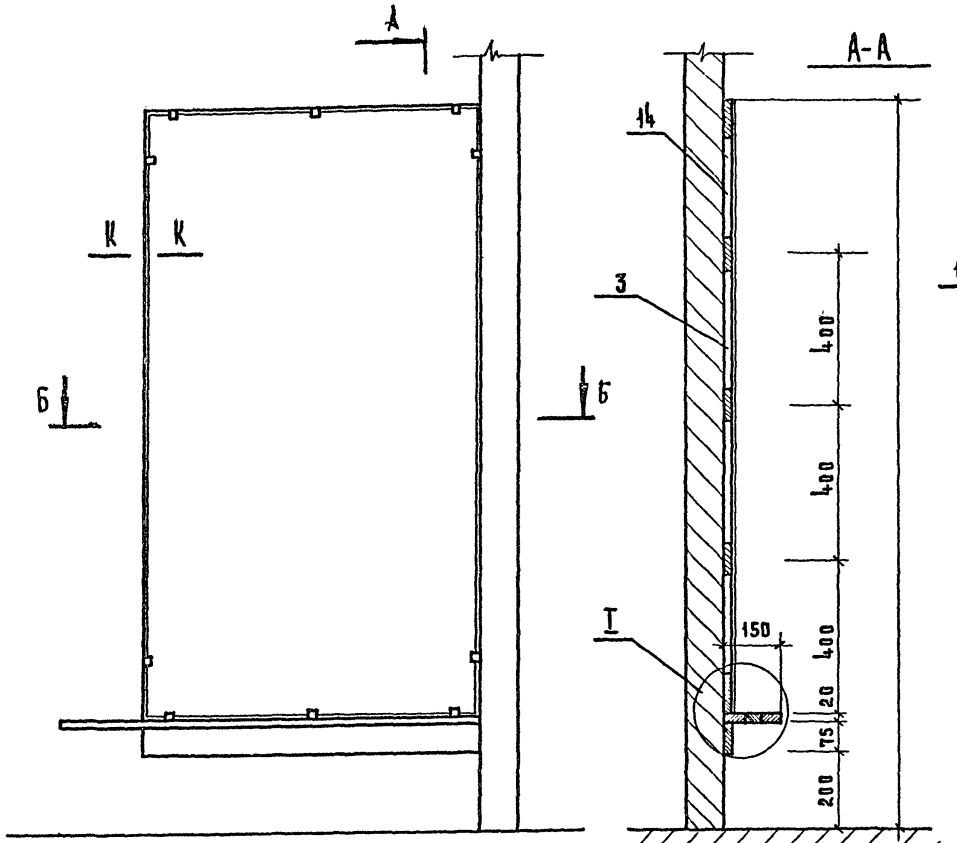

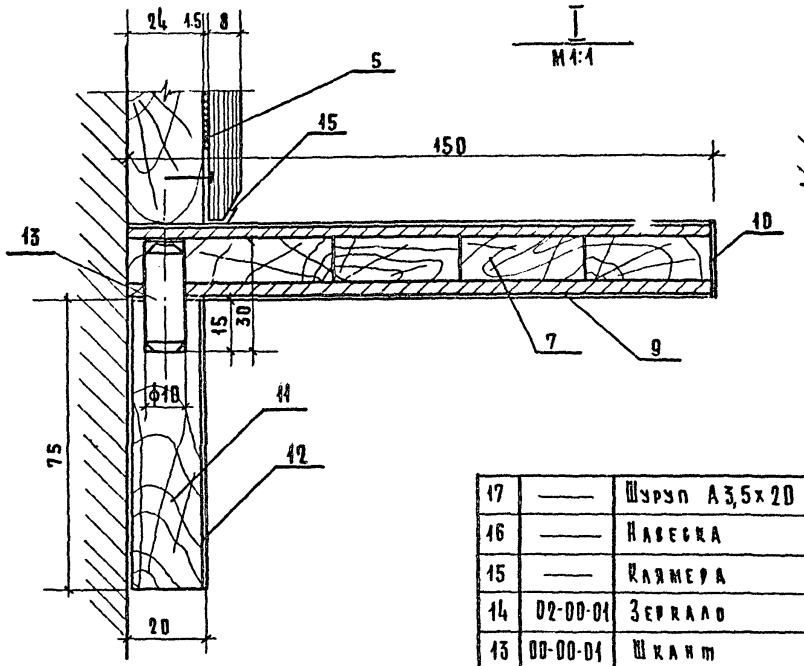

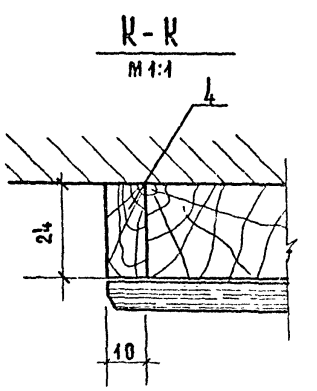

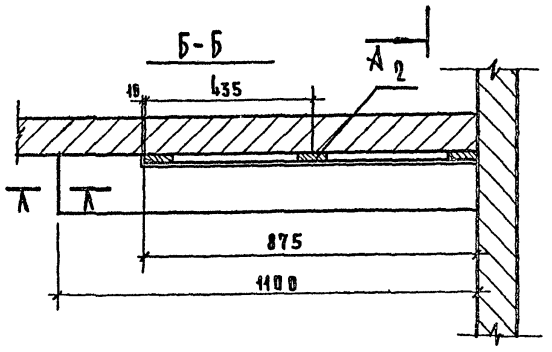

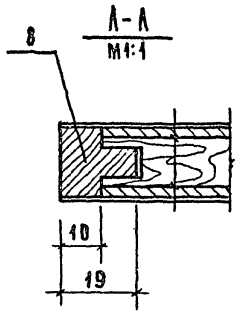

Примечания

1. Зеркало и полка навешиваются на навесках к стене через деревянные пробки.
2. Полка облицована строганым шпоном дуба и покрывается прозрачным нитролаком.

№№ поз.	Обознач.	Наименование	Материал	Кол.	Д	Ш	Т	Прим.
					Размеры в мм			
17	—	Шуруп А3,5х20	ГОСТ 1145-70	24	—	—	—	
16	—	Навеска	покупн.	6	—	—	—	
15	—	Клямера	покупн.	10	—	—	—	
14	02-00-01	Зеркало	—	1	1600	875	8	
13	00-00-01	Шкант	тв. листв. ГОСТ 2695-71	4	30	ф	10	
12	02-02-06	Рубашка пласти	шпон. стр. ГОСТ 2977-65*	2	75	885	0,8	
11	02-02-05	Брусок	хвойн. ГОСТ 8486-66	1	885	75	19	
10	02-02-04	Рубашка кромки	шпон. стр. ГОСТ 2977-65*	1	1100	20	0,8	
9	02-02-03	Рубашка пласти	шпон. стр. ГОСТ 2977-65*	2	1100	150	0,8	
8	02-02-02	Раскладка	тв. листв. ГОСТ 2695-71	1	150	19	19	
7	02-02-01	Щит	пл. стол. ГОСТ 13715-68	1	1090	150	19	
6	02-02-00	Полка	сборн.	1	1100	150	95	
5	02-01-04	Картон прокл.	—	1	1600	875	1.5	
4	02-01-03	Наклейка	тв. листв. ГОСТ 2695-71	1	1600	24	10	
3	02-01-02	Брусок попереч.	хвойн. ГОСТ 8486-66	5	875	66	24	
2	02-01-01	Брусок продольн.	хвойн. ГОСТ 8486-66	3	1600	66	24	
1	02-01-00	Рама	сборн.	1	1600	875	24	

Изм.	Кол.	№ докум.	Подпись	Дата	Зеркало	02-00-00	
						Масштаб	Масса кг
					Общий вид	1:10	
						Лист	Листов

1976	Столовая на 100 мест, работающая на сырье (в вечернее время используемая как кафе)	Зеркало Общий вид. Разрезы.	Типовой проект 274-20-68	Альбом I	Лист АС-40

СФ-234-01

ЦНИИЭП торгово-бытовых зданий и туристских комплексов г. Москва

Рук. маст.	Биксон	Ст. арх.
Гл. инж. маст.	Левитин	
Гл. арх. пр.	Леонов	
Рл. инж. пр.	Ратковская	
Рук. гр. арх.	Лихтенберг	

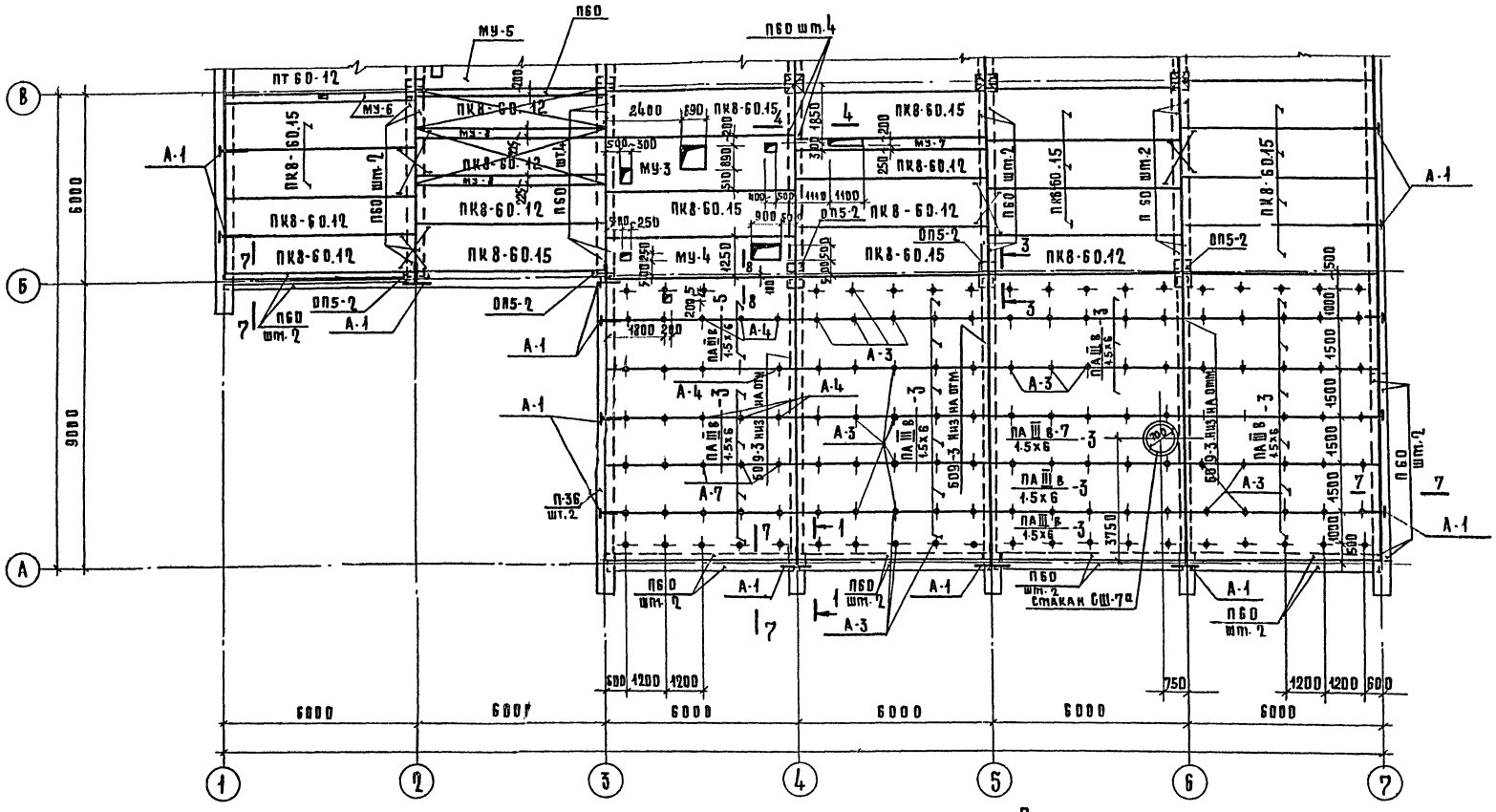

Примечания:

1. При раскладке плит предусмотреть установку анкеров для крепления теплоизоляции потолков холодильных камер и для крепления вентиляционных отсосов. См. листы АС-19, АС-23.
2. Анкер А-7 см. лист АС-34.
3. Данный лист см. совместно с листами АС-42 ÷ АС-45.

М 1:100

1976	Столовая на 100 мест, работающая на сырье (в вечернее время, используемая как кафе)	План перекрытия в осях „А-В" Примечания. Вариант с легкобетонными панелями	Типовой проект 274-20-68	Альбом I	Лист АС-41

СФ-234-01

ЦНИИЭП торгово-бытовых зданий и туристских комплексов г. Москва

Рук. маст.		Биксон	
Гл. инж. маст.		Левитин	
Гл. арх. пр-та		Леонов	
Гл. инж. пр-та		Рамновская	
Рук. гр. арх.		Лихтенберг	
Рук. гр. инж.		Ст. инж.	
Розенштейн		Шпиц	
Согласовано:			
Гл. инж. пр. ОВ			Дробинская
Гл. инж. пр. В.К.			Соколовская
Гл. инж. пр. Э.			Столерман

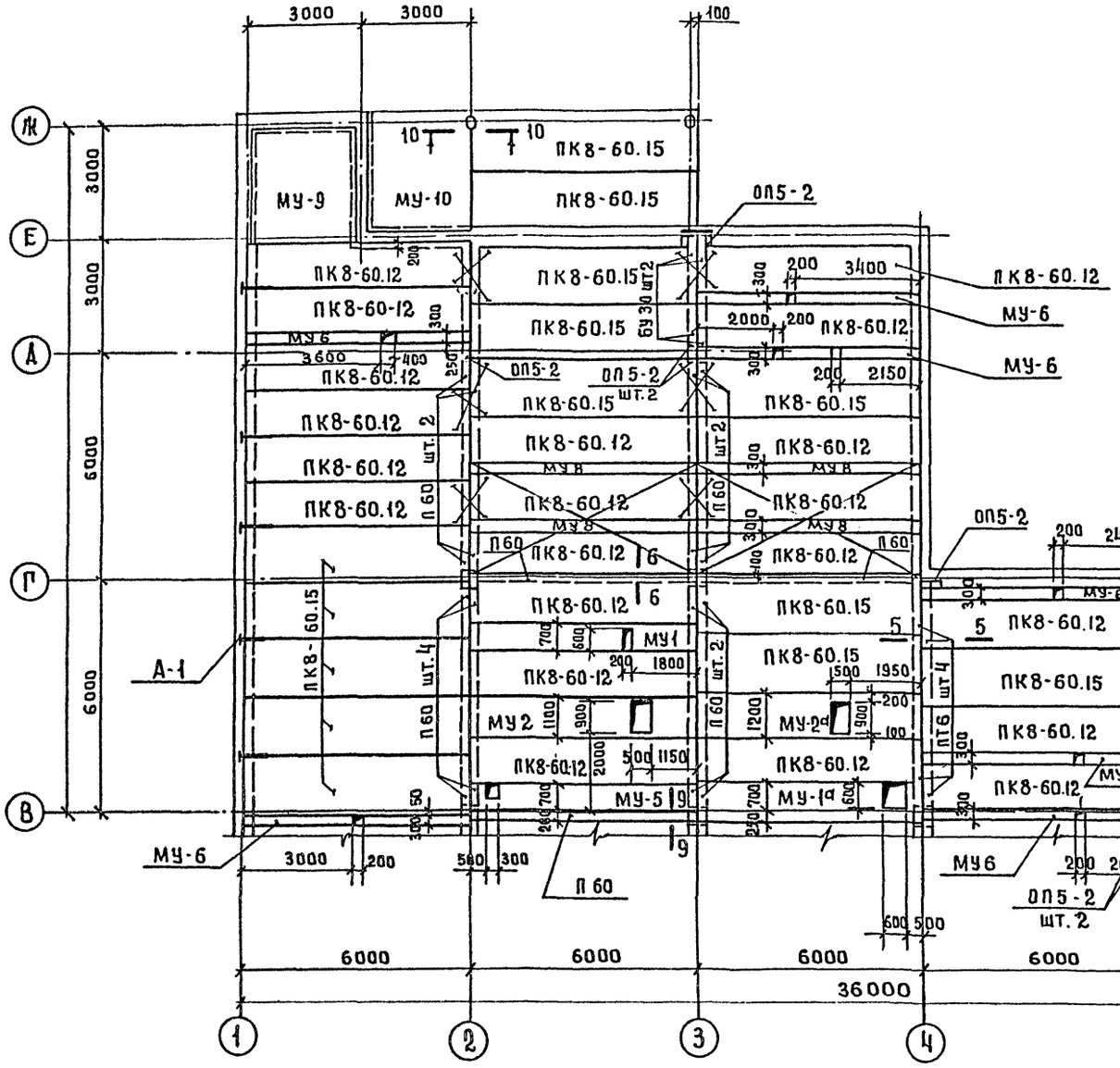

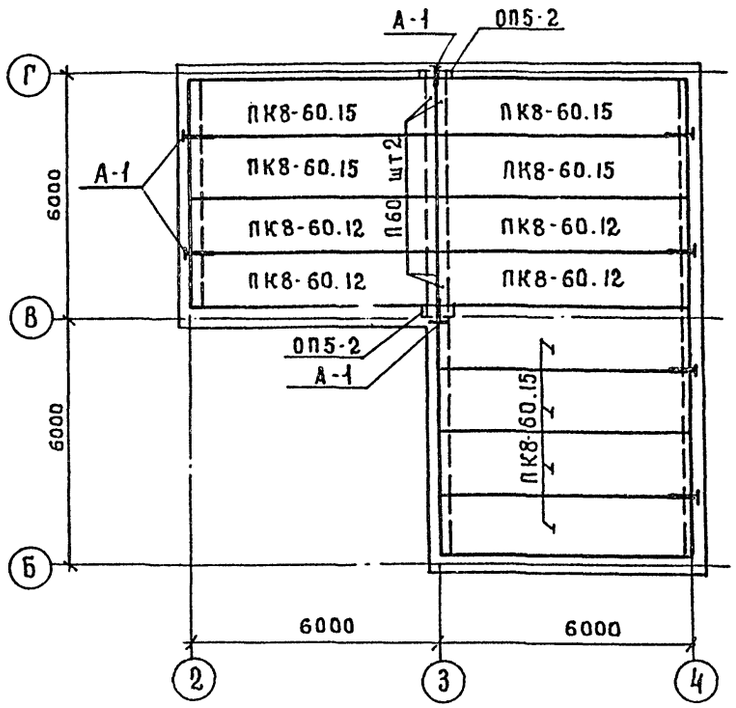

Примечание

Данный лист см совместно с листами АС-43,44,45.

1976	Столовая на 100 мест, работающая на сырье (в вечернее время используемая как кафе)	План перекрытия в осях В - Ж. Перекрытие венткамеры. Вариант с легкобетонными панелями.	Типовой проект 274-20-68	Альбом I	Лист АС-42

СФ-234-01

ЦНИИЭП торгово бытовых зданий и туристских комплексов г. Москва

Розенштейн	Рук. маст.	Биксон	Рук. гр. инж.
Шпиц	Гл. инж. маст.	Левитин	Ст. инж.
	Гл. арх. пр.	Леонов	
	Гл. инж. пр.	Ратновская	
	Рук. гр. арх.	Лихтенберг	

СОГЛАСОВАНО: Дробинская, Соколовская

Монтажная схема прогонов

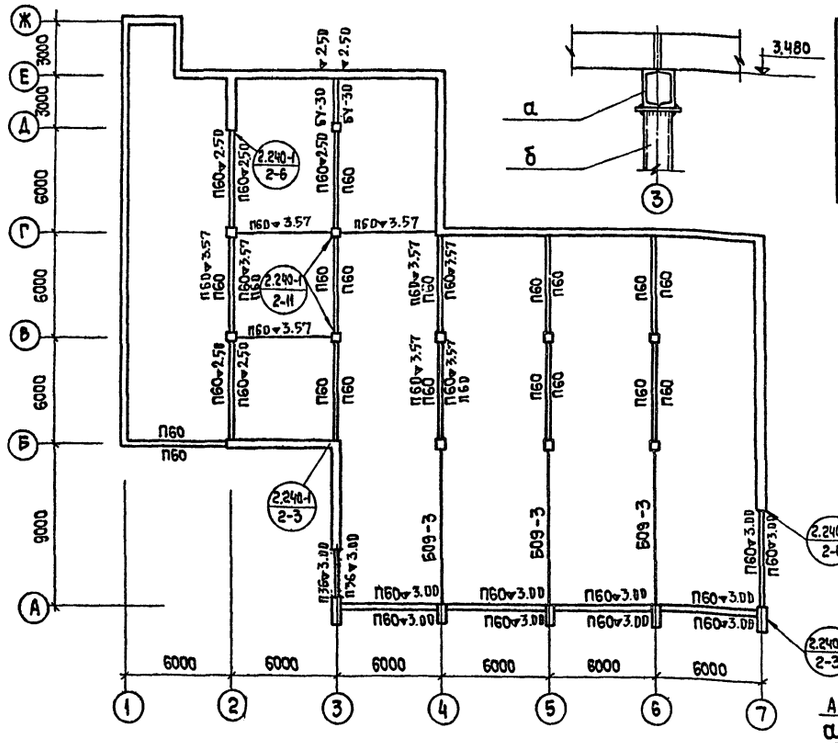

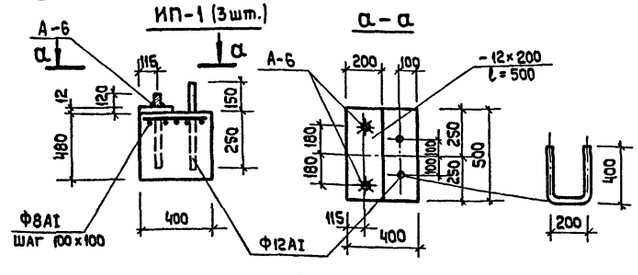

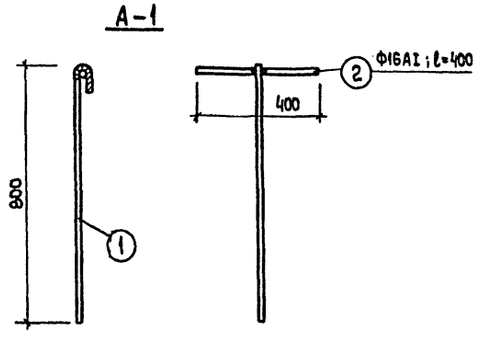

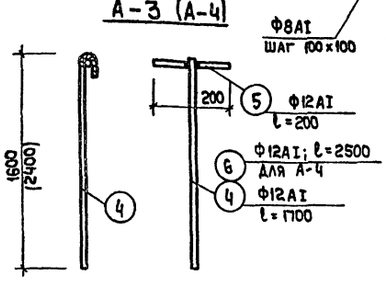

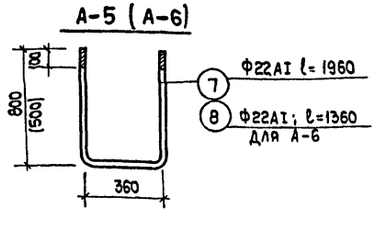

Таблица 4

Спецификация стальных элементов

Марка	Кол.	Масса, кг		Серия, альбом
		Марки	Всего	
ММ – 2	6	2.73	16.4	Серия 2.240-1 в.2
ММ – 3	5	0.80	4.0	
ММ – 6	16	2.76	45.2	

Таблица 1

Спецификация железобетонных изделий

Наименование элемента, изделия	Марка	Кол-во	Объем бетона, м³	Масса марки, т	ГОСТ, альбом, раб. черт.
Плиты перекрытия	ПК8-60.15	42	1.121	2.19	Серия 1.141-1 вып.2
—"—	ПК8-60.12	35	0.843	1.64	—"—
Балки	БОЭ-3	3	1.2	3.0	ПК-01-115
Плиты перекрытия	ПАШ8 / 1.5×6 – 5	2	0.76	1.9	Серия I.465-7 выпуск 0-5
—"—	ПАШ8 / 1.5×6 – 3	21	0.62	1.5	Серия 1.465-7 выпуски 0-5
—"—	ПАШ8-7 / 1.5×6 – 3	1	0.76	1.9	—"—
Прогоны	П60	49	0.60	1.5	Серия ИИ-03-02 альбом 108
—"—	П3	2	0.172	0.430	—"—
Перемычки	БУ-30	2	0.163	0.410	Серия 1.139-I вып.1
Стакан	Сш-70а	1	0.152	0.06	Серия 1.465-7 вып.5
Опорная плита	ОП5-2	20	0.018	0.045	Серия ИИ-03-02 альбом 18

Таблица 5

Спецификация стали

Марка и кол.	Поз.	Профиль или Ф мм	Длина поз. мм	Кол.	Масса, кг			ГОСТ
					Поз.	Марки	Всего	
А-1 шт. 37	1	Ф12АI	900	37	0.8	1.5	55.5	5781-75
	2	Ф16АI	400	37	0.7			
А-3 шт. 128	4	Ф12АI	1700	128	1.4	1.6	202.4	5781-75
	5	Ф12АI	200	128	0.2			
А-4 шт. 9	6	Ф12АI	2500	9	2.3	2.5	22.5	5781-75
	5	Ф12АI	200	9	0.2			
А-5 шт. 3	7	Ф22АI	1960	3	6.0	6.0	18	5781-75
А-6 шт. 3	8	Ф22АI	1360	3	4.1	4.1	13	5781-75

Таблица 2

Таблица усилий

Марка эл-та	Сечение		Усилие		Примеч.
	Эскиз	Состав	М т.м	R т	
а	~~[ ]~~ 164	2 [22	4.2	5.4	
б	~~Ø~~ 159 труба	Ф=159	N =	5.4	

Таблица 3

Перечень примененных материалов

Обозначение материалов	Общая длина, м	Масса, кг	Примеч.
[22 ГОСТ 8240-72	12.4	260	
труба Ф 159 ГОСТ 8732-70	7.8	24	
Полоса б = 10 ГОСТ 103-57*	0.1 м²	8	
Полоса б = 12 ГОСТ 103-57*	0.4 м²	40	

Примечания:

1. Данный лист см. совместно с листами АС-41, 42.
2. Все ▽ низа прогонов марки П60, неуказанные на чертеже приняты ▽ 2.800

М 1:20

1976	Столовая на 100 мест, работающая на сырье (в вечернее время используемая как кафе)	Монтажная схема прогонов. Сечение 10-10. Анкеры А-1 ÷ А-6. Вариант с легкобетонными панелями.	Типовой проект 274-20-68	Альбом I	Лист АС-43

СФ-234-01

ЦЕНИНТ торгово-бытовых зданий и туристских комплексов г. Москва

Рук. маст.	Биксон	Рук. гр. инж.	Розенштейн
Гл. инж. маст.	Левитин	Ст. инж.	Шпиц
Гл. арх. пр-та	Леонов		
Гл. инж. пр-та	Ратновская		
Рук. гр. арх.	Лихтенберг		

СОГЛАСОВАНО:

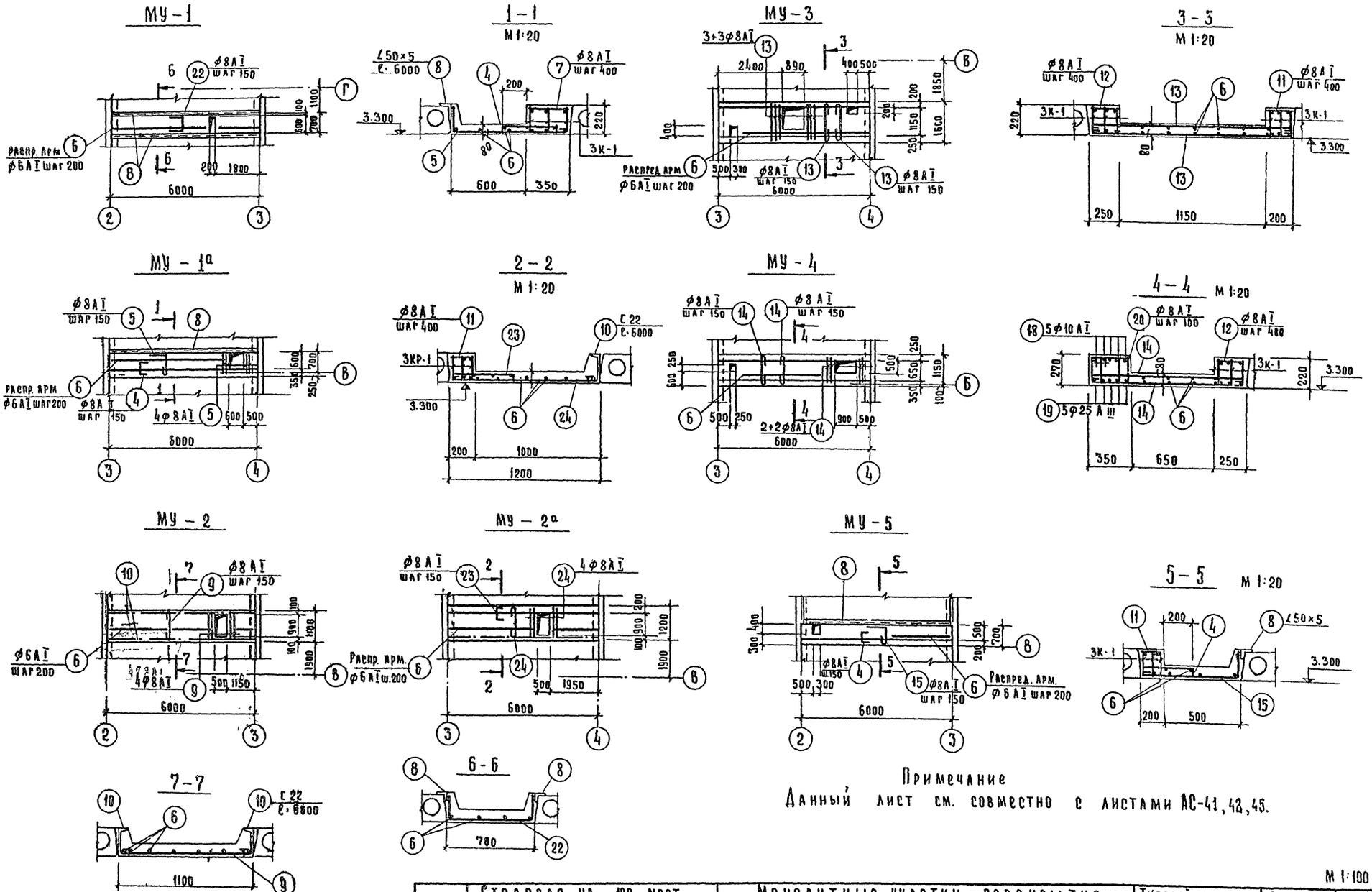

Примечание

Данный лист см. совместно с листами АС-41, 42, 45.

М 1:100

1976	Столовая на 100 мест, работающая на сырье (в вечернее время используемая как кафе)	Монолитные участки перекрытия МУ-1 ÷ МУ-5 Вариант с легкобетонными панелями	Типовой проект 274-20-68	Альбом I	Лист АС-44

СФ-234-01

Торгово-бытовых зданий и туристских комплексов г. Москва

Рук. маст. №2 | Гл. инж. маст. | Гл. арх. пр-та | Гл. инж. пр-та | Рук. гр. арх.

Биксон | Левитин | Леонов | Ратновская | Лихтенберг

Рук. гр. инж. | Ст. инж.

Розенштейн | Шпиц

Согласовано:

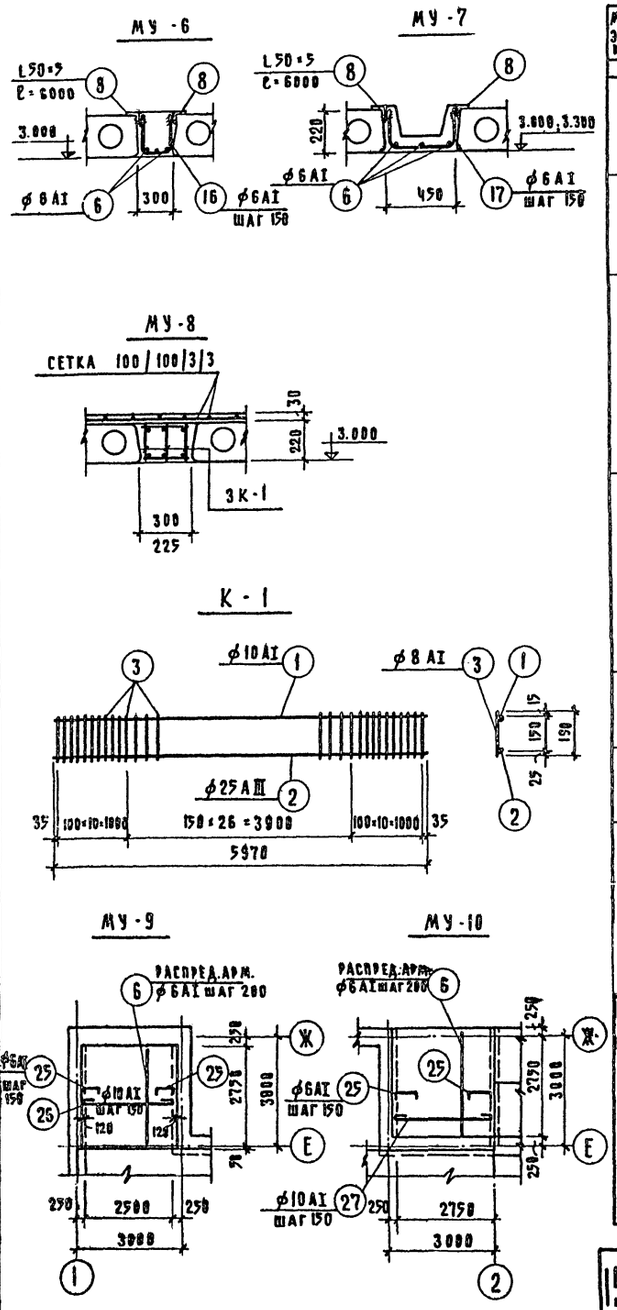

Таблица 1

Спецификация арматуры

Марка элем. кол.	Марка каркаса или сетки и К-80	Поз.	Эскиз	ф мм	Длина мм	Кол. в 1 карк.	Кол. в 1 элем.	Длина м	Выборка арматуры ф мм	Выборка арматуры длина м	Выборка арматуры масса кг
1	2	3	4	5	6	7	8	9	10	11	12
МУ-1 шт. 1	Отдельн. стержни	22	200 700 200	8AI	1100		40	44.0	6AI	23.0	5
		6	распред. арм.	6AI	—	—	—	23.0	8AI	44.0	18
		8	уголок	L50×5	6000	—	2	12.0	L50×5	12.0	46
									итого		69
МУ-2 шт. 1	Отдельн. стержни	6	распред. арм.	6AI	—	—	—	47.0	6AI	47.0	10
		9	1070	8AI	1070	—	40	42.8	8AI	42.8	17
		10	швеллер	C22	6000	—	2	12.0	C22	12.0	252
									итого		279
МУ-1а шт. 1	К-1 шт. 3	1	эскиз см. МУ-1	10AI	5970	1	3	17.8	6AI	40.0	9
		2		25AIII	5970	1	3	17.8	8AI	99.1	40
		3		8AI	190	47	141	26.8	10AI	17.8	11
	Отдельные стержни	4	70 400 70	8AI	540	—	36	19.5	25AIII	17.8	69
		5	200 900	8AI	1200	—	40	48.0	L50×5	6.0	23
		6	распред. арм.	6AI	—	—	—	40.0	итого		152
		7	320	8AI	320	—	15	4.8			
		8	L50×5	L50×5	6000	—	1	6.0			
МУ-2а шт. 1	К-1 шт. 3	1	эскиз см. МУ-1	10AI	5970	1	3	17.8	6AI	60.0	14
		2		25AIII	5970	1	3	17.8	8AI	106.6	42
		3		8AI	190	47	141	26.8	10AI	17.8	11
	Отдельные стержни	6	распред. арм.	6AI	—	—	—	60.0	25AIII	17.8	69
		24	1160	8AI	1260	—	42	52.9	C22	6.0	126
		10	швеллер	C22	6000	—	1	6.0	итого		262
		11	170	8AI	170	—	15	2.6			
		23	70 500 70	8AI	640	—	38	24.3			
МУ-9 шт. 1	Отдельные стержни	25	70 750 70	6AI	890	—	38	33.8	6AI	103.8	23
		26	2710	10AI	2850	—	19	54.2	10AI	54.2	33
		6	распред. арм.	6AI	—	—	—	70.0	итого		56
МУ-10 шт. 1	Отдельн. стержни	25	70 750 70	6AI	890	—	40	35.6	6AI	110.6	25
		27	2840	10AI	3000	—	20	60.0	10AI	60.0	37
		6	распред. арм.	6AI	—	—	—	75.0	итого		62
МУ-3 шт. 1	К-1 шт. 6	1	эскиз см. МУ-1	10AI	5970	1	6	35.6	6AI	80.0	18
		2		25AIII	5970	1	6	35.6	8AI	181.6	72
		3		8AI	190	47	282	53.6	10AI	35.6	22
	Отдельные	6	распред. арм.	6AI	—	—	—	80.0	25AIII	35.6	138
		11	170	8AI	170	—	15	2.6	итого		250
		12	220	8AI	220	—	15	3.3			
		13	1550	8AI	1650	—	74	122.1			
МУ-4 шт. 1	К-1 шт. 3	1	эскиз см. МУ-1	10AI	5970	1	3	17.8	6AI	60.0	13
		2		25AIII	5970	1	3	17.8	8AI	260.6	103
		3		8AI	190	47	141	26.8	10AI	47.6	30
	Отдельные стержни	6	распред. арм.	6AI	—	—	—	60.0	25AIII	47.6	185
		12	220	8AI	220	—	30	6.6	итого		331
		14	1200	8AI	1300	—	76	98.8			
		18	5950	10AI	5950	—	5	29.8			
		19	5950	25AIII	5950	—	5	29.8			
		20	300 220 240	8AI	1070	—	120	128.4			

Продолжение таблицы 1

1	2	3	4	5	6	7	8	9	10	11	12
МУ-5 шт. 1	К-1 шт. 3	1	эскиз см. МУ-1	10AI	5970	1	3	17.8	6AI	30.0	7
		2		25AIII	5970	1	3	17.8	8AI	87.0	34
		3		8AI	190	47	141	26.8	10AI	17.8	11
	Отдельные стержни	4	70 400 70	8AI	540	—	40	21.6	25AIII	17.8	69
		6	распред. арм.	6AI	—	—	—	30.0	L50×5	6.0	23
		8	уголок	L50×5	6000	—	1	6.0	итого		144
		11	170	8AI	170	—	15	2.6			
		15	200 650	8AI	900	—	40	36.0			
МУ-6 шт. 7	Отдельн. стержни	6	распред. арм.	6AI	—	—	—	126.0	6AI	322.0	72
		8	уголок	L50×5	6000	—	14	84.0	L50×5	84.0	316
		16	200 300 200	6AI	700	—	200	196.0	итого		388
МУ-7 шт. 2	Отдельн. стержни	6	распред. арм.	6AI	—	—	—	36.0	6AI	100,0	22
		8	уголок	L50×5	6000	—	4	24.0	L50×5	24.0	90
		17	200 450 200	6AI	800	—	80	64.0	итого		112
МУ-8 шт. 6	К-1 шт. 18	1	эскиз см. МУ-1	10AI	5970	1	18	107.5	8AI	160.8	64
		2		25AIII	5970	1	18	107.5	10AI	107.5	67
		3		8AI	190	47	846	160.8	25AIII	107.5	414
									итого		545
Набетонка на перекрыт.				сетка 100/100/3/3	36 м²	—	—	36,0 м³	сетка 100/100/3/3	36,0 м²	40
		21		ф6AI	—	—	—	520.0	ф6AI	520.0	116

Таблица 2

Расход материалов

Марка элемента	Кол.	Марка бетона	Объем бетона м3	Расход стали кг 6AI	8AI	10AI	25AIII	L50×5	C22	Всего
МУ-1	1	200	0.78	5	18	—	—	46		69
МУ-1а	1		0.88	9	40	11	69	23		152
МУ-2	1		0.72	10	17				252	279
МУ-2а	1		1.16	14	42	11	69		126	262
МУ-3	1		1.08	18	72	22	138			250
МУ-4	1		0.98	13	103	30	185			331
МУ-5	1		0.7	7	34	11	69	23		144
МУ-6	7		2.8	72				316		388
МУ-7	2		0.6	22				90		112
МУ-8	6		2.4		64	67	414			545
МУ-9	1		0.77	23		33				56
МУ-10	1		0.86	25		37				62
Набетонка на перекрытие			1.08	116						116

Примечание:

1. Данный лист см. совместно с листами АС-42, 43, 44

М 1:20

1976	Столовая на 100 мест, работающая на сырье (в вечернее время используемая как кафе)	Монолитные участки перекрытия МУ-6 ÷ МУ-10. Вариант с легкобетонными панелями	Типовой проект 274-20-68	Альбом I	Лист АС-45

СФ-234-01

Торгово-бытовых зданий и туристских комплексов г. Москва

ЦЕНИНГ

Рук. маст. №2 — Гл. инж. маст. — Гл. арх. пр-та — Гл. инж. пр-та — Рук. гр. арх.

Биксон — Левитин — Леонов — Ратновская — Лихтенберг

Рук. гр. инж. — Ст. инж.

Розенштейн — Шпиц

С о г л а с о в а н о

Госстрой СССР
ЦЕНТРАЛЬНЫЙ ИНСТИТУТ ТИПОВОГО ПРОЕКТИРОВАНИЯ
Свердловский филиал
620062, г.Свердловск, ул.Генеральская, 3а
Заказ № 2054 Инв.№ 6234-01 тираж 500
Сдано в печать 22.05 1980г. цена 4-33

gost.e-ecolog.ru