ТИПОВОЙ ПРОЕКТ

# 274-20-68

# СТОЛОВАЯ НА 100 МЕСТ

РАБОТАЮЩАЯ НА СЫРЬЕ
В ВЕЧЕРНЕЕ ВРЕМЯ ИСПОЛЬЗУЕМАЯ КАК КАФЕ

СОСТАВ ПРОЕКТА:


Альбом I — Архитектурно-строительная и технологическая части.
Альбом II — Отопление и вентиляция. Водопровод и канализация. Электрообрудование. Холодоснабжение. Слаботочные устройства. Автоматизация санитарно-технических систем. Задание заводу-изготовителю на автоматику
Альбом III — Заказные спецификации
Альбом IV — Сметы


СФ-234-01

Примененные материалы:
Дверь изолированная прислонная служебная - типовой проект 274-20-28 альбом IV
Распространяет Свердловский филиал ЦИТП
Жалюзийная решетка — типовой проект N 272-21-9 альбом III
Распространяет Свердловский филиал ЦИТП

Разработан ЦНИИЭП торгово-бытовых зданий и туристских комплексов

## АЛЬБОМ I


Утвержден Госгражданстроем приказ N43 от 6 марта 1968 г.
Введен в действие институтом приказ N 43 от 30 апреля 1976 г.


gost.e-ecolog.ru

ПРОДОЛЖЕНИЕ


| НАИМЕНОВАНИЕ ЛИСТА | Лист | Стр |
|---|---|---|
| Обложка | 1 | 1 |
| Содержание альбома | 2 | 2 |
| Пояснительная записка | 3 | 3 |
| Ведомость отделочных работ | 4 | 4 |
| Лист привязки | 5 | 5 |
| Сводная ведомость изделий заводского изготовления. | 6 | 6 |
| **Технологическая часть** | | |
| Заглавный лист | Т-1 | 7 |
| Спецификация технологического оборудования | Т-2 | 8 |
| План в осях „А-В" расстановка и привязка технологического оборудования | Т-3 | 9 |
| План в осях „В-Ж" расстановка и привязка технологического оборудования. | Т-4 | 10 |
| Механизация погрузочно-разгрузочных работ подъемный стол ПС-500. Установочный чертеж | ТМ-1 | 11 |
| **Архитектурно-строительная часть** | | |
| План в осях „А-В" | АС-1 | 12 |
| План в осях „В-Ж" | АС-2 | 13 |
| План технического этажа. Фрагменты плана 1,2 и 3 деталь звукоизоляции и теплоизоляции стен. | АС-3 | 14 |
| Таблица отверстий и проемов. Примечания. | АС-4 | 15 |
| Фасады в осях „1-7" и „Ж-А" | АС-5 | 16 |
| Фасады в осях „7-1" и „А-Ж" | АС-6 | 17 |
| Разрезы 1-1; 2-2. | АС-7 | 18 |
| План кровли. Тамбуры 1.2.3. Детали. | АС-8 | 19 |
| План фундаментов в осях „А-В" | АС-9 | 20 |
| План фундаментов в осях „В-Ж" | АС-10 | 21 |
| Развертки по осям „А", „Б", „Е", „Ж", „1". Сечение 1-1 ÷ 9-9. | АС-11 | 22 |
| Схема нормативных нагрузок на фундаменты Сечения 10-10; 11-11. | АС-12 | 23 |
| План перекрытия в осях „А-В" | АС-13 | 24 |
| План перекрытия в осях „В-Ж". Перекрытие венткамеры | АС-14 | 25 |
| Сечения перекрытий 1-1 ÷ 9-9. | АС-15 | 26 |
| Монтажная схема прогонов. Сечение 10-10. Анкеры А-1 ÷ А-6 | АС-16 | 27 |

| НАИМЕНОВАНИЕ ЛИСТА | Лист | Стр |
|---|---|---|
| Монолитные участки перекрытия МУ-1 ÷ МУ-5 | АС-17 | 28 |
| Монолитные участки перекрытия МУ-6 ÷ МУ-8 | АС-18 | 29 |
| Охлаждаемые камеры. План, разрез, кронштейны. | АС-19 | 30 |
| Охлаждаемые камеры. Детали. | АС-20 | 31 |
| Охлаждаемые камеры. Крепление двери ПС к кирпичной стене | АС-21 | 32 |
| Железобетонная плита основания Ф-1 | АС-22 | 33 |
| Крепление вентиляционных отсосов | АС-23 | 34 |
| Витражи. Заглавный лист. | АС-24 | 35 |
| Схемы витражей по осям „А" и „Б" | АС-25 | 36 |
| Схемы витражей по осям „3" и „7" | АС-26 | 37 |
| План витражей тамбура. Таблица сечений элементов. | АС-27 | 38 |
| Витражи. Узлы 1 ÷ 4 | АС-28 | 39 |
| Витражи. Узлы 5 ÷ 7; 11 | АС-29 | 40 |
| Витражи. Узлы 8 ÷ 10; 23 | АС-30 | 41 |
| Витражи. Узлы 12 ÷ 14 | АС-31 | 42 |
| Витражи. Узлы 15 ÷ 17; 20,21 | АС-32 | 43 |
| Витражи. Узлы 18,19,22. | АС-33 | 44 |
| Планы подвесных потолков. | АС-34 | 45 |
| План и разрезы гардероба. | АС-35 | 46 |
| Реклама. Общий вид рекламы. Крепление букв | АС-36 | 47 |
| Дверца прохода ДП-1. Шкаф тепловой завесы | АС-37 | 48 |
| МР-1, вентиляционные решетки ВР-1, ВР-2, ВР-3 | АС-38 | 49 |
| Передаточное окно ОП-1; ДЛ-1. Деталь плавающего пола и конструкция лотка | АС-39 | 50 |
| Зеркало. Общий вид. Разрезы. | АС-40 | 51 |
| | | |
| План перекрытия в осях „А-В". Примечания. Вариант с легкобетонными панелями | АС-41 | 52 |
| План перекрытия в осях „В-Ж". Перекрытие венткамеры Вариант с легкобетонными панелями | АС-42 | 53 |
| Монтажная схема прогонов. Сечение 10-10. Анкеры А-1 ÷ А-6. Вариант с легкобетонными панелями. | АС-43 | 54 |
| Монолитные участки перекрытия МУ-1 ÷ МУ-5 Вариант с легкобетонными панелями | АС-44 | 55 |
| Монолитные участки перекрытия МУ-6 ÷ МУ-10 Вариант с легкобетонными панелями | АС-45 | 56 |


| | | | | | |
|---|---|---|---|---|---|
| ЦНИИЭП торгово-бытовых зданий и туристских комплексов г. Москва | Рук. маст. № 2 | Биксон | Рук. гр. инж. | Розенштейн | Согласовано |
| | Гл. инж. маст. | Левитин | Ст. инж. | Каждан | |
| | Гл. арх. пр-та | Леонов | | | |
| | Гл. инж. пр-та | Ратновская | | | |
| | Рук. гр. арх. | Лихтенберг | | | |

| | | | | | |
|---|---|---|---|---|---|
| 1976 | Столовая на 100 мест, работающая на сырье /в вечернее время используемая как кафе/ | Содержание альбома | Типовой проект 274-20-68 | Альбом I | Лист 2 |

СФ-234-01

Типовой проект столовой на 100 мест, работающей на сырье (в вечернее время используемой как кафе) разработан на основе проектного задания, утвержденного государственным Комитетом по гражданскому строительству и архитектуре при Госстрое СССР приказом от 6 марта 1968 г за № 43 и согласованного со следующими организациями:

1. Главным СЭУ Министерства здравоохранения СССР (заключение от 3 августа 1967 г. № 274).
2. Главным управлением пожарной охраны Министерства охраны общественного порядка СССР от 28 июля 1967 г
3. Министерством торговли СССР (письмо от 29 февраля 1968 г).

Корректировка проекта произведена в соответствии с заданием на корректировку утвержденным Госгражданстроем от 24 марта 1975 г.

Проект разработан для строительства в районах с обычными геологическими условиями I в подрайона II и III климатических районов с расчетной температурой наружного воздуха в зимний период -20-30 (основное решение) и -40°С

Класс здания II. Степень огнестойкости II. Степень долговечности II.

## Архитектурно-строительная часть

В составе проекта столовой на 100 мест предусмотрен магазин „Кулинария" на 2 рабочих места, столовая круглогодичного действия с самообслуживанием, в вечернее время используется, как кафе с обслуживанием официантами.

Здание столовой одноэтажное без подвала с частичным вторым (техническим) этажом.

Загрузка продуктов осуществляется с дворового фасада через крытую платформу с выжимной площадкой.

Цоколь и стены главного фасада оштукатурить с добавлением мраморной крошки. Витражи и жалюзийные решетки окрасить черным нитролаком, метизы витражей оцинковать (металлизировать). Деревянные переплеты окон окрасить масляной краской за 2 раза в белый цвет.

Наружные двери покрыть водостойким лаком.

Внутренняя отделка приведена в таблице на листе 4.

## Конструктивная часть

В здании столовой несущие наружные стены и внутренние опоры кирпичные. Пространственная жесткость здания обеспечивается ограждающими кирпичными стенами и горизонтальными дисками перекрытий. Для расчета конструкций приняты следующие данные:

1. Ветровая нагрузка по III ветровому району - 45 кг/м².
2. Снеговая нагрузка по IV снеговому району - 150 кг/м².
3. Грунты сухие с нормативными характеристиками $\gamma_{гр}$ = 1800 кг/м³ $C^н$ = 0,9 кг/см², $\varphi^н$ = 20°. Площадка горизонтальная. Грунтовые воды отсутствуют.

Проект выполнен для районов с расчетной зимней температурой -30°С. При применении проекта для строительства в районах с расчетной температурой -20 и -40°С проект должен быть откорректирован - толщину стен принимать по табл. 1, толщину утеплителя кровли по табл. 2.

Фундаменты под наружные стены - сборные бетонные блоки, под кирпичные опоры - сборные железобетонные плиты.

Внутренние стены и перегородки выполняются из обыкновенного глиняного кирпича марки 75 (гост 530-71) на растворе марки 25. Внутренние кирпичные столбы из кирпича М-100 на растворе М-75. Наружные стены из глиняного пустотелого кирпича пластического прессования гост 6316-74 с 78 пустотами и $\gamma$ = 1450 кг/м³ марки 100 на растворе марки 50.

В проекте разработан вариант перекрытий из легкобетонных панелей. Кровля плоская совмещенная с внутренним водостоком. Витражи выполняются из стальных труб прямоугольного и квадратного сечения.

## Антикоррозийные мероприятия

Все открытые металлические детали покрыть слоем цементного раствора марки 100. Антикоррозийную защиту сварных соединений производить в соответствии со СН и П III-В.6-62.

## Указание по производству работ в зимнее время

При производстве работ в зимнее время руководствоваться правилами производства и приемки монтажных работ СН и П III-В. 1-70; III-16-73; III В-4-72; III-20-74; II-15-74

## Указание к проектным работам и привязке

1. Типовой проект может быть применен в строительстве только после выполнения проектных работ по привязке его к конкретному участку и утверждения проекта привязки в установленном порядке.
2. Проект привязки выполняется на основе строительного паспорта, архитектурно-планировочного задания и других исходных данных. При привязке проекта необходимо сделать перерасчет фундаментов в соответствии с геологическими данными участка строительства и СН и П II-15-74.

Таблица 1

| Расчетная температура наружного воздуха | -20°С | -30°С | -40°С |
|---|---|---|---|
| Толщина наружных стен из кирпича | 510 | 510 | 640 |

Таблица 2

| Вид утеплителя | Толщина утеплителя кровли в мм при t° | | |
|---|---|---|---|
| | -20°С | -30°С | -40°С |
| Плиты из пенобетона $\gamma$ = 300 кг/м³ гост 5742-61 | 120 | 140 | 155 |

Таблица 3

Перечень типовых деталей, серий, гостов, примененных в проекте

| Наименование | Гост, серия, каталог |
|---|---|
| Фундаменты | 1.415-1 вып. 1 |
| Плиты перекрытий | 1.141-1 вып. 2, 6, 10; 1.465-7 вып 0-5 |
| Канальные плиты | ИИ-03-02 ал. 15-64 |
| Прогоны | ИИ-03-02 ал. 108 |
| Перемычки | 1.139-1 вып. 1 |
| Опорные плиты | ИИ-03-02 ал. 108 |
| Парапетные плиты | ИИ-04-4 вып. 23 |
| Железобетонные стаканы | 1.465-7 вып. 5 |
| Детали кровли | 2.260-1 вып. 3 |
| Полы | 2.244-1 вып. 1 |
| Двери и окна | 1.236-1; 1.135-1 ал. 1,2; 6629-74 |

| | | | | | |
|---|---|---|---|---|---|
| 1976 | Столовая на 100 мест, работающая на сырье (в вечернее время используемая, как кафе) | Пояснительная записка | Типовой проект 274-20-68 | Альбом I | Лист 3 |

ЦНИИЭП торгово-бытовых зданий и туристских комплексов г. Москва

Рук. маст. Гл. инж. маст. Гл. арх. пр-та Гл. инж. пр-та Рук. гр. арх.

Биксон, Левитин, Леонов, Ратновская, Лихтенберг

СФ-234-01

| Помещение | Наименование помещения | Площадь м² | Пол | | | Тип отделки | | | |
|---|---|---|---|---|---|---|---|---|---|
| | | | Серия, номер листа проекта | № детали | Тип покрытия пола | потолок | колонны | стены | панели |
| | | | | | | Характеристика отделки | | | |
| 1 | Вестибюль | 23.1 | 2.244-1 выпуск 1 | 307 | Мозаичные плиты | подвесной потолок АРШ | — | высококачеств. масляная | — |
| 2 | Гардероб для посетителей | 11.4 | | | То же | " | — | | — |
| 3 | Зал столовой | 146.3 | | 274 | — " — | " | — | То же | — |
| 4 | Раздаточная | 40.6 | | 309 | Керамич. плитка | клеевая | глазурованная плитка $\beta_1$=1.8м | клеевая | глазурованная плитка $\beta_1$=1.8м |
| 5 | Мойка столовой посуды | 25.8 | | 319 | То же | известков. | — | известков. | То же |
| 6 | Помещение для резки хлеба | 6.8 | | 274 | Линолеум | клеевая | — | клеевая | " |
| 7 | Буфет | 8.0 | | | " | " | — | " | " |
| 8 | Электрощитовая | 8.4 | | 323 | Бетон | известков. | — | клеевая | — |
| 9 | Тепловая завеса | 8.5 | | | " | " | известков | " | — |
| 10 | Санузлы для посетителей | 7.1 | | 319 | Керамич. плитка | клеевая | — | " | глазурованная плитка $\beta_1$=1.8м |
| 11 | Санузлы для персонала | 6.9 | | | То же | " | — | " | То же |
| 12 | Помещение персонала | 6.5 | | 274 | Линолеум | " | клеевая | " | масляная окраска $\beta_1$=1.8м |
| 13 | Подсобное помещение магазина „Кулинария" | 11.9 | | 309 | Керамическая плитка | " | " | " | глазурованная плитка $\beta_1$=1.8м |
| 14 | Магазин „Кулинария" | 29.1 | | 307 | Мозаичная плитка | " | — | высококачеств. масляная | То же |
| 15 | Моечная кухонной посуды | 7.7 | | 319 | Керамическая плитка | известков. | — | известковая | " |
| 16 | Помещение заведующего производством | 7.7 | | 274 | Линолеум | клеевая | — | клеевая | масляная окраска $\beta_1$=1.8м |
| 17 | Горячий цех | 59.3 | | 319 | Керамическая плитка | " | клеевая | " | глазурованная плитка $\beta_1$=1.8м |
| 18 | Холодный цех | 13.6 | | | То же | " | — | " | То же |
| 19 | Мясо-рыбный цех | 17.9 | | | " | " | клеевая | " | " |
| 20 | Кладовая винно-водочных изделий | 8.2 | | | " | " | — | " | " |
| 21 | Женский гардероб | 16.0 | | 274 | Линолеум | " | — | " | масляная окраска $\beta_1$=1.8м |
| 22 | Мужской гардероб | 8.3 | 2.244-1 выпуск 1 | 274 | Линолеум | клеевая | клеевая | клеевая | масляная окраска $\beta_1$=1.8м |
| 23 | Душевые персонала | 6.7 | | 319 | Керамическая плитка | известков. | известков. | известков. | глазурованная плитка $\beta_1$=1.8м |
| 24 | Контора | 8.3 | | 274 | Линолеум | клеевая | — | клеевая | масляная окраска $\beta_1$=1.8м |
| 25 | Гардероб для официантов | 8.3 | | | " | " | — | " | То же |
| 26 | Бельевая | 6.5 | | | " | " | — | " | " |
| 27 | Овощной цех | 14.2 | | 319 | Керамическая плитка | " | — | " | глазурованная плитка $\beta_1$=1.8 |
| 28 | Кладовая овощей | 10.4 | | | То же | " | — | " | То же |
| 29 | Помещение для мучных изделий | 15.9 | | | " | " | клеевая | " | " |
| 30 | Моечная инвентаря | 7.0 | | | " | известков. | — | известков. | " |
| 31 | Кладовая инвентаря | 6.6 | | | " | клеевая | — | клеевая | масляная окраска $\beta_1$=1.8м |
| 32 | Кладовая сухих продуктов | 8.8 | | | " | " | клеевая | " | То же |
| 33 | Охлаждаемая камера мясо-рыбы | 9.7 | Лист АС-20 | — | Керамическая плитка | известков. | — | известков. | глазурованная плитка $\beta_1$=1.8м |
| 34 | Охлаждаемая камера молочных продуктов, жиров, растворами | 7.8 | | | То же | " | — | " | То же |
| 35 | Охлаждаемая камера фруктов, ягод, напитков, овощей | 5.2 | | | " | " | — | " | " |
| 36 | Тамбур охлаждаемых камер | 8.7 | 2.244-1 выпуск 1 | 309 | " | " | — | " | " |
| 37 | Машинное отделение | 10.2 | | | " | " | — | " | масляная окраска $\beta_1$=1.8м |
| 38 | Моечная и кладовая тары | 6.9 | | 319 | " | " | — | " | глазурованная плитка $\beta_1$=1.8м |
| 39 | Загрузочная | 20.2 | | | " | клеевая | клеевая | клеевая | То же |
| 40 | Коридоры | 46.9 | | 274 | " | " | " | " | масляная окраска $\beta_1$=1.8м |
| 41 | Тамбуры | 14.6 | | 309 | Керамическая плитка | " | — | " | То же |
| 42 | Тепловой пункт | 13.8 | | 323 | Бетон | известков | — | известков. | — |
| 43 | Венткамера | 91.4 | АС-39 | — | Цемент | " | — | " | — |

ЦНИИЭП торгово-бытовых зданий Комитета по гражданскому строительству г. Москва

| | | |
|---|---|---|
| ГИП | Лепсверидзе | |
| Рук. гр. арх. | Сивков | Шнитенберг |
| Ст. арх. | Никонов | Каждан |
| Гл. инж. проекта | Левитин | |
| Рук. маст. | Сивков | |
| Гл. инж. маст. | Левитин | |
| Гл. арх. пр-ма | Левков | |
| Гл. инж. пр-ма | Ратковская | |

1976 | Столовая на 100 мест, работающая на сырье (в вечернее время используемая как кафе)

Ведомость отделочных работ

Типовой проект 274-20-68 | Альбом 1 | Лист 4

СФ-234-01

## Фасад




## Разрез 1-1

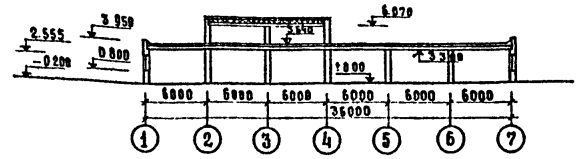

## План

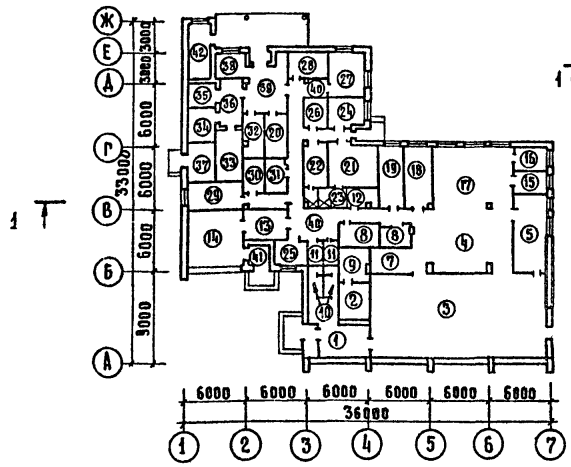

## План технического этажа

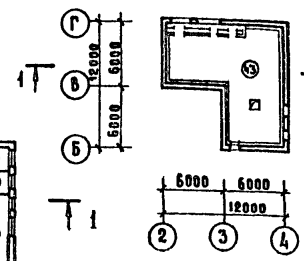

## Схема генплана

М: 1:1000

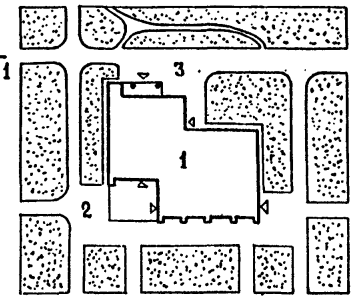

## Экспликация

1. Здание столовой на 100 мест
2. Благоустроенная зона отдыха
3. Хозяйственный двор
   площадь участка - 0,23 га

М: 1:400

## Экспликация помещений

| | | |
|---|---|---|
| 1. | Вестибюль | 23.1 |
| 2. | Гардероб для посетителей | 11.4 |
| 3. | Зал столовой | 146.3 |
| 4. | Раздаточная | 40.6 |
| 5. | Моечная столовой посуды | 25.8 |
| 6. | Помещение для резки хлеба | 6.8 |
| 7. | Буфет | 8.0 |
| 8. | Электрощитовая | 8.4 |
| 9. | Тепловая завеса | 8.5 |
| 10. | Санузлы для посетителей | 7.1 |
| 11. | Санузлы для персонала | 6.9 |
| 12. | Помещение персонала | 6.5 |
| 13. | Подсобное помещение магазина „Кулинария" | 11.9 |
| 14. | Магазин „Кулинария" | 29.1 |
| 15. | Моечная кухонной посуды | 7.7 |
| 16. | Помещение заведующего производством | 7.7 |
| 17. | Горячий цех | 59.3 |
| 18. | Холодный цех | 13.6 |
| 19. | Мясо-рыбный цех | 17.9 |
| 20. | Кладовая вино-водочных изделий | 8.2 |
| 21. | Женский гардероб | 16.0 |
| 22. | Мужской гардероб | 8.3 |
| 23. | Душевые персонала | 6.7 |
| 24. | Контора | 8.3 |
| 25. | Гардероб для официантов | 8.3 |
| 26. | Бельевая | 6.5 |
| 27. | Овощной цех | 14.2 |
| 28. | Кладовая овощей | 10.4 |
| 29. | Помещение для мучных изделий | 15.9 |
| 30. | Моечная инвентаря | 7.0 |
| 31. | Кладовая инвентаря | 6.6 |
| 32. | Кладовая сухих продуктов | 8.8 |
| 33. | Охлаждаемая камера мясо-рыба | 9.7 |
| 34. | Охлаждаемая камера молочных продуктов, жиров, гастрономии | 7.8 |
| 35. | Охлаждаемая камера фруктов, ягод, напитков, овощей | 5.2 |
| 36. | Тамбур охлаждаемых камер | 8.7 |
| 37. | Машинное отделение | 10.2 |
| 38. | Моечная и кладовая тары | 6.9 |
| 39. | Загрузочная | 20.2 |
| 40. | Коридоры | 46.9 |
| 41. | Тамбуры | 14.6 |
| 42. | Тепловой пункт | 13.8 |
| 43. | Венткамера | 91.4 |

## Область применения

Районы с обычными геологическими условиями I в подрайона и II и III климатических районов.

Расчетная температура наружного воздуха - 20, -30 /основной вариант/ -40° С

Нормативная снеговая нагрузка 150 кг/м²

Нормативный скоростной напор ветра 45 кг/м²

## Технико-экономические показатели.

| Наименование | Кол-во |
|---|---|
| Площадь участка, га | 0,23 м² |
| Площадь застройки, м² | 877,8 |
| Строительный объем, м³ | 3452,7 |
| Рабочая площадь, м² | 613,4 |
| Количество мест | 100 |
| Класс здания | II |
| Степень долговечности | II |
| Степень огнестойкости | II |
| Стоимость здания тыс. руб. | 142,57 |
| Стоимость 1 м³ здания, руб. | 30,88 |
| Стоимость строит. монт работ, тыс. руб. | 106.62 |
| Стоимость оборудования, тыс. руб. | 35.95 |
| Стоимость 1 посад. места руб | 1425.70 |

## Эксплуатационные показатели

| Наименование | Кол-во |
|---|---|
| Расход воды при хозпитьевом водоснабжении л/сек. | 4.04 |
| Потребный напор при хозпитьевом водоснабжении м. | 13.0 |
| Расход тепла на горячее водоснабжение, ккал/час | 52800 |
| Расход тепла на отопление и вентиляцию ккал/час | 441550 |
| Потребная мощность электроэнергии, квт | 157 |
| Количество телефонов | 4 |
| Количество радиоточек | 6 |
| Количество электрочасов | — |
| Фреоновая холодильная установка ккал/час | 6000 |

## Конструкции

| Наименование | Характеристика |
|---|---|
| Фундаменты | Сборные ж.б. по серии 1.112-1 В.1; 1.415-1 В.1 |
| Несущие конструкции | Стены и внутренние опоры из кирпича |
| Наружн. огражд. констр. | Кирпичные стены |
| Перекрытия | Сборные ж.б. панели по серии 1.141-1 В.6.10.2 |
| Опорные плиты, прогоны | Сборные ж.б. по серии ИИ-03.02 Ал. 108 |
| Перегородки | Кирпичные |
| Кровля | 2.260-1, В. 3 |
| Окна | Серия 1.236-1 |
| Полы | 2.244-1, В. 1 |
| Внутр. отделка | Штукатурка, окраска, облицовка глазурован. плиткой |
| Наружная отделка | Облицовка лицевым кирпичем, штукатурка с мраморн. крошкой |
| Двери. | 1.135-1 Альбом 1 и 2 ГОСТ 6629-74 |

## Инженерное оборудование

Отопление
Вентиляция
Водопровод
Канализация
Горячее водоснабжение
Электрооборудование
Слаботочные устройства
Холодоснабжение

| | | | | |
|---|---|---|---|---|
| 1976 | Столовая на 100 мест, работающая на сырье (в вечернее время используемая как кафе) | Лист привязки | Типовой проект 274-20-68 | Альбом 1 | Лист 5 |

СФ-234-01

ЦНИИЭП торгово-бытовых зданий и туристских комплексов г. Москва

Гл. инж. ин-та Лепский; Рук. маст. Биксон; Гл. инж. маст. Левитин; Гл. арх. пр-та Леонов; Гл. инж. пр-та Ратновская; Рук. гр. арх. Лихтенберг; Рук. гр. инж. Розенштейн; Ст. архит. Каждан.

Таблица 1.

## Спецификация сборных железобетонных изделий

| Элемент | Марка | Масса т. | Кол. | Об'ем бетона м³ марки | Об'ем бетона м³ общий | Серия ГОСТ |
|---|---|---|---|---|---|---|
| Железобетонные плиты | Ф20 | 2,44 | 27 | 0,975 | 25,45 | Серия 1.112-1 в.1 |
| | Ф8-12 | 0,685 | 6 | 0,274 | 1,644 | |
| Блоки стен подвала | ФС5 | 1,63 | 45 | 0,679 | 32,06 | Серия 1.116-1 в.1 |
| | ФС4 | 1,30 | 7 | 0,543 | 3,80 | |
| | ФСН5 | 0,38 | 100 | 0,159 | 15,90 | |
| | ФСН4 | 0,305 | 14 | 0,127 | 1,78 | |
| | ФС5-8 | 0,52 | 10 | 0,215 | 2,15 | |
| | ФС4-8 | 0,415 | 3 | 0,172 | 0,516 | |
| Фундамент. балка | ФБ6-31 | 1,60 | 6 | 0,64 | 3,84 | Серия 1.415-1 в.1 |
| Прогоны перекрытия | П60 | 1,50 | 49 | 0,60 | 23,40 | Серия ИИ-03-02 Ал.108 |
| | П36 | 0,43 | 2 | 0,172 | 0,344 | |
| Балка покрытия | Б09-3 | 3,00 | 3 | | | Серия ПК-01-115 |
| Опорная плита | ОП5-2 | 0,045 | 20 | 0,018 | 0,36 | Серия ИИ-03-02 Ал.108 |
| Плиты перекрытия | ПТ60-15 | 2.80 | 44 | 1,121 | 47,08 | Серия 1.141-1 в.2 |
| | ПТ60-12 | 2.11 | 20 | 0,843 | 16,90 | |
| | ПТ60-10 | 1.74 | 14 | 0,695 | 8,34 | Серия 1.141-1 в.6 |
| | ПТ30-15 | 1.08 | 4 | 0,570 | 2,28 | Серия 1.141-1 в.10 |
| | ПАШВ 1,5×6-3 | 1.50 | 21 | 0,62 | 13,02 | Серия 1.465-7 в.0-5 |
| | ПАШВ-7 1,5×6-3 | 1.90 | 1 | 0,76 | 0,76 | |
| | ПАШВ 1,5×6-5 | 1.50 | 2 | 0,62 | 1,24 | |
| Плоские плиты | ПТП 8-6 | 0,096 | 88 | 0,039 | 3,43 | Серия ИИ-03-02 Ал.15-64 |
| | ПТП 11-9 | 0,198 | 11 | 0,079 | 0,869 | |
| | | | | | | |
| Перемычки | Б 13 | 0,025 | 28 | 0,01 | 0,28 | Серия 1.139-1 в.1 |
| | Б 15 | 0,065 | 25 | 0,026 | 0,65 | |
| | Б 19 | 0,085 | 16 | 0,033 | 0,53 | |
| | Б 22 | 0,095 | 21 | 0,037 | 0,774 | |
| | БП13 | 0,08 | 2 | 0,032 | 0,064 | |
| | БП 22 | 0,295 | 11 | 0,117 | 1,29 | |
| | БП 24 | 0,325 | 3 | 0,13 | 0,39 | |
| | БУ 13 | 0,085 | 4 | 0,034 | 0,136 | |
| | БУ 15 | 0,105 | 3 | 0,041 | 0,123 | |
| | БУ 24б | 0,160 | 8 | 0,064 | 0,512 | |
| | БУ30 | 0,41 | 2 | 0,163 | 0,326 | |
| | | | | | | |
| Фризовый камень | ФК-15-4 | 0,100 | 96 | 0,04 | 3,84 | ИИ-04-4 в.23 |
| Стакан | СШ-70а | 0,06 | 1 | 0,152 | 0,152 | 1.465-7 в.5 |
| Подоконные плиты | АО19-20 | 0,043 | 16 | 0,017 | 0,272 | 1.136-1 в.1 |

Таблица 2

## Спецификация столярных изделий.

| Наименование | Марка | Кол. | Серия ГОСТ |
|---|---|---|---|
| Окна | ОС-18-18в | 15 | Серия 1.236-1 |
| | ОС-15-18 | 1 | |
| Двери | ДВ9-3/10 | 4 | Серия 1.135-1 Ал.1 |
| | ДВ9.9-8/10 | 2 | |
| | Д-6А | 5 | ГОСТ 6629-74 Ал.49 |
| | Д-6П | 6 | |
| | Д-7А | 6 | |
| | Д-7П | 4 | |
| | Д-8А | 3 | |
| | Д-8П | 1 | |
| | Д-10А | 6 | |
| | Д-10П | 5 | |
| | ПСА | 2 | Типовой проект 274-20-26 Ал. IV |
| | ПСП | 2 | |
| Люк | А9 | 1 | Серия 1.135-1 Ал. 2 |
| Вентиляционные решетки | ВР-1 | 6 | АС-38 |
| | ВР-2 | 4 | |
| Раздаточное окно | ОП-1 | 1 | АС-39 |
| Дверца лючка | ДЛ-1 | 5 | |

Таблица 3

## Спецификация металлических изделий.

| Наименование | Марка | Кол. | Масса кг. марки | Масса кг. всего | Серия ГОСТ альбом, раб. черт. |
|---|---|---|---|---|---|
| Стремянка | МС25 | 1 | 27.48 | 27.48 | ИИ-03-03 Ал.71-64 |
| Металлич. решетка | МР-1 | 7 | 12,71 | 88.97 | АС-38 |
| Вентиляционная решетка | ВР-3 | 4 | 32,00 | 128.00 | |
| | | | | | |

| | | | | | |
|---|---|---|---|---|---|
| 1976 | Столовая на 100 мест, работающая на сырье (в вечернее время используемая как кафе) | Сводная ведомость изделий заводского изготовления. | Типовой проект 274-20-68 | Альбом I | Лист 6 |

СФ-234-01

Торгово-бытовых зданий и туристских комплексов г. Москва

ЦНИИЭП

Рук. маст. №2 | Гл. инж. маст. | Гл. арх. пр-та | Гл. инж. пр-та | Рук. гр. арх. | Бикзон | Левитин | Леонов | Ратновская | Лихтенберг | Рук. гр. инж. | Инженер | Проверил | Розенштейн | Рогачева | Белякова

| Наименование листа | Лист |
|---|---|
| Заглавный лист. | Т-1 |
| Спецификация технологического оборудования. | Т-2 |
| План в осях „А-В". Расстановка и привязка технологического оборудования. | Т-3 |
| План в осях „В-Ж". Расстановка и привязка технологического оборудования. | Т-4 |
| Механизация погрузочно-разгрузочных работ Подъемный стол ПС-500. Установочный чертеж. | ТМ-1 |

Типовой проект разработан в соответствии с действующими нормами и правилами и предусматривает мероприятия, обеспечивающие взрывобезопасность и пожаробезопасность при эксплуатации здания.

Главный инженер проекта Бескурникова
Главный инженер проекта Проскурина

## Пояснительная записка
## Технологическая часть

Типовой проект столовой на 100 мест, работающей на сырье /в вечернее время, используемая как кафе/ разработан в соответствии с заданием на корректировку и действующими нормами.

В состав проекта входят:
1. Столовая на 100 мест, работающая на сырье /в вечернее время, используемая как кафе/.
2. Магазин „Кулинария" на 2 рабочих места.

В дневное время предприятие работает как столовая по методу самообслуживания с последующей оплатой через линию приплавков типа ЛПС, а в вечернее время используемая как кафе с обслуживанием посетителей официантами. Возможность перехода от принципа самообслуживания к обслуживанию официантами обеспечивается соответствующей рациональной организацией раздаточного узла.

Производственная мощность предприятия:

столовая (вечером кафе) – 3300 блюд /сутки
магазин „Кулинария" – 1200 блюд /сутки

Режим работы

столовой – с 9 часов до 17 часов
кафе – с 18 часов до 23 часов
перерыв с 17 часов до 18 часов
магазин „Кулинария" – с 9 часов до 20 часов
Штат предприятия – 62 человека
Максимальная смена 60% : 37 человек

Все производственные помещения в соответствии с технологическими процессами оснащены современным модулированным оборудованием. Тепловое оборудование запроектировано работающим на электричестве.

## Механизация

Продукты и сырье в столовую доставляются автотранспортом универсальным и специализированным средней грузоподъемности.

Разгрузка автотранспорта производится со стороны дворового фасада под навес.
Разгрузочная площадка оборудована подъемным столом ПС-500 посредством которого осуществляется съем грузов с автомашин.
Транспортировка доставленных продуктов по камерам и кладовым производится как грузовыми тележками ТГ-250, ТГ-125, так и колесными поддонами с водилом.
Тележка с высоким подъемом грузовой платформы – ТПП-1 осуществляет транспортировку отдельных партий грузов с последующей укладкой их на верхние полки стеллажей.
Уборка подсобных помещений, торгового зала осуществляется электромеханическими агрегатами.

ЦНИИЭП торгово-бытовых зданий и туристских комплексов г. Москва

| | | |
|---|---|---|
| Нач. техн. отд. | Калугин | |
| Рук. мастерской | Бескурникова | |
| Рук. инж. гр-па | Проскурина | |
| Гл. инженер | Алимбекова | |

| | | | | | |
|---|---|---|---|---|---|
| 1976 | Столовая на 100 мест, работающая на сырье /в вечернее время используемая как кафе/ | Заглавный лист | Типовой проект 274-20-68 | Альбом I | Лист Т-1 |

СФ-234-01

| Поз. | Наименование оборудования | Марка тип | Кол-во шт. | Габаритные размеры, мм. | Мощн. ед.об., квт. | Вес ед.об., кг. | Завод-изготовитель или № проекта |
|---|---|---|---|---|---|---|---|
| 1 | 2 | 3 | 4 | 5 | 6 | 7 | 8 |
| 1 | Электроплита секционная модулированная 4-х конфорочная | ПЭСМ-4ШБ | 1 | 840 x 840 x 860 | 18.8 | 210 | Объединение "Таджикторгмаш" |
| 2 | Электроплита секционная модулированная 4-х конфорочная | ПЭСМ-4 | 1 | 840 x 840 x 860 | 14.0 | 190 | |
| 3 | Электроплита для непосредственной жарки | ПЭСМ-1Н | 1 | 420 x 840 x 860 | 3.6 | 100 | |
| 4 | Электрошкаф жарочный | ШЖЭСМ-2 | 1 | 830 x 800 x 1500 | 0.6 | 260 | |
| 5 | Электросковорода | СЭСМ-02 | 1 | 1050 x 840 x 860 | 6.0 | 185 | Комиссаровский завод торгового машиностроения |
| 6 | Электрокипятильник | КНЭ-100М | 1 | 485 x 515 x 1250 | 12.0 | 43 | Челябинский завод торгового машиностроения |
| 7 | Электромармит стационарный | МСЭЕМ-110 | 1 | 1680 x 840 x 1010 | 5.0 | 250 | Люберецкий завод торгового машиностроения |
| 8 | Секция-стол с охлаждаемым шкафом | СОЭСМ-2 | 1 | 1680 x 840 x 860 | 0.31 | 275 | |
| 9 | Котел пищеварочный электрический | КПЭСМ-60 | 2 | 1050 x 840 x 860 | 8.6 | 180 | Сокулукский завод торгового машиностроения |
| 10 | Секция-вставка с краном-смесителем | ВКСМ | 1 | 210 x 840 x 860 | – | 38 | Объединение "Таджикторгмаш" |
| 11 | Секция-вставка с гладким столом | ВСМ-420 | 6 | 420 x 840 x 860 | – | 70 | |
| 12 | Электроплита секционная модулированная 2-х конфорочная | ПЭСМ-2К | 1 | 420 x 840 x 860 | 3.8 | 70 | |
| 13 | Секция-стол со встроенной моечной ванной | СМВСМ | 3 | 1470 x 840 x 860 | – | 160 | Смоленский завод торгового оборудования |
| 14 | Посудомоечная машина | ММУ-1000 | 1 | 3800 x 1082 x 1350 | 38.6 | 1000 | Гродненский завод торгового машиностроения |
| 15 | Электрополотенце | ЕК-3 | 6 | 297 x 216 x 230 | 1.6 | 5 | Уганский завод лабораторных электропечей |
| 16 | Хлеборезка | МРХ-180 | 1 | 1200 x 600 x 730 | 0.27 | 80 | Кибартайский завод торгового оборудования |
| 17 | Машина для резки вареных овощей | МРОВ-160 | 1 | 475 x 370 x 500 | 0.18 | 21 | г. Калининград МВД |
| 18 | Кофеварка с кофемолкой | Будапешт "Супер" | 1 | 930 x 520 x 560 | 6.4 | 70 | Венгрия "Трансэлектро" |
| 19 | Привод универсальный | ПУ-0,6 | 1 | 1100 x 440 x 1000 | 0.6 | 160 | Пермский завод торгового машиностроения |
| 20 | Мясорубка | М-2 | 1 | 840 x 310 x 420 | 1.0 | 42 | Барановичский завод торгового машиностроения |
| 21 | Приспособление для чистки рыбы | РО-1М | 1 | 250 x 185 x 250 | 0.05 | 0.4 | Кибартайский завод торгового оборудования |
| 22 | Прилавок-витрина охлаждаемый | ТАИР-106 | 2 | 1800 x 1070 x 1200 | 0.74 | 285 | Марийский завод торгового машиностроения |
| 23 | Шкаф холодильный | ШХ-0.80 | 6 | 1500 x 750 x 1820 | 0.43 | 300 | |
| 24 | Котел пищеварочный | КПЭ-100 | 1 | 1050 x 1100 x 1220 | 15.0 | 220 | Сокулукский завод торгового машиностроения |
| 25 | Картофелечистка | МОК-28 | 1 | 750 x 420 x 945 | 0.6 | 45 | Барановичский завод торгового машиностроения |
| 26 | Вибросито | ВЭ-350 | 1 | 460 x 460 x 480 | 0.08 | 23 | Таллинский комбинат "Эстторгтехника" |
| 27 | Маслоделитель ручной | РДМ | 1 | 370 x 380 x 620 | – | 50 | Кибартайский завод торгового оборудования |
| 28 | Кассовый аппарат | КИМ-241449 | 5 | 368 x 347 x 325 | 0.05 | 42 | Рязанский завод счетно-аналитических машин |
| 29 | Мойка чугунная на 2 отделения | МЧС-2М | 1 | 800 x 460 x 435 | – | – | ГОСТ 7506-73 |
| 30 | Тестомесильная машина | ТММ-1М | 1 | 1295 x 840 x 1005 | 2.2 | 360 | Ашхабадский завод имени XX-летия туркм ССР |
| 31 | Льдогенератор "Торос-2" | ЛГ-350 | 1 | 555 x 682 x 1100 | 0.3 | 85 | Перовский завод торгового машиностроения |
| 32 | Плита газовая бытовая | ПГ-3/1-б | 1 | 790 x 440 x 850 | – | 685 | Казанский завод газовой аппаратуры |
| 33 | Тележка с выжимным устройством для подносов | АПС-23Т | 1 | 440 x 650 x 860 | – | 30 | Харьковский завод торгового оборудования Вариант БТ Линия прилавков самообслуживания АПС |
| 34 | Прилавок-витрина для холодных закусок | АПС-2 | 1 | 1600 x 1165 x 1420 | 0.41 | 300 | |
| 35 | Прилавок-мармит для II блюд | АПС-3 | 1 | 1600 x 1165 x 1420 | 6.4 | 250 | |
| 36 | Прилавок-мармит для I блюд | АПС-11 | 1 | 1600 x 1165 x 1420 | 5.25 | 175 | |
| 37 | Прилавок для горячих напитков | АПС-5 | 1 | 1000 x 1165 x 1475 | 0.8 | 108 | |
| 38 | Прилавок для столовых приборов | АПС-6 | 1 | 600 x 840 x 860 | – | 54 | |
| 39 | Прилавок-касса с кассовым аппаратом | АПС-7 | 1 | 1250 x 1165 x 860 | 0.05 | 73 | |
| 40 | Прилавок с выжимным устройством для тарелок | АПС-20 | 1 | 440 x 1165 x 860 | 0.8 | 47 | |
| 41 | Прилавок с выжимным устройством для тарелок | АПС-21 | 1 | 440 x 1165 x 860 | 0.8 | 47 | |
| 42 | Прилавок с выжимным устройством для чашек и стаканов | АПС-22Т | 1 | 440 x 1165 x 860 | – | 35 | |
| 43 | Кассовая кабина | 1900.01 | 1 | 1200 x 1100 x 1900 | – | – | Проект Гипроторга 70-031/0 |

Продолжение

| 1 | 2 | 3 | 4 | 5 | 6 | 7 | 8 |
|---|---|---|---|---|---|---|---|
| 44 | Смесительная установка "Воронеж" | МК-1 | 1 | 340 x 252 x 520 | 0.15 | 25 | г. Воронеж МВД |
| 45 | Ванна моечная | ВМ-1А | 2 | 800 x 800 x 900 | – | – | Проект Гипроторга 67-003 Альбом-24 |
| 46 | Ванна моечная | ВМ-1Б | 1 | 650 x 650 x 900 | – | – | |
| 47 | Ванна моечная | ВМ-2 | 2 | 1957 x 800 x 900 | – | – | |
| 48 | Ванна моечная | ВМ-2А | 1 | 1557 x 800 x 900 | – | – | |
| 49 | Ванна моечная | ВМ-3 | 1 | 1864 x 650 x 900 | – | – | |
| 50 | Ларь для овощей | ЛО-2 | 2 | 1050 x 1050 x 1500 | – | – | Проект Гипроторга 70-031/0 Альбом 1,2,3,4 |
| 51 | Стол производственный | СП-1470 | 10 | 1470 x 840 x 860 | – | – | |
| 52 | Стол производственный | СП-1470А | 5 | 1470 x 630 x 860 | – | – | |
| 53 | Стол производственный | СП-1050 | 6 | 1050 x 840 x 860 | – | – | |
| 54 | Стол производственный | СП-1050А | 5 | 1050 x 630 x 860 | – | – | |
| 55 | Стол для сбора остатков пищи | СО-1 | 1 | 1050 x 630 x 860 | – | – | |
| 56 | Стол для хлеборезки | СХ-1 | 1 | 1470 x 840 x 860 | – | – | |
| 57 | Кассета настенная для тарелок | КТ-1 | 2 | 1470 x 295 x 340 | – | – | |
| 58 | Стеллаж производственный | СПС-1 | 3 | 1470 x 840 x 2000 | – | – | |
| 59 | Стеллаж производственный | СПС-2 | 5 | 1050 x 840 x 2000 | – | – | |
| 60 | Стеллаж кондитерский передвижной | СКП | 2 | 1198 x 630 x 1750 | – | – | |
| 61 | Стол для дочистки картофеля | СПК | 1 | 840 x 840 x 860 | – | – | |
| 62 | Стол для чистки лука | СПЛ | 1 | 840 x 840 x 1320 | – | – | |
| 63 | Шкаф для хлеба | ШХ-2 | 1 | 1050 x 630 x 2000 | – | – | |
| 64 | Шкаф для белья | ШБ-2 | 2 | 1050 x 630 x 2000 | – | – | |
| 65 | Шкаф для хранения посуды | ШП-2 | 2 | 1050 x 630 x 2000 | | – | |
| 66 | Подтоварник | ПТ-1 | 9 | 1470 x 840 x 280 | – | – | |
| 67 | Подтоварник | ПТ-1А | 3 | 1470 x 630 x 280 | – | – | |
| 68 | Стойка буфетная | ССБ-IIА | 3 | 900 x 800 x 900 | – | – | Серия 1.271-1 Выпуск 2 |
| 69 | Стойка буфетная | ССБ-IIВ | 1 | 1500 x 800 x 900 | – | – | |
| 70 | Стойка буфетная | ССБ-IБ | 3 | 1200 x 600 x 900 | – | – | |
| 71 | Поддон колесный | | 5 | 765 x 545 x 234 | – | – | Союзторгоборудование |
| 72 | Водило | – | 1 | 200 x 150 x 1070 | – | – | |
| 73 | Тележка с подъемной платформой | ТПП-1 | 2 | 910 x 715 x 1215 | – | 40 | Перовский завод торгового машиностроения |
| 74 | Электрополомоечная машина | Пионер | 1 | 430 x 445 x 1050 | 1.1 | 33 | Белгородский экспериментальный литейно-механический завод |
| 75 | Подъемный стол | ПС-500 | 1 | 1500 x 2000 x 1300 | 2.2 | 750 | Киевский опытный завод торгового машиностроения |
| 76 | Тележка грузовая | ТГ-250 | 1 | | – | – | Предприятия МВД г. Брянск |
| 77 | Тележка грузовая | ТГ-125 | 2 | | – | – | |
| 78 | Весы товарные | РП-500Г-13Б | 1 | 1240 x 1130 x 1435 | – | 195 | Армавирский приборостроительный завод |
| 79 | Шкаф для одежды | ШСО | 27 | 770 x 425 x 1720 | – | – | Союзторгоборудование |
| 80 | Сервант для официантов | – | 4 | 1050 x 630 x 860 | – | – | |
| 81 | Стол обеденный 4-х местный со стульями | – | 13 | 800 x 800 x 780 | – | – | |
| 82 | Стол обеденный 4-х местный со стульями | | 13 | 1200 x 800 x 780 | – | – | |
| 83 | Тележка официантская | ТО | 4 | 765 x 460 x 900 | – | – | МВД г. Брянск |
| 84 | Дверца прохода за прилавок | ДП-1 | 1 | 800 x 600 x 900 | – | – | См. альбом I лист АС-37 |
| 85 | Стул для разрубки мяса | СР-2 | 1 | 500 x 500 x 800 | – | – | Проект Гипроторга 70-031/0 Альбом 4 |

| | | | | | |
|---|---|---|---|---|---|
| 1976 | Столовая на 100 мест, работающая на сырье (в вечернее время используемая как кафе) | Спецификация технологического оборудования. | Типовой проект 274-20-68 | Альбом I | Лист Т-2 |

ЦНИИЭП торгово-бытовых зданий и туристских комплексов г. Москва

| | | |
|---|---|---|
| Нач. технол. отд. | | Калугин |
| Гл. инж. проекта | | Бескурникова |
| Ст. инженер | | Гребенникова |
| Техник | | Березовская |
| Проверил | | Алимбекова |

СФ-234-01

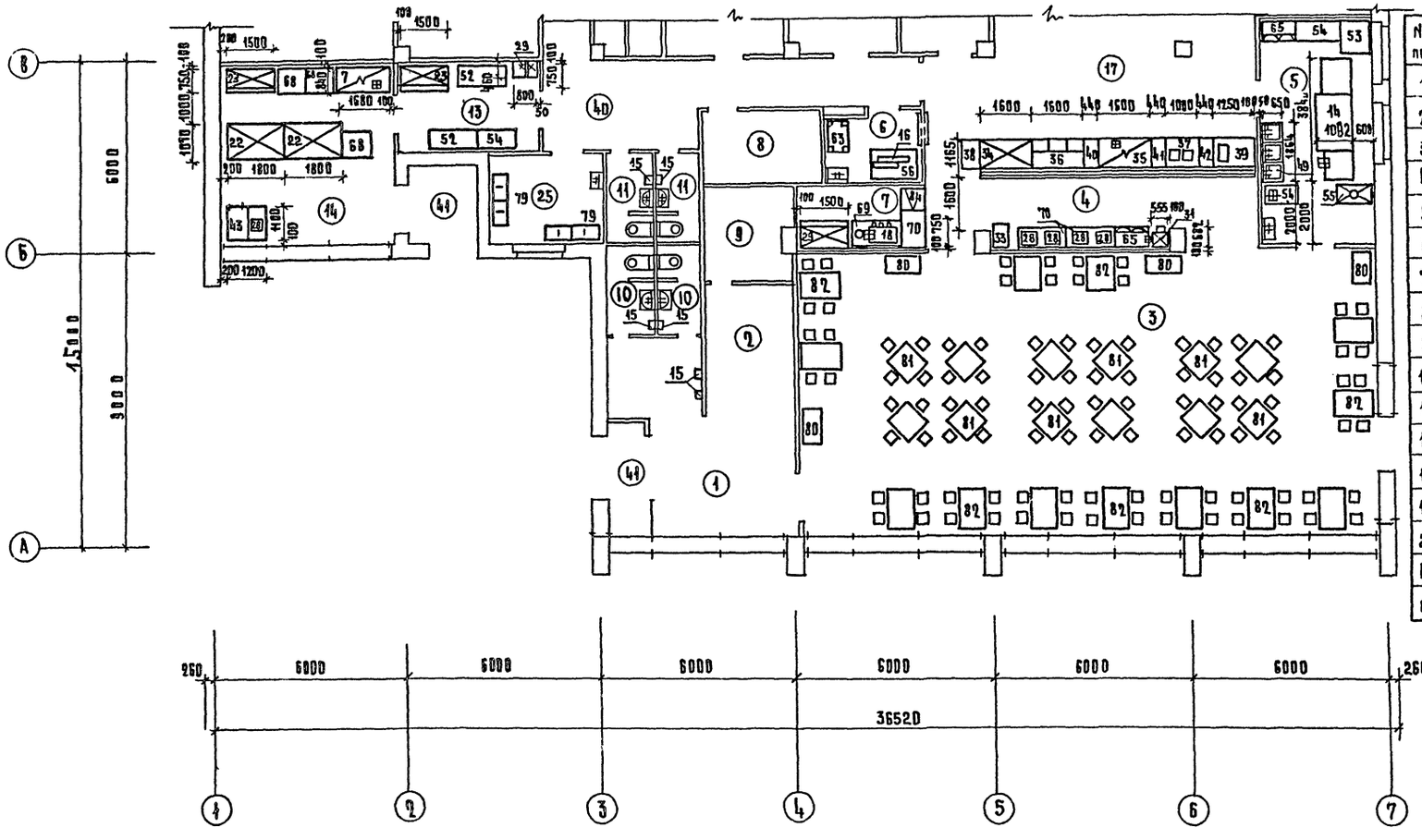


Экспликация помещений

| NN поз. | Наименование помещений |
|---|---|
| 1 | Вестибюль |
| 2 | Гардероб для посетителей |
| 3 | Зал столовой на 100 мест |
| 4 | Раздаточная |
| 5 | Моечная столовой посуды |
| 6 | Помещение для резки хлеба |
| 7 | Буфет |
| 8 | Электрощитовая |
| 9 | Тепловая завеса |
| 10 | Санузлы для посетителей |
| 11 | Санузлы для персонала |
| 13 | Подсобное помещение магазина „Кулинарий" |
| 14 | Магазин "Кулинарии" на 2 рабочих места |
| 17 | Горячий цех |
| 25 | Гардероб для официантов |
| 40 | Коридоры |
| 41 | Тамбуры |

Примечания:

1. Все размеры даны в мм.
2. Спецификацию технологического оборудования см. лист Т-2.
3. Привязка технологического оборудования дается от чистой отделки стен или перегородок.
4. Оборудование /поз. 27, 44, 57, 71, 72, 73, 74, 76, 77/ на плане не показано.
5. Кассеты настенные для тарелок /поз. 57/ крепятся в моечной столовой посуды над моечными ваннами /поз. 49/.
6. Рабочие чертежи немеханического оборудования распространяет Гипроторг /Москва К-04 ул. Кирова 47./.

| | | | | | |
|---|---|---|---|---|---|
| 1976 | Столовая на 100 мест, работающая на сырье (в вечернее время используемая как кафе) | План в осях „А - В" Расстановка и привязка технологического оборудования | Типовой проект 274-20-68 | Альбом I | Лист Т-3 |

СФ-234-01

ЦНИИЭП торгово-бытовых зданий и туристских комплексов г. Москва

| | | | | | |
|---|---|---|---|---|---|
| Нач. техн. отд. | | Калугин | Согласовано | | |
| Гл. инж. пр-та | | Бескурникова | Гл. арх. пр-та | | Леонов |
| Ст. инж. | | Гребенникова | Гл. инж. | Э.О. | Столерман |
| | | | Гл. инж. | В.К. | Соколовская |
| Проверил | | Алимбекова | Гл. инж. | О.В. | Дробинская |

## Экспликация помещений

| №№ поз. | Наименование помещений |
|---|---|
| 1 | 2 |
| 5 | Моечная столовой посуды |
| 12 | Помещение персонала |
| 15 | Моечная кухонной посуды |
| 16 | Помещение заведующего производством |
| 17 | Горячий цех |
| 18 | Холодный цех |
| 19 | Мясо-рыбный цех |
| 20 | Кладовая винно-водочных изделий |
| 21 | Женский гардероб |
| 22 | Мужской гардероб |
| 23 | Душевые персонала |
| 24 | Контора |
| 26 | Бельевая |
| 27 | Овощной цех |

| 1 | 2 |
|---|---|
| 28 | Кладовая овощей |
| 29 | Помещение для мучных изделий |
| 30 | Моечная инвентаря |
| 31 | Кладовая инвентаря |
| 32 | Кладовая сухих продуктов |
| 33 | Охлаждаемая камера мяса, рыбы |
| 34 | Охлаждаемая камера молочных продуктов жиров и растворомни |
| 35 | Охлаждаемая камера фруктов, ярод. напитков. овощей |
| 36 | Тамбур охлаждаемых камер |
| 37 | Машинное отделение |
| 38 | Кладовая и моечная тары |
| 39 | Загрузочная |
| 40 | Коридоры |
| 41 | Тамбуры |
| 42 | Тепловой пункт |

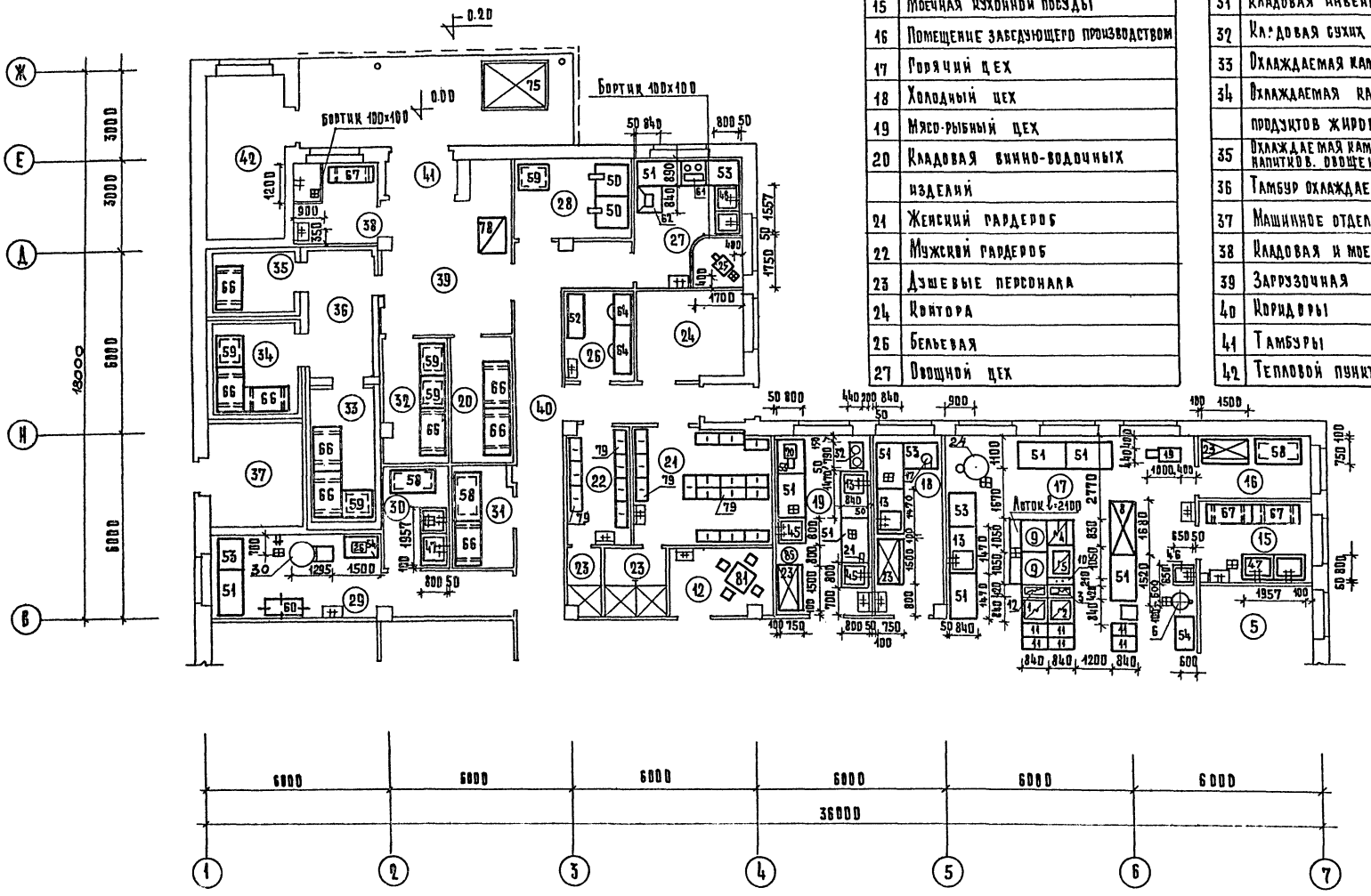


Примечания см. лист Т-3,
спецификацию см. лист Т-1.

| | | | | | |
|---|---|---|---|---|---|
| 1976 | Столовая на 180 мест, работающая на сырье в вечернее время используемая как кафе | План в осях „В-Ж" Расстановка и привязка технологического оборудования | Типовой проект 274-20-68 | Альбом Т | Лист Т-4 |

СФ-234-01

по А — А повернуто
М 1:20

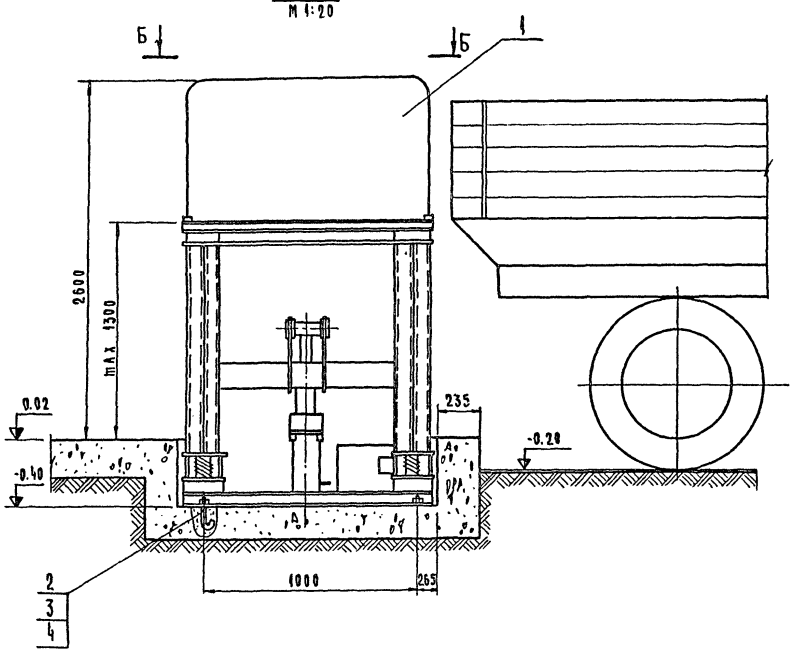


Фрагмент плана I этажа
М 1:100

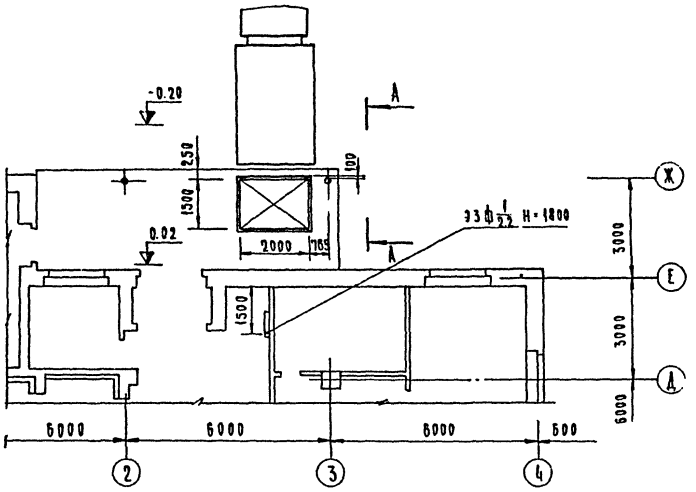


по Б-Б
М 1:20

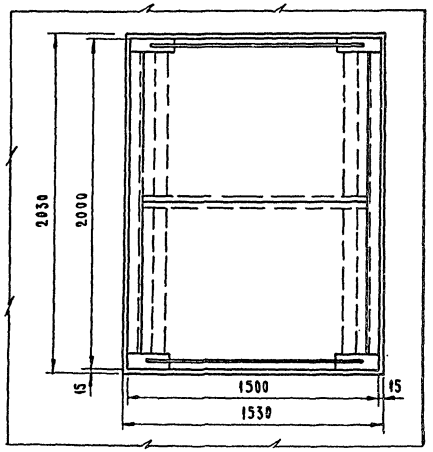


План расположения фундаментных болтов
М 1:50

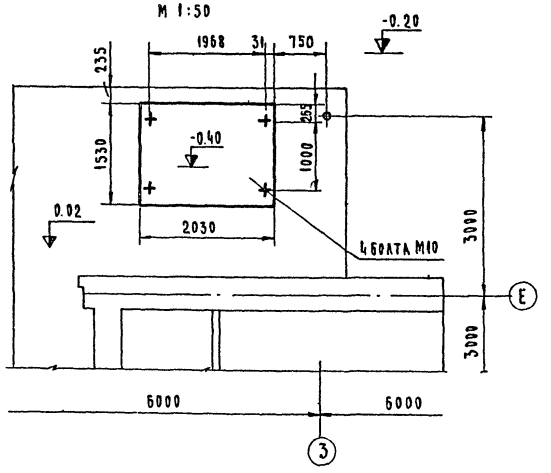


Спецификация оборудования

| №№ поз | Наименование оборудования | Тип марка | Габаритные размеры | Кол | Масса, кг ед. | Масса, кг общ | Завод-изготовит. альбом, каталог, лист |
|---|---|---|---|---|---|---|---|
| 1 | Подъемный стол | ПС-500 | 2000×1500×2600 | 1 | 750 | 750 | Киевский опытный З-д торг. маш |
| 2 | Болт анкерный М10 | | | 4 | 0.4 | 0.16 | |
| 3 | Гайка М10 5.05 ГОСТ 5915-70* | | | 4 | 0.01 | 0.04 | |
| 4 | Шайба 1065Г05 ГОСТ 6402-70* | | | 4 | 0.04 | 0.16 | |

Техническая характеристика подъемного стола ПС-500

1. Грузоподъемность, кг — 500
2. Высота подъема, мм — 1300
3. Габаритные размеры, мм
   - длина — 1500
   - ширина — 2000
   - высота — 2600
4. Гидропривод электродвигатель АОЛ2-32-6, N=2.2 кВт
5. Масса, кг — 750

Согласовано:
Гл. арх. ПР-ТА Ивенов
Гл. инж. ПР-ТА Ратновская
Гл. инж. ПР-ТА Бекерникова

Торгово-бытовой завод-ресторан туристских комплексов г. Москва

| | | |
|---|---|---|
| Нач. техн. отд. | Калугин | |
| Рук. мех. сект. | Германт | |
| Гл. инж. ПР-ТА | Проскурина | |
| Ст. инженер | Ольдинзова | |
| Проверил | Проверил | |

| 1976 | Столовая на 100 мест, работающая на сырье (в вечернее время используемая как кафе) | Механизация погрузочно-разгрузочных работ. Подъемный стол ПС-500. Установочный чертеж. | Типовой проект 274-20-68. | Альбом I | Лист ТМ-1 |
|---|---|---|---|---|---|

СФ-234-01

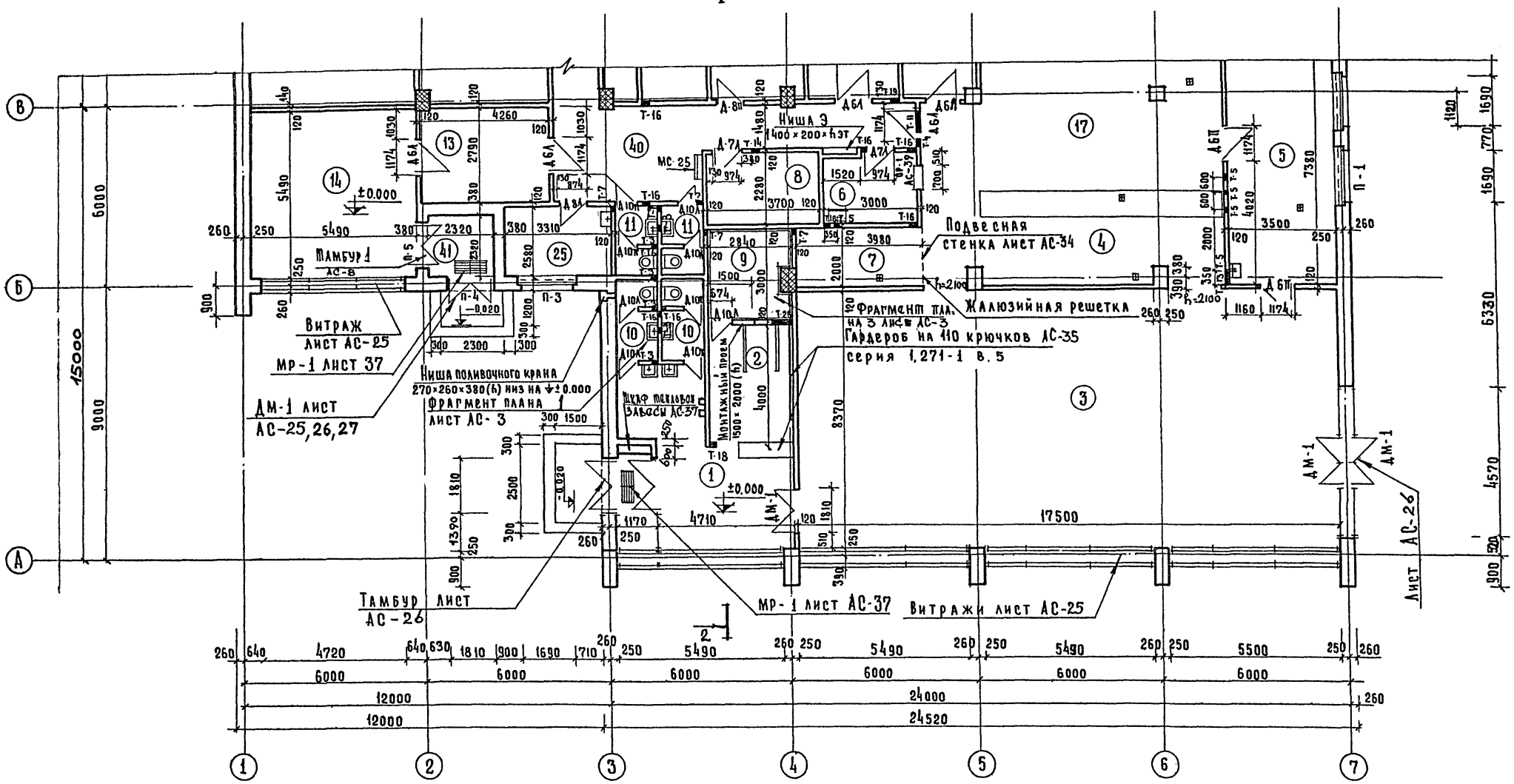


## Примечания:

1 Общие примечания см. лист АС-4

2 Армированные столбы на плане показаны

М=1:100

| 1976 | Столовая на 100 мест, работающая на сырье (в вечернее время используемая как кафе) | План в осях А-В | Типовой проект 274-20-68 | Альбом I | Лист АС-1 |
|---|---|---|---|---|---|

СФ-234-01

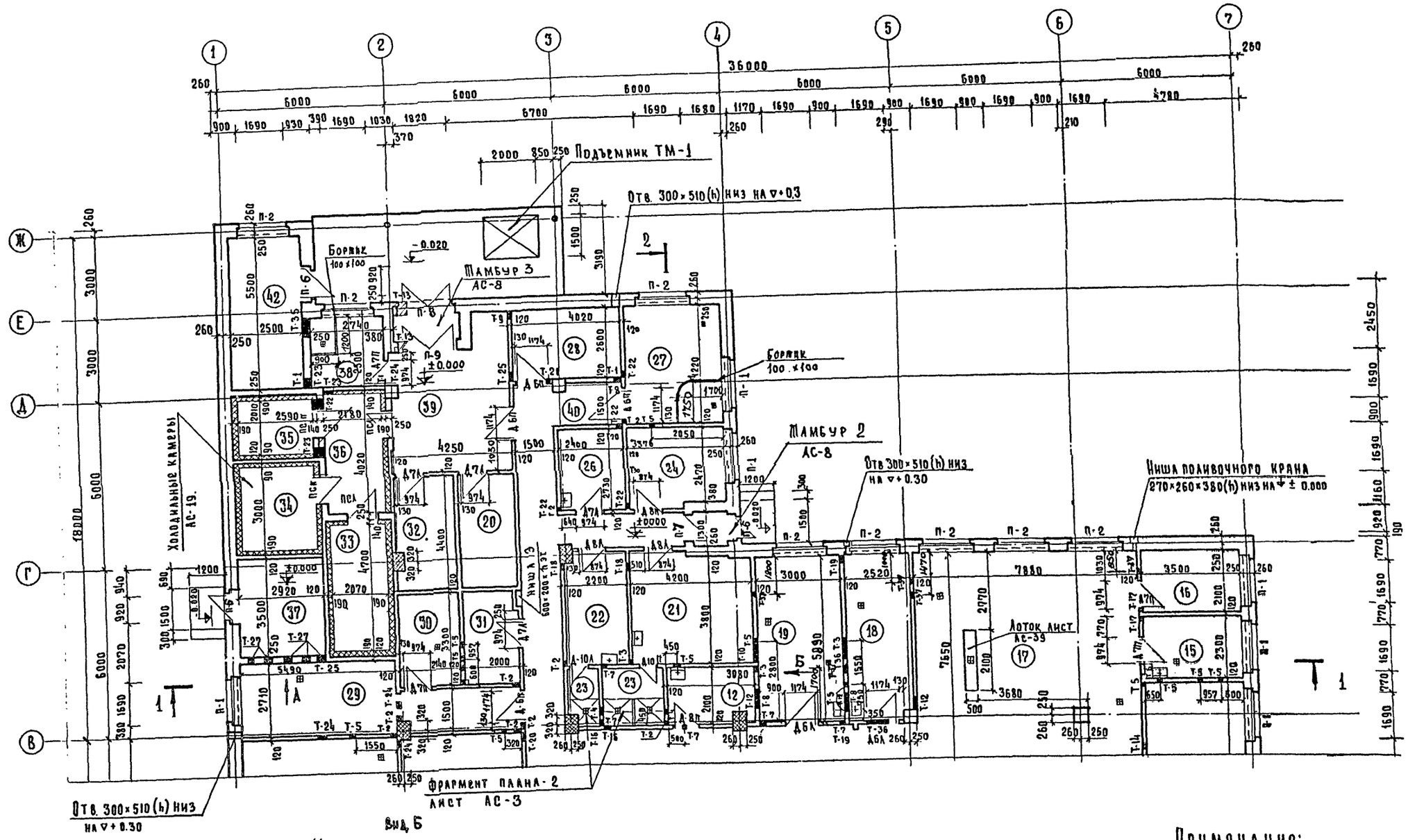


Примечания:

1 Общие примечания см. лист АС-4

2 Армированные столбы на плане показаны

М=1:100

| | | | | | |
|---|---|---|---|---|---|
| 1976 | Столовая на 100 мест, работающая на сырье (в вечернее время используется как кафе) | План в осях В-Ж | Типовой проект 274-20-68 | Альбом 1 | Лист АС-2 |

СФ-234-01

ЦНИИЭП Торгово-бытовых зданий и туристских комплексов г. Москва

| | | | |
|---|---|---|---|
| Гл. инж. маст | Лепский | Рук. гр. арх. | Лихтенберг |
| Рук. маст | Биксон | Рук. гр. инж. | Розенштейн |
| Гл. инж. маст. | Левитин | | |
| Гл. арх. пр-та | Леонов | | |
| Гл. инж. пр-та | Ратновская | | |

СОГЛАСОВАНО:

| | | | |
|---|---|---|---|
| Гл. инж. пр. тех. | Бескурникова | Гл. инж. пр. мех. | Проскурина |
| Гл. инж. пр. ОВ | Дробинская | Рук. гр. хол. | Мирская |
| Гл. инж. пр. ВК | Соколовская | | |
| Гл. инж. пр. Э | Столерман | | |

## План технического этажа

М 1:100

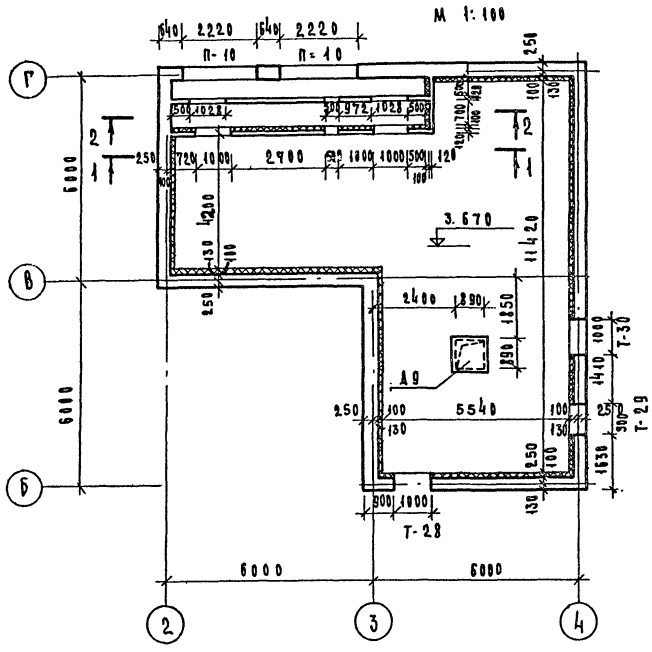


## Фрагмент плана 1

М-1:50

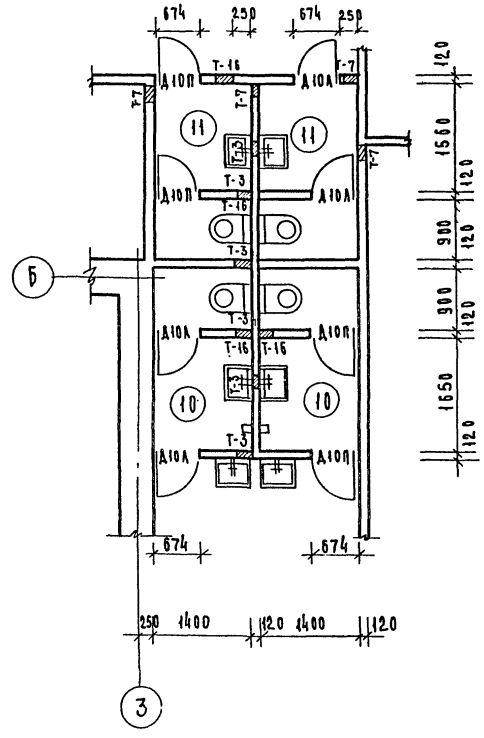


## Фрагмент плана 2

М 1:50

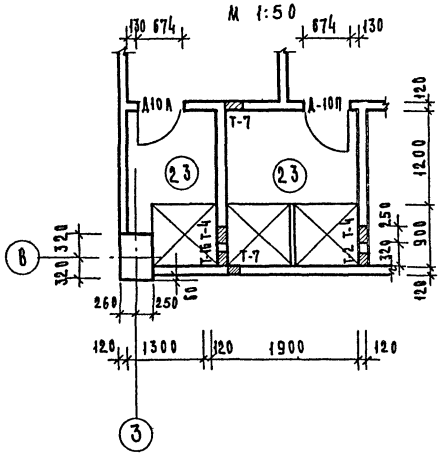


## 1-1

М 1:100

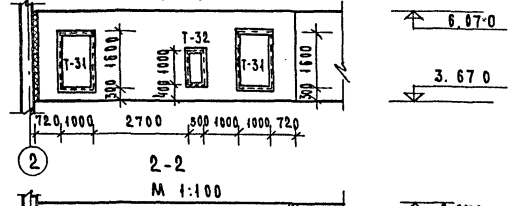


## 2-2

М 1:100

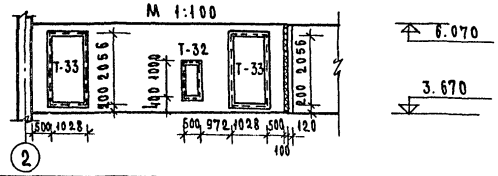


## Фрагмент плана 3

М 1:50

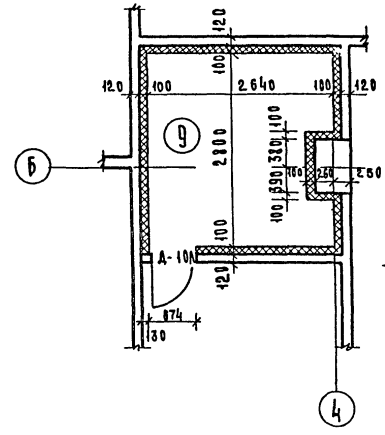


## Деталь звукоизоляции и теплоизоляции стен

М 1:10

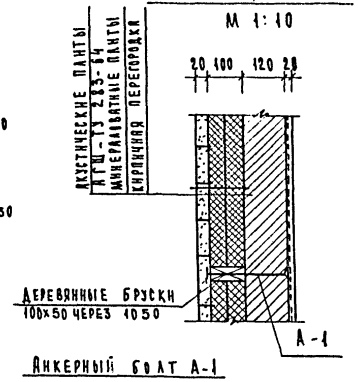


## Анкерный болт А-1

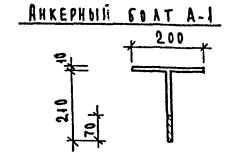


## Расход материала на звукоизоляцию и теплоизоляцию

| Наименование | | Кол. | Примечание |
|---|---|---|---|
| Утеплитель-полужесткие минераловатные плиты - 5 см $\gamma$-200кг/м3 | | 14.0 | ГОСТ 10140-71 |
| Штукатурная сетка | м2 | 158.6 | |
| Деревянные бруски | м3 | 7.0 | |
| Акустические плиты АГШ | м2 | 158.6 | ТУ-283-64 |
| Анкер А-1 $\phi$10 АI | шт | 128 | ГОСТ 5781-75 |

## Примечания:

1. Общие примечания см. лист АС-4.
2. В венткамере сделать плавающий пол. Деталь плавающего пола см. лист АС-39.
3. Расход материалов на обрамления отверстий ∠50х5 ГОСТ 103-57* - 1135 кг/п.м
4. Отверстия Т-28, Т-29, Т-30 затянуть сеткой 10х10.

| | | | | | |
|---|---|---|---|---|---|
| 1976 | Столовая на 100 мест, работающая на сырье (в вечернее время используемая как кафе) | План технического этажа. Фрагменты плана 1, 2 из 3. Деталь звукоизоляции и теплоизоляции стен. | Типовой проект 274-20-68 | Альбом I | Лист АС-3 |

ЦНИИЭП торгово-бытовых зданий туристских комплексов г. Москвы

Рук. маст. Вуксон; Гл. инж. маст. Левитин; Гл. арх. пр-та Леонов; Гл. инж. пр-та Ратновская; Рук. гр. арх. Нихтенберг

Гл. инж. пр. 1 Дубинская; Гл. инж. пр. 2 Соколовская; Гл. инж. пр. 3 Столерман

Т. Богдановяно; Ст. арх. Космачевский

СФ-234-01

Таблица 1.

## Таблица отверстий.

| | Тип отверстий | Размеры мм. ℓ × h | Отметка низа отверстий | Тип перемычки |
|---|---|---|---|---|
| ВК | Т-1 | 510×250 | 2,100 | РЯДОВАЯ |
| | Т-2 | 150×150 | 2,250 | " |
| | Т-3 | 150×150 | 0,000 | " |
| | Т-4 | 250×1500 | 1,000 | " |
| | Т-5 | 250×1100 | 0,000 | " |
| | Т-6 | 150×150 | 2,200 | " |
| | Т-7 | 150×150 | 2,050 | " |
| | Т-8 | 200×250 | 2,750 | " |
| | Т-9 | 510×250 | 2,250 | РЯДОВАЯ |
| ОВ | Т-10 | 900×600 | 2.200 | Б-13 |
| | Т-11 | 900×500 | 2.300 | Б-13 |
| | Т-12 | 600×600 | 2.200 | РЯДОВАЯ |
| | Т-13 | 500×600 | 2.200 | РЯДОВАЯ |
| | Т-14 | 400×300 | 2.500 | " |
| | Т-15 | 300×350 | 2.950 | " |
| | Т-16 | 250×300 | 3.000 | " |
| | Т-17 | 250×300 | 2.550 | " |
| | Т-18 | 250×300 | 2.500 | " |
| | Т-19 | 250×300 | 2.000 | " |
| | Т-20 | 400×300 | 2.650 | " |
| | Т-21 | 250×300 | 2.700 | " |
| | Т-22 | 250×300 | 2.250 | " |
| | Т-23 | 300×300 | 2.700 | " |
| | Т-24 | 400×300 | 2.250 | " |
| | Т-25 | 400×300 | 2.700 | " |
| | Т-26 | 900×600 | 2.550 | Б-13 |
| | Т-27 | 400×200 | 2.250 | " |
| | Т-28 | 1000×300 | 5.770 | БП-13 |
| | Т-29 | 900×500 | 5.270 | Б-13 2БУ-13 |
| | Т-30 | 1000×600 | 5.470 | Б-13 2БУ-13 |
| | Т-31 | 1000×1600 | 3.970 | Б-13 |
| | Т-32 | 500×1000 | 4.070 | РЯДОВАЯ |
| | Т-33 | 1028×2056 | 3.870 | Б-13 |
| | Т-34 | 2200×600 | 5.470 | БП 24 |
| | Т-35 | 650×250 | 2.750 | РЯДОВАЯ |
| | Т-36 | 900×600 | 2.700 | Б-13 |
| Э | Т-37 | Широта 130×65 | Низ на ±0.000 Верх на +3.300 | |

Таблица 2

## Таблица проемов.

| Тип проема | Марка заполнения проема | Т.Д. перемыч по серии 2.230-2 | Марка подоконной доски | Отметка низа перемыч. | Колич. проемов | ГОСТ, серия |
|---|---|---|---|---|---|---|
| **Стены** | | | | | | |
| П-1 | ОС-18-18В | 155 | АО 19-20 | 2,555 | 7 | Серия 1.236-1, 1.136-1 в.1 |
| П-2 | ОС-18-18В | 146 | АО 19-20 | 2,555 | 8 | |
| П-3 | ОС-15-18 | 146 | АО 19-20 | 2,310 | 1 | |
| П-4 | ДМ-1 | 155а | — | 2,310 | 1 | АС-26 |
| П-5 | ДМ-1 | 49 | — | 2,310 | 1 | |
| П-6 | ДВ 9 3/10 | 152 | — | 2,100 | 3 | Серия 1.135-1 Альбом 1 |
| П-7 | ДВ 9 3/10 | 45 | — | 2,100 | 1 | |
| П-8 | ДВ 9,9 8/10 | 147 | — | 2,100 | 1 | |
| П-9 | ДВ 9,9 8/10 | 49 | — | 2,100 | 1 | |
| П-10 | ВР-3 | 50 | — | — | 4 | АС-38 |
| **Перегородки** | | | | | | |
| ДМ-1 | ДМ-1 | Б22 | — | 2.310 | 1 | АС-26 |
| Д6А | Д6 | Б15 | — | 2,100 | 5 | ГОСТ 6629-74 Альбом 49 |
| Д6П | Д6 | Б15 | — | 2,100 | 6 | |
| Д7А | Д7 | Б13 | — | 2,100 | 6 | |
| Д7П | Д7 | Б13 | — | 2,100 | 4 | |
| Д8А | Д8 | Б13 | — | 2,100 | 3 | |
| Д8П | Д8 | Б13 | — | 2,100 | 1 | |
| Д10А | Д10 | Рядовая | — | 2,100 | 6 | |
| Д10П | Д10 | Рядовая | — | 2,100 | 5 | |
| ПСА | ПС | 2Б15 | — | 2,100 | 2 | Тип. проект 274-20-26 Альбом IV |
| ПСП | ПС | 2Б15 | — | 2,100 | 2 | |
| А9 | А9 | — | — | — | 1 | Серия 1.135-1 Вып. 2 |

19. Оборудование гардероба принято по серии 1.271-1 выпуск-5, прилавок стойки для гардеробов ПГ-1 – 2 шт. листы НО-50; НО-51 вешалка В-7 – 2 шт. двухсторонних, – 2 шт односторонних, вешалка В-11-2 шт. листы НО-60; НО-65.
20. Жалюзийные решетки № 272-21-9 альбом III стр. 50-64.
21. Трубы электротехнической проводки проложить по покрытию до укладки утеплителя.
22. Предусматреть штрабы для 130×65 (пл.) вертикальных участков распределительной силовой сети в помещения (17), (18), (19) и (29).

## Примечания.

1. За условную отметку ±0.000 принята отметка чистого пола 1 этажа.
2. Перечень помещений с указанием их площадей и отделки смотри ведомость отделочных работ лист 4.
3. Внутренние стены и перегородки выполняются из обыкновенного кирпича марки 75 /ГОСТ 530-71/ на растворе марки 25
4. Внутренние кирпичные столбы из кирпича М-100 на растворе М-75, армировать через 2 ряда кладки арматурной сеткой ф 5 мм, с ячейкой 100×100.
5. Фасады здания облицовываются лицевым керамическим кирпичем ГОСТ 7484-69 МУС % кладки не более 1400 кг/м³ и штукатурятся с добавлением мраморной крошки.
6. Вертикальные коммуникации зашиваются коробами из асбоцементных листов по металлическому каркасу на всю высоту с последующим оштукатуриванием.
7. В местах ревизии в обшивке стояков предусмотреть лючки размером 300×300 низ лючка на отметке 0.85 м. от уровня чистого пола. Лючки см. лист АС-39
8. Ниши для радиаторов делать 1220×130×600 h.
9. Устройство полов и внутренние работы производить после монтажа коммуникаций.
10. Планы и конструкцию холодильных камер см. лист АС-19
11. Внутренние дверные блоки установить одновременно с кладкой перегородок.
12. Перегородки выкладывать на h = 2.100 мм, остальную кладку перегородок выполнять после монтажа вентиляционных коробов.
13. Нишу „9" до установки щитов гидроизолировать 1 слоем толя
14. Полы в санузлах делаются на 20 мм ниже полов соседних помещений.
15. Монтажный проем между помещениями 2 и 9 заложить после монтажа тепловой завесы.
16. Сточные лотки и трапы выполнять по чертежам марки ВК конструкцию по СНиПу II В 871 Д-34 Д-38.
17. Конструкцию лотка см. лист АС-39.
18. Сточные лотки и трапы перекрыть решетками из нержавеющей стали.

Типовой проект 274-20-68 (1976) — Столовая на 100 мест, работающая на сырье. (В вечернее время используемая как кафе)

Таблицы отверстий и проемов. Примечания.

Альбом I. Лист АС-4

Авторы: Рук. ГИП Диксон, Рук. гр. Левитан, Ст. архитект. Авонов, Гл. инж. проекта Ратновская, Гл. инж. пр-та Ахтенберг, Рук. гр. арх. Каждан, Розенштейн

Торговые бытовые здания и туристских комплексов г. Москва

Рук. арх. Маст., Гл. инж. Маст., Гл. арх. пр-та, Гл. инж. пр-та, Рук. гр. арх.

СФ-234-01

## ФАСАД В ОСЯХ 1-7




## ФАСАД В ОСЯХ Ж – А

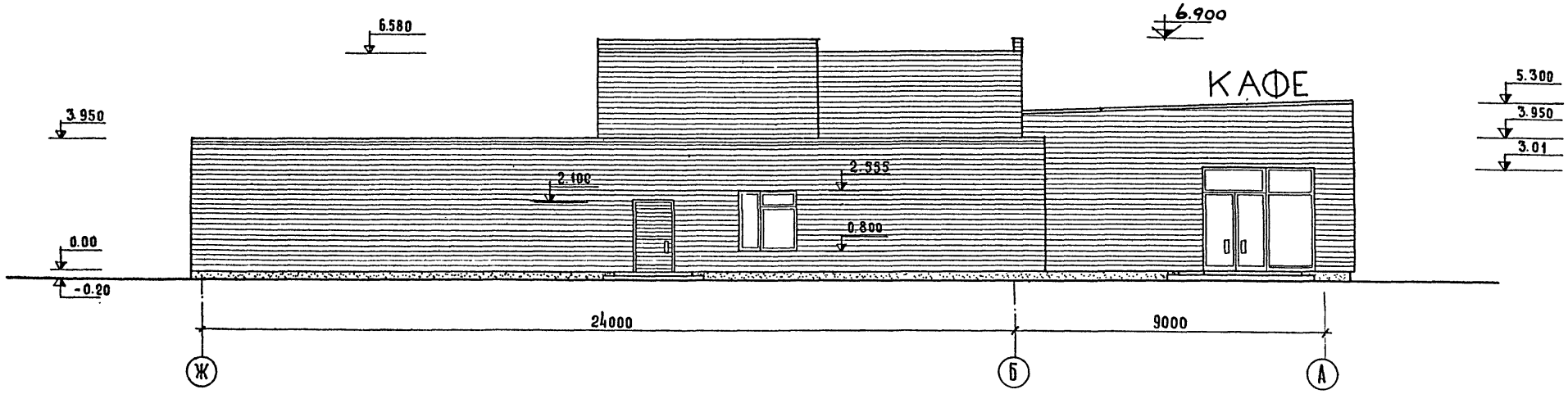


| | | | | | |
|---|---|---|---|---|---|
| Рук. маст. | Биксон | Ст. архитект. | | | |
| Гл. инж. маст. | Левитин | | | | |
| Гл. арх. пр-та | Леонов | | | | |
| Гл. инж. пр-та | Ратновская | | | | |
| Рук. гр. арх. | Ахтенберг | | | | |

ЦНИИЭП Торгово-бытовых зданий и туристских комплексов г. Москва

1976 | Столовая на 100 мест, работающая на сырье (в вечернее время используемая как кафе) | Фасады в осях 1-7 и Ж-А | Типовой проект 274-20-68 | Альбом I | Лист АС-5

М = 1:100

СФ-234-01

## Фасад в осях 7-1

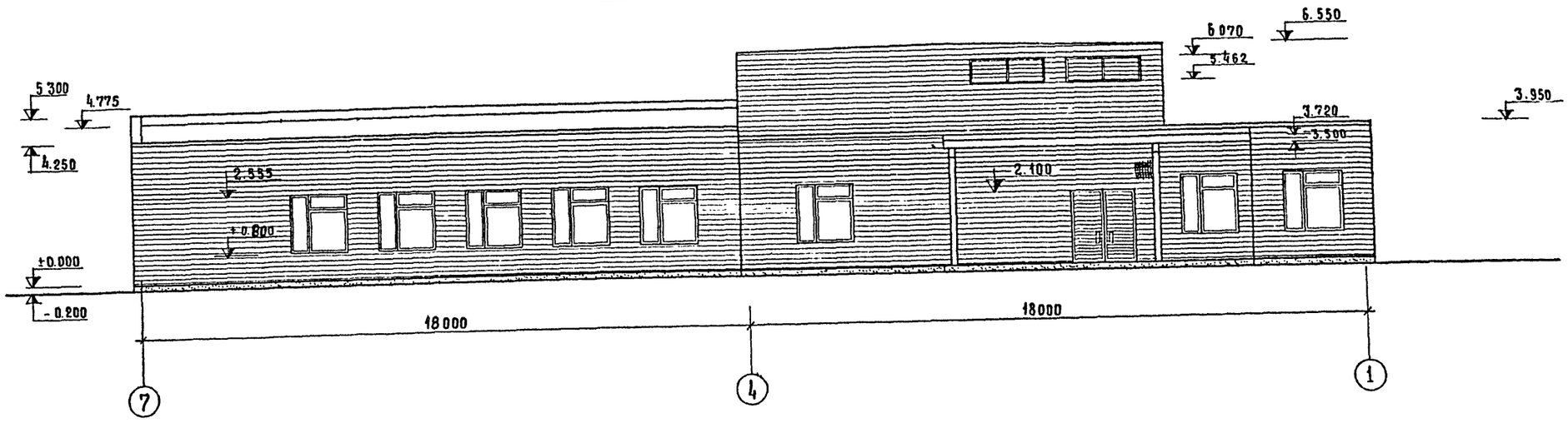


## Фасад в осях А-Ж

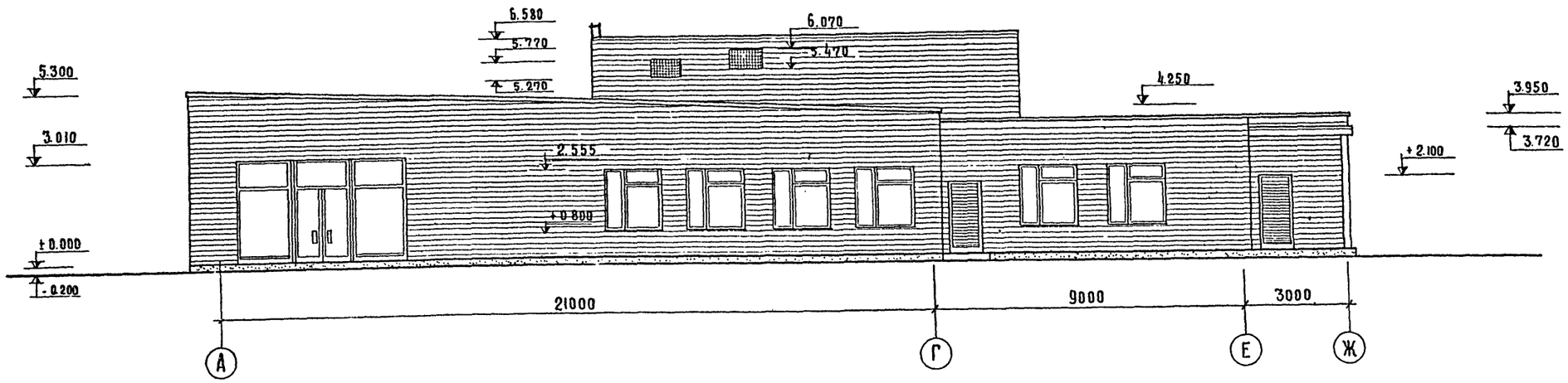


М: 1:100

| | | | | | |
|---|---|---|---|---|---|
| 1976 | Столовая на 100 мест, работающая на сырье (в вечернее время используемая как кафе) | Фасады в осях 7-1 и А-Ж. | Типовой проект 274-20-68 | Альбом I | Лист АС-6 |

СФ-234-01

Торгово-бытовых зданий и туристских комплексов г. Москва

| | | |
|---|---|---|
| Рук. маст. | Биксон | |
| Гл. инж. маст. | Левитин | |
| Гл. арх. пр-та | Леонов | |
| Гл. инж. пр-та | Ратновская | |
| Рук. гр. арх. | Лихтенберг | |
| Ст. архитект. | Косаржевская | |
| Согласовано | | |

## Разрез 1-1

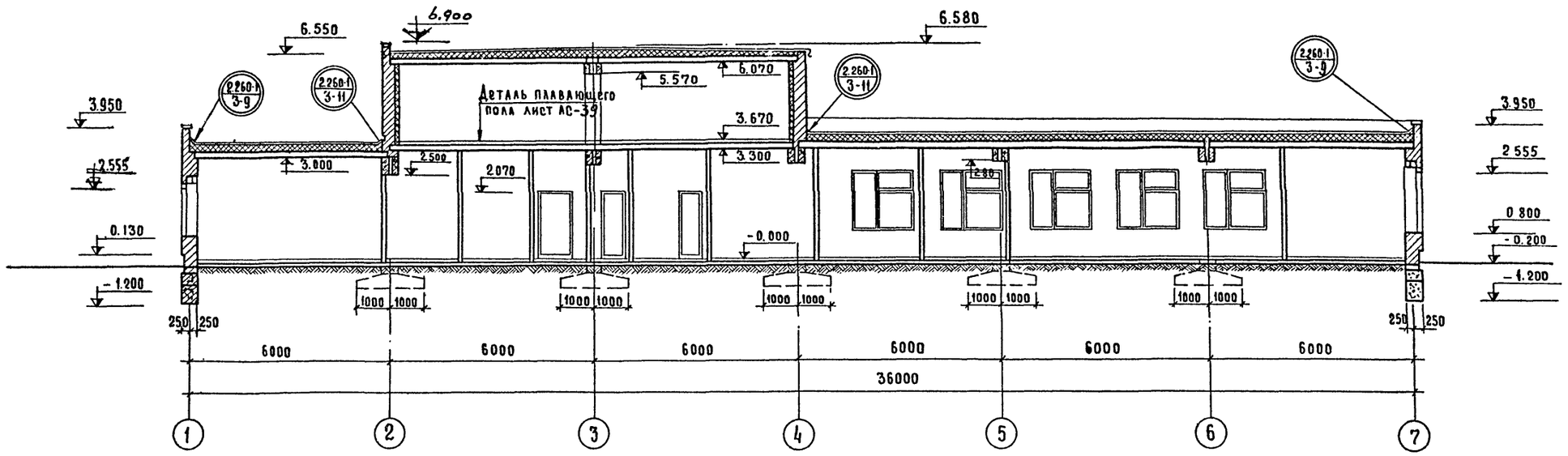


## Разрез 2-2

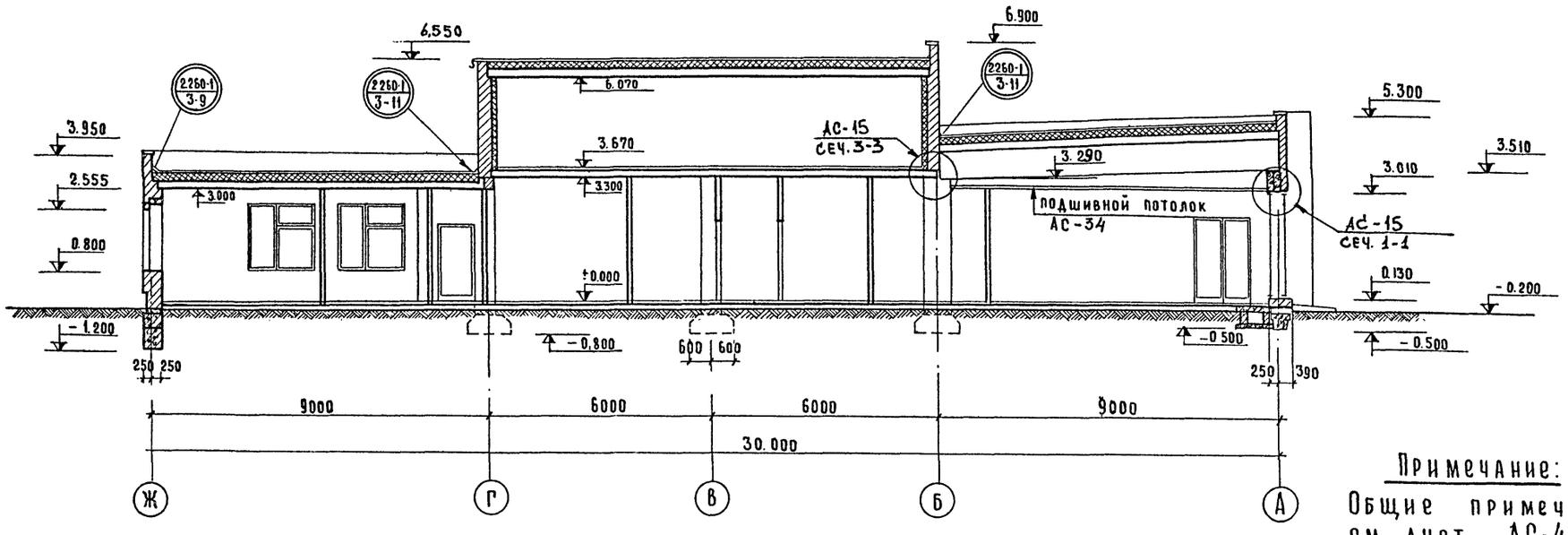


**Примечание:**
Общие примечания см. лист АС-4

М: 1:100

| | | | | | |
|---|---|---|---|---|---|
| 1976 | Столовая на 100 мест, работающая на сырье (в вечернее время используемая, как кафе) | Разрезы 1-1; 2-2 | Типовой проект 274-20-68 | Альбом I | Лист АС-7 |

ЦНИИЭП Торгово-бытовых зданий и туристских комплексов г. Москва

| | | |
|---|---|---|
| ГИП | Лепский | |
| Рук. гр. арх. | Дихтенберг | |
| Рук. маст. | Каждан Н. | |
| Гл. инж. ин-та | | |
| Ст. архит. | | |
| Гл. инж. маст. | Биксон | |
| Гл. арх. пр-та | Левитин | |
| Гл. инж. пр-та | Леонов | |
| | Ратновская | |

СФ-234-01

## План кровли М 1:200

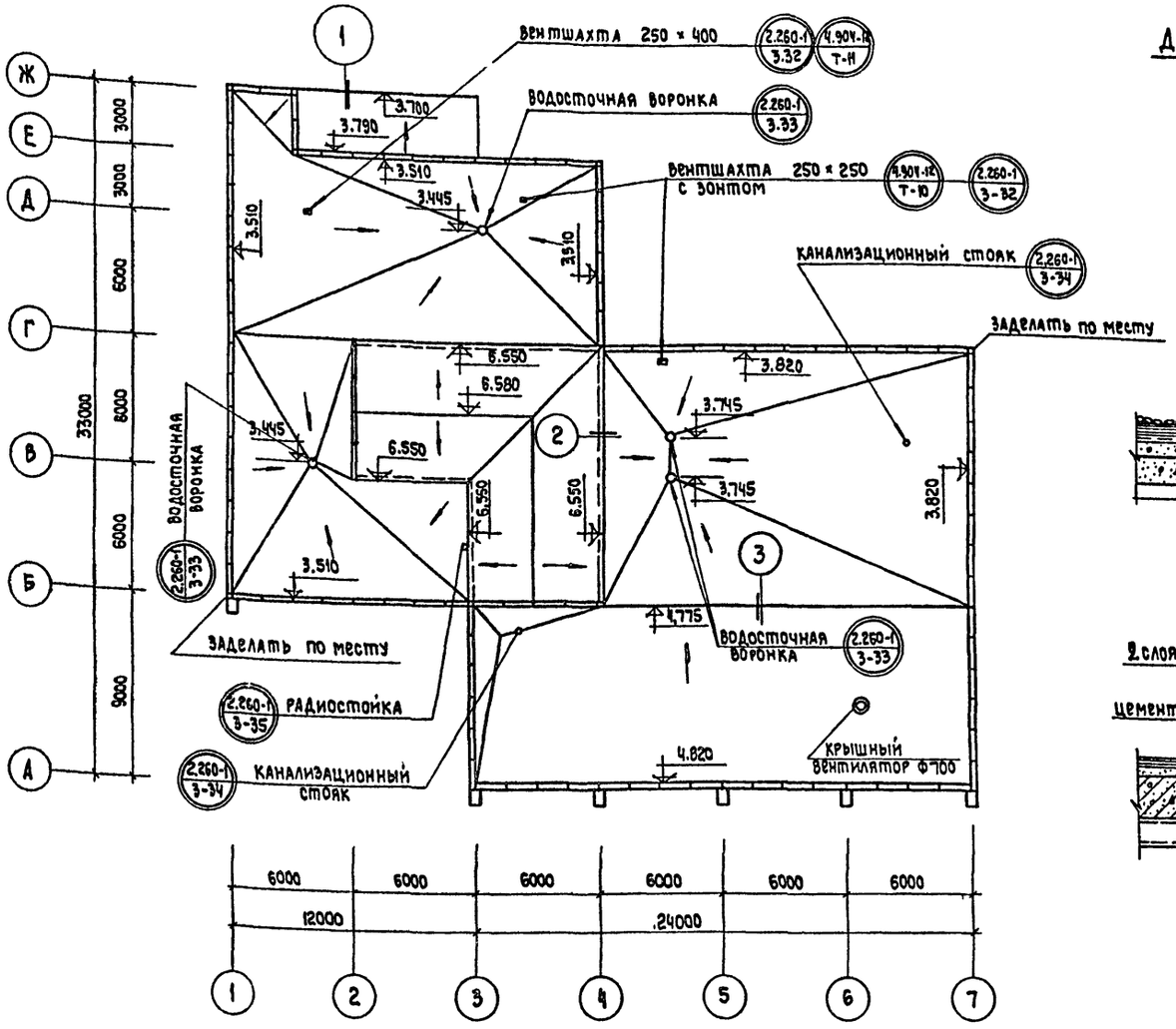


## Деталь устройства кровли

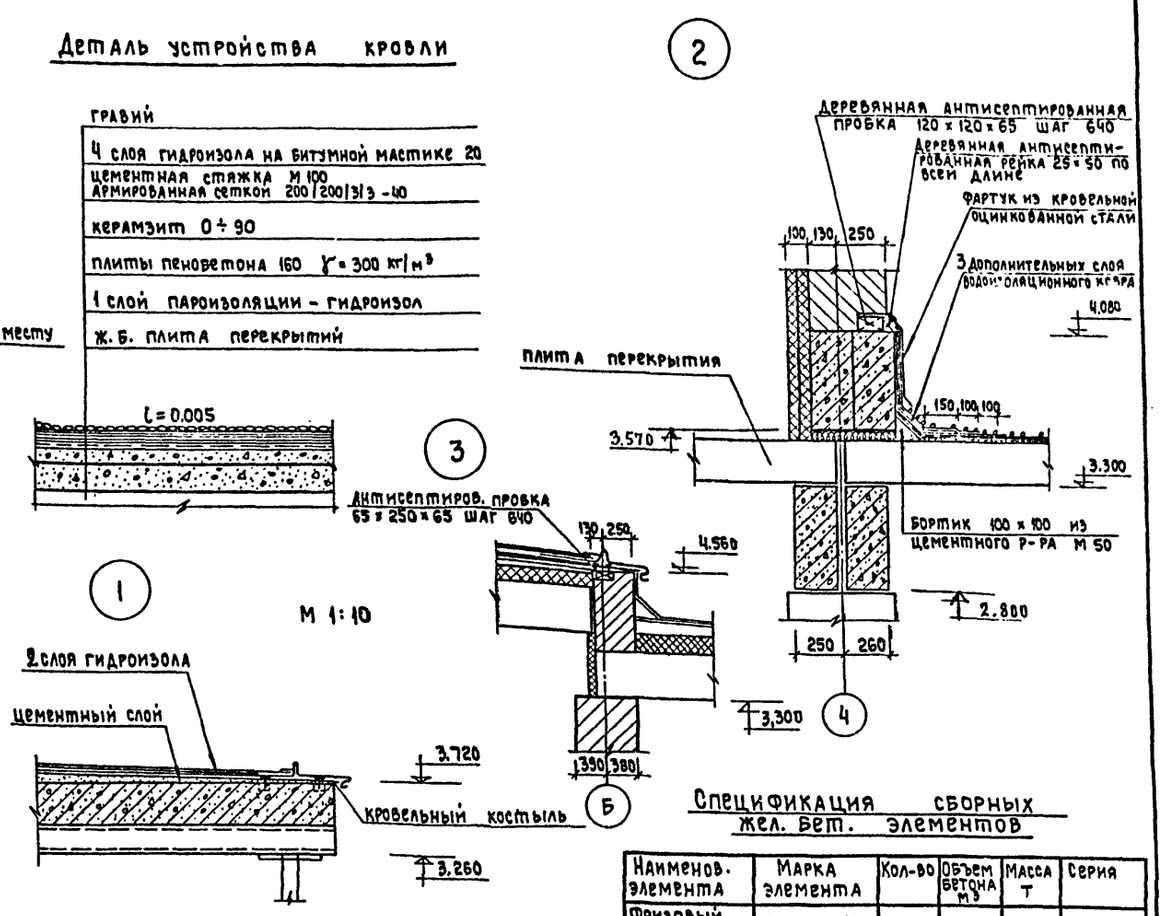


## Спецификация сборных жел. бет. элементов

| Наименов. элемента | Марка элемента | Кол-во | Объем бетона м³ | Масса т | Серия |
|---|---|---|---|---|---|
| Фризовый камень | ФК-15-4 | 96 | 0.04 | 0.100 | ИИ-04-48-23 |

## Тамбур 1 М 1:50

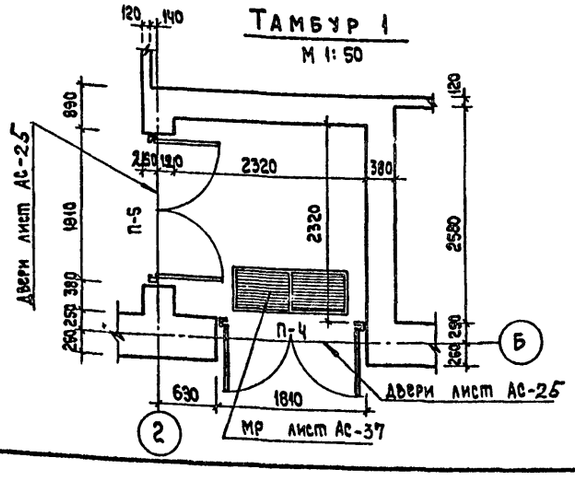


## Тамбур 2 М 1:50

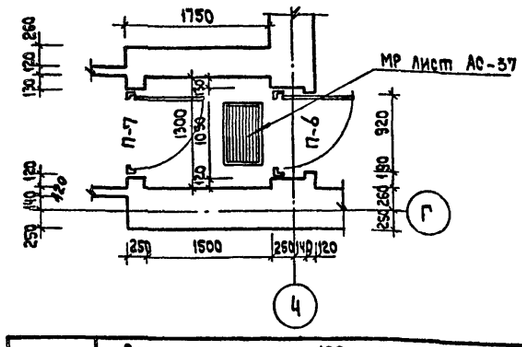


## Тамбур 3 М 1:50

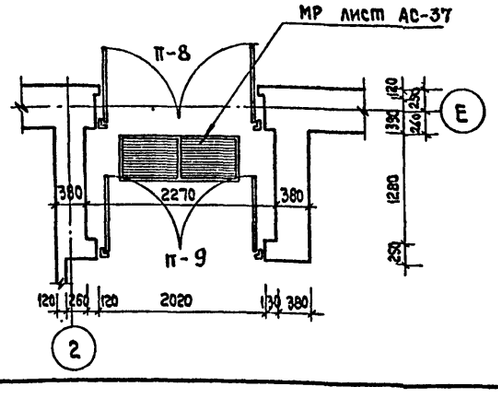


## Примечания:

1. Для устройства гидроизоляционного ковра применять гидроизол (ГОСТ 7415-74*). В качестве приклеивающего материала применять битумную мастику (ГОСТ 2889-67).
2. Гидроизоляция и утеплитель укладываются после прокладки труб электрооборудования.
3. Утеплитель принимать, согласно таблице 2, приведенной в пояснительной записке к проекту.
4. Отметки, данные на плане, являются отметками верха стяжки под кровельный ковер.

| | | | | | |
|---|---|---|---|---|---|
| 1976 | Столовая на 100 мест, работающая на сырье (в вечернее время используемая как кафе) | План кровли. Тамбуры 1,2,3. Детали. | Типовой проект 274-20-68 | Альбом I | Лист АС-8 |

СФ-234-01

ЦНИИЭП торгово-бытовых зданий и туристских комплексов г. Москва

Рук. маст. Гл. инж. маст. Гл. арх. пр-та Гл. инж. пр-та Рук. гр. арх.

Биксон Левитин Леонов Ратновская Лихтенберг

Рук. гр. инж. Ст. архит.

Розенштейн Каждан

Согласовано: Гл. инж. пр. ОБ Гл. инж. пр. В.К. Гл. инж. пр. Э Гл. инж. пр. С.Т. Дробинская Соколовская Столерман Пронштейн

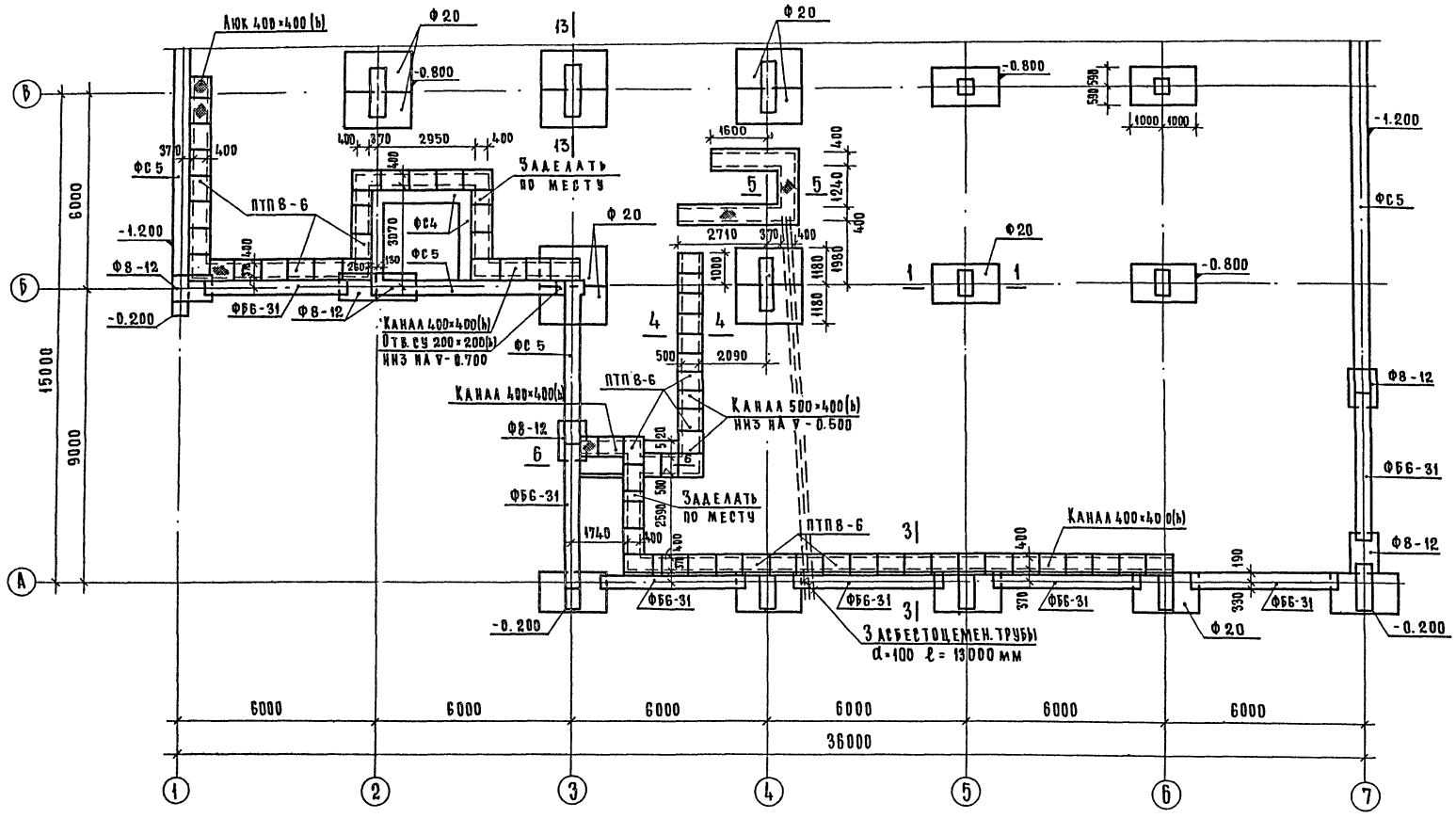


## Примечания

1. Основные примечания см. лист АС-12.
2. Данный лист см. совместно с листами АС-10; 11 и 12.

М 1:100

| | | | | | |
|---|---|---|---|---|---|
| 1976 | Столовая на 100 мест, работающая на сырье (в вечернее время используемая как кафе) | План фундаментов в осях А-В | Типовой проект 274-20-68 | Альбом I | Лист АС-9 |

СФ-234-01

Рук. маст. №2 — Рук. гр. инж. — Рук. гр. арх.

Гл. инж. маст. — Гл. арх. пр-та — Гл. инж. пр-та — Рук. гр. арх.

Гл. инж. пр-та — Гл. инж. пр. (ов) — Гл. инж. пр. (ов)

Гл. инж. пр. (ов)

Гл. инж. пр. (ов)

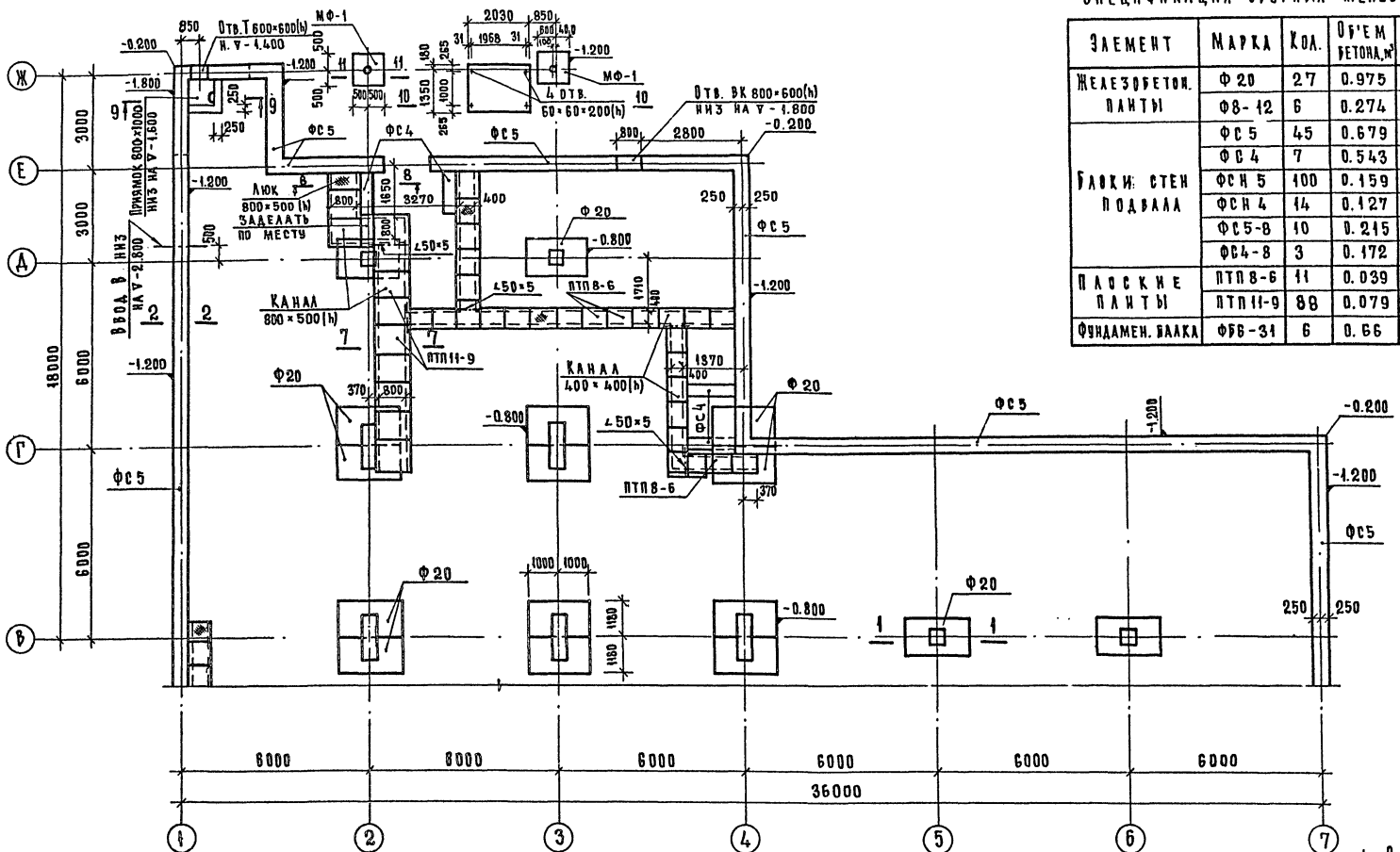


## Спецификация сборных железобетонных изделий

| Элемент | Марка | Кол. | Объем бетона, м³ | Масса т | ГОСТ, альбом рабоч. черт. |
|---|---|---|---|---|---|
| Железобетон. плиты | Ф20 | 27 | 0.975 | 2.44 | серия 1.112-1 в.1 |
| | Ф8-12 | 6 | 0.274 | 0.685 | |
| Блоки стен подвала | ФС5 | 45 | 0.679 | 1.63 | серия 1.116-1 в.1 |
| | ФС4 | 7 | 0.543 | 1.30 | |
| | ФСН5 | 100 | 0.159 | 0.38 | |
| | ФСН4 | 14 | 0.127 | 0.305 | |
| | ФС5-8 | 10 | 0.215 | 0.520 | |
| | ФС4-8 | 3 | 0.172 | 0.415 | |
| Плоские плиты | ПТП8-6 | 11 | 0.039 | 0.096 | ИИ-03-02 альбом 15-64 |
| | ПТП11-9 | 88 | 0.079 | 0.198 | |
| Фундамен. балка | ФБ6-31 | 6 | 0.66 | 1.70 | серия 1.415-1 в.1 |

## Примечания

1. Основные примечания см. лист АС-12.
2. Данный лист см. совместно с листами АС-9; 11 и 12.

М 1:100

| | | | | | |
|---|---|---|---|---|---|
| 1976 | Столовая на 100 мест, работающая на сырье (в вечернее время используемая как кафе) | План фундаментов в осях В-Ж | Типовой проект 274-20-68 | Альбом I | Лист АС-10 |

СФ-234-01

Согласовано: Дробинская, Соколовская, Просзурчча

Цниипромзернопроект — Типовой проект столовых, зданий и туристских комплексов. г. Москва

Рук. маст. №2 — Рук. гр. АТХ. — Ихтенберт

Гл. инж. маст. — Гл. архит. пр-та — Аеонов

Гл. инж. пр-та — Ратновская

Рук. гр. инж. — Рук. гр. инж. — Розенштейн

Инженер — Рогачева

Проверил — Белякова

Гл. инж. пр. ОВ — Гл. инж. пр. ВК — Гл. инж. пр.

Бикеон — Левитин — Аеонов — Ратновская — Ихтенберт

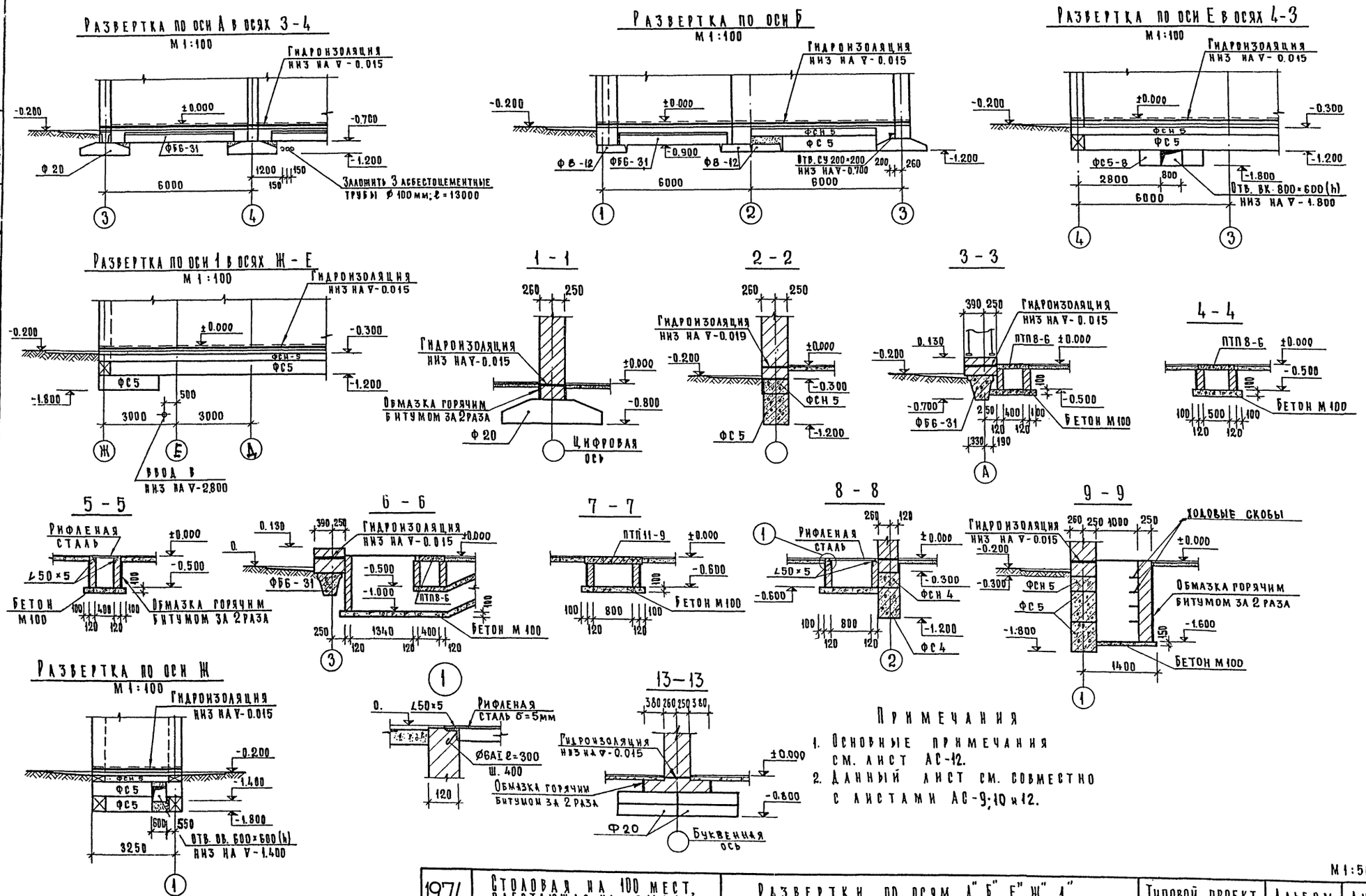


## Примечания

1. Основные примечания см. лист АС-12.
2. Данный лист см. совместно с листами АС-9; 10 и 12.

М 1:50

| | | | | | |
|---|---|---|---|---|---|
| 1976 | Столовая на 100 мест, работающая на сырье (в вечернее время используемая как кафе) | Развертки по осям „А", „Б", „Е", „Ж", „1". Сечения 1-1 ÷ 9-9 | Типовой проект 274-20-68 | Альбом I | Лист АС-11 |

СФ-234-01

Торгово-бытовых зданий и туристских комплексов г. Москва

ЦНИИЭП

| | | | |
|---|---|---|---|
| Рук. маст. №2 | Биксон | Рук. гр. инж. | Розенштейн |
| Гл. инж. маст. | Левитин | Инженер | Рогачева |
| Гл. арх. пр. | Леонов | Проверил | Белякова |
| Гл. инж. пр. | Ратновская | | |
| Рук. гр. арх. | Лихтенберг | | |

Согласовано:

| | | |
|---|---|---|
| Гл. инж. пр. ОВ | | Дробинская |
| Гл. инж. пр. ВК | | Соколовская |
| Гл. инж. пр. 9 | | Столерман |
| Гл. инж. пр. СУ | | Пронштейн |

## Схема нормативных нагрузок на фундаменты

М 1:200

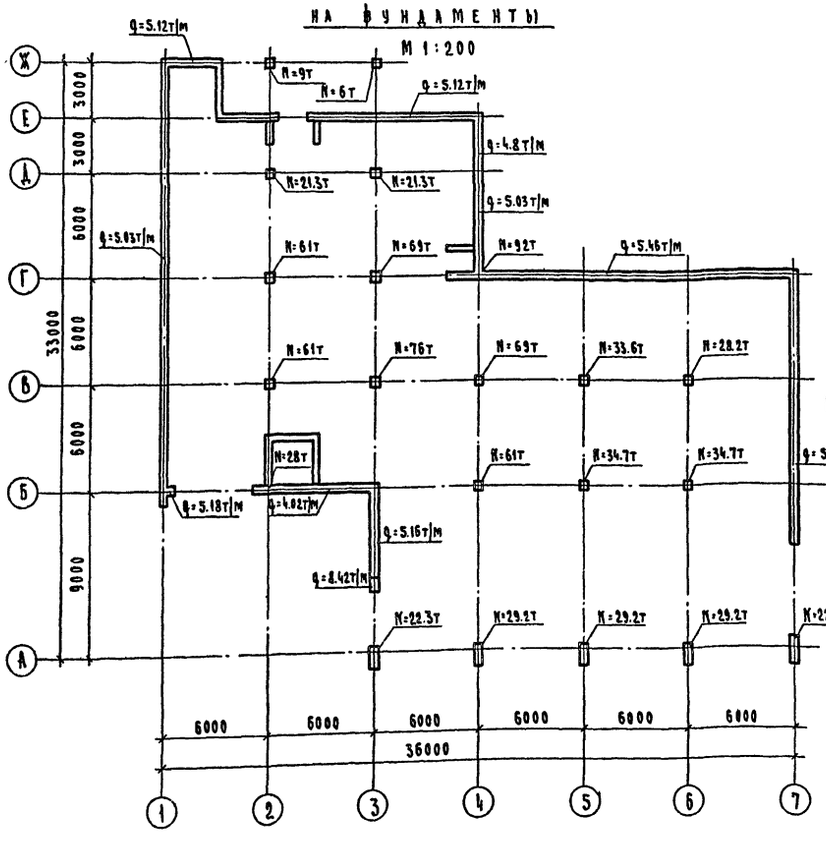


## 11 — 11

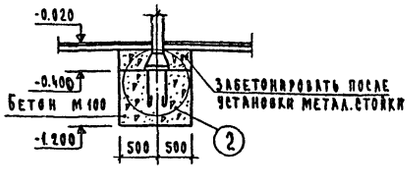


## 2

М 1:10

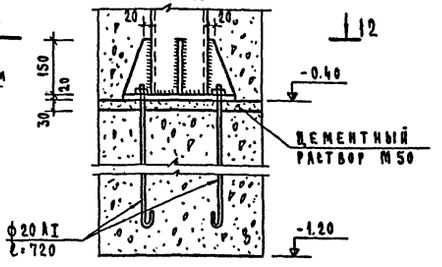


## 12 — 12

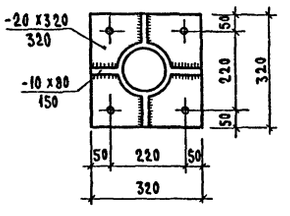


## 10 — 10

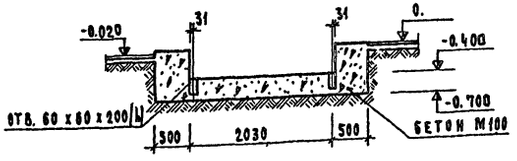


## Бетонная подготовка под кирпичную стену толщиной 250 мм

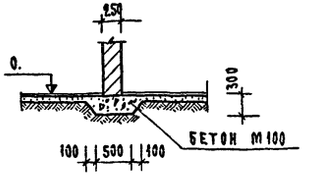


## Перечень примененных материалов

| Материал | Общая длина, м | Масса, т | Примечания |
|---|---|---|---|
| Арматура ф20 AI ГОСТ 5781-75 | 5.80 | 0.014 | |
| Уголок L50×5 ГОСТ 8509-72 | 14.70 | 0.055 | |
| Рифленая сталь δ=5 мм | 7.2 м² | 0.304 | |

## Примечания:

1. За условную отметку 0. принята отметка чистого пола 1 этажа.
2. Фундаменты запроектированы из условия строительства на площадке со спокойным рельефом, на сухих грунтах с нормативными характеристиками $\gamma_{гр}=1800$ кг/м³; $\varphi_н=20°$; $c^н=0.19$ кг/см².
3. Фундаменты укладывать на выравненное песчаное основание толщиной 100 мм.
4. Кладку бетонных блоков выполнять на цементном растворе марки 50.
5. Кладку стен выше бетонных блоков (до ▽0.) выполнять из обыкновенного глиняного кирпича марки 100 на цементном растворе марки 25.
6. Горизонтальную гидроизоляцию выполнять из цементного раствора состава 1:2, слоем толщиной 20 мм.
7. Все поверхности кирпичных стен и каналов, соприкасающиеся с грунтом, обмазать горячим битумом за 2 раза.
8. Вводы и выводы коммуникаций, расположенных ниже отметки фундаментов, пропустить через гильзы с последующей засыпкой траншей грунтом и тщательным трамбованием.
9. Данный лист см. совместно с листами АС-9; 10, 11.
10. Спецификацию на металлическую стойку козырька см. лист АС-16.
11. Под опоры фундаментных балок уложить слой цементного раствора марки 100 толщиной 30мм. Зазоры между торцами балок и фундаментом залить цементным раствором.

М 1:50

| | | | | |
|---|---|---|---|---|
| 1976 | Столовая на 100 мест, работающая на сырье /в вечернее время используемая как кафе/ | Схема нормативных нагрузок на фундаменты. Сечения 10-10, 11-11. | Типовой проект 274-20-68 | Альбом I | Лист АС-12 |

Типовой проект зданий торговых предприятий и управленческих комплексов г. Москва
ЦНИИЭП
Рук. маст. Викон
Гл. инж. маст. Левитин
Гл. арх. пр-та Леонов
Гл. инж. пр-та Латковская
Нач. гр. арх. Ахтенберг
Рук. гр. инж. Инженер
Розенштейн
Гогачева

СФ-234-01

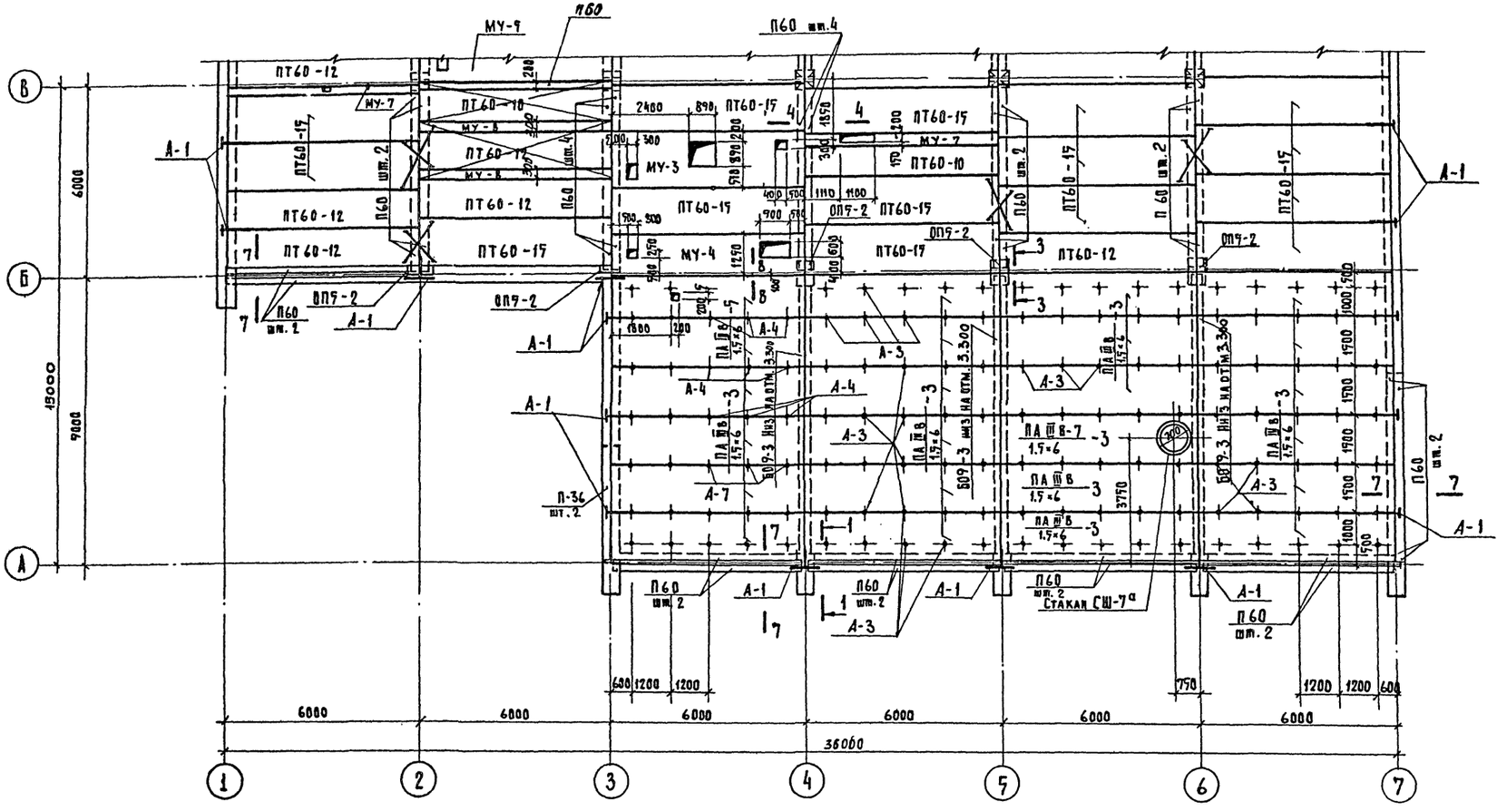


Примечания:

1. При раскладке плит предусмотреть установку анкеров для крепления теплоизоляции потолков холодильных камер и для крепления вентиляционных отсосов см. листы АС-19, АС-23.
2. Анкер А-7 см. лист АС-34.
3. Данный лист см. совместно с листами АС-14 ÷ АС-18.

М 1:100

| | | | | | |
|---|---|---|---|---|---|
| 1976 | Столовая на 100 мест, работающая на сырье (в вечернее время используемая как кафе) | План перекрытия в осях „А-В." Примечания. | Типовой проект 274-20-68 | Альбом I | Лист АС-13 |

СФ-234-01

Анхуева

ЦНИИЭП торгово-бытовых зданий и туристских комплексов г. Москва

Рук. маст. Биксон; Гл. инж. маст. Левитин; Гл. арх. пр-та Левнов; Гл. инж. пр-та Рамовская; Рук. гр. арх. Анхименберг

Рук. гр. инж. Розенштейн; Ст. инж. Шлиц

Согласовано: Гл. инж. пр. СВ Дробинская; Гл. инж. пр. БК Соколовская; Гл. инж. пр. 3 Столерман

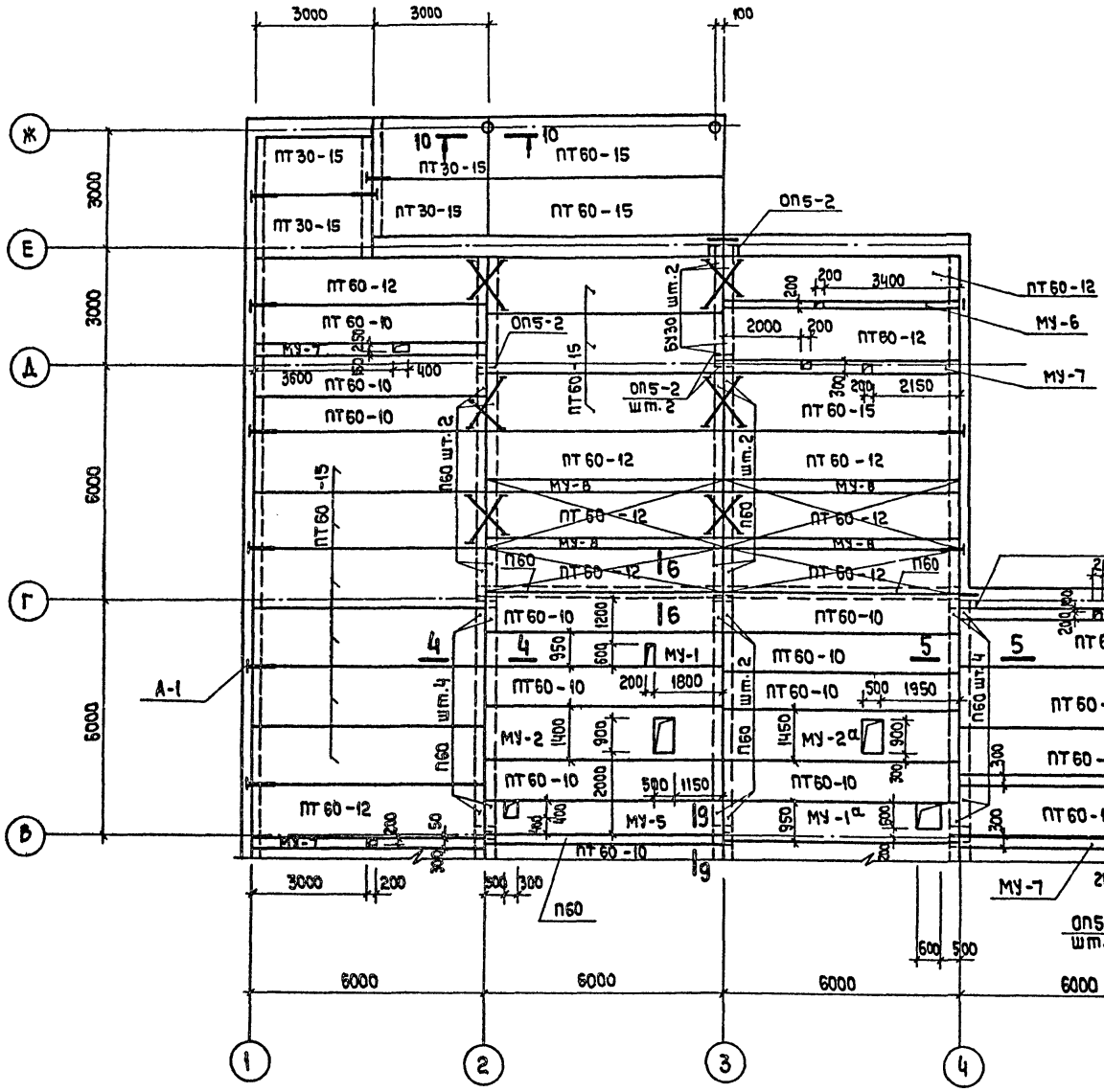


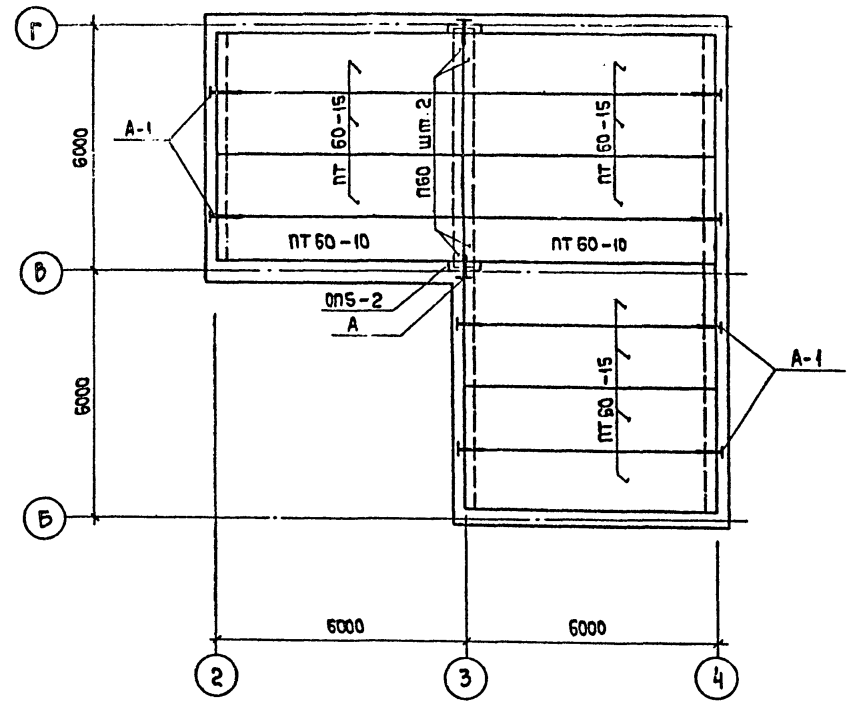


Примечание

Данный лист см. совместно с листами АС-15 ÷ АС-18.

М 1:100

| | | | | |
|---|---|---|---|---|
| 1976 | Столовая на 100 мест, работающая на сырье (в вечернее время используемая как кафе) | План перекрытия в осях В-Ж. Перекрытие венткамеры. | Типовой проект 274-20-68 | Альбом I / Лист АС-14 |

ЦНИИЭП торгово-бытовых зданий и туристских комплексов г. Москва

| | | |
|---|---|---|
| Ст. инж. | Биксон | |
| | Левитин | |
| Рук. маст. | Львонов | |
| Гл. инж. маст. | | |
| Гл. арх. пр-та | Ратновская | |
| Гл. инж. пр-та | | |
| Рук. гр. арх. | Розенштейн | |

СОГЛАСОВАНО:

СФ-234-01

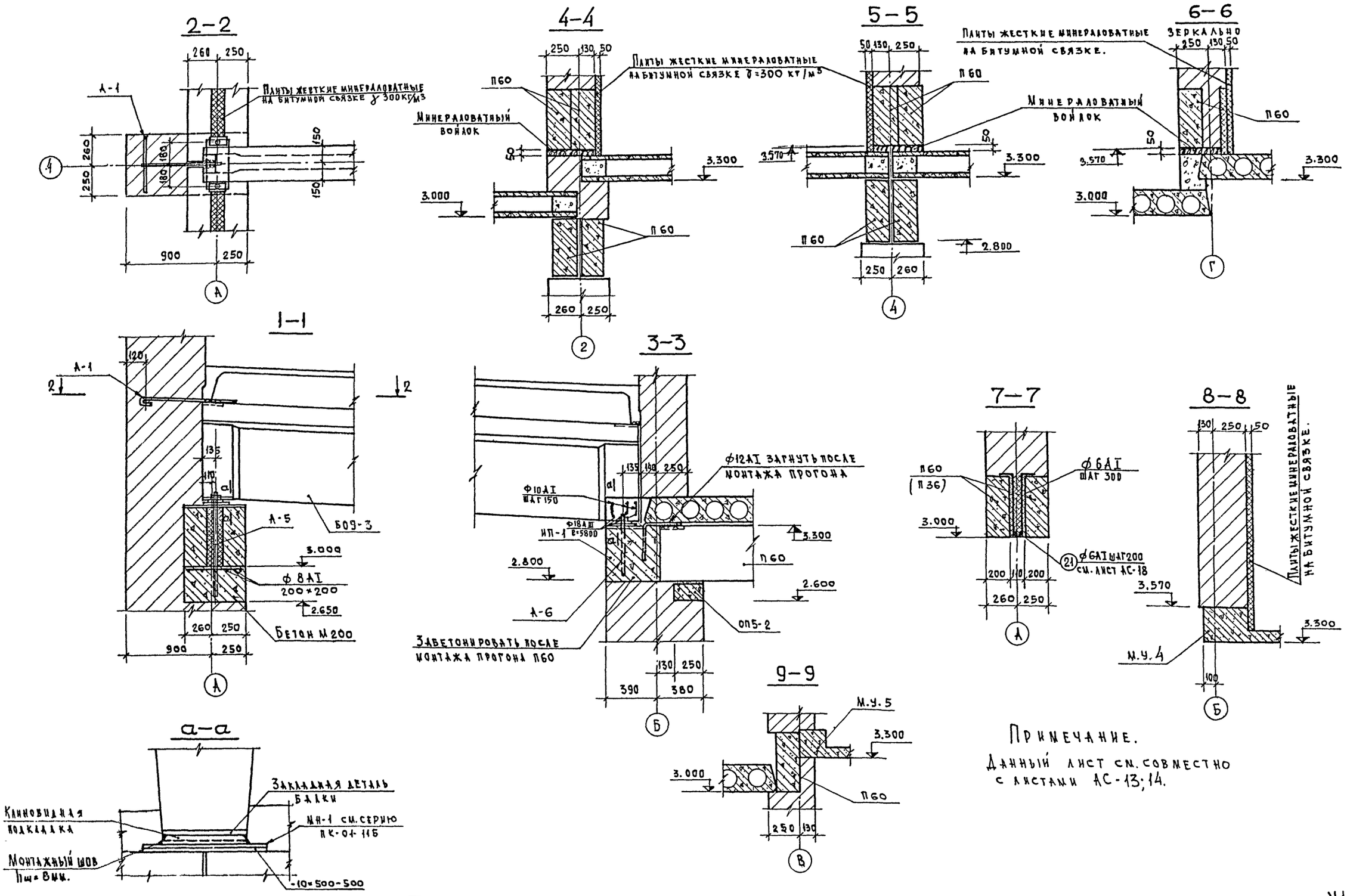


Примечание.

Данный лист см. совместно с листами АС-13; 14.

| | | | | |
|---|---|---|---|---|
| 1976 | Столовая на 100 мест, работающая на сырье (в вечернее время используемая как кафе) | Сечения перекрытий 1-1 ÷ 9-9. | Типовой проект 274-20-68 | Альбом I | Лист АС-15 |

М1:20

СФ-234-01

Розенштейн, Шпицберг

Рук. груп. инж. Ст. инженер Бяксон Лебитин Леонов Ратновская Лихтенберг

Рук. маст. Гл. инж. маст. Гл. арх. пр. Гл. инж. пр. Рук. груп. арх.

Торгово-бытовых зданий и туристских комплексов г. Москва

## Монтажная схема прогонов

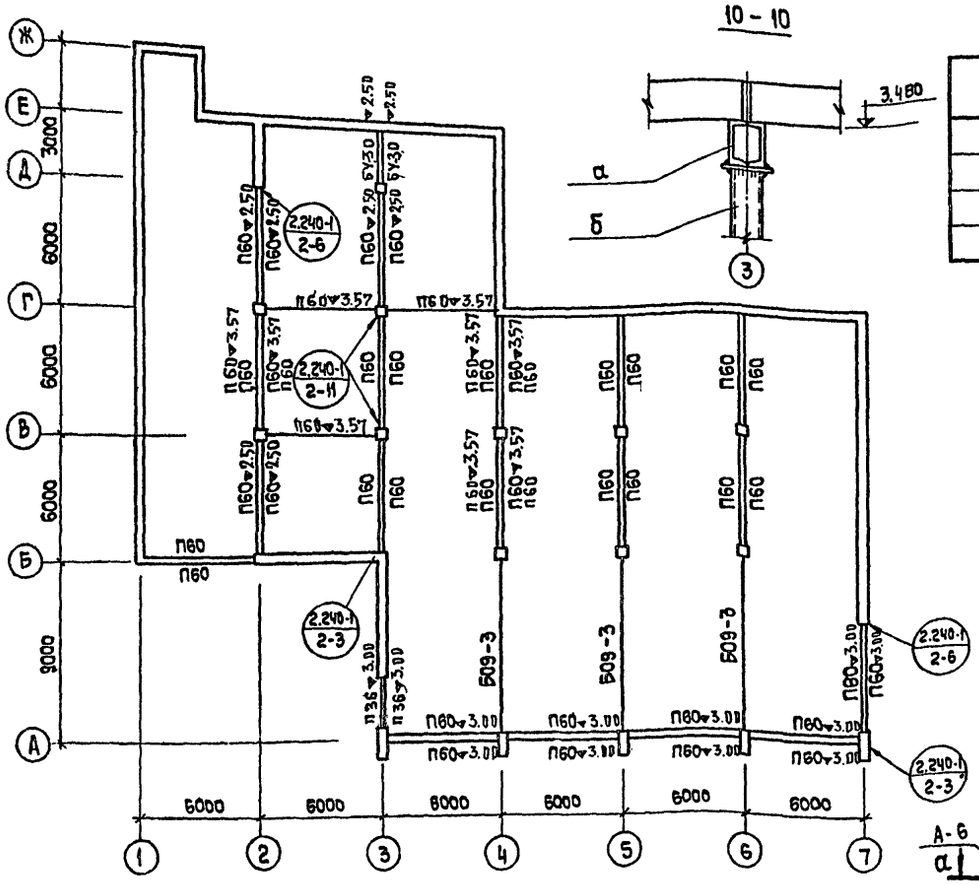


## 10 – 10




## Таблица 4

### Спецификация стальных элементов

| Марка | Кол. | Масса, кг | | Серия, альбом |
|---|---|---|---|---|
| | | Марки | Всего | |
| ММ-2 | 6 | 2,73 | 16,4 | Серия 2,240-1 в.2 |
| ММ-3 | 5 | 0,80 | 4,0 | |
| ММ-6 | 16 | 2,76 | 45,2 | |
| | | | | |

## Таблица 5

### Спецификация стали

| Марка и кол. | Поз. | Профиль или Ф мм | Длина поз. мм | Кол. | Масса, кг | | | ГОСТ |
|---|---|---|---|---|---|---|---|---|
| | | | | | Поз. | Марки | Всего | |
| А-1 | 1 | Ф12 AI | 900 | 37 | 0,8 | 1,5 | 55,5 | 5781-75 |
| шт. 37 | 2 | Ф16 AI | 400 | 37 | 0,7 | | | |
| А-3 | 4 | Ф12 AI | 1700 | 128 | 1,4 | 1,6 | 202,4 | 5781-75 |
| шт. 128 | 5 | Ф12 AI | 200 | 128 | 0,2 | | | |
| А-4 | 6 | Ф12 AI | 2500 | | 2,3 | 2,5 | 22,5 | 5781-75 |
| шт. 9 | 5 | Ф12 AI | 200 | | 0,2 | | | |
| А-5 шт. 3 | 7 | Ф22 AI | 1960 | 3 | 6,0 | 6,0 | 18 | 5781-75 |
| А-6 шт. 3 | 8 | Ф22 AI | 1360 | 3 | 4,1 | 4,1 | 13 | 5781-75 |

## Таблица 1

### Спецификация железобетонных изделий

| Наименование элемента изделия | Марка | Кол-во | Объем бетона м³ | Масса марки т | ГОСТ, альбом раб. черт |
|---|---|---|---|---|---|
| Плиты перекрытия | ПТ60-15 | 44 | 1.121 | 2.80 | Серия 1.141-1 Вып.2 |
| —"— | ПТ 60-12 | 20 | 0.843 | 2.11 | —"— |
| —"— | ПТ 60-10 | 14 | 0.695 | 1.74 | Серия 1.141-1 Вып. 6 |
| —"— | ПТ 30-15 | 4 | 0.57 | 1.425 | Серия 1.141-1 Вып. 10 |
| Плиты покрытия | ПА III 8 / 1.5×6 – 3 | 21 | 0.62 | 1.5 | Серия 1.465-7 Выпуски 0-5 |
| —"— | ПА III 8-1 / 1.5×6 – 3 | 1 | 0.76 | 1.9 | —"— |
| —"— | ПА III 8 / 1.5×6 – 5 | 2 | 0.76 | 1.9 | —"— |
| Прогоны | П 60 | 49 | 0.60 | 1.5 | Серия ИИ-03-02 Альбом 10а |
| —"— | П 36 | 2 | 0.172 | 0.430 | —"— |
| Балки | БО9-3 | 3 | 1.2 | 3.0 | ПК-01-115 |
| Опорная плита | ОП.5-2 | 20 | 0.018 | 0.045 | Серия ИИ-03-02 Альбом 18 |
| Стакан | СШ-70 а. | 1 | 0.152 | 0.06 | Серия 1.465-7 в.5 |
| Перемычки | БУ-30 | 2 | 0.163 | 0.410 | Серия 1.139-1 Вып.1 |

## Таблица 2

### Таблица усилий

| Марка эл-та | Сечение | | Усилие | | Примеч. |
|---|---|---|---|---|---|
| | Эскиз | Состав | М т.м | Rт | |
| а | [ 164 | 2 [ 22 | | | |
| б | ⌀ 159 труба | ф=159 | | | |
| | | | | | |

## Таблица 3

### Перечень примененных материалов

| Обозначение материалов | Общая длина, м | Масса, кг | Примеч. |
|---|---|---|---|
| [ 22 ГОСТ 8240-72 | 12.4 | 260 | |
| Труба ф159 ГОСТ 8732-70 | 7.8 | 24 | |
| Полоса δ=10 ГОСТ 103-57 | 0.1 м² | 8 | |
| Полоса δ=12 ГОСТ 103-57 | 0.4 м² | 40 | |

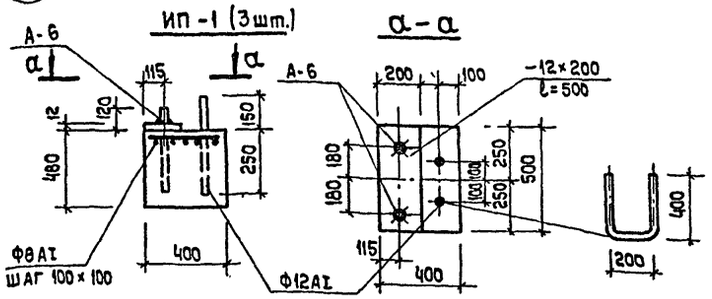


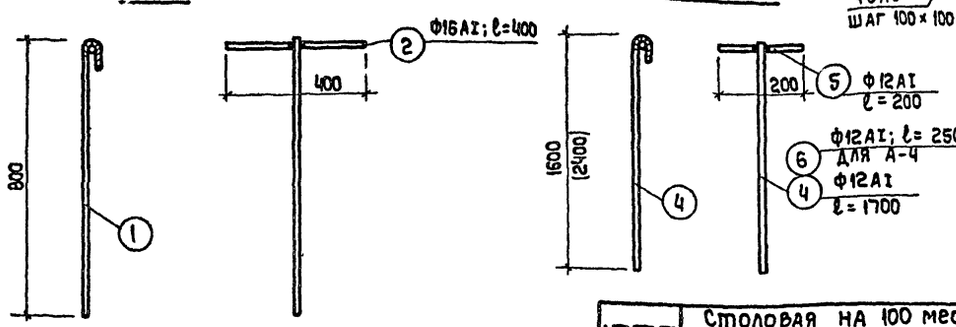


Примечания:

1. Данный лист см. совместно с листами АС-42, 43.
2. Все ▽ низа прогонов марки П60, неуказанные на чертеже приняты ▽ 2.800

М 1:20

| | | | | | |
|---|---|---|---|---|---|
| 1976 | Столовая на 100 мест, работающая на сырье (в вечернее время используемая как кафе) | Монтажная схема прогонов. Сечение 10-10. Анкеры А-1 ÷ А-6 | Типовой проект 274-20-68 | Альбом I | Лист АС-16 |

Торгово-бытовых зданий и туристских комплексов г. Москва

ЦНИИЭП

Рук. маст. Гл. инж. маст. Гл. арх. пр-та Гл. инж. пр-та Рук. гр. арх. Рук. гр. инж. Ст. инж.

Бикзон, Левитин, Леонов, Ратновская, Литвенберг

Розенштейн, Шпиц

Согласовано:

СФ-234-01

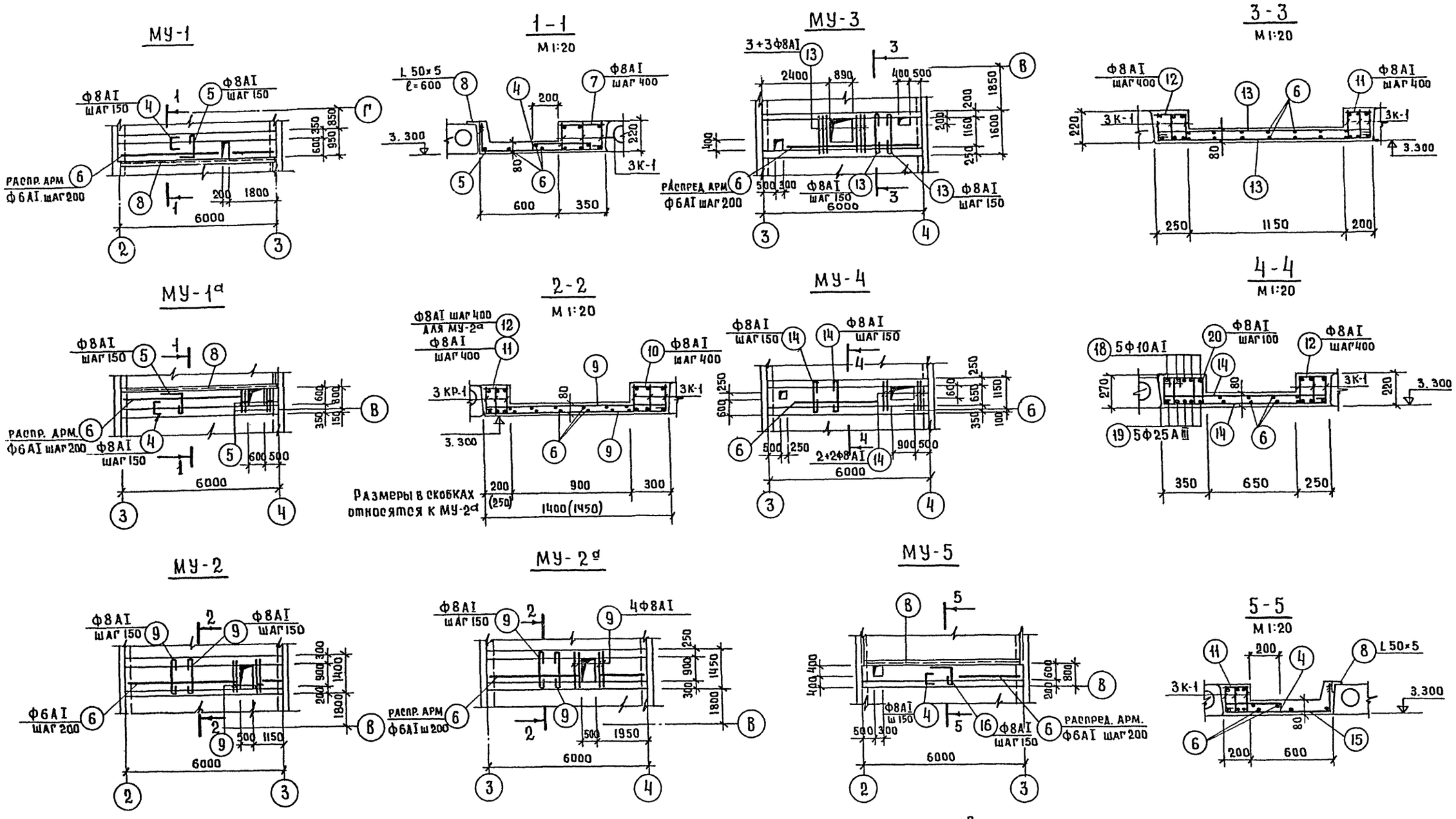


Примечание

Данный лист см. совместно с листами АС-13, 14, 18.

М 1:100

| | | | | | |
|---|---|---|---|---|---|
| 1976 | Столовая на 100 мест, работающая на сырье (в вечернее время используемая как кафе) | Монолитные участки перекрытия МУ-1 ÷ МУ-5 | Типовой проект 274-20-68 | Альбом I | Лист АС-17 |

СФ-234-01

ЦНИИЭП торгово бытовых зданий и туристских комплексов г. Москва

Рук. маст. Гл. инж. маст. Гл. арх. пр-та Гл. инж. пр-та Рук. гр. арх.

Биксон Левитин Леонов Ратновская Розенштейн

Шлиц. Согласовано:

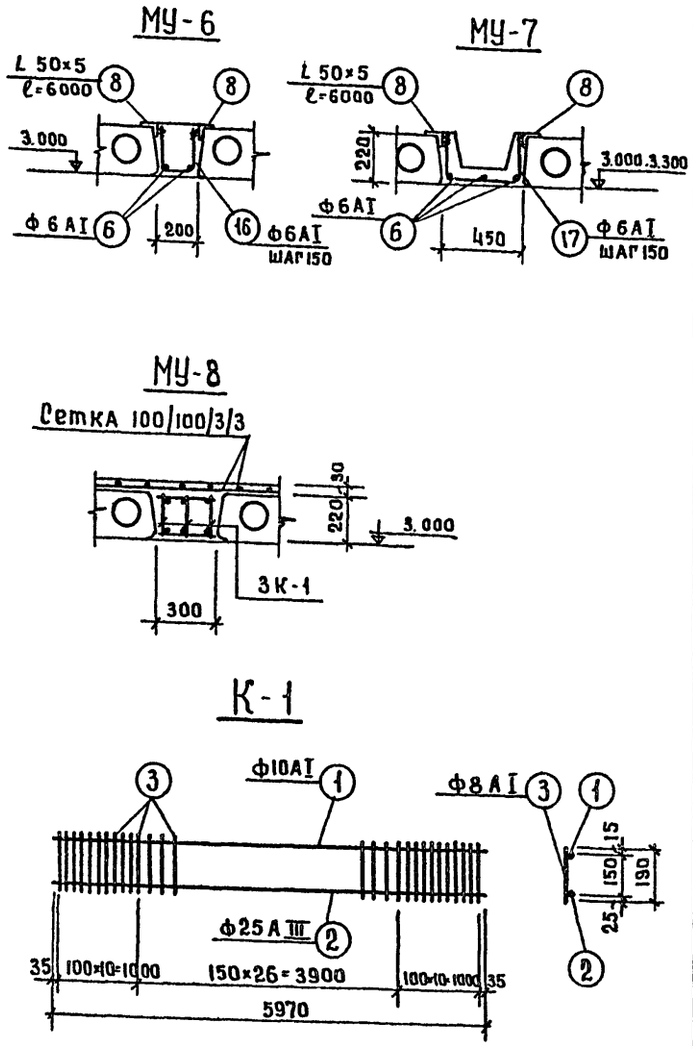


Таблица 1

## Спецификация арматуры.

| Марка элем. кол. | Марка каркаса, кол. | поз | Эскиз | Ф мм | Длина мм | Кол. в 1 карк | Кол. в 1 элем | Длина м | Выборка арматуры Ф мм | Выборка арматуры Длина м | Выборка арматуры Масса кг |
|---|---|---|---|---|---|---|---|---|---|---|---|
| 1 | 2 | 3 | 4 | 5 | 6 | 7 | 8 | 9 | 10 | 11 | 12 |
| МУ-1 шт.1 | К-1 шт.3 | 1 | 5970 | 10AI | 5970 | 1 | 3 | 17.8 | 6AI | 42.0 | 10 |
| | | 2 | 5970 | 25AIII | 5970 | 1 | 3 | 17.8 | 8AI | 101.2 | 40 |
| | | 3 | 190 | 8AI | 190 | 47 | 141 | 26.8 | 10AI | 17.8 | 11 |
| | Отдельные стержни | 4 | 70 400 70 | 8AI | 540 | | 40 | 21.6 | 25AIII | 17.8 | 69 |
| | | 5 | 200 900 | 8AI | 1200 | | 40 | 48.0 | L50×5 | 6.0 | 23 |
| | | 6 | Распред. арм. | 6AI | | | | 42.0 | Итого: | | 153 |
| | | 7 | 320 | 8AI | 320 | | 15 | 4.8 | | | |
| | | 8 | Уголок | L50×5 | 6000 | | 1 | 6.0 | | | |
| МУ-1а шт.1 | К-1 шт.3 | 1 | Эскиз | 10AI | 5970 | 1 | 3 | 17.8 | 6AI | 40.0 | 9 |
| | | 2 | см. МУ-1 | 25AIII | 5970 | 1 | 3 | 17.8 | 8AI | 99.1 | 40 |
| | | 3 | | 8AI | 190 | 47 | 141 | 26.8 | 10AI | 17.8 | 11 |
| | Отдельные стержни | 4 | 70 400 70 | 8AI | 540 | | 36 | 19.5 | 25AIII | 17.8 | 69 |
| | | 5 | 200 900 | 8AI | 1200 | | 40 | 48.0 | L50×5 | 6.0 | 23 |
| | | 6 | Распред. арм. | 6AI | | | | 40.0 | Итого | | 152 |
| | | 7 | 320 | 8AI | 320 | | 15 | 4.8 | | | |
| | | 8 | Уголок | L50×5 | 6000 | | 1 | 6.0 | | | |
| МУ-2 шт.1 | К-1 шт.6 | 1 | Эскиз | 10AI | 5970 | 1 | 6 | 35.6 | 6AI | 70.0 | 16 |
| | | 2 | см. МУ-1 | 25AIII | 5970 | 1 | 6 | 35.6 | 8AI | 175.8 | 69 |
| | | 3 | | 8AI | 190 | 47 | 282 | 53.6 | 10AI | 35.6 | 22 |
| | Отдельные стержни | 6 | Распред. арм. | 6AI | | | | 70.0 | 25AIII | 35.6 | 138 |
| | | 9 | 1400 | 8AI | 1500 | | 77 | 115.5 | Итого | | 245 |
| | | 10 | 270 | 8AI | 270 | | 15 | 4.1 | | | |
| | | 11 | 170 | 8AI | 170 | | 15 | 2.6 | | | |
| МУ-2а шт.1 | К-1 шт.6 | 1 | Эскиз | 10AI | 5970 | 1 | 6 | 35.6 | 6AI | 70.0 | 16 |
| | | 2 | см МУ-1 | 25AIII | 5970 | 1 | 6 | 35.6 | 8AI | 176.5 | 70 |
| | | 3 | | 8AI | 190 | 47 | 282 | 53.6 | 10AI | 35.6 | 22 |
| | Отдельные стержни | 6 | Распред. арм. | 6AI | | | | 70.0 | 25AIII | 35.6 | 138 |
| | | 9 | 1400 | 8AI | 1500 | | 77 | 115.5 | Итого | | 246 |
| | | 10 | 270 | 8AI | 270 | | 15 | 4.1 | | | |
| | | 12 | 220 | 8AI | 220 | | 15 | 3.3 | | | |
| МУ-3 шт.1 | К-1 шт.6 | 1 | Эскиз | 10AI | 5970 | 1 | 6 | 35.6 | 6AI | 80.0 | 18 |
| | | 2 | см. МУ-1 | 25AIII | 5970 | 1 | 6 | 35.6 | 8AI | 181.6 | 72 |
| | | 3 | | 8AI | 190 | 47 | 282 | 53.6 | 10AI | 35.6 | 22 |
| | Отдельные | 6 | Распред. арм. | 6AI | | | | 80.0 | 25AIII | 35.6 | 138 |
| | | 11 | 170 | 8AI | 170 | | 15 | 2.6 | Итого | | 250 |
| | | 12 | 220 | 8AI | 220 | | 15 | 3.3 | | | |
| | | 13 | 1550 | 8AI | 1650 | | 74 | 122.1 | | | |
| МУ-4 шт.1 | К-1 шт.3 | 1 | Эскиз | 10AI | 5970 | 1 | 3 | 17.8 | 6AI | 60.0 | 13 |
| | | 2 | см. МУ-1 | 25AIII | 5970 | 1 | 3 | 17.8 | 8AI | 260.6 | 103 |
| | | 3 | | 8AI | 190 | 47 | 141 | 26.8 | 10AI | 47.6 | 30 |
| | Отдельные стержни | 6 | Распред. арм. | 6AI | | | | 60.0 | 25AIII | 47.6 | 185 |
| | | 12 | 220 | 8AI | 220 | | 30 | 6.6 | Итого | | 331 |
| | | 14 | 1200 | 8AI | 1300 | | 76 | 98.8 | | | |
| | | 18 | 5950 | 10AI | 5950 | | 5 | 29.8 | | | |
| | | 19 | 5950 | 25AIII | 5950 | | 5 | 29.8 | | | |
| | | 20 | 310 300 220 240 | 8AI | 1070 | | 120 | 128.4 | | | |

продолжение таблицы 1.

| 1 | 2 | 3 | 4 | 5 | 6 | 7 | 8 | 9 | 10 | 11 | 12 |
|---|---|---|---|---|---|---|---|---|---|---|---|
| МУ-5 шт.1 | К-1 шт.3 | 1 | Эскиз | 10AI | 5970 | 1 | 3 | 17.8 | 6AI | 30.0 | 7 |
| | | 2 | см МУ-1 | 25AIII | 5970 | 1 | 3 | 17.8 | 8AI | 91.0 | 36 |
| | | 3 | | 8AI | 190 | 47 | 141 | 26.8 | 10AI | 17.8 | 11 |
| | Отдельные стержни | 4 | 70 400 70 | 8AI | 540 | | 40 | 21.6 | 25AIII | 17.8 | 69 |
| | | 6 | Распред. арм. | 6AI | | | | 30.0 | L50×5 | 6.0 | 23 |
| | | 8 | Уголок | L50×5 | 6000 | | 1 | 6.0 | Итого | | 146 |
| | | 12 | 170 | 8AI | 170 | | 15 | 2.6 | | | |
| | | 15 | 200 250 | 8AI | 1000 | | 40 | 40.0 | | | |
| МУ-6 шт.1 | Отдельн. стержни | 6 | Распр. арм. | 6AI | | | | 12.0 | 6AI | 36.0 | 8 |
| | | 8 | Уголок | L50×5 | 6000 | | 1 | 6.0 | L50×5 | 6.0 | 23 |
| | | 16 | 200 180 200 | 6AI | 600 | | 40 | 24.0 | Итого | | 31 |
| МУ-7 шт.8 | Отдельн. стержни | 6 | Распред. арм. | 6AI | | | | 144.0 | 6AI | 400.0 | 89 |
| | | 8 | Уголок | L50×5 | 6000 | | 8 | 48.0 | L50×5 | 48.0 | 181 |
| | | 17 | 200 450 200 | 6AI | 800 | | 320 | 256.0 | Итого | | 270 |
| МУ-8 шт.6 | К-1 шт.18 | 1 | | 10AI | 5970 | 1 | 18 | 107.5 | 8AI | 160.8 | 64 |
| | | 2 | | 25AIII | 5970 | 1 | 18 | 107.5 | 10AI | 107.5 | 67 |
| | | | | | | | | | 25AIII | 107.5 | 414 |
| | | 3 | | 8AI | 190 | 47 | 846 | 160.8 | Итого | | 545 |
| Набетонка на перекрыт. | | | | сетка 100/100/3/3 | 36м² | | | 36.0м³ | сетка 100/100/3/3 | 36.0м² | 40 |
| | | 21 | | Ф6AI | | | | 520.0 | Ф6AI | 520.0 | 116 |

Таблица 2.

## Расход материалов.

| Марка элемента | Кол. | Марка бетона | Объем бетона м³ | Расход стали, кг. 6AI | 8AI | 10AI | 25AIII | L50×5 | | Всего |
|---|---|---|---|---|---|---|---|---|---|---|
| МУ-1 | 1 | 200 | 0.9 | 10 | 40 | 11 | 69 | 23 | | 153 |
| МУ-1а | 1 | " | 0.88 | 9 | 40 | 11 | 69 | 23 | | 152 |
| МУ-2 | 1 | " | 1.1 | 16 | 69 | 22 | 138 | | | 245 |
| МУ-2а | 1 | " | 1.16 | 16 | 70 | 22 | 138 | | | 246 |
| МУ-3 | 1 | " | 1.08 | 18 | 72 | 22 | 138 | | | 250 |
| МУ-4 | 1 | " | 0.98 | 13 | 103 | 30 | 185 | | | 331 |
| МУ-5 | 1 | " | 0.7 | 7 | 36 | 11 | 69 | 23 | | 146 |
| МУ-6 | 1 | " | 0.27 | 8 | | | | 23 | | 31 |
| МУ-7 | 8 | " | 2.4 | 89 | | | | 181 | | 270 |
| МУ-8 | 6 | " | 2.4 | | 64 | 67 | 414 | | | 545 |
| Набетонка на перекрытии | | | 1.08 | 116 | | | | | | 116 |

Примечание

Данный лист см. совместно с АС-13,14,17

М1:20

| 1976 | Столовая на 100 мест, работающая на сырье (в вечернее время используемая как кафе) | Монолитные участки перекрытия МУ-6 ÷ МУ-8. | Типовой проект 274-20-68 | Альбом I | Лист АС-18 |
|---|---|---|---|---|---|

СФ-234-01

ЦНИИЭП торгово бытовых зданий и туристских комплексов г. Москва

| | | | |
|---|---|---|---|
| Рук. маст. №2 | Биксон | Рук. гр. инж. | Разенштейн |
| Гл. инж. маст. | Левитин | Ст. инж. | Шпиц |
| Гл. арх. пр-та | Леонов | | |
| Гл. инж. пр-та | Ратновская | | |
| Рук. гр. арх. | Лихтенберг | | |

О. Согласовано:

## План охлаждаемых камер

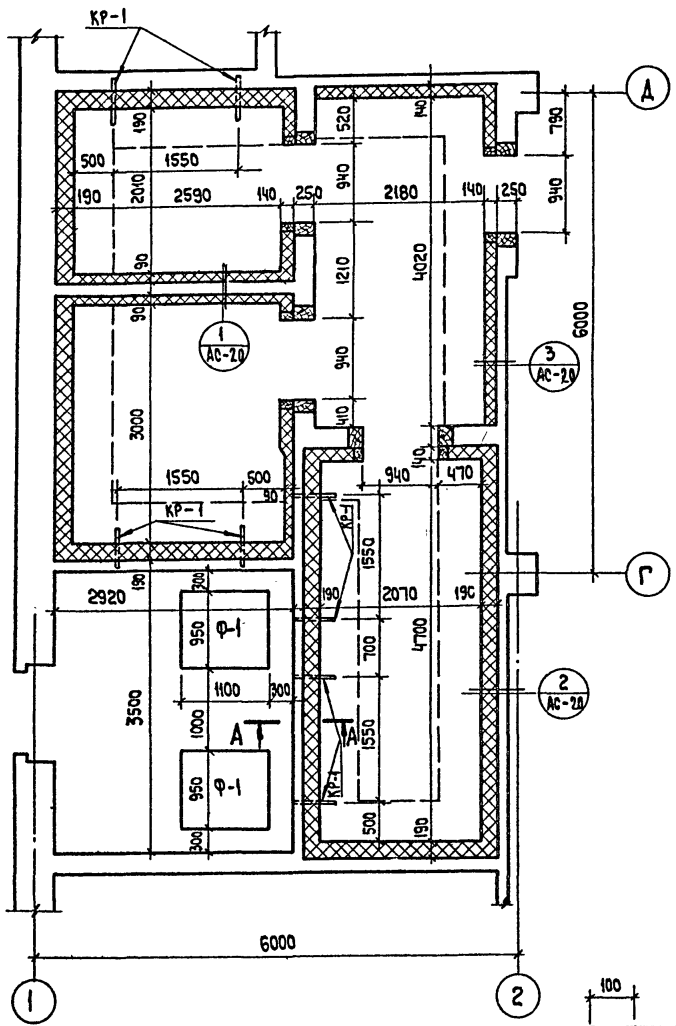


## Деталь крепления кронштейна

М 1:10

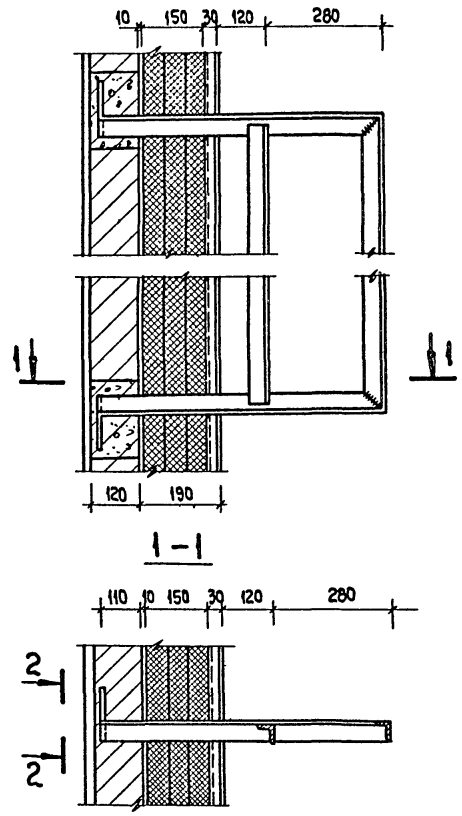


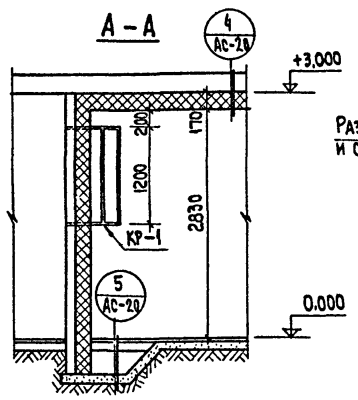


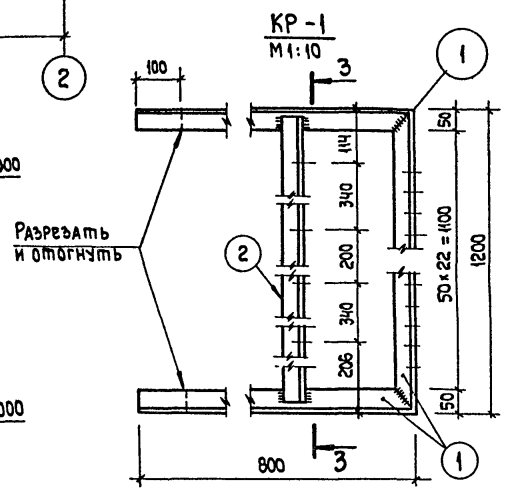


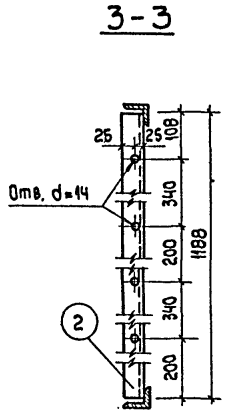


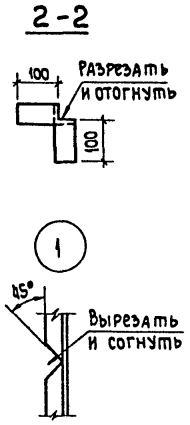


Таблица 1

### Таблица расхода материалов

| Материал | Кол. | ГОСТ |
|---|---|---|
| Утеплитель – жесткие минераловатные плиты б=5см, м³ | 19.5 | 9573-72 * |
| Мет. сетка из проволоки Ф1,4 мм с ячейками 5×5 мм от грызунов, м² | 46.0 | 3826-66 ** |
| Деревянные бруски 50×50, м³ | 0.55 | |
| Деревянные бруски 50×100, м³ | 0.95 | |
| Деревянные бруски 100×100, м³ | 0.2 | |
| Деревянные бруски 250×150, м³ | 0.9 | |

Таблица 2

### Спецификация стали

| Марка и кол. | Поз. | Профиль или Ф, мм | Длина, мм | Кол. | Масса, кг: Поз. | Масса, кг: Марки | Масса, кг: Всего | ГОСТ |
|---|---|---|---|---|---|---|---|---|
| КР-1 (шт. 8) | 1 | L50×5 | 2800 | 1 | 10.60 | 15.10 | 120.80 | 8509-72 |
| | 2 | L50×5 | 1188 | 1 | 4.50 | | | |
| А-8 (шт. 18) | 3 | Ф10АI | 260 | 1 | 0.16 | 0.16 | 2.88 | 5781-75 |
| А-9 (шт. 48) | 4 | Ф10АI | 270 | 1 | 0.17 | 0.29 | 13.9 | |
| | 5 | Ф10АI | 200 | 1 | 0.12 | | | |
| А-10 (шт. 87) | 6 | Ф10АI | 320 | 1 | 0.20 | 0.32 | 27.8 | |
| | 5 | Ф10АI | 200 | 1 | 0.12 | | | |
| А-11 (шт. 103) | 7 | Ф38I | 750 | 1 | 0.05 | 0.13 | 13.4 | 6727-53 * |
| | 8 | Ф10АI | 120 | 1 | 0.08 | | | 5781-75 |
| Отдельные позиции | 9 | L63×5 | — | — | — | — | 115.0 | 8509-72 |

### Примечания:

1. Данный лист смотреть совместно с листами АС-20, 21, 22.
2. Производство и приемку работ по гидроизоляции, пароизоляции, теплоизоляции камеры осуществлять в соответствии со СН и П III-20.74.
3. Пароизоляция выполняется из горячей битумной мастики марки IV в 2 слоя.
4. Металлические закладные детали устанавливаются до устройства пароизоляции.
5. Материал для теплоизоляции – жесткие минераловатные плиты с содержанием связующего не более 15% размером 1000×500×50, $\gamma$ = 300 – 350 кг/м³ (ГОСТ 10140-71.)
6. Для теплоизоляции потолка плиты предварительно склеить битумом в пакеты.
7. Деревянные бруски для крепления изоляции стен, перегородок и потолка должны быть антисептированы.

М 1:50

| 1976 | Столовая на 100 мест, работающая на сырье (в вечернее время используемая как кафе) | Охлаждаемые камеры. План, разрез, кронштейны. | Типовой проект 274-20-68 | Альбом I | Лист АС-19 |
|---|---|---|---|---|---|

СФ-234-01

ЦНИИЭП торгово-бытовых зданий и туристских комплексов г. Москва

Согласовано: Мирская; Гл. инж. пр. х.; Розенштейн; Белякова; Рогачева; Рук. гр. инж.; Ст. инж.; Проверил; Биксон; Левитин; Леонов; Ратновская; Лихтенберг; Рук. маст.; Гл. инж. маст.; Гл. арх. пр-та; Гл. инж. пр-та; Рук. гр. арх.

## Конструктивная схема 3-слойной изоляции (δ = 190 мм)

М 1:10

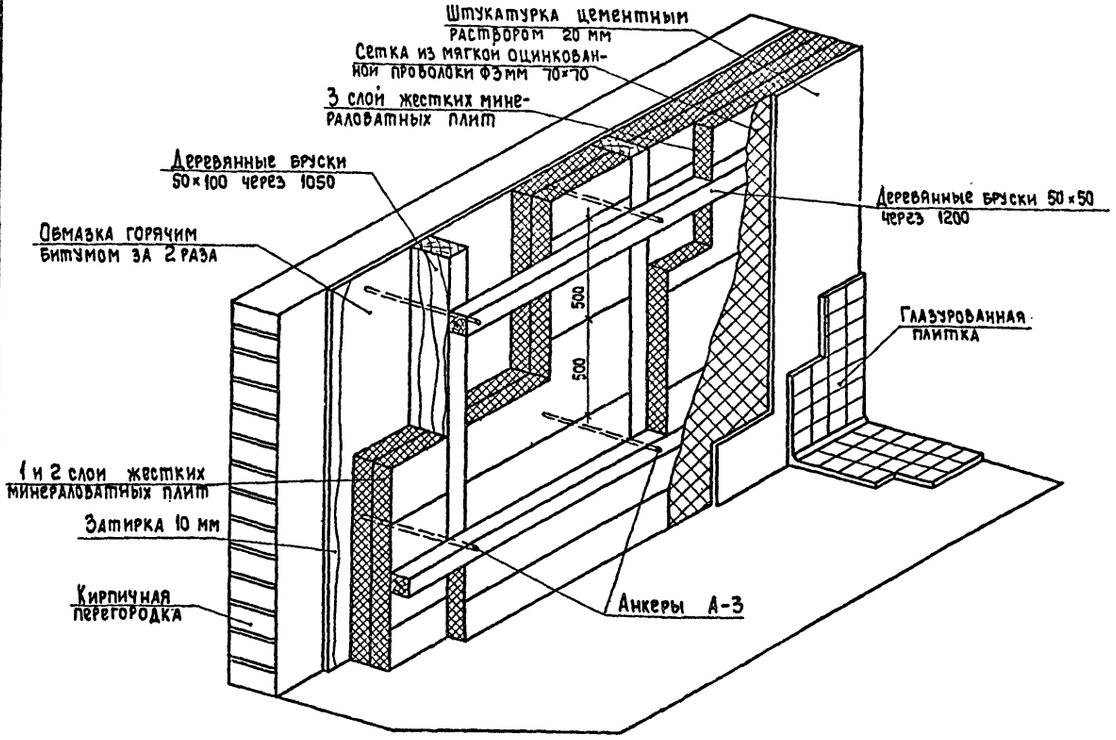


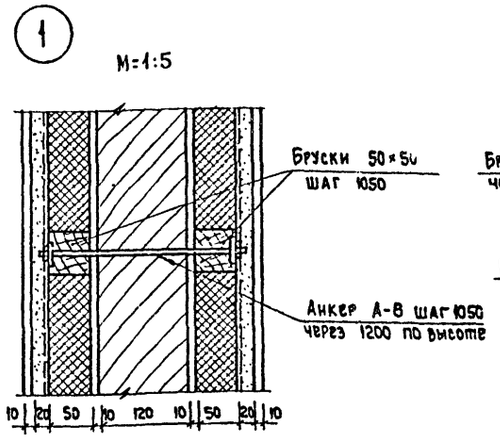


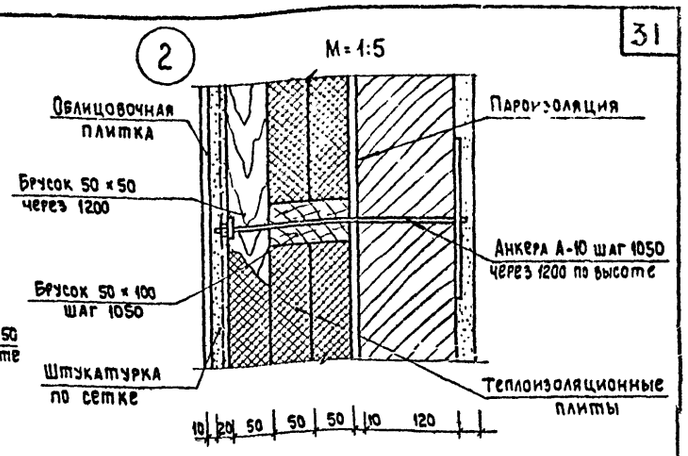


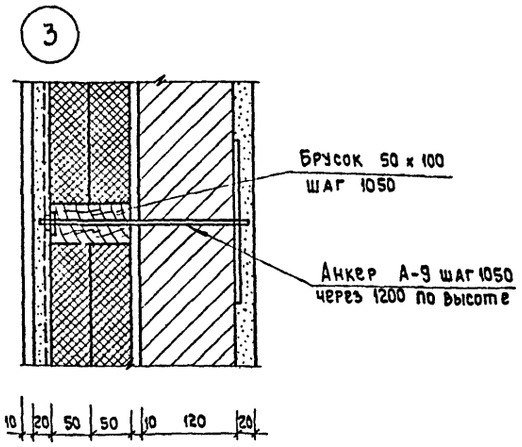


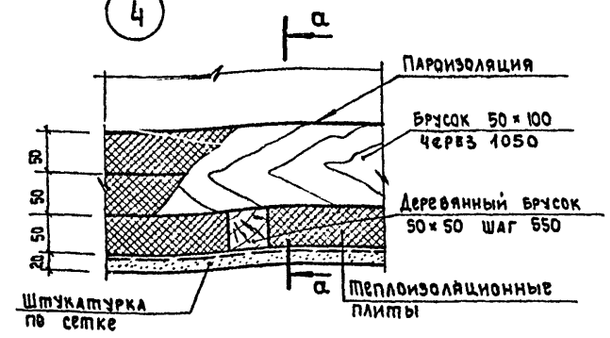


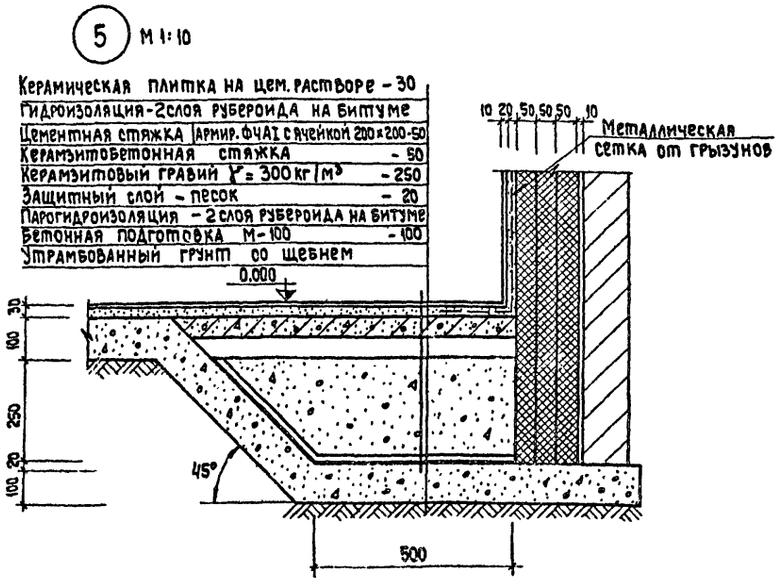


## Деталь теплоизоляции потолка в 3 слоя

М 1:50

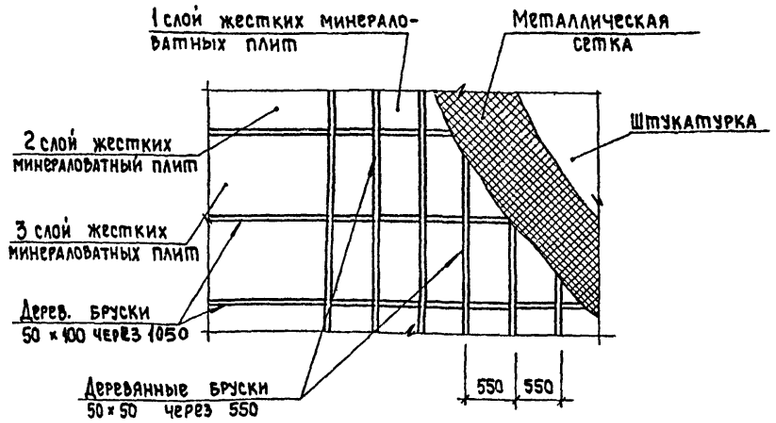


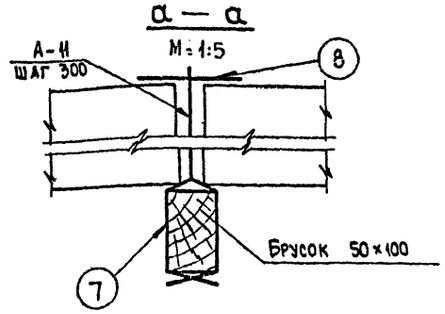


Примечание

Данный лист см. совместно с листами АС-19, 21.

| | | | | | |
|---|---|---|---|---|---|
| 1976 | Столовая на 100 мест, работающая на сырье (в вечернее время используемая как кафе) | Охлаждаемые камеры. Детали. | Типовой проект 274-20-68 | Альбом I | Лист АС-20 |

СФ-234-01

ЦНИИЭП торгово-бытовых зданий и туристских комплексов г. Москва

| | | | | | |
|---|---|---|---|---|---|
| Рук. маст. | Биксон | Рук. гр. инж. | Розенштейн | Согласовано: | |
| Гл. инж. маст. | Левитин | Ст. инж. | Беляева | Гл. инж. пр. Х | Мирская |
| Гл. арх. пр-та | Леонов | Проверил | Рогачева | | |
| Гл. инж. пр-та | Ратновская | | | | |
| Рук. гр. арх. | Лихтенберг | | | | |

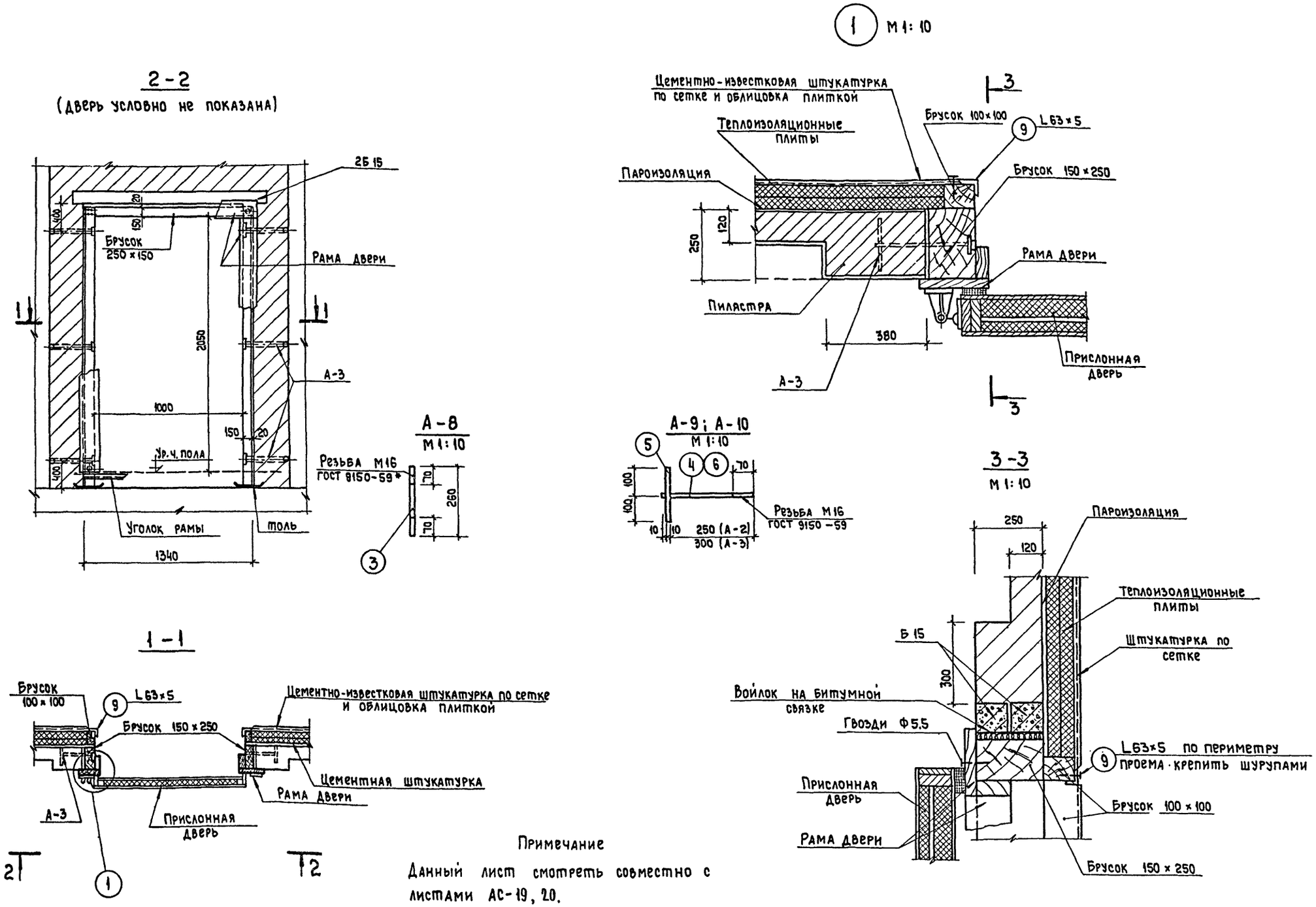


Примечание

Данный лист смотреть совместно с листами АС-19, 20.

М 1:20

| | | | | | |
|---|---|---|---|---|---|
| 1976 | Столовая на 100 мест, работающая на сырье (в вечернее время используемая как кафе) | Охлаждаемые камеры. Крепление двери ПС к кирпичной стене. | Типовой проект 274-20-68 | Альбом I | Лист АС-21 |

СФ-234-01

ЦНИИЭП торгово-бытовых зданий и туристских комплексов г. Москва

| | | | |
|---|---|---|---|
| Рук. маст. | Биксон | Рук. гр. инж. | Резенштейн |
| Гл. инж. маст. | Левитин | Ст. инж. | Белякова |
| Гл. арх. пр-та | Леонов | Проверил | Рогачева |
| Гл. инж. пр-та | Ратновская | | |
| Рук. гр. арх. | Лихтенберг | | |

Согласовано: Гл. инж. пр. хол. Мирская

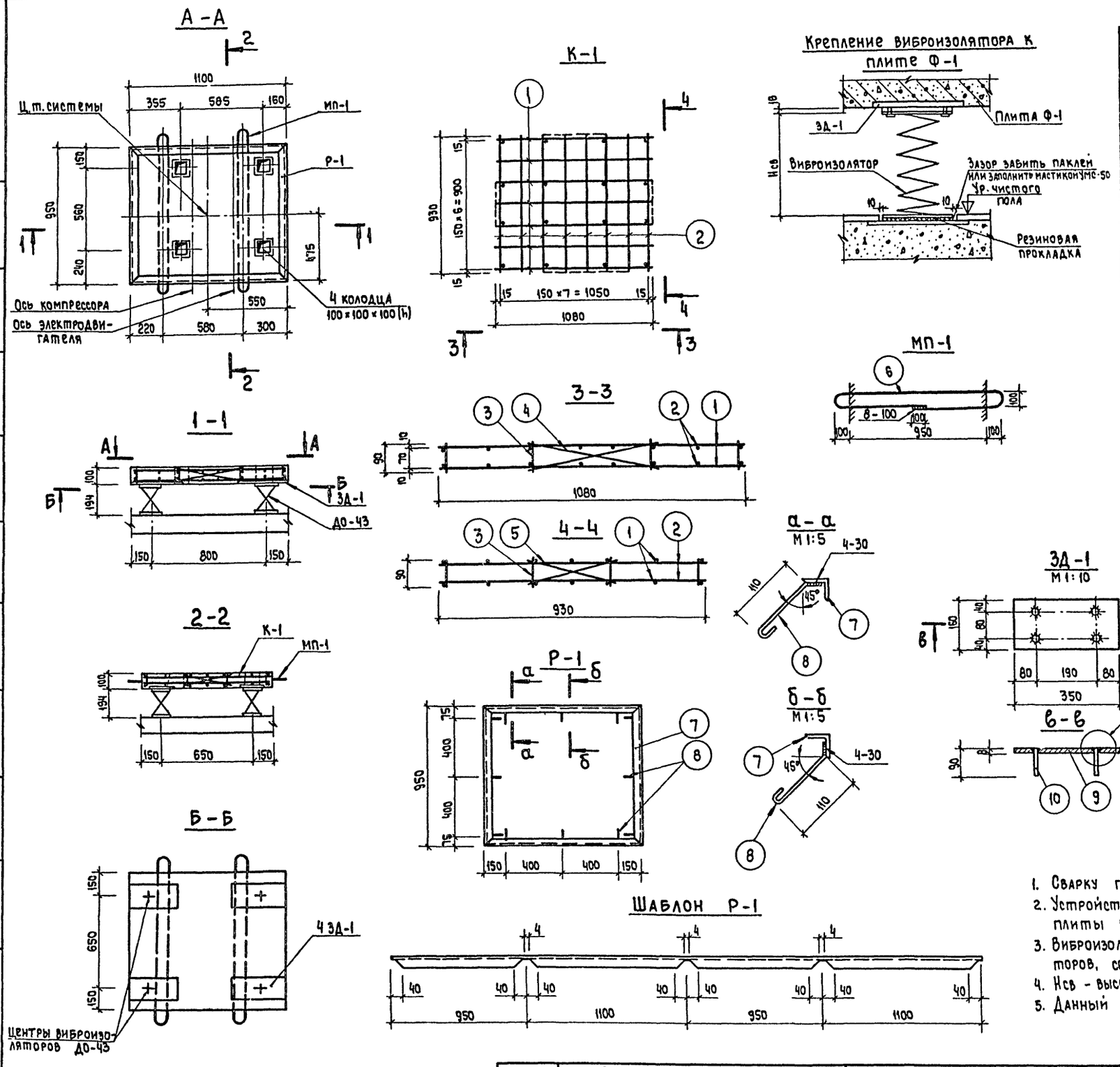


Таблица 1

## Спецификация стали

| Марка и кол. | Поз. | Профиль или Ф мм | Длина мм | Кол. | Общая длина м | Масса, кг: Поз. | Масса, кг: Марки | Масса, кг: Всего |
|---|---|---|---|---|---|---|---|---|
| К-1 шт. 1 | 1 | 8АI | 1080 | 14 | 15.12 | 0.43 | 13.94 | 13.94 |
| | 2 | 8АI | 930 | 16 | 14.88 | 0.37 | | |
| | 3 | 8АI | 90 | 16 | 1.44 | 0.04 | | |
| | 4 | 8АI | 500 | 4 | 2.0 | 0.20 | | |
| | 5 | 8АI | 360 | 4 | 1.44 | 0.14 | | |
| МП-1 шт. 2 | 6 | 8АI | 2520 | 1 | 2.52 | 1.02 | 1.02 | 2.04 |
| Р-1 шт. 1 | 7 | 1.40×4 | 4100 | 1 | 4.10 | 9.92 | 10.40 | 10.40 |
| | 8 | Ф6АI | 200 | 12 | 2.40 | 0.48 | | |
| ЗД-1 шт. 4 | 9 | -8×160 | 350 | 1 | 0.35 | 3.52 | 3.88 | 15.52 |
| | 10 | Ф12АII | 90 | 4 | 0.36 | 0.09 | | |
| шт. 4 | 11 | -8×200 | 320 | 1 | 0.32 | 4.05 | 4.05 | 16.2 |

Таблица 2

## Таблица расхода материалов

| Изделие | Марка бетона | Расход стали в кг на 1 м³ бетона | Кол. | Расход материалов: На 1 изделие: Бетон, м³ | На 1 изделие: Сталь, кг: А-I | На 1 изделие: Сталь, кг: Прокат в ст. 3 | На 1 изделие: Сталь, кг: Итого | На все изделия: Бетон, м³ | На все изделия: Сталь, кг: А-I | На все изделия: Сталь, кг: Прокат в ст. 3 | На все изделия: Сталь, кг: Итого |
|---|---|---|---|---|---|---|---|---|---|---|---|
| Ф-1 | 200 | 585.0 | 1 | 0.099 | 16.46 | 41.52 | 57.98 | 0.198 | 32.92 | 83.04 | 115.96 |

Виброизоляторы ДО-43, шт. 4. Общий вес 19,4 кг.

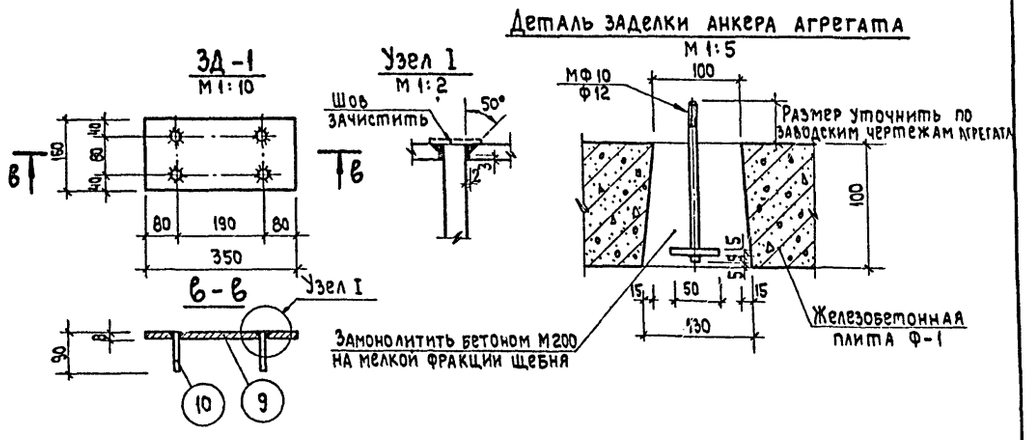


Примечания:

1. Сварку производить электродами Э-42.
2. Устройство чистого пола выполнять до изготовления плиты Ф-1.
3. Виброизолятор ДО-43 см. каталог пружинных виброизоляторов, серия 3.001-1 в.1.
4. Нсв - высота ненагруженного виброизолятора.
5. Данный лист см. совместно с листами АС-19, 20.

М 1:20

| 1976 | Столовая на 100 мест, работающая на сырье (в вечернее время используемая как кафе) | Железобетонная плита основания Ф-1 | Типовой проект 274-20-68 | Альбом I | Лист АС-22 |
|---|---|---|---|---|---|

СФ-234-01

ЦНИИЭП торгово-бытовых зданий и туристских комплексов г. Москва

Рук. маст. Гл. инж. маст. Гл. арх. пр-та Гл. инж. пр-та Рук. гр. арх.

Биксон Левитин Леонов Ратновская Лихтенберг

Рук. гр. инж. Ст. инж. Проверил

Розенштейн Белякова Рогачева

Согласовано Гл. инж. пр. х. Мирская

## План установки вентиляционных отсосов

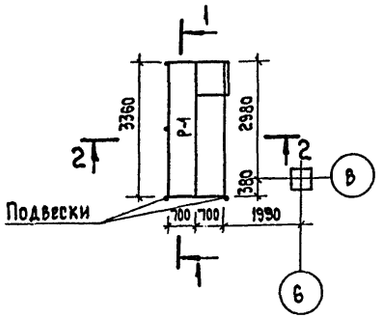


## Р-1
М 1:25

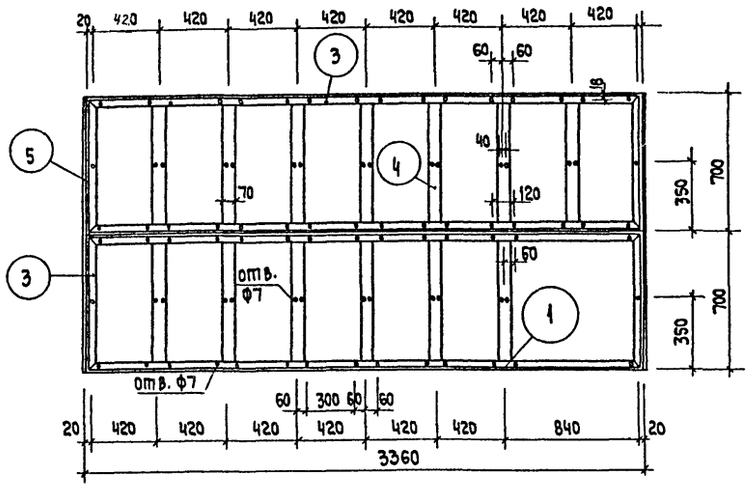


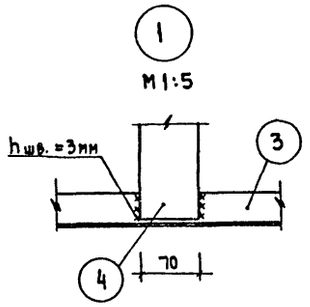


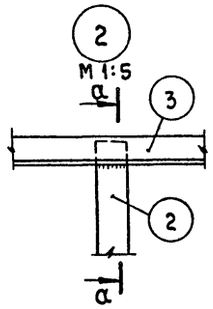


Таблица 1

### Спецификация стали

| Марка и кол. | Поз. | Профиль | Масса, кг | ГОСТ |
|---|---|---|---|---|
| Р-1 шт. 1 | 1 | L 75×50×5 | 32.50 | 8510-72 |
| | 2 | -5 ×40 | 7.90 | 103-57* |
| | 3 | L 32×4 | 31.00 | 8509-72 |
| | 4 | -3 ×70 | 15.00 | 19903-74 |
| | 5 | Стальной лист δ = 3мм | 27.20 | |
| Монтажные элементы | 1 | L 75×50×5 | 4.30 | 8510-72 |

## 1-1
М 1:25

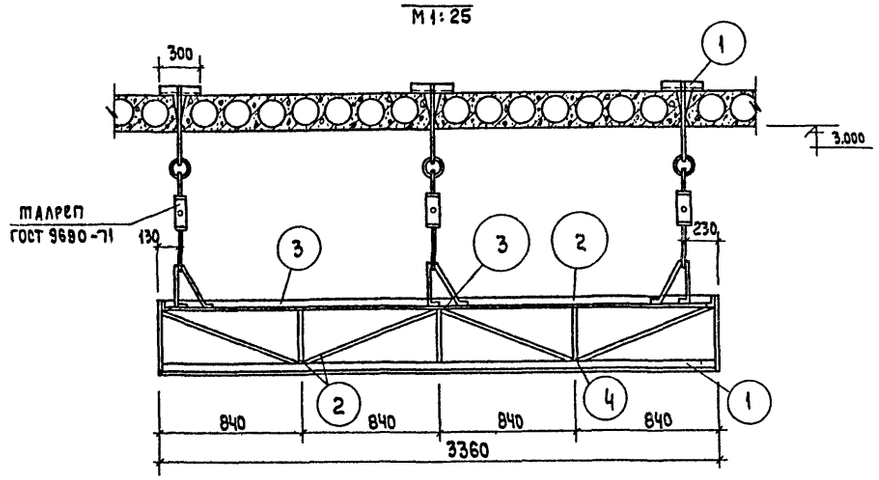


## 2-2
М 1:25

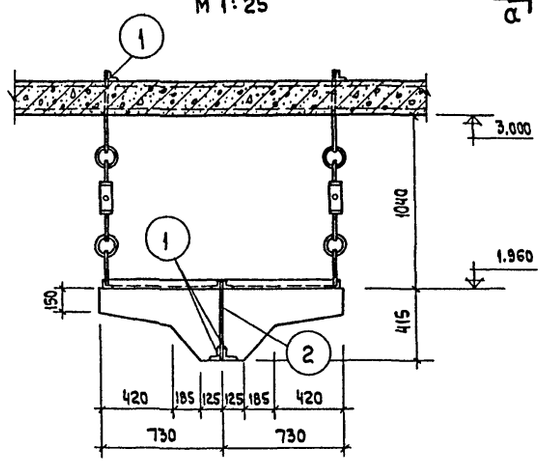


Примечания:

1. План этажа см. лист АС-2.
2. Расстановку технологического оборудования см. технологический план.
3. Сварку элементов выполнять электродами Э-42, $h_{шва}$ = 3 мм.
4. Металлические конструкции огрунтовать и окрасить масляной краской за 2 раза.
5. Вентиляционные отсосы условно не показаны.

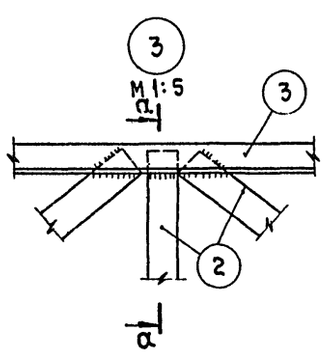


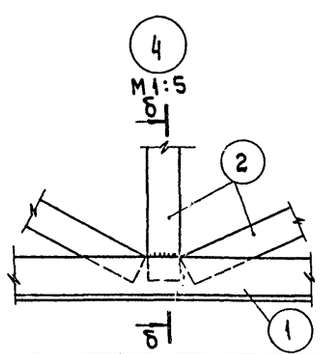


## б-б

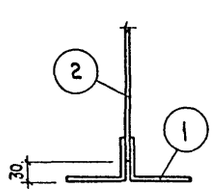


## а-а

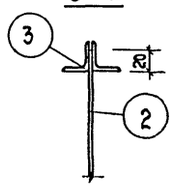


М 1:100

| 1976 | Столовая на 100 мест, работающая на сырье (в вечернее время используемая как кафе) | Крепление вентиляционных отсосов | Типовой проект 274-20-68 | Альбом I | Лист АС-23 |
|---|---|---|---|---|---|

СФ-234-01

Согласовано: Дробинская; Гл. инж. пр. ОВ; Розенштейн; Белякова; Рогачева; Рук. гр. инж.; Ст. инж.; Проверил; Биксон; Левитин; Леонов; Ратковская; Лихтенберг; Рук. маст.; Гл. инж. маст.; Гл. арх. пр-та; Гл. инж. пр-та; Рук. гр. арх.

ЦНИИЭП торгово-бытовых зданий и туристских комплексов г. Москва

Таблица 1

## Список чертежей

| Наименование чертежей | Лист |
|---|---|
| Витражи. Заглавный лист | АС-24 |
| Схемы витражей по осям „А" и „Б" | АС-25 |
| Схемы витражей по осям „Э" и „7" | АС-26 |
| План витражей тамбура. Таблица сечений элементов | АС-27 |
| Витражи. Узлы 1 ÷ 4. | АС-28 |
| Витражи. Узлы 5 ÷ 7, 11. | АС-29 |
| Витражи. Узлы 8 ÷ 10, 23. | АС-30 |
| Витражи. Узлы 12 ÷ 14. | АС-31 |
| Витражи. Узлы 15 ÷ 17, 20, 21 | АС-32 |
| Витражи. Узлы 18, 19, 22 | АС-33 |

Таблица 2

## Перечень примененных материалов

| Обозначение материала | Общая длина, м | Масса, т | Примечание |
|---|---|---|---|
| Труба 60×40×3,5 ГОСТ 8645-68 | 252.8 | 1.758 | |
| Труба 50×32×3 ГОСТ 8645-68 | 147.8 | 0.736 | |
| Труба 60×60×4 ГОСТ 8639-68 | 13.5 | 0.094 | |
| L 20×4 ГОСТ 8509-72 | 48.8 | 0.056 | |
| L 32×20×4 ГОСТ 8510-72 | 59.5 | 0.091 | |
| L 25×16×3 ГОСТ 8510-72 | 951.0 | 0.865 | |
| Стальной лист δ=1.5мм ГОСТ19903-74 | — | 0.785 | |
| Стальной лист δ=3.0мм ГОСТ19903-74 | — | 0.145 | |

Таблица 3

## Спецификация резины

| Резиновые уплотнения | Профиль | Длина п.м. | Характеристика |
|---|---|---|---|
| Резиновый профиль | 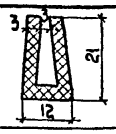 | 660.0 | Резина черная озоностойкая морозостойкая твердость по Шору 40-60 |
| Резиновый уплотнитель №1 | 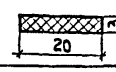 | 114.0 | Губчатая листовая резина марка Р.29 по ТУМХП 1206-55Р |
| Резиновый уплотнитель №2 | 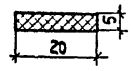 | 50.0 | |

Таблица 4

## Спецификация витринного неполированного плоского стекла по ГОСТ 7380-68*

| Размеры в мм (а×б×с) | Кол. | Площ. м² | Допуски |
|---|---|---|---|
| 3000 × 2500 × 6 | 17 | 127.5 | 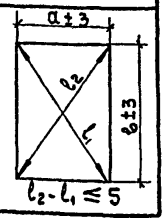 |
| 3000 × 2000 × 6 | 18 | 108.0 | |
| 2500 × 2000 × 6 | 4 | 20.0 | |
| | | | |
| Всего | | 255.5 | |

## Условные обозначения:

- металл
- стекло
- резина
- винт с круглой головкой
- отверстие d = 6 мм — электрозаклепка
- шов сварной заводской
- шов сварной монтажный

## Узлы маркируются:

на схеме витражей

№ узла
№ листа, на котором изображен узел

на листах узлов

№ узла
№ листа, на котором замаркирован узел

## Примечания.

1. Проект стальных конструкций витражей выполнен на стадии КМ. На стадии КМД чертежи витражей выполняются заводом — изготовителем по специальному заказу.
2. Витражи проектируются из труб прямоугольного и квадратного сечений по ГОСТ 8645-68 и 8639-68.
   Материал стальных конструкций ст. 10 пс, в ст. Э кп.
   Рамы обозначаются индексами Р (глухие), створки индексами С (открывные), двери — ДМ-1.
3. Остекление витрин и дверей производится 6 миллиметровым неполированным стеклом ГОСТ 7380-68*.
   Стекло устанавливается на резиновом уплотнителе по периметру стекла.
   В качестве уплотнителя принята губчатая листовая резина марки Р-29.
4. Все заводские и монтажные соединения выполняются на сварке, электрозаклепках и винтах. Монтажные винты и болты должны быть установлены на грунте марки АЛГ-1.
   Все заводские и монтажные метизы кадмировать или оцинковать. Сварку производить электродами Э-42 ГОСТ 9467-60 диаметром 2-3 мм. Толщина сварных швов принята $h_ш$ - 4 мм.
5. Изготовление и монтаж конструкций вести в соответствии со СН и П III-18-75.
6. Окраску конструк. производить после монтажа. Все металлические поверхности должны быть тщательно очищены от окалины, ржавчины и обезжирены уайт-спиртом или бензином. Огрунтовку металлических поверхностей выполнять грунтом ГФ-20 с рабочей вязкостью 18-20. Окраску производить пентафталевой эмалью черного цвета ПФ-68 за два раза.
   Головки винтов и места сварки должны быть очищены и закрашены после монтажа эмалью по цвету витражей.
7. Данный лист смотреть с листами АС-25 ÷ АС-33.

| | | | | | |
|---|---|---|---|---|---|
| Рук. мастерской | Розенштейн | | | | |
| Гл. инж. маст. | Белякова | | | | |
| Гл. арх. пр-та | Рогачева | | | | |
| Гл. инж. пр-та | | | | | |
| Рук. гр. арх. | | | | | |
| Рук. гр. инж. | Биксон | | | | |
| Ст. инж. | Лавитин | | | | |
| Проверил | Леонов | | | | |
| | Ратновская | | | | |
| | Лихтенберг | | | | |

ЦНИИЭП торговых зданий и туристских комплексов г. Москва

1976 | Столовая на 100 мест, работающая на сырье (в вечернее время используемая как кафе) | Витражи. Заглавный лист | Типовой проект 274-20-68 | Альбом I | Лист АС-24

СФ-234-01

## Схема витража по оси „А" (наружное остекление)

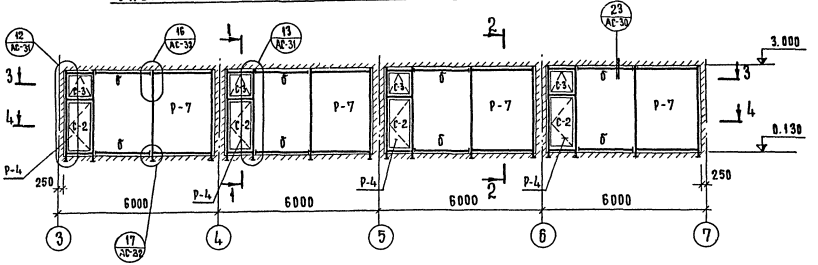


## 1-1

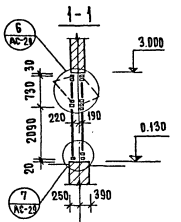


## Схема витража по оси „Б" (наружное остекление)

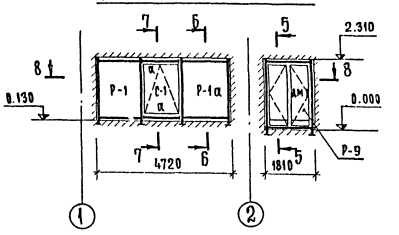


## Схема витража по оси „А" (внутреннее остекление)

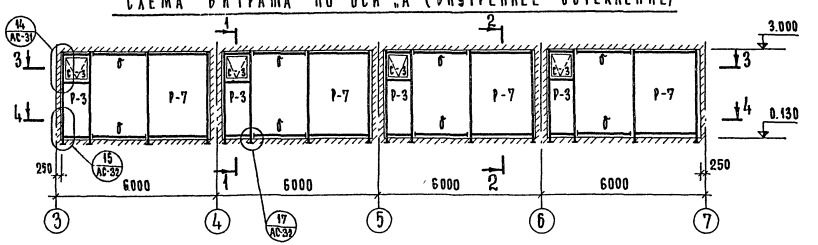


## 2-2

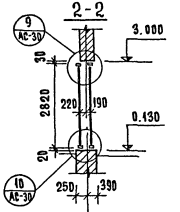


## Схема витража по оси „Б" (внутреннее остекление)

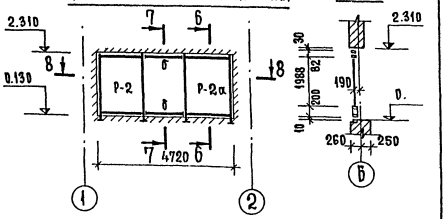


## 5-5




## 3-3

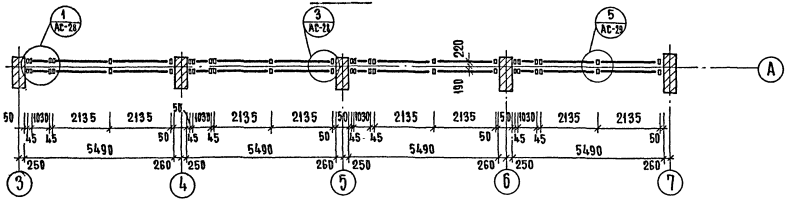


## 6-6

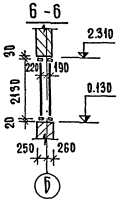


## 8-8

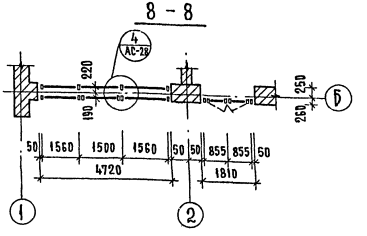


## 4-4

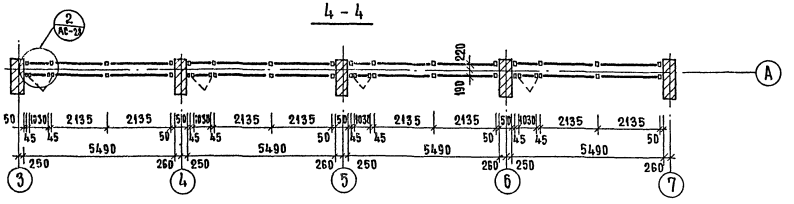


## 7-7

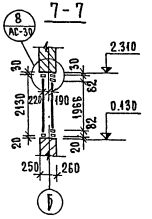


Примечание.

Данный лист см. совместно с листами АС-24, 27÷33.

М 1:100

| | | | | | |
|---|---|---|---|---|---|
| 1976 | Столовая на 100 мест, работающая на сырье (в вечернее время используется как кафе) | Схемы витражей по осям „А" и „Б". | Типовой проект 274-20-68 | Альбом I | Лист АС-25 |

СФ-234-01

Типовой проект 274-20-68 Столовая на 100 мест, работающая на сырье (в вечернее время используется как кафе) для строительства в городах и поселках с расчетной температурой наружного воздуха минус 30°С. Альбом I. Архитектурно-строительные чертежи. Разработан Гипростроммаш Госстроя СССР, г. Москва

Рук. маст. №2 Вихсон; Гл. инж. маст. Левитин; Гл. арх. пр-та Леонов; Гл. инж. пр-та Ратновская; Рук. гр. арх. Кантеберуг; Рук. гр. инж. —; Ст. инженер Проверил —; Розенштейн, Белякова, Ротгамера

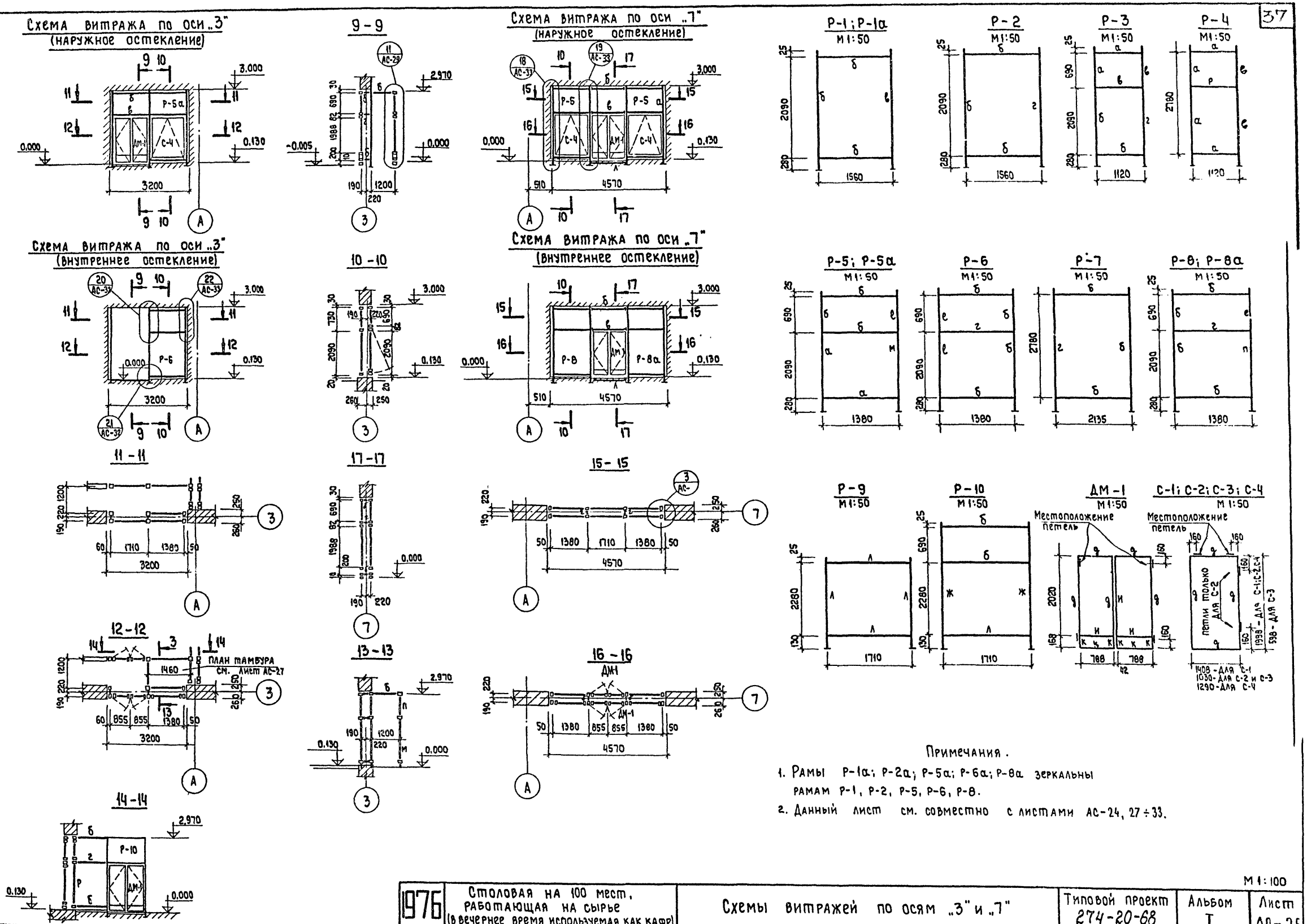


Примечания.

1. Рамы Р-1а; Р-2а; Р-5а; Р-6а; Р-8а зеркальны рамам Р-1, Р-2, Р-5, Р-6, Р-8.
2. Данный лист см. совместно с листами АС-24, 27 ÷ 33.

М 1:100

| | | | | | |
|---|---|---|---|---|---|
| 1976 | Столовая на 100 мест, работающая на сырье (в вечернее время используемая как кафе) | Схемы витражей по осям „3" и „7" | Типовой проект 274-20-68 | Альбом I | Лист АС-26 |

СФ-234-01

ЦНИИЭП торгово-бытовых зданий и туристских комплексов г. Москва

| | | | |
|---|---|---|---|
| Рук. маст. | Биксон | Гл. инж. | Розенштейн |
| Гл. инж. маст. | Левитин | Ст. инж. | Зелякова |
| Гл. арх. пр-та | Леонов | Проверил | Рогачева |
| Гл. инж. пр-та | Ратновская | | |
| Рук. гр. арх. | Лихтенберг | | |

## Таблица сечений элементов

| Марка | Сечение | Примечание |
|---|---|---|
| а | L 20×4; труба 60×40×3,5 | L 20×4 приварить электрозаклепками через 300 мм |
| б | труба 60×40×3,5; L 25×16×3 | Для наружного остекления с внутренней стороны и для внутреннего остекления с наружной стороны уголки L 25×16×3 устанавливать на электрозаклепках с шагом 300 мм по длине уголков. Остальные уголки L 25×16×3 устанавливать на винтах М 6 с шагом 300 мм. Уголки L 20×4 и L 32×20×4 устанавливать на электрозаклепках с шагом 300 мм по длине уголков |
| в | L 20×4; труба 60×40×3,5; L 25×16×3 | |
| г | L 25×16×3; труба 60×40×3,5; L 25×16×3 | |
| д | L 25×16×3; труба 50×32×3; L 32×20×4 | |
| е | труба 60×60×4; L 25×16×3 | |
| ж | труба 60×60×4; L 25×16×3 | |
| и | L 25×16×3; труба 50×32×3 | |
| к | труба 50×32×3 | |
| л | труба 60×40×3 | |
| м | труба 60×60×4; L 20×4; L 25×16×3 | см. примечание к сечениям б ÷ и |
| н | L 25×16×3; труба 60×60×4 | |
| п | труба 60×60×4; L 25×16×3 | |
| р | L 20×4 | L 20×4 приварить электрозаклепками через 300 мм |

## План витражей тамбура

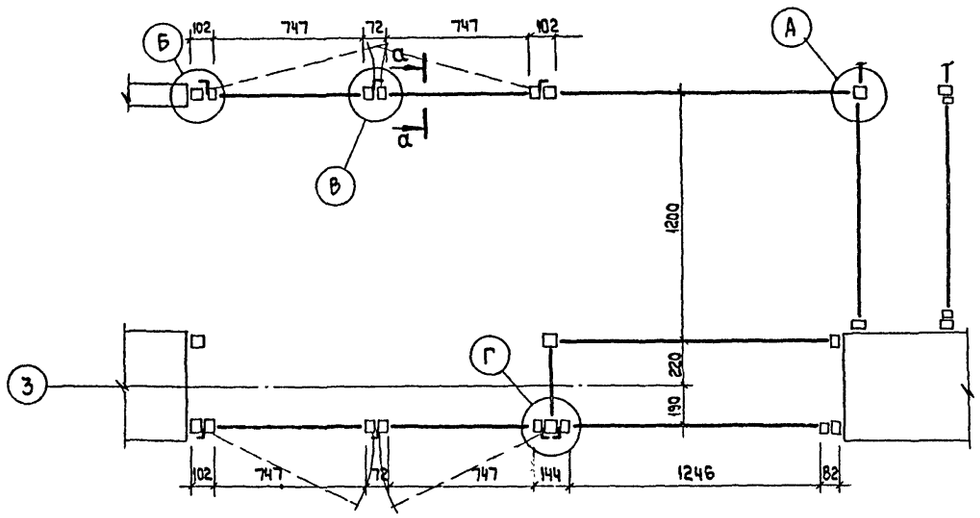


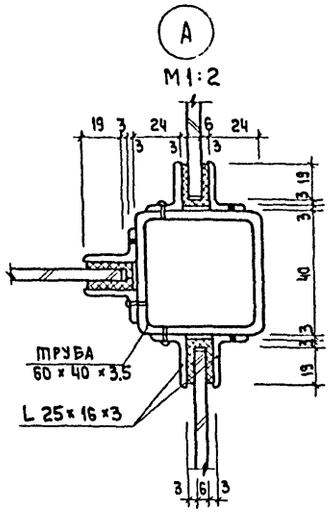


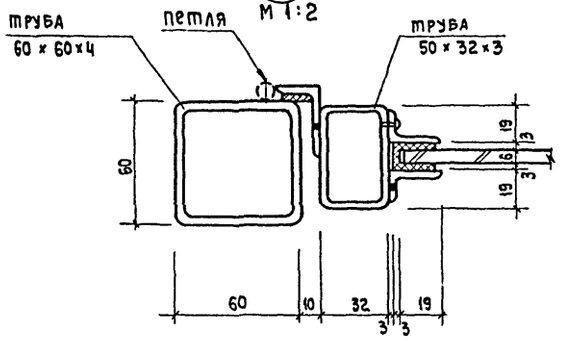


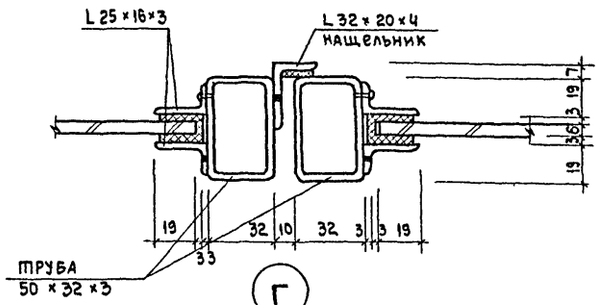


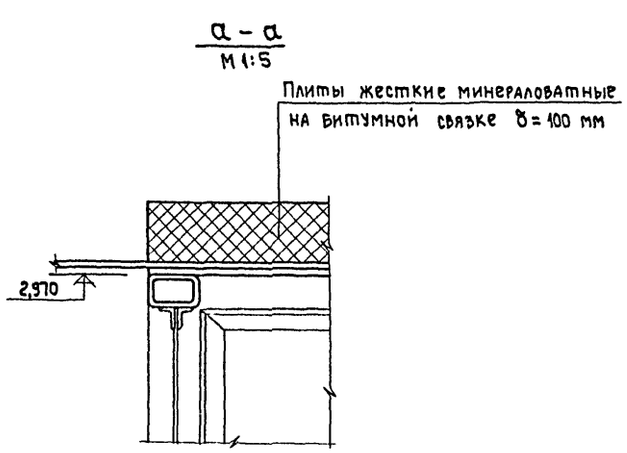


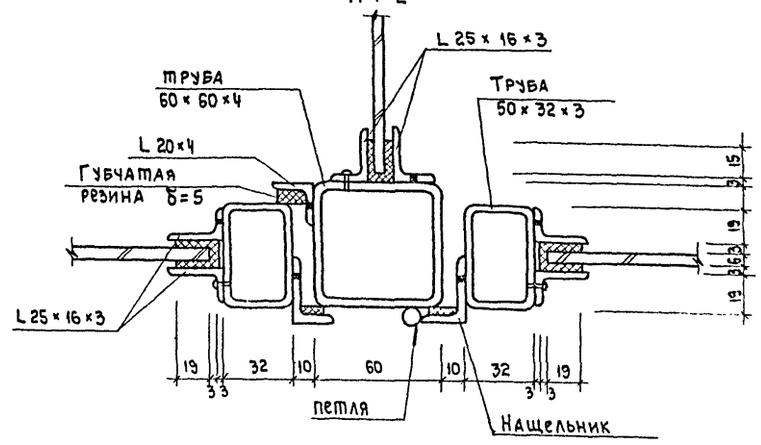


Примечание.
Данный лист см. совместно с листами АС-24, 25, 26.

М 1:20

| | | | | | |
|---|---|---|---|---|---|
| 1976 | Столовая на 100 мест, работающая на сырье (в вечернее время используемая как кафе) | План витражей тамбура. Таблица сечений элементов. | Типовой проект 274-20-68 | Альбом I | Лист АС-27 |

СФ-234-01

Торгово-бытовых зданий и туристских комплексов г. Москва

Рук. маст. Гл. инж. маст. Гл. арх. пр-та Гл. инж. пр-та Рук. гр. арх.

Биксон Левитин Леонов Ратновская Лихтенберг

Рук. гр. инж. Ст. инж. Проверил

Розенштейн Беляков Рогачева

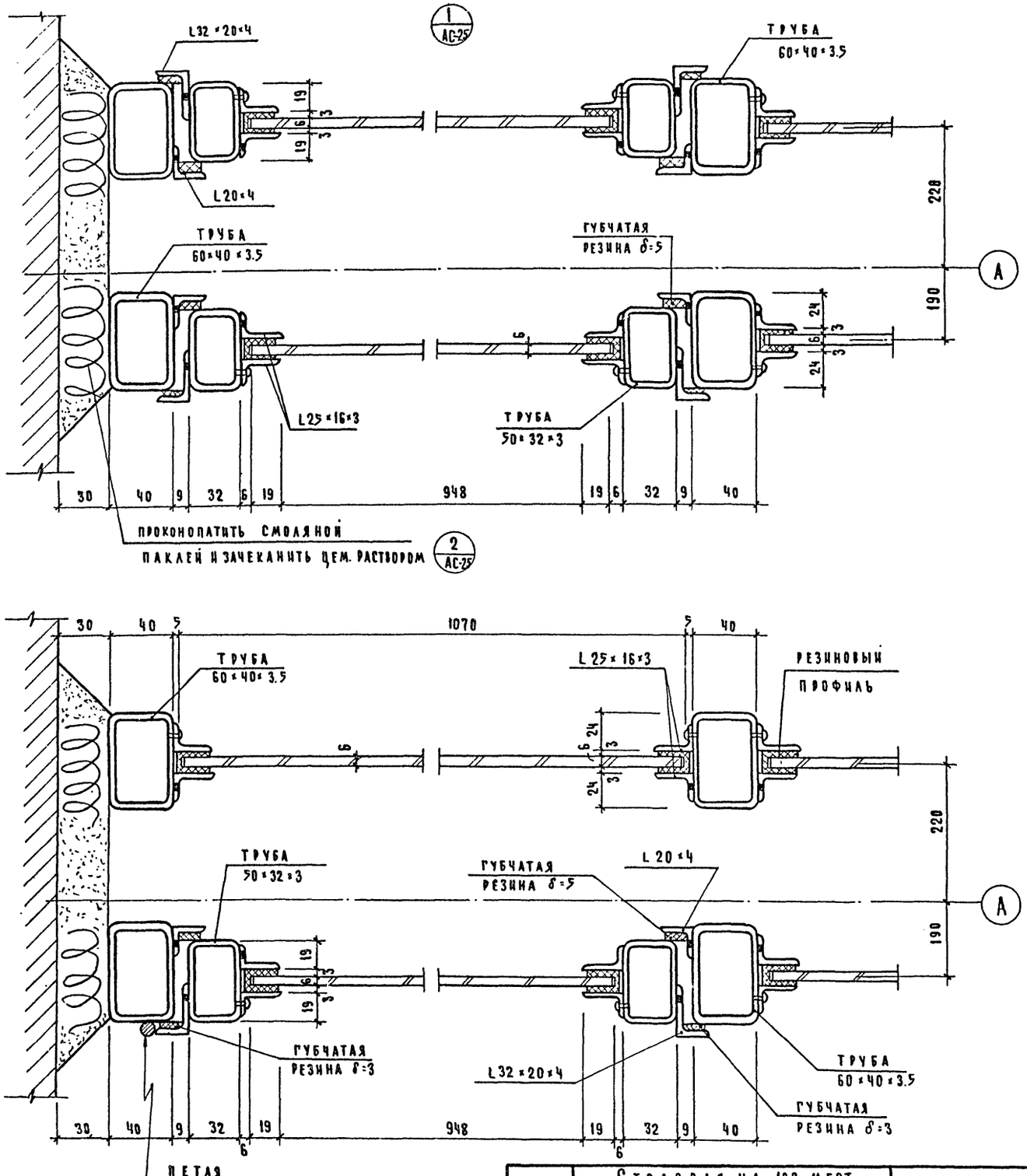


| | | | | | |
|---|---|---|---|---|---|
| 1976 | Столовая на 100 мест, работающая на сырье (в вечернее время используемая как кафе) | Витражи. Узлы 1:4 | Типовой проект 274-20-68 | Альбом I | Лист АС-28 |

М1:2

СФ-234-01

ЦЕНИНТ

Торгово-бытовых зданий и туристских комплексов г. Москва

| | | | |
|---|---|---|---|
| Рук. маст. №2 | Биксон | Рук. гр. инж. | Розенштейн |
| Гл. инж. маст | Левитин | Ст. инж. | Белякова |
| Гл. арх. пр-та | Леонов | Проверил | Рогачева |
| Гл. инж. пр-та | Ратновская | | |
| Рук. гр. арх. | Лихтенберг | | |

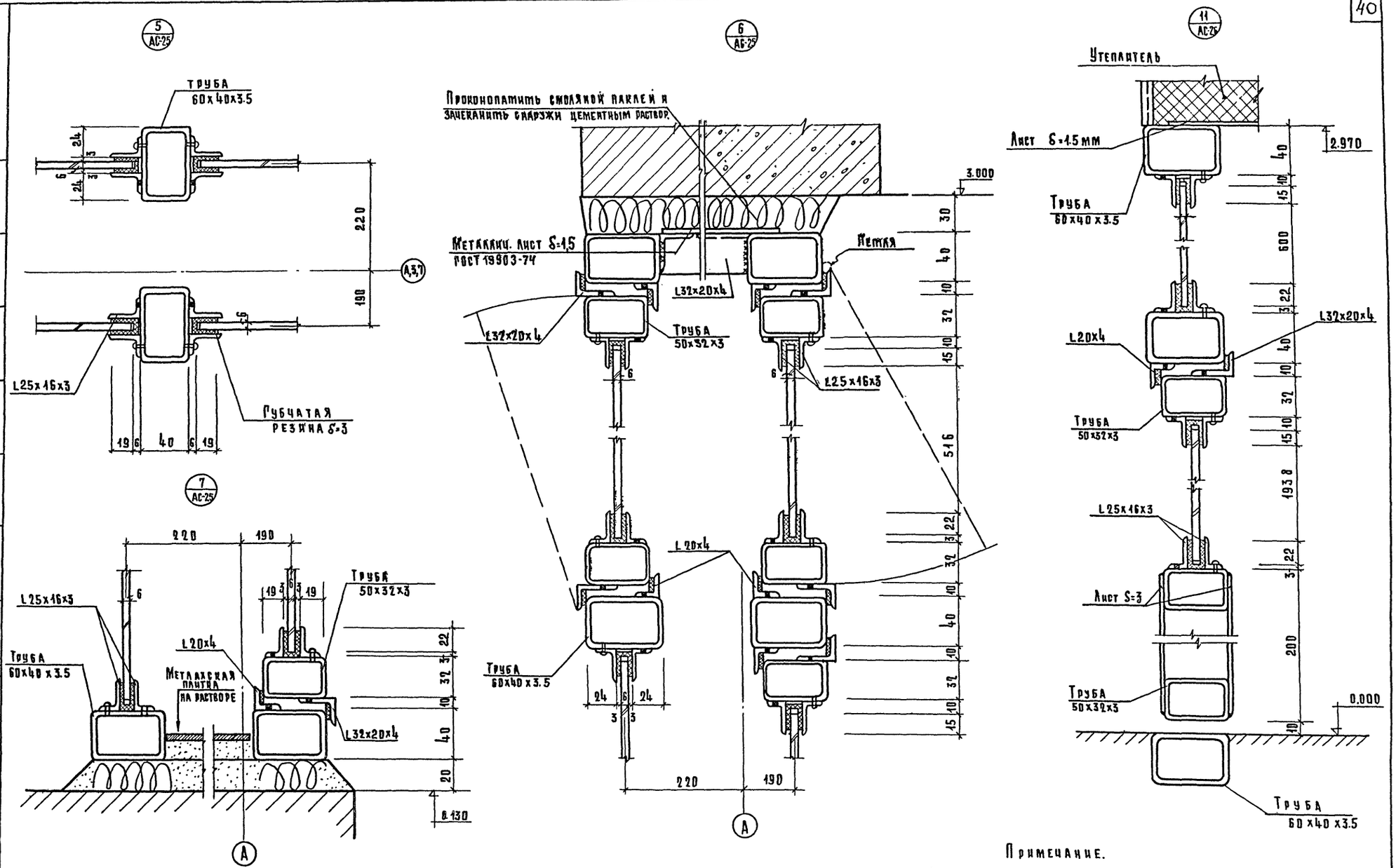


Примечание.

Данный лист см. совместно с листами АС-24, 25, 26.

М 1:2

| | | | | | |
|---|---|---|---|---|---|
| 1976 | Столовая на 100 мест, работающая на сырье (в вечернее время используемая как кафе) | Витражи. Узлы 5÷7; 11 | Типовой проект 274-20-68 | Альбом I | Лист АС-29 |

СФ-234-01

Рук. маст. №2 — Гл. инж. пр. — Гл. арх. пр. — Гл. инж. пр. — Рук. гр. арх.

Биксон — Левитин — Леонов — Ратнувская — Лихтенберг

Рук. гр. инж. — Ст. инж. — Проверил

Розенштейн — Белякова — Рогачева

Торгово-бытовых зданий и туристских комплексов г. Москва

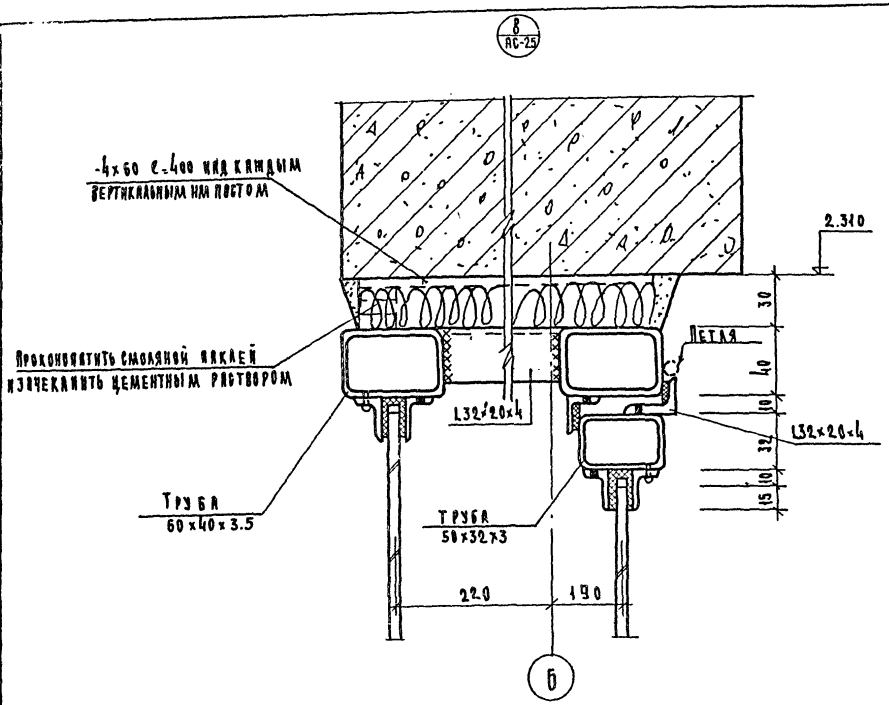


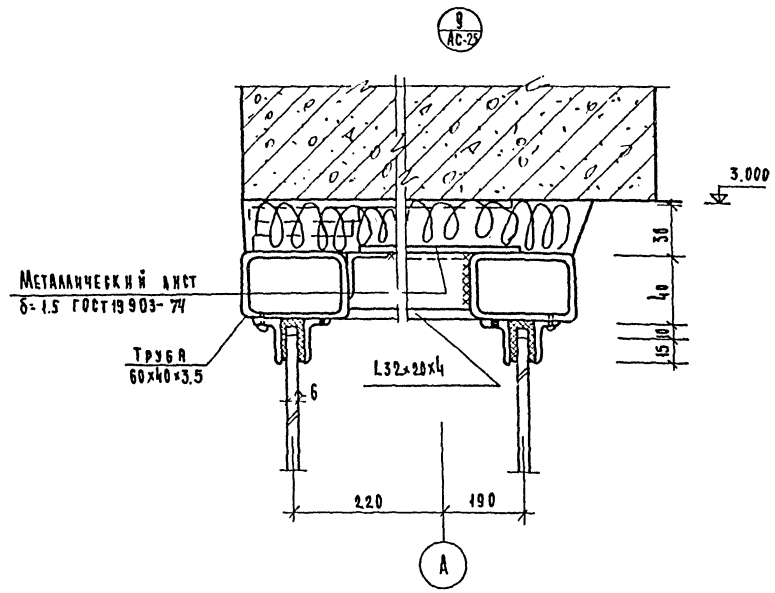


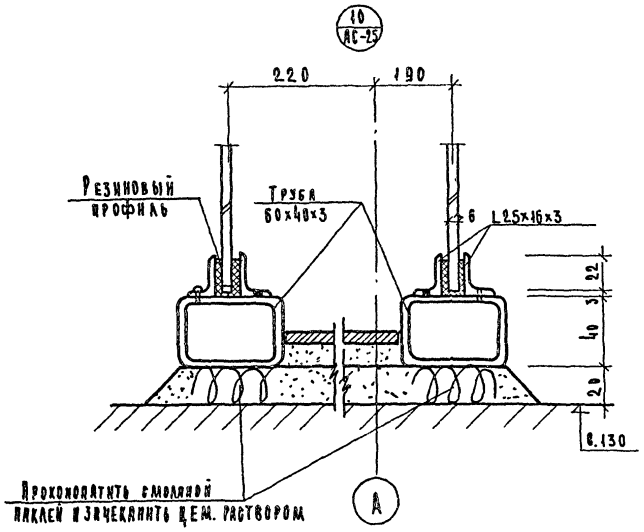


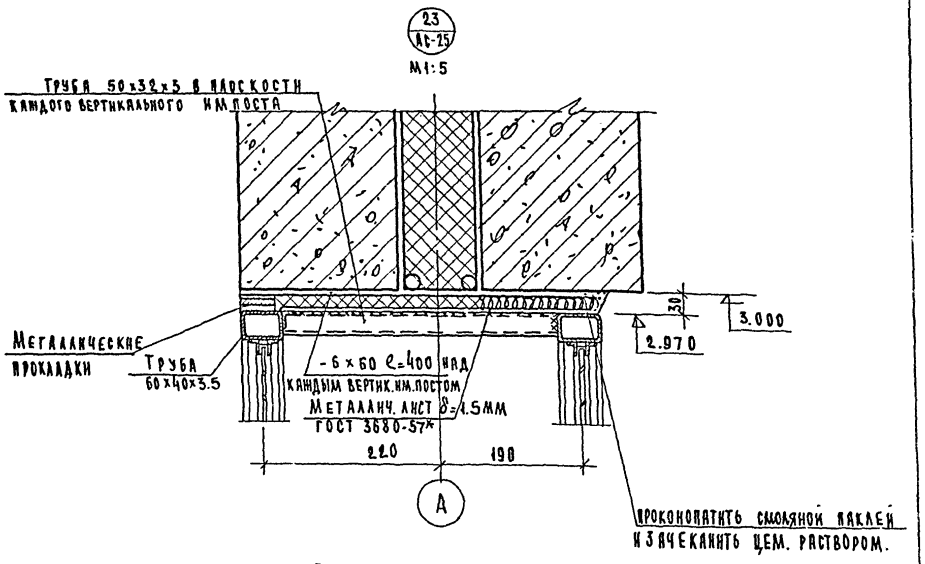


Примечание.

Данный лист см. совместно с листами АС-24 ÷ АС-27.

М1:2

| | | | | | |
|---|---|---|---|---|---|
| 1976 | Столовая на 100 мест, работающая на сырье (в вечернее время используемая как кафе) | Витражи Узлы 8÷10 ; 23. | Типовой проект 274-20-68 | Альбом I | Лист АС-30 |

СФ-234-01

Цинизпроектпроект
Торгово-бытовых зданий и туристских комплексов г. Москва

| | | | | |
|---|---|---|---|---|
| Рук. мастер. №2 | Биксон | Рук гр. инж. | | Резенштейн |
| Гл. инж. мастер. | Левитин | Ст. инж. | | Белякова |
| Гл. арх. пр-та | Леонов | Проверил | | Рогатова |
| Гл. инж. пр-та | Ратновская | | | |
| Рук. гр. арх. | Лихтенберг | | | |

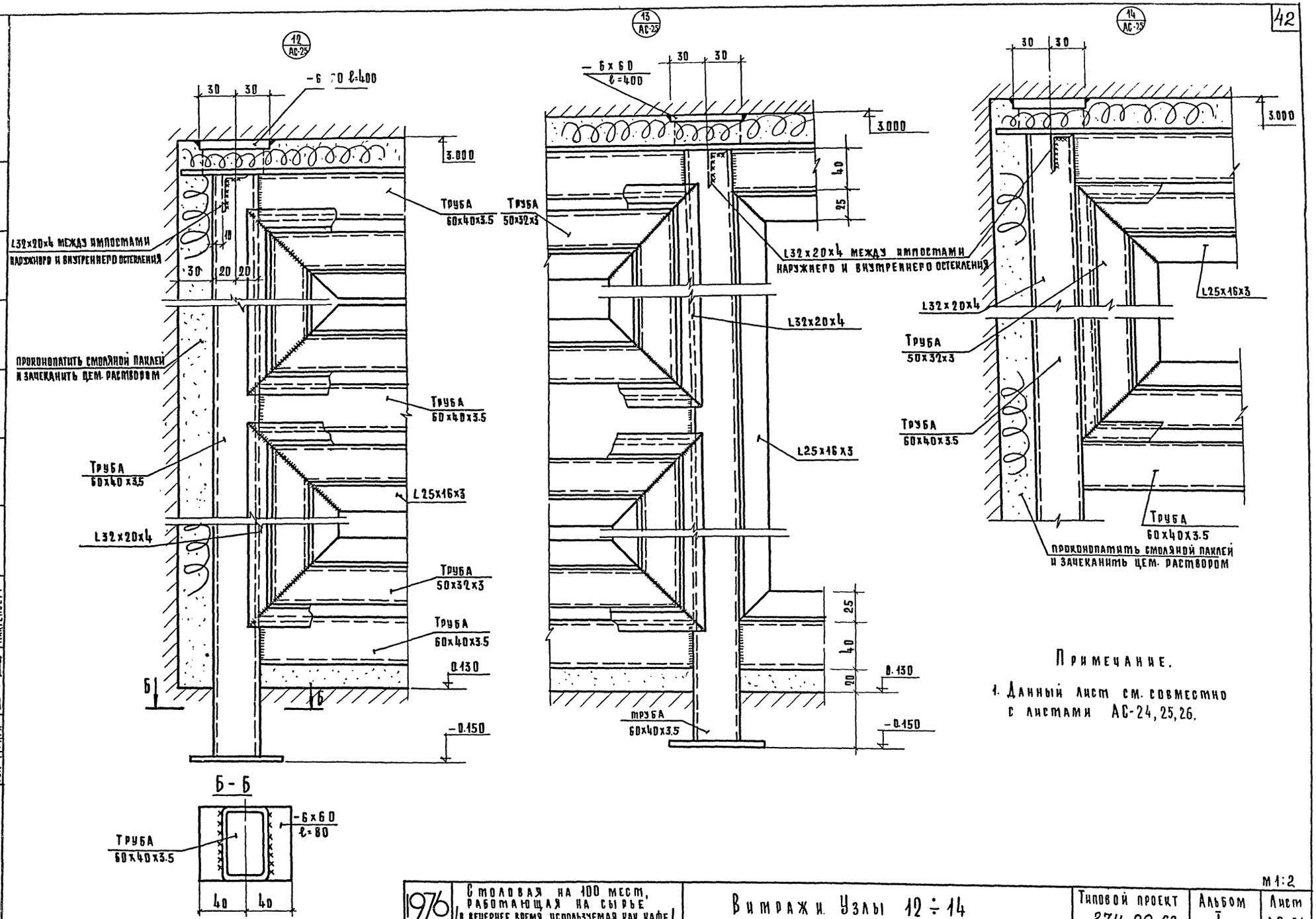


Примечание.

1. Данный лист см. совместно с листами АС-24, 25, 26.

| | | | | | |
|---|---|---|---|---|---|
| 1976 | Столовая на 100 мест, работающая на сырье (в вечернее время используемая как кафе) | Витражи. Узлы 12 ÷ 14 | Типовой проект 274-20-68 | Альбом I | Лист АС-31 |

М 1:2

СФ-234-01

ЦНИИЭП торгово-бытовых зданий и туристских комплексов г. Москва

| | | | |
|---|---|---|---|
| Рук. маст. | Биксон | Рук. гр. инж. | Розенштейн |
| Рл. инж. маст. | Левитин | Ст. инж. | Белякова |
| Рл. арх. пр. | Леонов | Проверил | Рогачева |
| Рл. инж. пр. | Ратновская | | |
| Рук. гр. арх. | Лихтенберг | | |

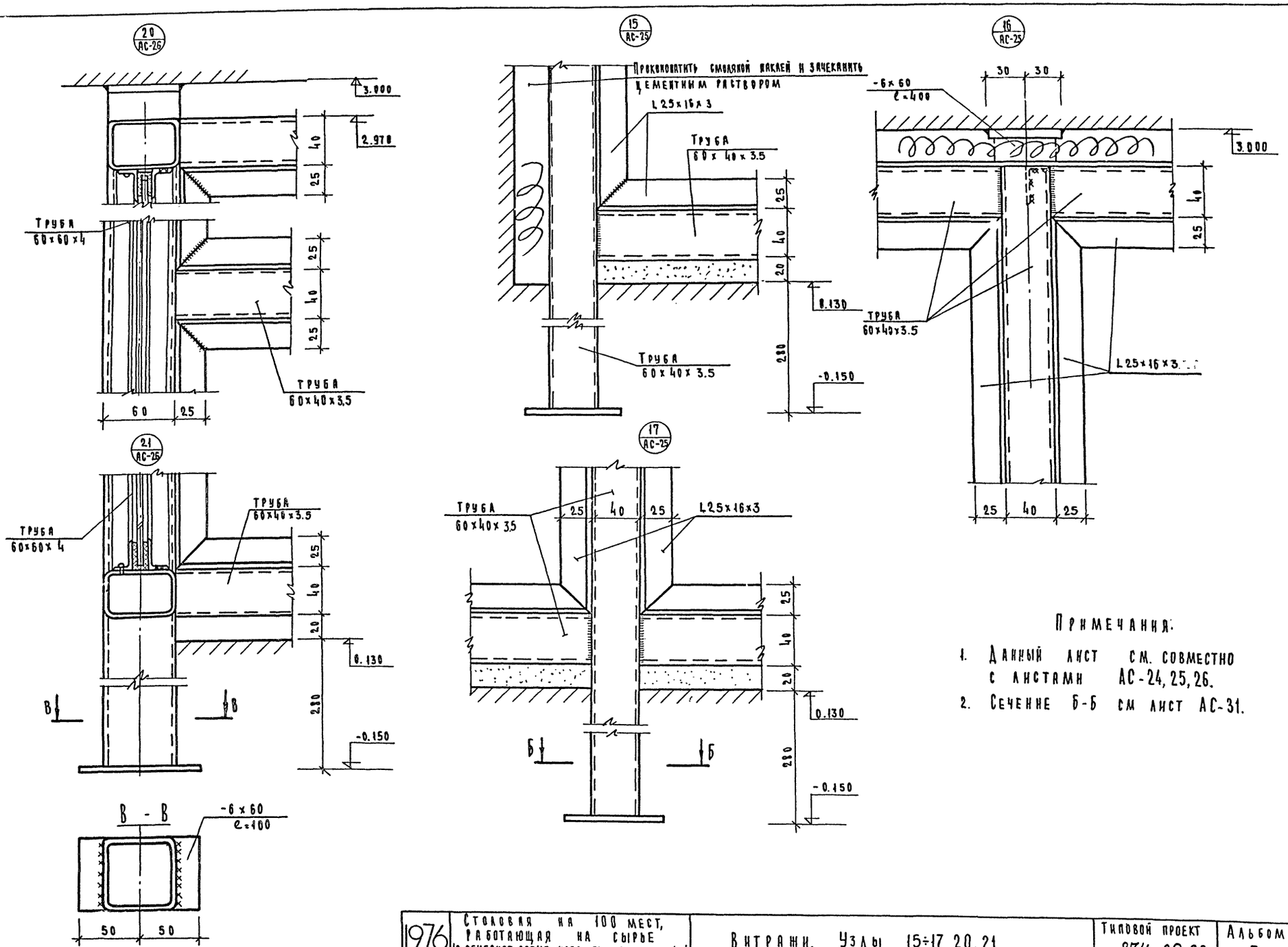


Примечания:

1. Данный лист см. совместно с листами АС-24, 25, 26.
2. Сечение Б-Б см лист АС-31.

| | | | | | |
|---|---|---|---|---|---|
| 1976 | Столовая на 100 мест, работающая на сырье (в вечернее время используемая как кафе). | Витражи. Узлы 15÷17, 20, 21. | Типовой проект 274-20-68 | Альбом I | Лист АС-32 |

М 1:2

СФ-234-01

ЦНИИЭП торгово-бытовых зданий туристских комплексов г. Москва

Рук. маст. № 2 | Гл. инж. маст. | Гл. арх. пр. | Гл. инж. пр. | Рук. гр. арх. | Рикхон | Левитин | Леонов | Ратновская | Лихтенберг | Рук. гр. инж. | Ст. инж. | Проверил | Розенштейн | Белякова | Рогачева

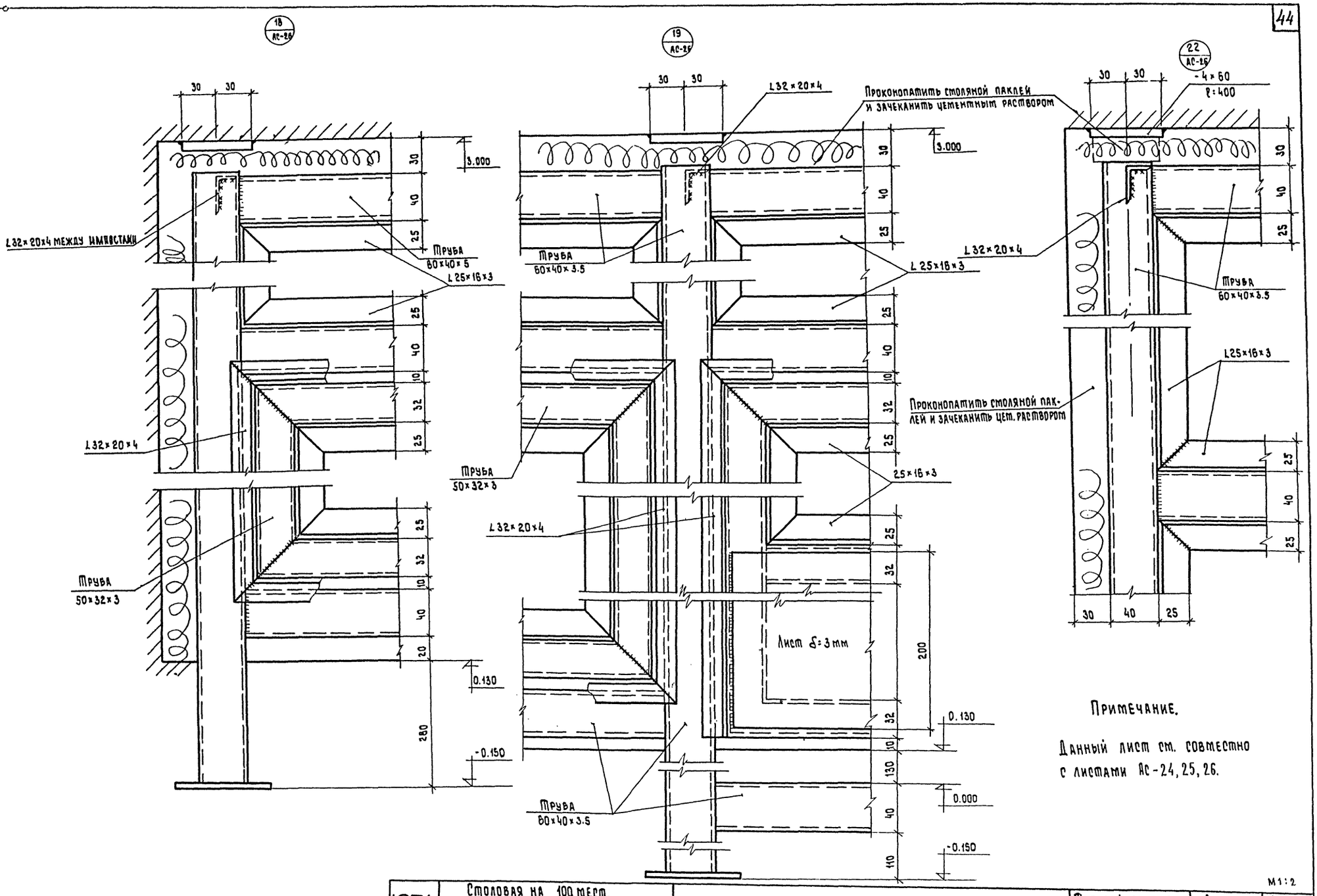


Примечание.

Данный лист см. совместно с листами АС-24, 25, 26.

М1:2

| | | | | | |
|---|---|---|---|---|---|
| 1976 | Столовая на 100 мест, работающая на сырье (в вечернее время используемая как кафе) | Витражи. Узлы 18, 19, 22. | Типовой проект 274-20-68 | Альбом I | Лист АС-33 |

СФ-234-01

ЦНИИЭП торгово-бытовых зданий и туристских комплексов г. Москва

| | | | |
|---|---|---|---|
| Рук. маст. | Биксон | Рук. гр. инж. | Розенштейн |
| Гл. инж. маст. | Лезитин | Ст. инж. | Белякова |
| Гл. арх. пр-та | Леонов | Проверил | Рогачева |
| Гл. инж. пр-та | Ратновская | | |
| Рук. гр. арх. | Лихтенберг | | |

## План подвесного потолка
М 1:100

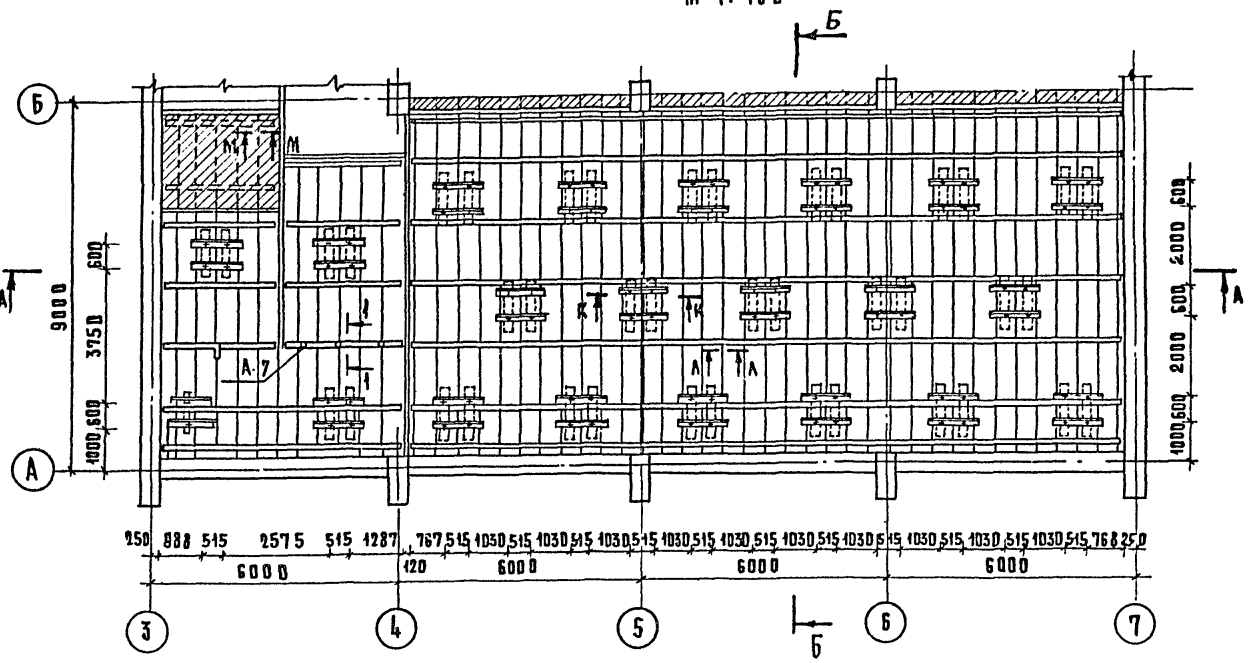


## Разрез А-А
М 1:100

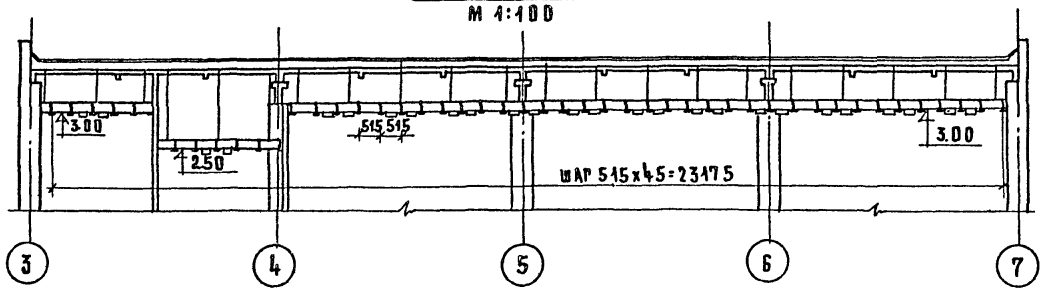


## Разрез Б-Б
М 1:100

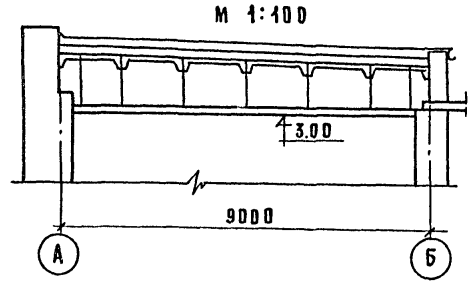


## Сечение К-К
М 1:2

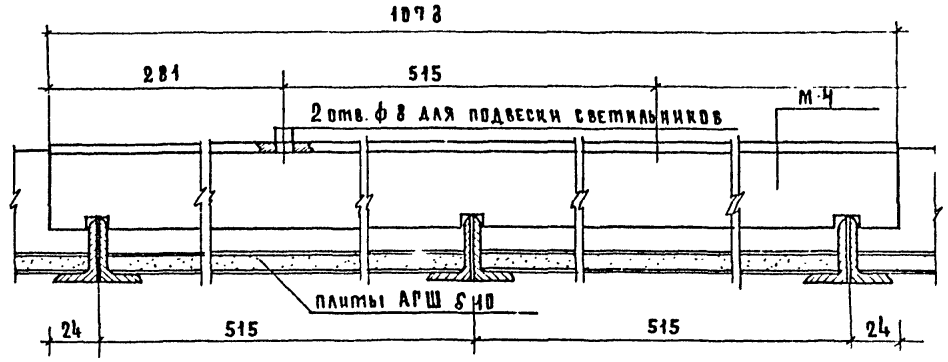


## Сечение Л-Л
М 1:2

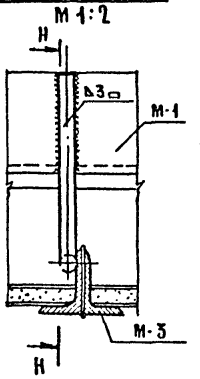


## Сечение Н-Н
М 1:2

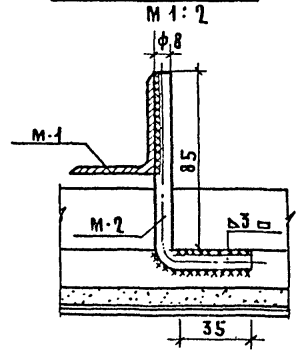


## Сечение М-М
М 1:2

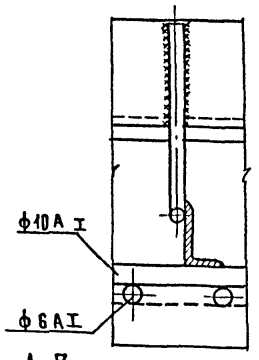


## Сечение 1-1
М 1:20

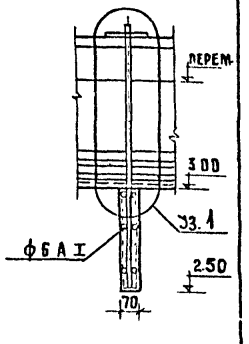


## Узел 1
М 1:2

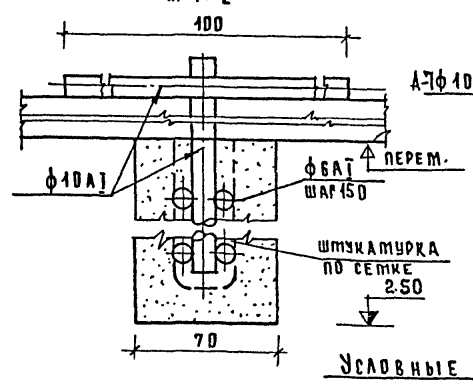


## А-7
М 1:10

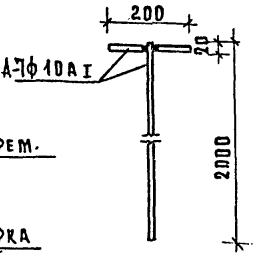


## Примечания

Подвесной потолок состоит из направляющих (М-3) подвешанных к леерам (М-1) крючками (М-2). Леера приварены к выпускам, закрепленным в швах между плит перекрытия на верхние полки направляющих укладываются плиты АГШ. Для закрепления светильников типа ЛПОО 2/п-0/ предусмотрены накладные уголки (М-4).

Металлические детали после монтажа окрасить суриком.

## Условные обозначения

- подвесной потолок из плитки АГШ S10
- подвесной потолок штукатурка по сетке

## Расход материалов

| Марка | Профиль мм | Длина м | Вес кг | ГОСТ |
|---|---|---|---|---|
| М-1 | L50х32х4 | 168 | 416 | 8510-72 |
| М-2 | ф8 А I | 395 | 156 | 5781-75 |
| М-3 | L32х20х4 | 860 | 1300 | 8510-72 |
| М-4 | L40х40х3 | 46,2 | 86 | 8509-72 |
| А-7 | ф10 А I | 6.6 | 5.2 | 5781-75 |
| Наименование | | | кол. | ГОСТ |
| Плиты АГШ 500х500 S=10 м² | | | 184,2 | ТУ 283-67 |

| | | | | |
|---|---|---|---|---|
| 1976 | Столовая на 100 мест, работающая на сырье (в вечернее время используемая как кафе) | Планы подвесных потолков | Типовой проект 274-20-68 | Альбом I | Лист АС-34 |

СФ-234-01

Цинизо торгово-бытовых зданий и туристских комплексов г. Москва

Рук. маст. Гл. инж. маст. Гл. арх. пр-та Гл. инж. пр-та Рук. гр. арх. — Биксон, Левитин, Леонов, Ратновская, Лихтенберг

Рук. гр. инж. Ст. архит. — Розенштейн, Каждан

Согласовано: Гл. инж. пр. Э. — Столерман

## ПЛАН ГАРДЕРОБА

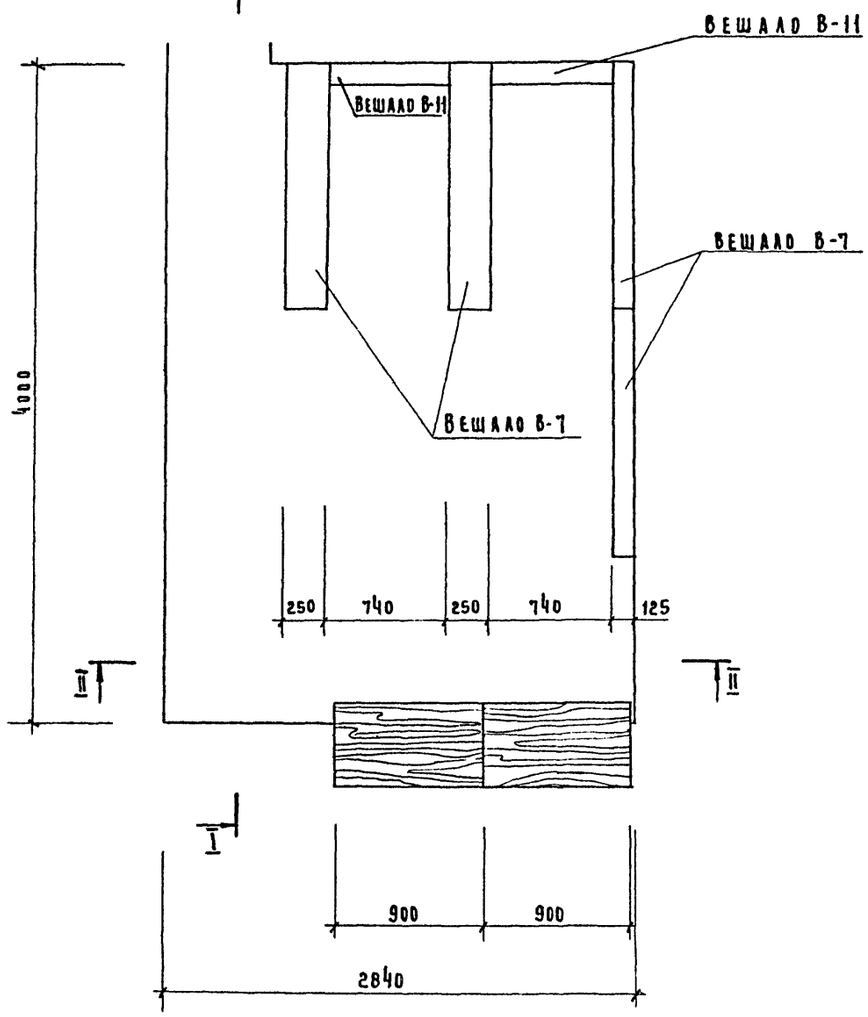


## РАЗРЕЗ I-I

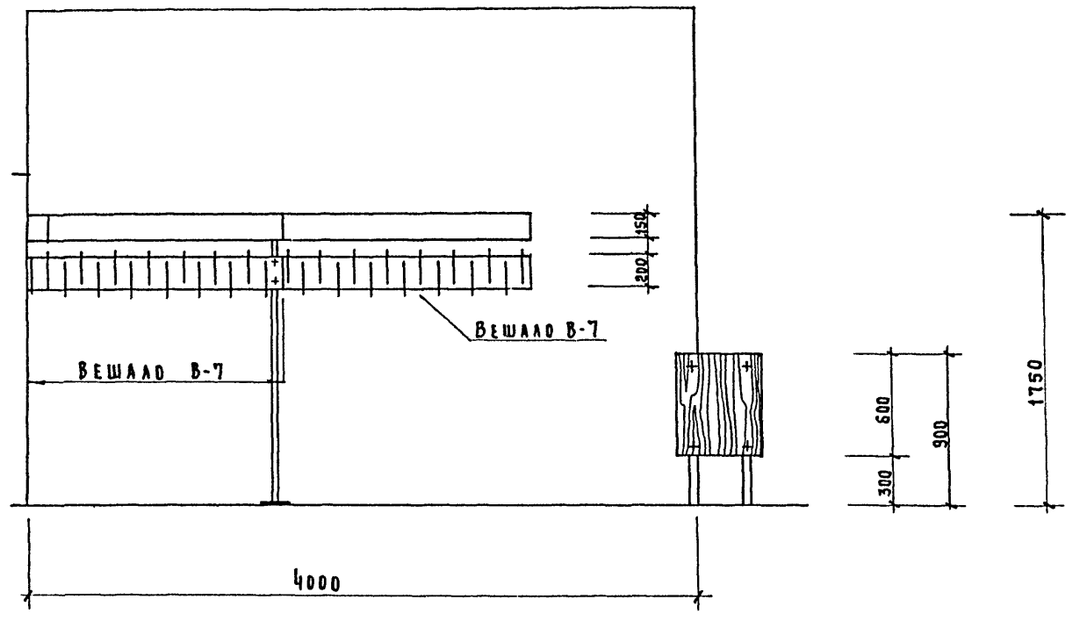


## РАЗРЕЗ II-II

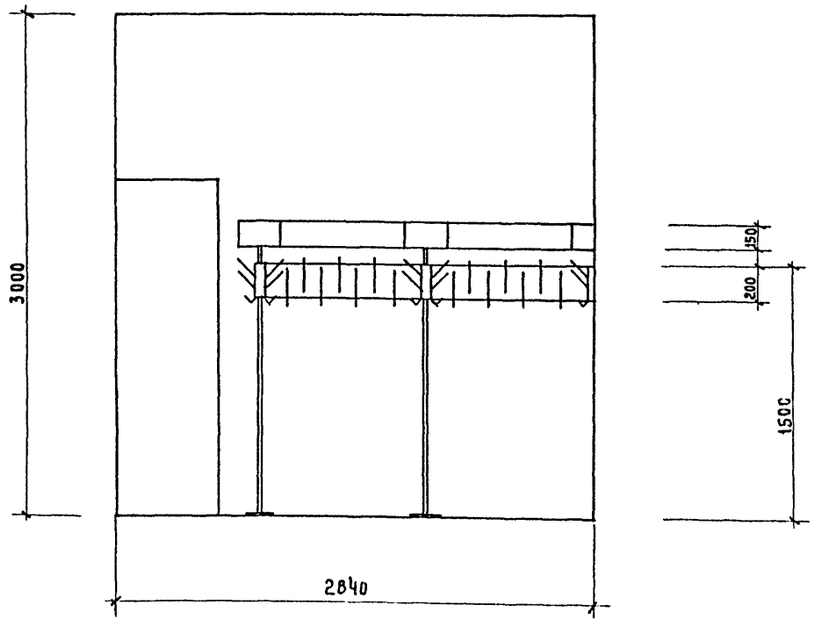


## ПРИМЕЧАНИЕ.

ОБОРУДОВАНИЕ ГАРДЕРОБА ПРИНЯТО ПО СЕРИИ 1.271-1 ВЫПУСК-5

ПРИЛАВОК СТОЙКИ ДЛЯ ГАРДЕРОБОВ ПГ-1 2шт.

ВЕШАЛА В-7 4шт.

ВЕШАЛА В-11 2шт.

М 1:25

| | | | | | |
|---|---|---|---|---|---|
| 1976 | СТОЛОВАЯ НА 100 МЕСТ, РАБОТАЮЩАЯ НА СЫРЬЕ /В ВЕЧЕРНЕЕ ВРЕМЯ ИСПОЛЬЗУЕМАЯ КАК КАФЕ/ | ПЛАН И РАЗРЕЗЫ ГАРДЕРОБА. | ТИПОВОЙ ПРОЕКТ 274-20-68 | АЛЬБОМ I | ЛИСТ АС-35 |

ЦНИИЭП ТОРГОВО-БЫТОВЫХ ЗДАНИЙ И ТУРИСТСКИХ КОМПЛЕКСОВ Г. МОСКВА

| | | | |
|---|---|---|---|
| РУК. МАСТ. | БИКСОН | СТ. АРХИТ. | КОСАРЖЕВСКАЯ |
| ГЛ. ИНЖ. МАСТ | ЛЕВИТИН | | |
| ГЛ. АРХ. ПР-ТА | ЛЕОНОВ | | |
| ГЛ. ИНЖ. ПР-ТА | РАТНОВСКАЯ | | |
| РУК. ГР. АРХ. | ЛИХТЕНБЕРГ | | |

СФ-234-01

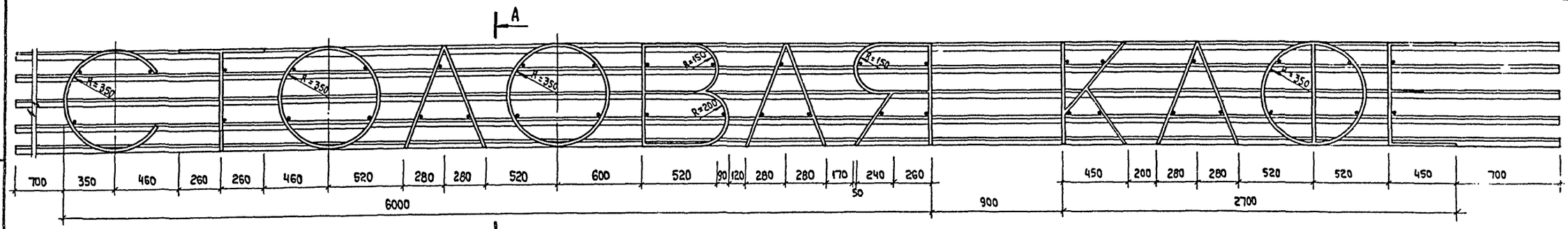


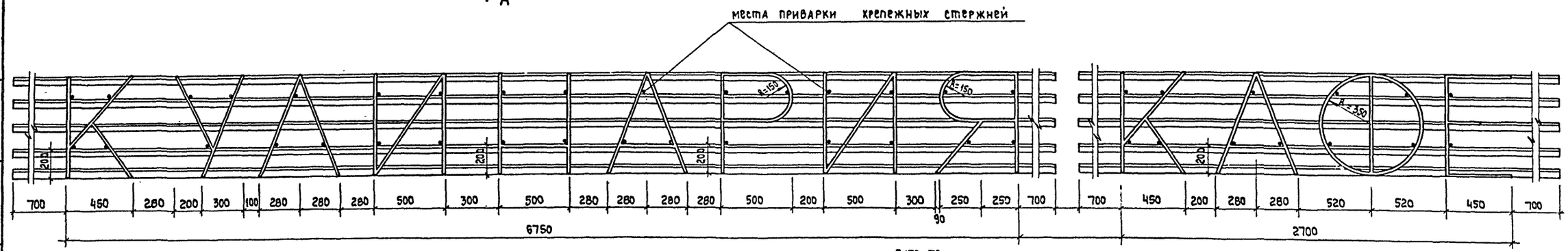


Разбивка стоек крепления рекламы

## ФАСАД

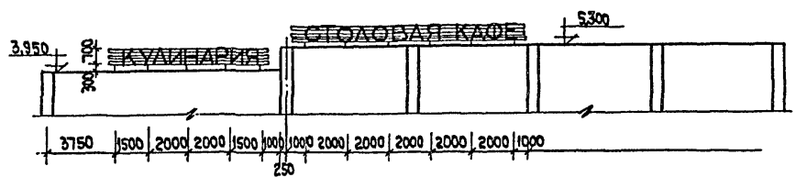


## План

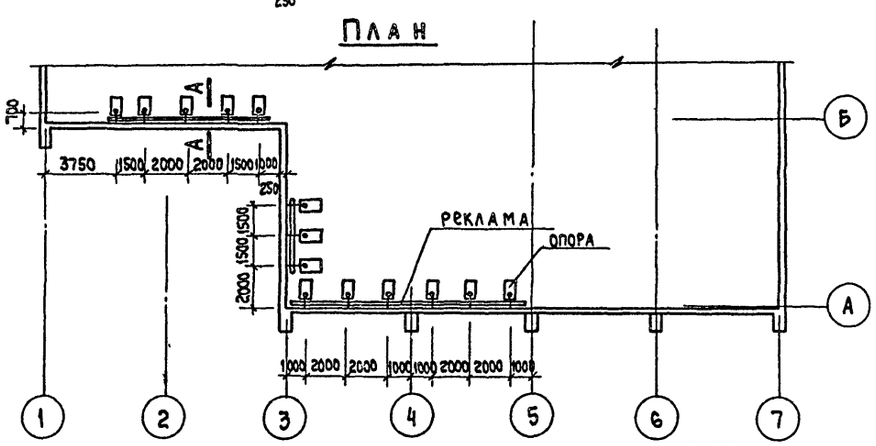


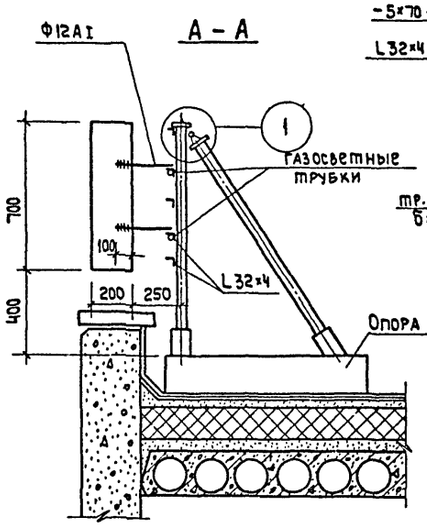


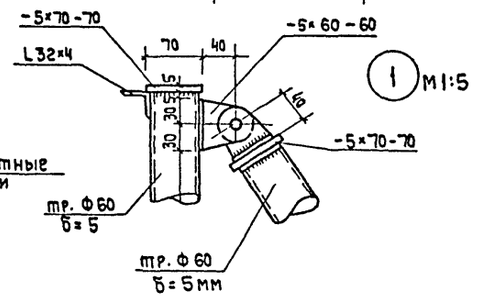


### Примечания

1. Все элементы рекламного щита и вывески Кулинария-кафе-столовая-кафе зачистить, загрунтовать и окрасить белой нитроэмалевой краской.
2. Для подсвета рекламы рекомендуется применять газосветные трубки (одноцветные) трубы располагаются двумя нитками по периметру рекламы в местах, указанных на чертеже и позади рекламного щита вдоль всех его элементов для создания силуэтной подсветки.
3. Все металлические профили изготавливаются из стали в ст. 3 Кп ГОСТ 380-71*.
4. Сварку выполнять электродами Э-42 h шва 6 мм.

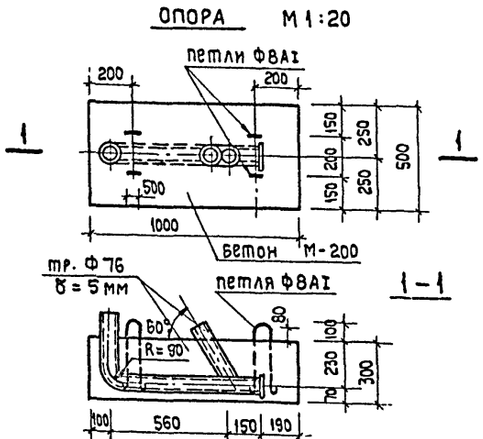


### Расход материалов

| Обозначение материала | Длина | Кол-во | Масса кг |
|---|---|---|---|
| Ф12АI ГОСТ 5781-75 | 41.0 | | 36.4 |
| L32×4 ГОСТ 8509-72 | 112.0 | | 214.0 |
| Труба Ф76 δ=5мм ГОСТ 8732-70* | 1.5 | 13 | 202.0 |
| Труба Ф60 δ=5мм ГОСТ 8732-70* | 32.0 | | 218.0 |
| -5×60 ГОСТ 103-57* | 1.5 | | 3.5 |
| -5×70 ГОСТ 103-57* | 1.7 | | 5.0 |
| -5×110 ГОСТ 103-57* | 1.4 | | 6 |
| Ф8АI ГОСТ 5781-75 | 0.5 | | 0.2 |

Рук. маст. | Гл. инж. маст. | Гл. арх. пр-та | Гл. инж. пр-та | Рук. гр. арх.

Торгово-бытовых зданий и туристских комплексов г. Москва

Рук. гр. инж. Розенштейн | Ст. архит. Каждан

Биксон | Левитин | Леонов | Ратновская | Лихтенберг

1976 | Столовая на 100 мест, работающая на сырье (в вечернее время используемая как кафе)

Реклама. Общий вид рекламы. Крепление букв.

Типовой проект 274-20-68 | Альбом I | Лист АС-36

СФ-234-01

## Дверца прохода /ДП-1/
М 1:10

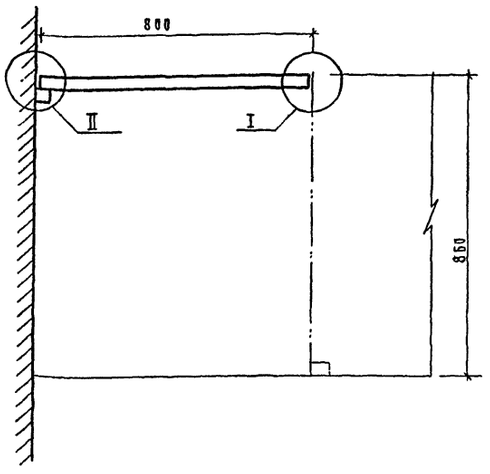


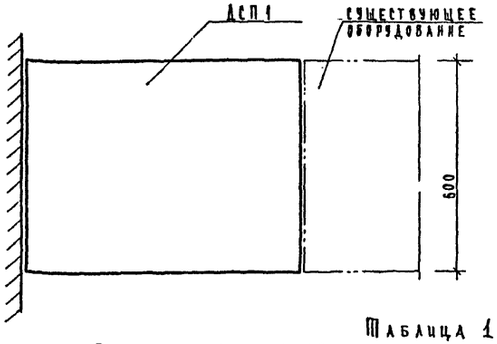


Таблица 1

Расход материалов

| Обозначение материала | Общая площадь | Кол. | Масса кг | Примеч. |
|---|---|---|---|---|
| ДСП 1 1800×600×40 | 0.5 | 1 | 0.2 | ГОСТ 10632-70 |
| Покрытие б=1 мм | 0.5 | 1 | — | ГОСТ 5581-61 |
| Брусок 600×30×22 др. хв. пор. | | 1 | | ГОСТ 8486-66 |
| Шуруп А 4×25 | | 16 | | ГОСТ 1145-70 |
| Петля | | 2 | | [illegible] |

## I
М 1:1

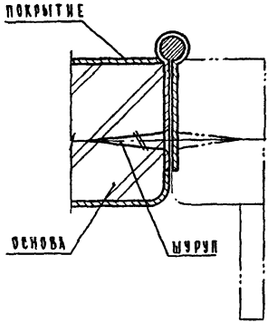


## II
М 1:1

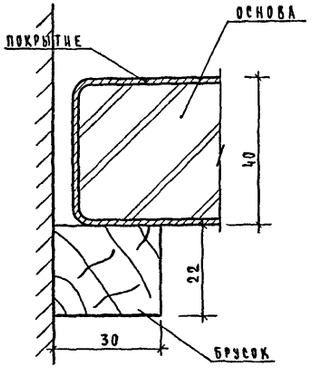


## Шкаф тепловой завесы
М 1:10

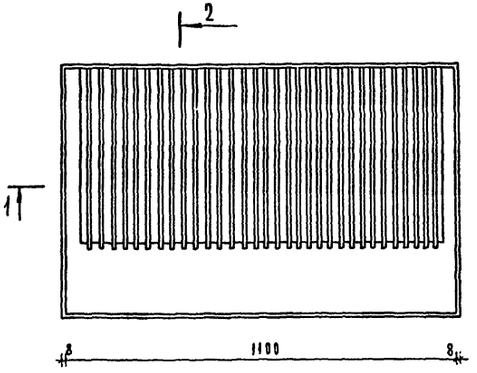


Боковой вид

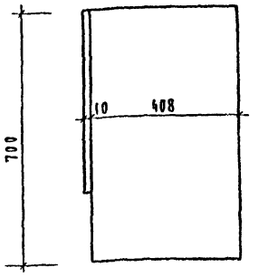


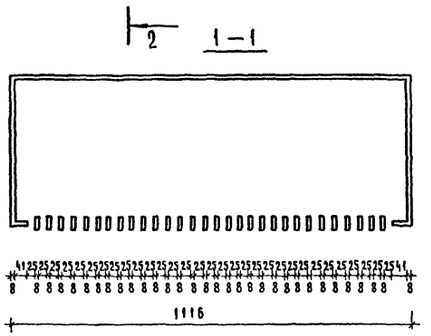


2-2

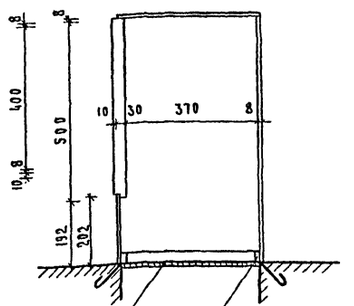


Металлическая сетка с ячейкой 10×10 мм

Рамка из L50×5 анкера ф8АI l=300 шаг 200

## Шаблон врезки пера в облицовку теплового шкафа

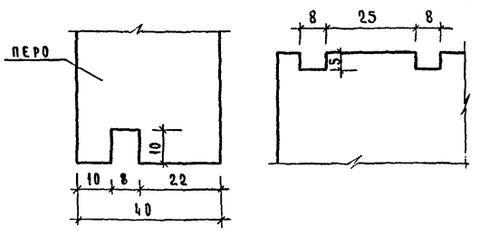


Таблица 2

Расход материалов

| Изделия | Наименование | Количество материалов |
|---|---|---|
| Тепловой шкаф | Орг. стекло, м² | 3.0 |
| | Уголок 50×5, кг ГОСТ 8509-72 | 11.3 |
| | Арматура ф8АI кг ГОСТ 5781-75* | 1.5 |

Примечания:

1. Тепловой шкаф выполняется из органического стекла толщиной 8 мм.
2. Сборку производить на винтах ф3 мм.

| | | | | | |
|---|---|---|---|---|---|
| 1976 | Столовая на 100 мест, работающая на сырье /в вечернее время используемая как кафе/ | Дверца прохода ДП-1. Шкаф тепловой завесы. | Типовой проект 274-20-68 | Альбом I | Лист АС-37 |

СФ-234-01

ЦНИИЭП торгово-бытовых зданий и туристских комплексов г. Москва

Рук. маст. №2 | Гл. инж. маст. | Гл. арх. пр-та | Гл. инж. пр-та | Рук. гр. арх. | Бикзон | Левитин | Леонов | Ратновская | Лихтенберг | Рук. гр. инж. | Ст. арх. | Розенштейн | Каждан

## МР-1 (7шт)
М 1:10

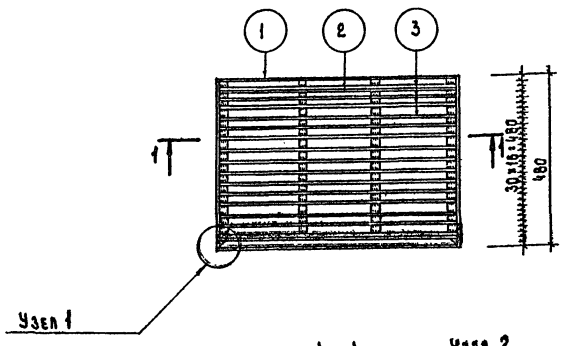


## Вентиляционная решетка ВР-1 (6шт)
М 1:10

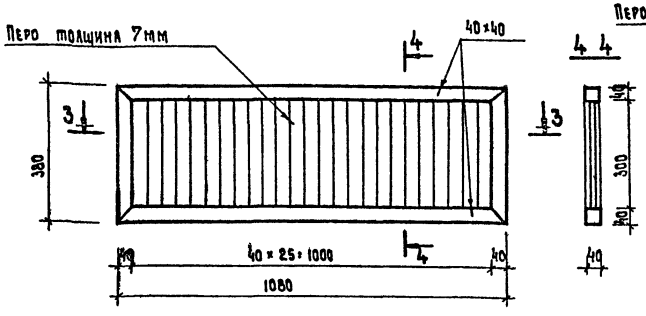


## Вентиляционная решетка ВР-2 (4шт).
М 1:10

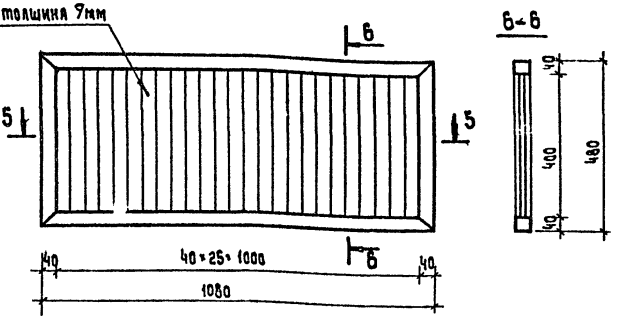


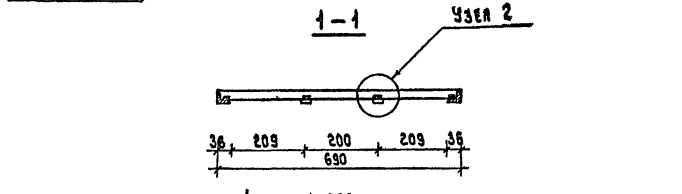





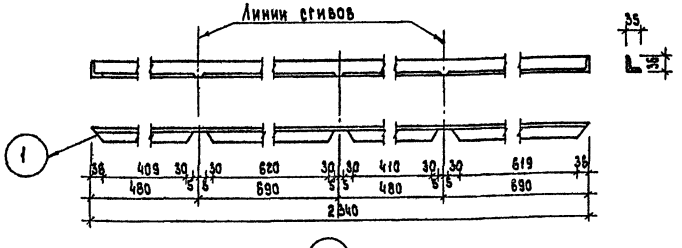


## Вентиляционная решетка ВР-3 (4шт)
М 1:10

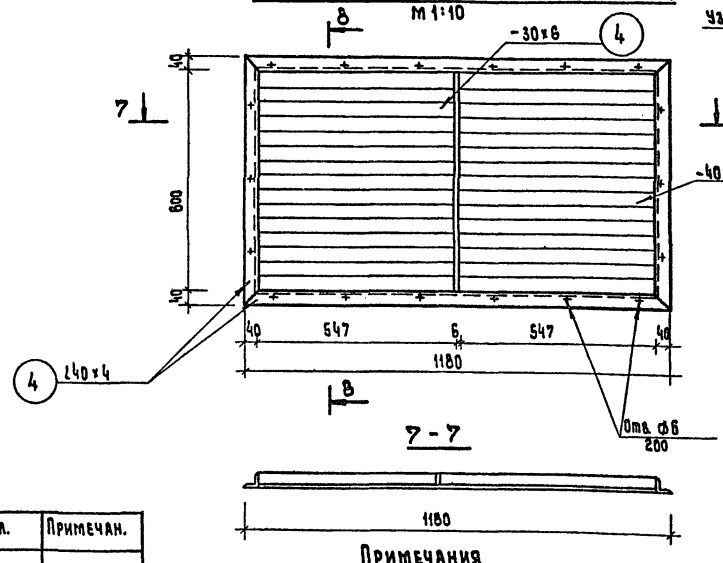


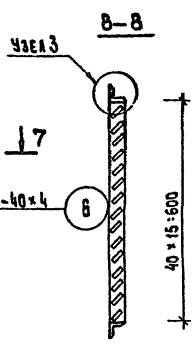


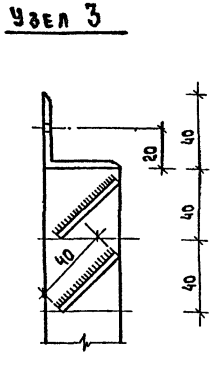


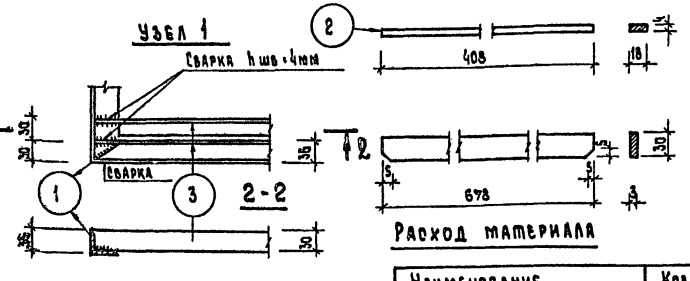


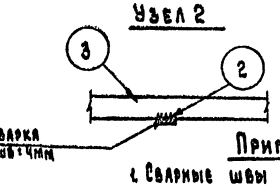


### Расход материала

| Наименование | Кол. | Примечан. |
|---|---|---|
| Брусок 40×40 м³ | 0.1 | |
| Перо деревянное м³ | 0.08 | |

### Примечания

1. Вентиляционные металлические решетки покрасить масляной краской в черный цвет.
2. Деревянные вентиляционные решетки антипирировать, антисептировать и покрыть лаком и выполнять из ясеня.

### Расход материала на 1 изделие

| Марка | Поз. | Профиль мм | Длина мм | Кол. | Масса, кг | | | Примечан. |
|---|---|---|---|---|---|---|---|---|
| | | | | | штуки | общий | марки | |
| МР-1 | 1 | ∠36×4 | 2340 | 1 | 50.5 | 50.5 | 12.71 | ГОСТ 8509-72 |
| | 2 | -4×18 | 408 | 2 | 0.23 | 0.46 | | ГОСТ 103-57* |
| | 3 | -30×30 | 678 | 15 | 0.48 | 7.20 | | ГОСТ 103-57* |
| ВР-3 | 4 | ∠40×4 | 3760 | 2 | 9.10 | 9.10 | 30.98 | ГОСТ 8509-72 |
| | 5 | -30×6 | 520 | 1 | 0.73 | 0.73 | | ГОСТ 103-57* |
| | 6 | -40×4 | 1120 | 15 | 1.41 | 21.15 | | ГОСТ 103-57* |

### Примечания

1. Сварные швы hшв=4мм.
2. Материал решетки ст 0

| 1976 | Столовая на 100 мест, работающая на сырье (в вечернее время используемая как кафе) | МР-1. Вентиляционные решетки ВР-1, ВР-2, ВР-3. | Типовой проект 274-20-68 | Альбом I | Лист АС-38 |
|---|---|---|---|---|---|

СФ-234-01

ЦНИИЭП торгово-бытовых зданий и туристских комплексов г. Москва

| | | | |
|---|---|---|---|
| Рук. маст. №2 | Биксон | Рук. гр. инж. | Розенштейн |
| Гл. инж. маст. | Левитин | Ст. архит. | Каждан |
| Гл. арх. пр-та | Леонов | | |
| Гл. инж. пр-та | Ратновская | | |
| Рук. гр. арх. | Лихтенберг | | |

Согласовано:

## Окно раздаточное ОП-1 (1 шт.)
М 1:10

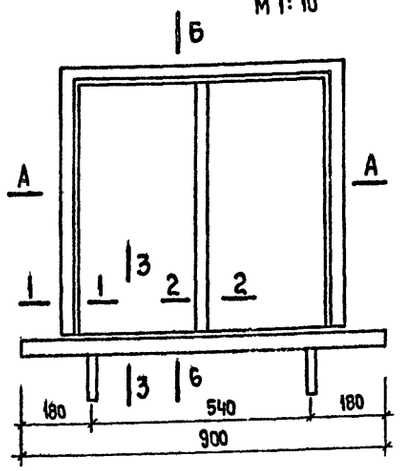


## Б-Б

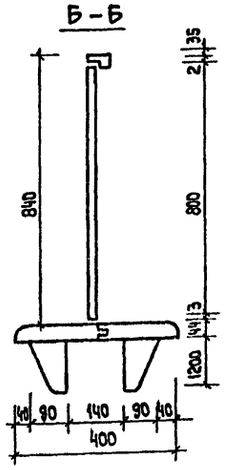


## 3-3

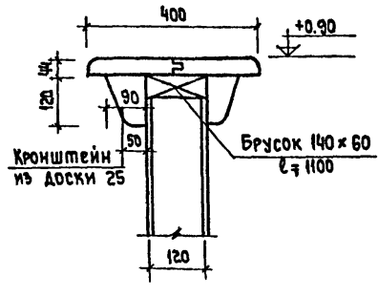


## А-А

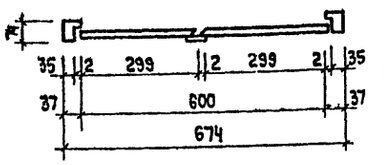


## 1-1

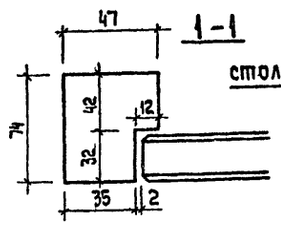


## 2-2

Столярная плита
М 1:20

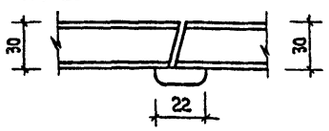


## Деталь плавающего пола
М 1:10

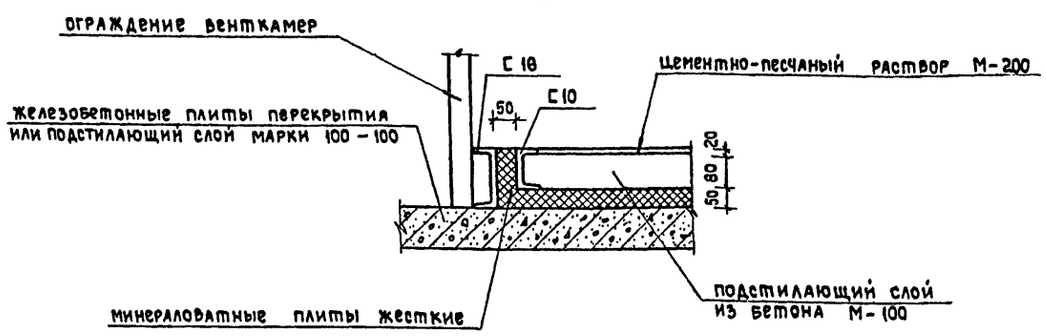


## Конструкция лотка
М 1:10

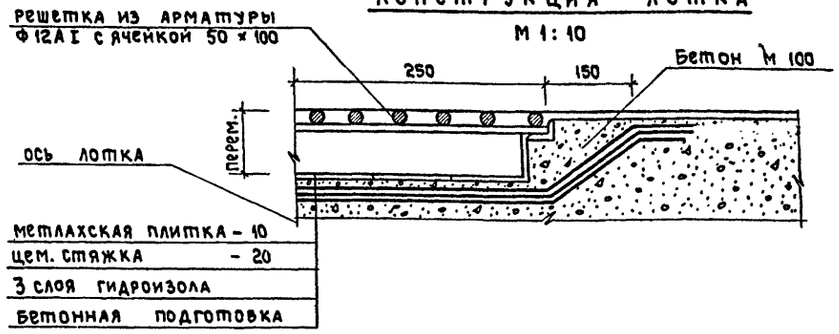


## ДЛ-1 (5 шт.)
М 1:10

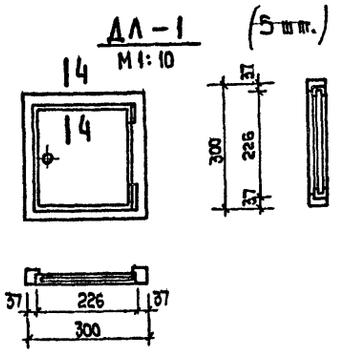


## 4-4

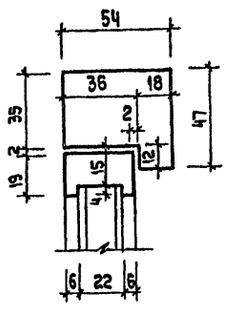


Таблица 1

Спецификация на 1 изделие

| Марка | Наименование | Кол. |
|---|---|---|
| ОП-1 | Деревянные пробки, м³ | 0,004 |
| | Столярная плита, м³ | 0,406 |
| | Древесина прилавка, м³ | 0,014 |
| | Брусок 10×50, м³ | 0.003 |
| | Итого: | 0.427 |
| ДЛ-1 | Столярная плита, м² | 0,9 |

Расход металла на лотки

Арматура Ф12А-I - 27.1 кг

### Примечания

1. Оконный блок ОП-1 должен изготовляться в соответствии с требованиями ГОСТ 475-70*.
2. Конструкция створок - столярная плита, окрашенная с двух сторон масляной краской.
3. Скобяные изделия устанавливаются в соответствии с требованиями ГОСТ 536-70.
4. Дверцы - лючки канализационных стояков ДЛ-1 устанавливаются на 0.85 м от ч.п.

| | | | | | |
|---|---|---|---|---|---|
| 1976 | Столовая на 100 мест, работающая на сырье (в вечернее время используемая как кафе) | Передаточное окно ОП-1; ДЛ-1. Деталь плавающего пола и конструкция лотка. | Типовой проект 274-20-68 | Альбом I | Лист АС-39 |

СФ-234-01

Торгово-бытовых зданий и туристских комплексов г. Москва

ЦНИИЭП

Рук. маст. № 2 | Гл. инж. маст. | Гл. арх. пр-та | Гл. инж. пр-та | Рук. гр. арх.

Биксон | Левитин | Леонов | Ратнеская | Лихтенберг

Ст. архитект. | Каждан | Согласовано:

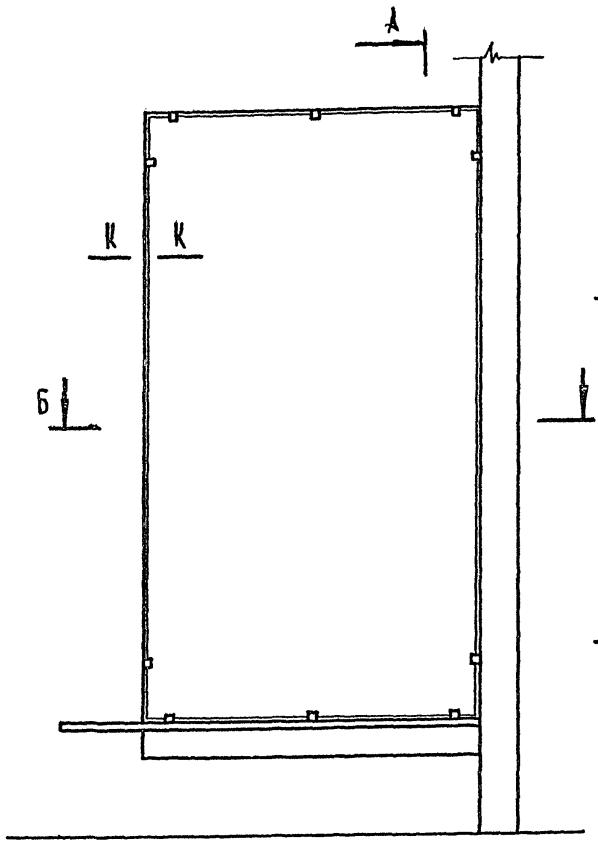


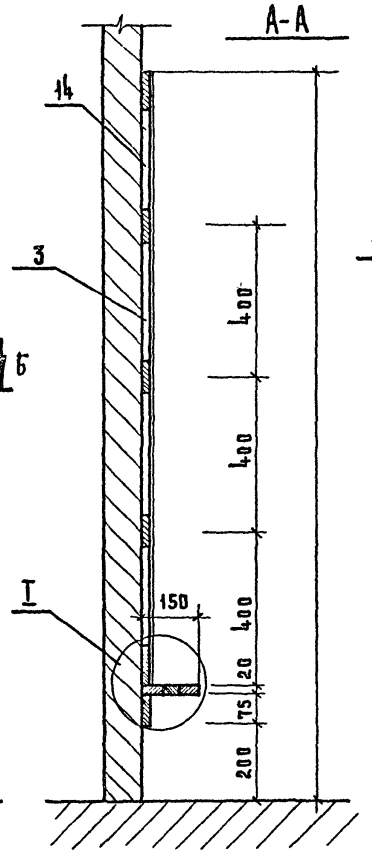


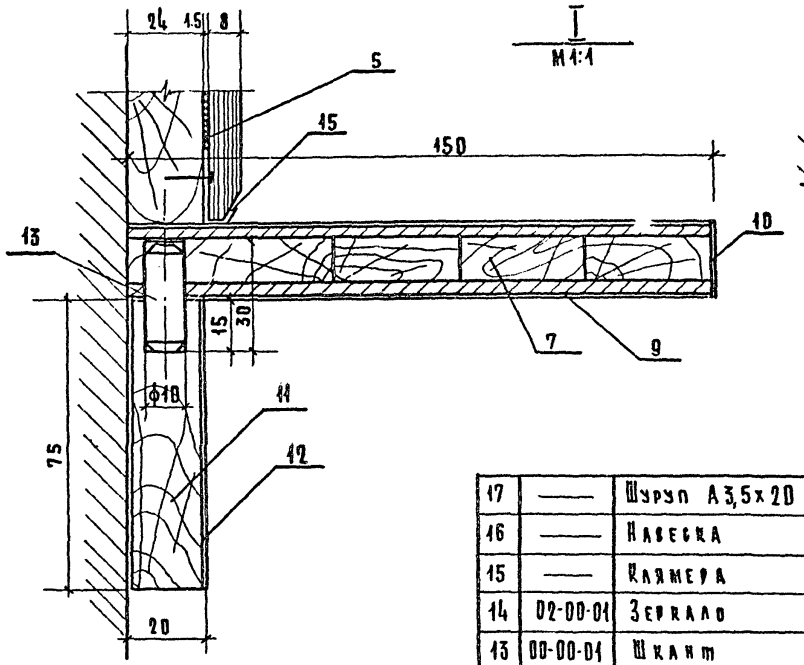


I
М1:1

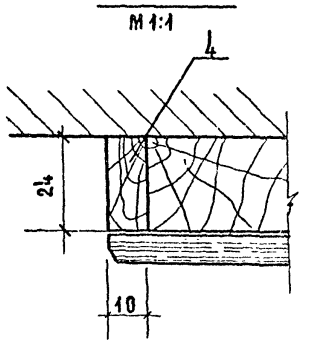


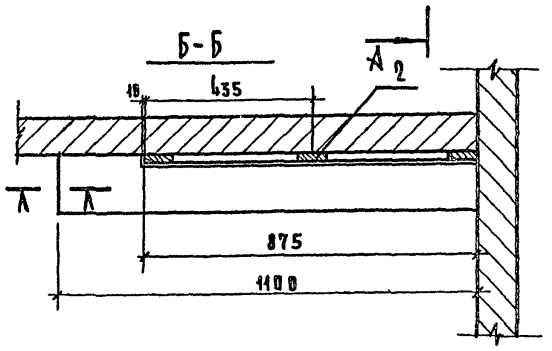


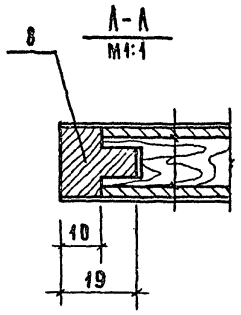


## Примечания

1. Зеркало и полка навешиваются на навесках к стене через деревянные пробки.
2. Полка облицована строганым шпоном дуба и покрывается прозрачным нитролаком.

| №№ поз. | Обознач. | Наименование | Материал | Кол. | Д | Ш | Т | Прим. |
|---|---|---|---|---|---|---|---|---|
| | | | | | Размеры в мм | | | |
| 17 | — | Шуруп А3,5х20 | ГОСТ 1145-70 | 24 | — | — | — | |
| 16 | — | Навеска | покупн. | 6 | — | — | — | |
| 15 | — | Клямера | покупн. | 10 | — | — | — | |
| 14 | 02-00-01 | Зеркало | — | 1 | 1600 | 875 | 8 | |
| 13 | 00-00-01 | Шкант | тв. листв. ГОСТ 2695-71 | 4 | 30 | ф | 10 | |
| 12 | 02-02-06 | Рубашка пласти | шпон. стр. ГОСТ 2977-65* | 2 | 75 | 885 | 0,8 | |
| 11 | 02-02-05 | Брусок | хвойн. ГОСТ 8486-66 | 1 | 885 | 75 | 19 | |
| 10 | 02-02-04 | Рубашка кромки | шпон. стр. ГОСТ 2977-65* | 1 | 1100 | 20 | 0,8 | |
| 9 | 02-02-03 | Рубашка пласти | шпон. стр. ГОСТ 2977-65* | 2 | 1100 | 150 | 0,8 | |
| 8 | 02-02-02 | Раскладка | тв. листв. ГОСТ 2695-71 | 1 | 150 | 19 | 19 | |
| 7 | 02-02-01 | Щит | пл. стол. ГОСТ 13715-68 | 1 | 1090 | 150 | 19 | |
| 6 | 02-02-00 | Полка | сборн. | 1 | 1100 | 150 | 95 | |
| 5 | 02-01-04 | Картон прокл. | — | 1 | 1600 | 875 | 1.5 | |
| 4 | 02-01-03 | Наклейка | тв. листв. ГОСТ 2695-71 | 1 | 1600 | 24 | 10 | |
| 3 | 02-01-02 | Брусок попереч. | хвойн. ГОСТ 8486-66 | 5 | 875 | 66 | 24 | |
| 2 | 02-01-01 | Брусок продольн. | хвойн. ГОСТ 8486-66 | 3 | 1600 | 66 | 24 | |
| 1 | 02-01-00 | Рама | сборн. | 1 | 1600 | 875 | 24 | |

| Изм. | Кол. | № докум. | Подпись | Дата | Зеркало | 02-00-00 | |
|---|---|---|---|---|---|---|---|
| | | | | | | Масштаб | Масса кг |
| | | | | | Общий вид | 1:10 | |
| | | | | | | Лист | Листов |

| | | | | | |
|---|---|---|---|---|---|
| 1976 | Столовая на 100 мест, работающая на сырье (в вечернее время используемая как кафе) | Зеркало Общий вид. Разрезы. | Типовой проект 274-20-68 | Альбом I | Лист АС-40 |

СФ-234-01

ЦНИИЭП торгово-бытовых зданий и туристских комплексов г. Москва

| | | | |
|---|---|---|---|
| Рук. маст. | Биксон | Ст. арх. | Каждан |
| Гл. инж. маст. | Левитин | | |
| Гл. арх. пр. | Леонов | | |
| Гл. инж. пр. | Ратковская | | |
| Рук. гр. арх. | Лихтенберг | | |

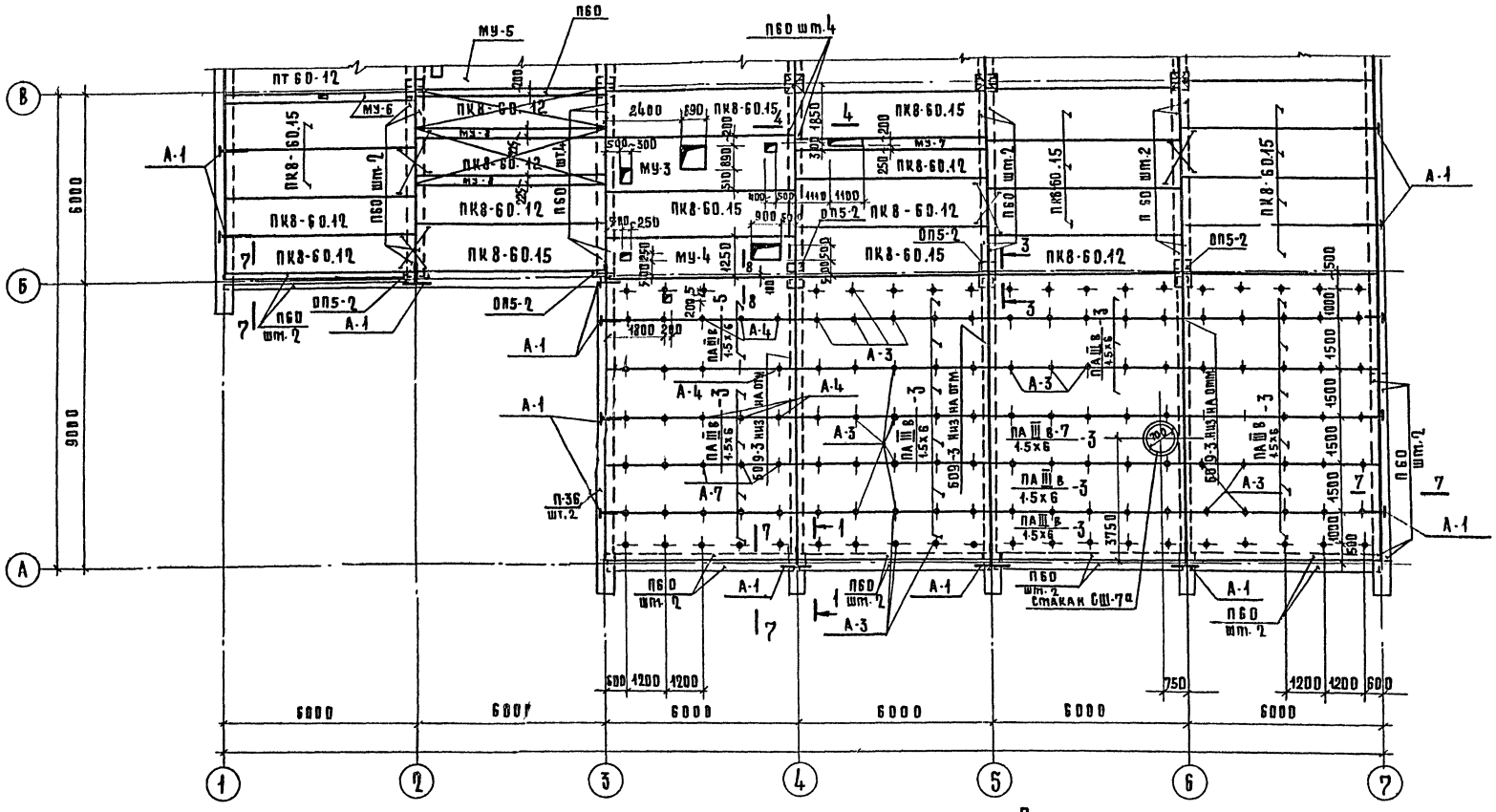


Примечания:

1. При раскладке плит предусмотреть установку анкеров для крепления теплоизоляции потолков холодильных камер и для крепления вентиляционных отсосов. См. листы АС-19, АС-23.
2. Анкер А-7 см. лист АС-34.
3. Данный лист см. совместно с листами АС-42 ÷ АС-45.

М 1:100

| | | | | | |
|---|---|---|---|---|---|
| 1976 | Столовая на 100 мест, работающая на сырье (в вечернее время, используемая как кафе) | План перекрытия в осях „А-В" Примечания. Вариант с легкобетонными панелями | Типовой проект 274-20-68 | Альбом I | Лист АС-41 |

СФ-234-01

Цинизп Торгово-бытовых зданий и туристских комплексов г. Москва

| | | | |
|---|---|---|---|
| Рук. маст. | | Биксон | |
| Гл. инж. маст. | | Левитин | |
| Гл. арх. пр-та | | Леонов | |
| Гл. инж. пр-та | | Рамновская | |
| Рук. гр. арх. | | Лихтенберг | |
| Рук. гр. инж. | | Ст. инж. | |
| Розенштейн | | Шпиц | |
| Согласовано: | | | |
| Гл. инж. пр. ОВ | | | Дробинская |
| Гл. инж. пр. В.К. | | | Соколовская |
| Гл. инж. пр. Э. | | | Столерман |

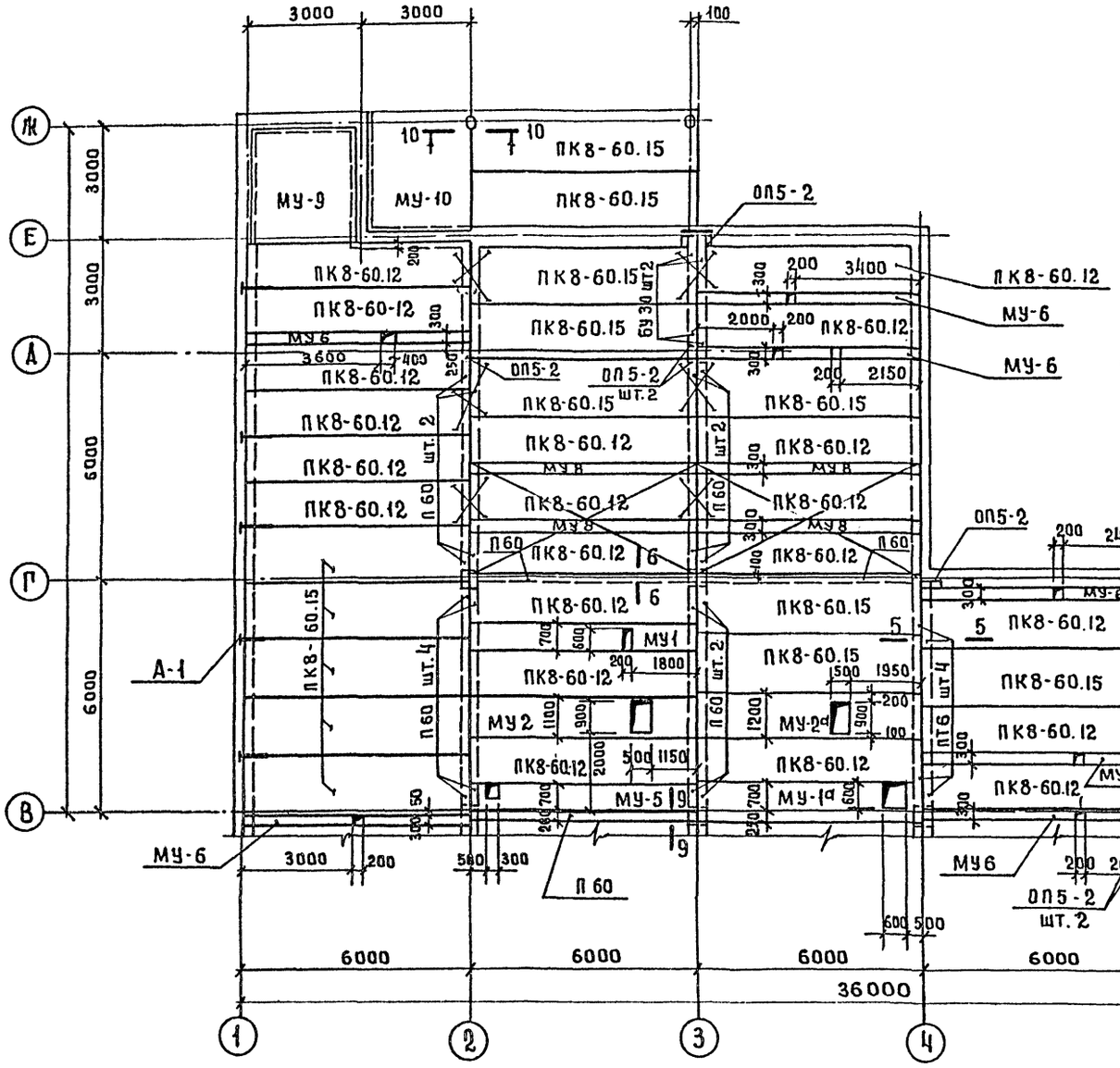


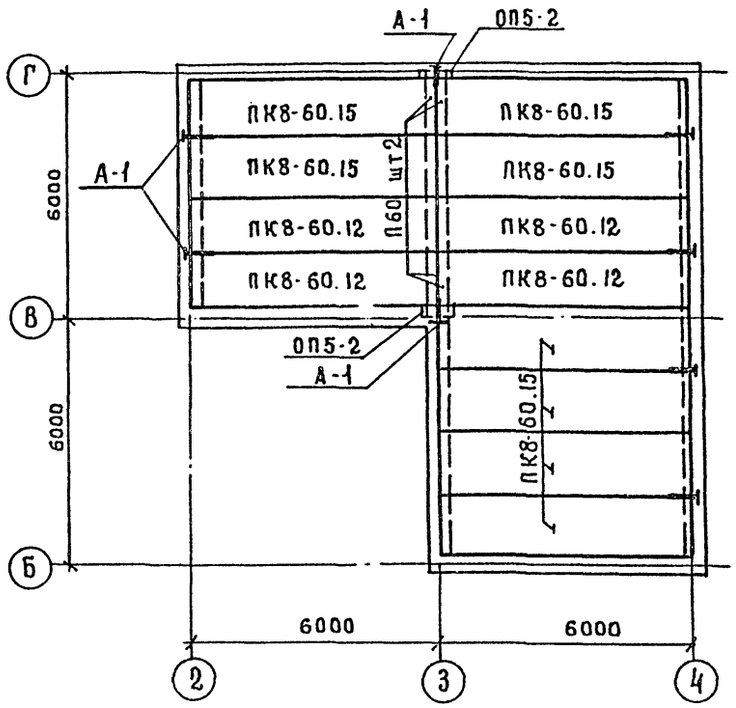


Примечание

Данный лист см совместно с листами АС-43,44,45.

| | | | | | |
|---|---|---|---|---|---|
| 1976 | Столовая на 100 мест, работающая на сырье (в вечернее время используемая как кафе) | План перекрытия в осях В - Ж. Перекрытие венткамеры. Вариант с легкобетонными панелями. | Типовой проект 274-20-68 | Альбом I | Лист АС-42 |

СФ-234-01

ЦНИИЭП торгово бытовых зданий и туристских комплексов г. Москва

| | | | |
|---|---|---|---|
| Рук. маст. | Биксон | Рук. гр. инж. | Розенштейн |
| Гл. инж. маст. | Левитин | Ст. инж. | Шпиц |
| Гл. арх. пр. | Леонов | | |
| Гл. инжен. | Ратновская | | |
| Рук. гр. арх. | Лихтенберг | | |

СОГЛАСОВАНО: Гл. инж. пр. ОВ — Дробинская; Гл. инж. пр. — Соколовская

## Монтажная схема прогонов

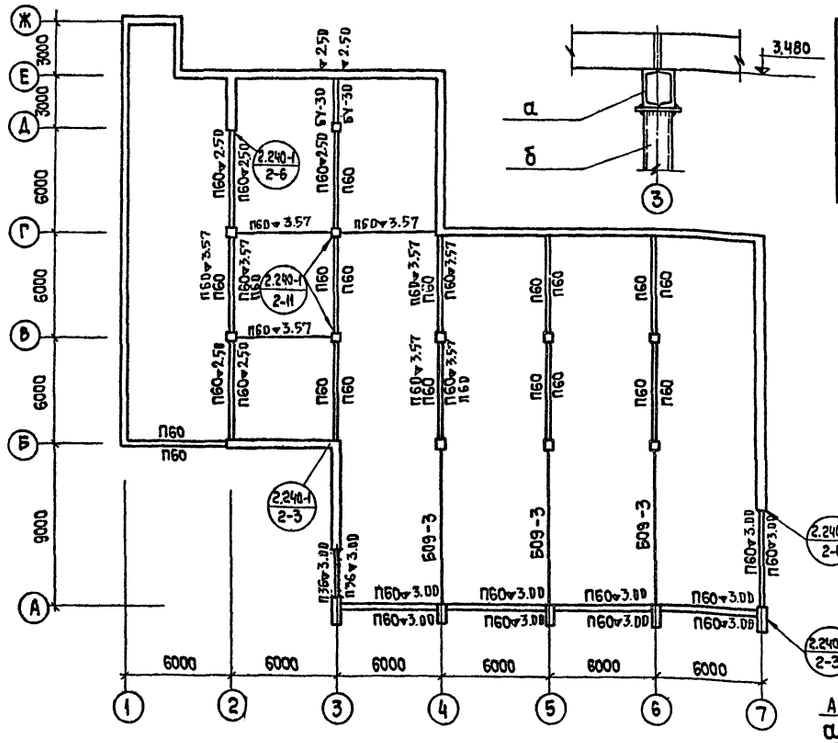


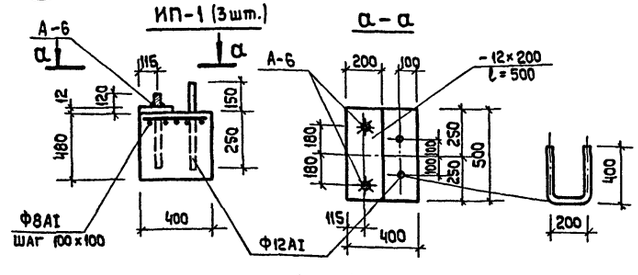


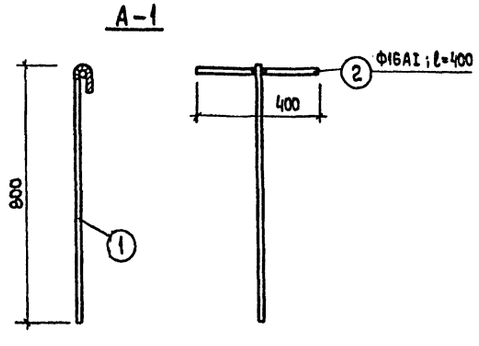


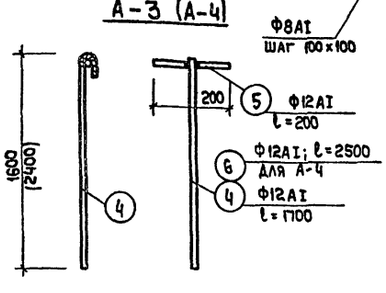


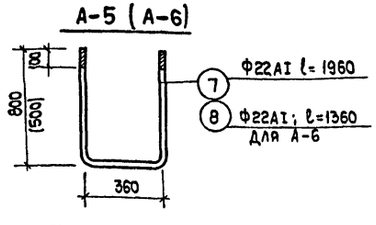


Таблица 4

### Спецификация стальных элементов

| Марка | Кол. | Масса, кг | | Серия, альбом |
|---|---|---|---|---|
| | | Марки | Всего | |
| ММ – 2 | 6 | 2.73 | 16.4 | Серия 2.240-1 в.2 |
| ММ – 3 | 5 | 0.80 | 4.0 | |
| ММ – 6 | 16 | 2.76 | 45.2 | |
| | | | | |

Таблица 1

### Спецификация железобетонных изделий

| Наименование элемента, изделия | Марка | Кол-во | Объем бетона, м³ | Масса марки, т | ГОСТ, альбом, раб. черт. |
|---|---|---|---|---|---|
| Плиты перекрытия | ПК8-60.15 | 42 | 1.121 | 2.19 | Серия 1.141-1 вып.2 |
| —"— | ПК8-60.12 | 35 | 0.843 | 1.64 | —"— |
| Балки | БОЭ-3 | 3 | 1.2 | 3.0 | ПК-01-115 |
| Плиты перекрытия | ПАШ8 / 1.5×6 – 5 | 2 | 0.76 | 1.9 | Серия I.465-7 выпуск 0-5 |
| —"— | ПАШ8 / 1.5×6 – 3 | 21 | 0.62 | 1.5 | Серия 1.465-7 выпуски 0-5 |
| —"— | ПАШ8-7 / 1.5×6 – 3 | 1 | 0.76 | 1.9 | —"— |
| Прогоны | П60 | 49 | 0.60 | 1.5 | Серия ИИ-03-02 альбом 108 |
| —"— | П3 | 2 | 0.172 | 0.430 | —"— |
| Перемычки | БУ-30 | 2 | 0.163 | 0.410 | Серия 1.139-I вып.1 |
| Стакан | Сш-70а | 1 | 0.152 | 0.06 | Серия 1.465-7 вып.5 |
| Опорная плита | ОП5-2 | 20 | 0.018 | 0.045 | Серия ИИ-03-02 альбом 18 |
| | | | | | |

Таблица 5

### Спецификация стали

| Марка и кол. | Поз. | Профиль или Ф мм | Длина поз. мм | Кол. | Масса, кг | | | ГОСТ |
|---|---|---|---|---|---|---|---|---|
| | | | | | Поз. | Марки | Всего | |
| А-1 шт. 37 | 1 | Ф12АI | 900 | 37 | 0.8 | 1.5 | 55.5 | 5781-75 |
| | 2 | Ф16АI | 400 | 37 | 0.7 | | | |
| А-3 шт. 128 | 4 | Ф12АI | 1700 | 128 | 1.4 | 1.6 | 202.4 | 5781-75 |
| | 5 | Ф12АI | 200 | 128 | 0.2 | | | |
| А-4 шт. 9 | 6 | Ф12АI | 2500 | 9 | 2.3 | 2.5 | 22.5 | 5781-75 |
| | 5 | Ф12АI | 200 | 9 | 0.2 | | | |
| А-5 шт. 3 | 7 | Ф22АI | 1960 | 3 | 6.0 | 6.0 | 18 | 5781-75 |
| А-6 шт. 3 | 8 | Ф22АI | 1360 | 3 | 4.1 | 4.1 | 13 | 5781-75 |

Таблица 2

### Таблица усилий

| Марка эл-та | Сечение | | Усилие | | Примеч. |
|---|---|---|---|---|---|
| | Эскиз | Состав | М т.м | R т | |
| а | ~~[~~ 164 | 2 [ 22 | 4.2 | 5.4 | |
| б | ⌀ 159 труба | Ф=159 | N = | 5.4 | |
| | | | | | |

Таблица 3

### Перечень примененных материалов

| Обозначение материалов | Общая длина, м | Масса, кг | Примеч. |
|---|---|---|---|
| [ 22 ГОСТ 8240-72 | 12.4 | 260 | |
| труба Ф 159 ГОСТ 8732-70 | 7.8 | 24 | |
| Полоса б = 10 ГОСТ 103-57* | 0.1 м² | 8 | |
| Полоса б = 12 ГОСТ 103-57* | 0.4 м² | 40 | |

Примечания:

1. Данный лист см. совместно с листами АС-41, 42.
2. Все ▽ низа прогонов марки П60, неуказанные на чертеже приняты ▽ 2.800

М 1:20

| 1976 | Столовая на 100 мест, работающая на сырье (в вечернее время используемая как кафе) | Монтажная схема прогонов. Сечение 10-10. Анкеры А-1 ÷ А-6. Вариант с легкобетонными панелями. | Типовой проект 274-20-68 | Альбом I | Лист АС-43 |
|---|---|---|---|---|---|

СФ-234-01

ЦЕНИНТ торгово-бытовых зданий и туристских комплексов г. Москва

| | | | |
|---|---|---|---|
| Рук. маст. | Биксон | Рук. гр. инж. | Розенштейн |
| Гл. инж. маст. | Левитин | Ст. инж. | Шпиц |
| Гл. арх. пр-та | Леонов | | |
| Гл. инж. пр-та | Ратновская | | |
| Рук. гр. арх. | Лихтенберг | | |

СОГЛАСОВАНО:

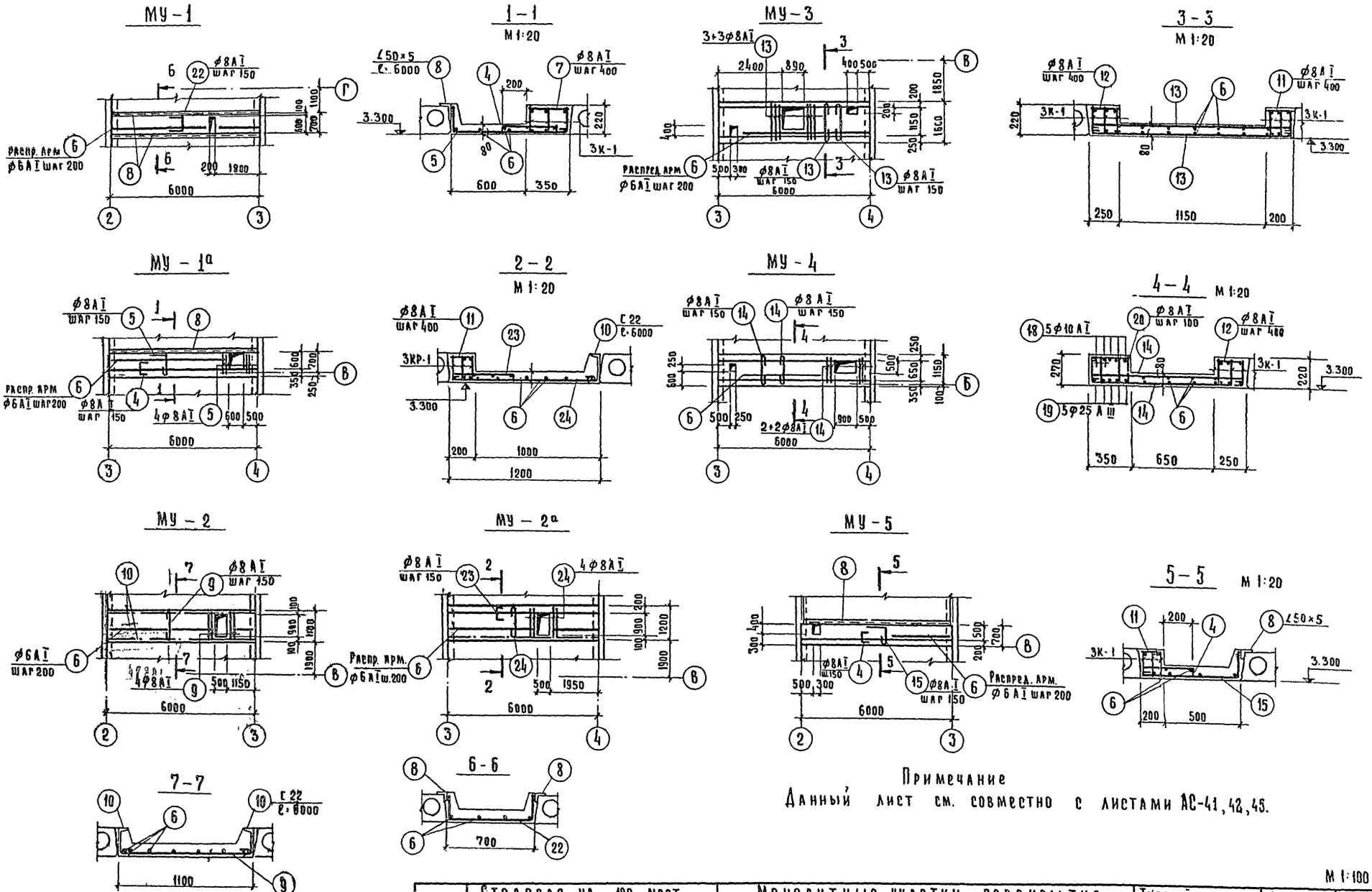


Примечание

Данный лист см. совместно с листами АС-41, 42, 45.

М 1:100

| | | | | | |
|---|---|---|---|---|---|
| 1976 | Столовая на 100 мест, работающая на сырье (в вечернее время используемая как кафе) | Монолитные участки перекрытия МУ-1 ÷ МУ-5 Вариант с легкобетонными панелями | Типовой проект 274-20-68 | Альбом I | Лист АС-44 |

СФ-234-01

Торгово-бытовых зданий и туристских комплексов г. Москва

Рук. маст. №2 | Гл. инж. маст. | Гл. арх. пр-та | Гл. инж. пр-та | Рук. гр. арх.

Биксон | Левитин | Леонов | Ратновская | Лихтенберг

Рук. гр. инж. | Ст. инж.

Розенштейн | Шпиц

Согласовано:

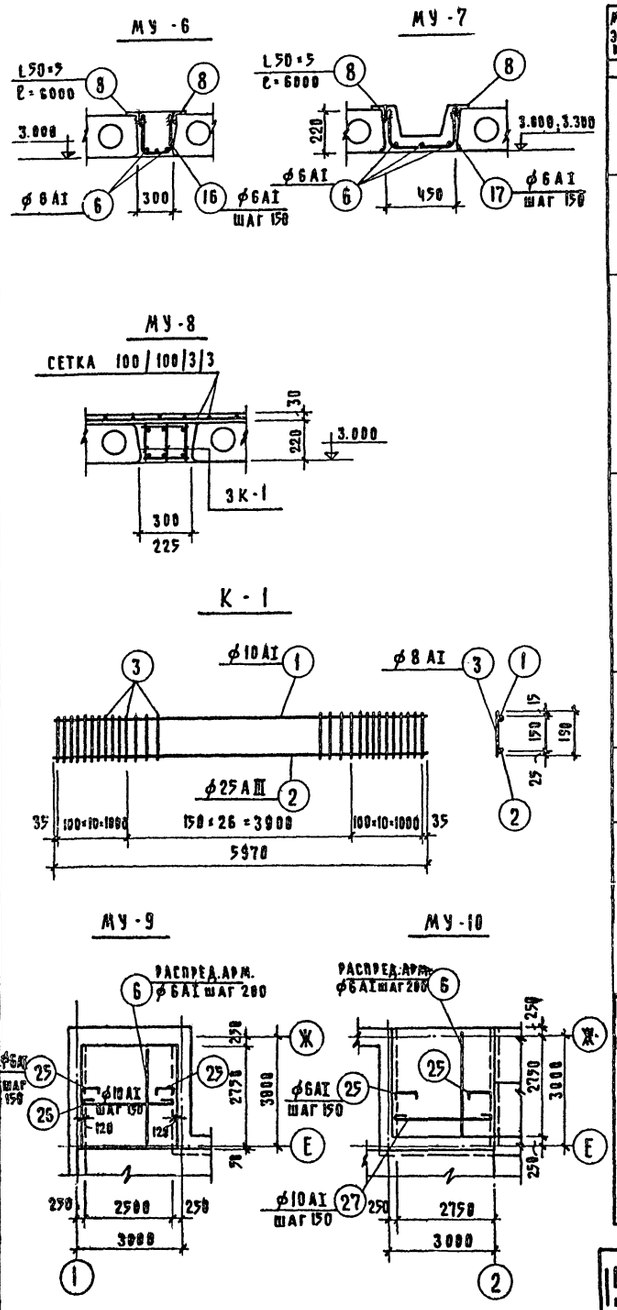


Таблица 1

## Спецификация арматуры

| Марка элем. кол. | Марка каркаса или сетки и К-80 | Поз. | Эскиз | ф мм | Длина мм | Кол. в 1 карк. | Кол. в 1 элем. | Длина м | Выборка арматуры ф мм | Выборка арматуры длина м | Выборка арматуры масса кг |
|---|---|---|---|---|---|---|---|---|---|---|---|
| 1 | 2 | 3 | 4 | 5 | 6 | 7 | 8 | 9 | 10 | 11 | 12 |
| МУ-1 шт. 1 | Отдельн. стержни | 22 | 200 700 200 | 8AI | 1100 | | 40 | 44.0 | 6AI | 23.0 | 5 |
| | | 6 | распред. арм. | 6AI | — | — | — | 23.0 | 8AI | 44.0 | 18 |
| | | 8 | уголок | L50×5 | 6000 | — | 2 | 12.0 | L50×5 | 12.0 | 46 |
| | | | | | | | | | итого | | 69 |
| МУ-2 шт. 1 | Отдельн. стержни | 6 | распред. арм. | 6AI | — | — | — | 47.0 | 6AI | 47.0 | 10 |
| | | 9 | 1070 | 8AI | 1070 | — | 40 | 42.8 | 8AI | 42.8 | 17 |
| | | 10 | швеллер | C22 | 6000 | — | 2 | 12.0 | C22 | 12.0 | 252 |
| | | | | | | | | | итого | | 279 |
| МУ-1а шт. 1 | К-1 шт. 3 | 1 | эскиз см. МУ-1 | 10AI | 5970 | 1 | 3 | 17.8 | 6AI | 40.0 | 9 |
| | | 2 | | 25AIII | 5970 | 1 | 3 | 17.8 | 8AI | 99.1 | 40 |
| | | 3 | | 8AI | 190 | 47 | 141 | 26.8 | 10AI | 17.8 | 11 |
| | Отдельные стержни | 4 | 70 400 70 | 8AI | 540 | — | 36 | 19.5 | 25AIII | 17.8 | 69 |
| | | 5 | 200 900 | 8AI | 1200 | — | 40 | 48.0 | L50×5 | 6.0 | 23 |
| | | 6 | распред. арм. | 6AI | — | — | — | 40.0 | итого | | 152 |
| | | 7 | 320 | 8AI | 320 | — | 15 | 4.8 | | | |
| | | 8 | L50×5 | L50×5 | 6000 | — | 1 | 6.0 | | | |
| МУ-2а шт. 1 | К-1 шт. 3 | 1 | эскиз см. МУ-1 | 10AI | 5970 | 1 | 3 | 17.8 | 6AI | 60.0 | 14 |
| | | 2 | | 25AIII | 5970 | 1 | 3 | 17.8 | 8AI | 106.6 | 42 |
| | | 3 | | 8AI | 190 | 47 | 141 | 26.8 | 10AI | 17.8 | 11 |
| | Отдельные стержни | 6 | распред. арм. | 6AI | — | — | — | 60.0 | 25AIII | 17.8 | 69 |
| | | 24 | 1160 | 8AI | 1260 | — | 42 | 52.9 | C22 | 6.0 | 126 |
| | | 10 | швеллер | C22 | 6000 | — | 1 | 6.0 | итого | | 262 |
| | | 11 | 170 | 8AI | 170 | — | 15 | 2.6 | | | |
| | | 23 | 70 500 70 | 8AI | 640 | — | 38 | 24.3 | | | |
| МУ-9 шт. 1 | Отдельные стержни | 25 | 70 750 70 | 6AI | 890 | — | 38 | 33.8 | 6AI | 103.8 | 23 |
| | | 26 | 2710 | 10AI | 2850 | — | 19 | 54.2 | 10AI | 54.2 | 33 |
| | | 6 | распред. арм. | 6AI | — | — | — | 70.0 | итого | | 56 |
| МУ-10 шт. 1 | Отдельн. стержни | 25 | 70 750 70 | 6AI | 890 | — | 40 | 35.6 | 6AI | 110.6 | 25 |
| | | 27 | 2840 | 10AI | 3000 | — | 20 | 60.0 | 10AI | 60.0 | 37 |
| | | 6 | распред. арм. | 6AI | — | — | — | 75.0 | итого | | 62 |
| МУ-3 шт. 1 | К-1 шт. 6 | 1 | эскиз см. МУ-1 | 10AI | 5970 | 1 | 6 | 35.6 | 6AI | 80.0 | 18 |
| | | 2 | | 25AIII | 5970 | 1 | 6 | 35.6 | 8AI | 181.6 | 72 |
| | | 3 | | 8AI | 190 | 47 | 282 | 53.6 | 10AI | 35.6 | 22 |
| | Отдельные | 6 | распред. арм. | 6AI | — | — | — | 80.0 | 25AIII | 35.6 | 138 |
| | | 11 | 170 | 8AI | 170 | — | 15 | 2.6 | итого | | 250 |
| | | 12 | 220 | 8AI | 220 | — | 15 | 3.3 | | | |
| | | 13 | 1550 | 8AI | 1650 | — | 74 | 122.1 | | | |
| МУ-4 шт. 1 | К-1 шт. 3 | 1 | эскиз см. МУ-1 | 10AI | 5970 | 1 | 3 | 17.8 | 6AI | 60.0 | 13 |
| | | 2 | | 25AIII | 5970 | 1 | 3 | 17.8 | 8AI | 260.6 | 103 |
| | | 3 | | 8AI | 190 | 47 | 141 | 26.8 | 10AI | 47.6 | 30 |
| | Отдельные стержни | 6 | распред. арм. | 6AI | — | — | — | 60.0 | 25AIII | 47.6 | 185 |
| | | 12 | 220 | 8AI | 220 | — | 30 | 6.6 | итого | | 331 |
| | | 14 | 1200 | 8AI | 1300 | — | 76 | 98.8 | | | |
| | | 18 | 5950 | 10AI | 5950 | — | 5 | 29.8 | | | |
| | | 19 | 5950 | 25AIII | 5950 | — | 5 | 29.8 | | | |
| | | 20 | 300 220 240 | 8AI | 1070 | — | 120 | 128.4 | | | |

Продолжение таблицы 1

| 1 | 2 | 3 | 4 | 5 | 6 | 7 | 8 | 9 | 10 | 11 | 12 |
|---|---|---|---|---|---|---|---|---|---|---|---|
| МУ-5 шт. 1 | К-1 шт. 3 | 1 | эскиз см. МУ-1 | 10AI | 5970 | 1 | 3 | 17.8 | 6AI | 30.0 | 7 |
| | | 2 | | 25AIII | 5970 | 1 | 3 | 17.8 | 8AI | 87.0 | 34 |
| | | 3 | | 8AI | 190 | 47 | 141 | 26.8 | 10AI | 17.8 | 11 |
| | Отдельные стержни | 4 | 70 400 70 | 8AI | 540 | — | 40 | 21.6 | 25AIII | 17.8 | 69 |
| | | 6 | распред. арм. | 6AI | — | — | — | 30.0 | L50×5 | 6.0 | 23 |
| | | 8 | уголок | L50×5 | 6000 | — | 1 | 6.0 | итого | | 144 |
| | | 11 | 170 | 8AI | 170 | — | 15 | 2.6 | | | |
| | | 15 | 200 650 | 8AI | 900 | — | 40 | 36.0 | | | |
| МУ-6 шт. 7 | Отдельн. стержни | 6 | распред. арм. | 6AI | — | — | — | 126.0 | 6AI | 322.0 | 72 |
| | | 8 | уголок | L50×5 | 6000 | — | 14 | 84.0 | L50×5 | 84.0 | 316 |
| | | 16 | 200 300 200 | 6AI | 700 | — | 200 | 196.0 | итого | | 388 |
| МУ-7 шт. 2 | Отдельн. стержни | 6 | распред. арм. | 6AI | — | — | — | 36.0 | 6AI | 100,0 | 22 |
| | | 8 | уголок | L50×5 | 6000 | — | 4 | 24.0 | L50×5 | 24.0 | 90 |
| | | 17 | 200 450 200 | 6AI | 800 | — | 80 | 64.0 | итого | | 112 |
| МУ-8 шт. 6 | К-1 шт. 18 | 1 | эскиз см. МУ-1 | 10AI | 5970 | 1 | 18 | 107.5 | 8AI | 160.8 | 64 |
| | | 2 | | 25AIII | 5970 | 1 | 18 | 107.5 | 10AI | 107.5 | 67 |
| | | 3 | | 8AI | 190 | 47 | 846 | 160.8 | 25AIII | 107.5 | 414 |
| | | | | | | | | | итого | | 545 |
| Набетонка на перекрыт. | | | | сетка 100/100/3/3 | 36 м² | — | — | 36,0 м³ | сетка 100/100/3/3 | 36,0 м² | 40 |
| | | 21 | | ф6AI | — | — | — | 520.0 | ф6AI | 520.0 | 116 |

Таблица 2

## Расход материалов

| Марка элемента | Кол. | Марка бетона | Объем бетона м3 | Расход стали кг 6AI | 8AI | 10AI | 25AIII | L50×5 | C22 | Всего |
|---|---|---|---|---|---|---|---|---|---|---|
| МУ-1 | 1 | 200 | 0.78 | 5 | 18 | — | — | 46 | | 69 |
| МУ-1а | 1 | | 0.88 | 9 | 40 | 11 | 69 | 23 | | 152 |
| МУ-2 | 1 | | 0.72 | 10 | 17 | | | | 252 | 279 |
| МУ-2а | 1 | | 1.16 | 14 | 42 | 11 | 69 | | 126 | 262 |
| МУ-3 | 1 | | 1.08 | 18 | 72 | 22 | 138 | | | 250 |
| МУ-4 | 1 | | 0.98 | 13 | 103 | 30 | 185 | | | 331 |
| МУ-5 | 1 | | 0.7 | 7 | 34 | 11 | 69 | 23 | | 144 |
| МУ-6 | 7 | | 2.8 | 72 | | | | 316 | | 388 |
| МУ-7 | 2 | | 0.6 | 22 | | | | 90 | | 112 |
| МУ-8 | 6 | | 2.4 | | 64 | 67 | 414 | | | 545 |
| МУ-9 | 1 | | 0.77 | 23 | | 33 | | | | 56 |
| МУ-10 | 1 | | 0.86 | 25 | | 37 | | | | 62 |
| Набетонка на перекрытие | | | 1.08 | 116 | | | | | | 116 |

Примечание:

1. Данный лист см. совместно с листами АС-42, 43, 44

М 1:20

| 1976 | Столовая на 100 мест, работающая на сырье (в вечернее время используемая как кафе) | Монолитные участки перекрытия МУ-6 ÷ МУ-10. Вариант с легкобетонными панелями | Типовой проект 274-20-68 | Альбом I | Лист АС-45 |
|---|---|---|---|---|---|

СФ-234-01

ЦНИИЭП торгово-бытовых зданий и туристских комплексов г. Москва
Рук. маст. №2 Гл. инж. маст. Гл. арх. пр-та Гл. инж. пр-та Рук. гр. арх.
Биксон Левитин Леонов Ратновская Лихтенберг
Рук. гр. инж. Ст. инж.
Розенштейн Шпиц
Согласовано

Госстрой СССР
ЦЕНТРАЛЬНЫЙ ИНСТИТУТ ТИПОВОГО ПРОЕКТИРОВАНИЯ
Свердловский филиал
620062, г.Свердловск, ул.Генеральская, 3а
Заказ № 2054 Инв.№ 6234-01 тираж 500
Сдано в печать 22.05 1980г. цена 4-33

gost.e-ecolog.ru