ТИПОВОЙ ПРОЕКТ
416-7-307.89

РЕМОНТНО-МЕХАНИЧЕСКАЯ МАСТЕРСКАЯ НА 50 УСЛОВНЫХ РЕМОНТОВ В ГОД

АЛЬБОМ 3

КЖИ-ЧЕРТЕЖИ СТРОИТЕЛЬНЫХ ИЗДЕЛИЙ стр. 2-19

24032-03
1-60

gost.e-ecolog.ru

ГОССТРОЙ СССР
ЦЕНТРАЛЬНЫЙ ИНСТИТУТ ТИПОВОГО ПРОЕКТИРОВАНИЯ
МИНСКИЙ ФИЛИАЛ

220600, г.Минск, ул.К.Маркса, 32

Сдано в печать 11.04 1990 г.
Заказ № 80а Тираж 100 экз.
Инв.№ 24032/3

ТИПОВОЙ ПРОЕКТ
416-7-307.89

РЕМОНТНО-МЕХАНИЧЕСКАЯ МАСТЕРСКАЯ НА 50 УСЛОВНЫХ РЕМОНТОВ В ГОД

АЛЬБОМ 3

ПЕРЕЧЕНЬ АЛЬБОМОВ

Альбом 1	ПЗ	Пояснительная записка.
	ТХ	Технология производства.
	АР	Архитектурные решения.
	КЖ	Конструкции железобетонные.
	КМ	Конструкции металлические.
Альбом 2	ВК	Внутренние водопровод и канализация.
	ОВ	Отопление, вентиляция и кондиционирование воздуха.
	ЭМ	Силовое электрооборудование.
	ЭО	Электрическое освещение.
	СС	Связь и сигнализация.
	АОВ	Автоматизация санитарно-технических систем.
	АСО	Чертежи зданий заводам-изготовителям.
Альбом 3	КЖИ	Чертежи строительных изделий.
Альбом 4	СО	Спецификации оборудования.
Альбом 5	ВМ	Ведомости потребности в материалах.
Альбом 6	С	Сметы.

Разработан институтом "Союзгипролесхоз"

Главный инженер института В.М.Нагаев
Главный инженер проекта А.В.Маричева

Утвержден Госкомлесом СССР
Протокол от 09.09 1989 г. № 17

Введен в действие институтом "Союзгипролесхоз"
приказ от 2.10 1989 г. № 119

24032-03
1-60

Альбом 3

Типовой проект 416-7-307.89

Содержание альбома

Шифр	Наименование	Стр.
	Титульный лист	1
	Содержание альбома	2
КЖИ-ТУ	Технические условия	3
КЖИ-0100	Балка 1БДР12-3АIVТ^{а}	4
КЖИ-0100СБ	Балка 1БДР12-3АIVТ^{а}. Сборочный чертеж	4
КЖИ-0200	Балка 1БДР12-4АIVТ^{а}	5
КЖИ-0200СБ	Балка 1БДР12-4АIVТ^{а}. Сборочный чертеж.	5
КЖИ-0300	Ригель РДР4.56-50АIV^{а}	6
КЖИ-0300 СБ	Ригель РДР4.56-50АIV^{а} Сборочный чертеж	6
КЖИ-0400	Плита П84-5АIVТ^{а}	7
КЖИ-0400СБ	Плита П84-5АIVТ^{а}. Сборочный чертеж	7
КЖИ-0500	Опорная плита ОП1	8
КЖИ-0510	Сетка С1	9
КЖИ-0520	Петля П1	8
КЖИ-0600	Сетка С2	10
КЖИ-0700	Сетка С3	10

Шифр	Наименование	Стр.
КЖИ-0800	Сетка С4	11
КЖИ-0900	Каркас Кр1	11
КЖИ-1000	Монтажная деталь МДН-1	12
КЖИ-1100	Монтажная деталь МДН-2	12
КЖИ-1200	Изделие закладное МН1	13
КЖИ-1300	Изделие закладное МН2	13
КЖИ-1400	Изделие закладное МН3	14
КЖИ-1500	Изделие закладное МН4	14
КЖИ-1600	Анкер А1	15
КЖИ-1700	Изделие закладное МН5	15
КЖИ-1800	Изделие закладное МН6, МН7	16
КЖИ-0001	Уголок (обрамление)	16
КЖИ-1800СБ	Изделие закладное (МН6, МН7). Сборочный чертеж	17
КЖИ-1900	Ограждение ОГ1	18
КЖИ-2000	Ограждение ОГ2	18
КЖИ-2100	Решетка РШ1	19

Альбом 3

Технические условия к изготовлению арматурных, закладных и сборных железобетонных изделий.

Арматурные, закладные и сборные железобетонные изделия надлежат выполнять в точном соответствии с рабочими чертежами.

Арматурные и закладные сварные изделия должны соответствовать требованиям ГОСТ 10922-75; сборные железобетонные изделия – требованиям ГОСТ 13015.1-81.

Приварку элементов изделий следует выполнять:

а) при соединении втавр дуговой сваркой под слоем флюса на сварочных автоматах в соответствии с указаниями по сварке соединений арматуры и закладных деталей железобетонных конструкций – СН 393-78 и ГОСТ 14098-85.

При отсутствии оборудования для автоматической сварки допускается применение сварки под слоем флюса на оборудовании с ручным приводом.

б) для арматуры каркасов контактно-точечной сваркой по ГОСТ 14098-85 во всех пересечениях стержней.

Для изготовления изделий надлежит применять сталь марки ВСт3:

для проката кп2 по ТУ 14-1-3023-80

для арматуры сп и пс по ГОСТ 380-71* и ТУ 14-1-3023-80.

Для сварочных работ следует применять электроды типа Э42 по ГОСТ 9467-75.

ГИП	Марчуева		ТП 416-7-307.89		КЖИ-ТУ	
Нач.отд.	Рогачев					
Н.контр.	Марчуева					
Рук.гр.	Сафина		Технические условия.	Стадия	Лист	Листов
Ст.инж.	Черкасова			Р	1	1
				СОЮЗГИПРОЛЕСХОЗ		

Копировал

Формат А3

Альбом 3

Формат	Зона	Поз.	Обозначение	Наименование	Кол	Примечание
				Документация		
12			КНИ-0100СБ	Сборочный чертеж		
				Сборочные единицы		
			1.462.1-3/80 Вып.1	Балка 16ДР12-3АIVТ		
11		1	1.400-6/76 Вып.1	Изделие закладное М4-1-2	4	1,40кг
11		2	То же	" М4-3-3	2	2,40кг

ГИП	Маричева		ТП 416-7-307.89	КНИ-0100	
Нач.отд.	Рогачев				
Н.контр.	Маричева				
Рук.гр.	Сафина				
Ст.инж.	Черкасова		Балка 16ДР12-3АIVТ	Стадия: Р; Лист: 1; Листов: 1	
				СОЮЗГИПРОЛЕСХОЗ	

24032-03

Копировал Фомина

Формат А4

Альбом 3

Рис 1

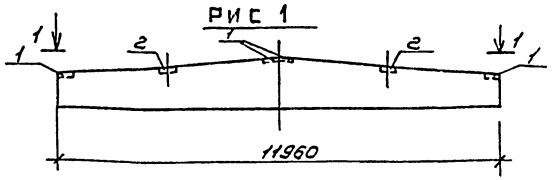

1-1

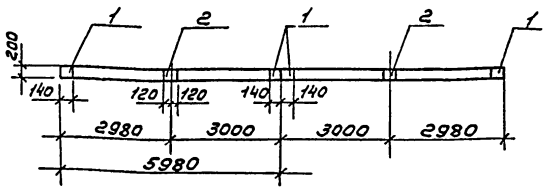

Ведомость расхода стали на дополнительные закладные изделия, кг

Марка	Изделия закладные							Всего
	Арматура класса			Прокат марки				
	AIII			ВСт3кп2				
	ГОСТ 5781-82*			ГОСТ 380-71*				
	Ф8		Итого	-140х6	-150х6		Итого	
16ДР12-3АIVТ	0,8		0,8	5,2	4,4		9,6	10,4

ГИП	Маричева		ТП 416-7-307.89	КНИ-0100СБ	
Нач.отд.	Рогачев				
Н.контр.	Маричева				
Рук.гр.	Сафина				
Ст.инж.	Черкасова		Балка 16ДР12-3АIVТ Сборочный чертеж	Стадия: Р; Масса: см. маш.; Масштаб: 1:100	
				Лист 1; Листов 1	
				СОЮЗГИПРОЛЕСХОЗ	

Копировал Фомина

Формат А4

Альбом 3

Формат	Зона	Поз.	Обозначение	Наименование	Кол.	Примечание
				Документация		
11			КНИ-0200С6	Сборочный чертеж		
				Сборочные единицы		
			1.462.1-3/80, Вып.1	Балка 16ДР12-4АIVТ		
11			1.400-6/76, Вып.1	Изделие закладное М4-1-2	4	1,40кг
11			"	" М4-3-3	2	2,40кг
11			"	" М4-22	2	5,80кг

ГИП	Маричева		ТП 416-7-307.89	-КНИ-0200	
Нач.отд.	Рогачев				
Н.контр.	Маричева		Балка 16ДР12-4АIVТа	Стадия	Лист	Листов
Рук.гр.	Сафина			Р	1	1
Ст.инж.	Черкасова			СОЮЗГИПРОЛЕСХОЗ	

24032-03

Копировал Формат А4

Альбом 3

Рис. 2 (остальное по рис.1)

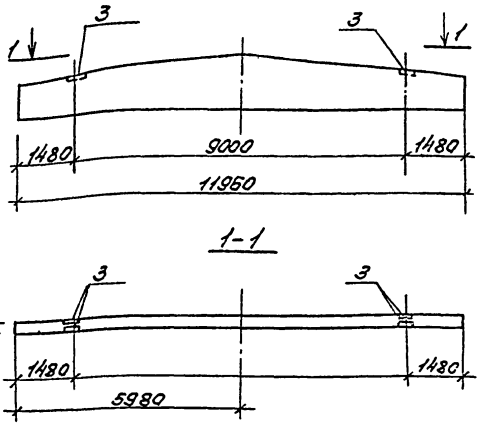

Ведомость расхода стали на дополнительные закладные изделия, кг

Марка	Изделия закладные								Всего
	Арматура класса AIII			Прокат марки Вст3кп2					
	ГОСТ 5781-82*			ГОСТ 380-71*			ГОСТ 8510-86		
	ф8	ф10	Итого	140х6	150х6	Итого	110х70х8	Итого	
16ДР12-4АIVТа	1,6	0,4	2,0	5,2	4,4	9,6	10,4	10,4	22,0

ГИП	Маричева		ТП 416-7-307.89	-КНИ-0200С6	
Нач.отд.	Рогачев				
Н.контр.	Маричева		Балка 16ДР12-4АIVТа Сборочный чертеж	Стадия	Масса	Масштаб
Рук.гр.	Сафина			Р	Ст. табл.	1:100
Ст.инж.	Черкасова			Лист 1	Листов 1	
				СОЮЗГИПРОЛЕСХОЗ		

Копировал Формат А4

Альбом 3

Формат	Зона	Поз.	Обозначение	Наименование	Кол.	Примечание
				Документация		
				Сборочный чертеж		
				Сборочные единицы		
11		1	1.020-1/83, вып. 3-4	Ригель РДР4.56-50АIV а	1	2300 кг
11		2	1.020-1/83 вып. 3-7	Закладная деталь МН-38	2	1,9 кг

ГИП	Маричева		
Нач.отд.	Рогачев		
Н.контр.	Маричева		
Рук.гр.	Сафина		
Ст.инж.	Стерликова		

ТП 416-7-307.89 -КЖИ-0300

Ригель РДР4.56-50АIV а

Стадия	Лист	Листов
Р	1	1

СОЮЗГИПРОЛЕСХОЗ

Взам.инв.№ | Подп.и дата | Инв.№подл.

24032-03

Копировал Фигурин

Формат А4

Альбом 3

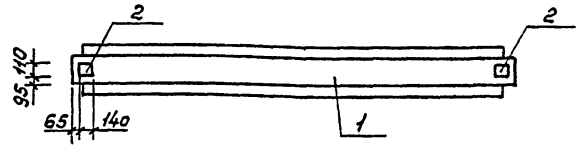

Ведомость расхода стали на дополнительные закладные изделия

Марка	Изделия закладные						Всего
	Арматура класса			Прокат марки			
	А III			ВСт3кп2			
	ГОСТ 5781-82*			ГОСТ 19903-74*			
		ф10	Итого	-δ=8		Итого	
РДР4.56-50АIV а		1,85	1,85	1,94		1,94	3,8

ГИП	Маричева		
Нач.отд.	Рогачев		
Н.контр.	Маричева		
Рук.гр.	Сафина		
Ст.инж.	Стерликова		

ТП 416-7-307.89 -КЖИ-0300СБ

Ригель РДР4.56-50АIV а

Стадия	Масса	Масштаб
Р	ст. табл.	
Лист 1	Листов 1	

СОЮЗГИПРОЛЕСХОЗ

Взам.инв.№ | Подп.и дата | Инв.№подл.

Копировал Фигурин

Формат А4

Альбом 3

Формат	Зона	Поз.	Обозначение	Наименование	Кол.	Примечание
				Документация		
			КЖИ-0400СБ	Сборочный чертеж		
				Сборочные единицы		
			ГОСТ 22701.2-77*	Плита ПВ4-5А IV Т^а	1	2700кг
			ГОСТ 22701.5-77*	Каркас КП1	1	25,6кг
11		1	ГОСТ 22701.5-77*	Изделие закладное М6	4	1,3кг

ГИП	Маричева	[signature]	
Нач.отд.	Рогачев	[signature]	
Н.контр.	Маричева	[signature]	
Рук.гр.	Сафина	[signature]	
Ст.инж.	Стерликова	[signature]	

ТП 416-7-307.89 - КЖИ-0400

Плита ПВ4-5А IV Т^а

Стадия	Лист	Листов
Р	1	1

СОЮЗГИПРОЛЕСХОЗ

Инв.№подл. | Подп. и дата | Взам.инв.№

24032-03

Копировал [signature]

Формат А4

Альбом 3

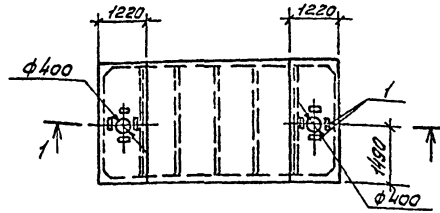

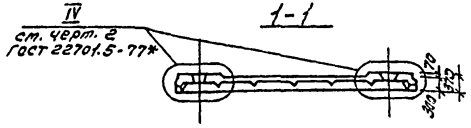

Ведомость расхода стали на дополнительные закладные изделия, кг

Марка элемента	Изделия закладные						Всего
	Арматура класса			Прокат марки			
	А III			В Ст.3 кп2			
	ГОСТ 5781-82*			ГОСТ 380-71*			
	ф10	ф12	Итого	-110х8		Итого	
ПВ4-5А IV Т^а	1,6	25,56	27,16	3,6		3,6	30,8

ГИП	Маричева	[signature]	
Нач.отд.	Рогачев	[signature]	
Н.контр.	Маричева	[signature]	
Рук.гр.	Сафина	[signature]	
Ст.инж.	Стерликова	[signature]	

ТП 416-7-307.89 - КЖИ-0400СБ

Плита ПВ4-5А IV Т^а

Стадия	Масса	Масштаб
Р	см. табл.	

Лист 1 | Листов 1

СОЮЗГИПРОЛЕСХОЗ

Инв.№подл. | Подп. и дата | Взам.инв.№

Копировал [signature]

Формат А4

Альбом 3

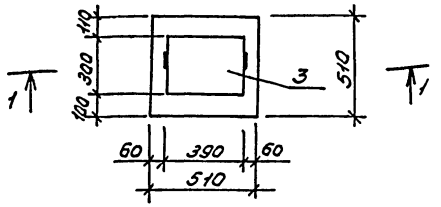

1-1

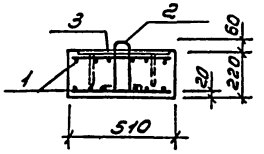

Формат	Зона	Поз.	Обозначение	Наименование	Кол.	Примечание
				Документация		
12			КЖИ-ТУ	Технические условия		
				Сборочные единицы и детали		
12		1	-КЖИ-0510	Сетка С1	2	4,2 кг
11		2	КЖИ-0520	Петля П1	2	0,2 кг
11		3	1.400-6/76, вып. 1	Изделие закладное М1-1-5	1	11,6 кг
				Материалы		
				Бетон класса В15	0,06	$м^3$

Ведомость расхода стали на элемент

Марка элемента	Изделия арматурные						Изделия закладные						Общий расход
	Арматура класса					Всего	Арматура класса		Прокат марки			Всего	
	А I			А II			А III		ВСт3кп2				
	ГОСТ 5781-82*						ГОСТ 5781-82*		ГОСТ 19903-74*				
	Ф6		Итого	Ф10	Итого		Ф14	Итого		В10	Итого		
ОП1	0,4		0,4	8,4	8,4	8,8	1,2	1,2		10,4	10,4	11,6	20,4

24032-03

ГИП	Маричева	[signature]	
Нач.отд.	Рогачев	[signature]	
Н.контр.	Маричева	[signature]	
Рук.гр.	Сафина	[signature]	
Ст.инж.	Черкасова	[signature]	

ТП 416-7-307.89 КЖИ-0500

Опорная плита ОП1

Стадия	Масса	Масштаб
Р	150кг	1:20
Лист 1	Листов 1	

СОЮЗГИПРОЛЕСХОЗ

Копировал [illegible]

Формат А3

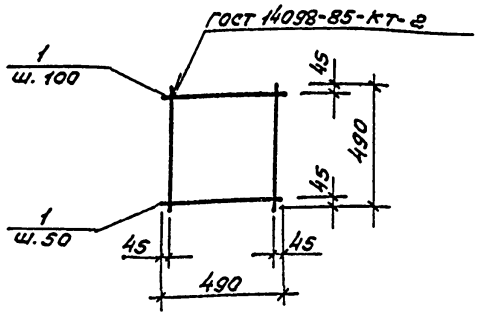

Формат	Зона	Поз.	Обозначение	Наименование	Кол.	Примечание
				Документация		
12			КНИ-ТУ	Технические условия		
				Детали		
				ф10АII ГОСТ 5781-82*		
Б.Ч.		1	КНИ-0511	С=490	14	0,3кг

ГИП	Маричева		ТП 416-7-307.89	- КНИ-0510
Нач.отд.	Рогачев			
Н.контр.	Маричева			
Рук.гр.	Сафина			
Ст.инж.	Черкасова		Сетка С1	Стадия: Р; Масса: 4,2кг; Масштаб: б/м; Лист; Листов 1
				СОЮЗГИПРОЛЕСХОЗ

24032-03

Копировал Филиппов

Формат А4

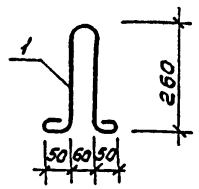

Длина развертки 770мм.

ГИП	Маричева		ТП 416-7-307.89	- КНИ-0520
Нач.отд.	Рогачев			
Н.контр.	Маричева			
Рук.гр.	Сафина			
Ст.инж.	Черкасова		Петля П1	Стадия: Р; Масса: 0,2кг; Масштаб: 1:10; Лист 1; Листов 1
			ф6АI ГОСТ 5781-82*	СОЮЗГИПРОЛЕСХОЗ

Взам.инв.№ | Подп. и дата | Инв.№ подл.

Копировал Филиппов

Формат А4

Альбом 3

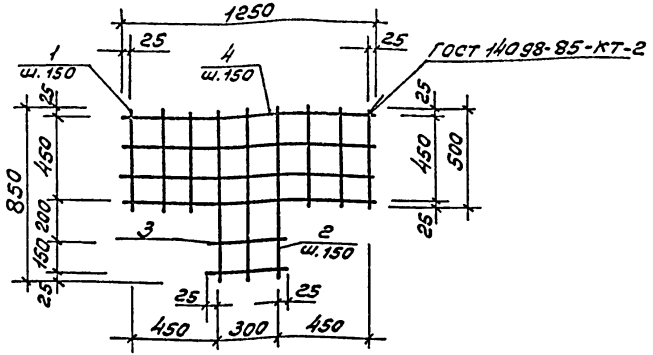

Формат	Зона	Поз.	Обозначение	Наименование	Кол.	Примечание
				Документация		
12			КЖИ-ТУ	Технические условия		
				Детали		
				ф6 AI ГОСТ 5781-82*		
Б.Ч.		1	КЖИ-0601	ℓ=500	6	0,11кг
Б.Ч.		2	-01	ℓ=850	3	0,19кг
Б.Ч.		3	-02	ℓ=350	2	0,08кг
Б.Ч.		4	-03	ℓ=1250	4	0,28кг

ГИП	Марычева		ТП 416-7-307.89		КЖИ-0600	
Нач.отд.	Рогачев					
Н.контр.	Марычева					
Рук.гр.	Сафина		Сетка С2	Стадия	Масса	Масштаб
Ст.инж.	Черкасова			Р	2,48кг	
				Лист 1	Листов 1	
				СОЮЗГИПРОЛЕСХОЗ		

24032-03

Копировал Фигура

Формат А3

Альбом 3

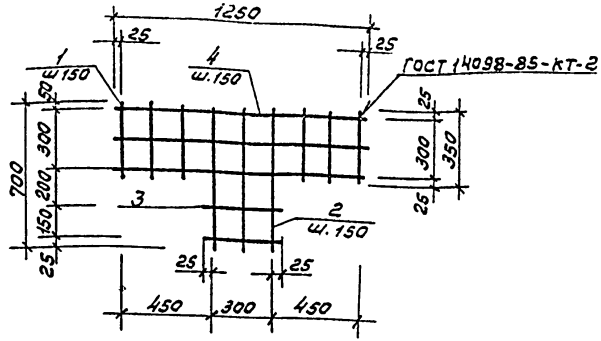

Формат	Зона	Поз.	Обозначение	Наименование	Кол.	Примечание
				Документация		
12			КЖИ-ТУ	Технические условия		
				Детали		
				ф6 I ГОСТ 5781-82*		
Б.Ч.		1	КЖИ-0701	ℓ=350	6	0,08кг
Б.Ч.		2	-01	ℓ=700	3	0,16кг
Б.Ч.		3	-02	ℓ=350	2	0,08кг
Б.Ч.		4	-03	ℓ=1250	3	0,28кг

Инв.№подл. | Подп. и дата | Взам.инв.№

ГИП	Марычева		ТП 416-7-307.89		КЖИ-0700	
Нач.отд.	Рогачев					
Н.контр.	Марычева					
Рук.гр.	Сафина		Сетка С3	Стадия	Масса	Масштаб
Ст.инж.	Черкасова			Р	1,9кг	
				Лист 1	Листов 1	
				СОЮЗГИПРОЛЕСХОЗ		

Копировал Фигура

Формат А4

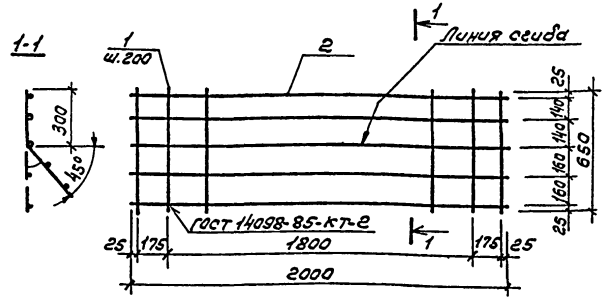

Формат	Зона	Поз.	Обозначение	Наименование	Кол.	Примечание
				Документация		
12			КЖИ-ТУ	Технические условия		
				Детали		
Б.Ч.		1	КЖИ-0801	ФБАI ГОСТ 5781-82* ℓ=650	11	0,14 кг
Б.Ч.		2	КЖИ-0802	Ф10АIII ГОСТ 5781-82* ℓ=2000	5	1,24 кг

ГИП	Марчиева		ТП 416-7-307.89 КЖИ-0800
Нач.отд.	Рогачев		
Н.контр.	Марчиева		Сетка С4
Рук.гр.	Сафина		
Ст.инж.	Черкасова		

Стадия	Масса	Масштаб
Р	7,8 кг	1:20
Лист 1	Листов 1	

СОЮЗГИПРОЛЕСХОЗ

24032-03

Копировал Галина

Формат А4

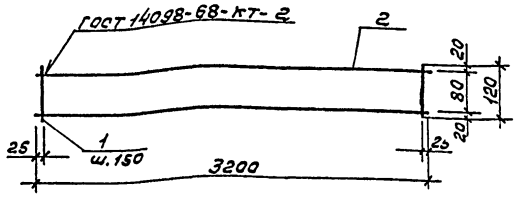

Формат	Зона	Поз.	Обозначение	Наименование	Кол.	Примечание
				Документация		
12			КЖИ-ТУ	Технические условия		
				Детали		
				ФIIIАI ГОСТ 6727-80*		
Б.Ч.		1	КЖИ-0901	ℓ=120	22	0,01 кг
Б.Ч.		2	КЖИ-0902	ℓ=3200	2	0,32 кг

ГИП	Марчиева		ТП 416-7-307.89 КЖИ-0900
Нач.отд.	Рогачев		
Н.контр.	Марчиева		Каркас Кр1
Рук.гр.	Сафина		
Ст.инж.	Черкасова		

Стадия	Масса	Масштаб
Р	0,85	—
Лист 1	Листов 1	

СОЮЗГИПРОЛЕСХОЗ

Копировал

Формат А4

Альбом 3

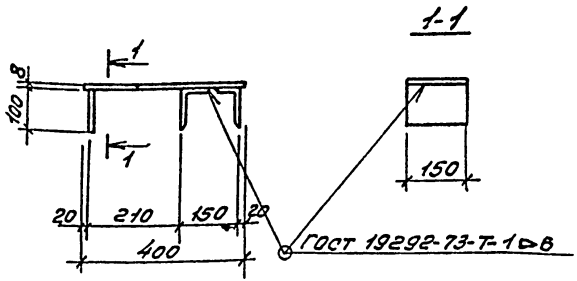

Формат	Зона	Поз.	Обозначение	Наименование	Кол.	Примечание
				Документация		
12			КЖИ-ТУ	Технические условия		
				Детали		
				Полоса -150×3 ГОСТ 103-76* / Ст3 ГОСТ 535-79*		
6.4.		1	КЖИ-1001	ℓ=400	1	3,77кг
6.4.		2	-01	ℓ=100	1	0,94кг
				Уголок 100×63×8 ГОСТ 8510-86 / Ст3 ГОСТ 535-79*		
6.4.		3	КЖИ-1002	ℓ=150	2	1,48кг

ГИП	Маричева	Мар.	
Нач.отд.	Рогачев	Рогач.	
Н.контр.	Маричева	Мар.	
Рук.гр.	Сафина	Сафин.	
Ст.инж.	Черкасова	М.Черк.	

ТП 416-7-307.89 КЖИ-1000

Монтажная деталь МДН-1.

Стадия	Масса	Масштаб
Р	7,67кг	1:10

Лист 1 Листов 1

СОЮЗГИПРОЛЕСХОЗ

24032-03

Копировал Пикуля

Формат А4

Альбом 3

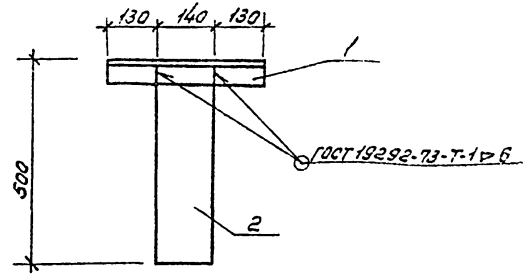

Формат	Зона	Поз.	Обозначение	Наименование	Кол.	Примечание
				Документация		
12			КЖИ-ТУ	Технические условия		
				Детали		
				Уголок 50×5 ГОСТ 8509-86 / Ст3 ГОСТ 535-79*		
6.4.		1	КЖИ-1101	ℓ=400	1	1,5кг
				ФВАI ГОСТ 5781-82*		
6.4.		2	КЖИ-1102	ℓ=490	2	0,19кг

ГИП	Маричева	Мар.	
Нач.отд.	Рогачев	Рогач.	
Н.контр.	Маричева	Мар.	
Рук.гр.	Сафина	Сафин.	
Ст.инж.	Черкасова	М.Черк.	

ТП 416-7-307.89 КЖИ-1100

Монтажная деталь МДН-2

Стадия	Масса	Масштаб
Р	10,0кг	

Лист 1 Листов 1

СОЮЗГИПРОЛЕСХОЗ

Копировал Пикуля

Формат А4

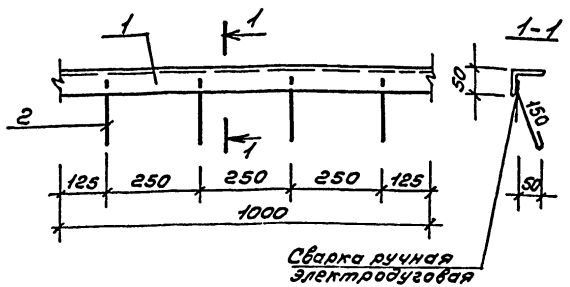

Формат	Зона	Поз	Обозначение	Наименование	Кол.	Приме-чание
				Документация		
12			КНИ-ТУ	Технические условия		
				Детали		
				Уголок 75х50х5 ГОСТ 8510-86 / Ст3 ГОСТ 535-79*		
Б.Ч.		1	КНИ-1201	ℓ=1000	1	5,7кг
Б.Ч.		2	КНИ-1202	ФБАI ГОСТ 5781-82* ℓ=230	4	0,05кг

ГИП	Марычева		ТП 416-7-307.89 КНИ-1200
Нач.отд.	Рогачев		
Н.контр.	Марычева		Изделие закладное МН1
Рук.гр.	Сафина		
Ст.инж.	Стерликова		

Стадия	Масса	Масштаб
Р	5,9кг	
Лист 1	Листов 1	

СОЮЗГИПРОЛЕСХОЗ

24032-03

Копировал Фирсова

Формат А4

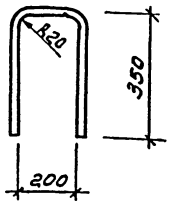

Длина развертки 900 мм.

ГИП	Марычева		ТП 416-7-307.89 КНИ-1300
Нач.отд.	Рогачев		
Н.контр.	Марычева		Изделие закладное МН2
Рук.гр.	Сафина		
Ст.инж.	Стерликова		

Стадия	Масса	Масштаб
Р	2,7кг	1:10
Лист 1	Листов 1	

ФБАI ГОСТ 5781-82*

СОЮЗГИПРОЛЕСХОЗ

Копировал Фирсова

Формат А4

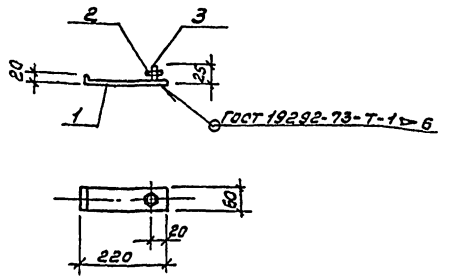

Формат	Зона	Поз.	Обозначение	Наименование	Кол.	Примечание
				Документация		
12			КЖИ-ТУ	Технические условия		
				Детали		
				Полоса 60×6 ГОСТ 103-76* Ст3 ГОСТ 535-79*		
Б.Ч.		1	КЖИ-1401	ℓ=240	1	0,68 кг
				Стандартные изделия		
		2		Гайка М10 ГОСТ 5915-70*	1	0,01 кг
		3		Болт М10 ГОСТ 7798-70*	1	0,02 кг

ГИП	Маричева		ТП 416-7-307.89	КЖИ-1400	
Нач.отд.	Рогачев				
Н.контр.	Маричева		Изделие закладное МН3	Стадия: Р; Масса: 0,7 кг; Масштаб: 1:10	
Рук.гр.	Сафина			Лист 1; Листов 1	
Ст.инж.	Стерликова			СОЮЗГИПРОЛЕСХОЗ	

24032-03

Копировал Федя

Формат А4

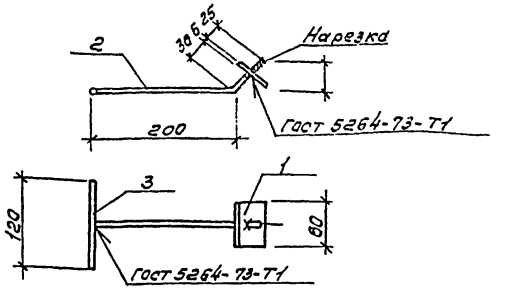

Формат	Зона	Поз.	Обозначение	Наименование	Кол.	Примечание
				Документация		
12			КЖИ-ТУ	Технические условия		
				Детали		
				Полоса 60×6 ГОСТ 103-76* Ст3 ГОСТ 535-79*		
Б.Ч.		1	КЖИ-1501	ℓ=60	1	0,17 кг
				Ф10 AI ГОСТ 5781-82*		
Б.Ч.		2	КЖИ-1502	ℓ=260	1	0,16 кг
Б.Ч.		3	-01	ℓ=120	1	0,08 кг

ГИП	Маричева		ТП 416-7-307.89	КЖИ-1500	
Нач.отд.	Рогачев				
Н.контр.	Маричева		Изделие закладное МН4	Стадия: Р; Масса: 0,41 кг; Масштаб: 1:5	
Рук.гр.	Сафина			Лист 1; Листов 1	
Ст.инж.	Стерликова			СОЮЗГИПРОЛЕСХОЗ	

Копировал Федя

Формат А4

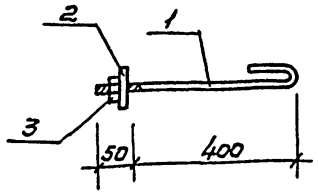

Формат	Зона	Поз.	Обозначение	Наименование	Кол.	Примечание
				Документация		
12			КЖИ-ТУ	Технические условия		
				Детали		
Б.Ч.		1	КЖИ-1601	ф12 AI ГОСТ 5781-82* ℓ=640	1	0,57кг
				Стандартные изделия		
		2		Шайба 12.01 ГОСТ 11371-78*	1	0,01кг
		3		Гайка М12 ГОСТ 5915-70*	1	0,02кг

ГИП	Марчичева		ТП 416-7-307.89	КЖИ-1600
Нач.отд	Рогачев			
Н.контр	Марчичева		Анкер А1	Стадия: Р; Масса: 0,60кг; Масштаб:
Рук.гр.	Сафина			Лист 1; Листов 1
Ст.инж.	Стерликова			СОЮЗГИПРОЛЕСХОЗ

24032-03

Копировал Гибрид

Формат А4

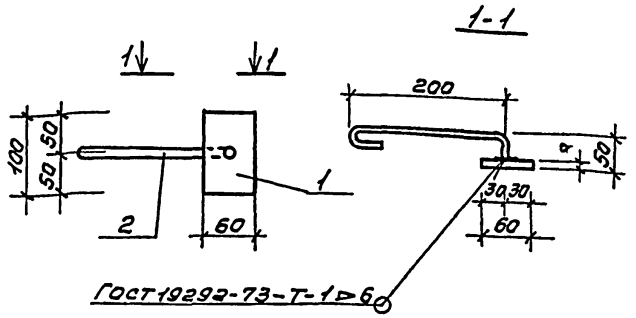

Формат	Зона	Поз.	Обозначение	Наименование	Кол.	Примечание
				Документация		
12			КЖИ-ТУ	Технические условия		
				Детали		
				Полоса 60х8 ГОСТ 103-76* Ст3 ГОСТ 535-79*		
Б.Ч.		1	КЖИ-1701	ℓ=100	1	0,45кг
Б.Ч.		2	КЖИ-1702	ф10 AII ГОСТ 5781-82* ℓ=320	1	0,2кг

ГИП	Марчичева		ТП 416-7-307.89	КЖИ-1700
Нач.отд	Рогачев			
Н.контр	Марчичева		Изделие закладное МН5	Стадия: Р; Масса: 0,65; Масштаб: 1:5
Рук.гр.	Сафина			Лист 1; Листов 1
Ст.инж.	Стерликова			СОЮЗГИПРОЛЕСХОЗ

Копировал Гибрид

Формат А4

Альбом 3

Формат	Зона	Поз.	Обозначение	Наименование	Кол.	Примечание
				Документация		
12			КЖИ-ТУ	Технические условия		
12			КЖИ-1800СБ	Сборочный чертеж		
				Т.П. КЖИ-1800		
				(мн6)		
				Детали		
				Уголок 50х5 ГОСТ 8509-86*		
				Ст3 ГОСТ 535-79*		
11		1	КЖИ-0001	ℓ=1648	2	6,21кг
11		2	-01	ℓ=1145	2	4,32кг
Б.Ч.		3	-1801	ф6АI ГОСТ 5781-82* ℓ=230	14	0,05кг
				Т.П. КЖИ-1800-01		
				(мн7)		
				Детали		
				Уголок 50х5 ГОСТ 8509-86*		
				Ст3 ГОСТ 535-79*		
11		2	КЖИ-0001-02	ℓ=1145	2	4,32кг
11		4	-03	ℓ=755	2	2,85кг
Б.Ч.		3	-1801	ф6АI ГОСТ 5781-82* ℓ=230	10	0,05кг

ГИП	Маричева	
Нач.отд.	Рогачев	
Н.контр.	Маричева	
Рук.гр.	Сафина	
Ст.инж.	Черкасова	

ТП 416-7-307.89 КЖИ-1800

Изделие закладное (мн6, мн7)

Стадия	Лист	Листов
Р	1	1

СОЮЗГИПРОЛЕСХОЗ

Взам.инв.№ | Подп. и дата | Инв.№ подл.

24032-03

Копировал Гибкина

Формат А4

Альбом 3

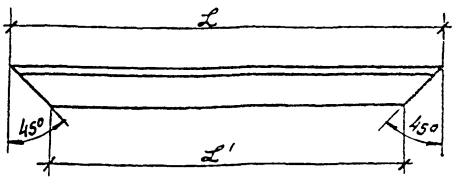

Размеры в мм

Обозначение	ℓ	ℓ'	Масса кг
КЖИ-0001	1648	1548	6,21
-01	1145	1045	4,32
-02	1145	1045	4,32
-03	755	655	2,85
-04	695	595	2,62
-05	1495	1395	5,64

ГИП	Маричева	
Нач.отд.	Рогачев	
Н.контр.	Маричева	
Рук.гр.	Сафина	
Ст.инж.	Черкасова	

ТП 416-7-307.89 КЖИ-0001

Уголок (обрамление)

Стадия	Масса	Масштаб
Р	Ст. табл.	

Лист 1 | Листов 1

Уголок 50х5 ГОСТ 8509-86* Ст.3 ГОСТ 535-79*

СОЮЗГИПРОЛЕСХОЗ

Взам.инв.№ | Подп. и дата | Инв.№ подл.

Копировал Гибкина

Формат А4

Альбом 3

Рис.1

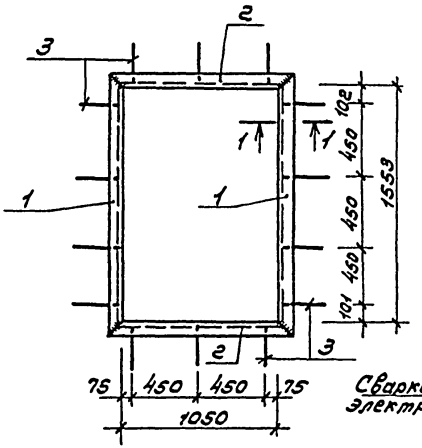

Рис.2

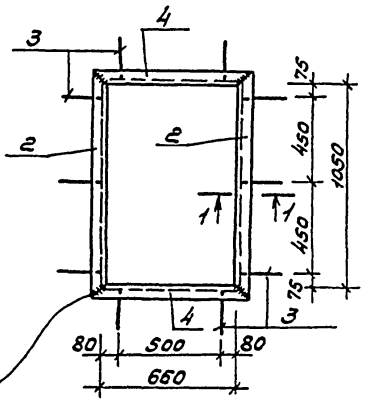

Сварка ручная электродуговая

Обозначение	Марка	Рис.	Масса
КЖИ - 1800	МН6	1	21.76кг
-01	МН7	2	14.84кг

1-1

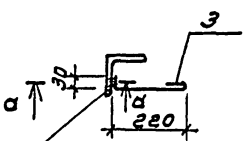

Сварка ручная электродуговая

а-а

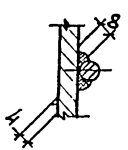

ГИП	Марчева		ТП 416-7-307.89 КЖИ-1800СБ
Нач.отд.	Рогачев		
Н.контр.	Марчева		Изделие закладное (МН6; МН7). Сборочный чертеж
Рук.гр.	Сафонина		
Ст.инж.	Черкасова		

Стадия	Масса	Масштаб
Р	ст. мабл.	—
Лист 1	Листов 1	

СОЮЗГИПРОЛЕСХОЗ

24032-03

Копировал

Формат А3

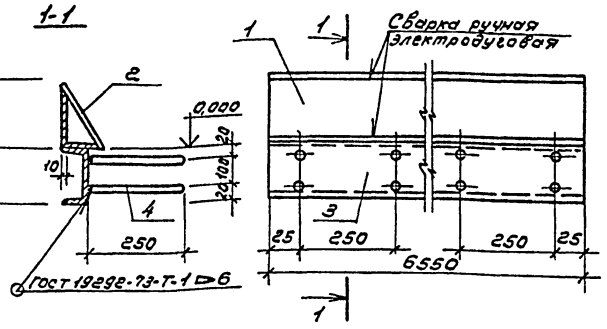

Формат	Зона	Поз.	Обозначение	Наименование	Кол.	Примечание
				Документация		
12			КЖИ-ТУ	Технические условия		
				Детали		
				Уголок 160х100х10 ГОСТ 8510-86 / Ст3 ГОСТ 535-79*		
Б.Ч.		1	КЖИ-1901	ℓ=6550	1	130 кг
				Полоса -140х8 ГОСТ 103-76* / Ст3 ГОСТ 535-79*		
Б.Ч.		2	КЖИ-1902	ℓ=6550	1	53 кг
				Швеллер 14 ГОСТ 8240-72* / Ст3 ГОСТ 535-79*		
Б.Ч.		3	КЖИ-1903	ℓ=6550	1	81 кг
Б.Ч.		4	КЖИ-1904	Ф8 AIII ГОСТ 5781-82* ℓ=250	50	0,1 кг

ГИП	Марычева		ТП 416-7-307.89 КЖИ-1900
Нач.отд.	Рогачев		
Н.контр.	Марычева		Ограждение ОГ1
Рук.гр.	Сафина		
Ст.инж.	Стерликов		

Стадия	Масса	Масштаб
Р	269,0кг	1:10
Лист 1	Листов 1	

СОЮЗГИПРОЛЕСХОЗ

24032-03

Копировал Формат А4

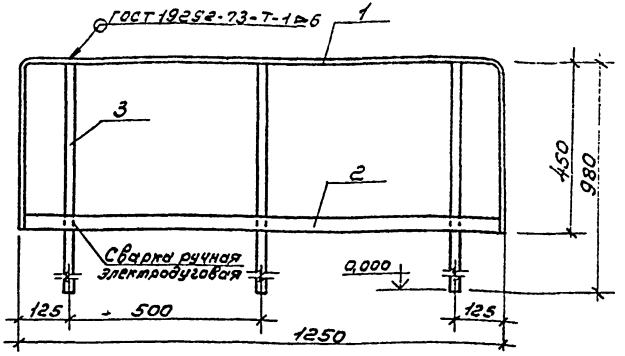

Формат	Зона	Поз.	Обозначение	Наименование	Кол.	Примечание
				Документация		
12			КЖИ-ТУ	Технические условия		
				Детали		
				Полоса -40х6 ГОСТ 103-76* / Ст3 ГОСТ 535-79*		
Б.Ч.		1	КЖИ-2001	ℓ=2150	1	4,1 кг
Б.Ч.		2	-02	ℓ=1250	1	2,4 кг
Б.Ч.		3	КЖИ-2002	Ф22 AI ГОСТ 5781-82* ℓ=980	3	3 кг

ГИП	Марычева		ТП 416-7-307.89 КЖИ-2000
Нач.отд.	Рогачев		
Н.контр.	Марычева		Ограждение ОГ2
Рук.гр.	Сафина		
Ст.инж.	Стерликов		

Стадия	Масса	Масштаб
Р	15,5кг	1:10
Лист 1	Листов 1	

СОЮЗГИПРОЛЕСХОЗ

Копировал Формат А4

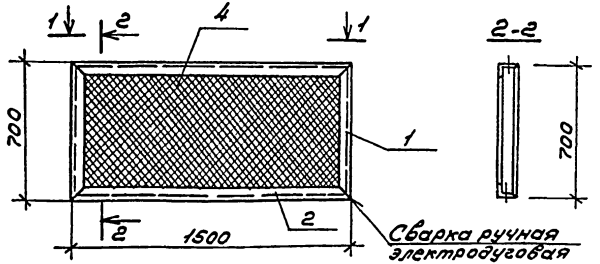

1-1

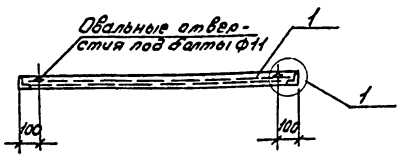

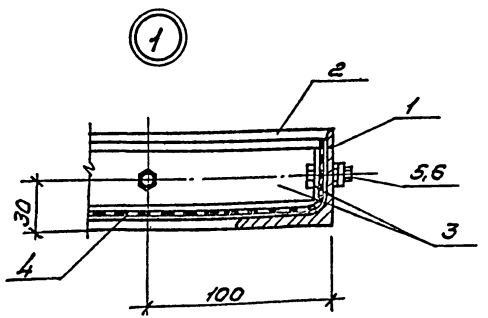

Формат	Зона	Поз.	Обозначение	Наименование	Кол.	Примечание
				Документация		
12			КЖИ-ТУ	Технические условия		
				Детали		
				Уголок 50×5 ГОСТ 8509-86 Ст3 ГОСТ 535-79*		
А4		1	КЖИ-0001-04	е=69,5	2	2,62 кг
А4		2	-05	е=1,495	2	5,64 кг
				Полоса -60×5 ГОСТ 103-76* Ст3 ГОСТ 535-79*		
5.2		3	КЖИ-2102	е=4,200	1	4,95 кг
5.4		4	КЖИ-2103	Сетка 20-16-0 ГОСТ 5336-80*	1	1,7 кг
				Стандартные изделия		
		5		Болт М10×30 ГОСТ 7798-70*	8	0,02 кг
		6		Гайка М10 ГОСТ 5915-70*	8	0,01 кг

ГИП	Маричева	
Нач.отд.	Рагачев	
Н.контр.	Маричева	
Рук.гр.	Сафина	
Ст.инж.	Черкасова	

ТП 416-7-307.89 КЖИ-2100

Решетка РШ1

Стадия	Масса	Масштаб
Р	24,0 кг	1:20
Лист 1	Листов 1	

СОЮЗГИПРОЛЕСХОЗ

gost.e-ecolog.ru

Копировал Фабрик